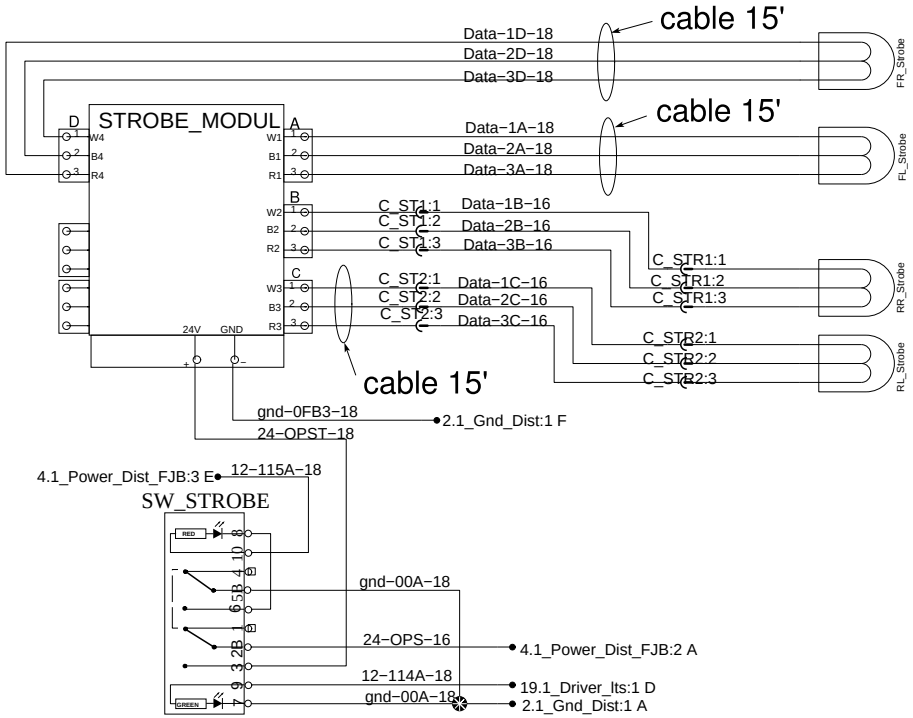Mini Strobe Light