# Hvac_Defroster

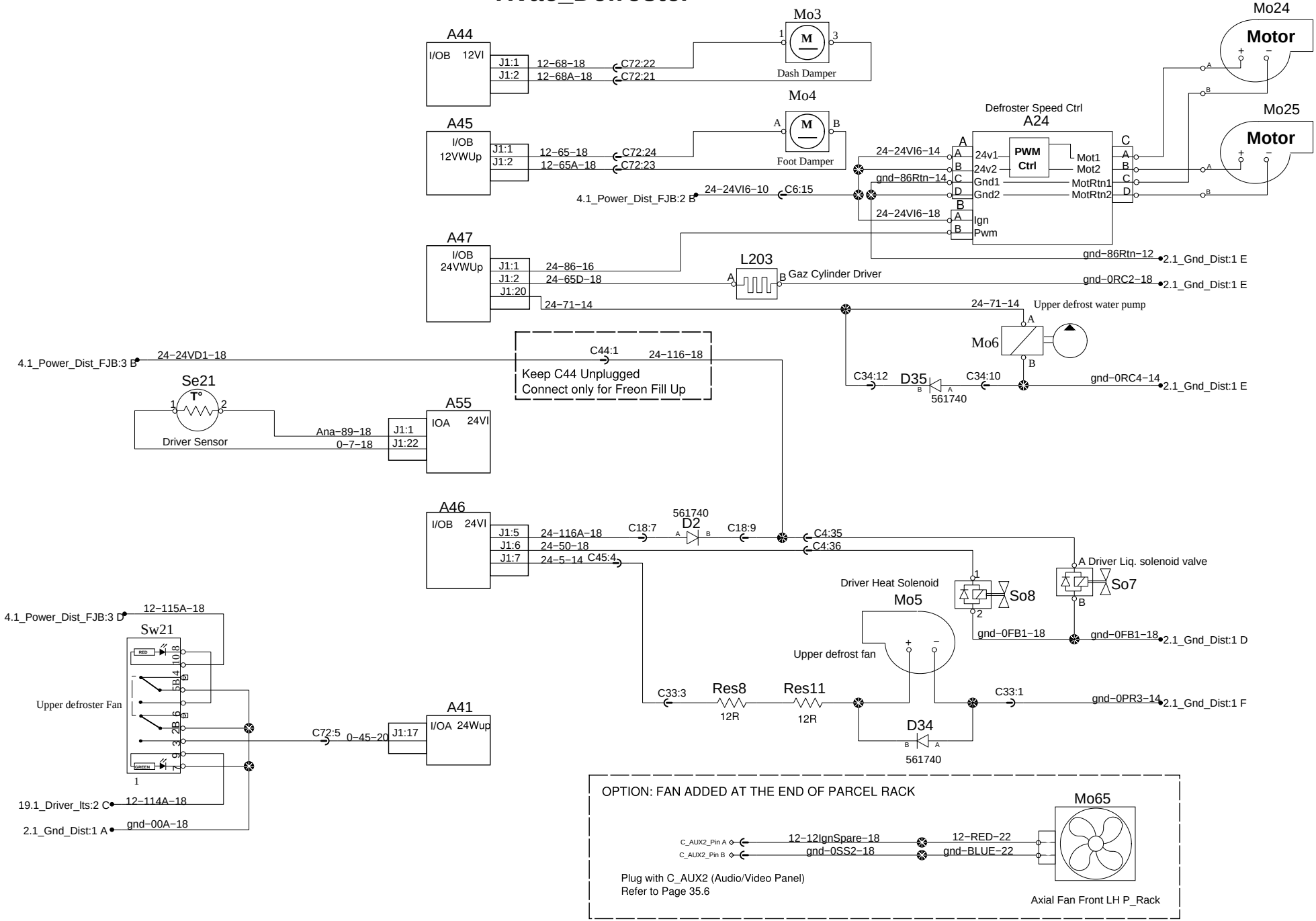


| PREVOST® | WIRING DIAGRAM | No:D061340 | Page:18.1SP1 | Rev:0 |
|---|---|---|---|---|