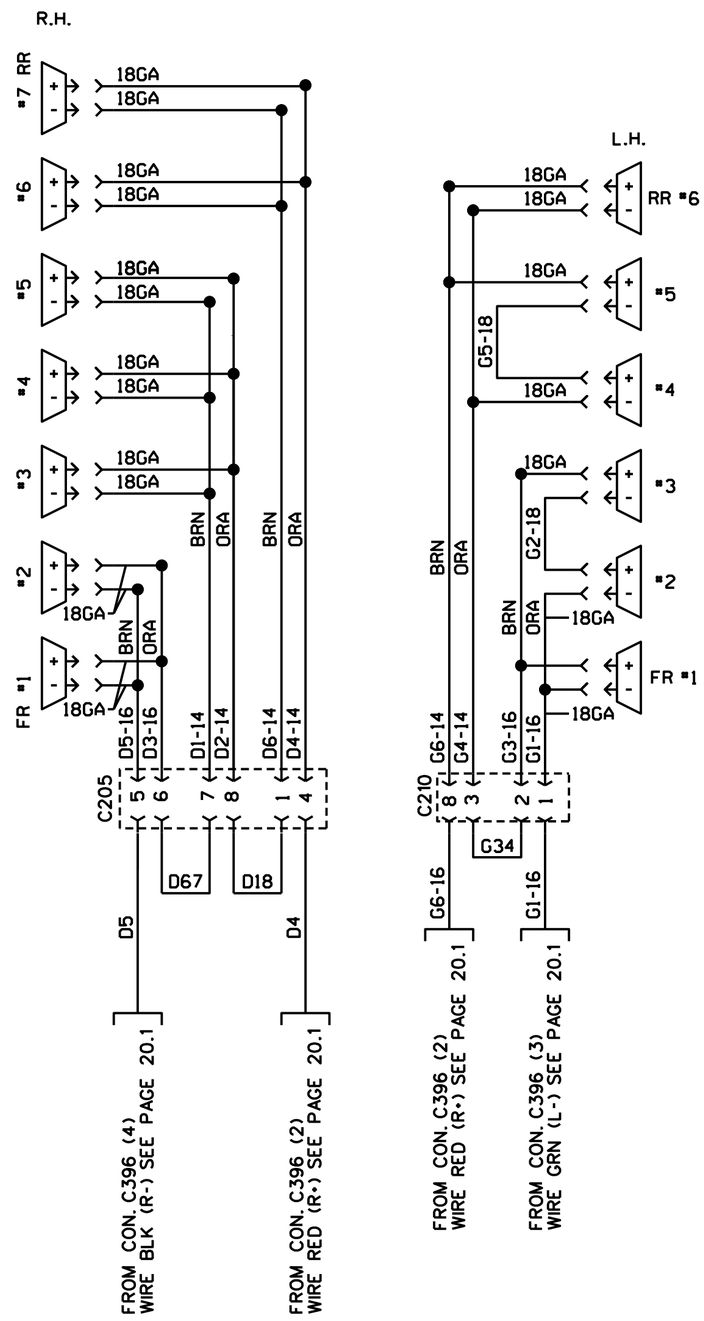

HAT RACK SPEAKERS H3-45

(L.H. HAT RACK SPECIAL ARRANGEMENT H341)