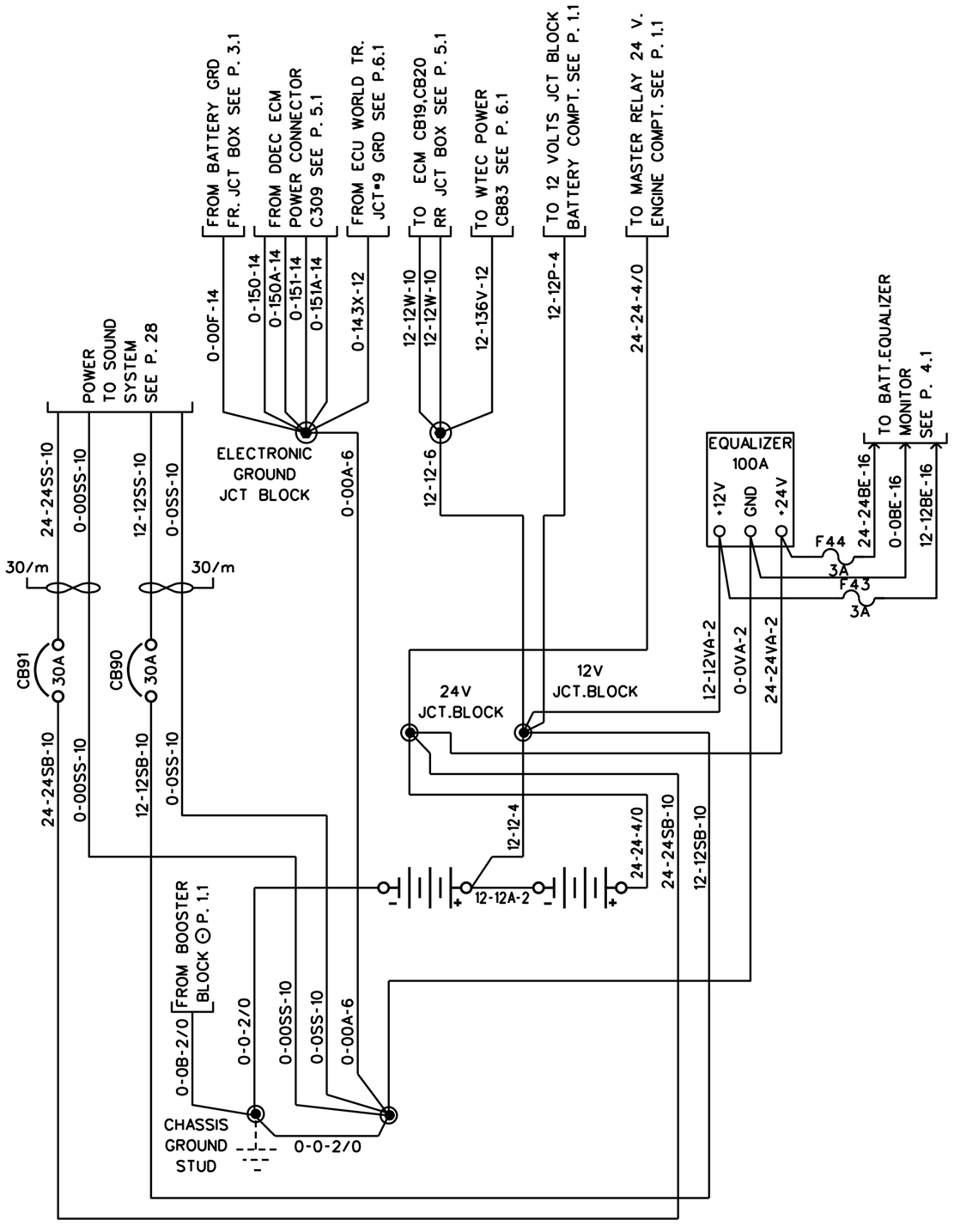

SERIE 8D BATTERY TOP POST