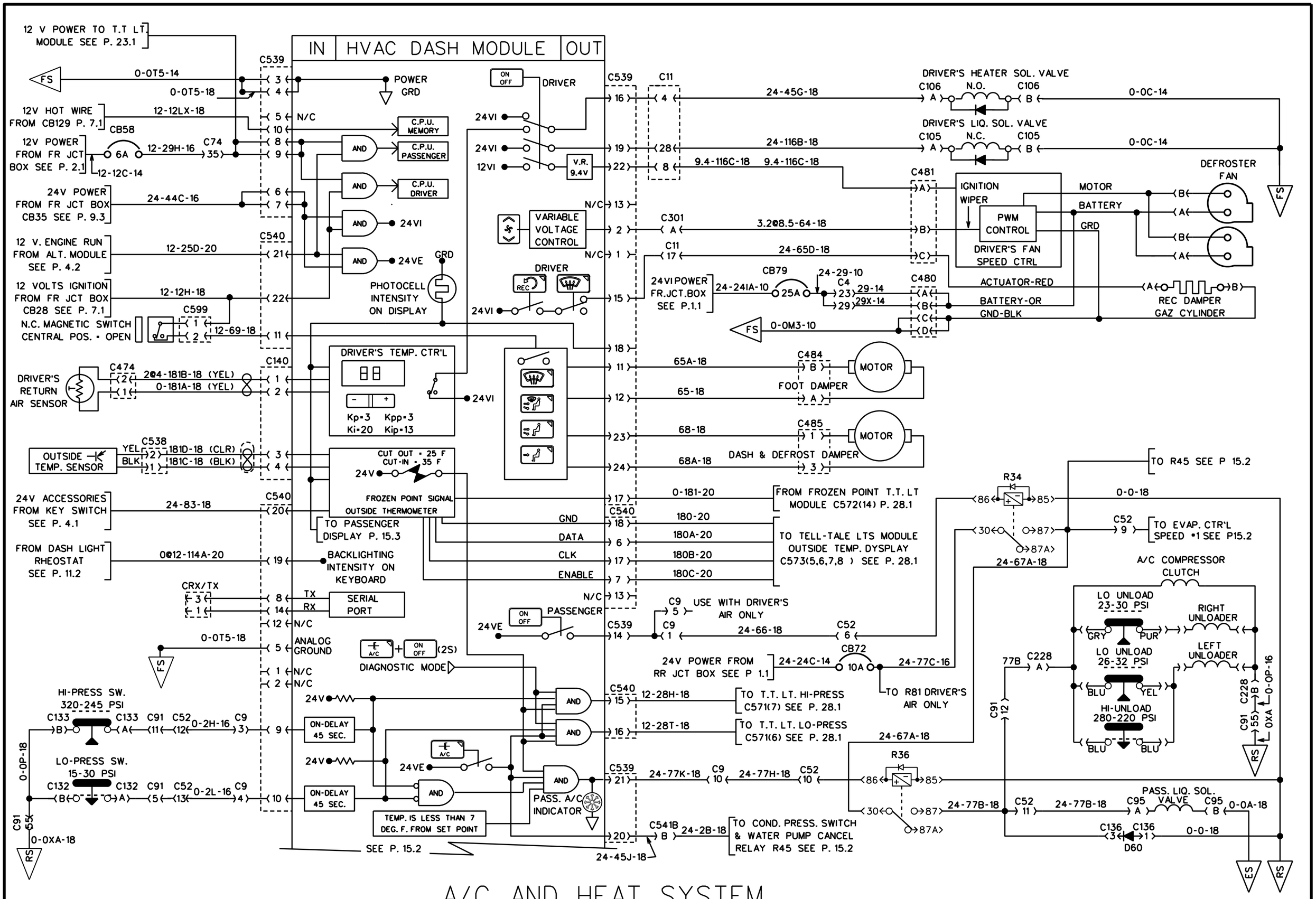

A/C AND HEAT SYSTEM

FAIT A PARTIR DE D060938 P15.2 REV 12