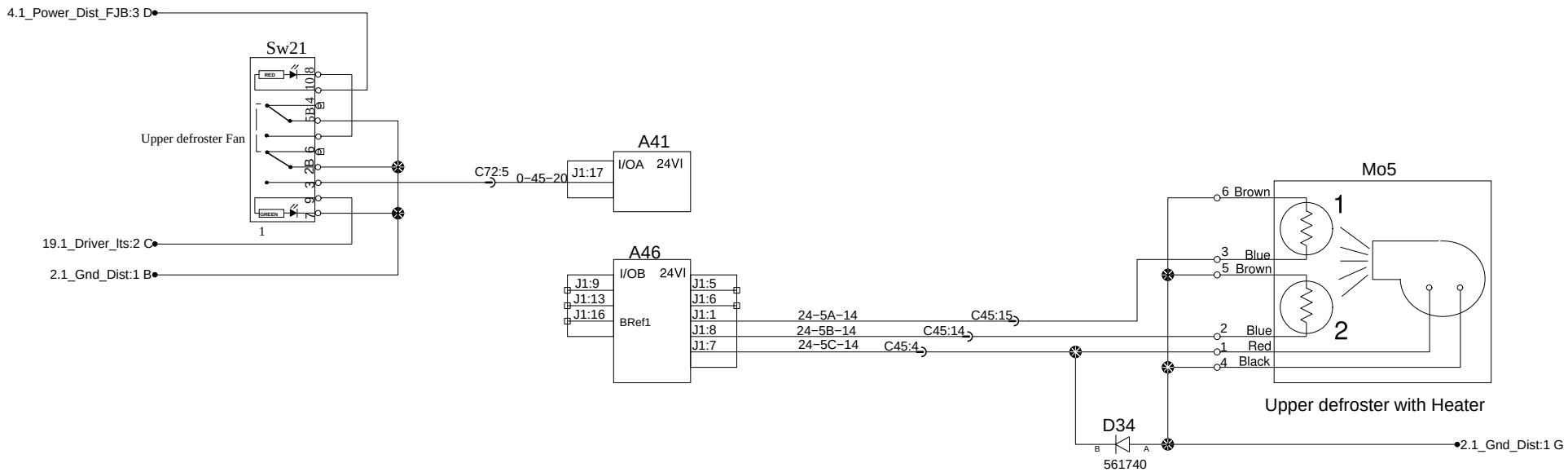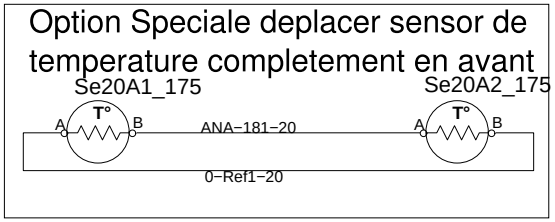Upper Defrost