PREVOST

MANUFACTURIER D'AUTOCARS

MANUEL DE PIÉCES

PA1160

07-2024

MANUEL
DE PIÈCES

C. Illustrations

La vue explosée est normalement située dans la première page pour aider à l'identification des pièces et composantes.

Les illustrations démontrent le montage de différents assemblages, et ces images sont représentatives. Elles n'auront pas exactement les courbes et forme exacte mais la même fonctionnalité.

D. Général

Les informations sur les illustrations, les descriptions des composantes et systèmes contenues dans ce manuel sont correctes au moment de la publication. Cependant Prévost Car Inc., à une politique d'amélioration continue de ses produits, sans l'obligation d'appliquer ces améliorations aux véhicules déjà produits.

Prévost Car Inc., se réserves le droit de discontinuer ou changer les spécifications, les conceptions, modèles et équipements.

MANUEL
DE PIÈCES

E. Centres de Pièces et Service

CANADA

Centre distribution pièces Canada 2955-A rue Watt Québec, Québec Canada, G1X 3W1	Numéro sans frais: 1 800 463-8876 Bureau Principal: (418) 654-0174 Urgence pièces (418) 554-1499 (après fermeture)	**Centre de Service Alberta/Calgary** 2932 Kingsview Blvd.SE Airdrie, Alberta Canada, T4A 0C9	Bureau Principal: (403) 519-3477
Centre de Service 850 Chemin Olivier Lévis, Québec Canada, G7A 2N1	Numéro sans frais: 1 866 870-2046 Bureau Principal: (418) 831-2046 Fax: (418) 831-9301	**Centre de Service Colombie Britannique** 11911 No. 5 Road Richmond, British Columbia Canada, V7A 4E9	Tel. service/pièces (604) 940-3306 Fax: (604) 940-3384 Urgence pièces (604) 812-8737 (après fermeture)
Centre de Service Alberta 292 MacDonald Crescent Fort McMurray, Alberta Canada T9H 4B6	Tél. service/pièces (780) 713-0274 Fax: (780) 743-0983	**Centre de Service Ontario** 7655 Tranmere Dr, Mississauga, Ontario Canada, L5S 1L4	Tel.service: (905) 738-0881 Fax: (905) 738-0891
Centre de Service Québec/Montrèal 435, Suite 101, rue Norman Lachine, Québec Canada H8R 1A4	Tél. service/pièces 1 866 870-2046 Urgence pièces (438) 862-7228 (après fermeture)		

ÉTATS-UNIS

US Parts Customer Service 2250 Point Blvd., Suite 410 Elgin, IL USA, 60123	Toll free phone 1 800 799-9938 Main office (847) 844-7680 Parts 1 800 621-5519	**Prevost Parts & Service Center** 800 South Cartwright Street Goodlettsville, TN USA, 37072	Toll free phone 1 877 299-8881 Main office (615) 299-8881 Fax: (615) 299-8816 After-Hours (615) 519-1372 Parts Emergency
Prevost Parts & Service Center 3384 De Forest Circle Mira Loma, CA USA, 91752	Toll free phone 1 800 421-9958 Main office (951) 360-2550 Fax: (951) 360-2560 After-Hours (951) 314-0226 Parts Emergency	**Prevost Parts & Service Center** 201 South Avenue South Plainfield, NJ USA, 07080	Toll free phone 1 800 223-0830 Main office (908) 222-7211 Fax: (908) 222-7304 Fax parts (908) 222-7305 After-Hours (201) 315-4064 Parts Emergency
Prevost Parts & Service Center 6821 Central Avenue, Newark, CA USA, 94560	Main office (310) 283-1852 After-Hours: (951) 314-0226 Parts Emergency	**Prevost Parts & Service Center** 15200 Frye Road Fort Worth, TX USA, 76155-2702	Service/Parts 1 866 773-8678 Main office (817) 685-0250 Fax : (817) 685-0460 After-Hours (817) 271-8653 Parts Emergency
Prevost Parts & Service Center 6931 Business Park Blvd North Jacksonville, FL USA, 32256	Toll free phone 1 800 874-7740 Main office (904) 886-4555 Fax: (904) 886-0092 After-Hours (904) 412-8023 Parts Emergency	**Prevost Parts & Service Center** 11851 Cutten Road Houston, TX USA, 77066	Service/Parts 1 877 602-0273 Main office (713) 849-8562 Fax: (281) 315-1571 After-Hours (346) 333-5520 Parts Emergency
Prevost Parts & Service Center 1300 Green Forest Court Winter Garden, FL USA, 34787	Toll free phone 1 866 726-6235 Main office (407) 554-0196 After-Hours: (407) 259-5720 Parts Emergency	**Prevost Parts & Service Center** 3715 N. Carnation St. Franklin Park, IL USA, 60131	Main office (847) 778-7475 Fax: (847) 737-2242 After-Hours 1 800 463-7738 Parts Emergency

MANUEL
DE PIÈCES

ABBRÉVIATIONS

(XXXX-XX) ..... VOIR PAGE
<>..... ENTRE
° ..... DEGRE
..... NUMÉRO
?? ..... INFORMATION NON DISPONIBLE AU MOMENT DE LA PUBLICATION
ABS..... SYSTEME FREINAGE ANTIBLOCAGE
AR..... AS REQUIRED
ASSY..... ASSEMBLE
CCW ..... SENS ANTI HORAIRE
C.E. ..... EXTRÉMITÉ DU COMMUTATEUR
CHR ..... CHROME
CW ..... SENS HORAIRE
CYL. ..... CYLINDRE
C/C ..... CENTRE/CENTRE
D.E. ..... EXTRÉMITÉ MOTRICE
DIA. ..... DIAMETRE
DIFF. ..... DIFFERENTIEL
D.P.D.T. ..... BIPOLAIRE A DEUX DIRECTION
ECU ..... UNITE DE CONTROLE ELECTRONIQUE
EDU ..... UNIT DE DISTRIBUTION ELECTRONIQUE
EFF ..... EFFECTIVE
ENG. ..... MOTEUR
EXT ..... EXTERIEUR
FR ..... AVANT
GND ..... MISE À LA TERRE
HD ..... TÊTE
HEX ..... HEXAGONALE
H.P. ..... HAUTE PRESSION
HVAC ..... CHAUFFAGE, VENTILATION & AIR CLIMATISÉ
HYD ..... HYDRAULIQUE
I.D. ..... DIAMETRE INTERNE
INT ..... INTERIEUR
JCT ..... JONCTION
LED ..... DIODE ELECTRO LUMINESCENTE
L.P. ..... BASSE PRESSION
LUGG. ..... BAGAGE
M & F ..... MALE & FEMELLE
N/A ..... NON DISPONIBLE
NEG. ..... NEGATIVE
N.O. ..... NORMALEMENT OUVERT
N.C. ..... NORMALEMENT FERME
N.P.N. ..... PAS DE NUMÉRO DE PIÈCE
NPT ..... PAS TUYAUTERIE NATIONAL
NS ..... NON MONTRE
N.S.P. ..... PAS VENDU CHEZ PREVOST
N.S.S. ..... PAS VENDU SEPAREMENT
O.D. ..... DIAMETRE EXTERIEUR
OPT. ..... OPTION
O.S. ..... SURDIMENSIONNE
PH ..... PHILLIPS
POS. ..... POSITIVE
RR ..... ARRIERE
S.C.C. ..... SPECIFIE CODE DE COULEUR
SCT ..... SECTION
S.D. ..... SPECIFIE DIMENSION
S.L. ..... SPECIFIE LOMGUEUR
SM ..... PETIT
S.P.S.T. ..... UNIPOLAIRE UNIDIRECTIONNEL
S.P.D.T. ..... UNIPOLAIRE A DEUX DIRECTION
S.Q. ..... SPECIFIE LA QUANTITE
SS ..... ACIER INOXIDABLE
STD ..... STANDARD
STO ..... STOVER
SW ..... ARTICULE
SWL FITT. ..... ADAPTATEUR ARTICULE
TPG ..... TARAUDAGE
TH ..... EPAISSEUR
TRANS. ..... TRANSMISSION
TXV ..... VALVE EXPANSION THERMIQUE
U.S. ..... SOUSDIMENSIONNE
W ..... AVEC
W/O ..... SANS
WIND. ..... FENETRE
ZP ..... PLAQUAGE ZINC

MANUEL
DE PIÈCES
ÉQUIVALENT DE MESURE

Fraction - Pouce (déc.) - Millimètre 25.4mm = 1 pouce 1mm = .03937 pouce

fraction	decimale	mm	fraction	decimale	mm
1/64	0.0156	0.397	33/64	0.5156	13.097
1/32	0.0313	0.794	17/32	0.5313	13.494
-	0.0394	1	35/64	0.5469	13.891
3/64	0.0469	1.191	-	0.5512	14
1/16	0.0625	1.588	9/16	0.5625	14.288
5/64	0.0781	1.984	37/64	0.5781	14.684
-	0.0787	2	-	0.5906	15
3/32	0.0938	2.381	19/32	0.5938	15.081
7/64	0.1093	2.778	39/64	0.6094	15.478
-	0.1181	3	5/8	0.6250	15.875
1/8	0.1250	3.175	-	0.6299	16
9/64	0.1406	3.572	41/64	0.6406	16.272
5/32	0.1563	3.969	21/32	0.6563	16.669
-	0.1575	4	-	0.6693	17
11/64	0.1719	4.366	43/64	0.6719	17.066
3/16	0.1875	4.762	11/16	0.6875	17.462
-	0.1969	5	45/64	0.7031	17.859
13/64	0.2031	5.159	-	0.7087	18
7/32	0.2188	5.556	23/32	0.7188	18.256
15/64	0.2344	5.953	47/64	0.7344	18.653
-	0.2362	6	-	0.7480	19
1/4	0.2500	6.350	3/4	0.7500	19.050
17/64	0.2656	6.747	49/64	0.7656	19.447
-	0.2756	7	25/32	0.7813	19.844
9/32	0.2813	7.144	-	0.7874	20
19/64	0.2969	7.541	51/64	0.7969	20.241
5/16	0.3125	7.938	13/16	0.8125	20.638
-	0.3150	8	-	0.8268	21
21/64	0.3281	8.334	53/64	0.8281	21.034
11/32	0.3438	8.731	27/32	0.8438	21.431
-	0.3543	9	55/64	0.8594	21.828
23/64	0.3594	9.128	-	0.8661	22
3/8	0.3750	9.525	7/8	0.8750	22.225
25/64	0.3906	9.922	57/64	0.8096	22.622
-	0.3937	10	-	0.9055	23
13/32	0.4063	10.319	29/32	0.9063	23.019
27/64	0.4219	10.716	59/64	0.9219	23.416
-	0.4331	11	15/16	0.9375	23.812
7/16	0.4375	11.112	-	0.9449	24
29/64	0.4531	11.509	61/64	0.9531	24.209
15/32	0.4688	11.906	31/32	0.9688	24.606
-	0.4724	12	-	0.9843	25
31/64	0.4844	12.303	63/64	09844	25.003
12	0.5000	12.700	1/1	1	25.400
-	0.5118	13	-	-	-

MANUEL DE PIÈCES

TABLE DES MATIÈRES

GENERAL	00
MOTEUR	01
EMBRAYAGE	02
CARBURANT	03
SYSTEME D’ECHAPPEMENT	04
SYSTEME DE REFROIDISSEMENT	05
ELECTRIQUE	06
TRANSMISSION	07
ARBRE D'ENTRAINEMENT	09
ESSIEU AVANT	10
ESSIEU ARRIERE	11
FREIN	12
ROUES, MOYEUS & PNEUS	13
DIRECTION	14
SUSPENSION	16
FINITION VEHICULE	18
CHAUFFAGE & CLIMATISATION	22
ACCESSOIRES	23

MANUEL
DE PIÈCES

Pour avoir plus d’information sur le livre des pièces de quincaillerie, commander le livre PA-1105 à votre centre de pièces.

Merci!

H3-41, H3-45 & V.I.P. 45
MANUEL DE PIÈCES

Information Générale

A. Numéro d'Identification du véhicule (V.I.N.)

Chaque fois que vous devez commander, vous devez vous référer au numéro d'identification du véhicule (VIN). Dans le but de comprendre la signification de la numérotation voir ci dessous:

2 P C **H** 3 3 4 **9** 5 **3** 1 0 1 **4417**

H = Modèle du Véhicule
9 = Longueur du Véhicule
3 = Année du Modèle
4417 = Numéro de Séquence

Modèle de véhicule
Ce manuel couvre les modèles de véhicules H3-41, H3-45 autocars et VIP carrosseries de maison motorisée.

H	H3-41 & H3-45 autocar
V	V.I.P. carrosserie de maison motorisée

Longueur du véhicule

1	41 pieds	**9**	45 pieds

Année du Modèle

Année	CODE	Année	CODE	Année	CODE
2003	3	2006	6		
2004	4	2007	7		
2005	5	2008	8		

Numéro de Séquence
Ce numéro représente la séquence du véhicule sur la ligne d'assemblage.

B. Effective

Ce manuel couvre l'information pour les véhicules H3-41, H3-45 et VIP pour les modèles dont le numéro de séquence est **3-4417 à 8-1043**.

Dans l'entête de chaque page vous pouvez référer l'effectivité de celle ci « **Du** » et « **Au** », Vous pouvez retrouver la même information dans la description de la pièce ces informations indiquent l'effectivité de la pièce soit à partir du véhicule « **Du** » et se termine au véhicule « **Au** »

6 ELECTRICAL
12 BRAKE
16 SUSPENSION
23 ACCESSORIES

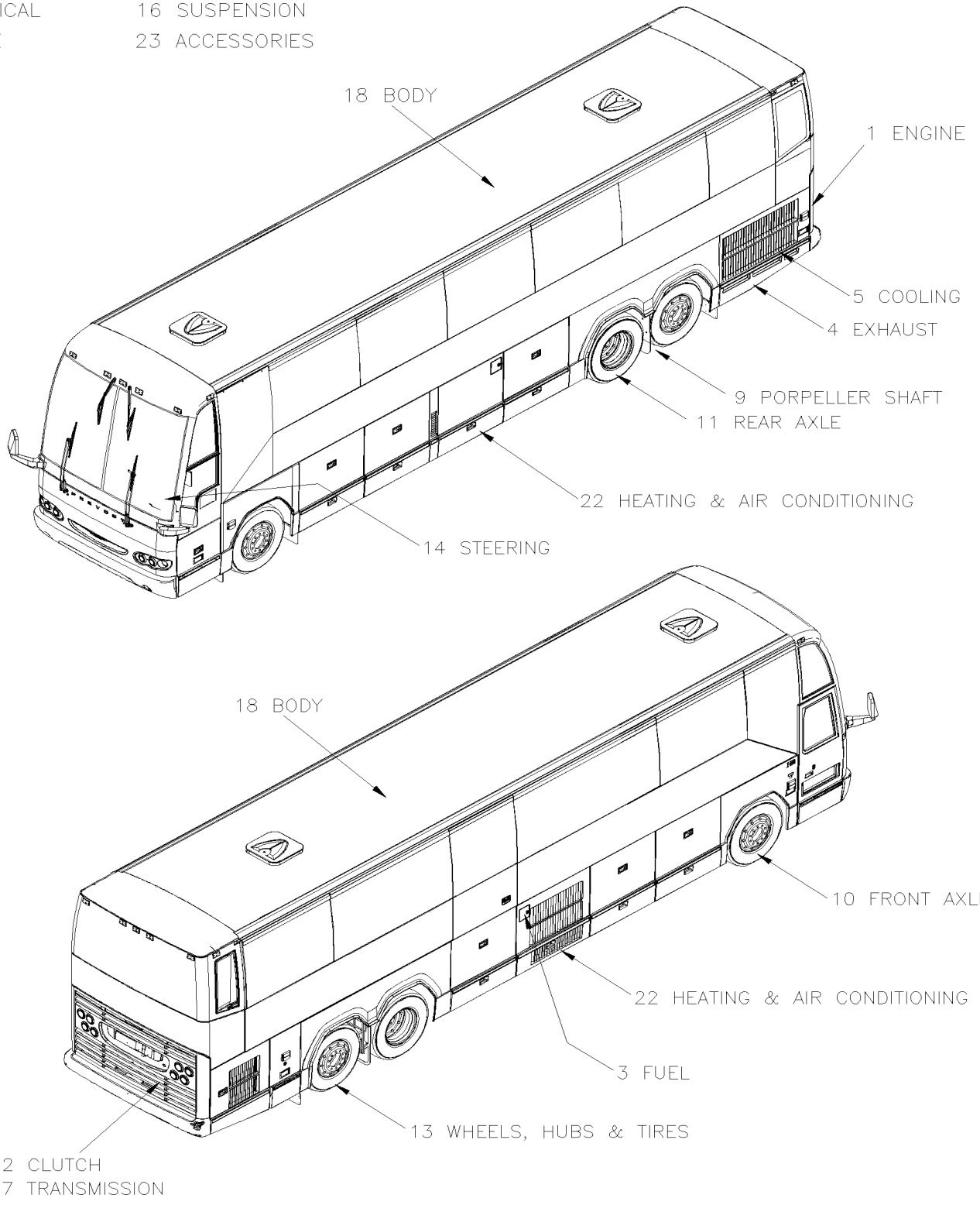

6 ELECTRICAL
12 BRAKE
16 SUSPENSION
23 ACCESSORIES

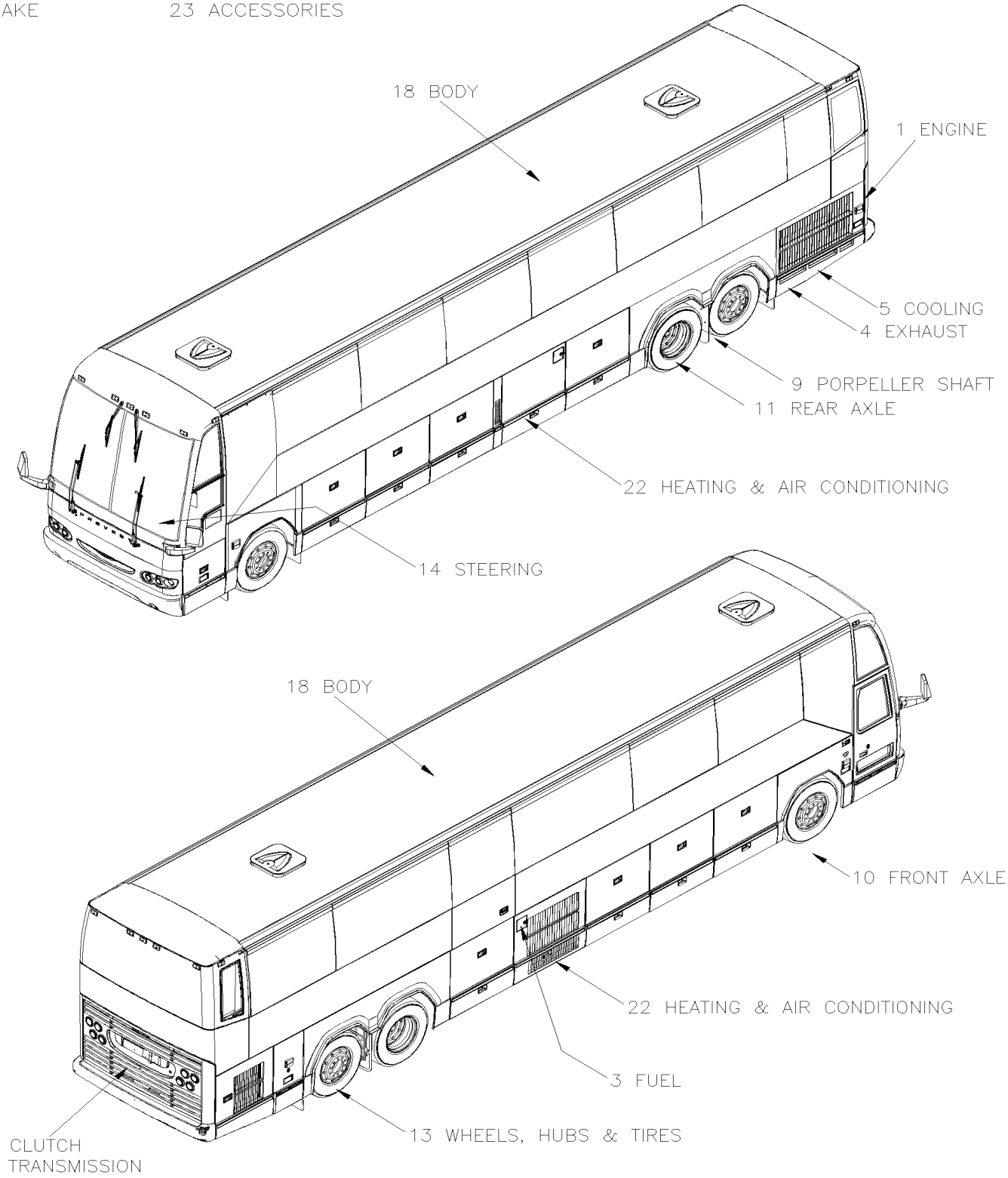

6 ELECTRICAL
12 BRAKE
16 SUSPENSION
23 ACCESSORIES

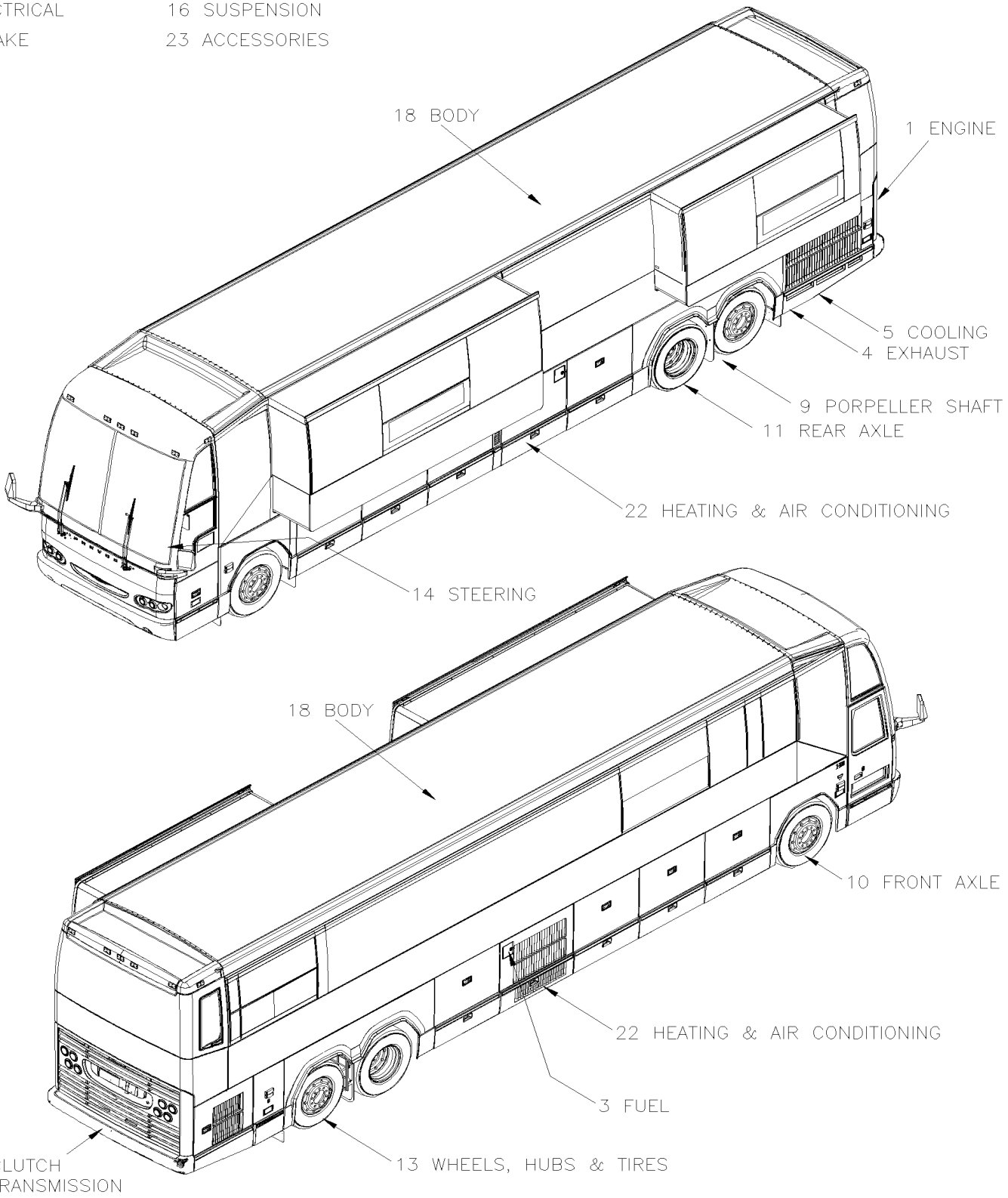

PREVOST

MANUEL DE PIÈCES

		Date:07-2024	PAGE:_H3-2003 @ 2006

H3-41, H3-45 & VIP-45 / 2003 - 2006 VIN De 3-4417 @ 8-1043

Numéro d'article	Pièces	Description	H3 41	H3 45	VIP 45	NOTES
		POUR LES VEHICULES DE 7-0671 @ 8-1044 7-0671				
		VERIFIER SI VOUS AVEZ				
		UN SYSTEME DE FILTRE A PARTICULE				
		SI NON C'EST LE BON LIVRE				
		SI OUI VOIR LIVRE H3 2007 A AUJOUR D'HUI (PA-1231)				
1	**HF-01**	**MOTEUR**				
2	**HF-02**	**EMBRAYAGE**				
3	**HF-03**	**CARBURANT**				
4	**HF-04**	**SYSTEME D'ECHAPPEMENT**				
5	**HF-05**	**SYSTEME DE REFROIDISSEMENT**				
6	**HF-06**	**ELECTRIQUE**				
7	**HF-07**	**TRANSMISSION**				
9	**HF-09**	**ARBRE D'ENTRAINEMENT**				
10	**HF-10**	**ESSIEU AVANT**				
11	**HF-11**	**ESSIEU ARRIERE**				
12	**HF-12**	**FREIN**				
13	**HF-13**	**ROUES, MOYEUS & PNEUS**				
14	**HF-14**	**DIRECTION**				
16	**HF-16**	**SUSPENSION**				
18	**HF-18**	**FINITION VEHICULE**				
22	**HF-22**	**CHAUFFAGE & CLIMATISATION**				
23	**HF-23**	**ACCESSOIRES**				
30	**HF-SEATSET-00**	**ENSEMBLE DE SIEGE PASSAGER**				
40	**HF-DRIVER-00**	**SIEGE CHAUFFEUR**				

		Date:07-2024	HF-01
MOTEUR			

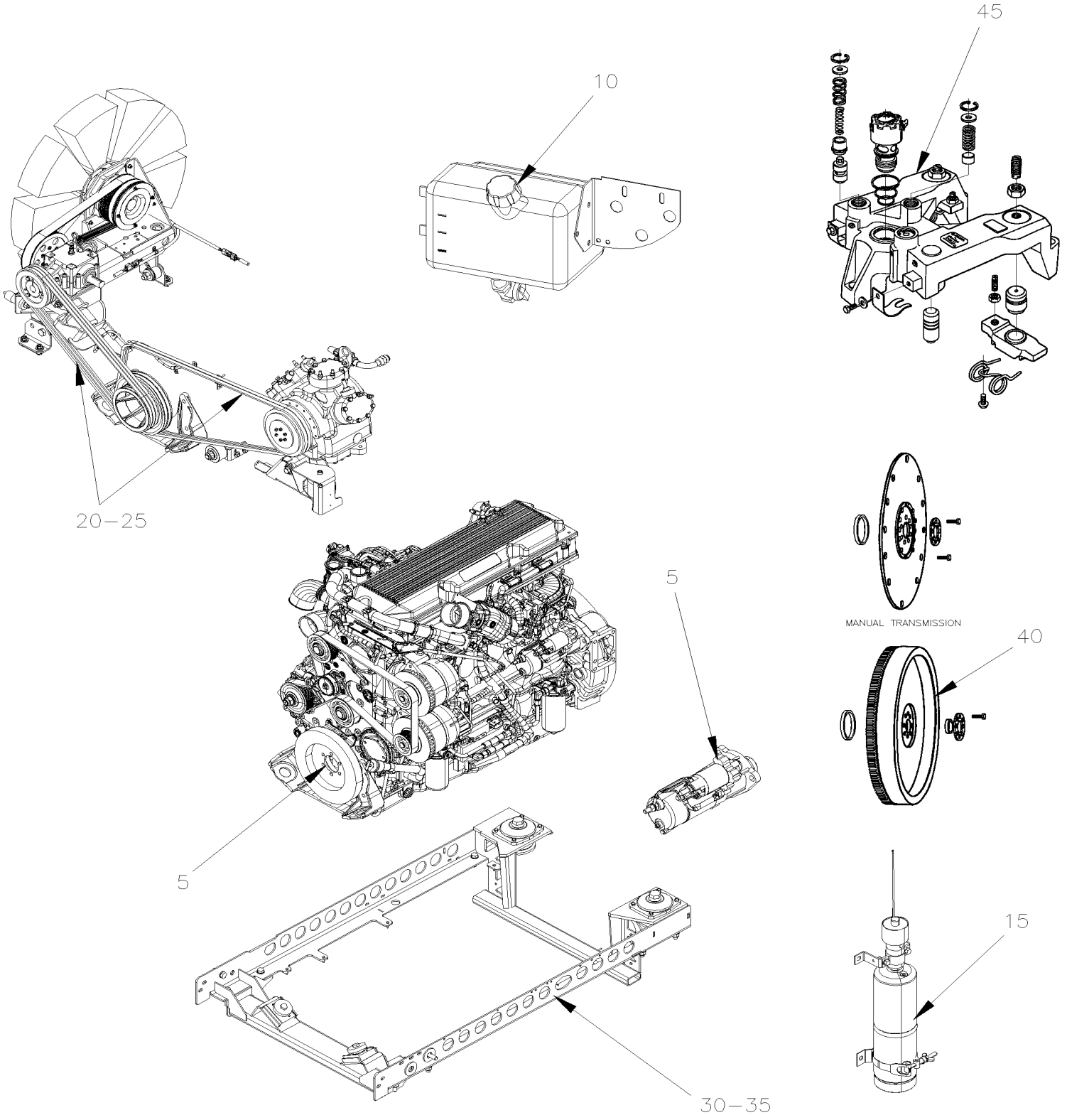

PREVOST

MANUEL DE PIÈCES

		Date:07-2024	HF-01

MOTEUR

Numéro d'article	Pièces	Description	H3411	H3455	VIP455	NOTES
5	HF-0100-00	INSTALLATION HARNAIS MOTEUR De 3-4417 À 8-1043				
10	HF-0105-00	RESERVOIR HUILE MOTEUR - PLASTIQUE De 3-4417 À 8-1043				
13	HF-0115-00	INSTALLATION BOYAU VPODS De 4-4758 À 8-1043				
15	HF-0116-00	INSTALATION AIDE AU DEMARAGE De 3-4417 À 8-1043				
20	HF-0120-00	POULIE D'ENTRAINEMENT & COURROIES - 2 "BOSCH" De 3-4417 À 8-1043				
20	HF-0120-50	POULIE D'ENTRAINEMENT & COURROIES - V.I.P. De 3-4417 À 8-1043				
25	HF-0125-00	TENDEUR DE COURROIE - AVEC DETROIT S-60 De 3-4417 À 3-4757				
25	HF-0125-01	TENDEUR DE COURROIE - AVEC DETROIT S-60 De 4-4758 À 8-1043				
30	HF-0150-00	BERCEAU MOTEUR - AVEC DETROIT S-60 De 3-4417 À 4-4857				
30	HF-0150-01	BERCEAU MOTEUR - AVEC DETROIT S-60 De 4-4858 À 8-1043				
35	HF-0155-10	GARDE & DEFLECTEUR TRANSMISSION MOTEUR De 3-4417 À 8-1043				
40	HF-0160-00	VOLANT D'INERTIE De 3-4417 À 8-1043				
45	HF-0165-00	FREIN MOTEUR JACOB - AVEC DETROIT S-60 De 3-4417 À 8-1043				

De 3-4417 À 8-1043		Date:07-2024	PAGE:HF-0100-00
INSTALLATION HARNAIS MOTEUR			

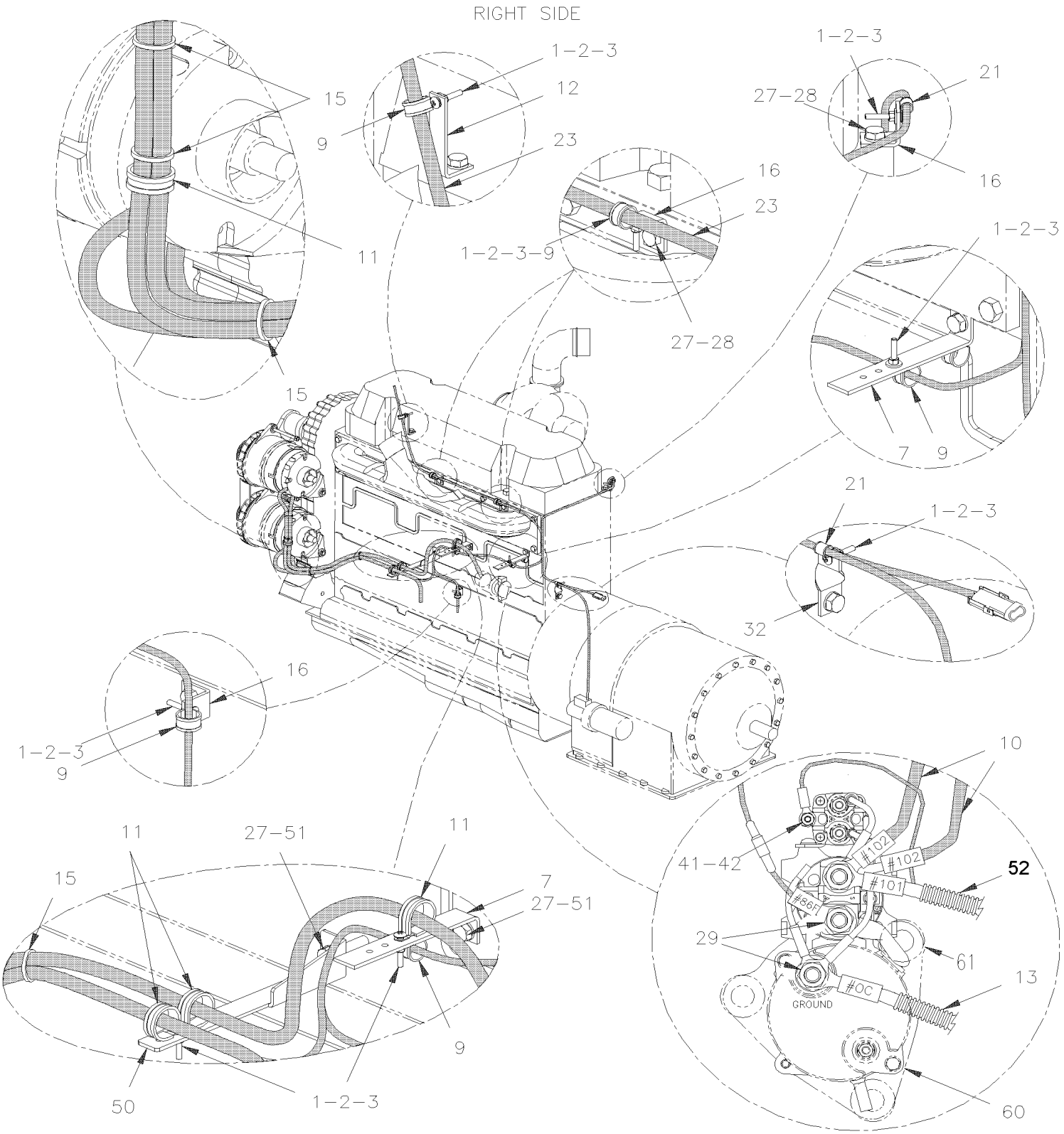

De 3-4417 À 8-1043		Date:07-2024	PAGE:HF-0100-00
INSTALLATION HARNAIS MOTEUR			

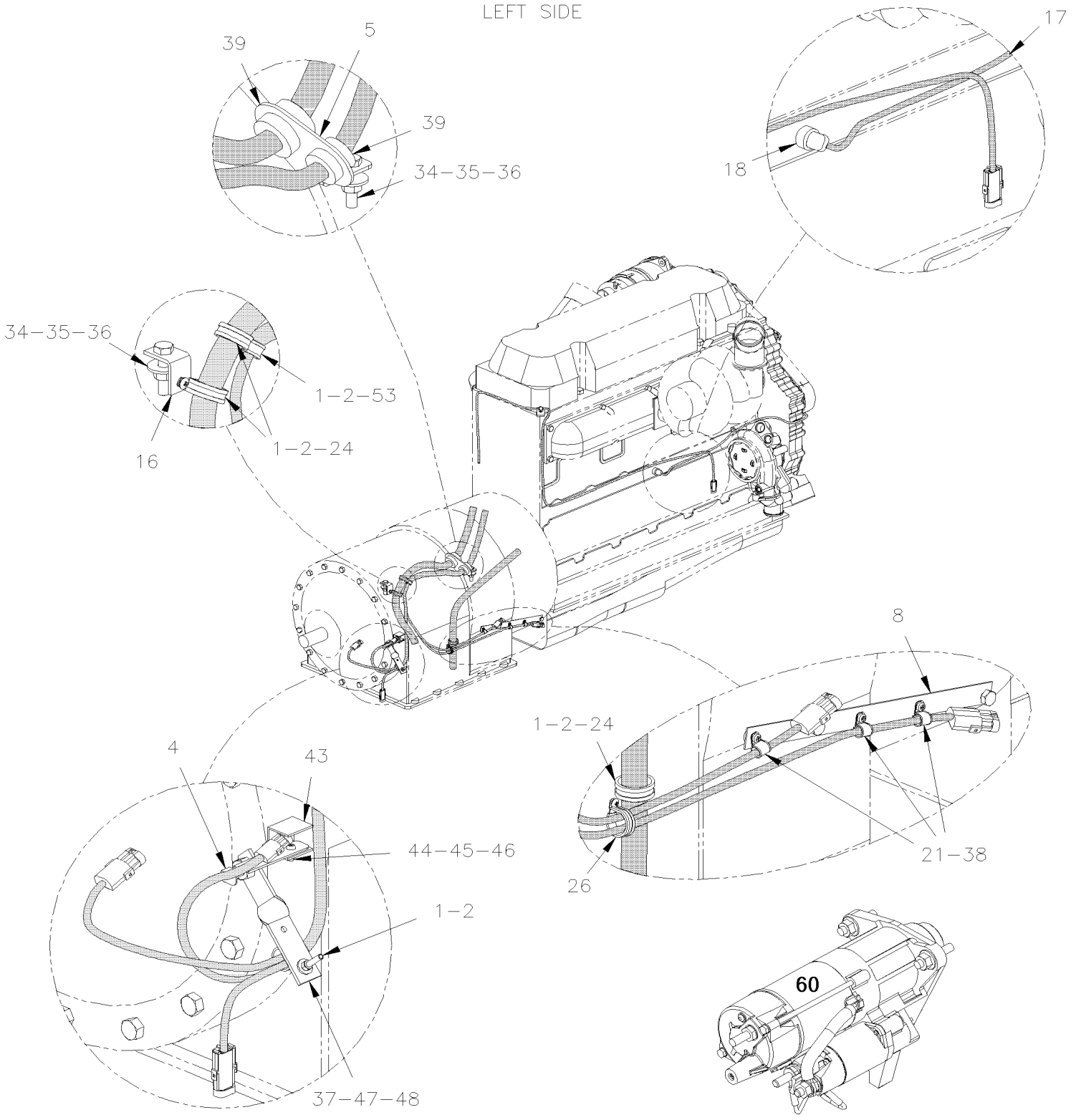

De 3-4417 À 8-1043		Date:07-2024	PAGE:HF-0100-00

INSTALLATION HARNAIS MOTEUR

Numéro d'article	Pièces	Description	H3411	H3455	VIP45	NOTES
1	500574	VIS MECANIQUE TETE GOUTTE PHILLIPS #10-24x1 1/4 SS	AR	AR	AR	
2	500786	ECROU HEX #10-24 Z050	AR	AR	AR	
3	500440	RONDELLE PLATE .250x.562x.065 Z050	AR	AR	AR	
4	504637	ATTACHE CABLE / 3/16" x 13"	AR	AR	AR	
5	071035	ATTACHE DE CABLAGE / WTEC III À 5-0559	1	1	1	
5	071403	ATTACHE, CABLAGE DE TRANSMISSION / GEN IV De 5-0560	1	1	1	
6	Call order desk	SUPPORT CABLAGE MOTEUR (LONG)	1	1	1	P
7	010667	SUPPORT	2	2	2	
8	071029	SUPPORT CABLE / BANDE 298MM	1	1	1	
9	952631	COLLET DE RETENUE / 3/4" I.D.	6	6	6	
10	Call order desk	CABLE ASS AVEC/ALTERNATEUR # 102-2/0	2	2	2	P
11	952637	COLLET DE RETENUE / 1"1/16 I.D.	3	3	3	
12	070368	SUPPORT	1	1	1	
13	062214	CABLAGE ASS # 0C	1	1	1	
NS	062212	CABLAGE ASS # 0B	1	1	1	
15	504016	ATTACHE CABLE / 5/16" X 14"1/2	1	1	1	
16	061025	SUPPORT	1	1	1	
17	063295	CABLAGE ASS / CHAUFFE MOTEUR 110V SECTION MOTEUR	1	1	1	
18	560410	CHAUFFE-MOTEUR	1	1	1	
19	5002254	RONDELLE PLATE .500X.750X.062, SS302	AR	AR	AR	
20	684013	PROT. CAOUTCH. COLOR GUARD 14.5oz	AR	AR	AR	
21	952625	COLLET DE RETENUE / 3/8" I.D.	2	2	2	
22	065027	CABLE GROUND ALT BOSCH	2	2	2	
NS	065729	CABLE GROUND ALT DELCO De 3-4460	2	2	2	
22	065685	CABLE ASS / ECU & "DELCO" 50DN			1	
23	065224	CABLAGE ASS / ACCESSSOIRES COMPARTIMENT MOTEUR À 3-4757	1	1	1	
23	065606	CABLAGE ASS / ACCESSSOIRES COMPARTIMENT MOTEUR De 4-4758 À 4-4831	1	1	1	
23	066007	CABLAGE ASS / ACCESSSOIRES COMPARTIMENT MOTEUR De 4-4832 À 4-4867	1	1	1	
23	065980	CABLAGE ASS / ACCESSSOIRES COMPARTIMENT MOTEUR De 4-4868 À 4-4963	1	1	1	
23	066201	CABLAGE ASS / ACCESSSOIRES COMPARTIMENT MOTEUR De 4-4964	1	1	1	
23	065603	CABLAGE ASS / ACCESSSOIRES COMPARTIMENT MOTEUR			1	A
24	952635	COLLET DE RETENUE / 1" I.D.	3	3	3	
25	500257	RONDELLE FREIN FENDUE 10.2x18.1x2.2 Z050	AR	AR	AR	
26	060025	COLLET DE RETENUE / 5/8" I.D / W/HOLE 13/32"	1	1	1	
. NS	952629	. COLLET DE RETENUE / 5/8" I.D.	1	1	1	
26	952629	COLLET DE RETENUE / 5/8" I.D.	2	2	2	
27	502559	VIS A TETE HEXAGONAL M10-1.5x25 G8.8 Z050	AR	AR	AR	
28	500441	RONDELLE PLATE .312x.734x.065 Z050	AR	AR	AR	
29	500482	RONDELLE FREIN FENDUE .506x.873x.125 Z050	AR	AR	AR	
30	500857	RONDELLE FREIN A DENT INTERIEUR .512x.900x.045 Z050	AR	AR	AR	
31	500850	VIS A TETE HEXAGONAL M12-1.75X25 G8.8 Z050	AR	AR	AR	
32	061027	SUPP HOSE COMP CHR JAUNE	1	1	1	

De 3-4417 À 8-1043		Date:07-2024	PAGE:HF-0100-00

INSTALLATION HARNAIS MOTEUR

Numéro d'article	Pièces	Description	H3441	H3445	VIP45	NOTES
33	500860	ECROU HEX M12-1.75 Z050	AR	AR	AR	
34	502549	VIS A TETE HEXAGONAL M10-1.5x35 G8.8 Z050	AR	AR	AR	
35	500680	ECROU HEX STOVER M10-1.5 Z050	AR	AR	AR	
36	502644	RONDELLE PLATE 10.5x30.0x2.5 Z050	AR	AR	AR	
37	061129	SUPPORT	1	1	1	
38	5001036	VIS MECANIQUE TETE CYLINDRIQUE PHILLIPS M4-0.7x10 Z050	AR	AR	AR	
39	065330	CABLAGE ASS / TRANS & INTERUPPTEUR DE VITESSE / AVEC RALENTISSEUR À 3-4574	1	1	1	R
39	065750	CABLAGE ASS / TRANS & INTERUPPTEUR DE VITESSE / AVEC RALENTISSEUR De 3-4575 À 5-0107	1	1	1	R
39	066208	HARNAIS / CAPTEUR WTEC AVEC RALENTISSEUR / MUX De 5-0108	1	1	1	R
39	065331	CABLAGE ASS / TRANS & INTERUPPTEUR DE VITESSE / SANS RALENTISSEUR À 3-4574	1	1	1	O
39	065751	CABLAGE ASS / TRANS & INTERUPPTEUR DE VITESSE / SANS RALENTISSEUR De 3-4575 À 5-0107	1	1	1	O
39	066209	HARNAIS / CAPTEUR WTEC SANS RALENTISSEUR / MUX De 5-0108	1	1	1	O
40	064942	CABLAGE ASS / AVEC 2 "BOSCH" 140 AMPS À 4-4963	1	1	1	
41	502561	ECROU HEX M5-0.8 Z050	AR	AR	AR	
42	504601	COLLET DE RETENUE / 5/16" I.D. x .375 HOLE	1	1	1	R
43	065398	SUPPORT RETARDER TEMP SENSOR	1	1	1	R
44	500344	VIS MECANIQUE TETE RONDE PHILLIPS M4-0.7x12 Z050	AR	AR	AR	R
45	502524	ECROU HEX M4-0.7 Z050	AR	AR	AR	R
46	502636	RONDELLE FREIN FENDUE 4.1x7.6x0.9 Z050	AR	AR	AR	R
47	071097	PROTECTEUR DE CABLAGE A/RET. 102MM X 90MM	1	1	1	R
48	071096	PROTECTEUR DE CABLAGE S/RET 61MM X 73MM À 7-0936	1	1	1	O
49	071440	PROTECTEUR DE CABLAGE 80MM HIGH De 7-0936	1	1	1	O
50	065697	SUPPORT CABLAGE MOTEUR (LONG) À 3-4757	1	1	1	
50	382033	PROTECTEUR ECM De 4-4758	1	1	1	
50	952627	COLLET DE RETENUE / 1/2" I.D.	3	3	3	
50	**HF-0155-10**	**GARDE & DEFLECTEUR TRANSMISSION MOTEUR**				
51	500257	RONDELLE FREIN FENDUE 10.2x18.1x2.2 Z050 À 3-4757	AR	AR	AR	
51	502862	VIS A TETE HEXAGONAL M8-1.25x20 G8.8 N500 De 4-4758	AR	AR	AR	
NS	500381	RONDELLE PLATE 8.4x25.0x2.0 N500 De 4-4758	AR	AR	AR	
52	065231	CABLAGE ASS SW24V AU DEMARREUR À 3-4437	1	1	1	
52	065915	CABLAGE ASS SW24V AU DEMARREUR De 3-4438 À 5-0167	1	1	1	
52	066299	CABLAGE ASS SW24V AU DEMARREUR De 5-0168	1	1	1	
60	510485	DEMARREUR / 24V 42MT "DELCO" À 3-4716	1	1	1	F
60	510004	DEMARREUR / AVEC RELAIS De 3-4717	1	1	1	
. NS	510011	. KIT, H.D.STARTER MAG SWITCH De 3-4717	1	1	1	
. NS	510015	. ENSEMBLE BOBINE De 3-4717	1	1	1	
61	5001668	VIS "COUNTR-BOR" TETE 12 POINT 5/8-11x2 1/4	3	3	3	
NS	502884	RONDELLE FREIN FENDUE 16.2x27.4x3.5 N500	3	3	3	
NS	012260	KIT 1ERE INSTALL. AVEC DEMARR. MELCO À 3-4716	1	1	1	
. NS	IS-02053C	. SEE INSTRUCTION SHEET À 3-4716	1	1	1	

De 3-4417 À 8-1043		Date:07-2024	PAGE:HF-0100-00

INSTALLATION HARNAIS MOTEUR

Numéro d'article	Pièces	Description	H3411	H3455	VIP45	NOTES
		A) AVEC PETIT A/C				
		F) POUR AMILIORATION DE PRODUIT, DEMANDER ENSEMBLE #012260 & VOIR FEUILLE D'INSTRUCTION				
		O) SANS RALENTISSEUR				
		R) AVEC RALENTISSEUR				
		P) CONTACTER LE BUREAU DE PRISE DE COMMANDE				

De 3-4417 À 8-1043		Date:07-2024	PAGE:HF-0105-00
RESERVOIR HUILE MOTEUR - PLASTIQUE			

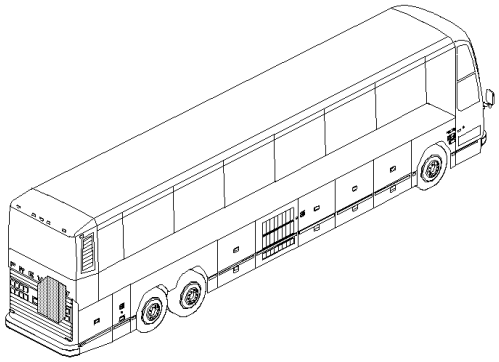

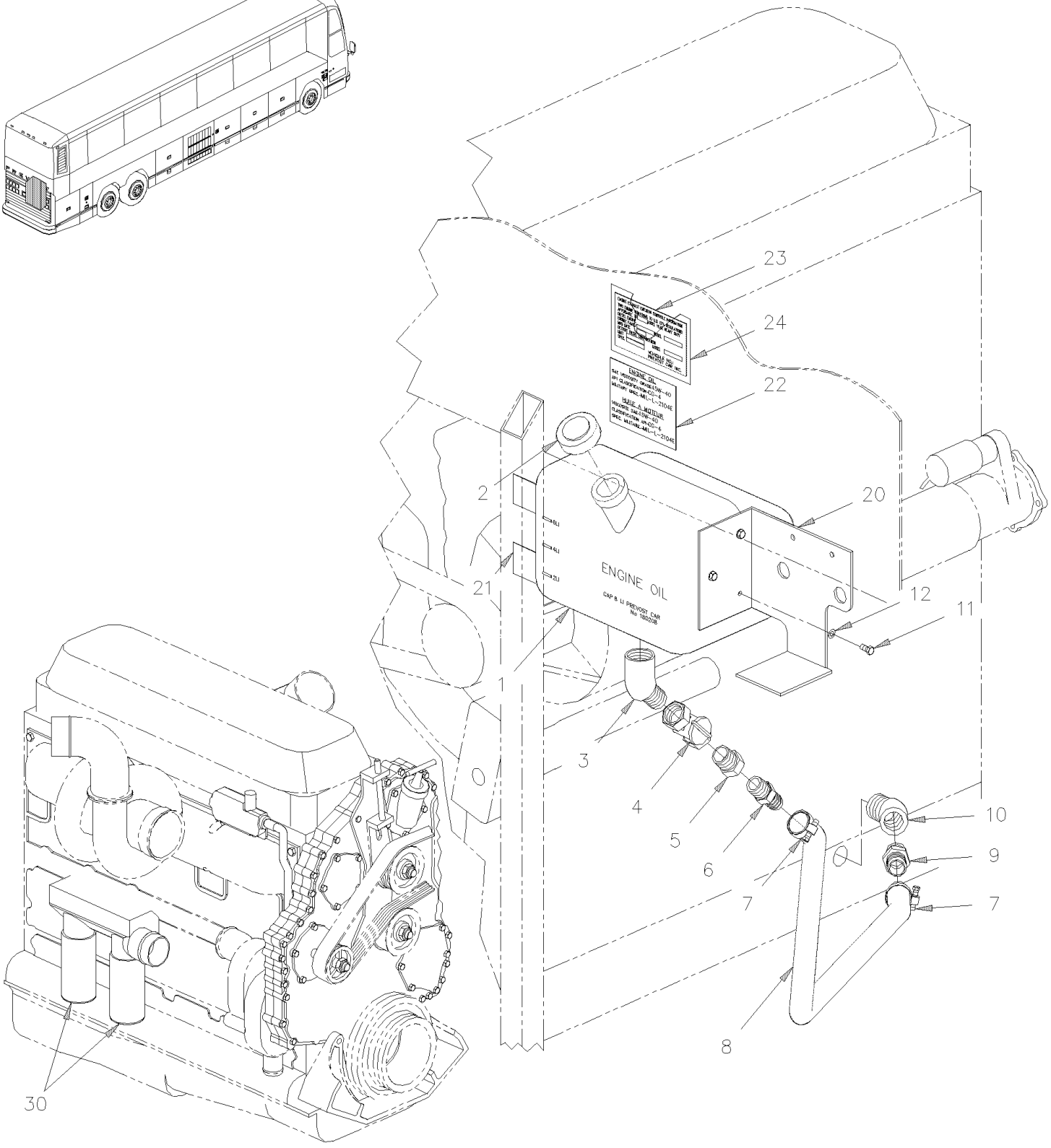

De 3-4417 À 8-1043		Date:07-2024	PAGE:HF-0105-00

RESERVOIR HUILE MOTEUR - PLASTIQUE

Numéro d'article	Pièces	Description	H3411	H3455	VIP455	NOTES
1	180208	RESERVOIR A L'HUILE PLASTIC	1	1		
2	683477	COUVERCLE	1	1		
3	5011051	COUDE MALE-FEMELLE 45º / TYPE TUYAU / 3/4NPT-Mx3/4NPT-F BR	1	1		
4	5011045	VALVE 3/4PFx3/4PF	1	1		
5	501462	REDUCTION MALE-FEMELLE / TYPE TUYAU / 3/4NTP-Mx1/2NPT-F BR	1	1		
6	507605	CONNECTEUR MALE / TYPE "HOSE BARB" / #12x1/2NPT-M BR	1	1		
7	504020	BRIDE DE SERRAGE / 9/16"-1"1/4 SS / HS-12	2	2		
8	180197	BOYAU #16 1270MM	1	1		
8	503547	. BOYAU / CAOUTCHOUC / #12 / S.L.	AR	AR		
9	501462	REDUCTION MALE-FEMELLE / TYPE TUYAU / 3/4NTP-Mx1/2NPT-F BR	1	1		
NS	507605	CONNECTEUR MALE / TYPE "HOSE BARB" / #12x1/2NPT-M BR	1	1		
10	5011051	COUDE MALE-FEMELLE 45º / TYPE TUYAU / 3/4NPT-Mx3/4NPT-F BR	1	1		
10	501528	COUDE MALE-FEMELLE 45º / TYPE TUYAU / 1/2NPT-Mx1/2NPT-F BR	1	1		
11	502531	VIS A TETE HEXAGONAL M6-1.0x16 G8.8 Z050	6	6		
12	500411	RONDELLE PLATE .260x.697x.050 SS	1	1		
12	502564	RONDELLE FREIN FENDUE 6.1x11.8x1.6 Z050	6	6		
20	**HF-1894-00**	**STRUCTURE ARRIERE**				
21	**HF-1894-00**	**STRUCTURE ARRIERE**				
22	403536	DECALQUE HUILE MOTEUR / ENGLISH & FRANCAIS À 3-4757	1	1	1	
22	012182	DECALQUE HUILE MOTEUR RECOMMENDER / ENGLISH & FRANCAIS De 4-4758	1	1	1	
22	012261	DECALQUE HUILE MOTEUR RECOMMENDER / ENGLISH & SPANISH De 4-4758	1	1	1	
23	011166	DECALQUE	1	1	1	
24	681277	RUBAN DE PROTECTION 4"	AR	AR	AR	
30	510458	FILTRE A L'HUILE "DETROIT DIESEL" / W/SERIES 60	2	2	2	

De 4-4758 À 8-1043		Date:07-2024	PAGE:HF-0115-00
INSTALLATION BOYAU VPODS			

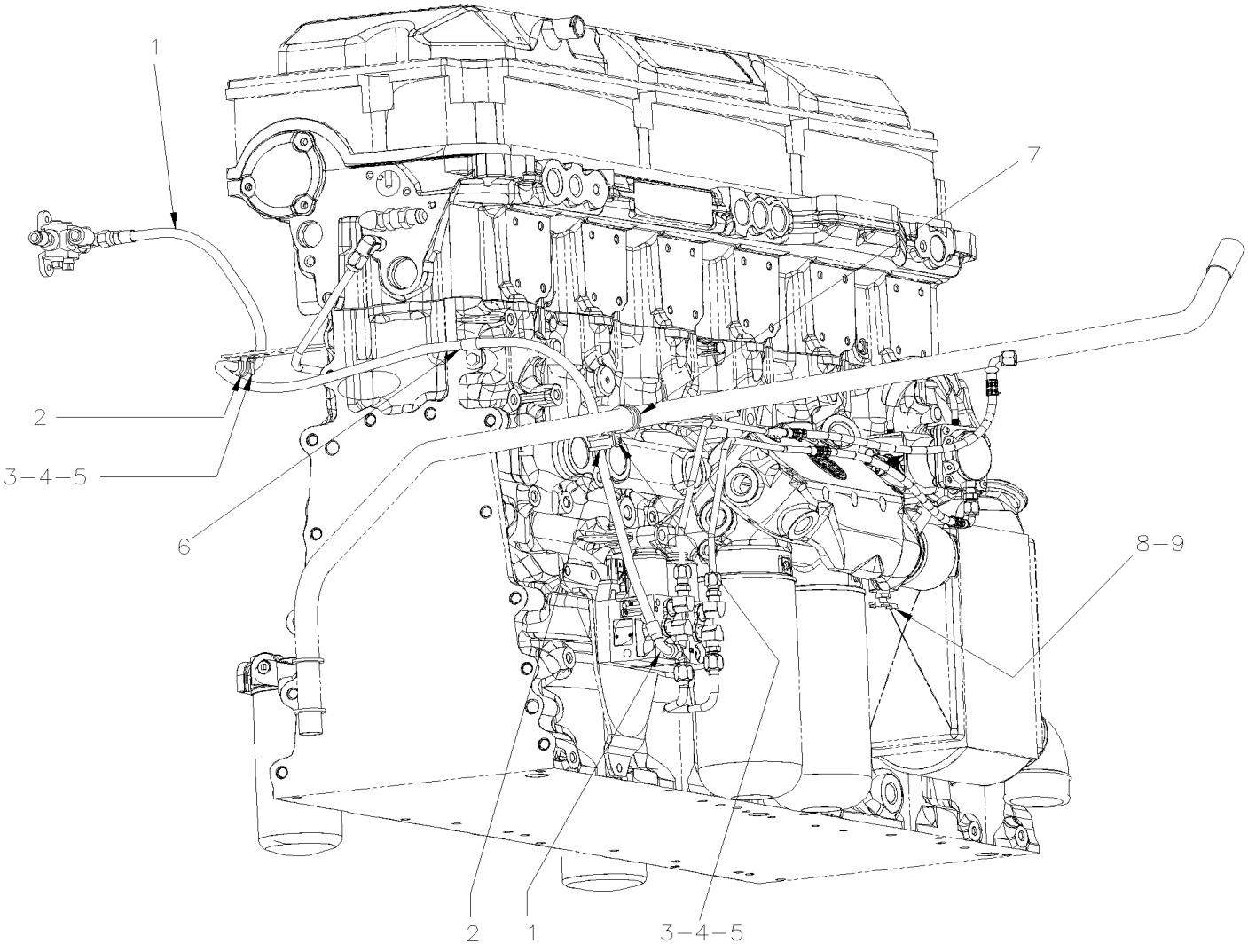

De 4-4758 À 8-1043		Date:07-2024	PAGE:HF-0115-00

INSTALLATION BOYAU VPODS

Numéro d'article	Pièces	Description	H3411	H3455	VIP455	NOTES
1	012183	BOYAU ASS TEFLON #6 1525MM	1	1	1	
2	952627	COLLET DE RETENUE / 1/2" I.D.	2	2	2	
3	502677	VIS MECANIQUE TETE RONDE PHILLIPS M4-0.7x25 SS	2	2	2	
4	500539	ECROU HEX BAGUE DE NYLON M4-0.7 N500	2	2	2	
5	500855	RONDELLE PLATE .188x.438x.049 N500	2	2	2	
6	952633	COLLET DE RETENUE / 7/8" I.D.	1	1	1	
7	504601	COLLET DE RETENUE / 5/16" I.D. x .375 HOLE	1	1	1	
8	501129	ROBINET DE VIDANGE 1/4 NPT	1	1	1	
9	680098	SCELLANT POUR FILET LOCTITE #567 / WHITE / 250ml	AR	AR	AR	

De 3-4417 À 8-1043		Date:07-2024	PAGE:HF-0116-00
INSTALLATION AIDE AU DEMARAGE			

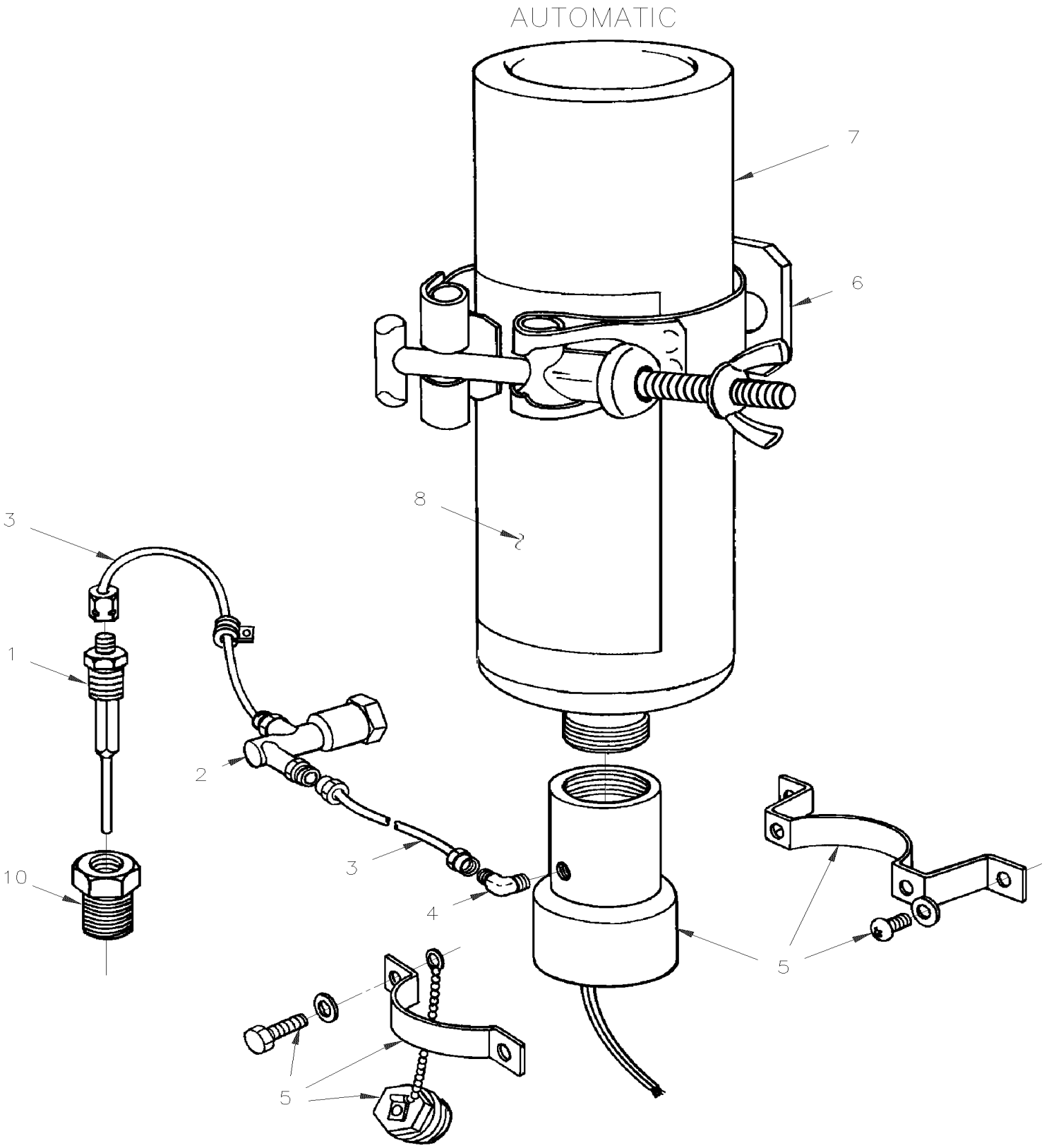

De 3-4417 À 8-1043		Date:07-2024	PAGE:HF-0116-00

INSTALATION AIDE AU DEMARAGE

Numéro d'article	Pièces	Description	H3411	H3455	VIP455	NOTES
2	510169	SOUPAPE ETHER INJECTION	1	1	1	
3	503536	TUBE, NYLON 1/8 O.D. / NOIR S.L.	AR	AR	AR	
4	510171	COUDE 90°	1	1	1	
5	011338	SOUPAPE ASS.	1	1	1	
5	510167	. SOUPAPE, 12V	1	1	1	
6	510166	CLAMP CYLINDER	1	1	1	
6	502790	VIS A TETE HEXAGONAL M8-1.25x20 G8.8 Z050	4	4	4	
6	502507	RONDELLE FREIN FENDUE 8.1x14.8x2.0 Z050	4	4	4	
6	502543	ECROU HEX M8-1.25 Z050	4	4	4	
7	510173	CYLINDRE	1	1	1	
8	510172	DECALQUE	1	1	1	
NS	500165	VIS A TETE HEXAGONAL 1/4-20x1 G5 Z050	2	2	2	A
10	501534	REDUCTION MALE-FEMELLE / TYPE TUYAU / 1/2NPT-Mx3/8NPT-F BR	1	1	1	
NS	562698	INTERRUPTEUR / OFF-M/ON / D.P.S.T. / W/GREEN LED	1	1	1	
NS	562734	BOUTON ETHER NGR534441	1	1	1	
NS	011437	SUPPORT CHR.JAUNE	2	2	2	
		A) BRIDE DE CYLINDRE				

De 3-4417 À 8-1043		Date:07-2024	PAGE:HF-0120-00
POULIE D'ENTRAINEMENT & COURROIES - 2 "BOSCH"			

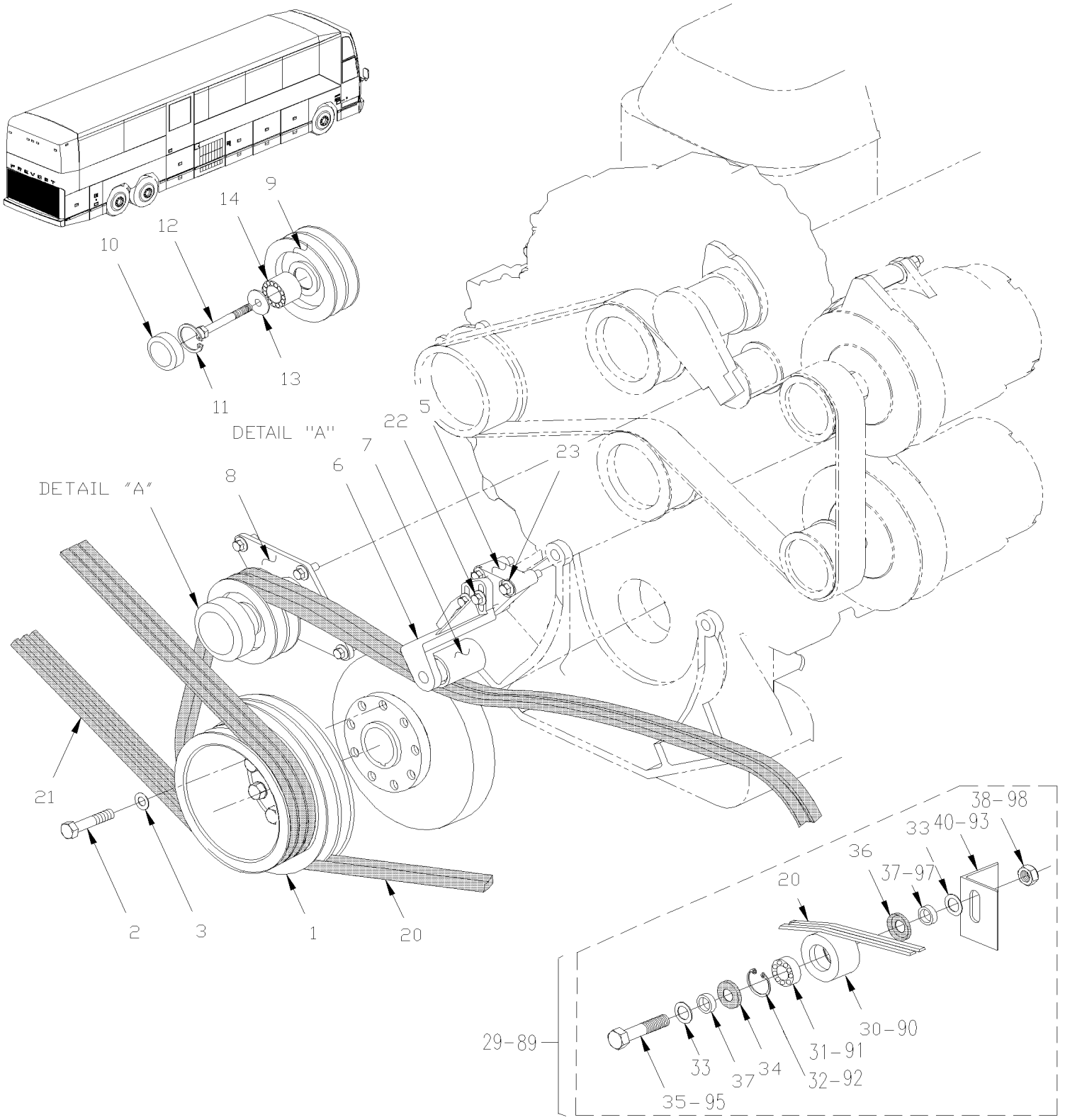

De 3-4417 À 8-1043		Date:07-2024	PAGE:HF-0120-00

POULIE D'ENTRAINEMENT & COURROIES - 2 "BOSCH"

Numéro d'article	Pièces	Description	H3411	H3455	VIP45	NOTES
1	011584	POULIE MOTEUR / BOLTED ON HUB À 3-4757	1	1		
1	019206	POULIE MOTEUR De 4-4758 À 4-4952	1	1		
1	012266	POULIE MOTEUR De 4-4952	1	1		
2	N.S.P.	BOULON 9/16-18 X 2 1/2" / (8929222)	9	9		2
3	N.S.P.	RONDELLE SPECIAL 9/16" / (5133981)	9	9		2
5	Call order desk	ADAPTATEUR, AMORTISSEUR ASS. À 3-4757	1	1		P
5	Call order desk	ADAPTATEUR, AMORTISSEUR ASS. De 4-4758 À 4-4952	1	1		P
5	012265	ADAPTATEUR, AMORTISSEUR ASS. De 4-4953 À 7-0945	1	1		
5	012455	ADAPTATEUR, AMORTISSEUR ASS. De 7-0946	1	1		
6	012063	AMORTISSEUR A COURROIE ASS. À 4-4952	1	1		
6	012268	AMORTISSEUR A COURROIE ASS. De 4-4953 À 7-0945	1	1		
6	012467	AMORTISSEUR A COURROIE ASS. De 7-0946	1	1		
6	N.P.N.	. SUPPORT À 7-0945	1	1		4
6	012453	. SUPPORT De 7-0946	1	1		
7	N.P.N.	. ROULEAU À 7-0945	1	1		4
7	012456	. ROULEAU 48MM O.D. x 64MM De 7-0946	1	1		
7	N.P.N.	. ROULEMENT À 7-0945	1	1		4
7	012458	. ARBRE DE POMPE A EAU De 7-0946	1	1		
NS	5006768	. VIS FAUSSE TETE RONDE #14x5/8 Z050	1	1		
8	012058	POULIE LIBRE ASS. À 3-4757	1	1		
8	012269	POULIE LIBRE ASS. De 4-4758 À 7-0945	1	1		
8	Call order desk	POULIE LIBRE ASS. De 7-0946	1	1		P
9	N.P.N.	. POULIE À 7-0945	1	1		4
9	012459	. POULIE 116MM O.D. x 53.5MM De 7-0946	1	1		
10	510798	. CAPUCHON PROTECTEUR	1	1		
11	N.P.N.	. BAGUE À 7-0945	1	1		4
11	504040	. ANNEAU DE RETENUE 2.440 x 1.860 x 0.078 STL BLK De 7-0946	1	1		
12	5001308	. VIS TETE HEX EPAULEMENT M10-1.5x40 G10.9 N500 À 7-0945	1	1		
12	500829	. VIS A TETE HEXAGONAL M10-1.5x40 G8.8 De 7-0946	1	1		
13	012062	. RONDELLE PLATE 10.2 x38.1x5 ST	1	1		
14	510618	. ROULEMENT A BILLES / DOUBLE RANGÉE 30MM x 62MM x 27 W	1	1		
NS	507371	. JOINT D'ETANCHEITE De 7-0946	1	1		
20	506681	COURROIE EN "V" / BX-100 9013-2100	2	2		
20	Call order desk	COURROIE EN "V" / BX100 / ENS. DE 2 9212-0404	1	1		P
21	506748	COURROIE EN "V" / AX-72 9012-2072 À 3-4757	3	3		
21	502918	COURROIE EN "V" / 3/BX-74 3/BX-74 De 4-4758 À 7-0775	1	1		
21	5060090	COURROIE EN "V" / BX-74 / ENS. DE 3 De 7-0776	1	1		
22	955297	VIS A TETE HEXAGONAL M8-1.25x25 G8.8 ZG603	1	1		
23	975102	VIS TETE HEX EPAULEMENT M10-1.5x60 G10.9 PHC	1	1		
29	453709	POULIE ASS. AVEC SUPPORT À 4-4849	1	1		
29	454186	POULIE ASS. AVEC SUPPORT / SERIES "H" De 4-4850	1	1		
30	052208	. POULIE ASS AVEC ROULEMENT & JOINT / 43MM x 78MM	1	1		

De 3-4417 À 8-1043		Date:07-2024	PAGE:HF-0120-00

POULIE D'ENTRAINEMENT & COURROIES - 2 "BOSCH"

Numéro d'article	Pièces	Description	H3411	H3455	VIP455	NOTES
30	052207	. . POULIE TENSIONNEUR DE COURROIE BELT TENSIONER / 43MM x 78MM O.D. À 4-4952	1	1		
30	052594	. . POULIE TENSIONNEUR DE COURROIE BELT TENSIONER / 43MM x 78MM O.D. De 4-4953	1	1		
31	507340	. . ROULEMENT A BILLES 20 ID x 52 OD x 22.2 W	1	1		
32	504095	. . ANNEAU DE RETENUE 2.00 x 2.12 x .062	1	1		
33	5001205	. . RONDELLE PLATE .875x1.375x.047	1	1		
34	507361	. . JOINT D'ETANCHEITE	1	1		
35	Call order desk	. . VIS A TETE HEXAGONAL M20-2.5x80 G8.8 ZP	1	1		P
36	507360	. . JOINT D'ETANCHEITE	1	1		
37	052205	. . ESPACEUR 20MM I.D. X 12.5MM TH	1	1		
38	500809	. . ECROU HEX STOVER M20-2.5 N500	1	1		
40	052393	. SUPPORT DE POULIE COURROIE DU COMP. XL2 À 4-4952	1	1		B
40	454184	. SUPPORT DE POULIE COURROIE DU COMP. XL2 / SERIES "H" De 4-4953	1	1		C
		B) INCLUS DANS ENSEMBLE #453709				
		C) INCLUS DANS ENSEMBLE #454186				
		2) PAS VENDU PAR PREVOST (VOIR NUMERO DU MANUFATURIER A LA FIN DE LA DESCRIPTION)				
		4) PAS DE NUMERO DE PIECE				
		P) CONTACTER LE BUREAU DE PRISE DE COMMANDE				

De 3-4417 À 8-1043		Date:07-2024	PAGE:HF-0120-50
POULIE D'ENTRAINEMENT & COURROIES - V.I.P.			

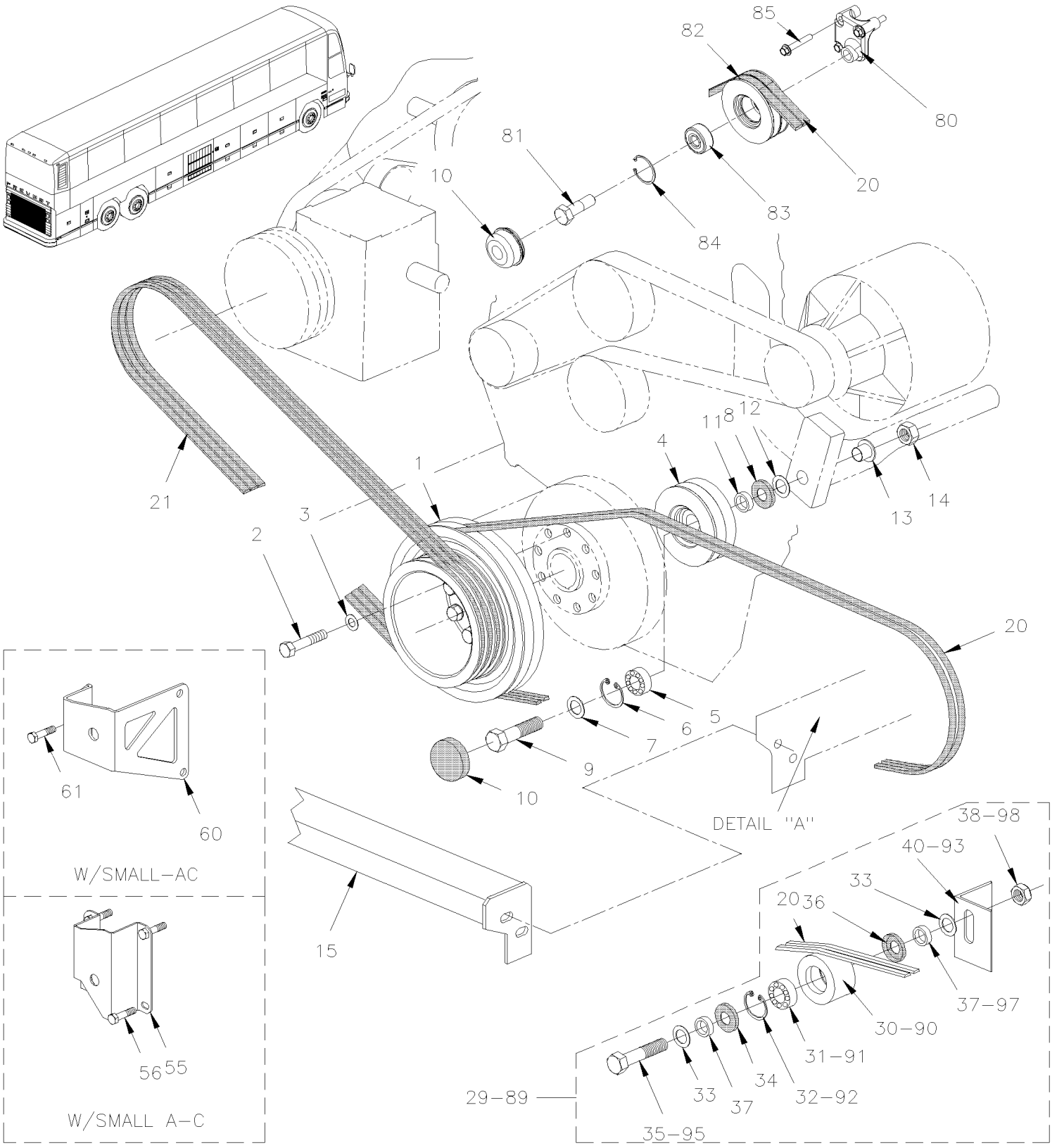

De 3-4417 À 8-1043		Date:07-2024	PAGE:HF-0120-50

POULIE D'ENTRAINEMENT & COURROIES - V.I.P.

Numéro d'article	Pièces	Description	H3411	H3455	VIP45	NOTES
1	011584	POULIE MOTEUR / BOLTED ON HUB À 3-4757			1	
1	019206	POULIE MOTEUR De 4-4758 À 4-4953			1	
1	012266	POULIE MOTEUR De 4-4954			1	
2	N.S.P.	BOULON 9/16-18 X 2 1/2" / (8929222)			9	2
3	N.S.P.	RONDELLE SPECIAL 9/16" / (5133981)			9	2
4	453078	POULIE ASS.			1	
4	453075	. POULIE, TENDEUR			1	
5	507340	. ROULEMENT A BILLES 20 ID x 52 OD x 22.2 W			1	
6	504095	. ANNEAU DE RETENUE 2.00 x 2.12 x .062			1	
7	502558	RONDELLE PLATE 21.0x37.0x3.0 G500			1	
8	507360	JOINT D'ETANCHEITE			1	
NS	680500	GREASE MERITOR / 400GR			1	
9	5001124	VIS A TETE HEXAGONAL M20-2.5x80 G8.8 ZP			1	
9	983296	VIS A TETE HEXAGONAL M20-2.5x90 G10.9 ZP			1	F
10	453076	CACHE POUSSIERE			1	
11	052219	ESPACEUR 20MM I.D. X 19.44MM TH			1	
12	5001205	RONDELLE PLATE .875x1.375x.047			AR	
13	452276	RONDELLE D'ALIGNEMENT			1	
14	500809	ECROU HEX STOVER M20-2.5 N500			1	
15	**HF-0150-00**	**BERCEAU MOTEUR - AVEC DETROIT S-60**				
20	506664	COURROIE EN "V" / BX-97 / ENS. DE 2 9212-0390			2	F G
20	506197	COURROIE EN "V" / 2B-97 9093-2097			AR	A
20	506787	COURROIE EN "V" / BX-80 / ENS. DE 2 9212-0401 De 6-0436			1	E
20	506708	COURROIE EN "V" / BX-77 9013-2077			2	E
20	506864	COURROIE EN "V" / BX100 / ENS. DE 2 9212-0404 De 6-0436			1	D G
20	506752	COURROIE EN "V" / BX-96 / ENS. DE 2 9013-2096			2	
NS	506683	COURROIE EN "V" / BX-31 9013-2031			1	E
21	506691	COURROIE EN "V" / AX-73 9012-2073 À 3-4757			3	
21	509823	COURROIE EN "V" / BX-74 9013-2074 De 4-4758 À 7-0775			3	
21	502918	COURROIE EN "V" / 3/BX-74 3/BX-74 De 4-4758 À 7-0775			1	
21	5060090	COURROIE EN "V" / BX-74 / ENS. DE 3 De 7-0776			1	
29	453709	POULIE ASS. AVEC SUPPORT À 4-4849			1	
29	454186	POULIE ASS. AVEC SUPPORT / SERIES "H" De 4-4850			1	
30	052208	. POULIE ASS AVEC ROULEMENT & JOINT / 43MM x 78MM			1	
30	052207	. . POULIE TENSIONNEUR DE COURROIE BELT TENSIONER / 43MM x 78MM O.D. À 4-4952			1	
30	052594	. . POULIE TENSIONNEUR DE COURROIE BELT TENSIONER / 43MM x 78MM O.D. De 4-4953			1	
31	507340	. . ROULEMENT A BILLES 20 ID x 52 OD x 22.2 W			1	
32	504095	. . ANNEAU DE RETENUE 2.00 x 2.12 x .062			1	
33	5001205	. . RONDELLE PLATE .875x1.375x.047			AR	
34	507361	. . JOINT D'ETANCHEITE			1	
35	5001124	. VIS A TETE HEXAGONAL M20-2.5x80 G8.8 ZP			1	
36	507360	. JOINT D'ETANCHEITE			1	

De 3-4417 À 8-1043		Date:07-2024	PAGE:HF-0120-50

POULIE D'ENTRAINEMENT & COURROIES - V.I.P.

Numéro d'article	Pièces	Description	H3411	H3455	VIP455	NOTES
37	051895	. ESPACEUR 20MM I.D. X 9MM TH			1	
37	052205	. ESPACEUR 20MM I.D. X 12.5MM TH			2	
38	500809	. ECROU HEX STOVER M20-2.5 N500			1	
40	052393	. SUPPORT DE POULIE COURROIE DU COMP. XL2 À 4-4849			1	B
40	454184	. SUPPORT DE POULIE COURROIE DU COMP. XL2 / SERIES "H" De 4-4850			1	C
55	453307	SUPPORT POULIE FIXE / W/SMALL A/C À 3-4757			1	
56	500080	VIS A TETE HEXAGONAL 7/16-20x4 1/2 G5 Z050 À 3-4757			2	
60	453795	SUPPORT POULIE INTERMEDIAIRE / W/SMALL A/C De 4-4758			1	
61	502705	VIS A TETE HEXAGONAL M12-1.75X25 G8.8 N500 De 4-4758			AR	
NS	500747	RONDELLE FREIN FENDUE 12.2x21.1x2.5 N500 De 4-4758			AR	
		A) CETTE COURROIE EST UNE "HI-POWER BAND"				
		B) INCLUS DANS ENSEMBLE #453709				
		C) INCLUS DANS ENSEMBLE #454186				
		D) UTILISEZ AVEC 2 ALT « BOSCH »				
		E) AVEC PETIT SYSTEM A/C				
		F) AVEC UN ALTERNATEUR 50DN "DELCO"				
		G) AVEC UN COMPRESSEUR				
		2) PAS VENDU PAR PREVOST (VOIR NUMERO DU MANUFATURIER A LA FIN DE LA DESCRIPTION)				

De 3-4417 À 3-4757		Date:07-2024	PAGE:HF-0125-00
TENDEUR DE COURROIE - AVEC DETROIT S-60			

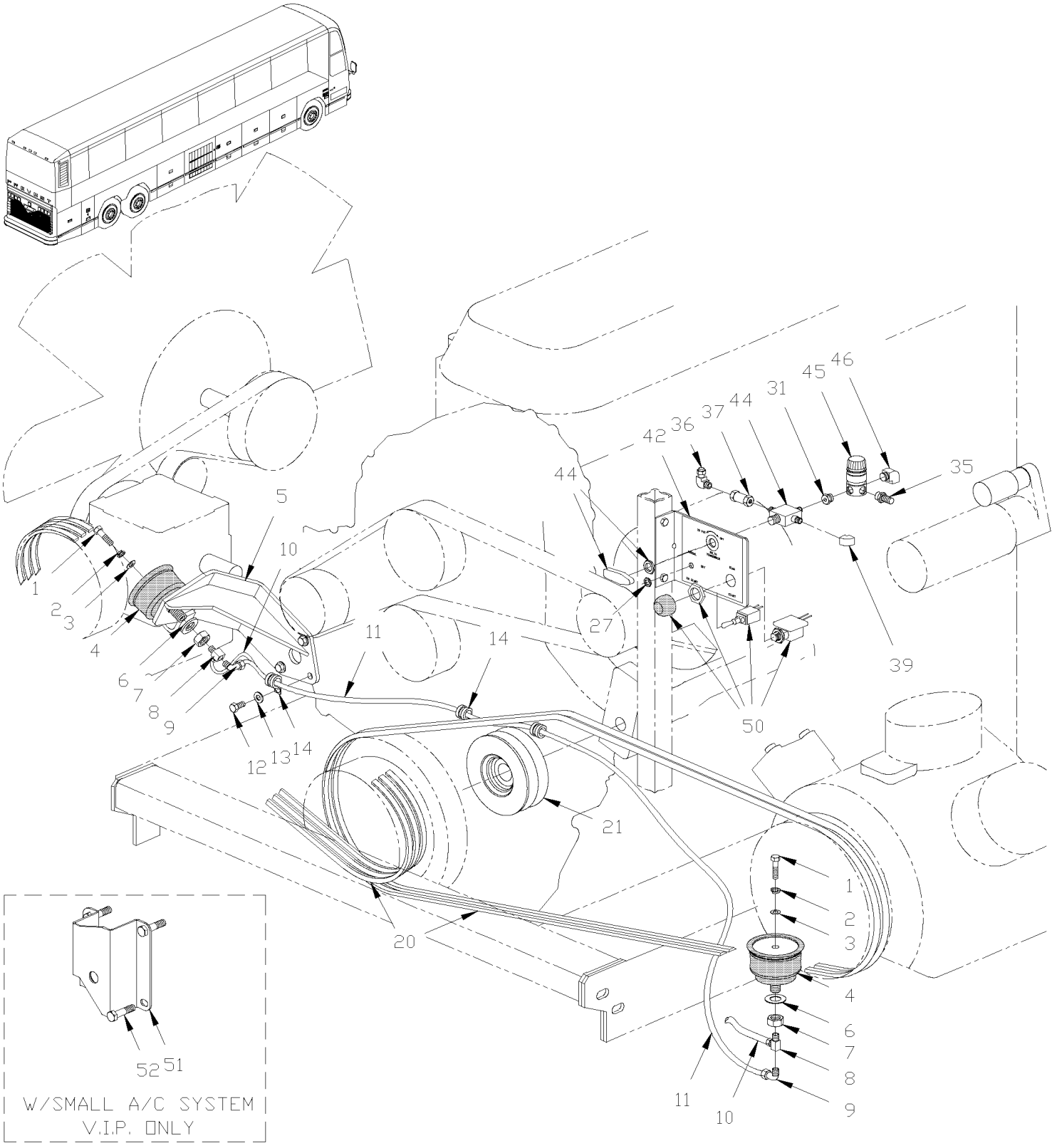

De 3-4417 À 3-4757		Date:07-2024	PAGE:HF-0125-00

TENDEUR DE COURROIE - AVEC DETROIT S-60

Numéro d'article	Pièces	Description	H3411	H3455	VIP455	NOTES
1	500179	VIS A TETE HEXAGONAL 5/16-18x3/4 G5 Z050	2	2	2	
2	500482	RONDELLE FREIN FENDUE .506x.873x.125 Z050	2	2	2	
3	500441	RONDELLE PLATE .312x.734x.065 Z050	2	2	2	
4	950208	BALLON ASS / TENSIONNEUR COURROIE / 3" O.D.	1	1	1	
. NS	504695	. BRIDE A RESSORT / OETIKER / 2.9-3.3	1	1	1	
5	059055	TENDEUR INFERIEUR ASS.	1	1	1	
6	5001150	RONDELLE PLATE 17.0x30.0x3.0 N500	1	1	1	
7	500792	ECROU HEX 5/8-11 Z050	1	1	1	
8	501707	RACCORD EN "T" / TYPE SAE 45º / #4FL-Mx1/8NPT-Mx1/8NPT-F BR	1	1	1	
9	640996	COUDE MALE 90º / TYPE "NTA" / #4x1/8NPT-M BR	1	1	1	
9	641127	COUDE MALE 45º / TYPE "NTA" / #4x1/8NPT-M BR	2	2	2	
10	503402	TUBE, NYLON 1/4 O.D. / NOIR S.L.	AR	AR	AR	
11	052316	BOYAU ASS TEFLON #4 1278 MM	1	1		
11	050898	BOYAU ASS TEFLON #4 1278MM			1	C
11	052041	BOYAU ASS TEFLON #4 1230MM			1	B
12	500069	VIS A TETE HEXAGONAL M8-1.25x16 G10.9 DP	3	3	3	
13	500874	RONDELLE PLATE 8.4x17.0x1.6 Z050	3	3	3	
14	504601	COLLET DE RETENUE / 5/16" I.D. x .375 HOLE	3	3	3	
20	**HF-0120-00**	**POULIE D'ENTRAINEMENT & COURROIES - 2 "BOSCH"**				
21	**HF-0120-50**	**POULIE D'ENTRAINEMENT & COURROIES - V.I.P.**				
30	011894	DECALQUE TENDEUR DE COURROIES	1	1	1	
31	501650	RACCORD REDUIT HEX / TYPE TUYAU / 1/4NPT-Mx1/8NPT-Mx1 3/16 BR	2	2	2	
35	640488	SOUPAPE, REMPLISSAGE 1/8" NPT	1	1	1	
. NS	650164	. BOUCHON CHROME SOUPAPE PNEU	1	1	1	
36	641074	COUDE FEMELLE 90º / TYPE "NTA" / #4x1/8NPT-F BR	1	1	1	
37	530175	SOUPAPE ANTI-RETOUR / 1/8 NPT	1	1	1	
39	501331	COUDE MALE-FEMELLE 90º / TYPE TUYAU / 1/8NPT-Mx1/8NPT-F BR	1	1	1	
40	502631	VIS A TETE HEXAGONAL M6-1.0x20 G8.8 Z050	2	2	2	
41	502511	ECROU HEX BAGUE DE NYLON M6-1.0 Z050	2	2	2	
42	064539	INTERRUPTEURS & REGULATEUR ASS. / W/2 SWITCHES	1	1	1	
NS	064540	DECAL-INTER MOTEUR REGULATEUR 50PSI ANG.	1	1	1	
43	502663	VIS MECANIQUE TETE BOMBE PHILLIPS #10-32x1 SS EMN	1	1	1	
NS	502564	RONDELLE FREIN FENDUE 6.1x11.8x1.6 Z050	2	2	2	
44	641417	SOUPAPE, 3 VOIES 1/8NPT-Fx1/8NPT-Fx1/8NPT-F BR	1	1	1	
. NS	642014	. POIGNEE ROUGE	1	1	1	
44	642161	SOUPAPE, 3 VOIES 1/8NPT-Fx1/8NPT-Fx1/8NPT-F BR / SERVICE	1	1	1	
. NS	642014	. POIGNEE ROUGE	1	1	1	
45	641472	REGULATEUR DE PRESSION D'AIR 1/4" NPT / COPPER	1	1	1	
46	640997	COUDE MALE 90º / TYPE "NTA" / #4x1/4NPT-M BR	1	1	1	
50	**HF-0665-10**	**INTERRUPTEURS, LAMPES, AJAR -SOUS LE PLANCHER**				
51	453307	SUPPORT POULIE FIXE / W/SMALL A/C			1	
52	500080	VIS A TETE HEXAGONAL 7/16-20x4 1/2 G5 Z050			2	

De 3-4417 À 3-4757		Date:07-2024	PAGE:HF-0125-00

TENDEUR DE COURROIE - AVEC DETROIT S-60

Numéro d'article	Pièces	Description	H3411	H3455	VIP45	NOTES
60		LES ITEMS SUIVANTS SONT RELIES AVEC				A
		INTERRUPTEUR DE BAS NIVEAU D'AIR				
NS	064906	CABLAGE ASS / EMBRAYAGE A/C & INTERRUPTEUR DE PRESSION	1	1		A
NS	452449	INTERRUPTEUR A PRESSION N.O. 60-35 20SP001AA060E035E	1	1		
NS	142013	SUPPORT	1	1		
NS	500734	CONTRE ECROU HEX 3/4-16 Z050	1	1		
NS	501310	ADAPTATEUR / TYPE TUYAU / 1/4NPT-Fx1/8NPT-M BR	1	1		
NS	641371	COUDE MALE 90º NON-ROTATIF / TYPE "PUSH-IN" / #4x1/4NPT-M BR	2	2		
NS	503402	TUBE, NYLON 1/4 O.D. / NOIR S.L.	AR	AR		
NS	502848	VIS AUTOTARAUDEUSE TETE HEX EPAULEMENT 1/4-20x3/4 N500	2	2		
NS	955920	RONDELLE FREIN FENDUE 6.5x11.5x1.6 ZP	2	2		
		A) AVEC BAISSE DE PRESSION D'AIR SUR TENSIONNEUR DE COURROIE POUR ARRETER L'EMBRAYAGE DU COMPRESSEUR A/C VOIR DIAGRAMME D060949 PAGE 13.2 SP1 POUR PLUS D'INFOMATION				
		B) AVEC GROS A/C				
		C) AVEC PETIT A/C				

De 4-4758 À 8-1043		Date:07-2024	PAGE:HF-0125-01
TENDEUR DE COURROIE - AVEC DETROIT S-60			

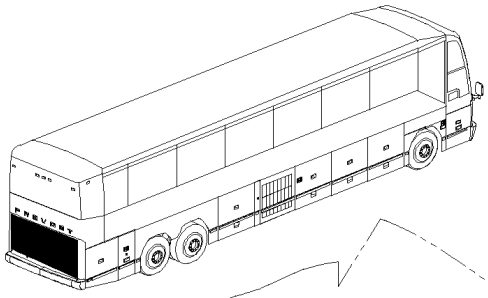

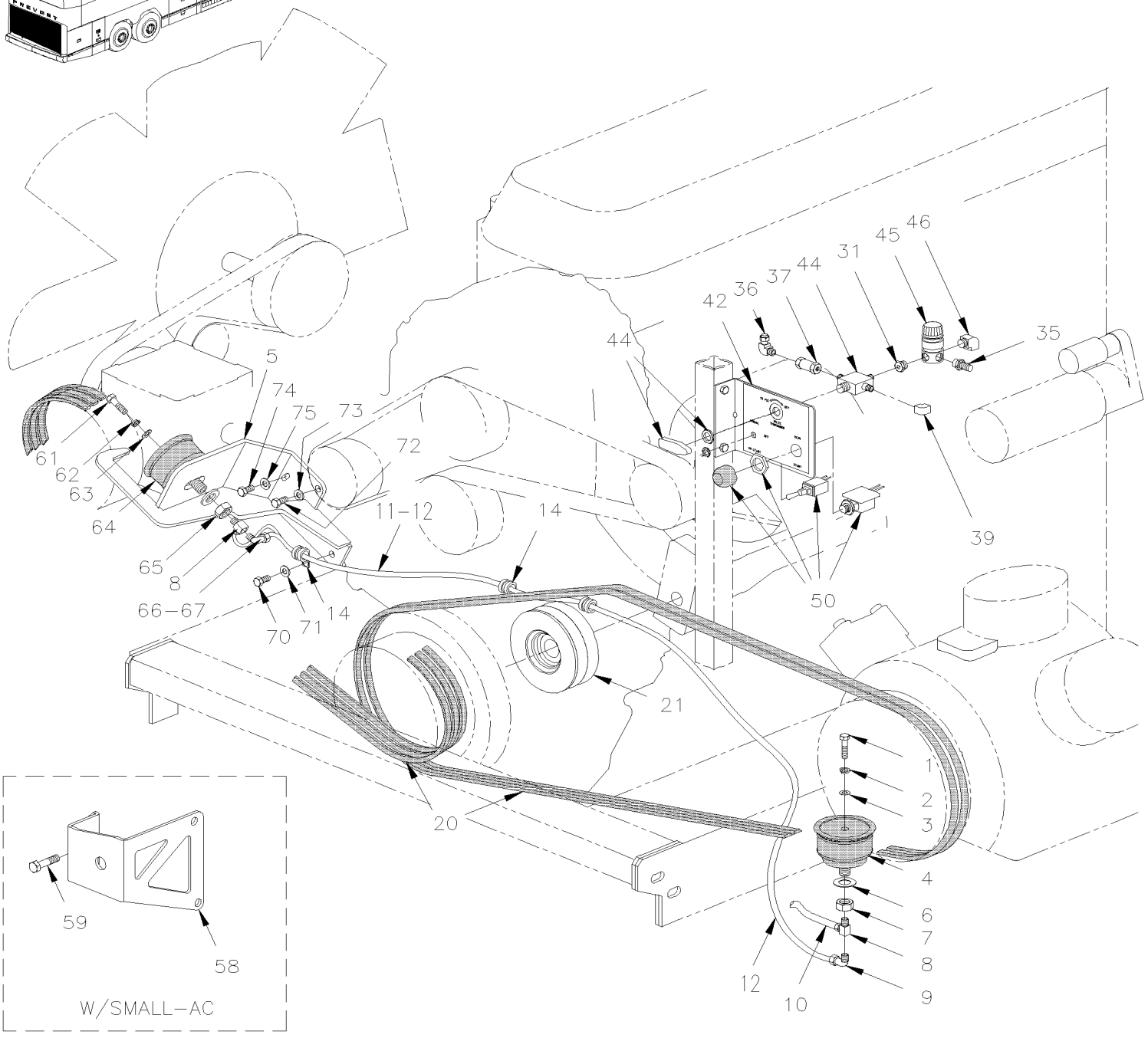

De 4-4758 À 8-1043		Date:07-2024	PAGE:HF-0125-01
TENDEUR DE COURROIE - AVEC DETROIT S-60			

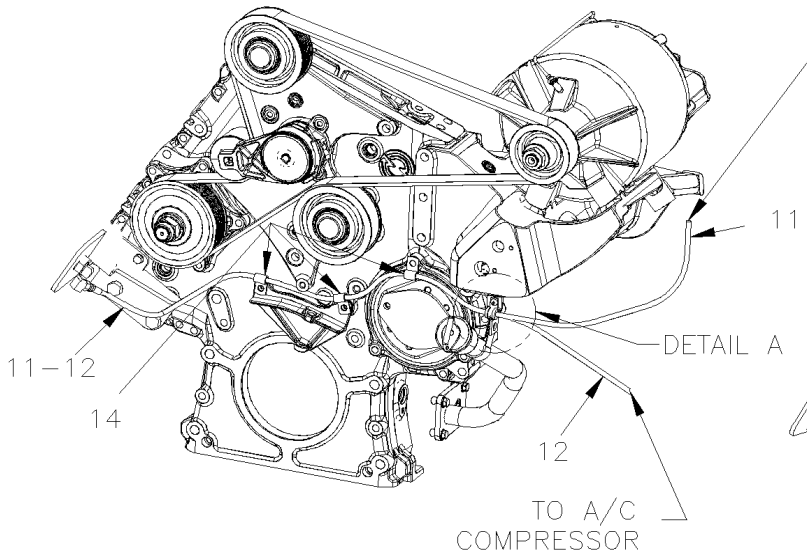

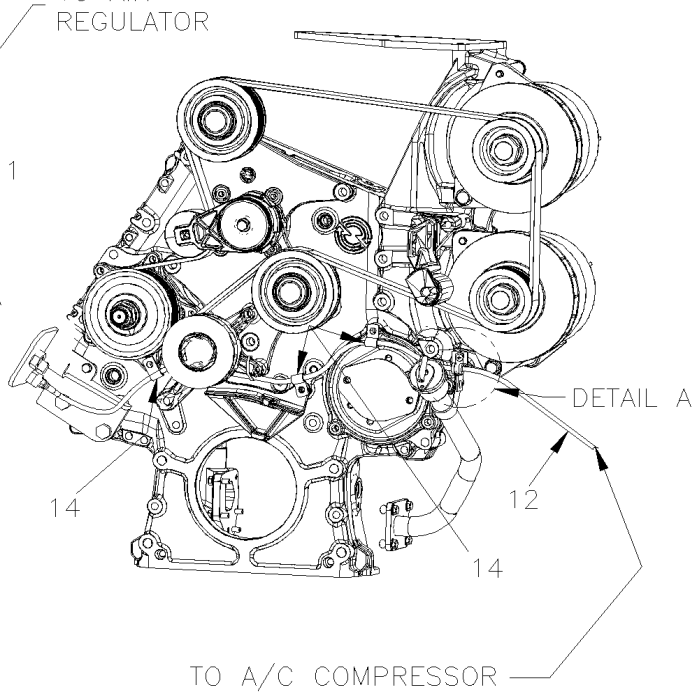

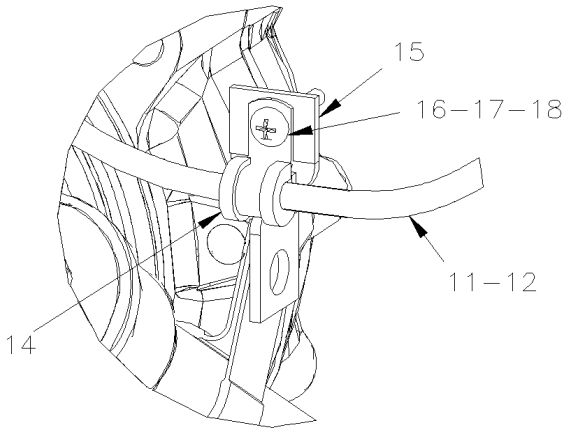

DETAIL A

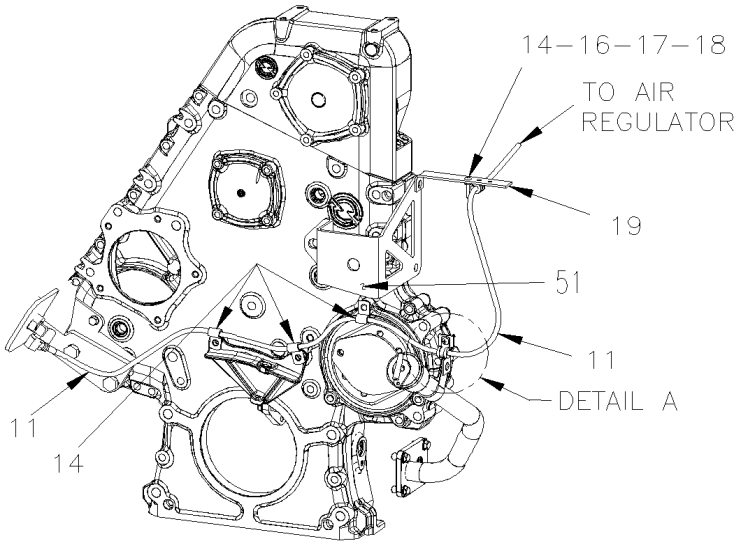

De 4-4758 À 8-1043		Date:07-2024	PAGE:HF-0125-01

TENDEUR DE COURROIE - AVEC DETROIT S-60

Numéro d'article	Pièces	Description	H3411	H3455	VIP455	NOTES
1	500179	VIS A TETE HEXAGONAL 5/16-18x3/4 G5 Z050 À 4-4914	2	2	2	
1	502916	VIS A TETE HEXAGONAL 3/8-16x3/4 G8 N500 De 4-4915	1	1	1	
2	500482	RONDELLE FREIN FENDUE .506x.873x.125 Z050 À 4-4914	2	2	2	
2	500218	RONDELLE FREIN FENDUE .380x.683x.098 DP320 De 4-4915	1	1	1	
3	500441	RONDELLE PLATE .312x.734x.065 Z050 À 4-4914	2	2	2	
3	500832	RONDELLE PLATE .406x.812x.065 N500 De 4-4915	1	1	1	
4	950208	BALLON ASS / TENSIONNEUR COURROIE / 3" O.D. À 4-4914	1	1	1	
. NS	504695	. BRIDE A RESSORT / OETIKER / 2.9-3.3 À 4-4914	1	1	1	
4	550840	BALLON ASS / TENSIONNEUR COURROIE / 4" O.D. De 4-4915	1	1	1	
5	052488	ATTACHE, BALLON TR FAN (SOUDÉ) À 4-0001	1	1	1	F
. NS	WB04-05C	. BULLETIN DE GARANTIE À 4-0001	1	1	1	F
5	052240	ATTACHE, BALLON TR FAN (SOUDÉ) De 4-0002 À 6-0457	1	1	1	F
. NS	WB04-05C	. BULLETIN DE GARANTIE De 4-0002 À 6-0457	1	1	1	F
5	052709	ATTACHE, BALLON TR FAN (SOUDÉ) De 6-0458	1	1	1	
6	5001150	RONDELLE PLATE 17.0x30.0x3.0 N500 À 4-4914	1	1	1	
7	500792	ECROU HEX 5/8-11 Z050 À 4-4914	1	1	1	
8	501707	RACCORD EN "T" / TYPE SAE 45º / #4FL-Mx1/8NPT-Mx1/8NPT-F BR	1	1	1	
9	640996	COUDE MALE 90º / TYPE "NTA" / #4x1/8NPT-M BR	1	1	1	
9	641127	COUDE MALE 45º / TYPE "NTA" / #4x1/8NPT-M BR	2	2	2	
10	503402	TUBE, NYLON 1/4 O.D. / NOIR S.L.	AR	AR	AR	
11	052316	BOYAU ASS TEFLON #4 1278 MM			1	C
12	052316	BOYAU ASS TEFLON #4 1278 MM À 4-4914	1	1		
12	052570	BOYAU ASS TEFLON #4 1750MM De 4-4915	1	1		
12	052570	BOYAU ASS TEFLON #4 1750MM			1	B
NS	012183	BOYAU ASS TEFLON #6 1525MM	1	1	1	D
14	952624	COLLET DE RETENUE / 1/4" I.D.	AR	AR	AR	
15	061129	SUPPORT	1	1	1	
16	500606	VIS MECANIQUE TETE GOUTTE PHILLIPS #10-24x3/4 SS	AR	AR	AR	
17	500914	RONDELLE FREIN FENDUE .193x.334x.047 N500	AR	AR	AR	
18	502882	ECROU HEX #10-24 N500	AR	AR	AR	
19	010667	SUPPORT	1	1	1	
20	**HF-0120-00**	**POULIE D'ENTRAINEMENT & COURROIES - 2 "BOSCH"**				
21	**HF-0120-50**	**POULIE D'ENTRAINEMENT & COURROIES - V.I.P.**				
30	011894	DECALQUE TENDEUR DE COURROIES	1	1	1	
31	501650	RACCORD REDUIT HEX / TYPE TUYAU / 1/4NPT-Mx1/8NPT-Mx1 3/16 BR	2	2	2	
35	640488	SOUPAPE, REMPLISSAGE 1/8" NPT	1	1	1	
. NS	650164	. BOUCHON CHROME SOUPAPE PNEU	1	1	1	
36	641074	COUDE FEMELLE 90º / TYPE "NTA" / #4x1/8NPT-F BR	1	1	1	
37	530175	SOUPAPE ANTI-RETOUR / 1/8 NPT	1	1	1	
39	501331	COUDE MALE-FEMELLE 90º / TYPE TUYAU / 1/8NPT-Mx1/8NPT-F BR	1	1	1	
40	502631	VIS A TETE HEXAGONAL M6-1.0x20 G8.8 Z050	2	2	2	
41	502511	ECROU HEX BAGUE DE NYLON M6-1.0 Z050	2	2	2	

De 4-4758 À 8-1043		Date:07-2024	PAGE:HF-0125-01

TENDEUR DE COURROIE - AVEC DETROIT S-60

Numéro d'article	Pièces	Description	H3411	H3455	VIP45	NOTES
42	064539	INTERRUPTEURS & REGULATEUR ASS. / W/2 SWITCHES À 5-0167	1	1	1	
42	066382	INTERRUPTEURS & REGULATEUR ASS. / W/3 SWITCHES De 5-0168	1	1	1	
NS	065741	DECAL-INTER MOTEUR REGULATEUR 45PSI / ENGLISH À 5-0167	1	1	1	
42	066051	DECAL-INTER MOTEUR REGULATEUR 45PSI / ENGLISH & SPANISH À 5-0167	1	1	1	
NS	066381	DECAL-INTER MOTEUR REGULATEUR 45PSI ANG. / W/3 SWITCHES De 5-0168	1	1	1	
43	502663	VIS MECANIQUE TETE BOMBE PHILLIPS #10-32x1 SS EMN	1	1	1	
44	641417	SOUPAPE, 3 VOIES 1/8NPT-Fx1/8NPT-Fx1/8NPT-F BR	1	1	1	
. NS	642014	. POIGNEE ROUGE	1	1	1	
44	642161	SOUPAPE, 3 VOIES 1/8NPT-Fx1/8NPT-Fx1/8NPT-F BR / SERVICE	1	1	1	
. NS	642014	. POIGNEE ROUGE	1	1	1	
45	641472	REGULATEUR DE PRESSION D'AIR 1/4" NPT / COPPER	1	1	1	
50	**HF-0665-10**	**INTERRUPTEURS, LAMPES, AJAR -SOUS LE PLANCHER**				
51	**HF-0120-50**	**POULIE D'ENTRAINEMENT & COURROIES - V.I.P.**				
58	453795	SUPPORT POULIE INTERMEDIAIRE / W/SMALL A/C			1	C
59	502705	VIS A TETE HEXAGONAL M12-1.75X25 G8.8 N500			AR	C
NS	500747	RONDELLE FREIN FENDUE 12.2x21.1x2.5 N500			AR	C
61	502916	VIS A TETE HEXAGONAL 3/8-16x3/4 G8 N500	1	1	1	
62	500218	RONDELLE FREIN FENDUE .380x.683x.098 DP320	1	1	1	
63	500832	RONDELLE PLATE .406x.812x.065 N500	1	1	1	
64	550840	BALLON ASS / TENSIONNEUR COURROIE / 4" O.D.	1	1	1	
65	502917	CONTRE ECROU HEX 3/4-16 G2 N500	1	1	1	
66	501036	COUDE MALE 90º / TYPE SAE 45º / #4FL-Mx1/8NPT-M BR	1	1	1	
67	031054	BOYAU ASS TEFLON #4 770MM	1	1	1	
70	502914	VIS A TETE HEXAGONAL M12-1.75x60 G8.8 N500	1	1	1	
71	500944	RONDELLE FREIN FENDUE .506x.873x.125 N500	2	2	2	
72	500820	VIS A TETE HEXAGONAL M8-1.25x16 G10.9 N500	1	1	1	
73	500942	RONDELLE FREIN FENDUE 8.1x14.8x2.0 N500	1	1	1	
74	970978	VIS A TETE HEXAGONAL M12-1.75x70 G8.8 ZG603	1	1	1	
75	500211	RONDELLE PLATE .531x1.250x.125 N500	1	1	1	
79		LES ITEMS SUIVANTS SONT RELIES AVEC				A
		INTERRUPTEUR DE BAS NIVEAU D'AIR				
NS	066346	CABLAGE ASS / EMBRAYAGE A/C & INTERRUPTEUR DE PRESSION	1	1		A
NS	452449	INTERRUPTEUR A PRESSION N.O. 60-35 20SP001AA060E035E	1	1		
NS	142013	SUPPORT	1	1		
NS	500734	CONTRE ECROU HEX 3/4-16 Z050	1	1		
NS	501310	ADAPTATEUR / TYPE TUYAU / 1/4NPT-Fx1/8NPT-M BR	2	2		
NS	641371	COUDE MALE 90º NON-ROTATIF / TYPE "PUSH-IN" / #4x1/4NPT-M BR	2	2		
NS	503402	TUBE, NYLON 1/4 O.D. / NOIR S.L.	AR	AR		
NS	502848	VIS AUTOTARAUDEUSE TETE HEX EPAULEMENT 1/4-20x3/4 N500	2	2		
NS	955920	RONDELLE FREIN FENDUE 6.5x11.5x1.6 ZP	2	2		

De 4-4758 À 8-1043		Date:07-2024	PAGE:HF-0125-01

TENDEUR DE COURROIE - AVEC DETROIT S-60

Numéro d'article	Pièces	Description	H3411	H3455	VIP455	NOTES
		A) AVEC BAISSE DE PRESSION D'AIR SUR TENSIONNEUR DE COURROIE POUR ARRETER L'EMBRAYAGE DU COMPRESSEUR A/C VOIR DIAGRAMME D060976 PAGE 13.1 SP2 POUR PLUS D'INFORMATION				
		B) AVEC GROS A/C				
		C) AVEC PETIT SYSTEM A/C				
		D) APPARTIR COLLECTEUR ARRIERE AU SYSTEME DE CONTROLE DE EMISSION SUR LE MOTEUR COTE RUE				
		F) POUR AMILIORATION DE PRODUIT, DEMANDER PIECE #052709 & VOIR BULLETIN DE GARANTIE WB04-05B				

De 3-4417 À 4-4857		Date:07-2024	PAGE:HF-0150-00
BERCEAU MOTEUR - AVEC DETROIT S-60			

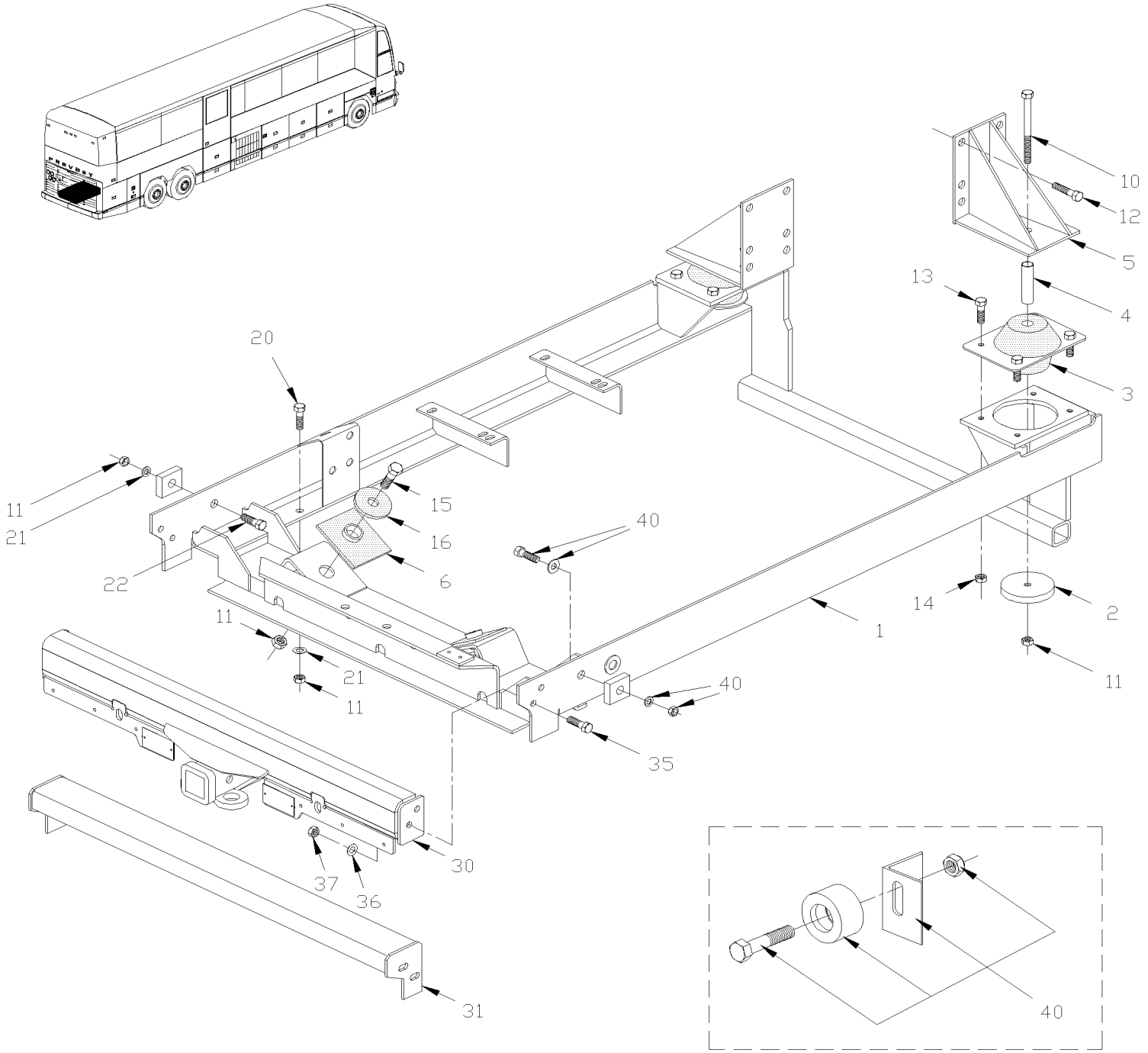

De 3-4417 À 4-4857		Date:07-2024	PAGE:HF-0150-00

BERCEAU MOTEUR - AVEC DETROIT S-60

Numéro d'article	Pièces	Description	H3411	H3455	VIP455	NOTES
1	012030P	AVEC ATTACHE DE REMORQUE S60	1	1	1	
1	012029P	BERCEAU MOTEUR	1	1	1	D
1	015994	. BERCEAU, MOTEUR FIXATION	1	1	1	
2	011662	RONDELLE	2	2	2	
3	510456	AMORTIS.DE VIBRATION-MOTEUR	2	2	2	
4	011629	ESPACEUR	2	2	2	
5	011586	SUPPORT ASS.	1	1	1	
5	011585	SUPPORT ASS.	1	1	1	
6	510484	SUPPORT DE MOTEUR SQUARE À 3-4595	2	2	2	
6	510427	SUPPORT DE MOTEUR SQUARE De 3-4596	1	1	1	
10	5001051	VIS A TETE HEXAGONAL M16-2.0x160 G8.8 Z050	2	2	2	
11	500781	ECROU HEX STOVER M16-2.0 DP	AR	AR	AR	
12	500817	VIS A TETE HEXAGONAL 5/8-11x1 3/4 G5 Z050	12	12	12	
13	502549	VIS A TETE HEXAGONAL M10-1.5x35 G8.8 Z050	8	8	8	
14	500680	ECROU HEX STOVER M10-1.5 Z050	8	8	8	
15	502545	VIS A TETE HEXAGONAL M16-2.0x80 G8.8 Z050	2	2	2	
16	510428	SUPPORT DE MOTEUR ROUND	2	2	2	
20	502544	VIS A TETE HEXAGONAL M16-2.0x40 G8.8 Z050	2	2	2	
21	500846	RONDELLE PLATE 17.0x50.0x3.0 Z050	6	6	6	
22	500776	VIS A TETE HEXAGONAL M16-2.0x110 G8.8 Z050	2	2	2	
30	410778	ATTACHE REMORQUE			1	B
31	410577	PROTECTEUR DE POULIE	1	1		
35	502731	VIS A TETE HEXAGONAL M12-1.75x40 G8.8 Z050	4	4		
35	502544	VIS A TETE HEXAGONAL M16-2.0x40 G8.8 Z050			4	
36	500446	RONDELLE PLATE .531x1.250x.125 Z050	4	4		
36	5001150	RONDELLE PLATE 17.0x30.0x3.0 N500			4	
37	500811	ECROU HEX STOVER M12-1.75 G500	4	4		
37	500781	ECROU HEX STOVER M16-2.0 DP			4	
40	**HF-0120-00**	**POULIE D'ENTRAINEMENT & COURROIES - 2 "BOSCH"**				
40	**HF-0120-50**	**POULIE D'ENTRAINEMENT & COURROIES - V.I.P.**				
		B) IL EST REQUIS DE PRENDRE LE SUPPORT DE MOTEUR # 012029P				
		D) PRÈS POUR INSTALLER ATTACHE REMORQUE 20000LBS MAIS PAS INCLUS COMMANDER LE SÉPARÉMENT				

De 4-4858 À 8-1043		Date:07-2024	PAGE:HF-0150-01
BERCEAU MOTEUR - AVEC DETROIT S-60			

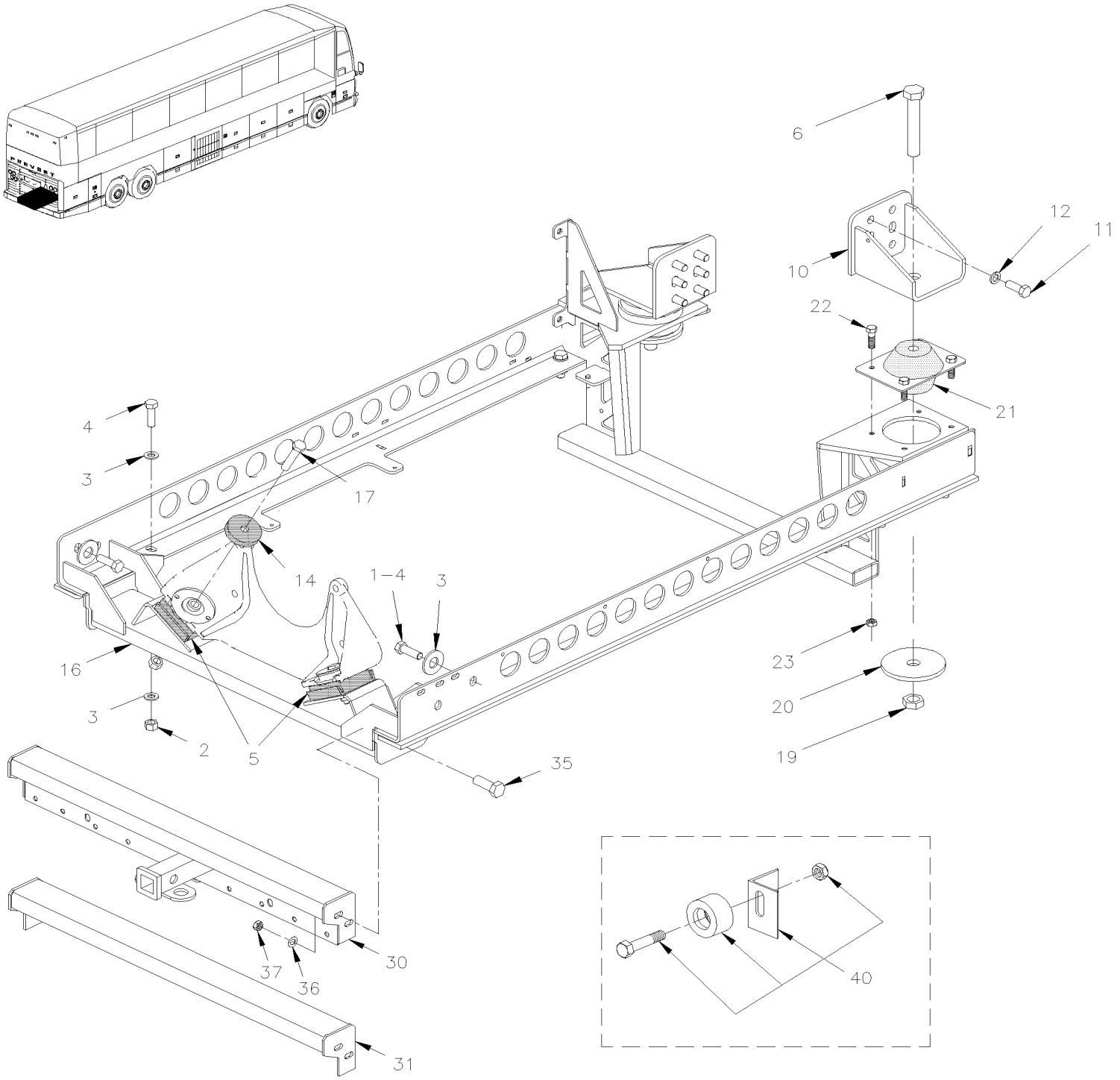

De 4-4858 À 8-1043		Date:07-2024	PAGE:HF-0150-01

BERCEAU MOTEUR - AVEC DETROIT S-60

Numéro d'article	Pièces	Description	H3441	H3455	VIP455	NOTES
1	500776	VIS A TETE HEXAGONAL M16-2.0x110 G8.8 Z050	2	2	2	
2	500781	ECROU HEX STOVER M16-2.0 DP	8	8	8	
3	5001150	RONDELLE PLATE 17.0x30.0x3.0 N500	14	14	14	
4	5001372	VIS A TETE HEXAGONAL M16-2.0x50 G10.9 N500	8	8	8	
5	510427	SUPPORT DE MOTEUR SQUARE	2	2	2	
6	500571	VIS A TETE HEXAGONAL M24-3.0x150 G10.9 N500	2	2	2	
10	012194	MEMBRE ASS.	2	2	2	
10	012282	SUPPORT TRANSM ZF DROIT ASS.	1	1		Z
10	012278	SUPPORT TRANSM ZF GAUCHE ASS.	1	1		Z
11	5001590	VIS A TETE HEXAGONAL M16-2.0x40 G10.9 N500	12	12	12	
11	5001591	VIS A TETE HEXAGONAL M16-1.5x35 G10.9 DP	8	8		Z
12	502884	RONDELLE FREIN FENDUE 16.2x27.4x3.5 N500	AR	AR	AR	
14	510428	SUPPORT DE MOTEUR ROUND	2	2	2	
16	012376	BERCEAU MOTEUR AVEC TRANS. ZF	1	1		
16	012386	BERCEAU MOTEUR AVEC RET.	1	1		
16	012379	BERCEAU MOTEUR S/RET	1	1		
16	012837	BERCEAU MOTEUR S/RET & W/TRAILER HITCH			1	
16	012378	BERCEAU MOTEUR A/RET& JANTE ROMEO TRAILER HITCH			1	
16	012380	BERCEAU MOTEUR A/RET& JANTE ROMEO "ROMEO RIM" BUMPER	1	1		
16	012381	BERCEAU MOTEUR S/RET& JANTE ROMEO "ROMEO RIM" BUMPER	1	1		
16	Call order desk	BERCEAU MOTEUR	1	1		P T
16	015994	. BERCEAU, MOTEUR FIXATION	1	1		
17	5001501	VIS A TETE HEXAGONAL M16-2.0x90 G10.9 Z050	2	2	2	
19	500570	ECROU HEX STOVER M24-3.0 GR.10 N500	2	2	2	
20	510777	RONDELLE D'AMORTISSEUR	2	2	2	
20	012178	RONDELLE D'AMORTISSEUR	2	2	2	
21	510456	AMORTIS.DE VIBRATION-MOTEUR	2	2	2	
22	500781	ECROU HEX STOVER M16-2.0 DP	2	2	2	
22	5001308	VIS TETE HEX EPAULEMENT M10-1.5x40 G10.9 N500	8	8	8	
23	5001758	ECROU HEX STOVER M10-1.5 N500	8	8	8	
30	410778	ATTACHE REMORQUE	1	1	1	
31	410577	PROTECTEUR DE POULIE	1	1	1	
35	502731	VIS A TETE HEXAGONAL M12-1.75x40 G8.8 Z050	4	4	4	
35	502544	VIS A TETE HEXAGONAL M16-2.0x40 G8.8 Z050	4	4	4	
36	500446	RONDELLE PLATE .531x1.250x.125 Z050	4	4	4	
36	5001150	RONDELLE PLATE 17.0x30.0x3.0 N500	4	4	4	
37	500811	ECROU HEX STOVER M12-1.75 G500	4	4	4	
37	500781	ECROU HEX STOVER M16-2.0 DP	4	4	4	
40	**HF-0120-00**	**POULIE D'ENTRAINEMENT & COURROIES - 2 "BOSCH"**				
40	**HF-0120-50**	**POULIE D'ENTRAINEMENT & COURROIES - V.I.P.**				

De 4-4858 À 8-1043		Date:07-2024	PAGE:HF-0150-01

BERCEAU MOTEUR - AVEC DETROIT S-60

Numéro d'article	Pièces	Description	H3411	H3455	VIP455	NOTES
		T) BUS AVEC ATTACHE REMORQUE 10000LBS				
		Z) AVEC TRANSMISSION "ZF"				
		P) CONTACTER LE BUREAU DE PRISE DE COMMANDE				

De 3-4417 À 8-1043		Date:07-2024	PAGE:HF-0155-10
GARDE & DEFLECTEUR TRANSMISSION MOTEUR			

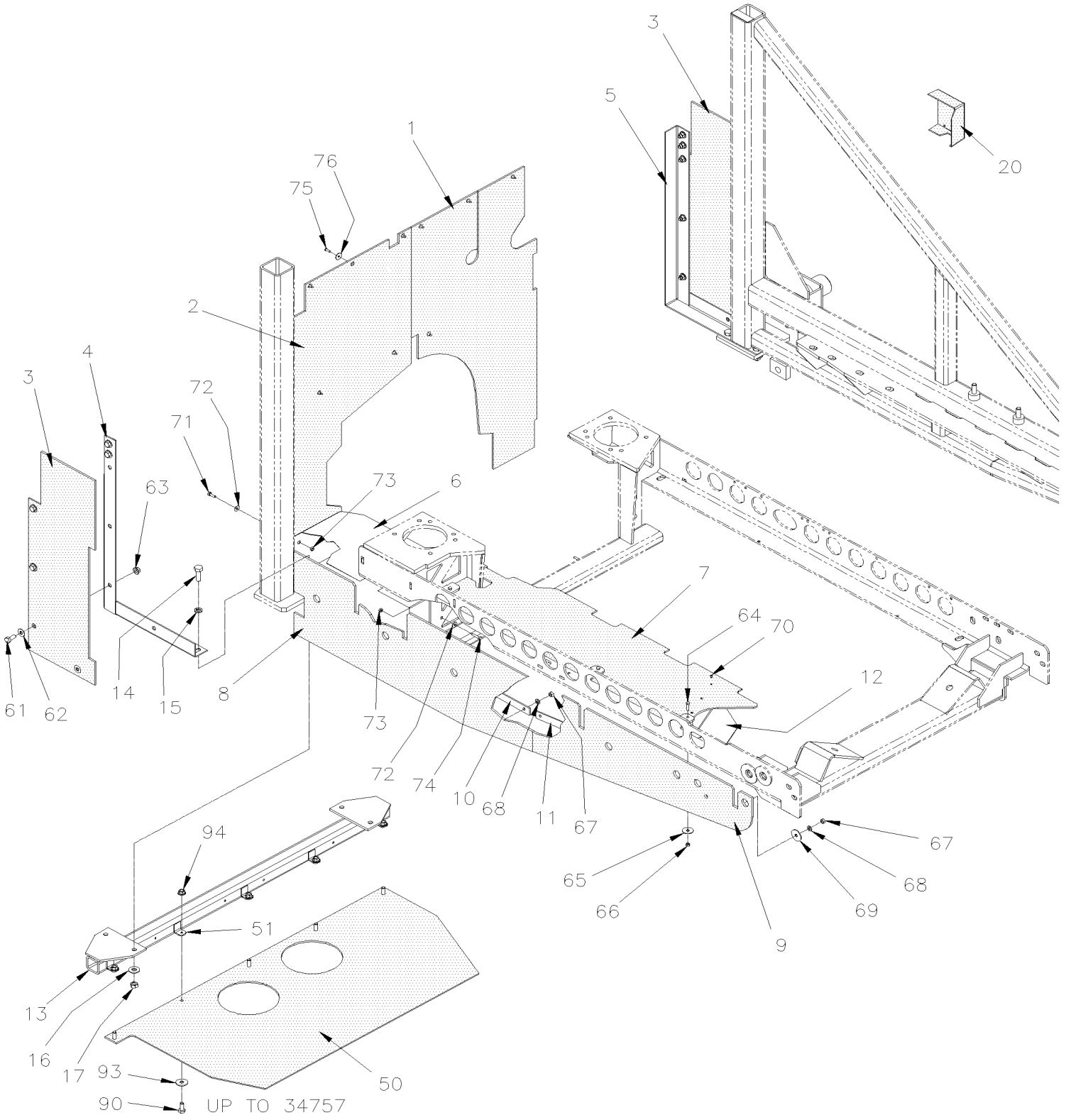

De 3-4417 À 8-1043		Date:07-2024	PAGE:HF-0155-10
GARDE & DEFLECTEUR TRANSMISSION MOTEUR			

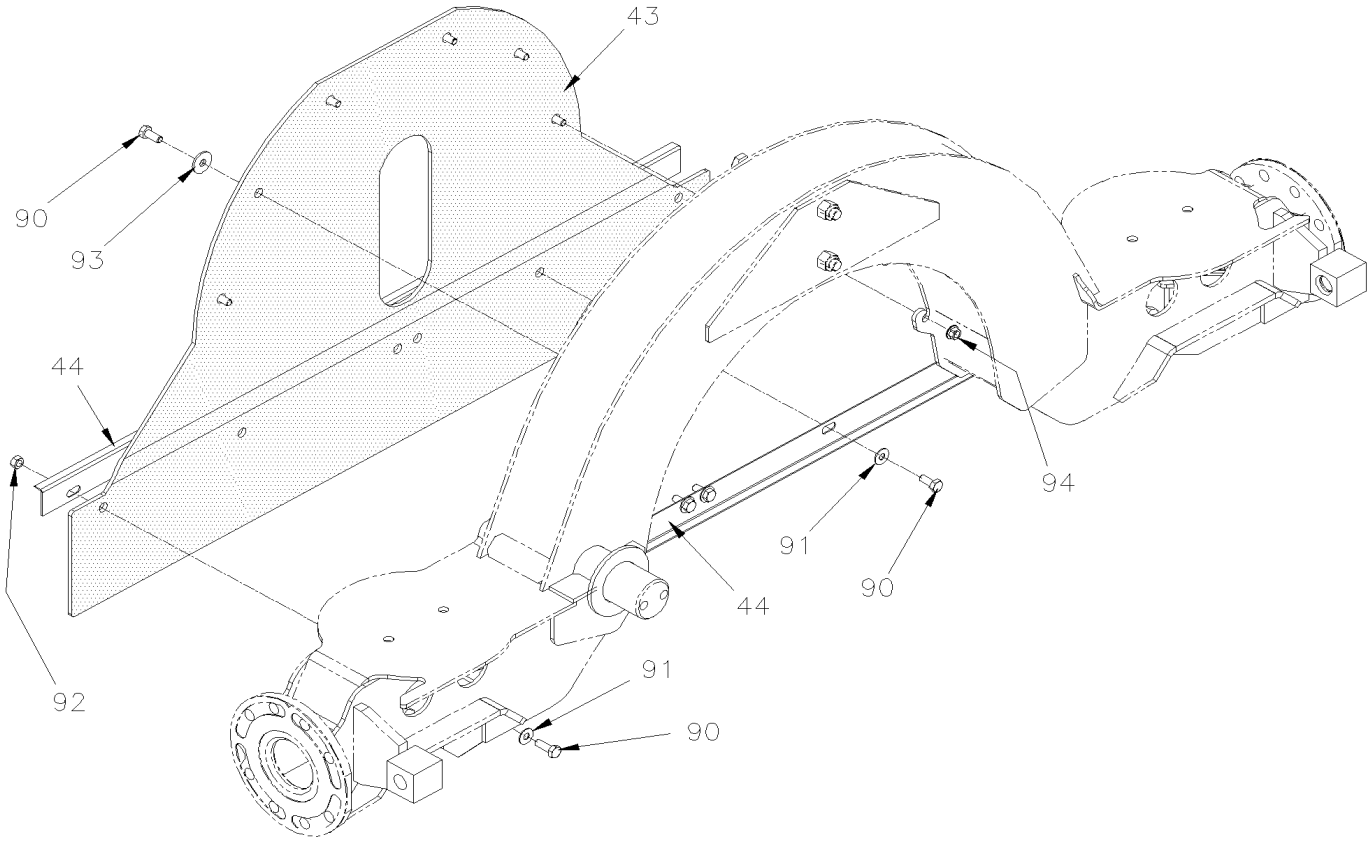

De 3-4417 À 8-1043		Date:07-2024	PAGE:HF-0155-10

GARDE & DEFLECTEUR TRANSMISSION MOTEUR

Numéro d'article	Pièces	Description	H3411	H3455	VIP45	NOTES
1	011724	RIDEAU PROTECTEUR DROIT / W/O RETARDER	1	1	1	
1	011733	RIDEAU PROTECTEUR DROIT / W/RETARDER	1	1	1	
1	012392	RIDEAU PROTECTEUR DROIT / W/"ZF" TRANS De 7-0821	1	1		
2	011723	RIDEAU PROTECTEUR GAUCHE À 3-4757	1	1	1	
2	012179	RIDEAU PROTECTEUR GAUCHE De 4-4758 À 4-4857	1	1	1	
2	012286	RIDEAU PROTECTEUR GAUCHE / W/O RETARDER De 4-4858	1	1	1	
2	012177	RIDEAU PROTECTEUR GAUCHE / W/RETARDER De 4-4858	1	1	1	
2	012203	RIDEAU PROTECTEUR GAUCHE / W/"ZF" TRANS De 4-4758	1	1		
3	071095	PROTECTEUR LATERAL	2	2	2	
4	071099	SUPPORT GAUCHE	1	1	1	
5	071098	SUPPORT DROIT	1	1	1	
6	012001	BOITE, ANTI-RECIRCULATION À 3-4757	1	1	1	
6	012176	BOITE, ANTI-RECIRCULATION / W/O RETARDER De 4-4857	1	1	1	
6	012246	BOITE, ANTI-RECIRCULATION / W/RETARDER De 4-4857	1	1	1	
6	012224	BOITE, ANTI-RECIRCULATION / W/"ZF" TRANS À 4-4857	1	1	1	
6	012273	BOITE, ANTI-RECIRCULATION / W/"ZF" TRANS De 4-4858	1	1		
7	011999	ECRAN, ANTI-RECIRCULATION À 3-4757	1	1	1	
7	012173	ECRAN, ANTI-RECIRCULATION De 4-4758 À 4-4857	1	1	1	
7	012184	ECRAN, ANTI-RECIRCULATION / W/RETARDER De 4-4858	1	1	1	
7	012201	ECRAN, ANTI-RECIRCULATION / W/O RETARDER De 4-4858	1	1	1	
7	012227	ECRAN, ANTI-RECIRCULATION / W/"ZF" TRANS De 4-4758 À 4-4857	1	1		
7	012272	ECRAN, ANTI-RECIRCULATION / W/"ZF" TRANS De 4-4858	1	1		
NS	012229	SUPPORT, ECRAN ANTI-RECIRC. TRANS ZF H3	1	1		
8	052374	ECRAN, ANTI-RECIRCULATION À 4-4857	1	1	1	
8	052554	ECRAN, ANTI-RECIRCULATION De 4-4858	1	1	1	
9	052376	ECRAN ANTI-RECIRCULATION	1	1	1	
10	052377	PLAQUE D'ATTACHE 872MM	1	1	1	
11	052391	PLAQUE D'ATTACHE 600MM	1	1	1	
12	012301	DEFLECTEUR / ENGINE COOLANT PIPE	1	1	1	O W
12	012469	DEFLECTEUR / ENGINE COOLANT PIPE W/"ZF"	1	1		Z
13	171605	TRAVERSE ASS.	1	1	1	
14	502731	VIS A TETE HEXAGONAL M12-1.75x40 G8.8 Z050	4	4	4	
15	500482	RONDELLE FREIN FENDUE .506x.873x.125 Z050	4	4	4	
16	500446	RONDELLE PLATE .531x1.250x.125 Z050	4	4	4	
17	500860	ECROU HEX M12-1.75 Z050	4	4	4	
20	382033	PROTECTEUR ECM De 4-4758 À 4-4866	1	1	1	
43	071134	PROTECTEUR	1	1	1	
44	071150	RENFORT	2	2	2	
50	071124	PROTECTEUR SOUS TRANSMISSION À 3-4757	1	1	1	
51	071125	SUPPORT ANGULAIRE À 3-4757	5	5	5	

De 3-4417 À 8-1043		Date:07-2024	PAGE:HF-0155-10

GARDE & DEFLECTEUR TRANSMISSION MOTEUR

Numéro d'article	Pièces	Description	H3411	H3455	VIP455	NOTES
61	502804	VIS A TETE HEXAGONAL M10-1.5x25 G8.8 N500	12	12	12	
62	500270	RONDELLE PLATE .406x1.000x.063 SS	12	12	12	
63	502216	ECROU HEX EPAULEMENT M10-1.5 SS	12	12	12	
64	502737	VIS A TETE HEXAGONAL M6-1.0x25 SS BK	3	3	3	
65	5001467	RONDELLE PLATE .343x1.250x.062 SS18-8	3	3	3	
66	5001182	ECROU HEX BAGUE DE NYLON M6-1.0 SS	3	3	3	
67	502847	ECROU HEX BAGUE DE NYLON M8-1.25 N500	8	8	8	
68	5001341	RONDELLE PLATE 8.4x17.0x1.6 SS	8	8	8	
69	500462	RONDELLE PLATE .343x1.500x.083 SS	1	1	1	
70	504339	RIVET AVEUGLE TETE BOMBE OUVERT 1/8x3/8 SS	3	3	3	
71	502622	VIS A TETE HEXAGONAL M6-1.0x20 SS BK	2	2	2	
72	500411	RONDELLE PLATE .260x.697x.050 SS	4	4	4	
73	5001182	ECROU HEX BAGUE DE NYLON M6-1.0 SS	4	4	4	
74	502686	VIS A TETE HEXAGONAL M6-1.0x30 SS BK	2	2	2	
75	500957	VIS AUTOTARAUDEUSE TETE BOMBE PHILLIPS #10x3/4 N500	9	9	9	
76	500805	RONDELLE PLATE .218x.875x.062 N500	9	9	9	
90	5001231	VIS A TETE HEXAGONAL M10-1.5x25 SS	12	12	12	
91	500270	RONDELLE PLATE .406x1.000x.063 SS	6	6	6	
92	500680	ECROU HEX STOVER M10-1.5 Z050	6	6	6	
93	5001417	RONDELLE PLATE 11.0x34.0x3.0 SS	6	6	6	
94	502216	ECROU HEX EPAULEMENT M10-1.5 SS	6	6	6	
95	502804	VIS A TETE HEXAGONAL M10-1.5x25 G8.8 N500	16	16	16	
96	5001417	RONDELLE PLATE 11.0x34.0x3.0 SS	10	10	10	
97	5001760	ECROU HEX EPAULEMENT STOVER M10-1.5 G8 ZP	6	6	6	
		O) SANS RALENTISSEUR				
		W) AVEC RALENTISSEUR				
		Z) AVEC TRANSMISSION "ZF"				

De 3-4417 À 8-1043		Date:07-2024	PAGE:HF-0160-00
VOLANT D'INERTIE			

AUTOMATIC TRANSMISSION

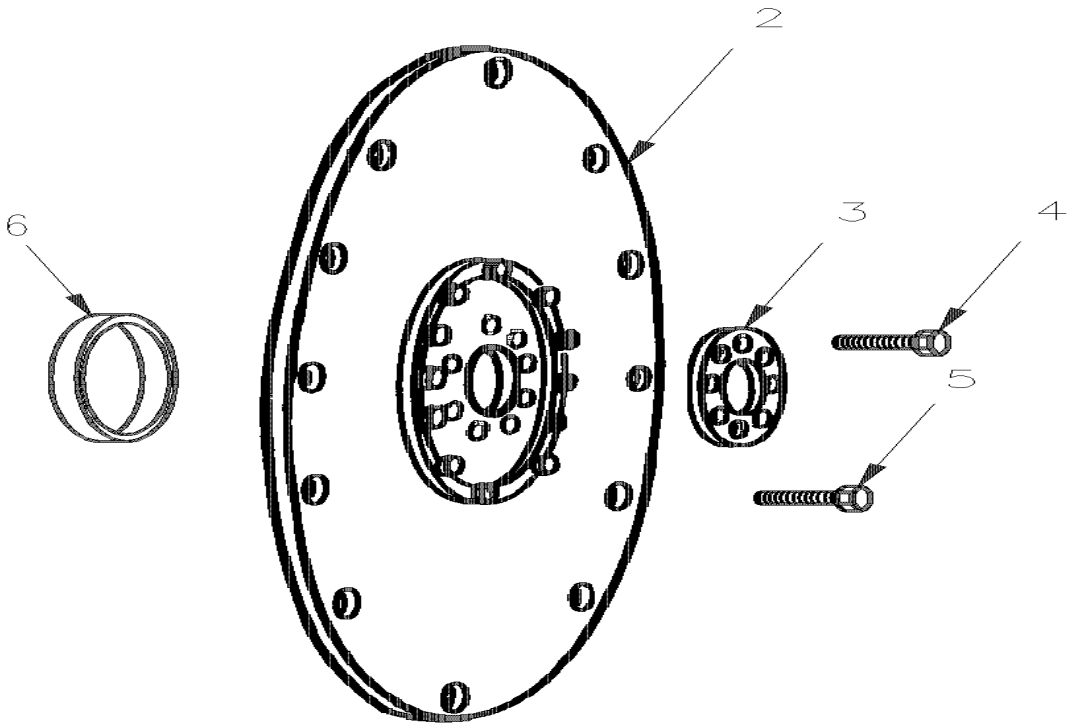

MANUAL TRANSMISSION

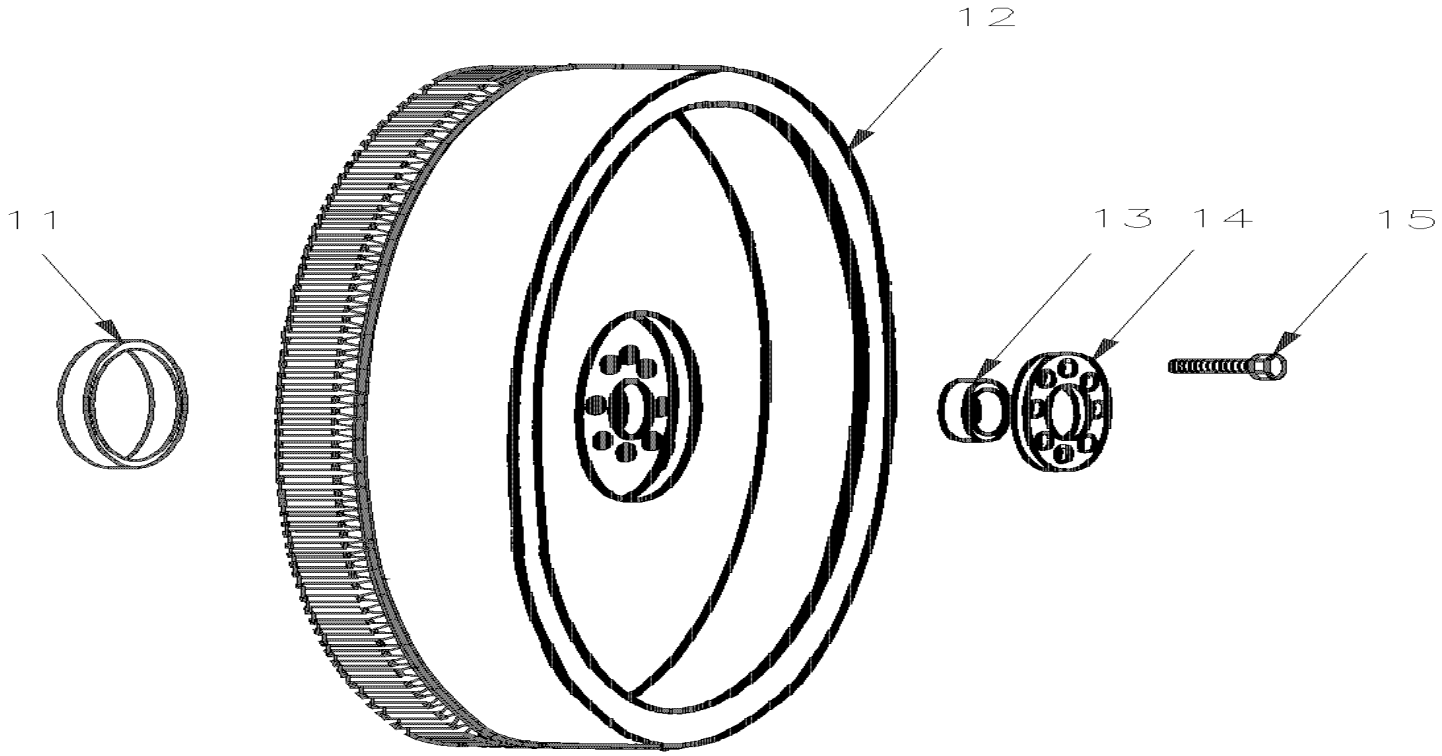

De 3-4417 À 8-1043		Date:07-2024	PAGE:HF-0160-00

VOLANT D'INERTIE

Numéro d'article	Pièces	Description	H3411	H3455	VIP45	NOTES
		SERIES 60 AVEC TRANSMISSION AUTOMATIQUE				
	571728	KIT ADAPTATION TRANSMISSION	1	1	1	
	510363	KIT ADAPTATION TRANSMISSION	1	1	1	
2	N.S.P.	. PLAQUE FLEX ASS. 29513005	3	3	3	2
3	N.S.P.	. PLAQUE D'USURE 29514029	1	1	1	2
4	510476	. VIS A TETE HEXAGONAL / FLEX PLATE / 9/16-18 X 1 3/4"	12	12	12	
4	510937	. BOULON PATCH LOCK M5-0.8x14	2	2	2	
4	N.S.P.	. ADAPTATEUR MOYEU 29510823	1	1	1	2
NS	295131006	ADAPTATEUR COURONNE ASS / AVEC TRANS. AUTOM.	1	1	1	
5	5001217	VIS A TETE HEXAGONAL M8-1.25x20 G10.9	12	12	12	
6	N.S.P.	DISQUE DE RETENUE D'HUILE 23519651	1	1	1	2
		SERIES 60 AVEC TRANSMISSION "ZF"				
11	N.S.P.	DISQUE DE RETENUE D'HUILE 23519651	1	1		2
12	N.S.P.	ROUE D'ENTRAINEMENT 23529418	1	1		2
13	507113	ROULEMENT A BILLES	1	1		
14	510225	PLAQUE	1	1		
15	510476	VIS A TETE HEXAGONAL / FLEX PLATE / 9/16-18 X 1 3/4"	12	12		
		2) PAS VENDU PAR PREVOST (VOIR NUMERO DU MANUFATURIER A LA FIN DE LA DESCRIPTION)				

De 3-4417 À 8-1043		Date:07-2024	PAGE:HF-0165-00
FREIN MOTEUR JACOB - AVEC DETROIT S-60			

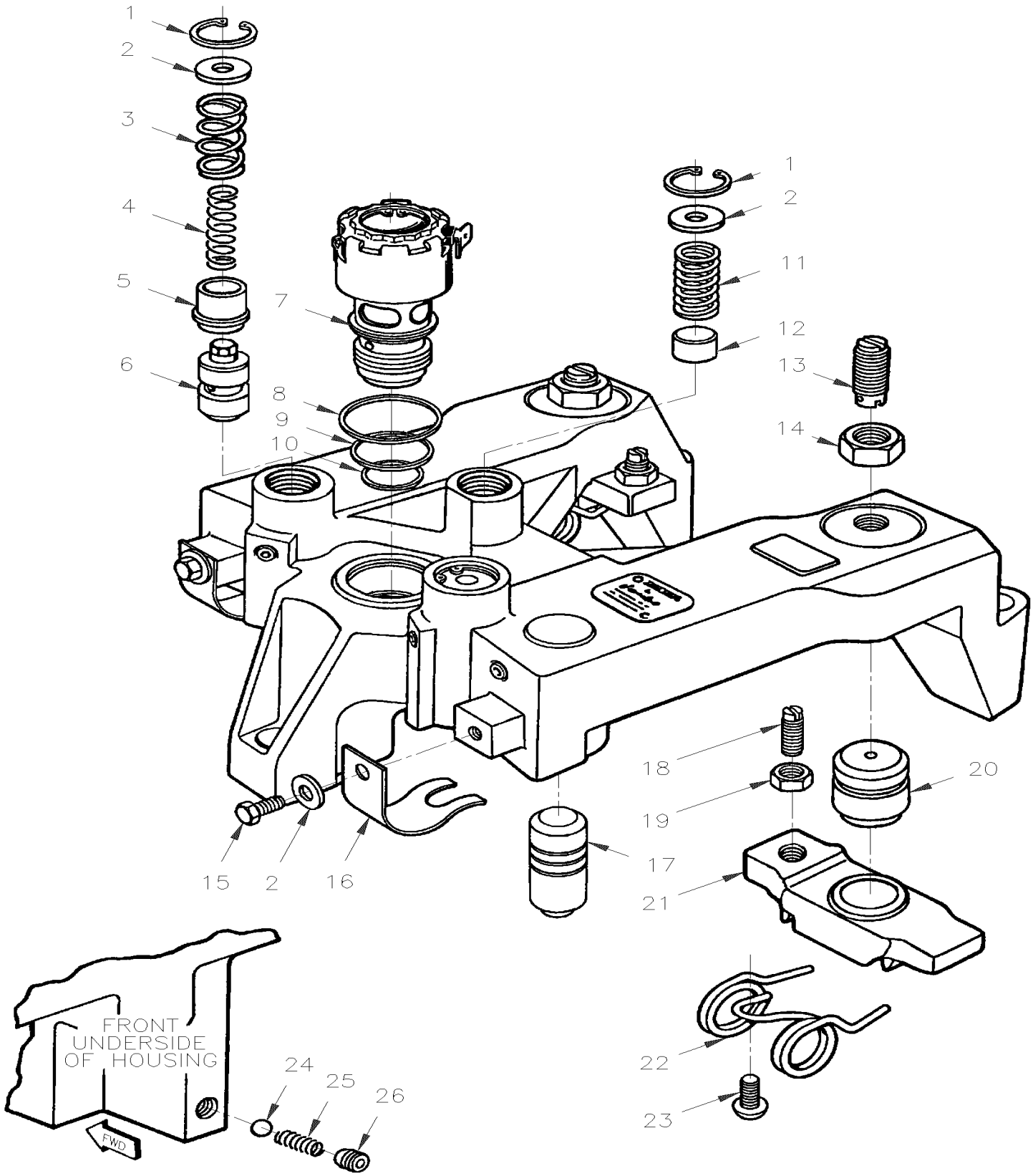

De 3-4417 À 8-1043		Date:07-2024	PAGE:HF-0165-00

FREIN MOTEUR JACOB - AVEC DETROIT S-60

Numéro d'article	Pièces	Description	H3411	H3455	VIP455	NOTES
	N.S.P.	BOITIER ASS - 12VOLTS (#017122)	3	3	3	2
1	N.S.P.	. JONC D'ARRET (#012991)	3	3	3	2
2	N.S.P.	. COUVERCLE (#016505)	5	5	5	2
3	N.S.P.	. RESSORT D'ARRET	2	2	2	2
4	N.S.P.	. RESSORT (VERT) (#001518)	2	2	2	2
5	N.S.P.	. COLLET (#016557)	2	2	2	2
6	N.S.P.	. SOUPAPE DE CONTROLE (011930)	2	2	2	2
7	N.S.P.	. SOUPAPE SOLENOIDE (#016440)	1	1	1	2
8	510411	. JOINT D'ETANCHEITE HAUT	1	1	1	
9	510412	. JOINT D'ETANCHEITE CENTRE	1	1	1	
10	510413	. JOINT D'ETANCHEITE BAS	1	1	1	
11	N.S.P.	. RESSORT (#012990)	1	1	1	2
12	N.S.P.	. PISTON - ACCUMULATEUR (#012983)	1	1	1	2
13	N.S.P.	. VIS REDEMARAGE ASS (#015931)	2	2	2	2
14	N.S.P.	. ECROU (#011395)	2	2	2	2
15	N.S.P.	. VIS (#001492)	2	2	2	2
16	N.S.P.	. SUPPORT (#016535)	2	2	2	2
17	N.S.P.	. PISTON MAITRE (#012981)	2	2	2	2
18	N.S.P.	. VIS D'AJUSTEMENT (#011426)	2	2	2	2
19	N.S.P.	. ECROU (#001026)	2	2	2	2
20	N.S.P.	. PISTON RECEPTEUR (#017048)	2	2	2	2
21	N.S.P.	. PONT (#016771)	2	2	2	2
22	N.S.P.	. RESSORT TORSION (#016812)	2	2	2	2
23	N.S.P.	. VIS CAP BUT HEXS (#012996)	2	2	2	2
24	N.S.P.	. BALLE	2	2	2	2
25	N.S.P.	. RESSORT	1	1	1	2
26	N.S.P.	. BOUCHON TUYAU (#008888)	1	1	1	2
26	N.S.P.	HARNAIS EXTERIEUR SOUPAPE SOLENOIDE	1	1	1	2
26	N.S.P.	HARNAIS INTERIEUR SOUPAPE SOLENOIDE	1	1	1	2
26	N.S.P.	CALE D'EPAISSE .040 / POUR MOTEUR 11.1LITRES (#017277)	AR	AR	AR	2
26	N.S.P.	CALE D'EPAISSE .020 / POUR MOTEUR 12.7LITRES (#017277)	AR	AR	AR	2
		2) PAS VENDU PAR PREVOST (VOIR NUMERO DU MANUFATURIER A LA FIN DE LA DESCRIPTION)				

		Date:07-2024	HF-02
EMBRAYAGE			

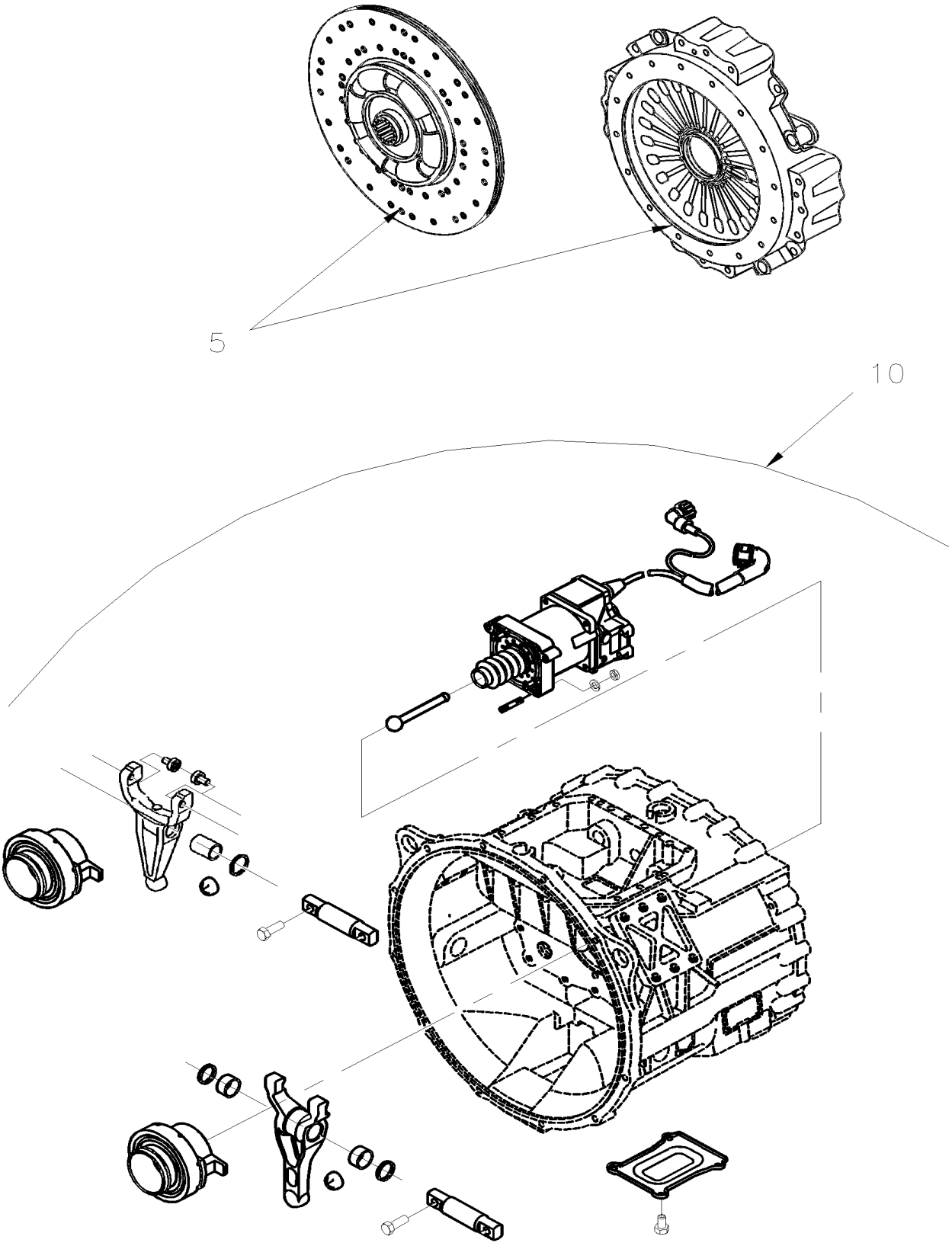

		Date:07-2024	HF-02

EMBRAYAGE

Numéro d'article	Pièces	Description	H3411	H3455	VIP455	NOTES
5	HF-0205-00	PLATEAU D'EMBRAYAGE AVEC "ZF" TRANS De 3-4417 À 8-1043				
10	HF-0215-00	CONTROLEUR EMBRAYAGE SECTION ARR AVEC "ZF" TRANS De 3-4417 À 8-1043				

De 3-4417 À 8-1043		Date:07-2024	PAGE:HF-0205-00
PLATEAU D'EMBRAYAGE AVEC "ZF" TRANS			

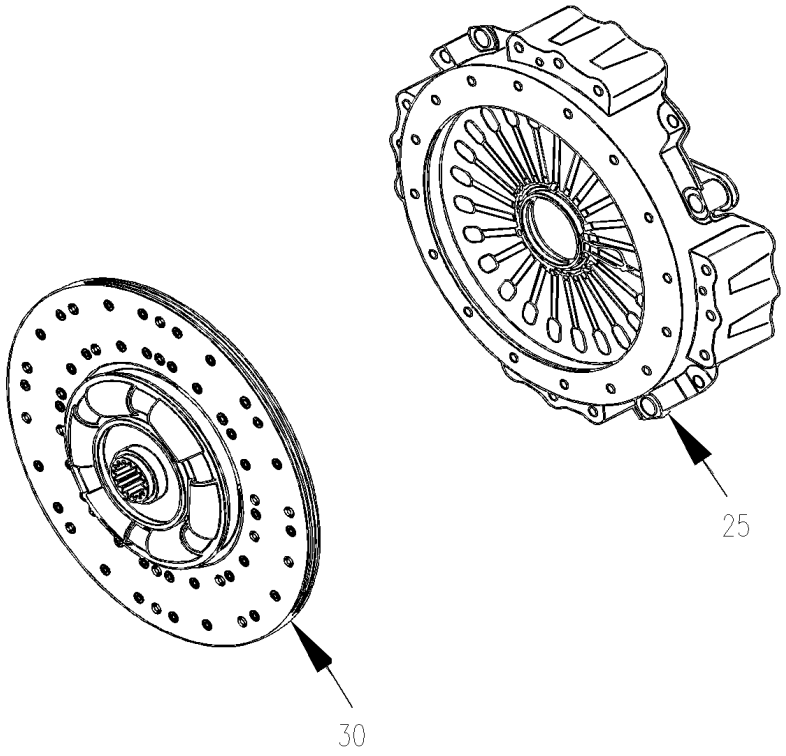

De 3-4417 À 8-1043		Date:07-2024	PAGE:HF-0205-00

PLATEAU D'EMBRAYAGE AVEC "ZF" TRANS

Numéro d'article	Pièces	Description	H3411	H3455	VIP45	NOTES
25	571776	PLATEAU DE PRESSION	1	1		
30	571775	EMBRAYAGE ASS	1	1		
NS	510476	VIS A TETE HEXAGONAL / FLEX PLATE / 9/16-18 X 1 3/4"	12	12		

De 3-4417 À 8-1043		Date:07-2024	PAGE:HF-0215-00
CONTROLEUR EMBRAYAGE SECTION ARR AVEC "ZF" TRANS			

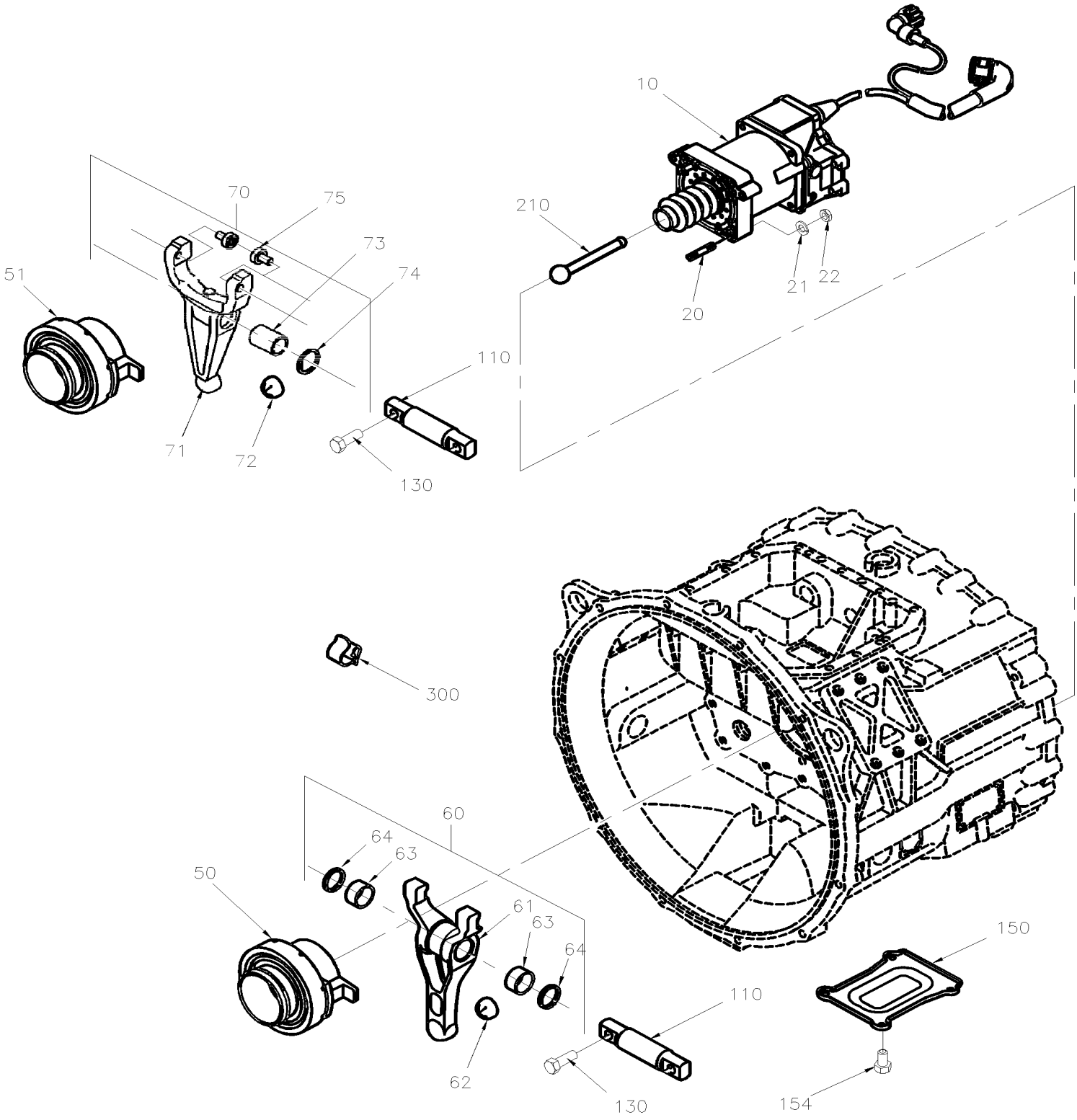

De 3-4417 À 8-1043		Date:07-2024	PAGE:HF-0215-00

CONTROLEUR EMBRAYAGE SECTION ARR AVEC "ZF" TRANS

Numéro d'article	Pièces	Description	H3441	H3455	VIP45	NOTES
	MI06-06	VOIR INFORMATION DE MAINTENANCE				
10	572005	POSITIONNEUR D'EMBRAYAGE ASS AVEC HARNAIS / TO GS3 SHIFTER	1	1		
. NS	572135	. CONNECTION AIR POUR VALVE DE CONTROLE	1	1		
. NS	MI06-06	. VOIR INFORMATION DE MAINTENANCE	1	1		
10	85109289	POSITIONNEUR D'EMBRAYAGE ASS AVEC HARNAIS / TO GS3 SHIFTER	1	1		
20	572007	GOUJON M8x45 8.8 DIN 835	4	4		
21	500874	RONDELLE PLATE 8.4x17.0x1.6 Z050	4	4		
22	572006	ECROU HEX M8	4	4		
50	572008	ROULEMENT DE DEBRAYAGE	1	1		
51	572088	ROULEMENT DE DEBRAYAGE	1	1	1	
60	572009	FOURCHETTE DE DEBRAYAGE ASS.	1	1		
61	572010	. FOURCHETTE DE DEBRAYAGE	1	1		
62	572011	. CUVETTE	1	1		
63	572012	. MANCHON	2	2		
64	572013	. BAGUE ETANCHEITE	2	2		
		LES DERNIERE FOURCHETTE PEUVENT ETRE UTILISE				
		EN "RETROFIT" DEMANDE NUMERO #572039				
70	572089	FOURCHETTE DE DEBRAYAGE ASS.	1	1		
71	572090	. FOURCHETTE DE DEBRAYAGE	1	1		
72	572011	. CUVETTE	1	1		
73	572091	. MANCHON	1	1		
74	572013	. BAGUE ETANCHEITE	1	1		
75	572092	. BASCULEUR	2	2		
110	572014	ARBRE DE DEBRAYAGE	1	1		
130	572015	VIS A TETE HEXAGONAL M12x50 G10.9 DIN 933	2	2		
150	572016	COUVERCLE	1	1		
154	502790	VIS A TETE HEXAGONAL M8-1.25x20 G8.8 Z050	4	4		
210	572017	TIGE DE POUSSEE	1	1		
300	572018	SERRE CABLE	1	1		
300	572019	SERRE CABLE	1	1		
400	572039	ENSEMBLE DE FOURCHETTE RETROFIT	1	1	1	
. NS	572089	. FOURCHETTE DE DEBRAYAGE ASS.	1	1	1	
. NS	572090	. FOURCHETTE DE DEBRAYAGE	1	1	1	
. NS	572011	. CUVETTE	1	1	1	
. NS	572091	. MANCHON	1	1	1	
. NS	572013	. BAGUE ETANCHEITE	2	2	2	
. NS	572092	. BASCULEUR	2	2	2	

		Date:07-2024	HF-03
CARBURANT			

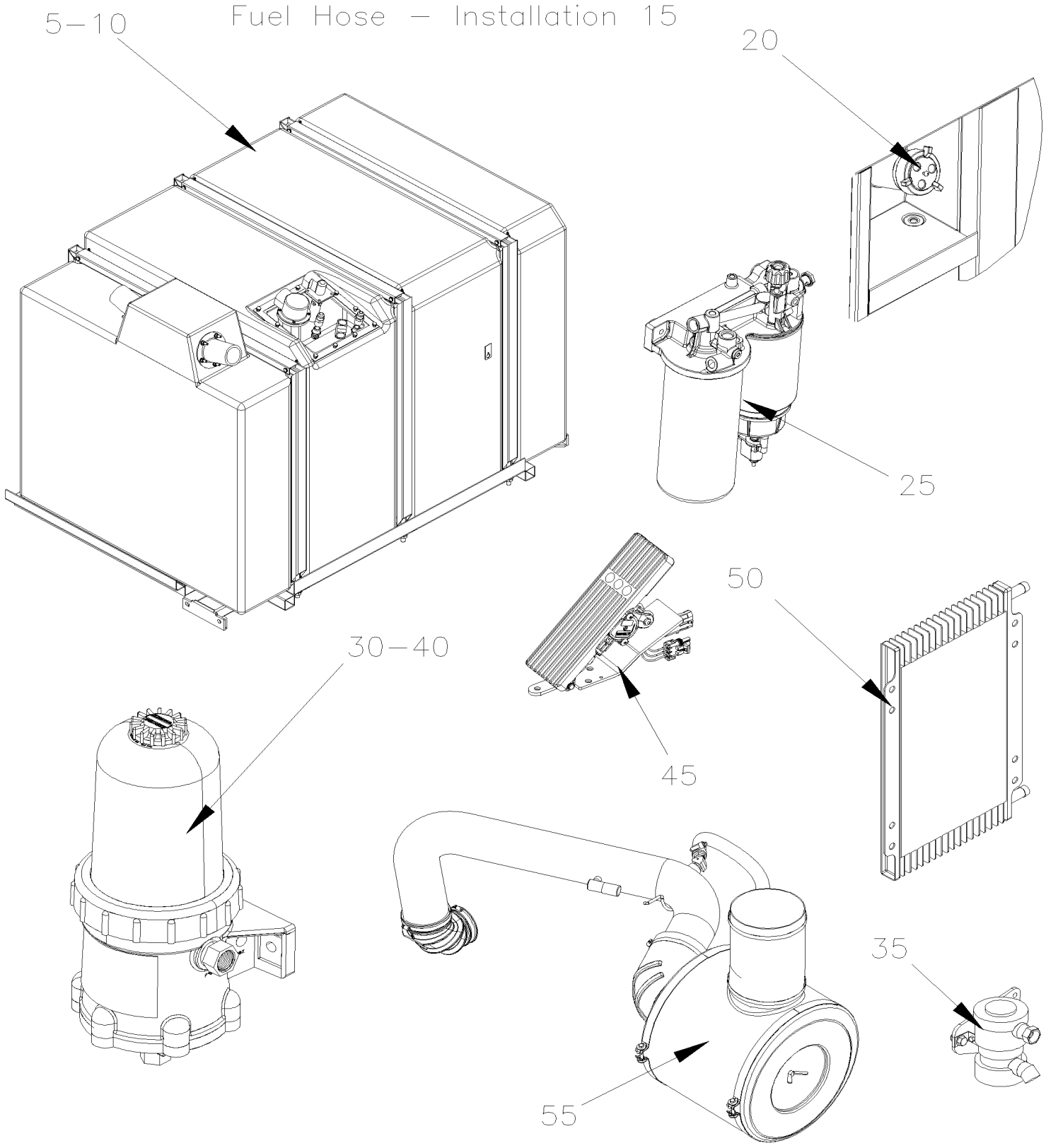

		Date:07-2024	HF-03

CARBURANT

Numéro d'article	Pièces	Description	H3411	H3455	VIP45	NOTES
5	HF-0305-00	RESERVOIR A CARBURANT - 230 GALLONS De 3-4417 À 8-1043				
10	HF-0306-00	INSTALLATION RESERVOIR CARBURANT (PLASTIQUE) De 3-4417 À 8-1043				
15	HF-0310-00	INSTALLATION BOYAUX A CARBURANT De 3-4417 À 8-1043				
20	HF-0310-10	BOUCHON RESERVOIR A CARBURANT De 3-4417 À 8-1043				
25	HF-0311-00	FILTRE A CARBURANT - PRIMAIRE & SECONDAIRE - DETROIT S-60 De 3-4417 À 8-1043				
30	HF-0311-15	FILTRE A CARBURANT / "PRO 382" De 3-4417 À 8-1043				
35	HF-0312-00	POMPE A CARBURANT AUXILAIRE De 3-4417 À 8-1043				
40	HF-0312-10	INSTALLATION FILTRE "FUEL PRO" De 3-4417 À 3-4757				
40	HF-0312-11	INSTALLATION FILTRE "FUEL PRO" De 4-4758 À 8-1043				
45	HF-0315-10	PEDALE ACCELERATEUR - ELECTRONIQUE De 3-4417 À 8-1043				
50	HF-0316-00	INSTALLATION REFROIDISSEUR CARBURANT De 3-4417 À 3-4757				
50	HF-0316-01	INSTALLATION REFROIDISSEUR CARBURANT De 4-4758 À 8-1043				
55	HF-0330-00	INSTALLATION FILTRE A L'AIR & ADMISSION D'AIR DETROIT S-60 De 3-4417 À 8-1043				

De 3-4417 À 8-1043		Date:07-2024	PAGE:HF-0305-00
RESERVOIR A CARBURANT - 230 GALLONS			

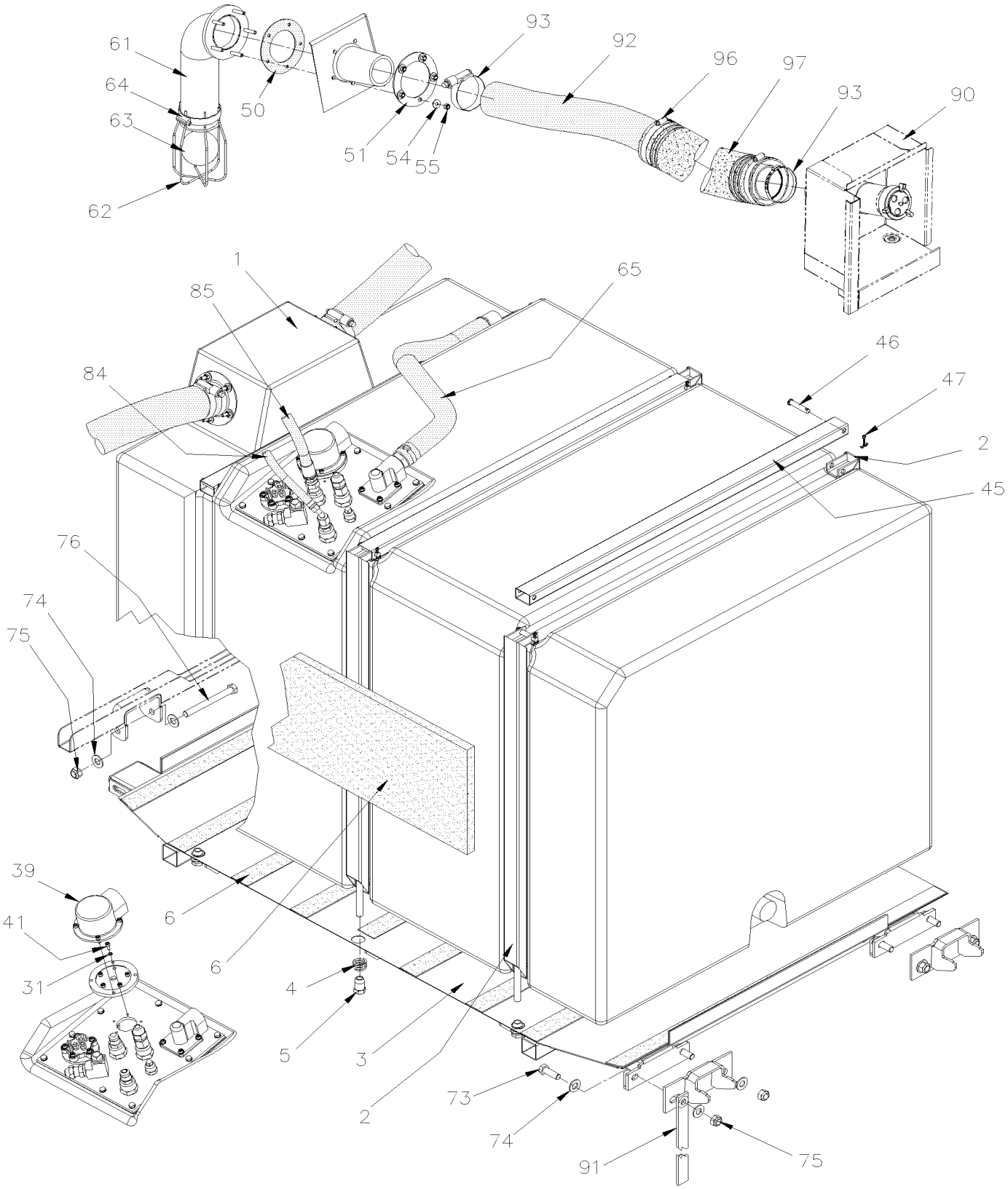

De 3-4417 À 8-1043		Date:07-2024	PAGE:HF-0305-00
RESERVOIR A CARBURANT - 230 GALLONS			

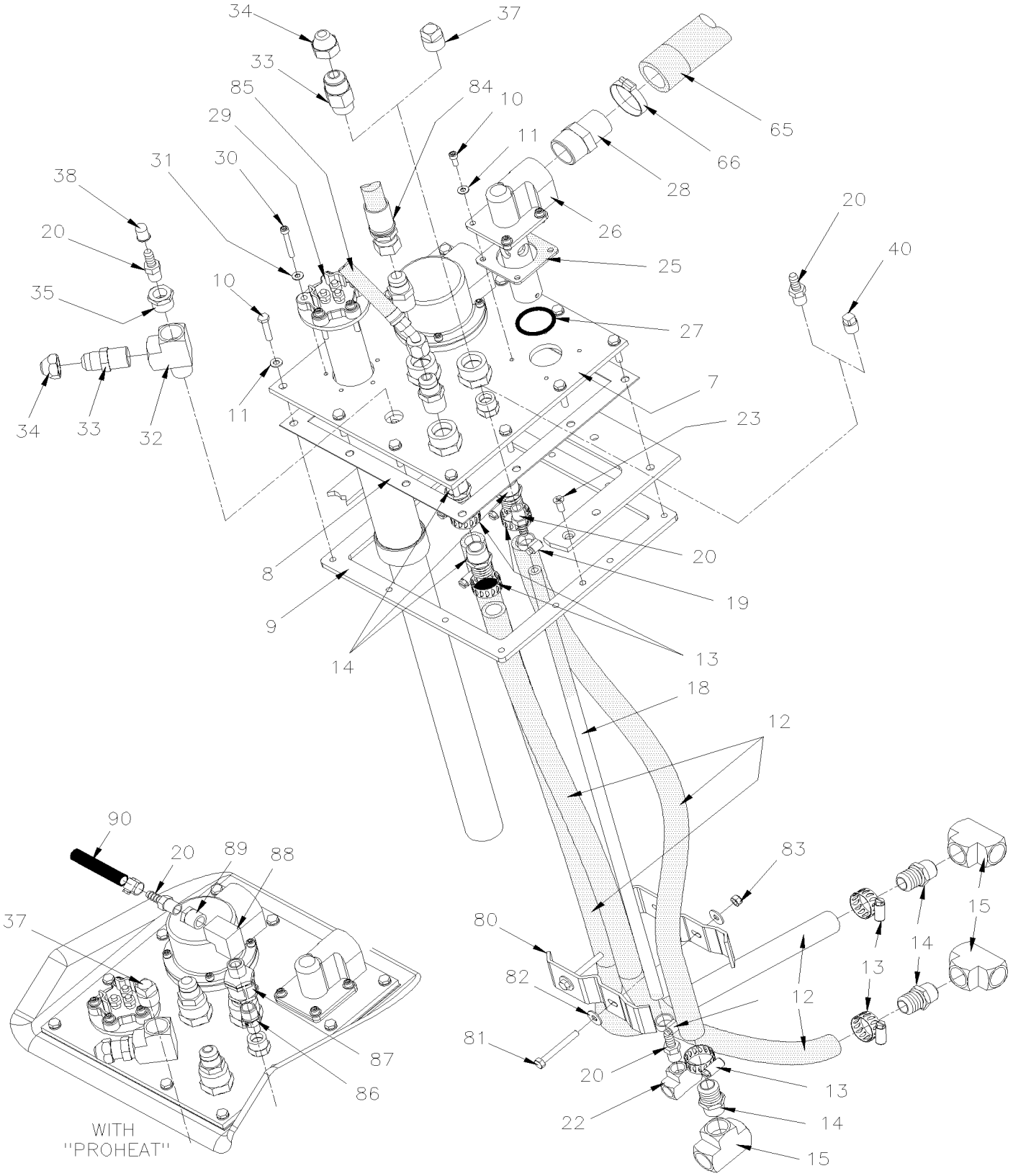

De 3-4417 À 8-1043		Date:07-2024	PAGE:HF-0305-00

RESERVOIR A CARBURANT - 230 GALLONS

Numéro d'article	Pièces	Description	H3441	H3455	VIP455	NOTES
	032001P	RESERVOIR A CARBURANT ASS.	1	1	1	
	032143	. RESERVOIR A CARBURANT ASS.	1	1	1	
1	032481	. . RESERVOIR A CARBURANT / 230 GALLONS US	1	1	1	
1	030009	. . RESERVOIR A CARBURANT / ENSEMBLE DE SERVICE	1	1	1	
. NS	030007	. . . RESERVOIR A CARBURANT / 222 GALLONS US	1	1	1	
. NS	033959	. . . PLAQUE ACCESSOIRES ASS., SOUDE	1	1	1	
. NS	032956	. . . JOINT D'ETANCHEITE / RECTANGULAIRE 250 x 190 MM	1	1	1	
. NS	033962	. . . CADRE INTERIEUR	1	1	1	
. NS	032938	. . . JOINT D'ETANCHEITE	2	2	2	
. NS	5001392	. . . RONDELLE PLATE 6.0x12.0x1.5 COP	10	10	10	
. NS	507356	. . . JOINT TORIQUE	1	1	1	
. NS	531419	. . . JOINT D'ETANCHEITE	1	1	1	
. NS	531427	. . . JOINT D'ETANCHEITE / (PETIT)	1	1	1	
. NS	531428	. . . JOINT D'ETANCHEITE / (GRAND)	1	1	1	
. NS	531443	. . . JOINT D'ETANCHEITE / VALVE DE CONTROLE DE NIVEAU	1	1	1	
. NS	5001941	. . . VIS A TETE HEXAGONAL M12-1.75x120 G10.9 N500	2	2	2	
. NS	500806	. . . VIS A TETE HEXAGONAL M12-1.75X35 G10.9 G500	4	4	4	
. NS	500811	. . . ECROU HEX STOVER M12-1.75 G500	6	6	6	
. NS	500958	. . . RONDELLE PLATE .531x1.062x.095 SS	12	12	12	
. NS	030082	. . . ESPACEUR "U" 3.175MM	4	4	4	
. NS	030083	. . . ESPACEUR "U" 0.953MM	4	4	4	
. NS	IS-14076	. . . SEE INSTRUCTION SHEET	1	1	1	
. NS	FI-14076	. . . VOIR FEUILLE D'INSTRUCTION	1	1	1	
2	032180	. ATTACHE ASSEMBLE (SOUDE) À 3-4579	1	1	1	A
2	032445	. FIXATION ASS / 871MM De 3-4580	2	2	2	
2	032188	. ATTACHE ASSEMBLE (SOUDE) À 3-4579	2	2	2	A
2	032444	. FIXATION ASS / 817MM De 3-4580	1	1	1	
3	032631	. PLANCHER AMOVIBLE ASS.	1	1	1	
3	032066	. PLANCHER AMOVIBLE ASS. À 5-0258	1	1	1	
3	032627	. PLANCHER AMOVIBLE ASS. De 5-0259	1	1	1	
NS	032070	. TOLE DE FOND	1	1	1	
NS	682462	. ADHESIF SIKA #252 / NOIR / 310ml CARTRIDGE	AR	AR	AR	
4	502210	. RESSORT COMPRESSION / .975 O.D. x 1.250 x .125 À 5-0135	6	6	6	
4	502932	. RESSORT COMPRESSION .975 O.D. x 1.250 x .125 De 5-0136	6	6	6	
5	031930	. ECROU HEX SPECIAL M12-1.75 ST À 5-0135	6	6	6	
5	032607	. ECROU HEX SPECIAL M12-1.75 SS De 5-0136	6	6	6	
6	506758	. RUBAN ADH1 NEO 1/16"X 1 1/2"X50'	AR	AR	AR	
6	506757	. RUBAN ADH1 NEO 3/4"x10"x25 1/2" / BLACK 1220	2	2	2	
7	032191	. . PLAQUE ACCESS ASSEMBLE (SOUDE) À 8-1229	1	1		
7	032190	. . PLAQUE ACCESS ASSEMBLE (SOUDE) À 8-1229			1	
7	032770	. . PLAQUE ACCESS ASSEMBLE (SOUDE) De 8-1230	1	1	1	
8	032014	. . JOINT D'ETANCHEITE	1	1	1	

De 3-4417 À 8-1043		Date:07-2024	PAGE:HF-0305-00

RESERVOIR A CARBURANT - 230 GALLONS

Numéro d'article	Pièces	Description	H3411	H3455	VIP455	NOTES
9	031988	. . CADRE INTERIEUR	1	1	1	
10	502686	. . VIS A TETE HEXAGONAL M6-1.0x30 SS BK	12	12	12	
11	5001392	. . RONDELLE PLATE 6.0x12.0x1.5 COP	12	12	12	
12	531417	. . BOYAU / 2556 / #10 X 48"	2	2	2	
12	531454	. . BOYAU / 2556 / #10 X 25 1/2" AUX	AR	AR	AR	
13	504019	. . BRIDE DE SERRAGE / 9/16"-1"1/16 SS / HS-10	4	4	4	
14	501942	. . CONNECTEUR MALE / TYPE "PUSH-LOK" / 1/2NPT-Mx#10 BR	4	4	4	
15	501472	. . RACCORD EN "T" / TYPE TUYAU / 1/2NPT-Fx1/2NPT-Fx1/2NPT-F BR	2	2	2	
18	531453	. . BOYAU / 2556 / #4 X 25 1/2"	1	1		
19	504014	. . BRIDE DE SERRAGE / 1/4"-5/8" SS / HM-4	2	2	2	
20	507602	. . CONNECTEUR MALE / TYPE "PUSH-LOK" / 1/4NPT-Mx#4 BR	1	1	1	
NS	5011064	. . CONNECTEUR MALE / TYPE "HOSE BARB" / #3x1/4NPT-M BR AUX	AR	AR		
22	501618	. . CONNECTEUR MALE / TYPE SAE 45º / #6FL-Mx1/2NPT-M BR	1	1	1	
23	5001198	. . VIS MECANIQUE TETE PLATE PHILLIPS M6-1.0x16 Z050	2	2	2	
25	531443	. . JOINT D'ETANCHEITE / VALVE DE CONTROLE DE NIVEAU	1	1	1	
26	504701	. . SOUPAPE	1	1	1	
26	531459	. . SOUPAPE EMCO	1	1		B
. NS	530212	. . . JOINT D'ETANCHEITE / VALVE DE CONTROLE DE NIVEAU	1	1		B
27	507356	. . JOINT TORIQUE	1	1	1	
28	501205	. . ADAPTATEUR / CUIVRE @ TUYAU / 1Mx1NPT-M	1	1	1	
29	531404	. . INDICATEUR NIVEAU ESSENCE	1	1	1	
. NS	531419	. . . JOINT D'ETANCHEITE	1	1	1	
30	5011135	. . VIS TETE CYLINDRIQUE SIX PANS CREUX #10-24x1 1/2 N500	5	5	5	
31	500593	. . RONDELLE PLATE .200x.437x.036 BR	5	5	5	
32	501473	. . RACCORD EN "T" / TYPE TUYAU / 1/2NPT-Mx1/2NPT-Fx1/2NPT-F BR	1	1	1	
33	501616	. . CONNECTEUR MALE / TYPE SAE 45º / #8FL-Mx1/2NPT-M BR	1	1	1	
34	501337	. . RACCORD EN "T" / TYPE TUYAU / 1/4NPT-Fx1/4NPT-Fx1/4NPT-F BR	1	1	1	
34	501053	. . BOUCHON A TETE E HEXAGONAL / TYPE SAE 45º / #8FL-F BR			1	
35	501316	. . REDUCTION MALE-FEMELLE / TYPE TUYAU / 1/2NPT-Mx1/4NPT-F BR	1	1	1	E
37	501306	. . BOUCHON A TETE E CARRE / TYPE TUYAU / 1/2NPT-M BR	2	2	2	
38	680733	. . CAP (NON THREADED)	AR	AR	AR	
39	530156	. . VALVE DE PRESSION	1	1	1	
. NS	531427	. . . JOINT D'ETANCHEITE / (PETIT)	1	1	1	
. NS	531428	. . . JOINT D'ETANCHEITE / (GRAND)	1	1	1	
40	501304	. . BOUCHON A TETE E CARRE / TYPE TUYAU / 1/4NPT-M BR	1	1	1	
41	500143	. . VIS TETE CYLINDRIQUE SIX PANS CREUX #10-24x1/2 N500	5	5	5	
45	032443	. TRAVERSE / 833.5 MM De 3-4580	3	3	3	
46	502121	. AXE DE CHAPE 3/8 x 1.625 BZC	6	6	6	
47	502102	. GOUPILLE FENDUE 1/8 x 1	6	6	6	
50	031804	. JOINT D'ETANCHEITE	2	2	2	
50	032938	. JOINT D'ETANCHEITE	2	2	2	
51	032436	. PLAQUE EXTERIEUR	2	2	2	

De 3-4417 À 8-1043		Date:07-2024	PAGE:HF-0305-00

RESERVOIR A CARBURANT - 230 GALLONS

Numéro d'article	Pièces	Description	H3441	H3455	VIP45	NOTES
54	502511	ECROU HEX BAGUE DE NYLON M6-1.0 Z050	10	10	10	
55	500411	RONDELLE PLATE .260x.697x.050 SS	10	10	10	
61	032437	. ANTI-RETOUR SOUDE	2	2	2	
61	032914	. ANTI-RETOUR SOUDE	2	2	2	
62	032438	. PANIER	2	2	2	
63	032439	. BALLE 2 3/4" O.D. À 6-0441	1	1	1	
63	032657	. BALLE 70MM O.D. De 6-0442	2	2	2	
63	032871	. BALLE 77MM O.D.	2	2	2	S
64	504293	. BRIDE DE SERRAGE / 2"5/16-3"1/4 SS / E.T. 44	2	2	2	
65	032415	. BOYAU #16 X 28" LG	1	1	1	
. NS	503579	. . BOYAU 1" I.D. X 50' / "GREEN STRIPE"	AR	AR	AR	
NS	504637	. ATTACHE CABLE / 3/16" x 13"	1	1	1	
66	504021	. BRIDE DE SERRAGE / 11/16"-1"1/2 SS / HS-16	1	1	1	
73	500806	. VIS A TETE HEXAGONAL M12-1.75X35 G10.9 G500	4	4	4	
74	500958	. RONDELLE PLATE .531x1.062x.095 SS	12	12	12	
75	5001695	. ECROU HEX BAGUE DE NYLON M12-1.75 Z050	6	6	6	
76	500889	. VIS A TETE HEXAGONAL M12-1.75x120 G8.8 G500	2	2	2	
80	032240	. ATTACHE POUR BOYAU	2	2	2	
81	502656	. VIS A TETE HEXAGONAL M6-1.0x50 SS	2	2	2	
82	500411	. RONDELLE PLATE .260x.697x.050 SS	4	4	4	
83	5001182	. ECROU HEX BAGUE DE NYLON M6-1.0 SS	2	2	2	
84	032505	BOYAU ASS / #8 5850MM	1	1	1	F
84	033234	BOYAU ASS / #8 5850MM	1	1	1	F C
84	032144	BOYAU ASS / #8 6402MM	1	1	1	W
84	033248	BOYAU ASS / #8 6402MM	1	1	1	W
85	032102	BOYAU ASS / #6 7622MM	1	1	1	
85	033225	BOYAU ASS / #6 7622MM	1	1	1	C
86	501749	RACCORD REDUIT HEX / TYPE TUYAU / 3/8NPT-Mx1/4NPT-Mx1 13/32 BR	1	1		
87	530042	SOUPAPE DE RETENUE 3/8 NPT	1	1		
88	509863	COUDE FEMELLE 90º / TYPE TUYAU / 3/8NPT-Fx3/8NPT-F BR	1	1		
89	501314	REDUCTION MALE-FEMELLE / TYPE TUYAU / 3/8NTP-Mx1/4NPT-F BR	1	1		
90	**HF-1875-00**	**PORTE GOULOT DE REMPLISSAGE DU CARBURANT**				
91	505056	BANDE ANTISTATIQUE	1	1		
92	032157	BOYAU 2 1/2" I.D. x 702MM	1	1	1	
92	032158	BOYAU 2 1/2" I.D. x 1175MM	1	1	1	
93	504562	BRIDE DE SERRAGE / 2"3/4-3"5/8 / C.T. 350	2	2	2	
93	504696	BRIDE DE SERRAGE A OREILLE / 2.968"-3.090"	2	2	2	
96	504235	BRIDE DE SERRAGE / 3"9/16"-4"1/2 SS / HS-64	2	2	2	
97	032697	BOYAU FLEXIBLE 3 1/2" I.D. X 626MM	1	1	1	
97	032568	BOYAU FLEXIBLE 3 1/2" I.D. X 530MM	1	1	1	
100	032446	ENS., ATTACHE RESERVOIR W0 & WE De 3-4417 À 3-4579	1	1	1	

De 3-4417 À 8-1043		Date:07-2024	PAGE:HF-0305-00

RESERVOIR A CARBURANT - 230 GALLONS

Numéro d'article	Pièces	Description	H3411	H3455	VIP455	NOTES
. NS	IS-00038A	. SEE INSTRUCTION SHEET De 3-4417 À 3-4579	1	1	1	
		A) POUR UNE AMILIORATION DE PRODUIT DEMANDER L'ENSEMBLE # 032446				
		B) AVEC DES TUBE DE REMPLISAGE "EMCO" WHEATON				
		C) SERVICE SEULEMENT				
		E) AVEC CHAUFFERETTE AUXILIAIRE 100000 BTU				
		F) SANS FUEL PRO				
		S) SERVICE				
		W) AVEC FUEL PRO				

De 3-4417 À 8-1043		Date:07-2024	PAGE:HF-0306-00
INSTALLATION RESERVOIR CARBURANT (PLASTIQUE)			

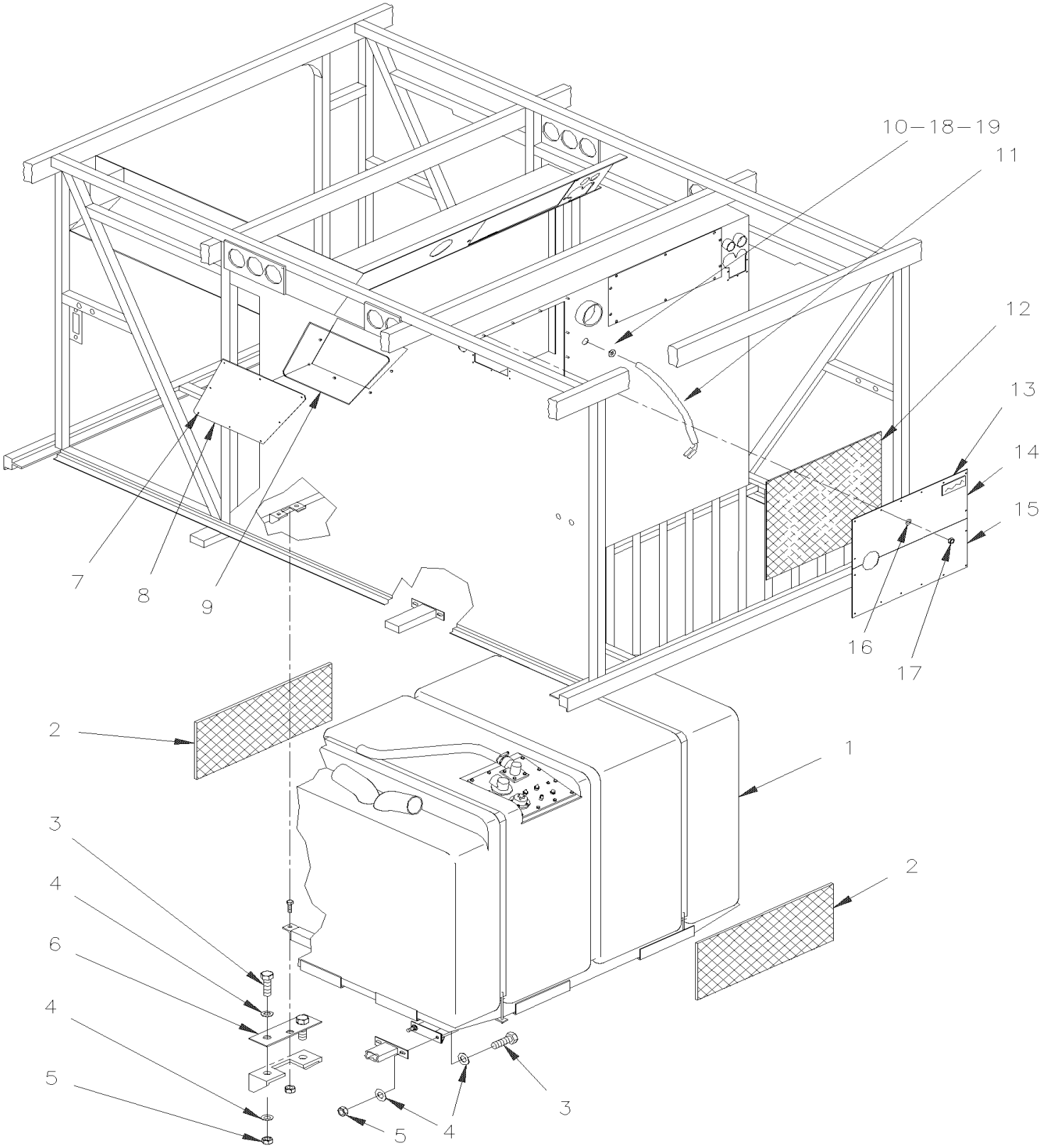

De 3-4417 À 8-1043		Date:07-2024	PAGE:HF-0306-00

INSTALLATION RESERVOIR CARBURANT (PLASTIQUE)

Numéro d'article	Pièces	Description	H3411	H3455	VIP455	NOTES
1	**HF-0305-00**	**RESERVOIR A CARBURANT - 230 GALLONS**	1	1	1	
2	506757	RUBAN ADH1 NEO 3/4"x10"x25 1/2" / BLACK 1220	2	2	2	
3	500806	VIS A TETE HEXAGONAL M12-1.75X35 G10.9 G500	AR	AR	AR	
4	500958	RONDELLE PLATE .531x1.062x.095 SS	AR	AR	AR	
5	500811	ECROU HEX STOVER M12-1.75 G500	AR	AR	AR	
6	031565	PLAQUE DE FOND	1	1	1	
7	504248	RIVET "CHERRY Q" TETE FRAISE FERME 3/16x1/4 SS	AR	AR	AR	
8	482355	PANNEAU D'ACCES	1	1	1	
9	506338	EXTRUSION DE CAOUTCHOUC / 1/16" x 1/4" INT "U" SHAPE / ROUND C.T.L.	AR	AR	AR	
10	504066	PASSE-FIL / .687x1.000x.062x.375x1.312	1	1	1	
11	064116	CABLAGE ASS / AU RESERVOIR CARBURANT	1	1	1	
13	031163	DECALQUE / "FUEL TANK ACCESS" / ENGLISH	1	1	1	
13	032561	DECALQUE / "FUEL TANK ACCESS" / ENGLISH & SPANISH	1	1	1	
18	680096	SCELLANT BUTYL ALUM / GRIS / 310ml CARTRIDGE	AR	AR	AR	
19	680066	ADHESIF / ADBOND #5014 / 23.6ML BOTTLE	AR	AR	AR	

De 3-4417 À 8-1043		Date:07-2024	PAGE:HF-0310-00
INSTALLATION BOYAUX A CARBURANT			

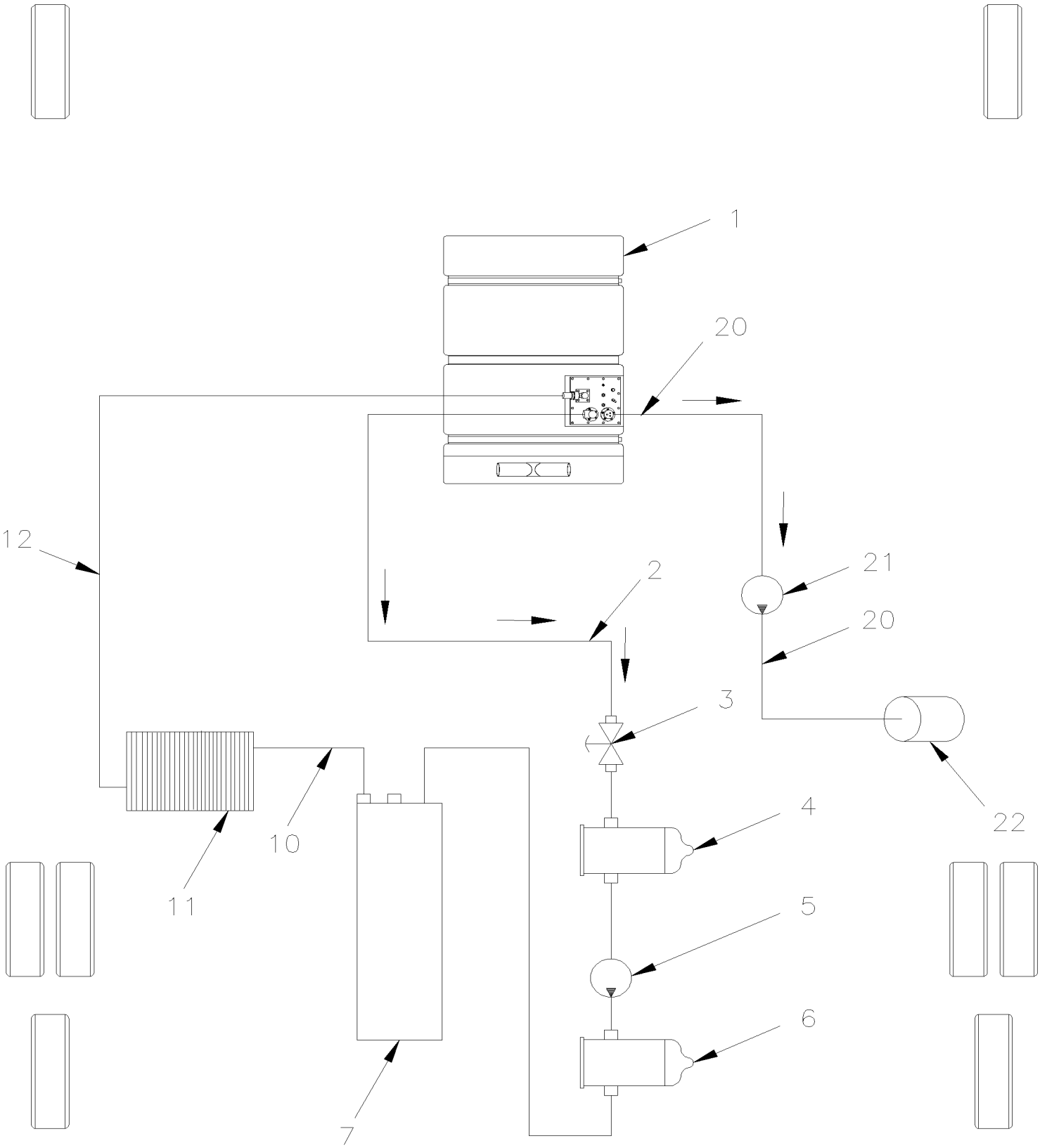

De 3-4417 À 8-1043		Date:07-2024	PAGE:HF-0310-00

INSTALLATION BOYAUX A CARBURANT

Numéro d'article	Pièces	Description	H3411	H3455	VIP45	NOTES
1	**HF-0305-00**	**RESERVOIR A CARBURANT - 230 GALLONS**				
2	032144	BOYAU ASS / #8 6402MM À 3-4757	1	1	1	
2	033248	BOYAU ASS / #8 6402MM À 3-4757	1	1	1	A
2	032505	BOYAU ASS / #8 5850MM De 4-4758	1	1	1	
2	033234	BOYAU ASS / #8 5850MM De 4-4758	1	1	1	A
3	530096	ROBINET 1/2" NPT 1/2 NPT F x 1/2 NPT F	1	1	1	
4	530052	FILTRE (PRIMAIRE) >SS	1	1	1	
5	N.S.P.	POMPE CARBURANT AVEC LE MOTEUR / (23517845)	1	1	1	2
6	530051	FILTRE (SECONDAIRE) >SS	1	1	1	
		TETE DE CYLINDRE MOTEUR				
10	032101	BOYAU ASS / A PARTIR TETE DU CYLINDRE / #6 2552MM À 3-4757	1	1	1	
10	033224	BOYAU ASS / A PARTIR TETE DU CYLINDRE / #6 2552MM À 3-4757	1	1	1	A
10	032529	BOYAU ASS / A PARTIR TETE DU CYLINDRE / #6 2400MM De 4-4758 À 4-4866	1	1	1	
10	032564	BOYAU ASS / A PARTIR TETE DU CYLINDRE / #6 2400MM De 4-4867	1	1	1	
10	033235	BOYAU ASS / A PARTIR TETE DU CYLINDRE / #6 2400MM De 4-4867	1	1	1	A
10	031701	SUPPORT BOYAU CARBURANT De 4-4758	AR	AR	AR	
11	**HF-0316-00**	**INSTALLATION REFROIDISSEUR CARBURANT À 3-4757**				
11	**HF-0316-01**	**INSTALLATION REFROIDISSEUR CARBURANT De 4-4758**				
12	032102	BOYAU ASS / #6 7622MM À 3-4757	1	1	1	
12	033225	BOYAU ASS / #6 7622MM À 3-4757	1	1	1	A
12	032505	BOYAU ASS / #8 5850MM De 4-4758	1	1	1	
12	033234	BOYAU ASS / #8 5850MM De 4-4758	1	1	1	A
		. . . . LES PIECES SUIVANTES SONT UTILISEES				
		. . . . AVEC CHAUFFERETTE AUXILIAIRE				
20	503706	BOYAU #4 #4	AR	AR	AR	
NS	504230	BRIDE DE SERRAGE / 3/8"-7/8" SS / HS-6	4	4	4	
21	871037	FILTRE A CARBURANT	1	1	1	
NS	871038	COURROIE	1	1	1	
22	**871202**	**CHAUFFERETTE AUXILIAIRE - "SPHEROS" 100,000 B.T.U.**				
22	**871100**	**CHAUFFERETTE AUXILIAIRE - "PROHEAT" 80,000 B.T.U.**				
22	**871329**	**CHAUFFERETTE AUXILIAIRE - "PROHEAT" 80,000 B.T.U.**				
22	**HF-2350-05**	**CHAUFFERETTE AUXILIAIRE - "OPTION" - "ESPAR" 103000 B.T.U.**				
		A) SERVICE SEULEMENT				
		2) PAS VENDU PAR PREVOST (VOIR NUMERO DU MANUFATURIER A LA FIN DE LA DESCRIPTION)				

De 3-4417 À 8-1043		Date:07-2024	PAGE:HF-0310-10
BOUCHON RESERVOIR A CARBURANT			

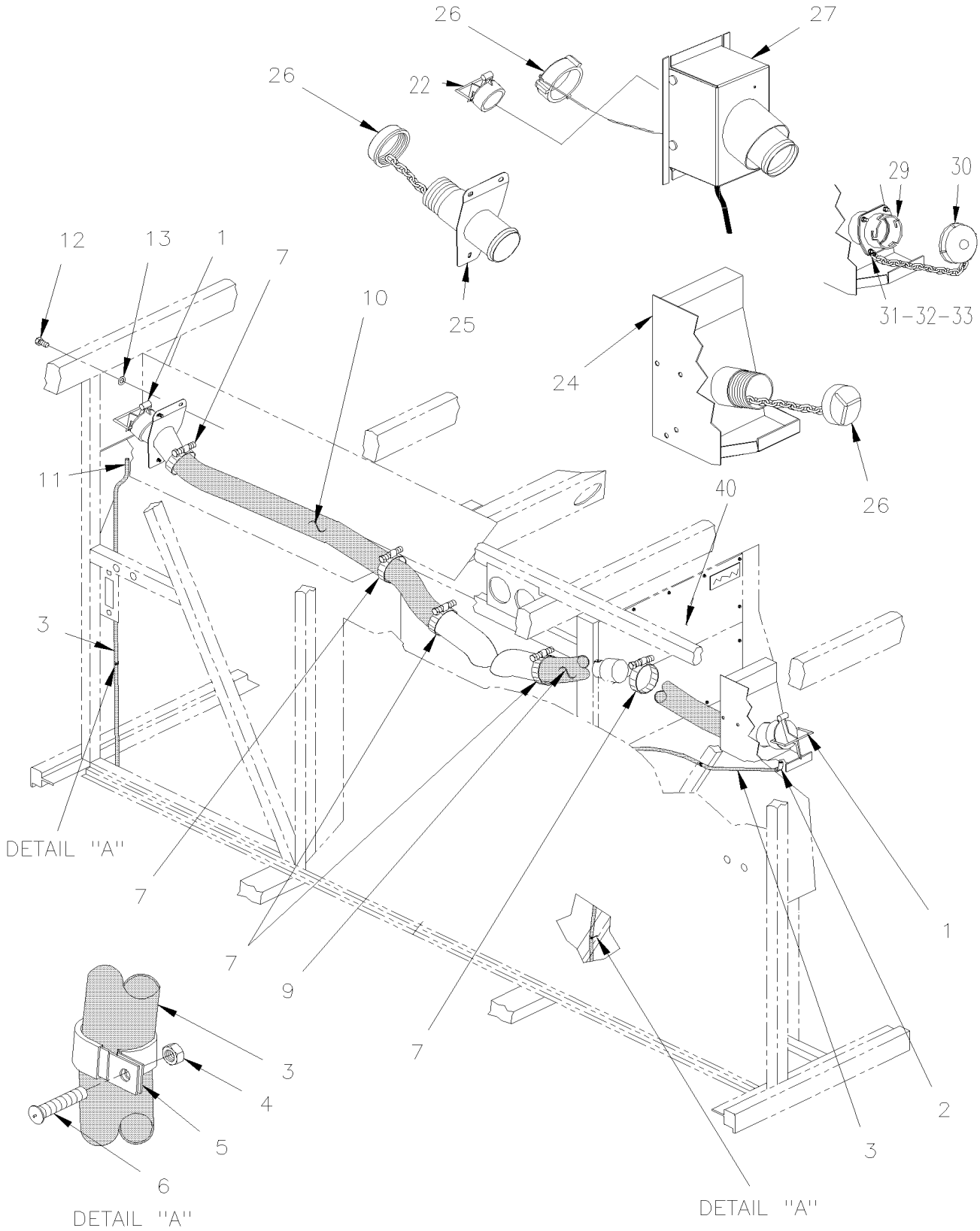

De 3-4417 À 8-1043		Date:07-2024	PAGE:HF-0310-10

BOUCHON RESERVOIR A CARBURANT

Numéro d'article	Pièces	Description	H3441	H3455	VIP455	NOTES
		BOUCHON RESERVOIR CARBURANT / VOIR DETAIL				
2	641366	COUDE MALE 45º NON-ROTATIF / TYPE "PUSH-IN" / #6x1/4NPT-M BR	1	1	1	
3	503404	TUBE, NYLON 3/8 O.D. / NOIR S.L.	AR	AR	AR	
4	502557	ECROU HEX BAGUE DE NYLON M4-0.7 SS	5	5	5	
5	560479	COLLET DE RETENUE / 3/8" I.D.	AR	AR	AR	
6	502587	GOUJON SOUDE SANS CERAMIQUE M4-0.7x25 SS	5	5	5	
7	504381	BRIDE DE SERRAGE / 2"3/4-3"5/8 SS / HT-350	4	4	4	
9	032157	BOYAU 2 1/2" I.D. x 702MM	1	1	1	
9	032158	BOYAU 2 1/2" I.D. x 1175MM	1	1	1	
NS	503475	. BOYAU / CARBURANT / 2 1/2" I.D. / S.L.	AR	AR	AR	
NS	032568	BOYAU FLEXIBLE 3 1/2" I.D. X 530MM	1	1	1	
NS	032697	BOYAU FLEXIBLE 3 1/2" I.D. X 626MM	1	1	1	
NS	503746	. BOYAU FLEXIBLE / TUYAU VENTILLATION 3 1/2" I.D. X 12`/ PLASTIC	AR	AR	AR	
10	504562	BRIDE DE SERRAGE / 2"3/4-3"5/8 / C.T. 350	2	2	2	
11	641331	CONNECTEUR MALE / TYPE "PUSH-IN" / #6x1/4NPT-M BR	2	2	2	
12	502563	VIS A TETE HEXAGONAL M6-1.0x12 G8.8 Z050	AR	AR	AR	
13	502582	RONDELLE FREIN STRIEE 6.1x16.2x0.9 Z050	AR	AR	AR	
22	530015	BOUCHON RESERVOIR A CARBURANT / HINGE TYPE CAP			1	A
. NS	531408	. JOINT D'ETANCHEITE >SS 850443			1	A
. NS	531409	. PIECE DE RETENUE			1	A
. NS	680446	. LOCTITE 330 KIT			AR	A
24	032273	BOITE A CARBURANT ASS. / SCREW TYPE CAP	1	1	1	
25	032227	SUPPORT A CARBURANT ASS. / SCREW TYPE CAP À 4-4832	1	1	1	
26	531424	BOUCHON RESERVOIR A CARBURANT / SCREW TYPE CAP	1	1	1	
. NS	530133	. JOINT DE REMPLACEMENT 2" CAPUCHON CARBU.	1	1	1	
27	030839	BOITE A CARBURANT GA ASS. / SCREW TYPE CAP De 4-4833 À 7-0771	1	1	1	
27	030841	BOITE A CARBURANT GA ASS. / SCREW TYPE CAP De 7-0772	1	1	1	
27	213967	BOITE CARBURANT (SOUDEE) / HINGE TYPE CAP			2	A
29	531413	ADAPTATEUR	2	2	2	
30	531412	BOUCHON RESERVOIR A CARBURANT / "EMCO WHEATON" TYPE	2	2	2	
31	502737	VIS A TETE HEXAGONAL M6-1.0x25 SS BK	4	4	4	
32	502564	RONDELLE FREIN FENDUE 6.1x11.8x1.6 Z050	4	4	4	
33	500609	ECROU HEX M6-1.0 Z050	4	4	4	
40	453168	TRAPPE D'ACCES À 3-4579			1	A
40	454119	TRAPPE D'ACCES De 3-4580			1	A
41	453877	ISOLANT ACCES RESER VARB De 3-4580			1	A
		A) AVEC PETIT A/C				

De 3-4417 À 8-1043		Date:07-2024	PAGE:HF-0311-00
FILTRE A CARBURANT - PRIMAIRE & SECONDAIRE - DETROIT S-60			

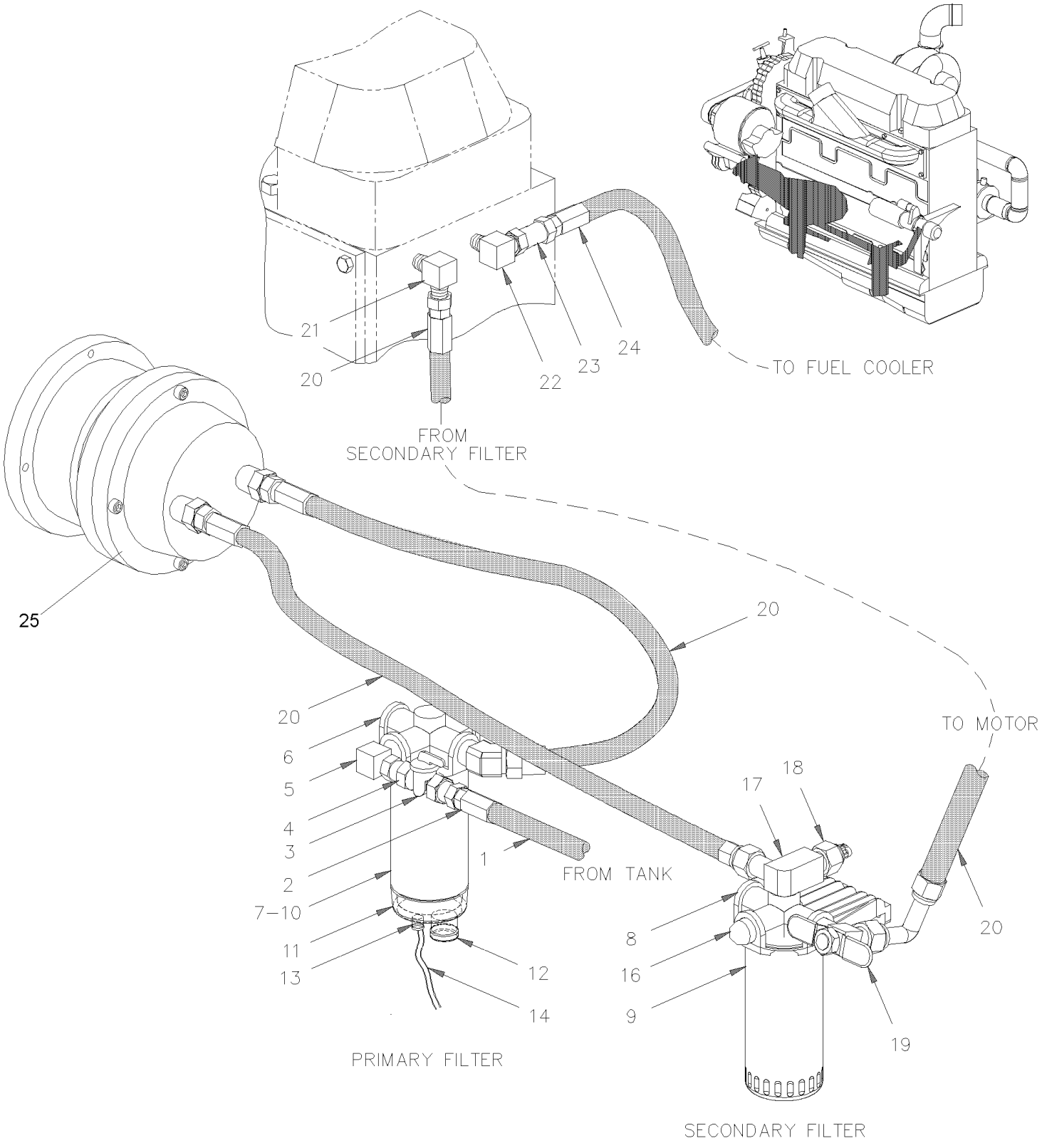

De 3-4417 À 8-1043		Date:07-2024	PAGE:HF-0311-00

FILTRE A CARBURANT - PRIMAIRE & SECONDAIRE - DETROIT S-60

Numéro d'article	Pièces	Description	H3411	H3455	VIP45	NOTES
1	032144	BOYAU ASS / #8 6402MM À 3-4757	1	1	1	
1	033248	BOYAU ASS / #8 6402MM À 3-4757	1	1	1	C
1	032505	BOYAU ASS / #8 5850MM De 4-4758	1	1	1	
1	033234	BOYAU ASS / #8 5850MM De 4-4758	1	1	1	C
2	501034	CONNECTEUR MALE / TYPE SAE 45º / #10FL-Mx1/2NPT-M BR	1	1	1	
3	530096	ROBINET 1/2" NPT 1/2 NPT F x 1/2 NPT F	1	1	1	
4	501322	RACCORD HEX / TYPE TUYAU / 3/8NPT-Mx3/8NPT-Mx1 13/32 BR	1	1	1	
NS	501534	REDUCTION MALE-FEMELLE / TYPE TUYAU / 1/2NPT-Mx3/8NPT-F BR	1	1	1	
5	501333	COUDE MALE-FEMELLE 90º / TYPE TUYAU / 3/8NPT-Mx3/8NPT-F BR À 3-4757	1	1	1	E
5	5011260	CONNECTEUR FEMELLE / TYPE "PUSH-LOK" / #8FL-Fx#6 BR De 4-4758	1	1	1	E
5	501305	BOUCHON A TETE E CARRE / TYPE TUYAU / 3/8NPT-M BR	AR	AR	AR	
6	530052	FILTRE (PRIMAIRE) >SS	1	1	1	
6	510157	. SUPPORT DE FILTRE A CARBURANT	1	1	1	
7	510137	. FILTRE / PRIMARY	1	1	1	
8	530051	FILTRE (SECONDAIRE) >SS	1	1	1	
8	510344	. SUPPORT DE FILTRE A CARBURANT	1	1	1	
9	510128	. FILTRE A CARBURANT / SECONDARY À 4-4866	1	1	1	
9	510794	. FILTRE A CARBURANT SECONDAIRE / SECONDARY De 4-4867	1	1	1	
9	531465	BOUCHON DE DERIVATION ASS	1	1	1	B
10	531390	ELEMENT FILTRE CARBURANT	1	1	1	A
11	531389	CUVETTE DE PLASTIQUE	1	1	1	
12	531397	. VALVE DE VIDANGE & JOINT	1	1	1	
NS	531398	. JOINT TORIQUE	1	1	1	
13	531391	SENSEUR NIVEAU D'EAU	1	1	1	
14	063715	CABLAGE ASS / ACCESSOIRES MOTEUR & SEPARATEUR D'EAU	1	1	1	
NS	561566	. CONNECTEUR / WEATHER PACK / PH 2C / NOIR / PED 12010973	1	1	1	
NS	561565	. JOINT ETANCHEITE / VERT / PED 15324982	2	2	2	
NS	561567	. TERMINAL MALE / 20-18 / PED 12089040	2	2	2	
NS	560483	COLLET DE RETENUE / 7/8" I.D.	1	1	1	D
16	950249	VANNE SCHRADER 1/4NPT-M À 3-4621	1	1	1	
16	504706	RACCORD MALE / RACCORD RAPIDE "SAE J1502" / #4x1/4NPT-M STL W/DUST CAP De 3-4622	1	1	1	
. NS	195533	. BOUCHON / RACCORD RAPIDE "SAE J1502" / #4 De 3-4622	1	1	1	
17	N.S.P.	RACCORD PRESSION CARB./ (23505246-247)	1	1	1	2
18	N.S.P.	CAPTEUR TEMPERATURE CARBURANT / (23518092)	1	1	1	2
19	N.S.P.	COUDE SOUPAPE	1	1	1	2
20	**HF-0310-00**	**INSTALLATION BOYAUX A CARBURANT**	1	1	1	
21	N.S.P.	COUDE / (23513205) À 3-4757	1	1	1	2
22	N.S.P.	COUDE / RESTRICTION / (8929725) À 3-4757	1	1	1	2
23	531415	SOUPAPE DE RETENUE À 3-4757	1	1	1	
23	7770472	SOUPAPE DE RETENUE De 4-4758	1	1	1	
24	**HF-0316-00**	**INSTALLATION REFROIDISSEUR CARBURANT À 3-4757**				
24	**HF-0316-01**	**INSTALLATION REFROIDISSEUR CARBURANT De 4-4758**				

De 3-4417 À 8-1043		Date:07-2024	PAGE:HF-0311-00

FILTRE A CARBURANT - PRIMAIRE & SECONDAIRE - DETROIT S-60

Numéro d'article	Pièces	Description	H3411	H3455	VIP455	NOTES
25	N.S.P.	POMPE CARBURANT AVEC LE MOTEUR / (23517845) (23517845) À 3-4757	1	1	1	2
		A) POUR CARTOUCHE DU FILTRE DU SEPARATEUR D'EAU SANS DETECTEUR & BOL EN PLASTIQUE UTILISE PIECE #531407				
		B) UTILISE AVEC INSTALLATION "FUEL PRO"				
		C) SERVICE SEULEMENT				
		D) POUR CABLE				
		E) AVEC PRIMAIRE				
		2) PAS VENDU PAR PREVOST (VOIR NUMERO DU MANUFATURIER A LA FIN DE LA DESCRIPTION)				

De 3-4417 À 8-1043		Date:07-2024	PAGE:HF-0311-15
FILTRE A CARBURANT / "PRO 382"			

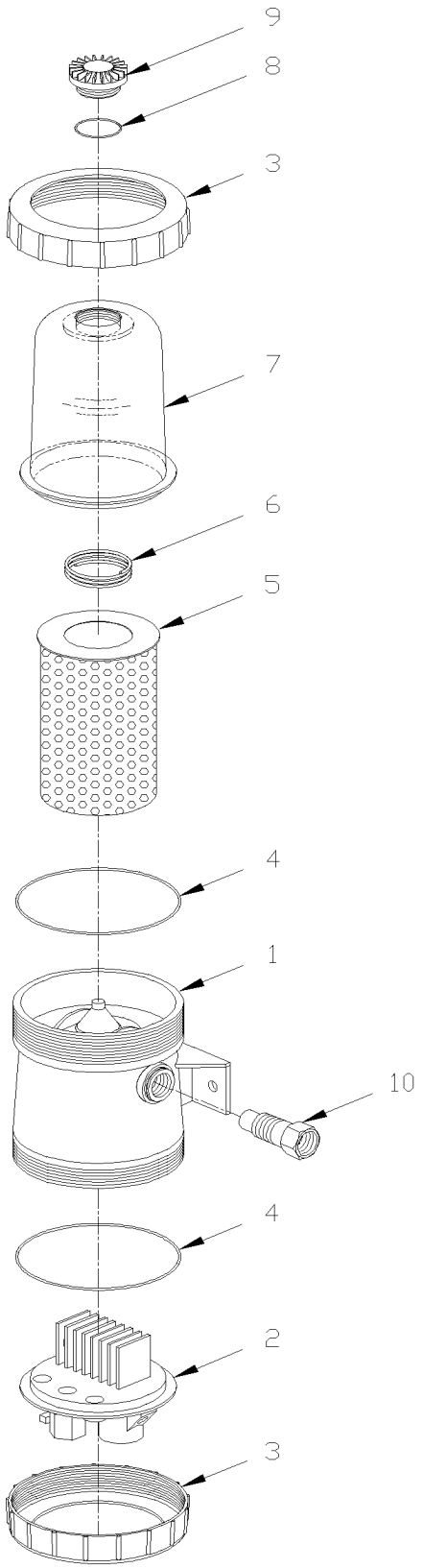

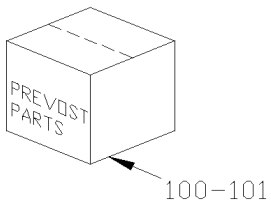

De 3-4417 À 8-1043		Date:07-2024	PAGE:HF-0311-15

FILTRE A CARBURANT / "PRO 382"

Numéro d'article	Pièces	Description	H3411	H3455	VIP455	NOTES
	531448	FILTRE CARBURANT PRO 382 / W/HEATER ELEMENT À 4-4853	1	1	1	
	531468	FILTRE CARBURANT PRO 382 / WITHOUT HEATER ELEMENT De 4-4854	1	1	1	
1	N.S.S.	. BATI	1	1	1	1
2	N.S.S.	. BASE CHAUFFANTE DES FLUIDES	1	1	1	1
3	531441	. COLLET DU COUVERT	2	2	2	
4	N.S.S.	. JOINT D'ETANCHEITE	2	2	2	1
5	531437	. FILTRE A CARBURANT / À 4-4866	1	1	1	
5	510795	. FILTRE A CARBURANT / AVEC "PRO FILTER" De 4-4867	1	1	1	
6	531440	. RESSORT	1	1	1	
7	531438	. COUVERT FILTRE	1	1	1	
8	N.S.S.	. JOINT D'ETANCHEITE BOUCHON VENTITALTION	1	1	1	1
9	531439	. CAPUCHON VENTILATION	1	1	1	
10	N.S.P.	. SOUPAPE DE RETENUE / (23518325)	2	2	2	2
NS	500190	VIS A TETE HEXAGONAL 3/8-16x3/4 G5 Z050	2	2	2	
NS	5001396	ECROU RESSORT PLAT RECTANGULAIRE 3/8-16 .69x.91	2	2	2	
NS	500935	RONDELLE PLATE .390x1.500x.083	2	2	2	
NS	500265	ECROU HEX STOVER 3/8-16 Z050	2	2	2	
100	531442	ENSEMBLE DE JOINTS	1	1	1	A
. A	DAV380048	. JOINT	1	1	1	A
. B	3946027	. JOINT TORIQUE	1	1	1	A
101	N.S.P.	ENS REPARATION SOUPAPE ANTI-RETOUR / (23518326)	1	1	1	2
		A) INCLUS ITEMS #4 & 8				
		1) PAS VENDU SEPAREMENT				
		2) PAS VENDU PAR PREVOST (VOIR NUMERO DU MANUFATURIER A LA FIN DE LA DESCRIPTION)				

De 3-4417 À 8-1043		Date:07-2024	PAGE:HF-0312-00
POMPE A CARBURANT AUXILAIRE			

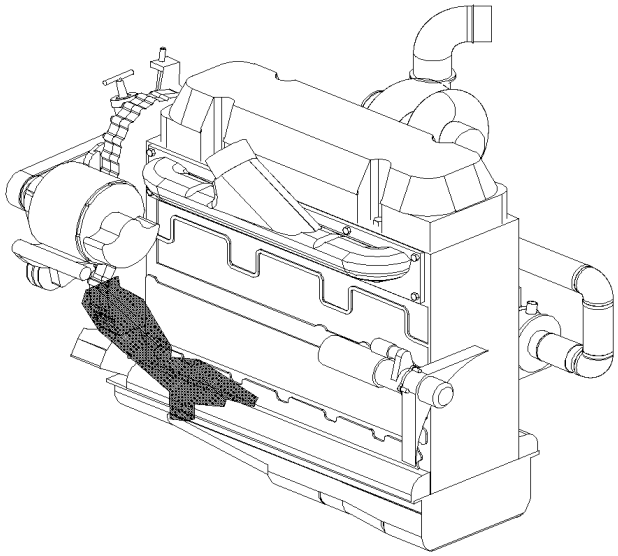

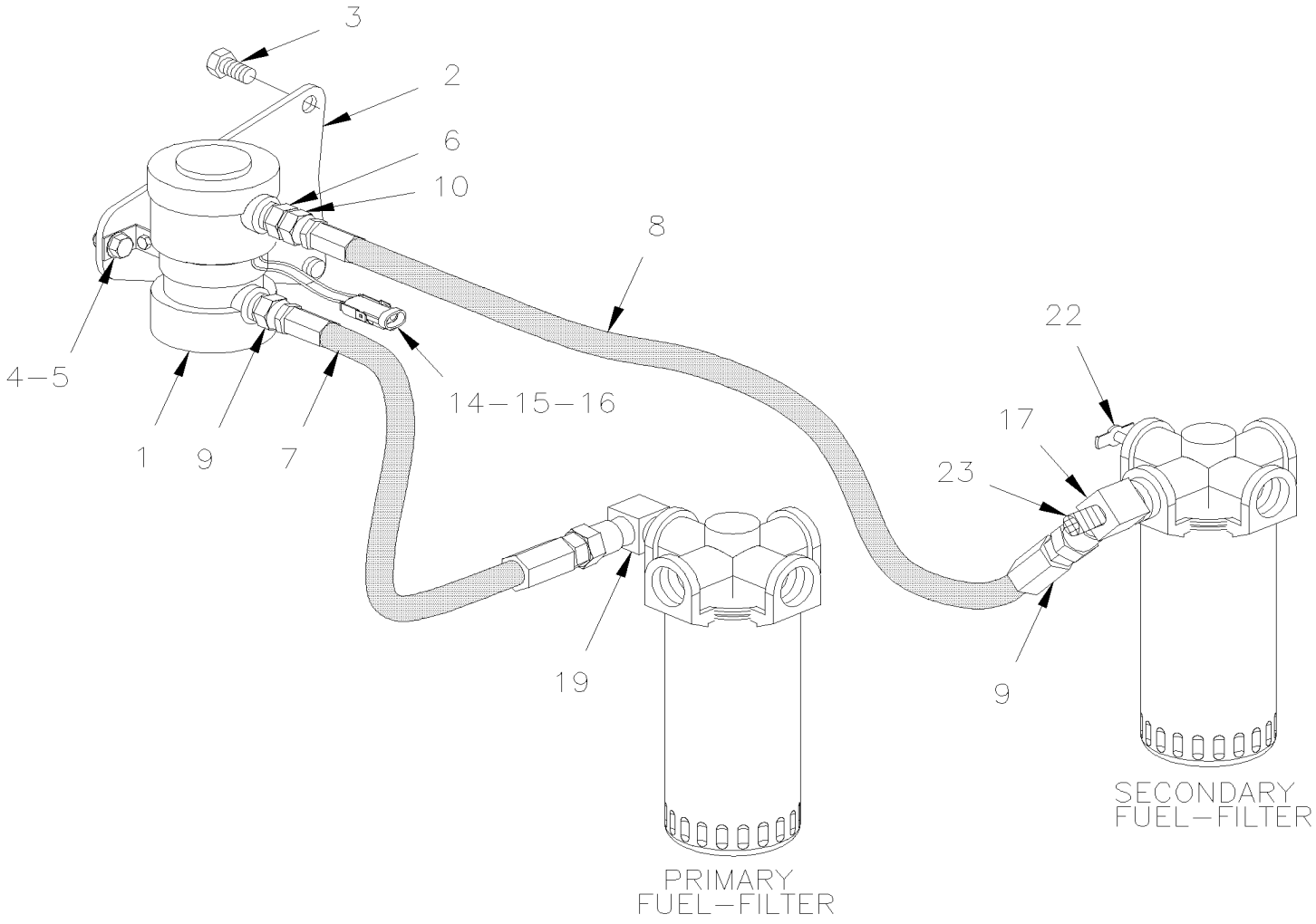

De 3-4417 À 8-1043		Date:07-2024	PAGE:HF-0312-00

POMPE A CARBURANT AUXILAIRE

Numéro d'article	Pièces	Description	H3411	H3455	VIP455	NOTES
1	531388	POMPE A ESSENCE ELECTRIQUE >SS 531388	1	1	1	
2	032254	SUPPORT À 3-4757	1	1	1	
3	502790	VIS A TETE HEXAGONAL M8-1.25x20 G8.8 Z050 À 3-4757	2	2	2	
3	502651	VIS A TETE HEXAGONAL M8-1.25x35 G8.8 Z050 À 3-4757	2	2	2	
3	502830	VIS A TETE HEXAGONAL M6-1.0x20 G8.8 N500 De 4-4758	2	2	2	
4	500874	RONDELLE PLATE 8.4x17.0x1.6 Z050 À 3-4757	4	4	4	
4	502889	RONDELLE FREIN FENDUE 8.1x12.7x2.0 N500 De 4-4758	2	2	2	
4	500877	RONDELLE PLATE .250x.562x.065 N500 De 4-4758	2	2	2	
5	500868	ECROU HEX BAGUE DE NYLON M8-1.25 Z050 À 3-4757	4	4	4	
5	500232	ECROU HEX M6-1.0 ZG603 De 4-4758	2	2	2	
6	501749	RACCORD REDUIT HEX / TYPE TUYAU / 3/8NPT-Mx1/4NPT-Mx1 13/32 BR À 3-4757	1	1	1	
6	5011253	CONNECTEUR MALE ECROU ROTATIF / JIC 37° / #6JIC-Fx1/4NPT-M STL De 4-4758	1	1	1	
7	032266	BOYAU ASS / #6 267MM À 3-4757	1	1	1	
7	039071	BOYAU ASS De 4-4758	1	1	1	
8	032021	BOYAU ASS / #8 212MM À 3-4757	1	1	1	
8	030972	BOYAU ASS / #6 255MM De 4-4758	1	1	1	
8	032275	BOYAU ASS / #6 756MM	1	1	1	
9	5011061	COUDE MALE 90º / TYPE JIC 37° / #8JIC-Mx1/2NPT-M STL	1	1	1	
10	531405	SOUPAPE DE RETENUE 1/2 NPT	1	1	1	
14	501566	COUDE MALE 45º / TYPE CUIVRE / 1Mx1M	1	1	1	
15	561568	TERMINAL MALE / 16-14 / PED 12089305	2	2	2	
16	561565	JOINT ETANCHEITE / VERT / PED 15324982	2	2	2	
17	501338	RACCORD EN "T" / TYPE TUYAU / 1/4NPT-Mx1/4NPT-Fx1/4NPT-F BR À 3-4757	1	1	1	
17	501695	COUDE MALE 90º / TYPE JIC 37° / #6JIC-Mx1/4NPT-M STL De 4-4758	1	1	1	
19	501587	COUDE MALE 90º / TYPE JIC 37° / #8JIC-Mx3/8NPT-M STL	1	1	1	
22	501129	ROBINET DE VIDANGE 1/4 NPT	1	1	1	
NS	501314	REDUCTION MALE-FEMELLE / TYPE TUYAU / 3/8NTP-Mx1/4NPT-F BR	1	1	1	
23	950249	VANNE SCHRADER 1/4NPT-M À 3-4620	1	1	1	
23	504706	RACCORD MALE / RACCORD RAPIDE "SAE J1502" / #4x1/4NPT-M STL W/DUST CAP De 3-4621	1	1	1	
. NS	195533	. BOUCHON / RACCORD RAPIDE "SAE J1502" / #4 De 3-4621	1	1	1	
24	032833	ENS, D'INSTALLATION D'UN NOUVEAU MODEL	1	1	1	
. NS	IS-08003	. SEE INSTRUCTION SHEET	1	1	1	

De 3-4417 À 3-4757		Date:07-2024	PAGE:HF-0312-10
INSTALLATION FILTRE "FUEL PRO"			

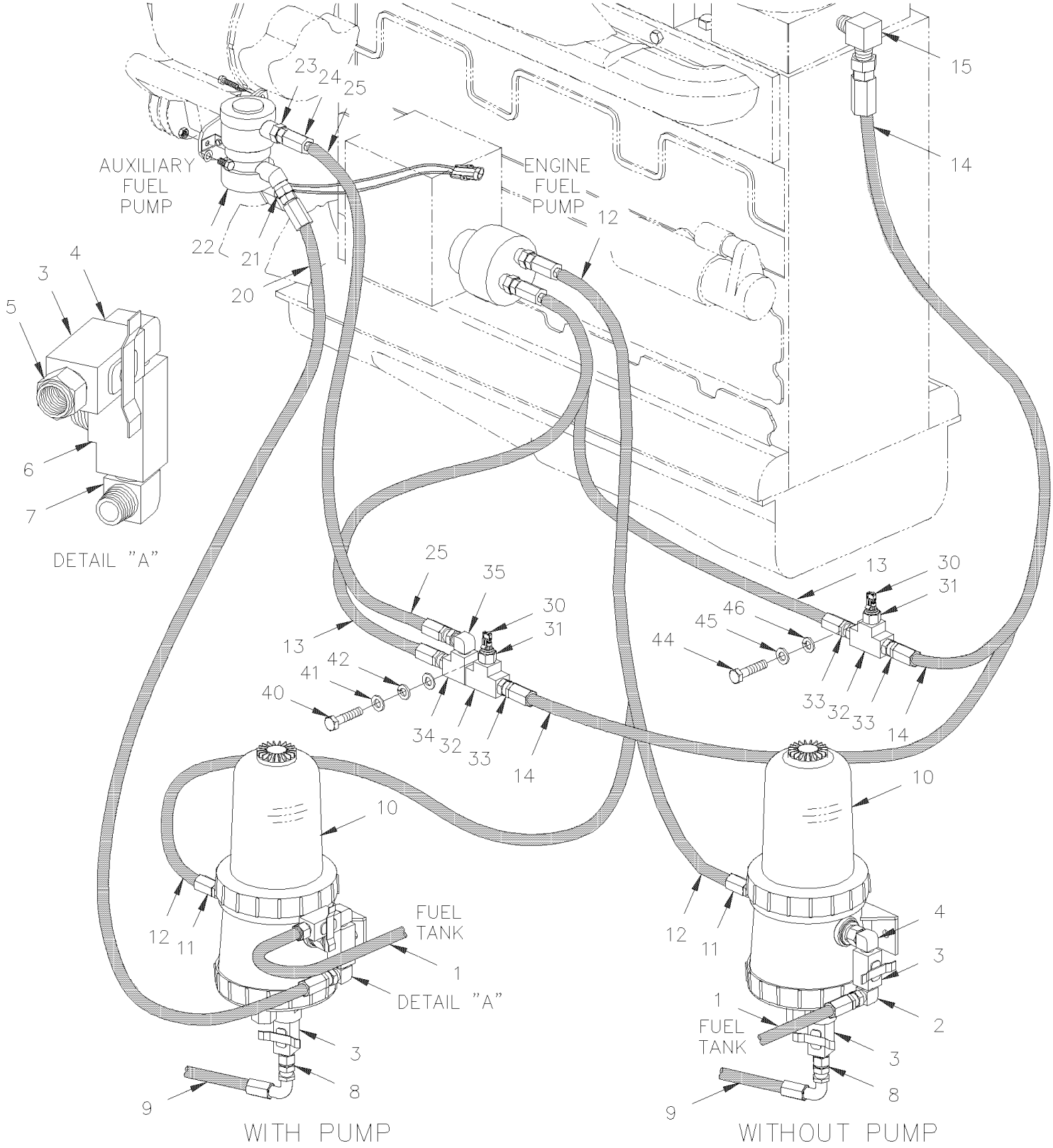

De 3-4417 À 3-4757		Date:07-2024	PAGE:HF-0312-10

INSTALLATION FILTRE "FUEL PRO"

Numéro d'article	Pièces	Description	H3411	H3455	VIP45	NOTES
1	032144	BOYAU ASS / #8 6402MM	1	1	1	
1	033248	BOYAU ASS / #8 6402MM	1	1	1	A
2	5011061	COUDE MALE 90º / TYPE JIC 37° / #8JIC-Mx1/2NPT-M STL	1	1	1	
3	530096	ROBINET 1/2" NPT 1/2 NPT F x 1/2 NPT F	1	1	1	
4	501908	COUDE MALE 90º / TYPE TUYAU / 1/2NPT-Mx1/2NPT-M STL	1	1	1	
5	501616	CONNECTEUR MALE / TYPE SAE 45º / #8FL-Mx1/2NPT-M BR	1	1	1	
6	507556	RACCORD EN "T" / TYPE TUYAU / 1/2NPT-Fx1/2NPT-Fx1/2NPT-M BR	1	1	1	
7	5011056	COUDE MALE 90º / TYPE JIC 37° / #6JIC-Mx1/2NPT-M STL	1	1	1	
8	501591	CONNECTEUR MALE / TYPE JIC 37° / #6JIC-Mx1/2NPT-M STL	1	1	1	
9	032132	BOYAU ASS / DRAINAGE #6 460MM	1	1	1	
9	033226	BOYAU ASS / DRAINAGE #6 460MM	1	1	1	A
10	**HF-0311-15**	**FILTRE A CARBURANT / "PRO 382"**	1	1	1	
11	501739	CONNECTEUR MALE / TYPE JIC 37° / #8JIC-Mx1/2NPT-M STL	1	1	1	
12	031833	BOYAU ASS / #8 813MM	1	1	1	
12	161082	BOYAU ASS / #8 622MM	1	1	1	C
13	N.S.P.	BOYAU ASS / POMPE CARBURANT & JONCTION / (23505202)	1	1	1	2
14	N.S.P.	BOYAU ASS / JONCTION & MOTEUR / (8929841)	1	1	1	2
15	N.S.P.	COUDE 90 / (23513205)	1	1	1	2
20	032276	BOYAU ASS / #6 1220MM	1	1	1	C
21	501687	CONNECTEUR MALE / TYPE JIC 37° / #6JIC-Mx1/4NPT-M STL	1	1	1	
22	**HF-0312-00**	**POMPE A CARBURANT AUXILAIRE**	1	1	1	
23	501749	RACCORD REDUIT HEX / TYPE TUYAU / 3/8NPT-Mx1/4NPT-Mx1 13/32 BR	1	1	1	
24	531415	SOUPAPE DE RETENUE	1	1	1	
25	032275	BOYAU ASS / #6 756MM	1	1	1	
30	N.S.P.	CAPTEUR TEMPERATURE CARBURANT / (23518092)	1	1	1	2
31	501314	REDUCTION MALE-FEMELLE / TYPE TUYAU / 3/8NTP-Mx1/4NPT-F BR	1	1	1	
32	501527	RACCORD EN "T" / TYPE TUYAU / 3/8NPT-Fx3/8NPT-Fx3/8NPT-F BR	1	1	1	
33	501617	CONNECTEUR MALE / TYPE SAE 45º / #6FL-Mx3/8NPT-M BR	1	1	1	
34	501699	RACCORD EN "T" / TYPE TUYAU / 3/8NPT-Mx3/8NPT-Fx3/8NPT-F BR	1	1	1	
35	5011066	COUDE MALE 90º / TYPE JIC 37° / #6JIC-Mx3/8NPT-M STL	1	1	1	
40	502559	VIS A TETE HEXAGONAL M10-1.5x25 G8.8 Z050	1	1	1	
41	500257	RONDELLE FREIN FENDUE 10.2x18.1x2.2 Z050	1	1	1	
42	500935	RONDELLE PLATE .390x1.500x.083	1	1	1	
NS	070368	SUPPORT	1	1	1	
NS	560481	COLLET DE RETENUE / 5/8" I.D.	1	1	1	
NS	500774	ECROU A OREILLES 1/4-20 ZP	1	1	1	
NS	500786	ECROU HEX #10-24 Z050	1	1	1	
NS	500470	RONDELLE FREIN FENDUE .193x.334x.047 Z050	1	1	1	
44	500072	VIS A TETE HEXAGONAL M10-1.5x45 G10.9 Z050	1	1	1	
45	500257	RONDELLE FREIN FENDUE 10.2x18.1x2.2 Z050	1	1	1	
46	500935	RONDELLE PLATE .390x1.500x.083	1	1	1	
NS	500446	RONDELLE PLATE .531x1.250x.125 Z050	1	1	1	

De 3-4417 À 3-4757		Date:07-2024	PAGE:HF-0312-10

INSTALLATION FILTRE "FUEL PRO"

Numéro d'article	Pièces	Description	H3411	H3455	VIP45	NOTES
		A) SERVICE SEULEMENT				
		C) UTILISE AVEC MODEL "FUEL PRO" 380E AVEC ENSEMBLE #032257				
		2) PAS VENDU PAR PREVOST (VOIR NUMERO DU MANUFATURIER A LA FIN DE LA DESCRIPTION)				

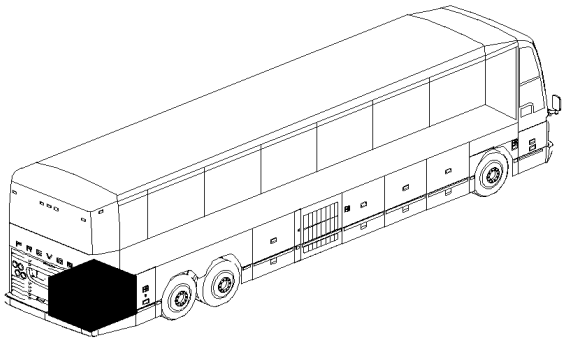

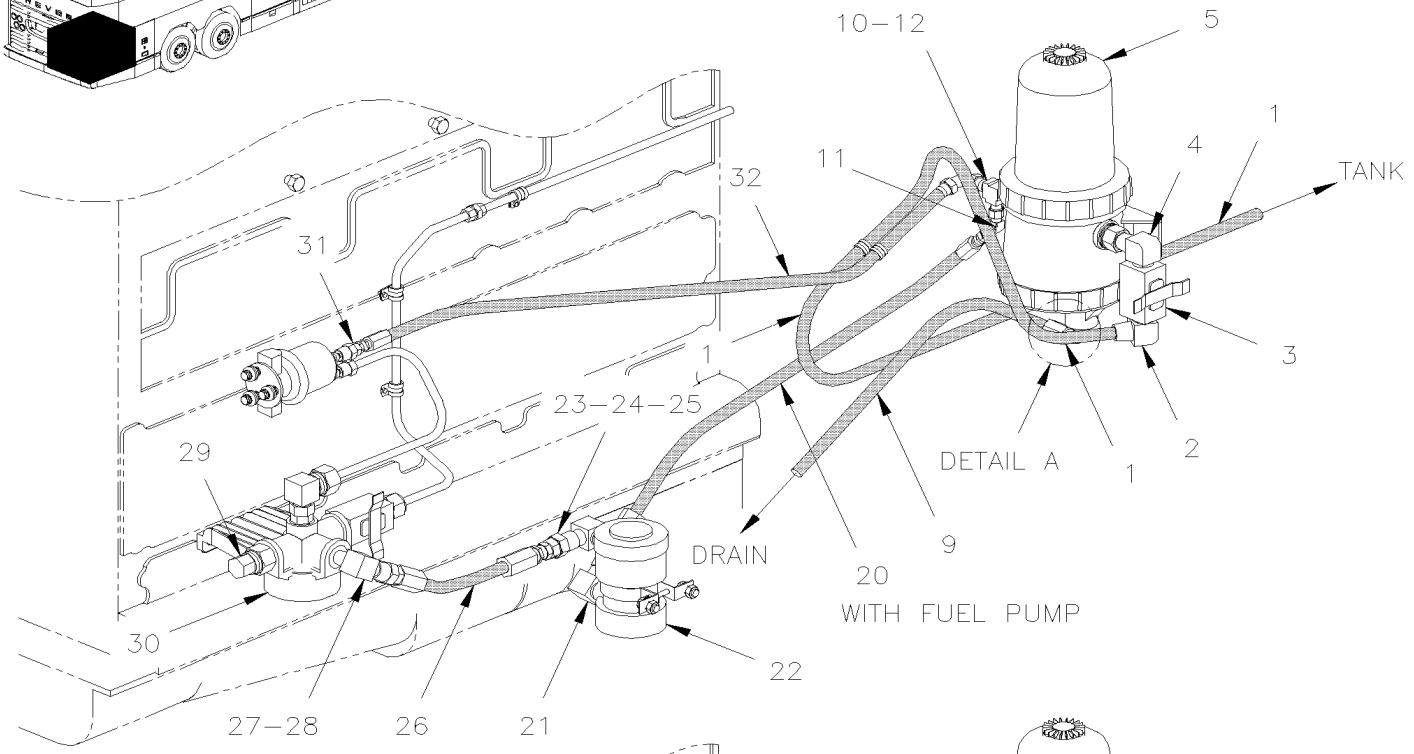
10–12
5
1
4
11
32
TANK
31
3
1
23–24–25
2
DETAIL A
1
29
DRAIN
9
20
WITH FUEL PUMP
30
22
27–28
26
21

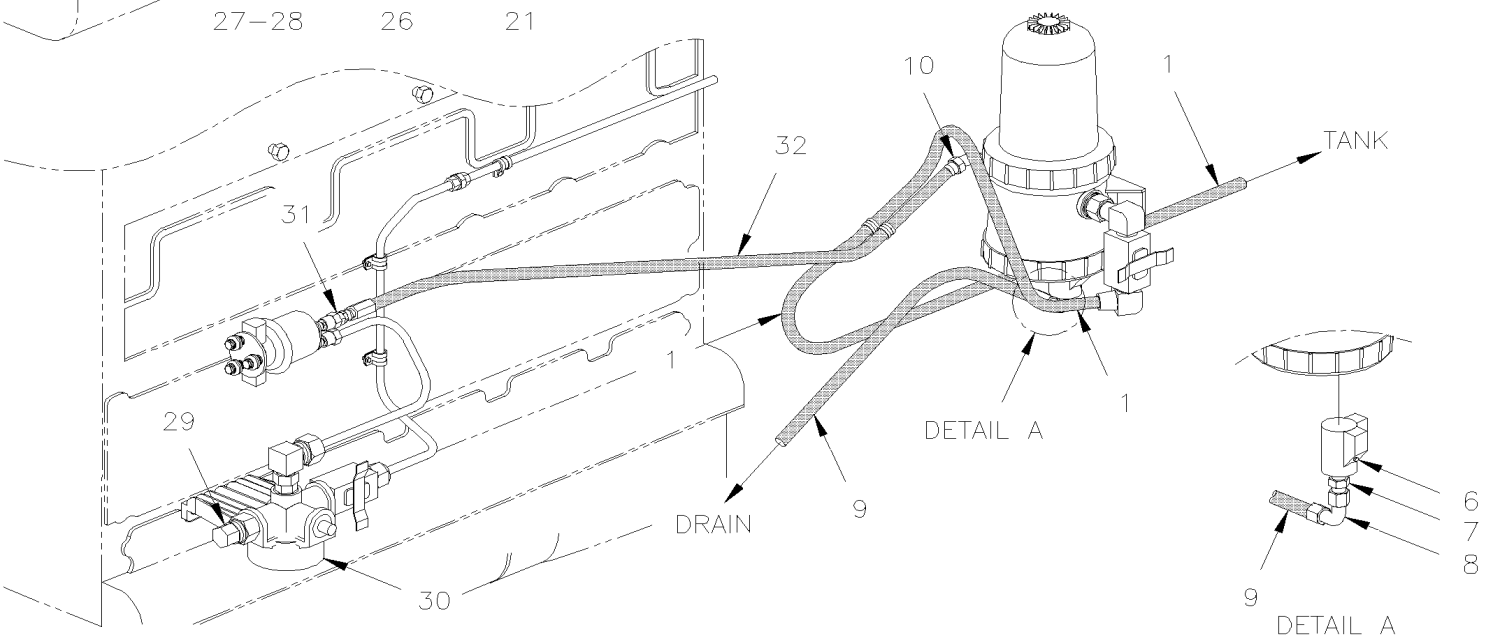
10
1
32
TANK
31
1
1
29
DETAIL A
DRAIN
9
6
7
8
30
9
DETAIL A

De 4-4758 À 8-1043		Date:07-2024	PAGE:HF-0312-11

INSTALLATION FILTRE "FUEL PRO"

Numéro d'article	Pièces	Description	H3411	H3455	VIP455	NOTES
1	032144	BOYAU ASS / #8 6402MM	1	1	1	
1	033248	BOYAU ASS / #8 6402MM	1	1	1	B
2	501612	COUDE MALE 90º / TYPE SAE 45º / #8FL-Mx1/2NPT-M BR	1	1	1	
3	530096	ROBINET 1/2" NPT 1/2 NPT F x 1/2 NPT F	1	1	1	
4	501713	COUDE MALE 90º / TYPE TUYAU / 1/2NPT-Mx1/2NPT-M BR	1	1	1	
5	**HF-0311-15**	**FILTRE A CARBURANT / "PRO 382"**				
6	501305	BOUCHON A TETE E CARRE / TYPE TUYAU / 3/8NPT-M BR	1	1	1	
7	501591	CONNECTEUR MALE / TYPE JIC 37° / #6JIC-Mx1/2NPT-M STL	1	1	1	
8	501618	CONNECTEUR MALE / TYPE SAE 45º / #6FL-Mx1/2NPT-M BR	1	1	1	
9	032132	BOYAU ASS / DRAINAGE #6 460MM	1	1	1	
9	033226	BOYAU ASS / DRAINAGE #6 460MM	1	1	1	B
10	501473	RACCORD EN "T" / TYPE TUYAU / 1/2NPT-Mx1/2NPT-Fx1/2NPT-F BR	1	1	1	A
11	5011159	COUDE MALE 45º / TYPE JIC 37° / #6JIC-Mx1/2NPT-M STL	1	1	1	A
12	501739	CONNECTEUR MALE / TYPE JIC 37° / #8JIC-Mx1/2NPT-M STL	1	1	1	
20	032520	BOYAU ASS / #6 730MM	1	1	1	
21	501695	COUDE MALE 90º / TYPE JIC 37° / #6JIC-Mx1/4NPT-M STL	1	1	1	
22	**HF-0312-00**	**POMPE A CARBURANT AUXILAIRE**				
23	5011253	CONNECTEUR MALE ECROU ROTATIF / JIC 37° / #6JIC-Fx1/4NPT-M STL	1	1	1	
24	5011066	COUDE MALE 90º / TYPE JIC 37° / #6JIC-Mx3/8NPT-M STL	1	1	1	
25	531415	SOUPAPE DE RETENUE	1	1	1	
26	030972	BOYAU ASS / #6 255MM	1	1	1	
27	501687	CONNECTEUR MALE / TYPE JIC 37° / #6JIC-Mx1/4NPT-M STL	1	1	1	
28	501338	RACCORD EN "T" / TYPE TUYAU / 1/4NPT-Mx1/4NPT-Fx1/4NPT-F BR	1	1	1	
29	504706	RACCORD MALE / RACCORD RAPIDE "SAE J1502" / #4x1/4NPT-M STL W/DUST CAP	1	1	1	
. NS	195533	. BOUCHON / RACCORD RAPIDE "SAE J1502" / #4	1	1	1	
30	531465	BOUCHON DE DERIVATION ASS	1	1	1	
31	5011247	CONNECTEUR MALE / TYPE JIC 37° / #8JIC-MxM16-1.5 ORB-M STL	1	1	1	
32	031833	BOYAU ASS / #8 813MM	1	1	1	
		A) AVEC POMPE A CARBURANT SEULEMENT				
		B) SERVICE SEULEMENT				

De 3-4417 À 8-1043		Date:07-2024	PAGE:HF-0315-10
PEDALE ACCELERATEUR - ELECTRONIQUE			

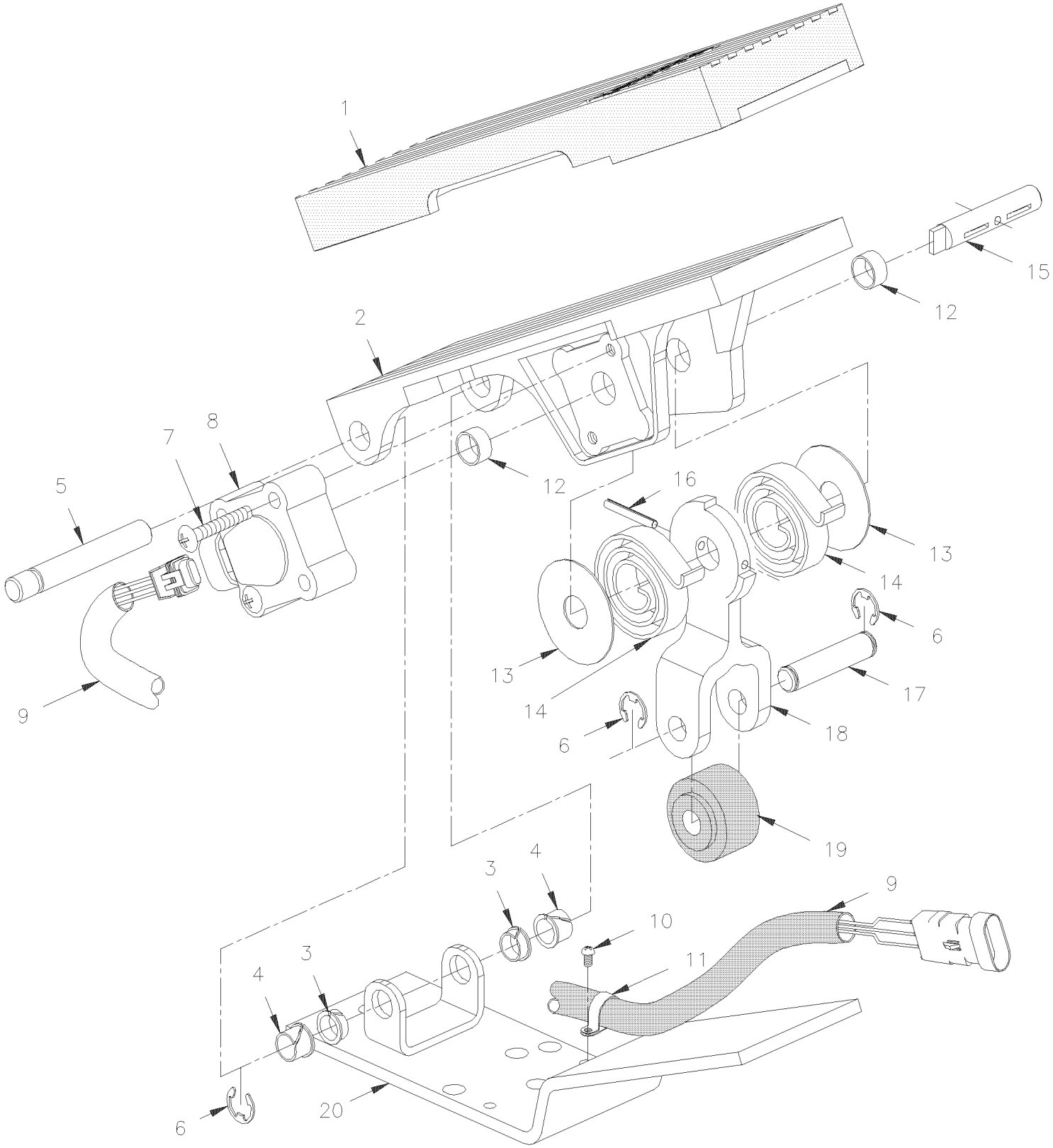

De 3-4417 À 8-1043		Date:07-2024	PAGE:HF-0315-10

PEDALE ACCELERATEUR - ELECTRONIQUE

Numéro d'article	Pièces	Description	H3411	H3455	VIP455	NOTES
	531455	PEDALE ELECTRONIQUE DDEC	1	1	1	
1	531401	. SEMELLE DE CAOUTCHOUC	1	1	1	
2	N.S.S.	. PEDALE	1	1	1	1
3	N.S.S.	. MANCHON	2	2	2	1
4	507260	. COUSINET AVEC EPAULEMENT .375x.437x.375x.594	2	2	2	
5	N.S.S.	. GOUPILLE PEDALE	1	1	1	1
6	N.S.S.	. BARRURE	3	3	3	1
7	500427	. VIS MECANIQUE TETE RONDE PHILLIPS #10-32x1 1/4 ZP	2	2	2	
8	531402	. POTENTIOMETE PEDAL D'ACCELERATEUR 0-5V	1	1	1	
9	N8887087	. HARNAIS	1	1	1	
10	500883	. . VIS AUTOTARAUDEUSE TETE CYLINDRIQUE PHILLIPS #8-32x3/8 Z050	2	2	2	
11	N.S.S.	. . ATTACHE	2	2	2	1
12	N.S.S.	. MANCHON	2	2	2	1
13	N.S.S.	. RONDELLE D'APPUIS EXTERIEUR	2	2	2	1
13	N.S.S.	. RONDELLE D'APPUIS INTERIEUR	2	2	2	1
14	N.S.S.	. RESSORT	2	2	2	1
15	N.S.S.	. CAPTEUR ARBRE D'ENTRAINEMENT	1	1	1	1
16	505208	. AXE 1/8 X 7/8	1	1	1	
17	N.S.S.	. AXE DE GALET	1	1	1	1
18	N.S.S.	. LEVIER DE PEDALE	1	1	1	1
19	N.S.S.	. ROULEAU	1	1	1	1
20	531462	. ENSEMBLE PL. D'APPUIE, PEDALE A FUEL	1	1	1	
NS	531393	ENS. REPARATION / TIGE DE PEDAL	1	1	1	A
NS	531394	ENS. DE ROULEMENT DE SERVICE	1	1	1	B
		A) INCLUS ITEMS 3-4-5-6				
		B) INCLUS ITEMS 6-18-19				
		1) PAS VENDU SEPAREMENT				

De 3-4417 À 3-4757		Date:07-2024	PAGE:HF-0316-00
INSTALLATION REFROIDISSEUR CARBURANT			

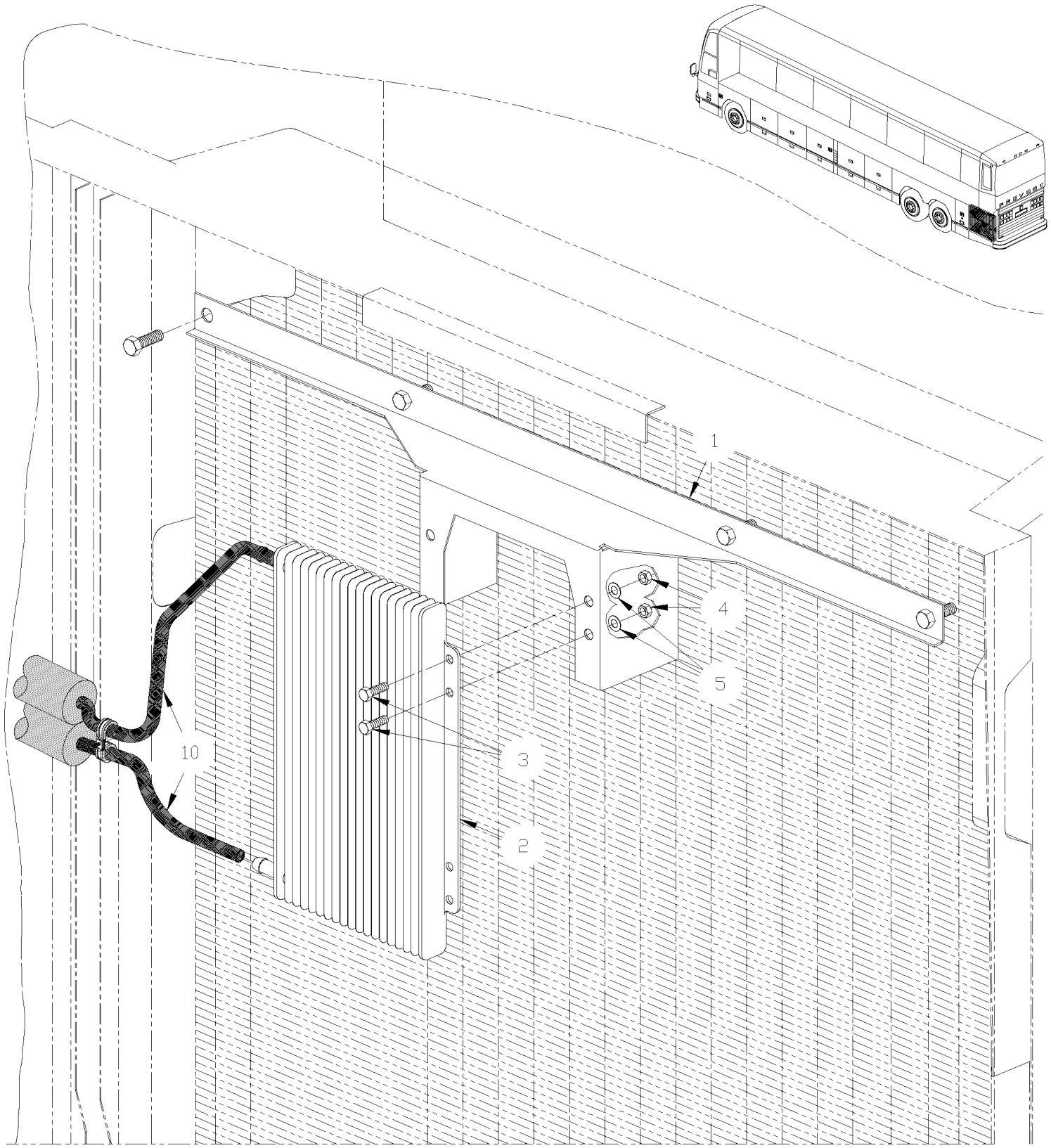

De 3-4417 À 3-4757		Date:07-2024	PAGE:HF-0316-00

INSTALLATION REFROIDISSEUR CARBURANT

Numéro d'article	Pièces	Description	H3411	H3455	VIP455	NOTES
1	032242	SUPPORT REFROIDISSEUR DE CARB.	1	1		
1	032264	SUPPORT REFROIDISSEUR DE CARB. RAD & SMALL A/C			1	
1	032265	SUPPORT REFROIDISSEUR DE CARB. RAD & LARGE A/C			1	
2	531422	REFROIDISSEUR A CARBURANT	1	1	1	
3	502563	VIS A TETE HEXAGONAL M6-1.0x12 G8.8 Z050	4	4	4	
4	502565	ECROU HEX M6-1.0 SS	4	4	4	
5	502570	RONDELLE FREIN FENDUE 6.1x11.8x1.6 SS	4	4	4	
10	**HF-0310-00**	**INSTALLATION BOYAUX A CARBURANT**				

De 4-4758 À 8-1043		Date:07-2024	PAGE:HF-0316-01
INSTALLATION REFROIDISSEUR CARBURANT			

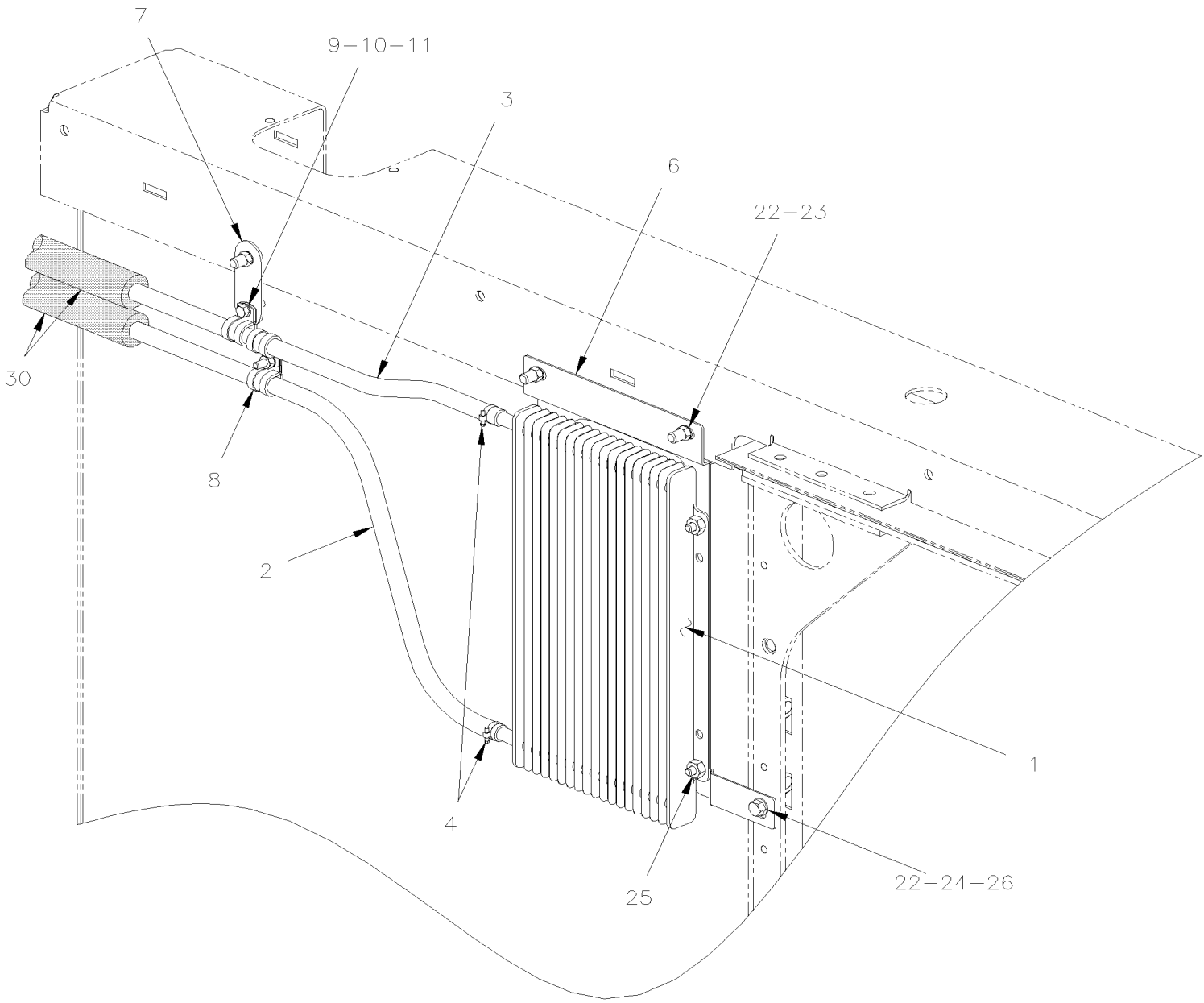

De 4-4758 À 8-1043		Date:07-2024	PAGE:HF-0316-01

INSTALLATION REFROIDISSEUR CARBURANT

Numéro d'article	Pièces	Description	H3411	H3455	VIP455	NOTES
1	531422	REFROIDISSEUR A CARBURANT	1	1	1	
2	032529	BOYAU ASS / A PARTIR TETE DU CYLINDRE / #6 2400MM À 4-4866	1	1	1	
2	032564	BOYAU ASS / A PARTIR TETE DU CYLINDRE / #6 2400MM De 4-4867	1	1	1	
2	033235	BOYAU ASS / A PARTIR TETE DU CYLINDRE / #6 2400MM De 4-4867	1	1	1	A
3	032102	BOYAU ASS / #6 7622MM	1	1	1	
3	033225	BOYAU ASS / #6 7622MM	1	1	1	A
4	504014	BRIDE DE SERRAGE / 1/4"-5/8" SS / HM-4	AR	AR	AR	
6	032502	SUPPORT, REFROIDISSEUR A CARBURANT	1	1	1	
7	031701	SUPPORT BOYAU CARBURANT	1	1	1	
8	952629	COLLET DE RETENUE / 5/8" I.D.	AR	AR	AR	
NS	283770	ESPACEUR	1	1	1	
9	500574	VIS MECANIQUE TETE GOUTTE PHILLIPS #10-24x1 1/4 SS	AR	AR	AR	
10	500914	RONDELLE FREIN FENDUE .193x.334x.047 N500	AR	AR	AR	
11	502882	ECROU HEX #10-24 N500	1	1	1	
22	192288	RONDELLE PLATE 8.4x18.0x2.0 ZG603	3	3	3	
23	502902	ECROU HEX EPAULEMENT BAGUE DE NYLON 5/16-18 N500	3	3	3	
24	500942	RONDELLE FREIN FENDUE 8.1x14.8x2.0 N500	1	1	1	
25	500836	VIS A TETE HEXAGONAL 5/16-18x3/4 G5 N500	1	1	1	
26	502681	ECROU HEX BAGUE DE NYLON M6-1.0 N500 G8	3	3	3	
30	506216	ISOLATION TUYAU / 5/8" I.D. X 1/2" TH. X 72 / APT05812	AR	AR	AR	
		A) SERVICE SEULEMENT				

De 3-4417 À 8-1043		Date:07-2024	PAGE:HF-0330-00
INSTALLATION FILTRE A L'AIR & ADMISSION D'AIR DETROIT S-60			

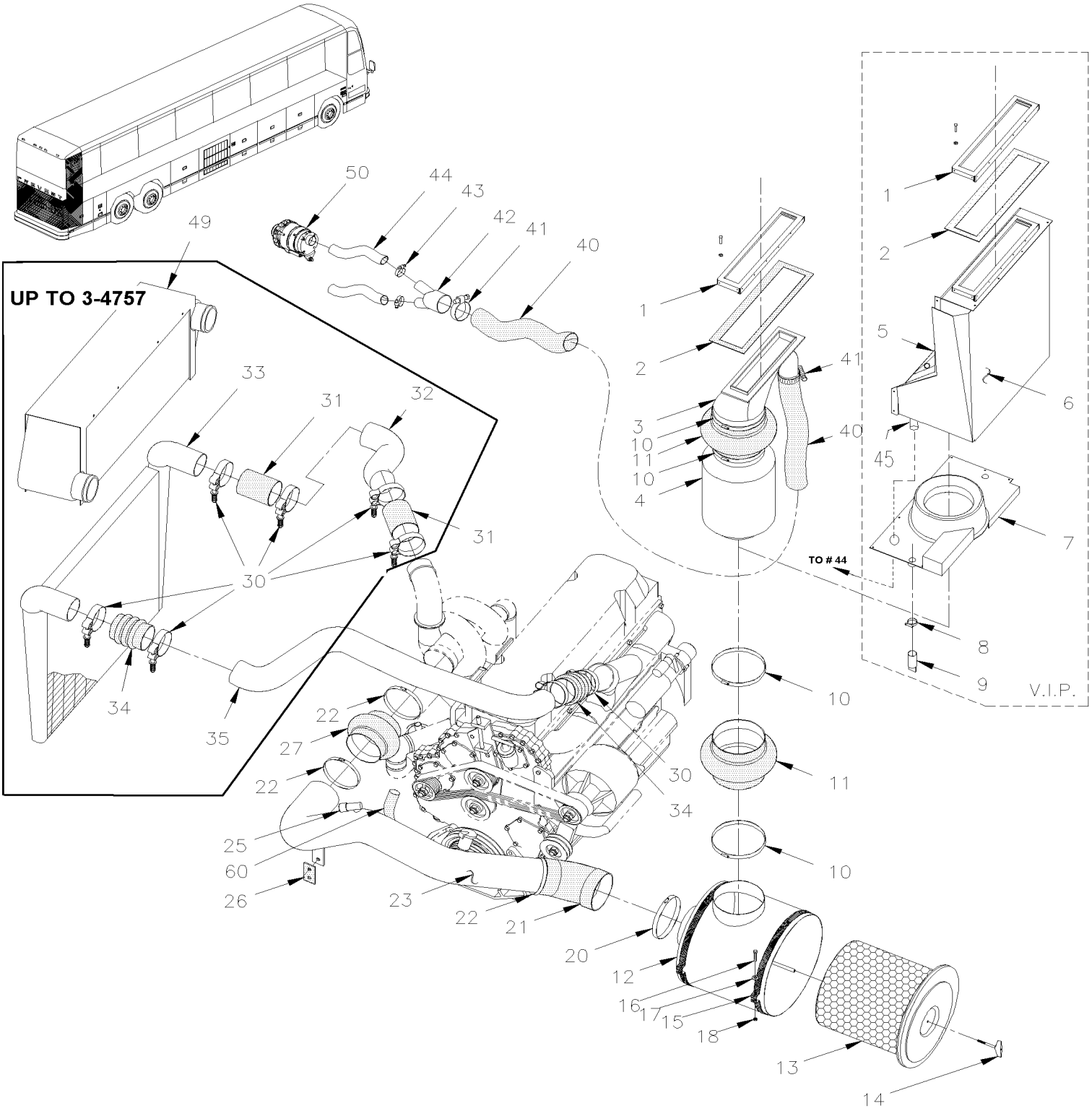

De 3-4417 À 8-1043		Date:07-2024	PAGE:HF-0330-00
INSTALLATION FILTRE A L'AIR & ADMISSION D'AIR DETROIT S-60			

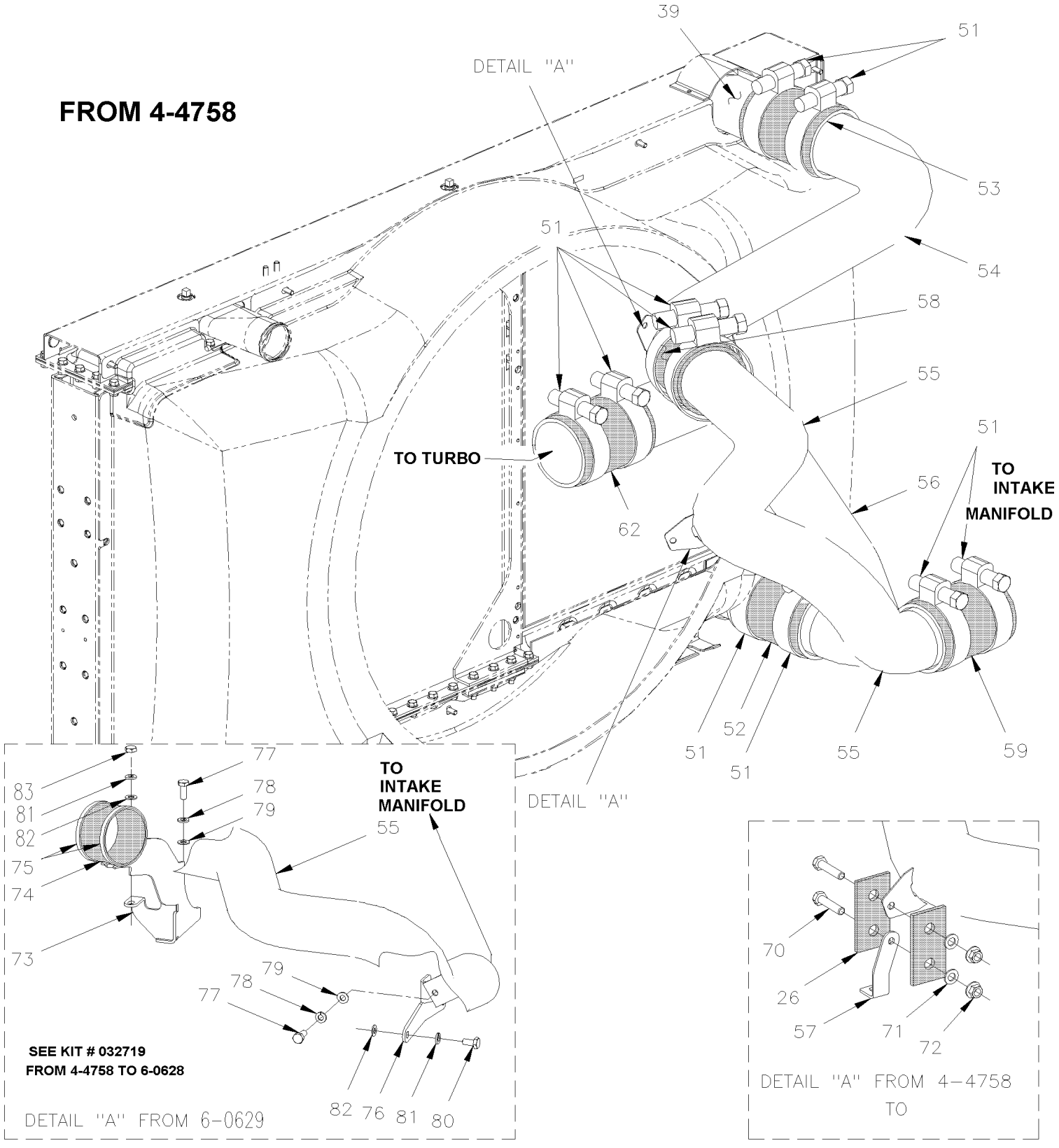

De 3-4417 À 8-1043		Date:07-2024	PAGE:HF-0330-00

INSTALLATION FILTRE A L'AIR & ADMISSION D'AIR DETROIT S-60

Numéro d'article	Pièces	Description	H3411	H3455	VIP45	NOTES
1	472247	JOINT D'ETANCHEITE/ ARR VEHICULE & CONDUIT	1	1	1	
2	472246	CADRE	1	1	1	
NS	500989	RONDELLE PLATE .219x.875x.062 Z050	AR	AR		D
NS	504487	RIVET "MAGNA-LOK" TETE BOMBE 3/16x7/16 SS	AR	AR		D
3	032307	CONDUIT / PRISE D'AIR W/ALT HOSE ADAPTOR OPEN	1	1		
4	530207	COLLECTEUR DE POUSSIERE	1	1		
. NS	531484	. DRAIN D'ÉCOULEMENT 3" I.D.	1	1		
5	031649	ENTREE D'AIR ASSEMBLE			1	
5	032647	PRISE D'AIR ASS / AVEC ALTERNATEUR "BOSCH" De 6-0436			1	B
5	032643	COUVERCLE	1	1	1	B
5	500120	VIS AUTOTARAUDEUSE TETE BOMBE PHILLIPS #6x1/2 SS De 6-0436			16	B
6	031643	PANNEAU PRISE D'AIR À 6-0435			1	
6	032638	PRISE D'AIR SUPERIEUR De 6-0436			1	B
NS	680114	RUBAN SCELLANT BUTYL / NOIR / 1/16"x3/4"x50' / 75211E760			AR	
7	031642	ADAPTATEUR			1	
7	032639	PRISE D'AIR De 6-0436	1	1	1	B
NS	500641	VIS AUTOTARAUDEUSE TETE CYLINDRIQUE PHILLIPS #8x3/4 Z050			34	
NS	502701	RONDELLE PLATE .172x.750x.031			34	
8	504021	BRIDE DE SERRAGE / 11/16"-1"1/2 SS / HS-16			2	
9	590109	DRAIN D'ÉCOULEMENT 1" I.D. X 5" / AS SHOWN			2	
10	504415	BRIDE DE SERRAGE / 7"1/4-9"1/4 SS / HS-152	4	4		
10	504415	BRIDE DE SERRAGE / 7"1/4-9"1/4 SS / HS-152			2	
11	530210	BOYAU FLEXIBLE / 8" I.D. x 125MM	2	2		
11	530210	BOYAU FLEXIBLE / 8" I.D. x 125MM			1	
12	530206	FILTRE A AIR	1	1	1	
13	530197	. FILTRE A AIR 18"	1	1	1	
14	531420	. ECROU A OREILLES 1/2-13 NY	1	1	1	
15	031465	COLLIER	2	2	2	
NS	031639	ATTACHE	2	2	2	
16	500183	VIS A TETE HEXAGONAL 5/16-18x1 1/2 G5 PT Z050	2	2	2	
17	500441	RONDELLE PLATE .312x.734x.065 Z050	2	2	2	
18	500777	ECROU HEX STOVER 5/16-18 Z050	2	2	2	
20	504229	BRIDE DE SERRAGE / 6"1/2-8"1/2 SS / HS-100	1	1	1	
21	530169	COUDE 45° DEGRES / REDUCER 7" X 6"	1	1	1	
22	504324	BRIDE DE SERRAGE / 4"1/2-6"1/2 SS / HS-96	3	3	3	
23	032429	TUYAU 5 1/2" O.D. / FLITRE A AIR & TURBO À 3-4757	1	1	1	
23	032494	TUYAU 5 1/2" O.D. / FLITRE A AIR & TURBO De 4-4758 À 4-4857	1	1	1	
23	032563	TUYAU 5 1/2" O.D. / FLITRE A AIR & TURBO De 4-4858	1	1	1	
NS	563275	CAPTEUR (TCI)D'HUMIDITE REL/TEMP.AIR AMB / FIXED AT PIPE NEAR TURBO À 4-4858	1	1	1	
NS	510848	SENSEUR TEMPERATURE D'AIR (TCI) / FIXED AT PIPE NEAR TURBO De 4-4859	1	1	1	
NS	563404	CONNECTEUR / APEX 2.8MM / SH 2C / NOIR / FCI 54200206 De 4-4859	1	1	1	
NS	563276	TERMINAL FEMELLE / FCI J5-1811-66AU De 4-4859	2	2	2	

De 3-4417 À 8-1043		Date:07-2024	PAGE:HF-0330-00

INSTALLATION FILTRE A L'AIR & ADMISSION D'AIR DETROIT S-60

Numéro d'article	Pièces	Description	H3411	H3455	VIP45	NOTES
25	530161	INDICATEUR RESTRICTION D'AIR 20" H2O 1/8" NPT	1	1	1	
26	040535	ATTACHE DE SILENCIEUX À 6-0630	1	1	1	
NS	032493	SUPPORT De 4-4758 À 4-4794	1	1		
NS	032492	SUPPORT De 4-4758 À 4-4794			1	
NS	032540	ESPACEUR 1/2" O.D.X 12MM SS De 4-4795 À 6-0628	2	2	2	
NS	032541	SUPPORT CAOUTCHOUC 106.5 x 48 / 2 Holes 72MM C/C De 4-4795 À 6-0628	1	1	1	
NS	282541	ESPACEUR 31MM x 12.7MM x 8.5MM De 4-4795 À 6-0628			1	
NS	502757	VIS A TETE HEXAGONAL M8-1.25x50 G8.8 N500 De 4-4795 À 6-0628	1	1		
NS	5001185	VIS A TETE HEXAGONAL M8-1.25x80 SS BK De 4-4795 À 6-0628			1	
27	530102	BOYAU 5" X 5 1/2"	1	1	1	
27	531368	COUDE REDUCTEUR 90°	1	1		
30	531386	BRIDE A RESSORT / USAGE EXTREME 4"1/8-4"7/16	8	8	8	
31	531396	BOYAU 4" I.D. 6 1/4"	2	2	2	F
32	031824	TUYAU 4" O.D. / REFROIDISSEUR D'AIR & TURBO À 3-4757	1	1	1	
32	032263	TUYAU 4" O.D. / REFROIDISSEUR D'AIR & TURBO À 3-4757			1	
33	550743	REFROIDISSEUR D'AIR ASM. À 3-4757	1	1		
34	531385	BOYAU / AVEC 3 ANNEAUX / 4" I.D. 6" À 3-4757	2	2	2	
35	031928	TUYAU 4" O.D. / REFROIDISSEUR D'AIR & COLLECTEUR SANS JAUGE DE RESTICTION D'AIR W/O RESTRICTION GAUGE À 3-4757	1	1	1	
35	032262	TUYAU 4" O.D. / REFROIDISSEUR D'AIR & COLLECTEUR À 3-4757			1	
39	550847	REFROIDISSEUR D'AIR ASM. / SIDE BY SIDE MODEL	1	1	1	
. NS	MI06-02	. VOIR INFORMATION DE MAINTENANCE	1	1	1	
39	550976	REFROIDISSEUR D'AIR ASM / "duralite" / SIDE BY SIDE MODEL Dura-Lite	1	1	1	
40	064956	BOYAU FLEXIBLE / 4" I.D. X 1660MM	1	1		
40	**HF-0610-00**	**INSTALLATION ALTERNATEUR / "BOSCH" AVEC DETROIT S-60**				
41	504235	BRIDE DE SERRAGE / 3"9/16"-4"1/2 SS / HS-64	2	2		B
42	064834	ADAPTATEUR "Y"	1	1		B
NS	065038	SUPPORT ANGULAIRE 76MM x 20MM	1	1	1	B G
43	504025	BRIDE DE SERRAGE / 2"5/16-3"1/4 SS / HS-44	4	4		B
44	064957	BOYAU FLEXIBLE / 2 3/4" I.D. X 200MM	2	2		
44	066691	BOYAU 2 1/2" I.D. 1250MM De 6-0436			1	B
. NS	503674	. BOYAU FLEXIBLE / TUYAU VENTILLATION 2 1/2" I.D. X 25` De 6-0436			AR	B
44	066690	BOYAU 2 1/2" I.D. 880MM De 6-0436			1	B
. NS	503674	. BOYAU FLEXIBLE / TUYAU VENTILLATION 2 1/2" I.D. X 25` De 6-0436			AR	B
45	032645	TUYAU ASS 3 1/2" O.D. X 424MM / W/2 "BOSCH" ALTERNATOR De 6-0436			2	B
45	032641	TUYAU 3 1/2" DIA. / W/2 "BOSCH" ALTERNATOR De 6-0436			1	B
49	550772	REFROIDISSEUR D'AIR ASS. À 3-4757			1	
. NS	MI06-02	. VOIR INFORMATION DE MAINTENANCE À 3-4757			1	
50	**HF-0605-00**	**ALTERNATEUR 24V/140 AMPS / "BOSCH"**				
51	550851	CLAMP JO SS/HD/CT/PS/SL 4.25" De 4-4758 À 4-4801	10	10	10	
51	531386	BRIDE A RESSORT / USAGE EXTREME 4"1/8-4"7/16 De 4-4802 À 4-4808	10	10	10	
51	032543	BRIDE A RESSORT / MODIFIE "PREVOST" / 4"1/8-4"7/16 De 4-4809	10	10	10	F
. NS	531386	. BRIDE A RESSORT / USAGE EXTREME 4"1/8-4"7/16 De 4-4809	1	1	1	F

De 3-4417 À 8-1043		Date:07-2024	PAGE:HF-0330-00

INSTALLATION FILTRE A L'AIR & ADMISSION D'AIR DETROIT S-60

Numéro d'article	Pièces	Description	H3411	H3455	VIP45	NOTES
. NS	502930	. RESSORT COMPRESSION / .975 O.D. x 1.5 x .225 De 4-4809	1	1	1	F
. NS	500401	. RONDELLE PLATE .343x.875x.125 N500 De 4-4809	1	1	1	F
. NS	500897	. RONDELLE PLATE .437x1.000x.083 N500 De 4-4809	2	2	2	F
52	531463	BOYAU 4" I.D. 4.33" / 500F° De 4-4758 À 4-4818	1	1	1	
52	531396	BOYAU 4" I.D. 6 1/4" De 4-4819 À 6-0628	1	1	1	F
52	531471	BOYAU DE SILICONE 4" I.D. 6 1/2" / 500F° De 6-0629	1	1	1	
53	531469	BOYAU / AVEC 2 ANNEAUX / 4" I.D. 8" / 500°F À 6-0628	1	1	1	F
53	531396	BOYAU 4" I.D. 6 1/4" De 6-0629	1	1	1	
53	531471	BOYAU DE SILICONE 4" I.D. 6 1/2" / 500F° De 6-0629	1	1	1	
54	052466	TUYAU 4" O.D. / COTE REFROIDISSEUR D'AIR De 4-4758 À 6-0628	1	1	1	C
54	052566	TUYAU 4" O.D. / COTE REFROIDISSEUR D'AIR De 4-4758 À 6-0628	1	1	1	C
54	052566	TUYAU 4" O.D. / COTE REFROIDISSEUR D'AIR De 6-0629	1	1	1	
55	052467	TUYAU 4" O.D. / COTE COLLCETEUR De 4-4758 À 6-0628	1	1	1	C
55	052567	TUYAU 4" O.D. / COTE COLLCETEUR De 4-4758 À 6-0628	1	1	1	C
55	052567	TUYAU 4" O.D. / COTE COLLCETEUR De 6-0629	1	1	1	
56	052465	TUYAU 4" O.D. / REFROIDISSEUR D'AIR & TURBO De 4-4758 À 4-4794	1	1	1	
56	052581	TUYAU 4" O.D. / REFROIDISSEUR D'AIR & TURBO De 4-4795	1	1	1	
57	052516	SUPPORT, TUYAU REFROIDISSEUR D'AIR De 4-4758 À 6-0628	1	1	1	
58	531467	BOYAU / AVEC 2 ANNEAUX / 4" I.D. 7" / 500F° De 4-4758 À 4-4818	3	3	3	F
58	531469	BOYAU / AVEC 2 ANNEAUX / 4" I.D. 8" / 500°F De 4-4819	3	3	3	
59	531469	BOYAU / AVEC 2 ANNEAUX / 4" I.D. 8" / 500°F De 4-4758 À 6-0628	1	1	1	
59	531463	BOYAU 4" I.D. 4.33" / 500F° De 6-0629	1	1	1	
60	142290	BOYAU / (SUCCION COMPRESSEUR) / #16 870MM À 3-4757	1	1	1	
60	032503	BOYAU / (SUCCION COMPRESSEUR) / #16 920MM De 4-4758	1	1	1	
60	503739	BOYAU (SUCCION) / 1" I.D. X 250' / C.T.L.	AR	AR	AR	
NS	5011240	CONNECTEUR MALE / TYPE "BEADED HOSE BARB" / #16x3/4NPT-M BR De 4-4758	1	1	1	
NS	504021	BRIDE DE SERRAGE / 11/16"-1"1/2 SS / HS-16 De 4-4758	1	1	1	
NS	500569	VIS MECANIQUE TETE RONDE PHILLIPS 5/16-18x2 SS De 4-4758	1	1	1	
62	531467	BOYAU / AVEC 2 ANNEAUX / 4" I.D. 7" / 500F° De 4-4758	1	1	1	
70	940142	VIS A TETE HEXAGONAL M8-1.25x30 G8.8 ZG603 À 6-0628	2	2	2	
71	192288	RONDELLE PLATE 8.4x18.0x2.0 ZG603 À 6-0628	2	2	2	
72	946036	ECROU HEX STOVER M8-1.25 ZG603 À 6-0628	2	2	2	
73	052614	SUPPORT De 6-0629	1	1	1	
74	531470	BANDE PROTECTRICE, 4" ID X 1.75" De 6-0629	1	1	1	
75	531386	BRIDE A RESSORT / USAGE EXTREME 4"1/8-4"7/16 De 6-0629	1	1	1	
76	052615	ATTACHE, TUYAU CAC De 6-0629	1	1	1	
77	955297	VIS A TETE HEXAGONAL M8-1.25x25 G8.8 ZG603 De 6-0629	2	2	2	
78	500942	RONDELLE FREIN FENDUE 8.1x14.8x2.0 N500 De 6-0629	2	2	2	
79	192288	RONDELLE PLATE 8.4x18.0x2.0 ZG603 De 6-0629	3	3	3	
80	502804	VIS A TETE HEXAGONAL M10-1.5x25 G8.8 N500 De 6-0629	2	2	2	
81	3852496	RONDELLE FREIN FENDUE 10.2x18.1x2.2 ZG603 De 6-0629	3	3	3	
82	960143	RONDELLE PLATE 10.5x26.0x2.0 ZP De 6-0629	3	3	3	

De 3-4417 À 8-1043		Date:07-2024	PAGE:HF-0330-00

INSTALLATION FILTRE A L'AIR & ADMISSION D'AIR DETROIT S-60

Numéro d'article	Pièces	Description	H3411	H3455	VIP45	NOTES
83	500847	ECROU HEX M10-1.5 N500 De 6-0629	1	1	1	
NS	531463	BOYAU 4" I.D. 4.33" / 500F° De 6-0629	1	1	1	
NS	WB04-04	BULLETIN DE GARANTIE De 4-4758 À 6-0628	1	1	1	
NS	032719	ENS, RETROFIT, ATTACHE REFROIDISSEUR AIR De 4-4758 À 6-0628	1	1	1	
. NS	052614	. SUPPORT De 4-4758 À 6-0628	1	1	1	
. NS	052615	. ATTACHE, TUYAU CAC De 4-4758 À 6-0628	1	1	1	
. NS	192288	. RONDELLE PLATE 8.4x18.0x2.0 ZG603 De 4-4758 À 6-0628	2	2	2	
. NS	3852496	. RONDELLE FREIN FENDUE 10.2x18.1x2.2 ZG603 De 4-4758 À 6-0628	3	3	3	
. NS	500847	. ECROU HEX M10-1.5 N500 De 4-4758 À 6-0628	1	1	1	
. NS	502889	. RONDELLE FREIN FENDUE 8.1x12.7x2.0 N500 De 4-4758 À 6-0628	2	2	2	
. NS	960143	. RONDELLE PLATE 10.5x26.0x2.0 ZP De 4-4758 À 6-0628	3	3	3	
. NS	955297	. VIS A TETE HEXAGONAL M8-1.25x25 G8.8 ZG603 De 4-4758 À 6-0628	2	2	2	
. NS	502804	. VIS A TETE HEXAGONAL M10-1.5x25 G8.8 N500 De 4-4758 À 6-0628	2	2	2	
. NS	531396	. BOYAU 4" I.D. 6 1/4" De 4-4758 À 6-0628	1	1	1	
. NS	IS-03071	. SEE INSTRUCTION SHEET De 4-4758 À 6-0628	1	1	1	
		B) MONTAGE AVEC 2 ALTERNATEURS "BOSCH" SUR LE MOTEUR				
		C) POUR AMILIORATION DE PRODUIT, UTILISE AVEC KIT 032719 ET 052566 ET 052567				
		D) CONDUIT A STRUCTURE				
		F) POUR AMILIORATION DE PRODUIT, VOIR BULLETIN DE GARANTIE WB04-04				
		G) POUR FIXER LE Y À LA HOSE DU COMPRESSEUR				

		Date:07-2024	HF-04
SYSTEME D'ECHAPPEMENT			

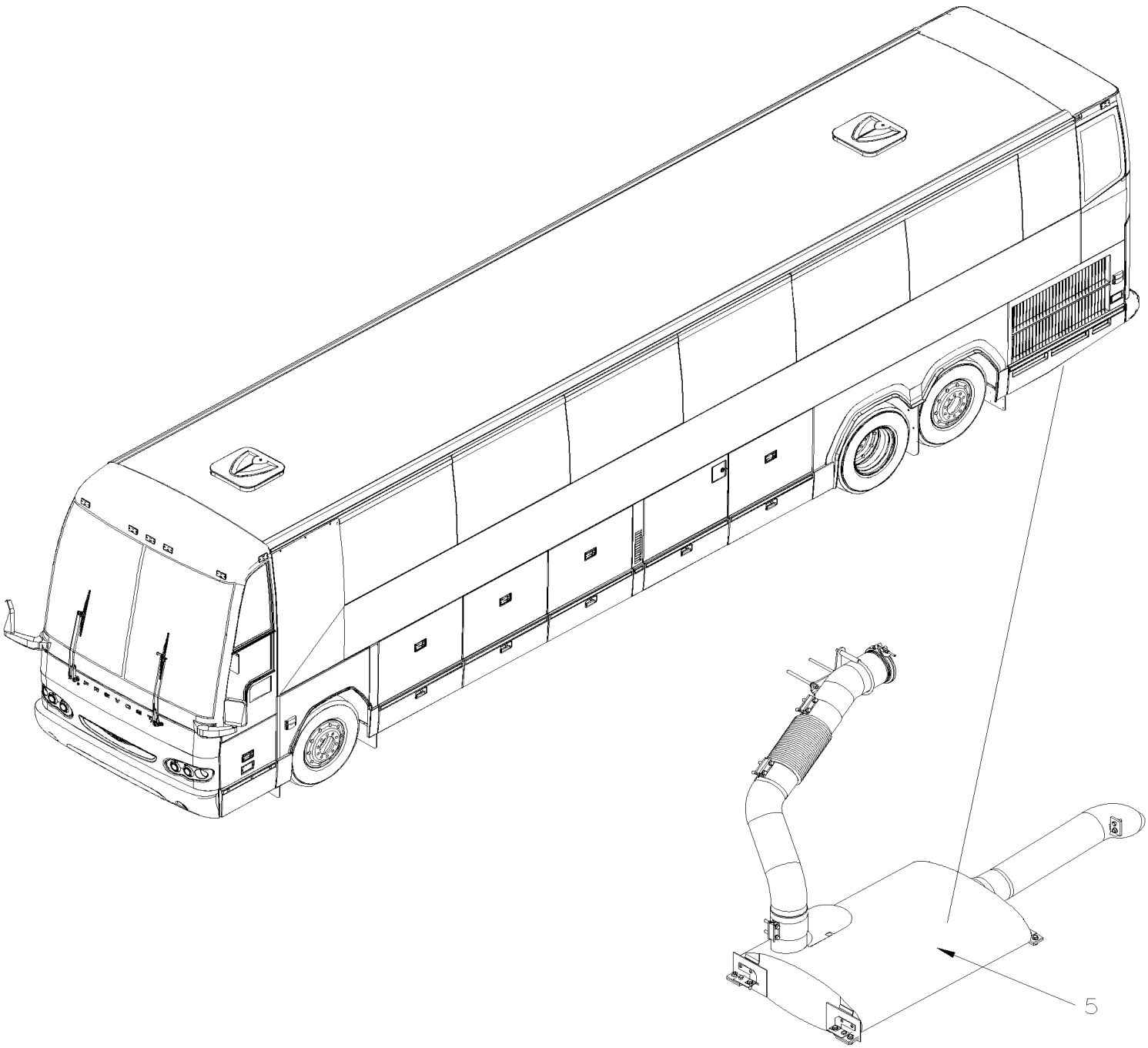

		Date:07-2024	HF-04

SYSTEME D'ECHAPPEMENT

Numéro d'article	Pièces	Description	H3411	H3455	VIP455	NOTES
5	HF-0405-00	INSTALLATION SILENCIEUX AVEC DETROIT S-60 De 3-4417 À 8-1043				

De 3-4417 À 8-1043		Date:07-2024	PAGE:HF-0405-00
INSTALLATION SILENCIEUX AVEC DETROIT S-60			

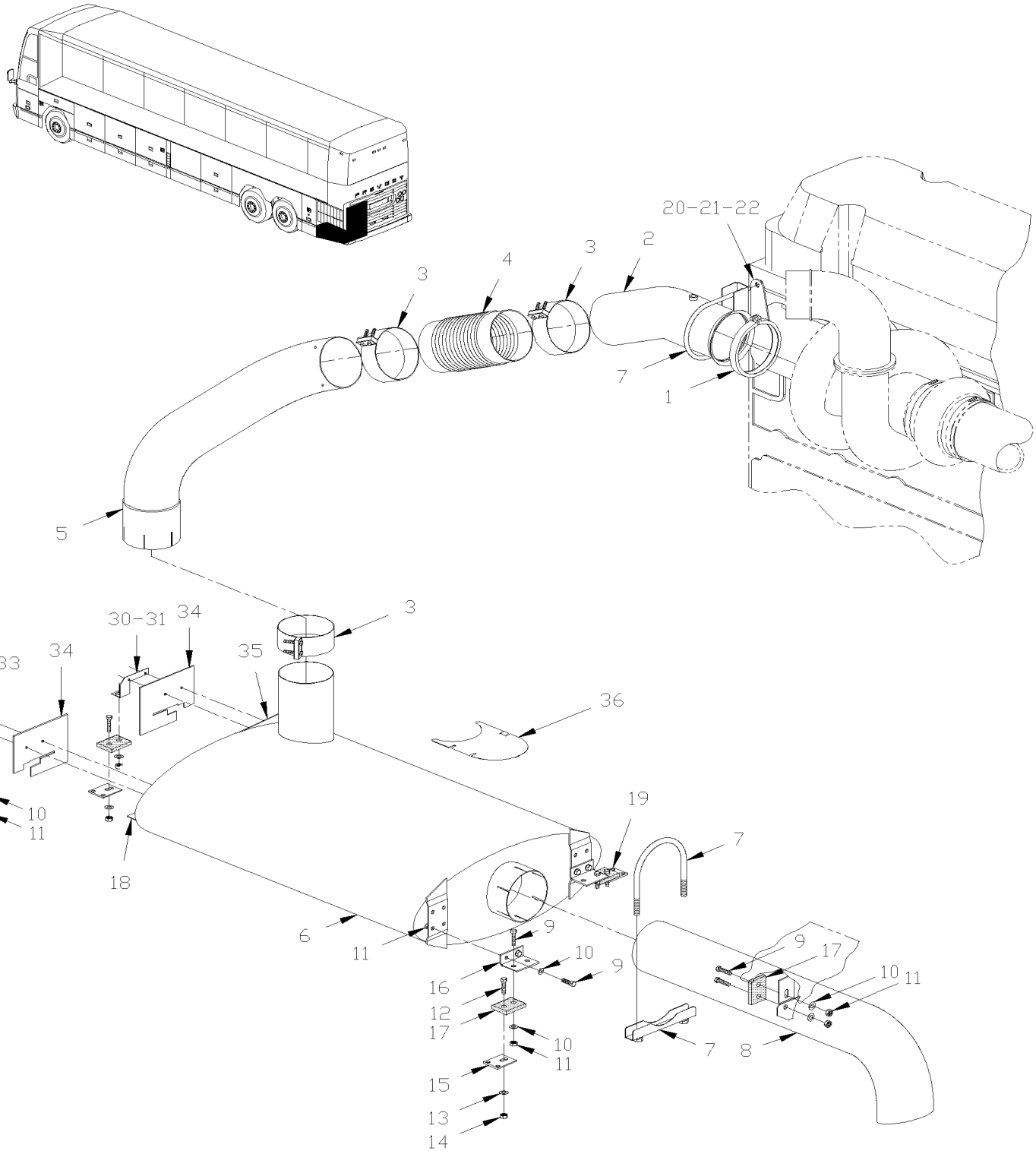

De 3-4417 À 8-1043		Date:07-2024	PAGE:HF-0405-00

INSTALLATION SILENCIEUX AVEC DETROIT S-60

Numéro d'article	Pièces	Description	H3441	H3455	VIP455	NOTES
1	540047	BRIDE EN "V"/ 5.588" I.D. À 4-4843	1	1	1	
1	540056	BRIDE EN "V"/ 5.588" I.D. De 4-4844	1	1	1	
2	040525	TUYAU D'ECHAPPEMENT / HAUT	1	1	1	
3	540024	COLLET 5" I.D.x3"	3	3	3	
4	540031	TUYAU FLEXIBLE (ECHAP.) 5" I.D. x 11.87"	1	1	1	
5	040494	TUYAU À 3-4757	1	1	1	
5	040566	TUYAU De 4-4758	1	1	1	
6	540045	MUFFLER ASSY	1	1	1	
. NS	503008	. ECROU RESSORT EN "U" M8-1.25 0.6-4.0	16	16	16	
6	540053	MUFFLER ASSY SS	1	1	1	
7	540018	BRIDE EN "U" / (TYPE GUILLOTINE) / 5" I.D.	1	1	1	
8	040500	TUYAU D'ECHAPPEMENT À 3-4757	1	1	1	
8	040552	TUYAU D'ECHAPPEMENT De 4-4758	1	1	1	
9	502790	VIS A TETE HEXAGONAL M8-1.25x20 G8.8 Z050	10	10	10	
10	502744	ECROU HEX STOVER M8-1.25 Z050	10	10	10	
11	500874	RONDELLE PLATE 8.4x17.0x1.6 Z050	10	10	10	
12	502549	VIS A TETE HEXAGONAL M10-1.5x35 G8.8 Z050	8	8	8	
13	500496	RONDELLE PLATE .437x.750x.054 Z050	8	8	8	
14	500680	ECROU HEX STOVER M10-1.5 Z050	8	8	8	
15	040492	FIXATION	1	1	1	
16	040465	SUPPORT ANGULAIRE 30MM x 54MM x 72MM	4	4	4	
17	040988	ATTACHE DE SILENCIEUX	AR	AR	AR	S
18	212354	SUPPORT	1	1	1	
19	172100	ATTACHE DE COLLET	1	1	1	
20	040541	SUPPORT, TUYAU À 3-4757	1	1	1	
20	040561	SUPPORT, TUYAU De 4-4758	1	1	1	
21	510626	GOUJON M10-1.5 x 120	2	2	2	
22	500680	ECROU HEX STOVER M10-1.5 Z050	2	2	2	
30	460422	PROTECTEUR ASS. DR.	1	1	1	
31	460421	. SUPPORT DROIT	1	1	1	
32	460420	PROTECTEUR ASS. GA.	1	1	1	
33	460419	. SUPPORT GAUCHE	1	1	1	
34	460418	. BAVETTE	1	1	1	
35	460427	PROTECTEUR 39MM X 229MM SS À 3-4637	1	1	1	A
35	460603	PROTECTEUR 39MM X 249MM SS De 3-4638	1	1	1	
36	040562	PLAQUE DE FERMETURE De 4-4758	1	1	1	
		A) CE PROTECTEUR EST INCLUS DANS L'ASSEMBLE #460295				
		S) SERVICE				

		Date:07-2024	HF-05
SYSTEME DE REFROIDISSEMENT			

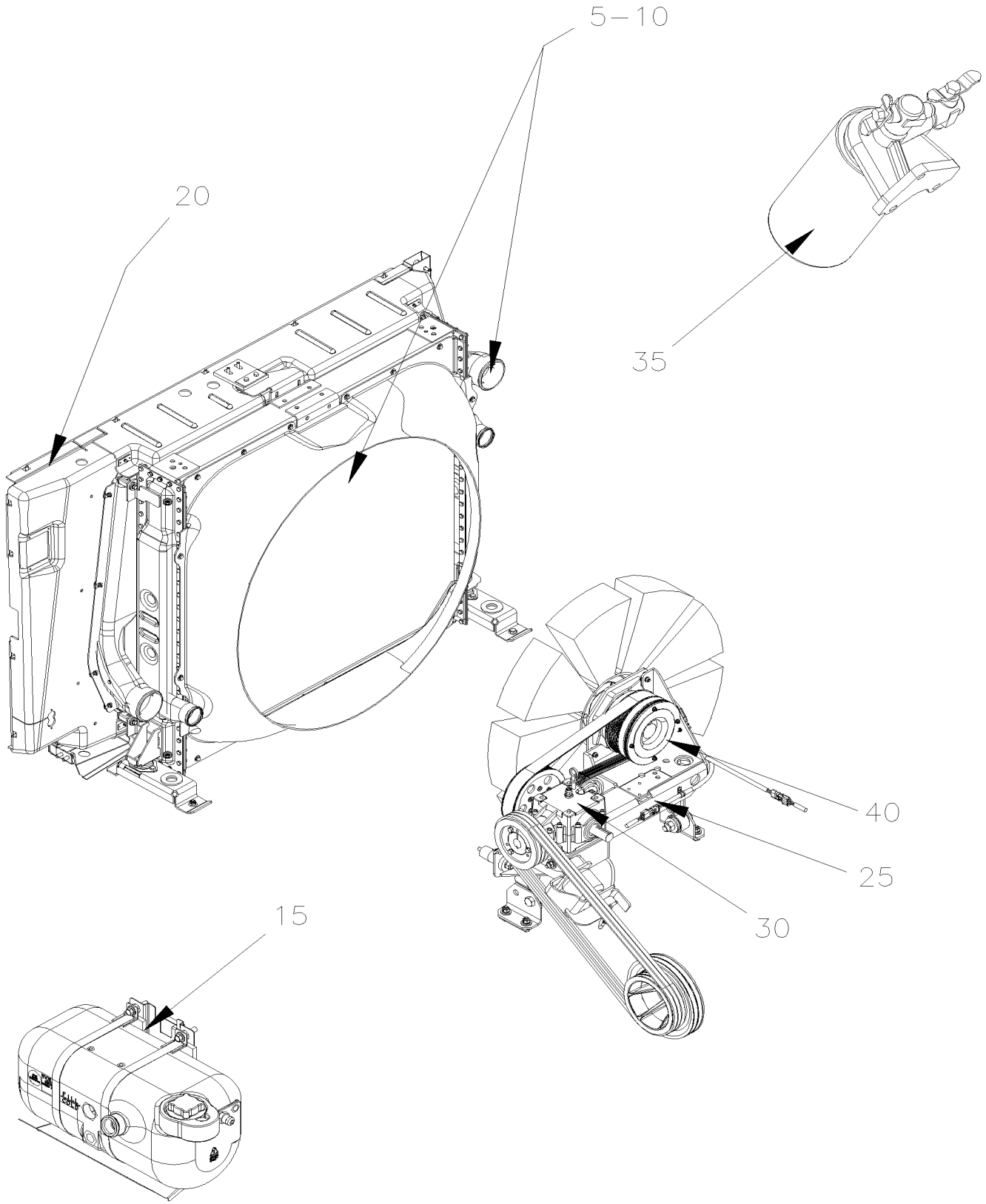

		Date:07-2024	HF-05

SYSTEME DE REFROIDISSEMENT

Numéro d'article	Pièces	Description	H3411	H3455	VIP455	NOTES
5	HF-0500-00	TUYAUTERIE LIQUIDE REFROIDISSEMENT AVEC DETROIT S-60 De 3-4417 À 3-4757				
5	HF-0500-01	TUYAUTERIE LIQUIDE REFROIDISSEMENT AVEC DETROIT S-60 De 4-4758 À 8-1043				
10	HF-0505-00	RADIATEUR ASS - BUS De 3-4417 À 3-4757				
10	HF-0505-01	RADIATEUR ASS De 4-4758 À 8-1043				
10	HF-0505-50	RADIATEUR ASS - V.I.P. De 3-4417 À 3-4757				
15	HF-0510-00	RESERVOIR D'EXPANSION De 3-4417 À 8-1043				
20	HF-0518-00	CADRE D'ETANCHEITE RADIATEUR De 3-4417 À 3-4757				
20	HF-0518-01	CADRE D'ETANCHEITE RADIATEUR De 4-4758 À 8-1043				
25	HF-0520-00	INST. SYSTEME TRANSFERE VENTILATEUR - COURT De 3-4417 À 3-4757				
25	HF-0520-01	INST. SYSTEME TRANSFERE VENTILATEUR - LONG De 4-4758 À 6-0383				
25	HF-0520-02	INST. SYSTEME TRANSFERE VENTILATEUR - LONG De 6-0384 À 8-1043				
25	HF-0520-99	INST. SYSTEME TRANSFERE VENTILATEUR - COURT - "RETROFIT" De 3-4417 À 3-4757				
30	HF-0525-00	BOITIER D'ENGRENAGE "SUPERIOR" - #550810 & 550897 De 3-4417 À 8-1043				
35	HF-0530-00	INST. FILTRE LIQUIDE REFROIDISSEMENT AVEC DETROIT S-60 De 3-4417 À 3-4757				
35	HF-0530-01	INST. FILTRE LIQUIDE REFROIDISSEMENT AVEC DETROIT S-60 De 4-4758 À 8-1043				
40	HF-0540-00	EMBRAYAGE VENTILATEUR - #550803 - BUS De 3-4417 À 3-4519				
40	HF-0540-01	EMBRAYAGE VENTILATEUR - #550837 - BUS. De 3-4520 À 3-4757				
40	HF-0540-02	EMBRAYAGE VENTILATEUR - #550836 - BUS De 4-4758 À 4-4967				
40	HF-0540-03	EMBRAYAGE VENTILATEUR - #550839 - BUS De 4-4968 À 8-1043				
40	HF-0540-50	EMBRAYAGE VENTILATEUR - #550802 - V.I.P. De 3-4417 À 3-4436				
40	HF-0540-51	EMBRAYAGE VENTILATEUR - #550836 - V.I.P. De 3-4437 À 3-4757				
40	HF-0540-52	EMBRAYAGE VENTILATEUR - #550839 - V.I.P. De 4-4758 À 8-1043				

De 3-4417 À 3-4757		Date:07-2024	PAGE:HF-0500-00
TUYAUTERIE LIQUIDE REFROIDISSEMENT AVEC DETROIT S-60			

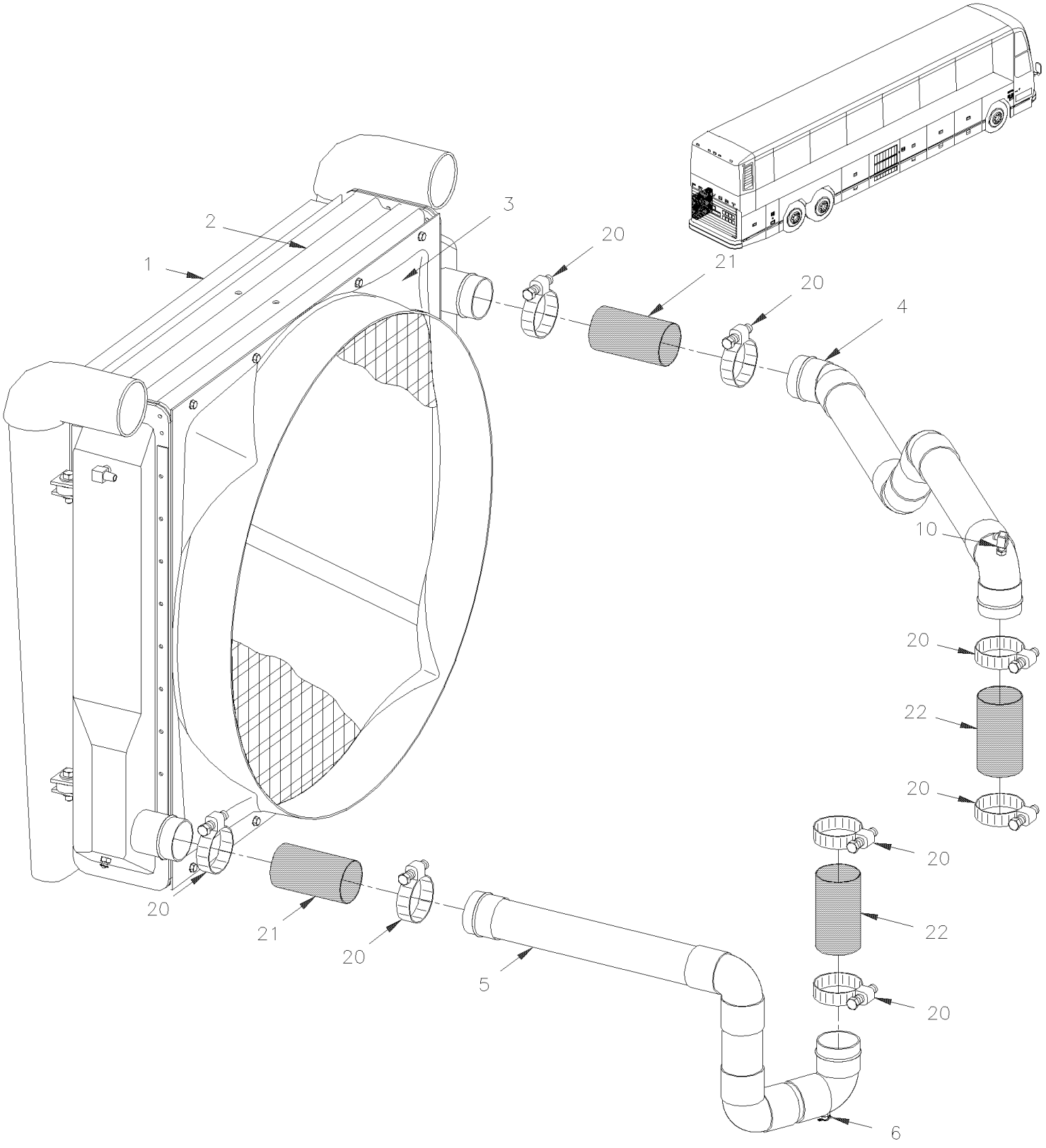

De 3-4417 À 3-4757		Date:07-2024	PAGE:HF-0500-00

TUYAUTERIE LIQUIDE REFROIDISSEMENT AVEC DETROIT S-60

Numéro d'article	Pièces	Description	H3411	H3455	VIP455	NOTES
1	**HF-0330-00**	**INSTALLATION FILTRE A L'AIR & ADMISSION D'AIR DETROIT S-60**				
2	**HF-0505-00**	**RADIATEUR ASS - BUS**				
2	**HF-0505-50**	**RADIATEUR ASS - V.I.P.**				
3	052195	TUYERE			1	
3	051837	TUYERE	1	1		
4	052038	TUYAU / RADIATEUR & BATI DU THERMOSTAT	1	1		
4	052220	TUYAU / COTE RADIATEUR			1	
4	052242	TUYAU / TUYAU & LOGEMENT DU THERMOSTAT			1	
5	052025	TUYAU / RADIATEUR & POMPE A EAU MOTEUR	1	1		
5	052222	TUYAU / RADIATEUR & POMPE A EAU MOTEUR			1	
6	501129	ROBINET DE VIDANGE 1/4 NPT	1	1	1	
20	504562	BRIDE DE SERRAGE / 2"3/4-3"5/8 / C.T. 350	8	8	8	
21	051604	BOYAU 2 3/4" I.D. 130MM	2	2	2	
. NS	503395	. BOYAU SILICONE 4PLY 2 3/4" I.D. x 3'	AR	AR	AR	
22	051873	BOYAU 2 5/8" I.D. 100MM	2	2	2	
NS	503580	. BOYAU DE SILICONE 2 5/8" I.D. x 3'	AR	AR	AR	
NS	503395	. BOYAU SILICONE 4PLY 2 3/4" I.D. x 3'	AR	AR	AR	
30	500179	VIS A TETE HEXAGONAL 5/16-18x3/4 G5 Z050	AR	AR	AR	
NS	500476	RONDELLE FREIN FENDUE .317x.586x.078 Z050	AR	AR	AR	

De 4-4758 À 8-1043		Date:07-2024	PAGE:HF-0500-01
TUYAUTERIE LIQUIDE REFROIDISSEMENT AVEC DETROIT S-60			

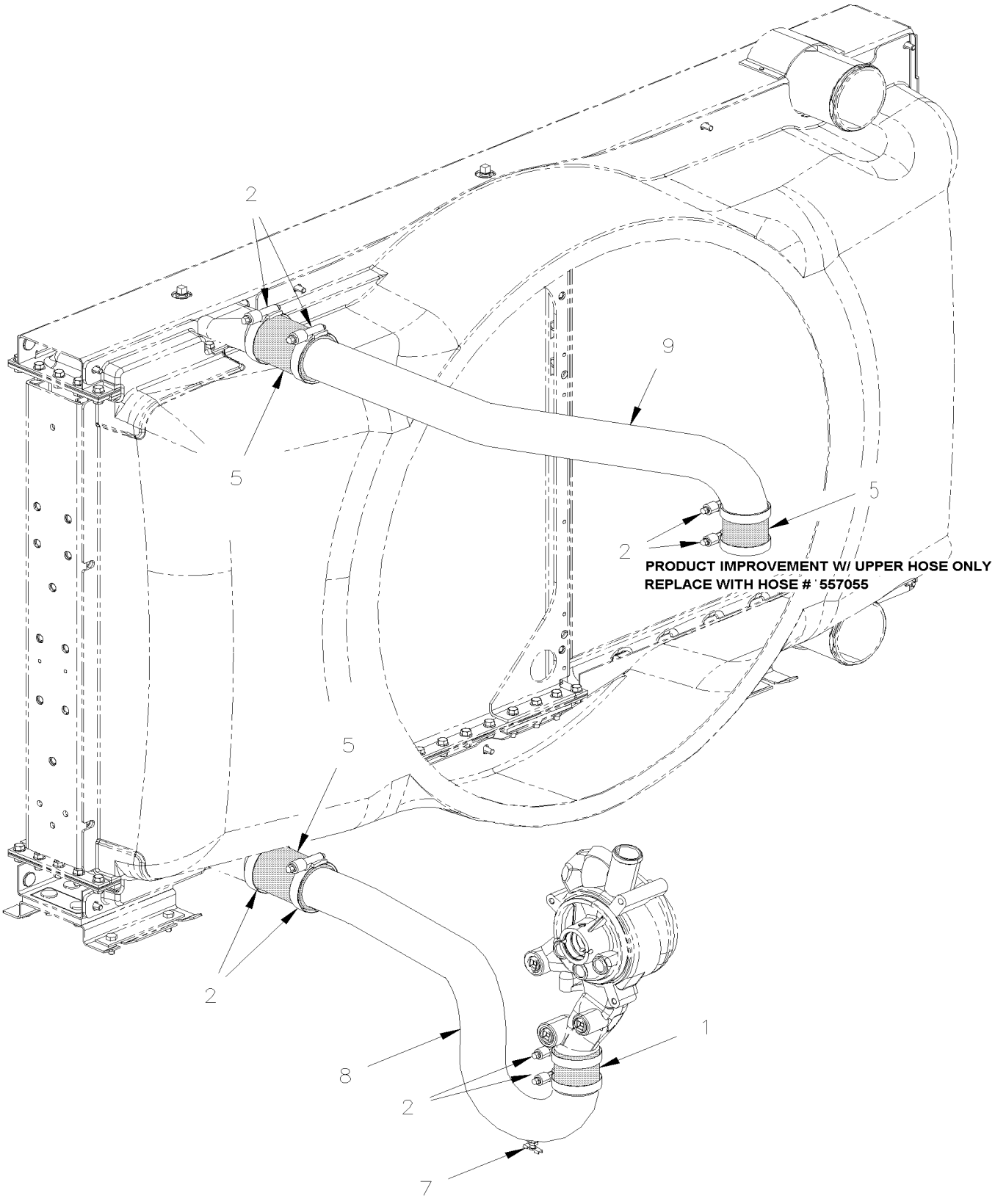

De 4-4758 À 8-1043		Date:07-2024	PAGE:HF-0500-01

TUYAUTERIE LIQUIDE REFROIDISSEMENT AVEC DETROIT S-60

Numéro d'article	Pièces	Description	H3411	H3455	VIP455	NOTES
1	052415	BOYAU 2 1/2" I.D. 76MM	2	2	2	
1	557055	BOYAU AVEC BOSSE 2 1/2" I.D. x 4" SERVICE	2	2	2	
2	504562	BRIDE DE SERRAGE / 2"3/4-3"5/8 / C.T. 350	8	8	8	
5	052416	BOYAU 2 1/2" I.D. 105MM	2	2	2	
5	557055	BOYAU AVEC BOSSE 2 1/2" I.D. x 4" SERVICE	2	2	2	
7	501129	ROBINET DE VIDANGE 1/4 NPT	1	1	1	
8	052420	TUYAU / RADIATEUR & POMPE A EAU MOTEUR	1	1	1	
8	053530	TUYAU / RADIATEUR & POMPE A EAU MOTEUR SS SERVICE	1	1	1	
9	052419	TUYAU / COTE LOGEMENT DU THERMOSTAT	1	1	1	

De 3-4417 À 3-4757		Date:07-2024	PAGE:HF-0505-00
RADIATEUR ASS - BUS			

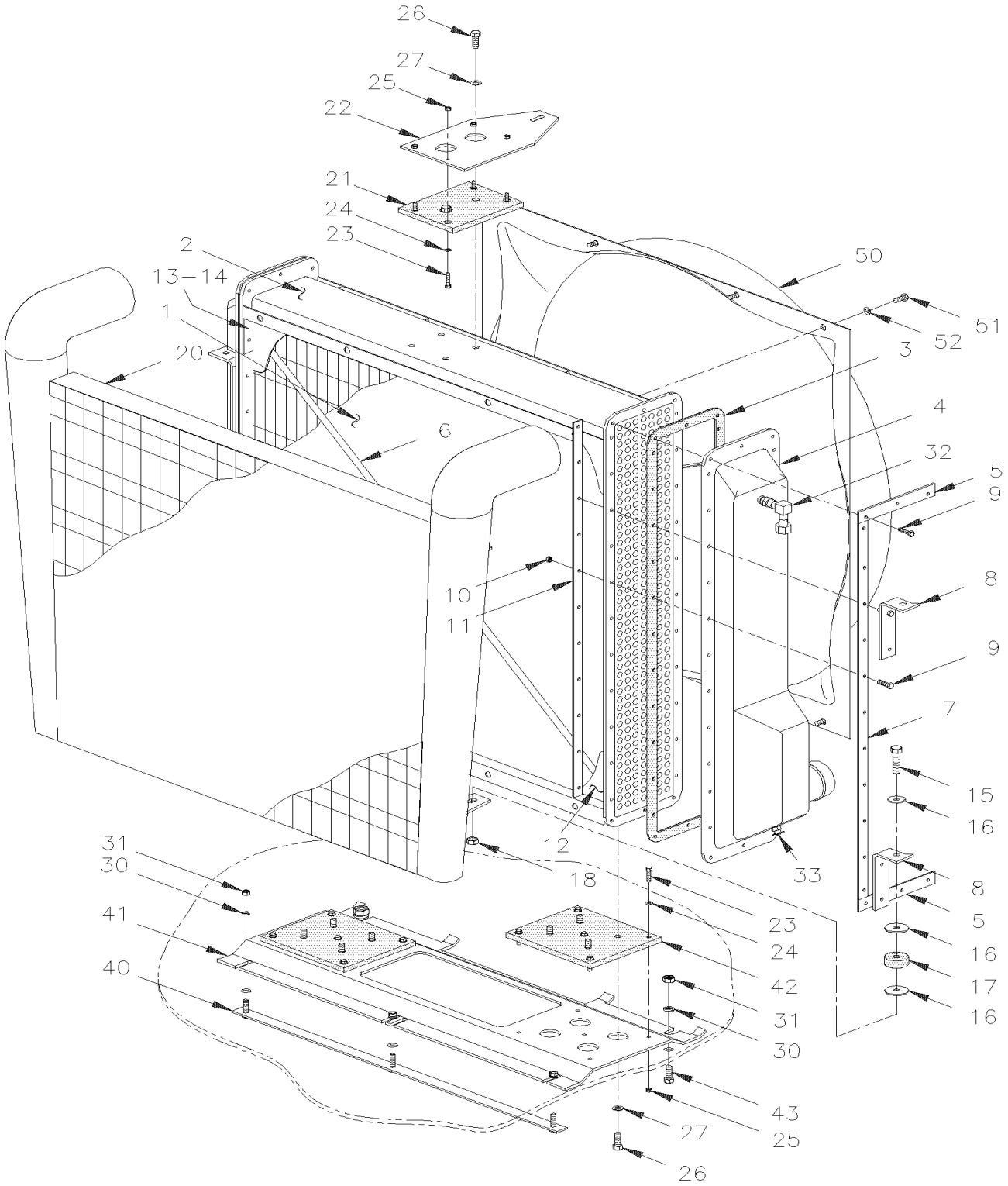

De 3-4417 À 3-4757		Date:07-2024	PAGE:HF-0505-00

RADIATEUR ASS - BUS

Numéro d'article	Pièces	Description	H3411	H3455	VIP45	NOTES
	N.S.A.	RADIATEUR & REFROIDISSEUR D'AIR ASS.	1	1		3
	550822	. RADIATEUR ASS.	1	1		
1	550707	. . FAISCEAU DE RADIATEUR	1	1		
2	550827	. . SUPPORT DU HAUT	1	1		
3	550815	. . JOINT D'ETANCHEITE RADIATEUR	2	2		
4	550704	. . RESERVOIR POUR RADIATEUR	2	2		
5	051704	. . BANDE DE RADIATEUR	4	4		
NS	550705	. . BANDE DE SERRAGE 5,44	4	4		
6	550829	. . TIGE SUPPORT	2	2		
7	550702	. . BANDE DE SERRAGE 35,06	4	4		
8	N.P.N.	. . ANGULAIRE	1	1		4
9	500182	. . VIS A TETE HEXAGONAL 5/16-18x1 1/4 G5 PT Z050	AR	AR		
10	500701	. . ECROU HEX 5/16-18 ZP	AR	AR		
NS	500826	. . RONDELLE FREIN A DENT EXTERIEUR .320x.610x.034 ZP	AR	AR		
11	550703	. . BANDE DE SERRAGE 33,44	4	4		
12	550828	. . SUPPORT, DU BAS	1	1		
13	550830	BARRE D'ATTACHE	2	2		
NS	550770	MANCHON	1	1		
14	500265	ECROU HEX STOVER 3/8-16 Z050	4	4		
15	500831	VIS A TETE HEXAGONAL 3/8-16x2 G5 ZP	4	4		
16	500446	RONDELLE PLATE .531x1.250x.125 Z050	8	8		
17	550685	DOUILLE EN CAOUTCHOUC	4	4		
18	500265	ECROU HEX STOVER 3/8-16 Z050	4	4		
20	**HF-0330-00**	**INSTALLATION FILTRE A L'AIR & ADMISSION D'AIR DETROIT S-60**	1	1		
21	052060	PLAQUE ANTI-VIBRATION 165MM x 127MM W/6 HOLES	1	1		
22	051982	PLAQUE	1	1		
23	502737	VIS A TETE HEXAGONAL M6-1.0x25 SS BK	4	4		
24	500468	RONDELLE PLATE .281x1.250x.065 Z050	4	4		
25	502621	ECROU HEX STOVER M6-1.0 Z050	4	4		
26	500191	VIS A TETE HEXAGONAL 3/8-16x1 G5 Z050	2	2		
27	500445	RONDELLE PLATE .437x1.000x.083 Z050	2	2		
28	052058	ANGLE DE FIXATION 55.50MM X 72.50 X 50.80MM	1	1		
29	502597	VIS A TETE HEXAGONAL M8-1.25x22 G8.8 EMN	6	6		
30	502584	RONDELLE FREIN STRIEE 8.2x26.3x1.8 Z050	6	6		
31	502543	ECROU HEX M8-1.25 Z050	6	6		
32	501332	COUDE MALE-FEMELLE 90º / TYPE TUYAU / 1/4NPT-Mx1/4NPT-F BR	1	1		
NS	501308	ADAPTATEUR / TYPE TUYAU / 1/4NPT-Fx1/4NPT-M BR	1	1		
NS	501027	CONNECTEUR MALE / TYPE SAE 45º / #4FL-Mx1/4NPT-M BR	1	1		
33	501129	ROBINET DE VIDANGE 1/4 NPT	1	1		
40	052224	BANDE D'ATTACHE RAD SUPPORT 364/364c/c	1	1		
41	052201	SUPPORT DE RAD.	1	1		
42	051836	PLAQUE ANTI-VIBRATION 242MM x 165MM W/9 HOLES	2	2		

De 3-4417 À 3-4757		Date:07-2024	PAGE:HF-0505-00

RADIATEUR ASS - BUS

Numéro d'article	Pièces	Description	H3411	H3455	VIP455	NOTES
43	502780	VIS A TETE HEXAGONAL M8-1.25x25 SS BK	2	2		
50	051837	TUYERE	1	1		
51	500179	VIS A TETE HEXAGONAL 5/16-18x3/4 G5 Z050	8	8		
52	500476	RONDELLE FREIN FENDUE .317x.586x.078 Z050	8	8		
NS	506001	RUBAN ADH1 CC POL 1/8"x3/4"x60' / GREY 2520X	AR	AR		
		3) PAS VENDU ASSEMBLE				
		4) PAS DE NUMERO DE PIECE				

De 4-4758 À 8-1043		Date:07-2024	PAGE:HF-0505-01
RADIATEUR ASS			

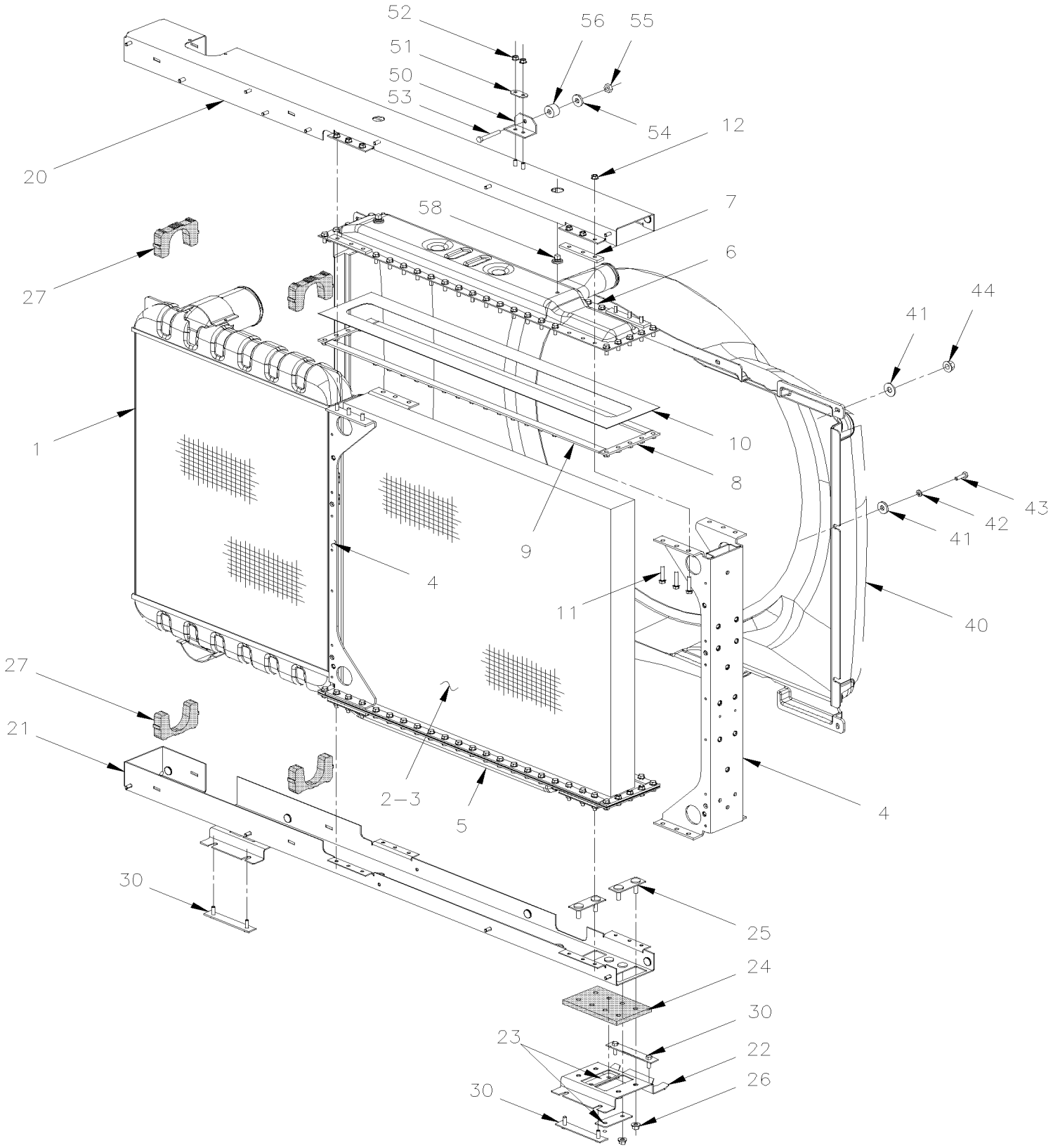

De 4-4758 À 8-1043		Date:07-2024	PAGE:HF-0505-01

RADIATEUR ASS

Numéro d'article	Pièces	Description	H3441	H3455	VIP455	NOTES
	N.S.A.	RADIATEUR & CAC ASS / COTE À COTE	1	1	1	3 A
1	550847	. REFROIDISSEUR D'AIR ASM. / SIDE BY SIDE MODEL	1	1	1	
. NS	MI06-02	. . VOIR INFORMATION DE MAINTENANCE	1	1	1	
1	550976	. REFROIDISSEUR D'AIR ASM / "duralite" / SIDE BY SIDE MODEL	1	1	1	
1	550959	. REFROIDISSEUR D'AIR ASM / "TitanX" / SIDE BY SIDE MODEL	1	1	1	
2	550846	. RADIATEUR ASS	1	1	1	
3	550863	. . FAISCEAU DE RADIATEUR	1	1	1	
4	550866	. . SUPPORT DE COTE	2	2	2	
5	550865	. . RESERVOIR DU DESSOUS	1	1	1	
6	550864	. . RESERVOIR DU DESSUS	1	1	1	
7	550867	. . BARRE DE RENFORCEMENT FILETE	8	8	8	
8	550868	. . BARRE DE RENFORCEMENT	4	4	4	
9	550859	. . BARRE DE RENFORCEMENT	1	1	1	
10	550857	. . JOINT D'ETANCHEITE	2	2	2	
10	550952	. . JOINT D'ETANCHEITE	2	2	2	
11	500179	. . VIS A TETE HEXAGONAL 5/16-18x3/4 G5 Z050	74	74	74	
11	500183	. . VIS A TETE HEXAGONAL 5/16-18x1 1/2 G5 PT Z050	24	24	24	
12	5001083	. . ECROU HEX EPAULEMENT BAGUE DE NYLON 5/16-18 Z050	76	76	76	
20	550869	. SUPPORT DU HAUT	1	1	1	
21	550870	. SUPPORT DU BAS STEEL	1	1	1	A
21	053525	. SUPPORT DU BAS STAINLESS STEEL	1	1	1	B
22	550861	. SUPPORT DU BAS STEEL	2	2	2	A
22	053529	. SUPPORT DU BAS STAINLESS STEEL	1	1	1	B
23	550862	. SUPPORT DU RADIATEUR ASS.	4	4	4	
24	550872	. APPUI CAOUTCHOUC	2	2	2	
25	550871	. SUPPORT INTERIEUR	4	4	4	
26	500301	. ECROU HEX EPAULEMENT STOVER 3/8-16 Z050	16	16	16	
27	550873	. CAOUTCHOUC DE SOUTIEN	4	4	4	
30	052497	BANDE DE FIXATION 150MM W/2 STUDS	4	4	4	
40	052478	TUYERE, 34" SYSTEME DE REFROIDISSEMENT	1	1		
40	052464	TUYERE, 36" SYSTEME DE REFROIDISSEMENT			1	
41	500381	RONDELLE PLATE 8.4x25.0x2.0 N500	AR	AR	AR	
42	500942	RONDELLE FREIN FENDUE 8.1x14.8x2.0 N500	AR	AR	AR	
43	500836	VIS A TETE HEXAGONAL 5/16-18x3/4 G5 N500	AR	AR	AR	
44	502902	ECROU HEX EPAULEMENT BAGUE DE NYLON 5/16-18 N500	AR	AR	AR	
50	052525	ATTACHE, HAUT RAD.	1	1	1	
51	052557	PLAQUE PERFOREE, RADIATEUR	1	1	1	
52	502902	ECROU HEX EPAULEMENT BAGUE DE NYLON 5/16-18 N500	2	2	2	
53	500207	VIS A TETE HEXAGONAL 3/8-16x2 1/2 G5 N500	1	1	1	
54	500832	RONDELLE PLATE .406x.812x.065 N500	1	1	1	
55	500208	ECROU HEX STOVER 3/8-16 N500	1	1	1	
56	661074	MANCHON / CAOUTCHOUC ¾" x 5/8" I.D.	2	2	2	

De 4-4758 À 8-1043		Date:07-2024	PAGE:HF-0505-01

RADIATEUR ASS

Numéro d'article	Pièces	Description	H3411	H3455	VIP455	NOTES
57	505217	SPACER 7/16 x 1 1/4	1	1	1	
58	501037	COUDE MALE 90º / TYPE SAE 45º / #4FL-Mx1/4NPT-M BR	1	1	1	
59	052936	ENS SUPPORT INFERIEUR DU RADIATEUR STAINLESS STEEL	1	1	1	
. NS	053525	. SUPPORT DU BAS STAINLESS STEEL	1	1	1	
. NS	053529	. SUPPORT DU BAS STAINLESS STEEL	1	1	1	
		A) POUR UNE AMILIORATION DES SUPPORT DU BAS EN ACIER INOX DEMANDER L'ENSEMBLE # 052936				
		B) CETTE PIÈCE N'EST PAS INCLUS AVEC L'ASSEMBLÉ # 550819				
		3) PAS VENDU ASSEMBLE				

De 3-4417 À 3-4757		Date:07-2024	PAGE:HF-0505-50
RADIATEUR ASS - V.I.P.			

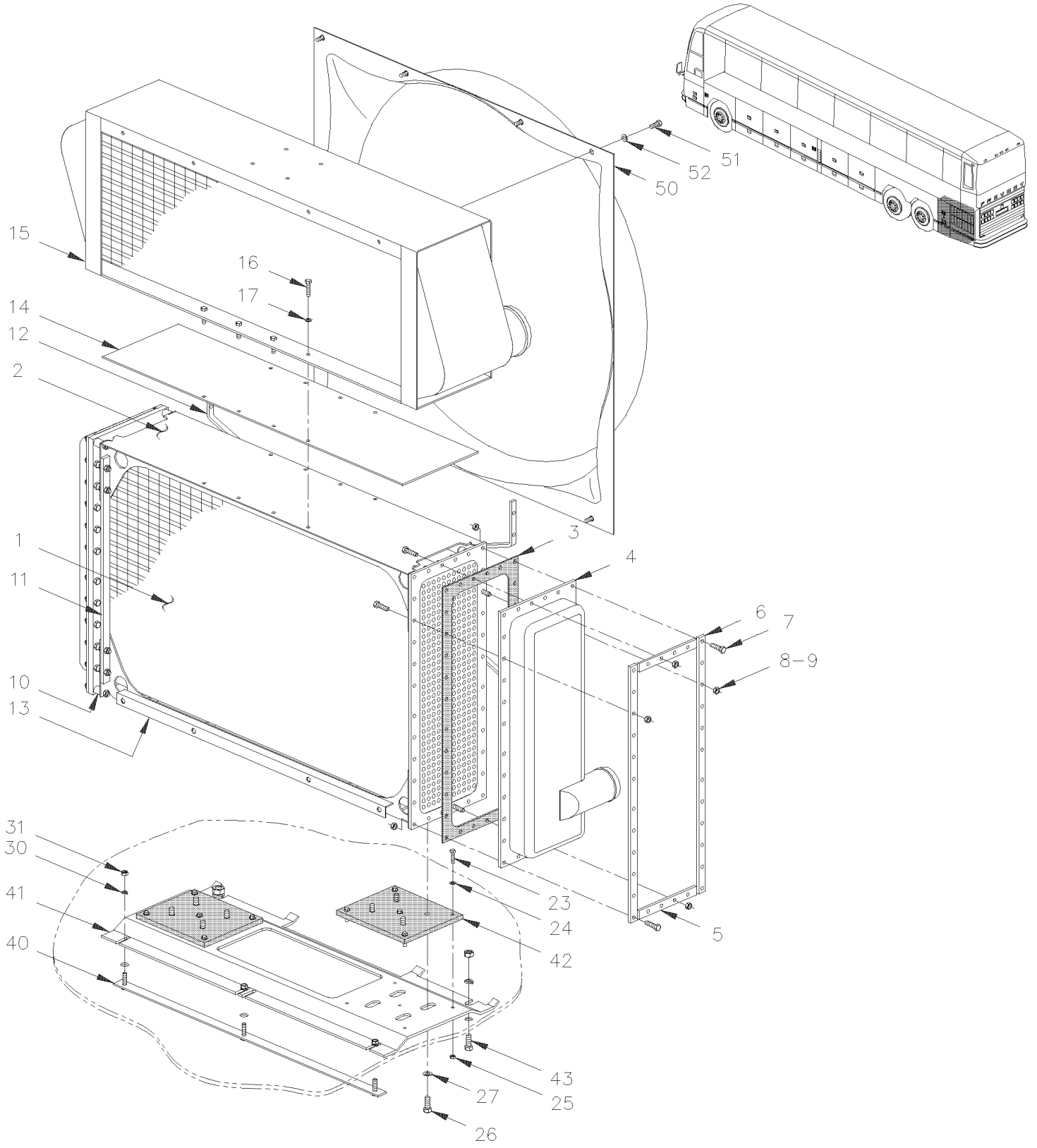

De 3-4417 À 3-4757		Date:07-2024	PAGE:HF-0505-50

RADIATEUR ASS - V.I.P.

Numéro d'article	Pièces	Description	H3441	H3455	VIP45	NOTES
	N.S.A.	RADIATEUR & REFROIDISSEUR D'AIR ASS.			1	3
	550759	. RADIATEUR ASS.			1	
1	550760	. . FAISCEAU DE RADIATEUR			1	
2	550764	. . SUPPORT DU HAUT			1	
3	550768	. . JOINT D'ETANCHEITE RADIATEUR			4	
4	550761	. . RESERVOIR AVANT RADIATEUR			1	
4	550762	. . RESERVOIR ARR. RADIATEUR			1	
5	550766	. . BANDE DE SERRAGE 6 1/2"			8	
6	550767	. . BANDE DE SERRAGE 22 1/2"			8	
8	500778	. . ECROU HEX 5/16-18 N500			68	
9	500446	. . RONDELLE PLATE .531x1.250x.125 Z050			72	
10	550770	. . MANCHON			4	
NS	500183	. . VIS A TETE HEXAGONAL 5/16-18x1 1/2 G5 PT Z050			4	
NS	500185	. . VIS A TETE HEXAGONAL 5/16-18x2 1/4 G5 Z050			4	
NS	502600	. . ECROU HEX BAGUE DE NYLON 5/16-18 Z050			4	
11	550771	. . BANDE DE FIXATION 20"			1	
12	550763	. . DIAGONALE AVANT			1	
13	550765	. . SUPPORT, DU BAS			1	
NS	550103	. . APPUI CAOUTCHOUC, 4PI LG.			AR	
14	550769	. . BANDE DE PLASTIQUE			1	
NS	500826	. . RONDELLE FREIN A DENT EXTERIEUR .320x.610x.034 ZP			8	
NS	500181	. . VIS A TETE HEXAGONAL 5/16-18x1 G5 Z050			8	
NS	500985	. . RONDELLE PLATE .343x.875x.125 Z050			8	
15	**HF-0330-00**	**INSTALLATION FILTRE A L'AIR & ADMISSION D'AIR DETROIT S-60**			1	
21	052060	PLAQUE ANTI-VIBRATION 165MM x 127MM W/6 HOLES			1	
NS	500679	VIS A TETE HEXAGONAL 3/8-16x5/8 G5 ZP			2	
23	502737	VIS A TETE HEXAGONAL M6-1.0x25 SS BK			12	
24	500468	RONDELLE PLATE .281x1.250x.065 Z050			15	
25	502621	ECROU HEX STOVER M6-1.0 Z050			12	
26	500191	VIS A TETE HEXAGONAL 3/8-16x1 G5 Z050			12	
31	502543	ECROU HEX M8-1.25 Z050			3	
32	501332	COUDE MALE-FEMELLE 90º / TYPE TUYAU / 1/4NPT-Mx1/4NPT-F BR			1	
NS	501308	ADAPTATEUR / TYPE TUYAU / 1/4NPT-Fx1/4NPT-M BR			1	
NS	501027	CONNECTEUR MALE / TYPE SAE 45º / #4FL-Mx1/4NPT-M BR			1	
33	501129	ROBINET DE VIDANGE 1/4 NPT			1	
NS	501329	COUDE MALE-FEMELLE 45º / TYPE TUYAU / 1/4NPT-Mx1/4NPT-F BR			1	
40	052224	BANDE D'ATTACHE RAD SUPPORT 364/364c/c			1	
41	052201	SUPPORT DE RAD.			1	
42	051836	PLAQUE ANTI-VIBRATION 242MM x 165MM W/9 HOLES			2	
43	502780	VIS A TETE HEXAGONAL M8-1.25x25 SS BK			2	
50	052195	TUYERE			1	
51	5001040	VIS AUTOTARAUDEUSE TETE CYLINDRIQUE PHILLIPS #6-32x3/4 SS			4	

De 3-4417 À 3-4757		Date:07-2024	PAGE:HF-0505-50

RADIATEUR ASS - V.I.P.

Numéro d'article	Pièces	Description	H3411	H3455	VIP455	NOTES
52	500157	RONDELLE PLATE .125x.375x.032 SS			4	
NS	506001	RUBAN ADH1 CC POL 1/8"x3/4"x60' / GREY 2520X			AR	
60	052110	ATTACHE HAUT RAD. ASS.			AR	
61	660253	MANCHON / CAOUTCHOUC 1 ½" x 5/8" I.D.			1	
62	505217	SPACER 7/16 x 1 1/4			1	
63	500935	RONDELLE PLATE .390x1.500x.083			2	
64	500195	VIS A TETE HEXAGONAL 3/8-16x2 1/2 G5 Z050			1	
65	500265	ECROU HEX STOVER 3/8-16 Z050			1	
66	500191	VIS A TETE HEXAGONAL 3/8-16x1 G5 Z050			2	
67	500478	RONDELLE FREIN FENDUE .380x.683x.094 Z050			2	
		3) PAS VENDU ASSEMBLE				

De 3-4417 À 8-1043		Date:07-2024	PAGE:HF-0510-00
RESERVOIR D'EXPANSION			

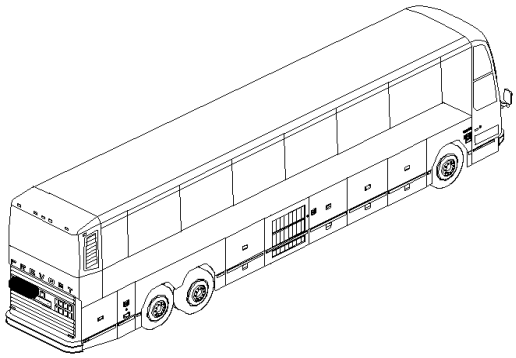

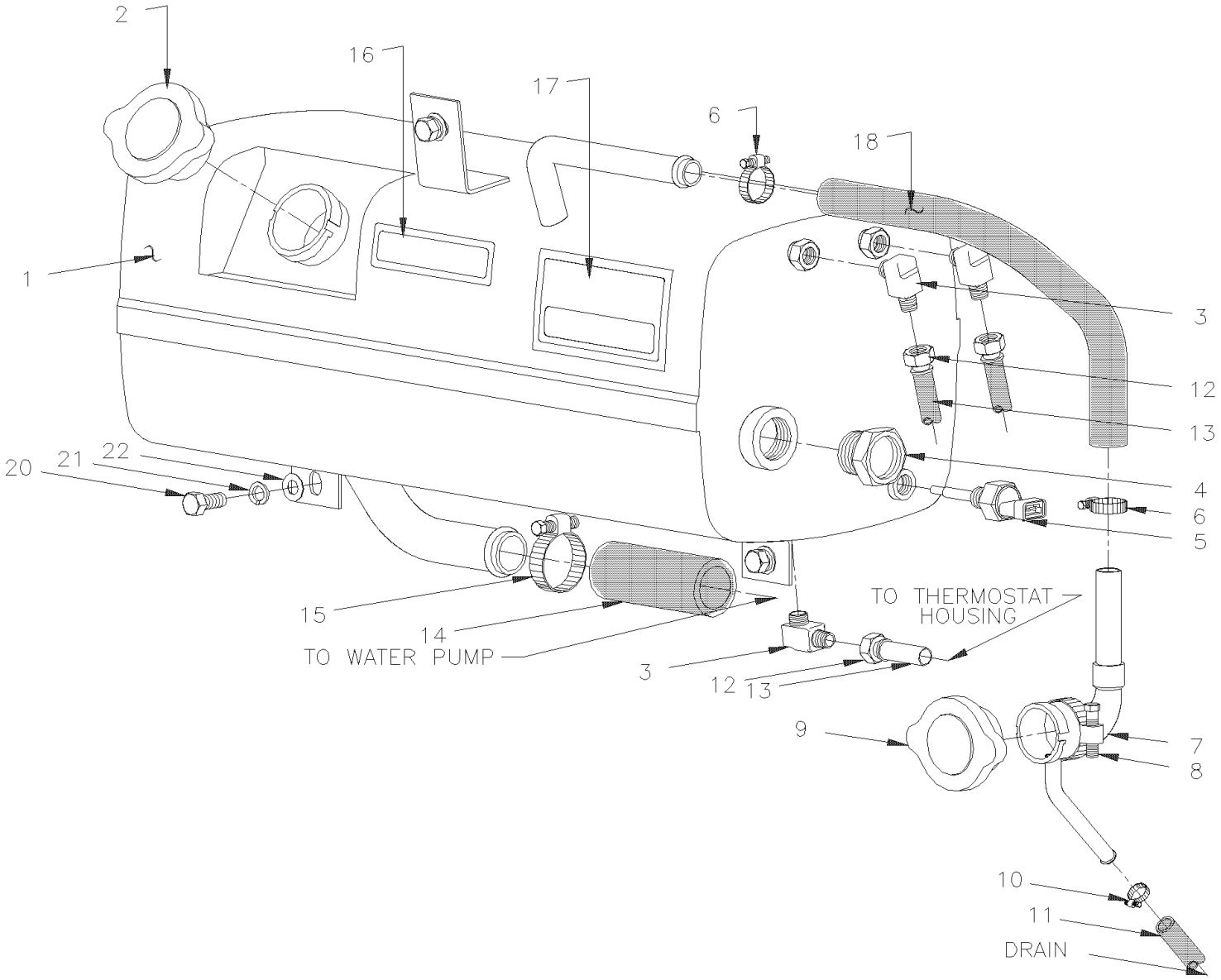

De 3-4417 À 8-1043		Date:07-2024	PAGE:HF-0510-00

RESERVOIR D'EXPANSION

Numéro d'article	Pièces	Description	H3411	H3455	VIP45	NOTES
1	052304	RESERVOIR D'EXPANSION ASS À 3-4757	1	1	1	
1	052532	RESERVOIR D'EXPANSION ASS De 4-4758	1	1	1	
1	**053658**	**RESERVOIR D'EXPANSION ASS AFTER MARKET**	1	1	1	
2	052355	. FILLER CAP	1	1	1	
3	501037	. COUDE MALE 90º / TYPE SAE 45º / #4FL-Mx1/4NPT-M BR	3	3	3	
4	550618	. VOYANT À 3-4757	1	1	1	
4	21331481	. VOYANT À 3-4757	1	1	1	
4	550850	. VOYANT RESERVOIR D'EXPANSION De 4-4758	1	1	1	
. NS	N8881803	. . CORPS De 4-4758	1	1	1	
. NS	N8881804	. . ECROU De 4-4758	1	1	1	
. NS	N8881805	. . BLOC OPTIQUE CLAIR De 4-4758	1	1	1	
. NS	N8881806	. . JOINT TORIQUE De 4-4758	1	1	1	
5	562395	. CAPTEUR NIVEAU D'EAU / 1/4" NPT	1	1	1	
6	504019	BRIDE DE SERRAGE / 9/16"-1"1/16 SS / HS-10	2	2	2	
7	051495	TUYAU ASS.	1	1	1	
8	504022	BRIDE DE SERRAGE / 3/4"-1"3/4 SS / HS-20	1	1	1	
9	550606	BOUCHON PRESSION / 14 LBS	1	1	1	
10	504018	BRIDE DE SERRAGE / 7/16"-1" SS / HS-8	1	1	1	
11	052366	BOYAU #6 1550MM	1	1	1	
. NS	503702	. BIOYAU / (SAFETY STRIPE) / 3/8" I.D. 50' / S.L.	AR	AR	AR	
11	503058	. BOYAU / FREIN A AIR #6 / S.L.	AR	AR	AR	
12	501347	. CONNECTEUR FEMELLE / TYPE "PUSH-LOK" / #4JIC-Fx#4 BR	2	2	2	
13	052332	BOYAU ASS / AU THERMOSTAT / #4 890MM À 3-4757	1	1		
13	052362	BOYAU ASS TEFLON #4 890MM À 3-4757	1	1	1	S
13	052331	BOYAU ASS / AU THERMOSTAT / #4 950MM À 3-4757			1	
13	052361	BOYAU ASS TEFLON #4 950MM À 3-4757	1	1	1	S
13	052330	BOYAU ASS / AU RADIATEUR / #4 572MM À 3-4757	1	1	1	
13	052363	BOYAU ASS TEFLON #4 572MM À 3-4757	1	1	1	S
13	503692	. BIOYAU / (SAFETY STRIPE) / 1/4" I.D. 50' / S.L.	AR	AR	AR	
13	052542	BOYAU ASS / AU THERMOSTAT / #4 980MM De 4-4758	1	1	1	
13	052620	BOYAU ASS TEFLON #4 980MM De 4-4758	1	1	1	S
13	052507	BOYAU ASS / AU RADIATEUR / #4 655MM De 4-4758	1	1	1	
13	052619	BOYAU ASS TEFLON #4 655MM De 4-4758	1	1	1	S
NS	052509	BOYAU ASS TEFLON #4 1170MM De 4-4758	1	1	1	
14	052389	BOYAU 1" I.D. 1145MM À 3-4757	1	1	1	
14	052536	BOYAU 1" I.D. X 1030MM De 4-4758	1	1	1	
14	503579	. BOYAU 1" I.D. X 50' / "GREEN STRIPE"	AR	AR	AR	
NS	501663	COUDE MALE 90º / TYPE JIC 37° / #16JIC-Mx3/4NPT-M STL À 4-4757	1	1	1	
NS	5011148	COUDE MALE 90º / TYPE JIC 37° / #16JIC-Mx#12ORB-M STL SERVICE	1	1	1	
NS	5011147	CONNECTEUR FEMELLE ROTATIF / TYPE "COLLAR" / #16JIC-Fx#16 STL De 4-4758	1	1	1	
NS	5011255	COUDE MALE 90º / TYPE JIC 37° / #16JIC-MxM33-2.0 ORB-M STL De 4-4758	1	1	1	
15	504658	BRIDE DE SERRAGE / 13/16"-1"3/4 / C.T. 9420	1	1	1	

De 3-4417 À 8-1043		Date:07-2024	PAGE:HF-0510-00

RESERVOIR D'EXPANSION

Numéro d'article	Pièces	Description	H3411	H3455	VIP455	NOTES
16	050682	DECALQUE ANTIGEL / ENGLISH & FRANCAIS À 4-4928	1	1	1	
16	052574	DECALQUE ANTIGEL / ENGLISH & SPANISH À 4-4928	1	1	1	
16	052635	DECALQUE SPECIFICATION ANTIGEL / ENGLISH & FRANCAIS De 4-4929	1	1	1	
17	050781	DECALQUE LIQUIDE REFROID. CAP. ANG/FR / ENGLISH & FRANCAIS	1	1	1	
18	051568	BOYAU 5/8" I.D. 318MM	1	1	1	
18	503007	. BOYAU 2 PLY / BOYAU RADIATEUR / 5/8" I.D. / S.L.	AR	AR	AR	
20	502790	VIS A TETE HEXAGONAL M8-1.25x20 G8.8 Z050	3	3	3	
21	502507	RONDELLE FREIN FENDUE 8.1x14.8x2.0 Z050	3	3	3	
22	500874	RONDELLE PLATE 8.4x17.0x1.6 Z050	3	3	3	
NS	685125	ANTIGEL VRAC, HAUT RENDEMENT AF977 / SPEC #7SE298 & TMC RP-329, T	AR	AR	AR	
. NS	MI04-06	. VOIR INFORMATION DE MAINTENANCE	1	1	1	
		S) OPTION AVEC BOYAU TRAISSER EN ACIER INOXIDABLE				

De 3-4417 À 8-1043		Date:07-2024	PAGE:053658
RESERVOIR D'EXPANSION ASS AFTER MARKET			

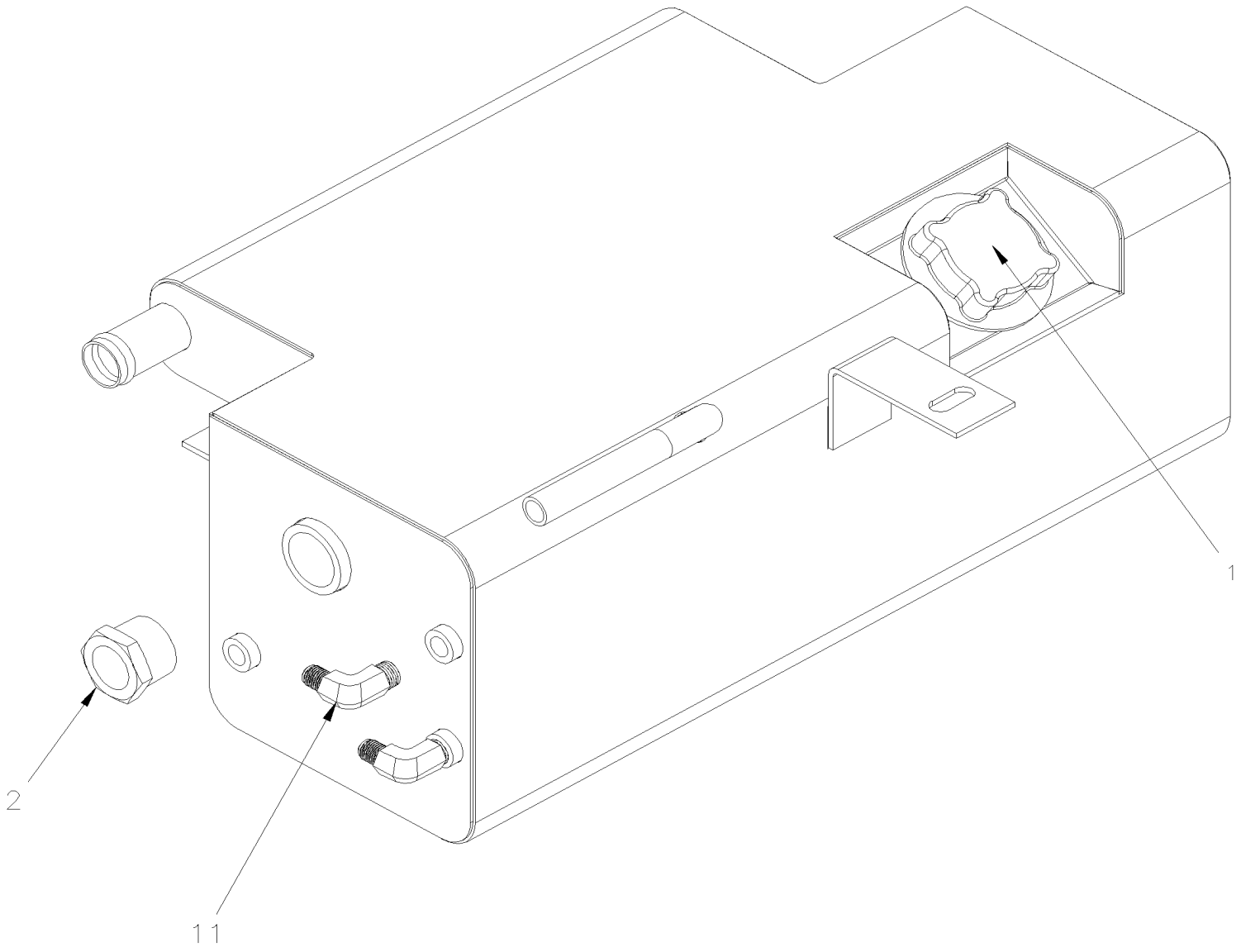

De 3-4417 À 8-1043		Date:07-2024	PAGE:053658

RESERVOIR D'EXPANSION ASS AFTER MARKET

Numéro d'article	Pièces	Description	H3411	H3455	VIP455	NOTES
1	3979593	BOUCHON DE REMPLISSAGE	1	1	1	
. NS	3979595	. JOINT D'ETANCHEITE	1	1	1	
2	21331481	VOYANT	1	1	1	
11	0273686	COUDE MALE 90º / TYPE JIC 37° / #4JIC-Mx1/4NPT-M BR	1	1	1	

De 3-4417 À 3-4757		Date:07-2024	PAGE:HF-0518-00
CADRE D'ETANCHEITE RADIATEUR			

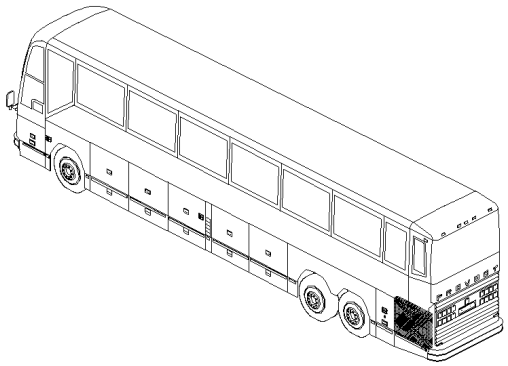

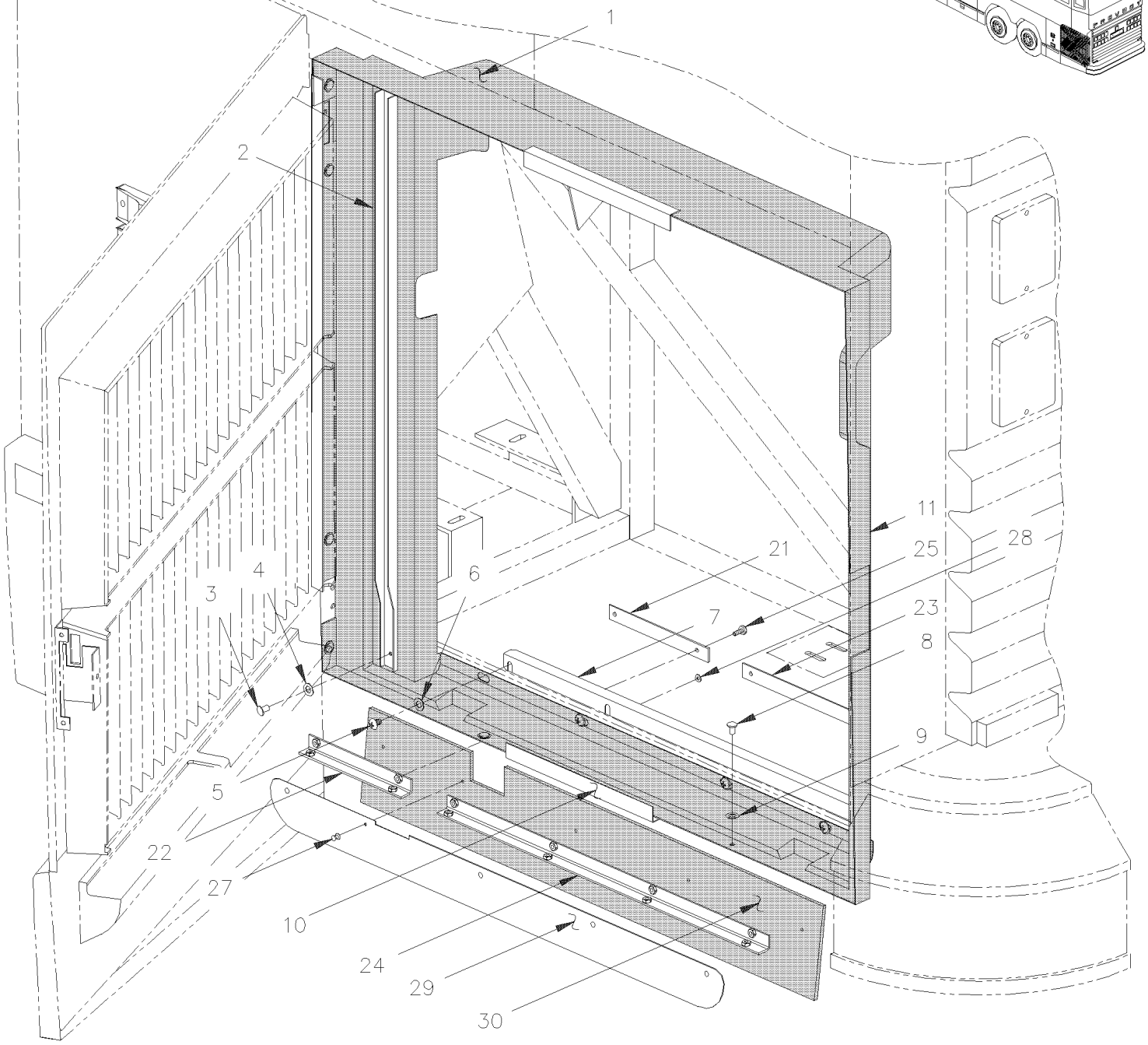

De 3-4417 À 3-4757		Date:07-2024	PAGE:HF-0518-00

CADRE D'ETANCHEITE RADIATEUR

Numéro d'article	Pièces	Description	H3411	H3455	VIP455	NOTES
1	052107	CADRE D'ETANCHEITE	1	1		
1	052259	CADRE D'ETANCHEITE			1	
1	052251	PLAQUE DE FERMETURE 90MM X 42MM			1	
NS	506003	RUBAN ADH1 CC POL 3/16"x3/4"x40' / GREY 2520X	AR	AR	AR	G
NS	506007	RUBAN ADH1 CC NEO 3/4"x1"x10' / BLACK 1220	AR	AR	AR	G
2	051986	RENFORT	1	1	1	
3	504339	RIVET AVEUGLE TETE BOMBE OUVERT 1/8x3/8 SS	7	7	7	
4	500437	RONDELLE PLATE .125x.375x.040 Z050	7	7	7	
5	500179	VIS A TETE HEXAGONAL 5/16-18x3/4 G5 Z050	AR	AR	AR	
5	500845	VIS A TETE HEXAGONAL 5/16-18x1/2 G5 Z050	AR	AR	AR	
6	502583	RONDELLE FREIN STRIEE 8.15x22.3x1.0 Z050	AR	AR	AR	
NS	504339	RIVET AVEUGLE TETE BOMBE OUVERT 1/8x3/8 SS	7	7	7	
7	051985	ANGULAIRE	1	1	1	
8	502673	VIS AUTOTARAUDEUSE TETE CYLINDRIQUE PHILLIPS #6-32x1/2 SS	AR	AR	AR	
8	500874	RONDELLE PLATE 8.4x17.0x1.6 Z050	8	8	8	
9	502556	RONDELLE PLATE 4.3x9.0x0.8 SS	AR	AR	AR	
30	5001315	VIS A TETE HEXAGONAL 1/4-20x1 SS	6	6	6	
30	500473	RONDELLE FREIN FENDUE .262x.489x.062 Z050	6	6	6	
30	500411	RONDELLE PLATE .260x.697x.050 SS	6	6	6	
NS	052375	DECALQUE ATTENTION GARANTIE ANG/FR / ENGLISH & FRANCAIS	1	1	1	
NS	052576	DECALQUE ATTENTION GARANTIE ANG/FR / ENGLISH & SPANISH	1	1	1	
		G) RADIATEUR & CHASSIS				

De 4-4758 À 8-1043		Date:07-2024	PAGE:HF-0518-01
CADRE D'ETANCHEITE RADIATEUR			

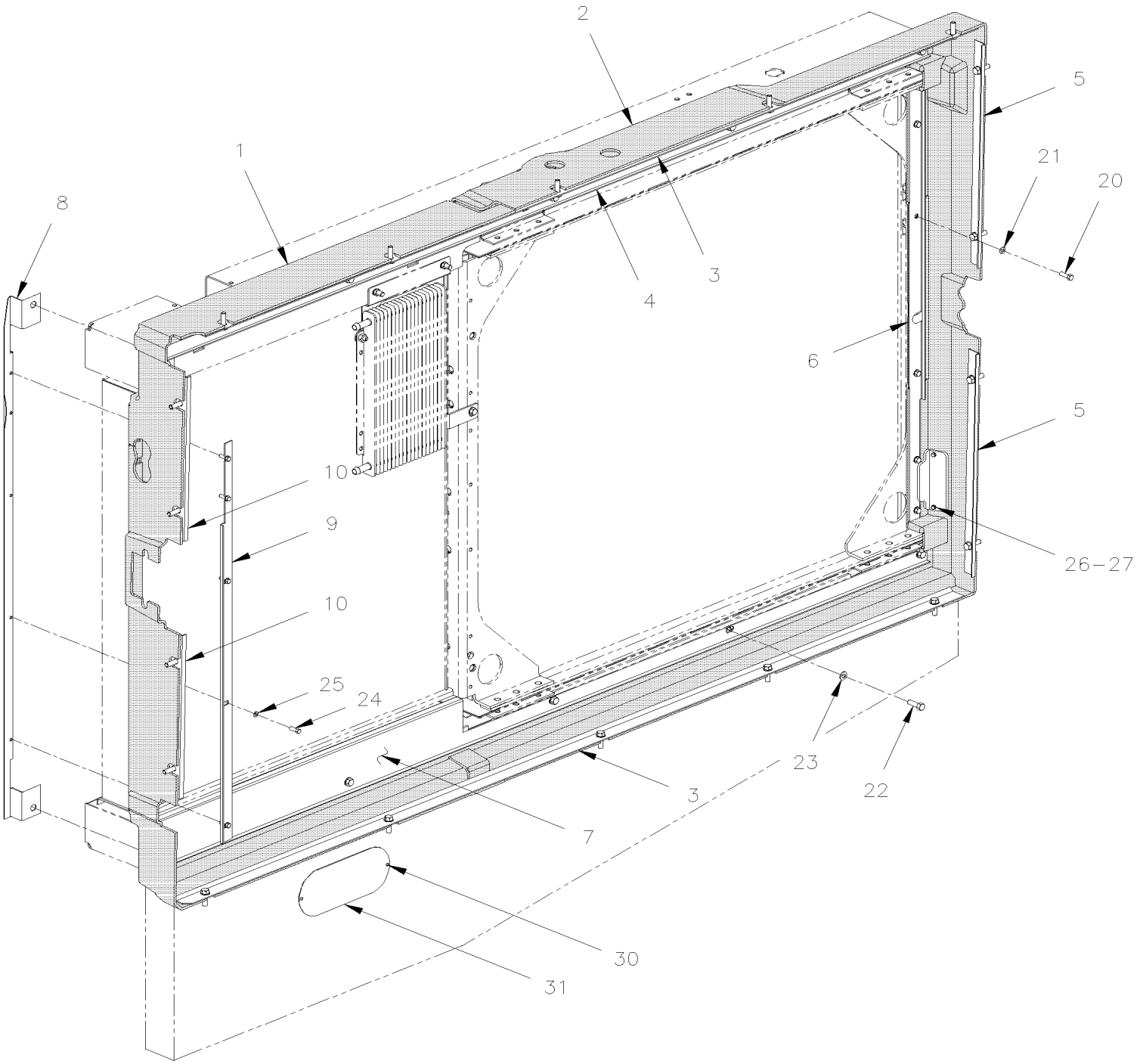

De 4-4758 À 8-1043		Date:07-2024	PAGE:HF-0518-01

CADRE D'ETANCHEITE RADIATEUR

Numéro d'article	Pièces	Description	H3411	H3455	VIP455	NOTES
1	052547	CADRE D'ETANCHEITE / AVANT	1	1	1	
2	052506	CADRE D'ETANCHEITE / ARRIERE	1	1	1	
NS	506004	RUBAN ADH1 CC POL 3/8"x1/2"x20' / GREY 2520X	AR	AR	AR	
NS	506302	RUB EX NEO BLACK / 7/16" HOLLOW BULB C.T.L.	AR	AR	AR	
3	052520	ANGLULAIRE DE RENFORCEMENT 1630MM	2	2	2	
4	052513	ANGLULAIRE DE RENFORCEMENT 1628.4MM	2	2	2	
5	052454	ANGLULAIRE DE RENFORCEMENT 395MM	2	2	2	
6	052521	ANGLULAIRE DE RENFORCEMENT 760MM	1	1	1	
7	052543	ANGLULAIRE DE RENFORCEMENT 1613.4MM	1	1	1	
8	052537	ANGLULAIRE DE RENFORCEMENT 915MM	1	1	1	
9	052519	ANGLULAIRE DE RENFORCEMENT 700MM	1	1	1	
10	052533	ANGLULAIRE DE RENFORCEMENT 290MM	2	2	2	
20	502848	VIS AUTOTARAUDEUSE TETE HEX EPAULEMENT 1/4-20x3/4 N500	6	6	6	
21	955920	RONDELLE FREIN FENDUE 6.5x11.5x1.6 ZP	6	6	6	
22	502902	ECROU HEX EPAULEMENT BAGUE DE NYLON 5/16-18 N500	10	10	10	
23	192288	RONDELLE PLATE 8.4x18.0x2.0 ZG603	10	10	10	
24	500526	VIS AUTOTARAUDEUSE TETE HEX EPAULEMENT #12x3/4 N500	25	25	25	
25	500877	RONDELLE PLATE .250x.562x.065 N500	25	25	25	
26	504339	RIVET AVEUGLE TETE BOMBE OUVERT 1/8x3/8 SS	2	2	2	
27	5001067	RONDELLE PLATE .128x.312x.032 SS	2	2	2	
30	052200	PLAQUE DE FERMETURE 80MM X 190MM	1	1	1	

De 3-4417 À 3-4757		Date:07-2024	PAGE:HF-0520-00
INST. SYSTEME TRANSFERE VENTILATEUR - COURT			

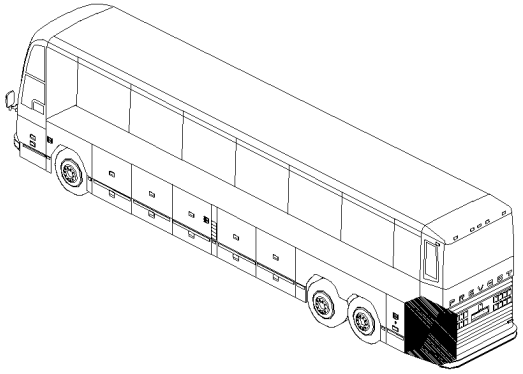

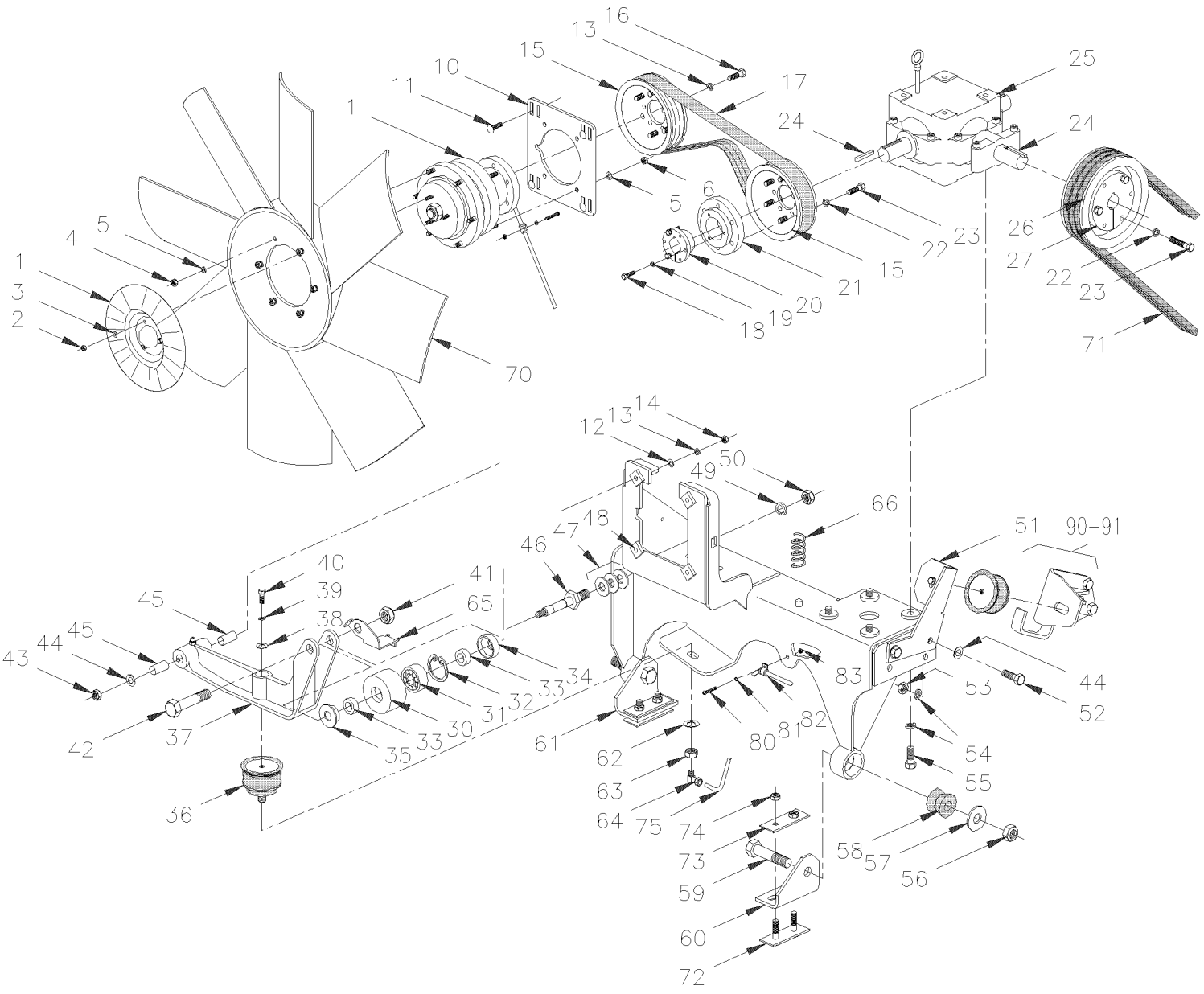

De 3-4417 À 3-4757		Date:07-2024	PAGE:HF-0520-00

INST. SYSTEME TRANSFERE VENTILATEUR - COURT

Numéro d'article	Pièces	Description	H3441	H3455	VIP455	NOTES
	052006P	TRANSFERT VENTILATEUR ASS.	1	1	1	
1	**HF-0540-00**	**. EMBRAYAGE VENTILATEUR - #550803 - BUS**				C
1	**HF-0540-50**	**. EMBRAYAGE VENTILATEUR - #550802 - V.I.P.**				C
2	502511	. . ECROU HEX BAGUE DE NYLON M6-1.0 Z050	3	3	3	
3	502573	. . RONDELLE PLATE 6.4x12.5x1.6 SS	3	3	3	
4	502543	. . ECROU HEX M8-1.25 Z050	6	6	6	
5	500874	. . RONDELLE PLATE 8.4x17.0x1.6 Z050	8	8	8	
5	502644	. . RONDELLE PLATE 10.5x30.0x2.5 Z050			8	D
6	502744	. . ECROU HEX STOVER M8-1.25 Z050	4	4	4	
6	500680	. . ECROU HEX STOVER M10-1.5 Z050			4	D
10	051898	. PLAQUE SUPPORT ASS. /TRANSFERT FAN	1	1		
10	052196	. PLAQUE SUPPORT ASS. /TRANSFERT FAN			1	C
11	5001208	. VIS CARROSSERIE M8-1.25x30 G8.8 Z050	4	4	4	
12	500874	. RONDELLE PLATE 8.4x17.0x1.6 Z050	8	8	8	
13	5001003	. RONDELLE FREIN FENDUE 8.1x12.7x2.0 Z050	10	10	10	
14	502543	. ECROU HEX M8-1.25 Z050	4	4	4	
15	051830	. POULIE VENTILATEUR	2	2	2	
16	502528	. VIS A TETE HEXAGONAL M8-1.25x20 G8.8 EMN	6	6	6	
17	506663	. COURROIE EN "V" MULTI / 10 RIB 50" 5100495	1	1	1	
18	500177	. VIS A TETE HEXAGONAL 1/4-20x1 G8 ZP	3	3	3	
19	500473	. RONDELLE FREIN FENDUE .262x.489x.062 Z050	3	3	3	
20	550690	. COUSSINET	1	1	1	
21	050907	. ACCOUPLEMENT DE VENTILATEUR / POULIE	3	3	3	
22	500478	. RONDELLE FREIN FENDUE .380x.683x.094 Z050	6	6	6	
23	500048	. VIS A TETE HEXAGONAL 3/8-24x1 1/4 G5 ZP	6	6	6	
24	550186	. CLAVETTE 1/4" X 1/4" X 1 1/4"	2	2	2	
25	**HF-0525-00**	**. BOITIER D'ENGRENAGE "SUPERIOR" - #550810 & 550897**				
26	051603	. POULIE (3V X 7.40 DIA)	1	1	1	
27	550691	. COUSSINET	1	1	1	
30	052208	. POULIE ASS AVEC ROULEMENT & JOINT / 43MM x 78MM	1	1	1	
30	052207	. . POULIE TENSIONNEUR DE COURROIE BELT TENSIONER / 43MM x 78MM O.D.	1	1	1	
31	507340	. . ROULEMENT A BILLES 20 ID x 52 OD x 22.2 W	1	1	1	
32	504095	. . ANNEAU DE RETENUE 2.00 x 2.12 x .062	1	1	1	
33	052205	. . ESPACEUR 20MM I.D. X 12.5MM TH	2	2	2	
34	507361	. . JOINT D'ETANCHEITE	1	1	1	
35	507360	. . JOINT D'ETANCHEITE	1	1	1	
NS	680500	. . GREASE MERITOR / 400GR	AR	AR	AR	
36	950208	. BALLON ASS / TENSIONNEUR COURROIE / 3" O.D.	2	2	2	
. NS	504695	. . BRIDE A RESSORT / OETIKER / 2.9-3.3	1	1	1	
37	051991	. TENDEUR DE COURROIE USE W 45MM WIDE PULLEY	1	1	1	
38	500985	. RONDELLE PLATE .343x.875x.125 Z050	1	1	1	
39	500476	. RONDELLE FREIN FENDUE .317x.586x.078 Z050	1	1	1	

De 3-4417 À 3-4757		Date:07-2024	PAGE:HF-0520-00

INST. SYSTEME TRANSFERE VENTILATEUR - COURT

Numéro d'article	Pièces	Description	H3441	H3455	VIP455	NOTES
40	5001132	. VIS A TETE HEXAGONAL 5/16-18x7/8 G5 Z050	1	1	1	
41	500735	. ECROU HEX STOVER 3/4-16 ZP	3	3	3	
42	500145	. VIS A TETE HEXAGONAL 3/4-16x3 1/2 G5 Z050	3	3	3	
43	500811	. ECROU HEX STOVER M12-1.75 G500	1	1	1	
44	500446	. RONDELLE PLATE .531x1.250x.125 Z050	1	1	1	
45	507293	. BUSHING NYLINED .625x.750x.750	2	2	2	
46	052003	. PIVOT BRAS TENDEUR	1	1	1	
46	501497	. RACCORD DE GRAISSAGE / 1/4-28	1	1	1	
47	500449	. RONDELLE PLATE .625x1.500 SS	AR	AR	AR	
48	052209	. SUPPORT VENTILATEUR ASS.	1	1	1	
48	059056	. SUPPORT VENTILATEUR ASS.	1	1	1	
49	500802	. RONDELLE FREIN FENDUE 16.2x37.4x3.5 Z050	1	1	1	
50	502588	. ECROU HEX M16-2.0 ZP	1	1	1	
51	059050	. SUPPORT	1	1		
51	059049	. SUPPORT			1	
52	500088	. VIS A TETE HEXAGONAL 1/2-20x1 1/2 G5 ZP	2	2	2	
53	500716	. ECROU HEX 1/2-20 Z050	2	2	2	
54	500482	. RONDELLE FREIN FENDUE .506x.873x.125 Z050	6	6	6	
55	500214	. VIS A TETE HEXAGONAL 1/2-13x1 1/4 G5 Z050	4	4	4	
56	500145	. VIS A TETE HEXAGONAL 3/4-16x3 1/2 G5 Z050	2	2	2	
57	500451	. RONDELLE PLATE .812x2.000x.148 ZP	2	2	2	
58	630002	. MANCHON / CAOUTCHOUC 1" x 1.005" I.D.	2	2	2	
NS	507347	. BAGUE	2	2	2	
59	500735	. ECROU HEX STOVER 3/4-16 ZP	2	2	2	
60	059054	. SUPPORT	1	1		
60	059053	. SUPPORT			1	
61	059052	. SUPPORT	1	1		
61	059051	. SUPPORT			1	
62	5001150	. RONDELLE PLATE 17.0x30.0x3.0 N500	1	1	1	
63	500792	. ECROU HEX 5/8-11 Z050	1	1	1	
64	501808	. COUDE MALE 45º / TYPE SAE 45º / #4FL-Mx1/8NPT-M BR	1	1	1	
65	052206	ATTACHE	1	1	1	
66	502247	RESSORT COMPRESSION / 1.250 O.D. x 2.5 x .125	1	1	1	
70	550686	VENTILATEUR ASS / CW 32" / 9 PALES PLASTIQUE	AR	AR		
70	550686	VENTILATEUR ASS / CW 32" / 9 PALES PLASTIQUE			1	
70	550757	VENTILATEUR ASS / CW 36" / 8 PALES PLASTIQUE			1	
71	506748	COURROIE EN "V" / AX-72 9012-2072	3	3		
71	506691	COURROIE EN "V" / AX-73 9012-2073			3	
72	051779	ATTACHE, VENTILATEUR	2	2	2	
73	050706	ESPACEUR SUPPORT VENTILATEUR	AR	AR	AR	
73	050705	ESPACEUR SUPPORT VENTILATEUR	AR	AR	AR	
74	500714	ECROU HEX STOVER 7/16-20 Z050	4	4	4	

De 3-4417 À 3-4757		Date:07-2024	PAGE:HF-0520-00

INST. SYSTEME TRANSFERE VENTILATEUR - COURT

Numéro d'article	Pièces	Description	H3411	H3455	VIP455	NOTES
NS	500666	ECROU RESSORT PLAT RECTANGULAIRE 7/16-20 .69x.91	4	4	4	
75	031145	BOYAU ASS TEFLON #4 611MM	1	1	1	
80	500574	VIS MECANIQUE TETE GOUTTE PHILLIPS #10-24x1 1/4 SS	1	1	1	
81	500470	RONDELLE FREIN FENDUE .193x.334x.047 Z050	2	2	2	
82	560503	COLLET DE RETENUE / 1/4" I.D.	1	1	1	
83	500786	ECROU HEX #10-24 Z050	1	1	1	
90	059055	TENDEUR INFERIEUR ASS.	1	1	1	
91	**HF-0125-00**	**TENDEUR DE COURROIE - AVEC DETROIT S-60**				
		C) CET ITEM N'EST PAS INCLUS DANS L'ASSEMBLAGE 052006P				
		D) AVEC / #550758				

De 4-4758 À 6-0383		Date:07-2024	PAGE:HF-0520-01
INST. SYSTEME TRANSFERE VENTILATEUR - LONG			

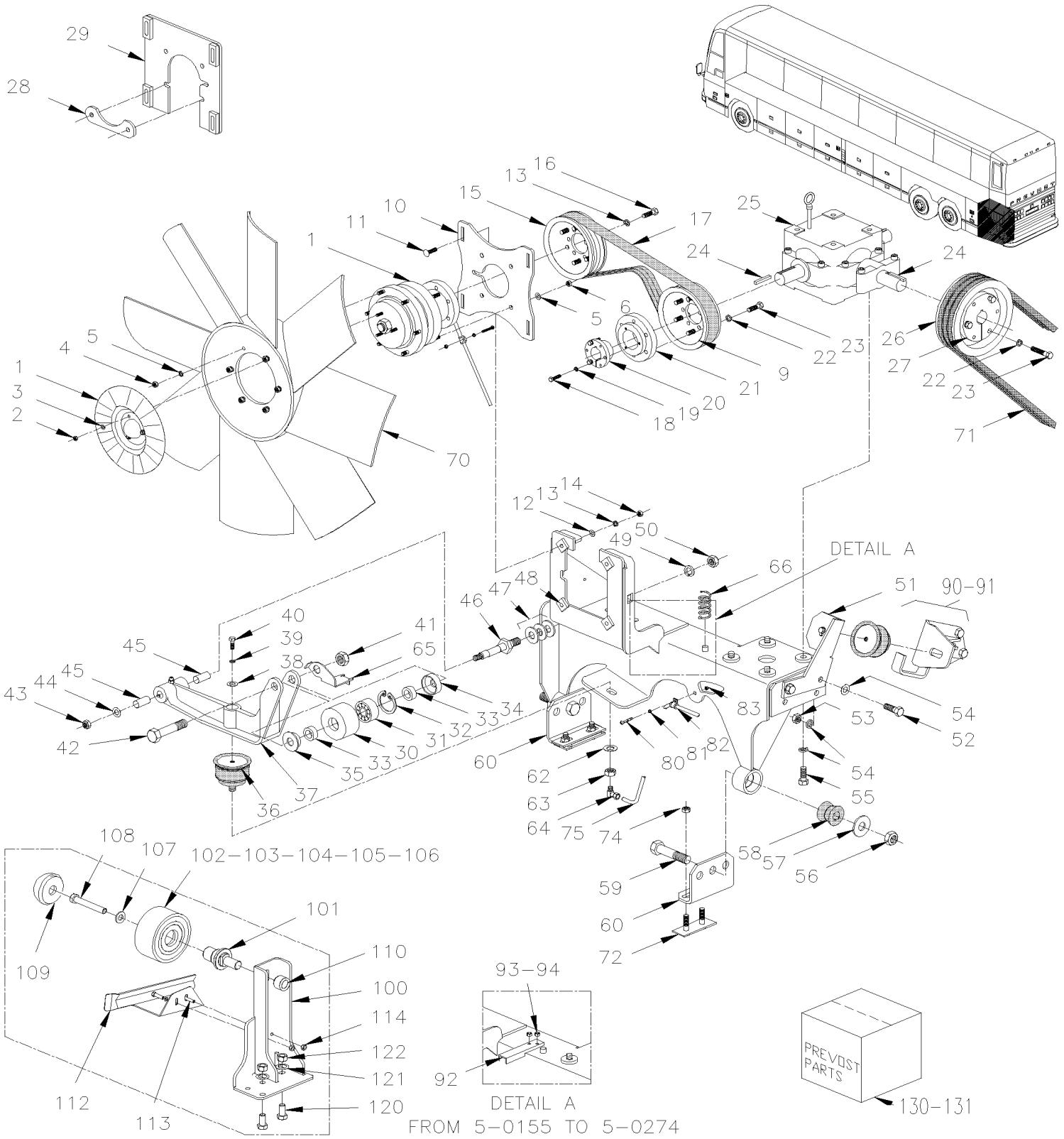

De 4-4758 À 6-0383		Date:07-2024	PAGE:HF-0520-01
INST. SYSTEME TRANSFERE VENTILATEUR - LONG			

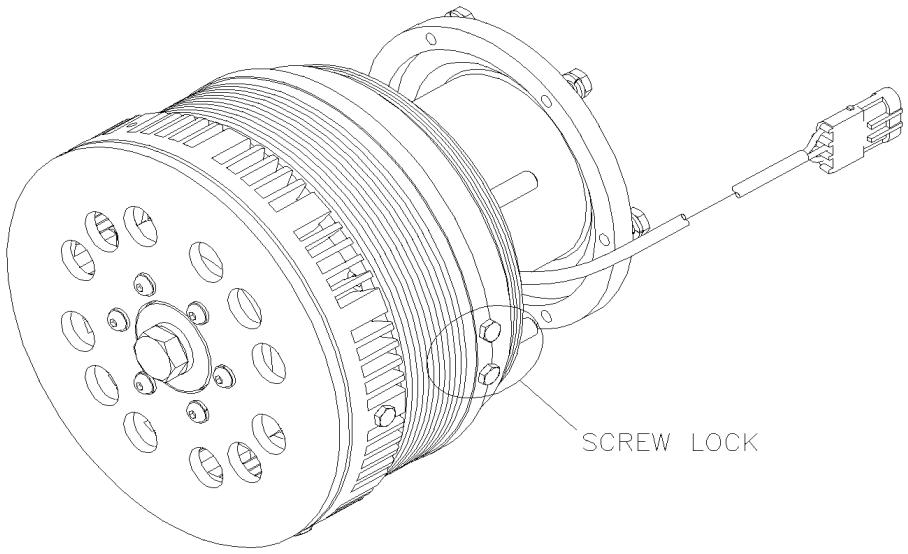

De 4-4758 À 6-0383		Date:07-2024	PAGE:HF-0520-01

INST. SYSTEME TRANSFERE VENTILATEUR - LONG

Numéro d'article	Pièces	Description	H3441	H3445	VIP45	NOTES
	N.P.N.	TRANSFERT VENTILATEUR ASS.				4
1	**Call order desk**	**. EMBRAYAGE VENTILATEUR - #550836 - V.I.P. À 3-4757**				P
1	**HF-0540-52**	**. EMBRAYAGE VENTILATEUR - #550839 - V.I.P. De 4-4758**				
1	**HF-0540-02**	**. EMBRAYAGE VENTILATEUR - #550836 - BUS À 4-4967**				
1	**HF-0540-03**	**. EMBRAYAGE VENTILATEUR - #550839 - BUS De 4-4968**				
2	502511	. . ECROU HEX BAGUE DE NYLON M6-1.0 Z050	3	3		
3	502573	. . RONDELLE PLATE 6.4x12.5x1.6 SS	3	3		
4	502543	. . ECROU HEX M8-1.25 Z050	6	6	6	
5	500897	. . RONDELLE PLATE .437x1.000x.083 N500	8	8	8	
6	5001758	. . ECROU HEX STOVER M10-1.5 N500	4	4	4	
9	051830	. POULIE VENTILATEUR À 4-4952	1	1		
9	052587	. POULIE VENTILATEUR De 4-4953 À 4-4967	1	1		
9	052584	. POULIE VENTILATEUR De 4-4968	1	1		
9	059057	. POULIE VENTILATEUR À 4-4952			1	
9	052584	. POULIE VENTILATEUR De 4-4953			1	
10	052311	. PLAQUE SUPPORT ASS. /TRANSFERT FAN À 4-4852	1	1		
10	052572	. PLAQUE SUPPORT ASS. /TRANSFERT FAN De 4-4853 À 4-4967	1	1		
11	5001208	. VIS CARROSSERIE M8-1.25x30 G8.8 Z050	4	4		
11	502891	. VIS CARROSSERIE M8-1.25x40 G8.8 Z050	4	4	4	
12	500874	. RONDELLE PLATE 8.4x17.0x1.6 Z050	8	8		
13	5001003	. RONDELLE FREIN FENDUE 8.1x12.7x2.0 Z050	10	10	10	
14	502543	. ECROU HEX M8-1.25 Z050	4	4	4	
15	051830	. POULIE VENTILATEUR À 4-4952	1	1	1	
15	052587	. POULIE VENTILATEUR De 4-4953	1	1	1	
16	502528	. VIS A TETE HEXAGONAL M8-1.25x20 G8.8 EMN	6	6	6	
17	Call order desk	. COURROIE EN "V" MULTI / 10 RIB 74.8" 20430262 À 4-4967	1	1		P G
17	507627	. COURROIE EN "V" MULTI / 12 RIB 82 41/64" (2100) 827K12BU De 4-4968	1	1		D
17	506064	. COURROIE EN "V" MULTi / 12 RIB 83 1/2" (2121) De 4-4968	1	1		E
17	507627	. COURROIE EN "V" MULTI / 12 RIB 82 41/64" (2100) 827K12BU			1	D
17	506064	. COURROIE EN "V" MULTi / 12 RIB 83 1/2" (2121)			1	E
18	500171	. VIS A TETE HEXAGONAL 1/4-20x1 G5 N500	3	3	3	
19	955920	. RONDELLE FREIN FENDUE 6.5x11.5x1.6 ZP	3	3	3	
20	550690	. COUSSINET À 4-4952	1	1	1	
20	550879	. COUSSINET De 4-4953	1	1	1	
21	050907	. ACCOUPLEMENT DE VENTILATEUR / POULIE À 4-4952	3	3	3	
21	052593	. ACCOUPLEMENT DE VENTILATEUR / POULIE De 4-4953	1	1	1	
22	500218	. RONDELLE FREIN FENDUE .380x.683x.098 DP320	6	6	6	
23	502906	. VIS A TETE HEXAGONAL 3/8-24x1 1/4 G5 N500	6	6	6	
24	Call order desk	. CLAVETTE 1/4" X 1/4" X 1 1/4"	2	2	2	P
25	**HF-0525-00**	**. BOITIER D'ENGRENAGE "SUPERIOR" - #550810 & 550897**				
26	059059	. POULIE (3V X 7.40 DIA) À 4-4952	1	1	1	
26	052586	. POULIE (3V X 7.40 DIA) De 4-4953	1	1	1	

De 4-4758 À 6-0383		Date:07-2024	PAGE:HF-0520-01

INST. SYSTEME TRANSFERE VENTILATEUR - LONG

Numéro d'article	Pièces	Description	H3441	H3455	VIP45	NOTES
27	550691	. COUSSINET À 4-4952	1	1	1	
27	550878	. COUSSINET De 4-4953	1	1	1	
28	052492	. PLAQUE			1	
28	052492	. PLAQUE De 4-4968	1	1		
29	052476	. PLAQUE SUPPORT ASS. /TRANSFERT FAN			1	
29	052476	. PLAQUE SUPPORT ASS. /TRANSFERT FAN De 4-4968	1	1		
30	052277	. POULIE ASS AVEC ROULEMENT & JOINT / 45MM x 78MM À 5-0260	1	1	1	
30	052673	. POULIE ASS AVEC ROULEMENT & JOINT / 54MM x 117MM De 5-0261	1	1	1	
30	052499	. . POULIE / 45MM x 78MM O.D. À 4-4952	1	1	1	
30	052595	. . POULIE / 45MM x 78MM O.D. De 4-4953 À 5-0260	1	1	1	
30	052673	. . POULIE ASS AVEC ROULEMENT & JOINT / 54MM x 117MM De 5-0261	1	1	1	
31	507340	. . ROULEMENT A BILLES 20 ID x 52 OD x 22.2 W À 5-0260	1	1	1	
31	Call order desk	. . ROULEMENT A BILLES / DOUBLE RANGÉE 30MM x 62MM x 27 W De 5-0261	1	1	1	P
32	504095	. . ANNEAU DE RETENUE 2.00 x 2.12 x .062 À 5-0260	1	1	1	
32	504040	. . ANNEAU DE RETENUE 2.440 x 1.860 x 0.078 STL BLK De 5-0261	1	1	1	
33	052205	. . ESPACEUR 20MM I.D. X 12.5MM TH À 5-0260	2	2	2	
34	507361	. . JOINT D'ETANCHEITE À 5-0260	1	1	1	
34	Call order desk	. . JOINT D'ETANCHEITE De 5-0261	1	1	1	P
35	507360	. . JOINT D'ETANCHEITE À 5-0260	1	1	1	
35	507371	. . JOINT D'ETANCHEITE De 5-0261	1	1	1	
NS	680500	. . GREASE MERITOR / 400GR À 5-0260	AR	AR	AR	
NS	680752	. . GRAISSE LITHIUM BLEU De 5-0261	AR	AR	AR	
36	550840	. BALLON ASS / TENSIONNEUR COURROIE / 4" O.D.	1	1	1	
37	051991	. TENDEUR DE COURROIE USE W 45MM WIDE PULLEY À 5-0260	1	1	1	
37	052624	. TENDEUR DE COURROIE USE W 54MM WIDE PULLEY De 5-0261	1	1	1	
38	3852162	. RONDELLE PLATE .312x.734x.065 ZG603 À 4-4967	1	1		
38	500444	. RONDELLE PLATE .406x.812x.065 Z050			1	
38	500444	. RONDELLE PLATE .406x.812x.065 Z050 De 4-4968	1	1		
39	500942	. RONDELLE FREIN FENDUE 8.1x14.8x2.0 N500 À 4-4967	1	1		
39	500478	. RONDELLE FREIN FENDUE .380x.683x.094 Z050			1	
39	500478	. RONDELLE FREIN FENDUE .380x.683x.094 Z050 De 4-4968	1	1		
40	500836	. VIS A TETE HEXAGONAL 5/16-18x3/4 G5 N500 À 4-4967	1	1		
40	500191	. VIS A TETE HEXAGONAL 3/8-16x1 G5 Z050			1	
40	500191	. VIS A TETE HEXAGONAL 3/8-16x1 G5 Z050 De 4-4968	1	1		
41	500735	. ECROU HEX STOVER 3/4-16 ZP	1	1	1	
NS	502558	. RONDELLE PLATE 21.0x37.0x3.0 G500	1	1	1	
42	500145	. VIS A TETE HEXAGONAL 3/4-16x3 1/2 G5 Z050	1	1	1	
43	500811	. ECROU HEX STOVER M12-1.75 G500 À 5-0260	1	1	1	
43	5001628	. ECROU HEX BAGUE DE NYLON M10-1.5 SS De 5-0261	1	1	1	
44	500446	. RONDELLE PLATE .531x1.250x.125 Z050 À 5-0260	1	1	1	
44	500270	. RONDELLE PLATE .406x1.000x.063 SS De 5-0261	1	1	1	
45	507293	. BUSHING NYLINED .625x.750x.750	2	2	2	

De 4-4758 À 6-0383		Date:07-2024	PAGE:HF-0520-01

INST. SYSTEME TRANSFERE VENTILATEUR - LONG

Numéro d'article	Pièces	Description	H3411	H3455	VIP455	NOTES
46	052485	. PIVOT BRAS TENDEUR À 5-0260	1	1	1	
46	052670	. PIVOT BRAS TENDEUR De 5-0261	1	1	1	
46	501497	. RACCORD DE GRAISSAGE / 1/4-28	1	1	1	
47	500449	. RONDELLE PLATE .625x1.500 SS	AR	AR	AR	
48	052539	. BASE TRANSFERT FAN (SOUDE) À 4-4852	1	1	1	
48	052578	. BASE TRANSFERT FAN (SOUDE) De 4-4853	1	1	1	
49	500802	. RONDELLE FREIN FENDUE 16.2x37.4x3.5 Z050	1	1	1	
50	502588	. ECROU HEX M16-2.0 ZP	1	1	1	
51	052427	. SUPPORT À 4-0001			1	F
. NS	WB04-05C	. . BULLETIN DE GARANTIE À 4-0001			1	F
51	052616	. SUPPORT À 4-0001	1	1		F
. NS	WB04-05C	. . BULLETIN DE GARANTIE À 4-0001	1	1		F
51	052278	. SUPPORT De 4-0002	1	1	1	
52	502875	. VIS A TETE HEXAGONAL M12-1.75x40 G8.8 N50	2	2	2	
53	971072	. ECROU HEX M12-1.75 ZG603	2	2	2	
54	500944	. RONDELLE FREIN FENDUE .506x.873x.125 N500	6	6		
NS	500211	. RONDELLE PLATE .531x1.250x.125 N500			2	
55	500214	. VIS A TETE HEXAGONAL 1/2-13x1 1/4 G5 Z050	4	4	4	
56	500735	. ECROU HEX STOVER 3/4-16 ZP	2	2	2	
57	500451	. RONDELLE PLATE .812x2.000x.148 ZP	2	2	2	
58	630002	. MANCHON / CAOUTCHOUC 1" x 1.005" I.D.	2	2	2	
NS	507347	. BAGUE	2	2	2	
59	500145	. VIS A TETE HEXAGONAL 3/4-16x3 1/2 G5 Z050	2	2	2	
60	052494	. ANGLE VENTILATEUR ASS.	2	2		
60	052429	. ANGLE VENTILATEUR ASS.			2	
62	502901	. RONDELLE PLATE .625x1.469x.109 N500	1	1	1	
63	502915	. ECROU HEX 5/8-11 N500	1	1		
63	502917	. CONTRE ECROU HEX 3/4-16 G2 N500			1	
64	501036	. COUDE MALE 90º / TYPE SAE 45º / #4FL-Mx1/8NPT-M BR	1	1	1	
65	052477	ATTACHE RESSORT	1	1	1	
NS	502903	VIS AUTOTARAUDEUSE TETE PLATE PHILLIPS #10-24x1 1/4 N500	1	1	1	
66	502247	RESSORT COMPRESSION / 1.250 O.D. x 2.5 x .125	1	1	1	
70	550832	VENTILATEUR ASS / CW 34" / 9 PALES PLASTIQUE	1	1		
70	550838	VENTILATEUR ASS / CW 36" / 9 PALES PLASTIQUE			1	
71	**HF-0120-00**	**POULIE D'ENTRAINEMENT & COURROIES - 2 "BOSCH"**				
71	**HF-0120-50**	**POULIE D'ENTRAINEMENT & COURROIES - V.I.P.**				
72	051779	ATTACHE, VENTILATEUR	2	2	2	
NS	050706	ESPACEUR SUPPORT VENTILATEUR	AR	AR	AR	
NS	050705	ESPACEUR SUPPORT VENTILATEUR	AR	AR	AR	
74	971072	ECROU HEX M12-1.75 ZG603	4	4	4	
NS	5001568	RONDELLE ARRET BOULON RONDE M12 ZP	4	4	4	
75	031054	BOYAU ASS TEFLON #4 770MM À 6-0383			1	

De 4-4758 À 6-0383		Date:07-2024	PAGE:HF-0520-01

INST. SYSTEME TRANSFERE VENTILATEUR - LONG

Numéro d'article	Pièces	Description	H3411	H3455	VIP45	NOTES
75	052535	BOYAU ASS TEFLON #4 662MM	1	1	1	
75	052361	BOYAU ASS TEFLON #4 950MM De 6-0384			1	
80	500606	VIS MECANIQUE TETE GOUTTE PHILLIPS #10-24x3/4 SS	1	1	1	
81	500914	RONDELLE FREIN FENDUE .193x.334x.047 N500	2	2	2	
82	952624	COLLET DE RETENUE / 1/4" I.D.	1	1	1	
83	502882	ECROU HEX #10-24 N500	1	1	1	
90	052488	ATTACHE, BALLON TR FAN (SOUDÉ) À 4-0001	1	1	1	C
. NS	WB04-05C	. BULLETIN DE GARANTIE À 4-0001	1	1	1	C
90	052240	ATTACHE, BALLON TR FAN (SOUDÉ) De 4-0002 À 6-0457	1	1	1	C
. NS	WB04-05C	. BULLETIN DE GARANTIE De 4-0002 À 6-0457	1	1	1	C
90	052709	ATTACHE, BALLON TR FAN (SOUDÉ) De 6-0458	1	1	1	
91	**HF-0125-01**	**TENDEUR DE COURROIE - AVEC DETROIT S-60**				
92	052631	. BUTEE BRAS TENSIONNEUR / EN "U" 40MM X 1 De 5-0155 À 5-0274	1	1	1	A
93	5001338	. VIS A TETE HEXAGONAL M12-1.75x45 G10.9 N500 De 5-0155 À 5-0274	2	2	2	A
94	500811	. ECROU HEX STOVER M12-1.75 G500 De 5-0155 À 5-0274	2	2	2	A
100	052661	SUPPORT IDLER (SOUDE) De 5-0275	1	1	1	
101	052626	ARBRE DE POULIE De 5-0275	1	1	1	
102	052672	POULIE ASS AVEC ROULEMENT & ARBRE / 54MM x 117MM De 5-0275	1	1	1	
103	052625	. POULIE / 54MM x 117MM O.D. De 5-0275	1	1	1	
104	507371	. JOINT D'ETANCHEITE De 5-0275	1	1	1	
NS	680752	. GRAISSE LITHIUM BLEU De 5-0275	1	1	1	
105	504040	. ANNEAU DE RETENUE 2.440 x 1.860 x 0.078 STL BLK De 5-0275	1	1	1	
106	510618	. ROULEMENT A BILLES / DOUBLE RANGÉE 30MM x 62MM x 27 W De 5-0275	1	1	1	
107	012062	RONDELLE PLATE 10.2 x38.1x5 ST De 5-0275	1	1	1	
108	500829	VIS A TETE HEXAGONAL M10-1.5x40 G8.8 De 5-0275	1	1	1	
109	510798	CAPUCHON PROTECTEUR De 5-0275	1	1	1	
110	5001252	ECROU HEX STOVER M20-2.5 DP De 5-0275	1	1	1	
110	502558	RONDELLE PLATE 21.0x37.0x3.0 G500 De 5-0275	1	1	1	
112	052666	DEFLECTEUR D'AIR De 5-0275	1	1	1	
113	5001433	VIS A TETE HEXAGONAL M6-1.0x25 SS De 5-0275	2	2	2	
114	5001182	ECROU HEX BAGUE DE NYLON M6-1.0 SS De 5-0275	2	2	2	
120	500806	VIS A TETE HEXAGONAL M12-1.75X35 G10.9 G500 De 5-0275	1	1	1	
120	500065	VIS A TETE HEXAGONAL M10-1.5x30 G10.9 DP De 5-0275	3	3	3	
121	500958	RONDELLE PLATE .531x1.062x.095 SS De 5-0275	1	1	1	
121	500270	RONDELLE PLATE .406x1.000x.063 SS De 5-0275	3	3	3	
122	500811	ECROU HEX STOVER M12-1.75 G500 De 5-0275	1	1	1	
122	502616	RONDELLE FREIN FENDUE 10.2x18.1x2.2 SS De 5-0275	3	3	3	
NS	052675	ENS. SERVICE GALET PORTEUR & DEFLECTEUR / W/LONG FAN CLUTCH SUPPORT De 4-4511 À 4-4705	1	1		B
. NS	WB05-05C	. BULLETIN DE GARANTIE De 4-4511 À 4-4705	1	1		B
. NS	012062	. RONDELLE PLATE 10.2 x38.1x5 ST De 4-4511 À 4-4705	1	1		B
. NS	052661	. SUPPORT IDLER (SOUDE) De 4-4511 À 4-4705	1	1		B
. NS	052666	. DEFLECTEUR D'AIR De 4-4511 À 4-4705	1	1		B

De 4-4758 À 6-0383		Date:07-2024	PAGE:HF-0520-01

INST. SYSTEME TRANSFERE VENTILATEUR - LONG

Numéro d'article	Pièces	Description	H3411	H3455	VIP45	NOTES
. NS	5001182	. ECROU HEX BAGUE DE NYLON M6-1.0 SS De 4-4511 À 4-4705	2	2		B
. NS	052672	. POULIE ASS AVEC ROULEMENT & ARBRE / 54MM x 117MM De 4-4511 À 4-4705	1	1		B
. NS	5001252	. ECROU HEX STOVER M20-2.5 DP De 4-4511 À 4-4705	1	1		B
. NS	5001433	. VIS A TETE HEXAGONAL M6-1.0x25 SS De 4-4511 À 4-4705	2	2		B
. NS	500270	. RONDELLE PLATE .406x1.000x.063 SS De 4-4511 À 4-4705	3	3		B
. NS	500411	. RONDELLE PLATE .260x.697x.050 SS De 4-4511 À 4-4705	2	2		B
. NS	500806	. VIS A TETE HEXAGONAL M12-1.75X35 G10.9 G500 De 4-4511 À 4-4705	1	1		B
. NS	500811	. ECROU HEX STOVER M12-1.75 G500 De 4-4511 À 4-4705	1	1		B
. NS	500829	. VIS A TETE HEXAGONAL M10-1.5x40 G8.8 De 4-4511 À 4-4705	1	1		B
. NS	500958	. RONDELLE PLATE .531x1.062x.095 SS De 4-4511 À 4-4705	1	1		B
. NS	502558	. RONDELLE PLATE 21.0x37.0x3.0 G500 De 4-4511 À 4-4705	1	1		B
. NS	502616	. RONDELLE FREIN FENDUE 10.2x18.1x2.2 SS De 4-4511 À 4-4705	3	3		B
. NS	510798	. CAPUCHON PROTECTEUR De 4-4511 À 4-4705	1	1		B
. NS	5001741	. VIS TETE HEX EPAULEMENT M10-1.5x30 G8.8 N500 De 4-4511 À 4-4705	3	3		B
130	052675	ENS. SERVICE GALET PORTEUR & DEFLECTEUR / W/LONG FAN CLUTCH SUPPORT De 4-4759 À 5-0260			1	B
. NS	WB05-05C	. BULLETIN DE GARANTIE De 4-4759 À 5-0260			1	B
. NS	012062	. RONDELLE PLATE 10.2 x38.1x5 ST De 4-4759 À 5-0260			1	B
. NS	052661	. SUPPORT IDLER (SOUDE) De 4-4759 À 5-0260			1	B
. NS	052666	. DEFLECTEUR D'AIR De 4-4759 À 5-0260			1	B
. NS	5001182	. ECROU HEX BAGUE DE NYLON M6-1.0 SS De 4-4759 À 5-0260			2	B
. NS	052672	. POULIE ASS AVEC ROULEMENT & ARBRE / 54MM x 117MM De 4-4759 À 5-0260			1	B
. NS	5001252	. ECROU HEX STOVER M20-2.5 DP De 4-4759 À 5-0260			1	B
. NS	5001433	. VIS A TETE HEXAGONAL M6-1.0x25 SS De 4-4759 À 5-0260			2	B
. NS	500270	. RONDELLE PLATE .406x1.000x.063 SS De 4-4759 À 5-0260			3	B
. NS	500411	. RONDELLE PLATE .260x.697x.050 SS De 4-4759 À 5-0260			2	B
. NS	500806	. VIS A TETE HEXAGONAL M12-1.75X35 G10.9 G500 De 4-4759 À 5-0260			1	B
. NS	500811	. ECROU HEX STOVER M12-1.75 G500 De 4-4759 À 5-0260			1	B
. NS	500829	. VIS A TETE HEXAGONAL M10-1.5x40 G8.8 De 4-4759 À 5-0260			1	B
. NS	500958	. RONDELLE PLATE .531x1.062x.095 SS De 4-4759 À 5-0260			1	B
. NS	502558	. RONDELLE PLATE 21.0x37.0x3.0 G500 De 4-4759 À 5-0260			1	B
. NS	502616	. RONDELLE FREIN FENDUE 10.2x18.1x2.2 SS De 4-4759 À 5-0260			3	B
. NS	510798	. CAPUCHON PROTECTEUR De 4-4759 À 5-0260			1	B
. NS	5001741	. VIS TETE HEX EPAULEMENT M10-1.5x30 G8.8 N500 De 4-4759 À 5-0260			3	B
131	052756	ENS, RETROFIT 550839 / SUPPORT LONG De 4-4511 À 4-4705	1	1		
. NS	WB05-05C	. BULLETIN DE GARANTIE De 4-4511 À 4-4705	1	1		
. NS	507627	. COURROIE EN "V" MULTI / 12 RIB 82 41/64" (2100) 827K12BU De 4-4511 À 4-4705	1	1		
. NS	052476	. PLAQUE SUPPORT ASS. /TRANSFERT FAN De 4-4511 À 4-4705	1	1		
. NS	052477	. ATTACHE RESSORT De 4-4511 À 4-4705	1	1		
. NS	052492	. PLAQUE De 4-4511 À 4-4705	1	1		
. NS	052584	. POULIE VENTILATEUR De 4-4511 À 4-4705	1	1		
. NS	500680	. ECROU HEX STOVER M10-1.5 Z050 De 4-4511 À 4-4705	4	4		
. NS	500832	. RONDELLE PLATE .406x.812x.065 N500 De 4-4511 À 4-4705	4	4		

De 4-4758 À 6-0383		Date:07-2024	PAGE:HF-0520-01

INST. SYSTEME TRANSFERE VENTILATEUR - LONG

Numéro d'article	Pièces	Description	H3411	H3455	VIP455	NOTES
. NS	502891	. VIS CARROSSERIE M8-1.25x40 G8.8 Z050 De 4-4511 À 4-4705	4	4		
. NS	550839	. EMBRAYAGE DE VENTILATEUR De 4-4511 À 4-4705	1	1		
. . NS	IS-EB0140 A	. . SEE INSTRUCTION SHEET De 4-4511 À 4-4705	1	1		
131	052756	ENS, RETROFIT 550839 / SUPPORT LONG De 4-4759 À 4-4969			1	
. NS	WB05-05C	. BULLETIN DE GARANTIE De 4-4759 À 4-4969			1	
. NS	507627	. COURROIE EN "V" MULTI / 12 RIB 82 41/64" (2100) 827K12BU De 4-4759 À 4-4969			1	
. NS	052476	. PLAQUE SUPPORT ASS. /TRANSFERT FAN De 4-4759 À 4-4969			1	
. NS	052477	. ATTACHE RESSORT De 4-4759 À 4-4969			1	
. NS	052492	. PLAQUE De 4-4759 À 4-4969			1	
. NS	052584	. POULIE VENTILATEUR De 4-4759 À 4-4969			1	
. NS	500680	. ECROU HEX STOVER M10-1.5 Z050 De 4-4759 À 4-4969			4	
. NS	500832	. RONDELLE PLATE .406x.812x.065 N500 De 4-4759 À 4-4969			4	
. NS	502891	. VIS CARROSSERIE M8-1.25x40 G8.8 Z050 De 4-4759 À 4-4969			4	
. NS	550839	. EMBRAYAGE DE VENTILATEUR De 4-4759 À 4-4969			1	
. . NS	IS-EB0140 A	. . SEE INSTRUCTION SHEET De 4-4759 À 4-4969			1	
		A) POUR AMILIORATION DE PRODUIT, AJOUTER CETTE PIECE, VEHCULE UP TO 5-0154				
		B) LES ITEMS #100 A #122 SONT INCLUS DANS L'ENSEMBLE #052675				
		C) POUR AMILIORATION DE PRODUIT, DEMANDER PIECE #052709 & VOIR BULLETIN DE GARANTIE WB04-05B				
		D) UTILISE AVEC MODEL ANCIEN D'EMBRAYAGE #550966 AVEC BARRUE PAR BOULON VOIR IMAGE				
		E) UTILISE AVEC MODEL ACTUEL D'EMBRAYAGE #550966 AVEC BARRUE PAR TAB VOIR IMAGE				
		F) POUR AMILIORATION DE PRODUIT, DEMANDER PIECE #052278 & VOIR BULLETIN DE GARANTIE WB04-05B				
		G) POUR AMILIORATION DE PRODUIT, DEMANDER PIECE #052756& VOIR BULLETIN DE GARANTIE WB05-05C				
		4) PAS DE NUMERO DE PIECE				
		P) CONTACTER LE BUREAU DE PRISE DE COMMANDE				

De 6-0384 À 8-1043		Date:07-2024	PAGE:HF-0520-02
INST. SYSTEME TRANSFERE VENTILATEUR - LONG			

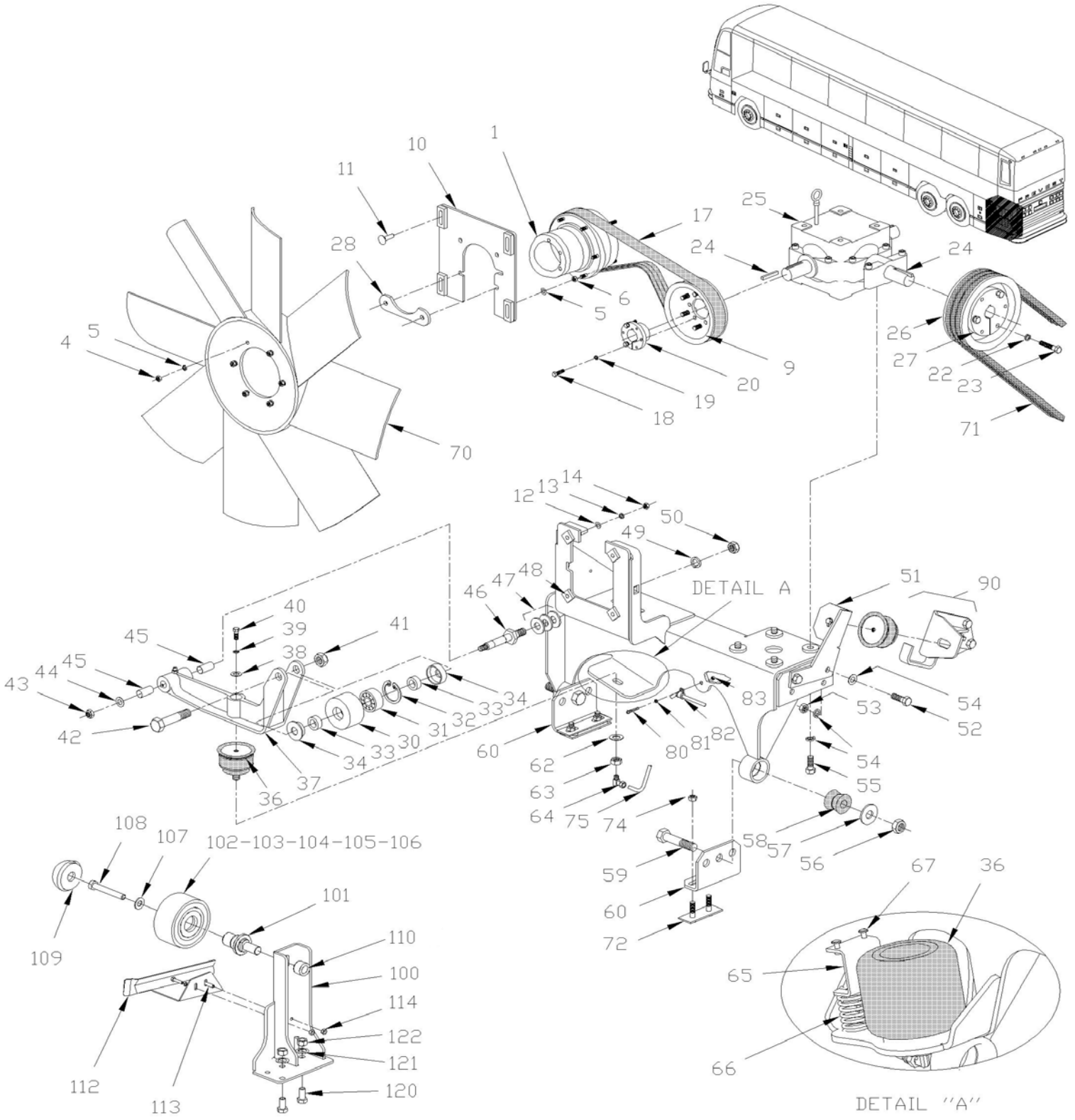

De 6-0384 À 8-1043		Date:07-2024	PAGE:HF-0520-02
INST. SYSTEME TRANSFERE VENTILATEUR - LONG			

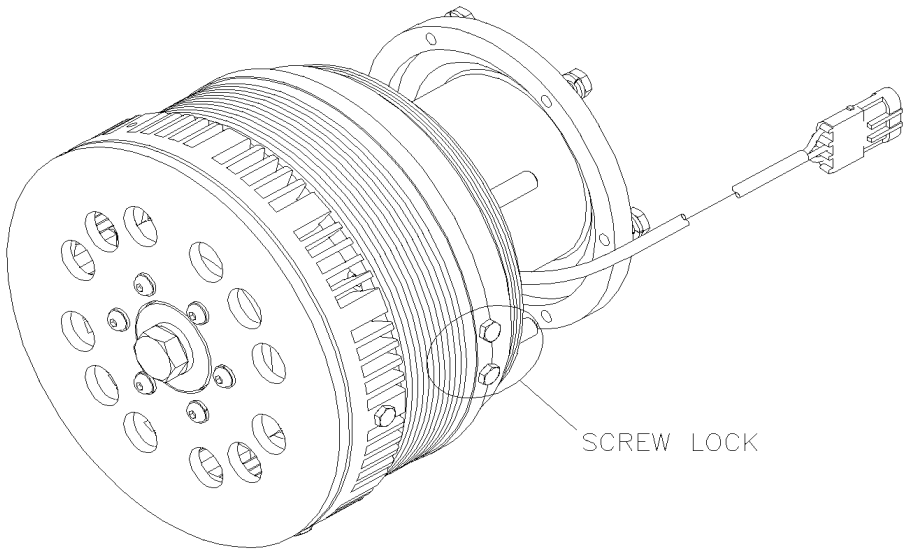

De 6-0384 À 8-1043		Date:07-2024	PAGE:HF-0520-02

INST. SYSTEME TRANSFERE VENTILATEUR - LONG

Numéro d'article	Pièces	Description	H3441	H3455	VIP45	NOTES
	N.S.A.	TRANSFERT VENTILATEUR ASS.	1	1	1	3
1	**HF-0540-03**	**EMBRAYAGE VENTILATEUR - #550839 - BUS**	1	1		
1	**HF-0540-52**	**EMBRAYAGE VENTILATEUR - #550839 - V.I.P.**			1	
4	502543	. . ECROU HEX M8-1.25 Z050	6	6	6	
5	500897	. . RONDELLE PLATE .437x1.000x.083 N500	8	8	8	
6	5001758	. . ECROU HEX STOVER M10-1.5 N500	4	4	4	
9	052584	. POULIE VENTILATEUR	1	1	1	
10	052476	. PLAQUE SUPPORT ASS. /TRANSFERT FAN	1	1	1	
11	502891	. VIS CARROSSERIE M8-1.25x40 G8.8 Z050	4	4	4	
12	500874	. RONDELLE PLATE 8.4x17.0x1.6 Z050	8	8	8	
13	5001003	. RONDELLE FREIN FENDUE 8.1x12.7x2.0 Z050	10	10	10	
14	502543	. ECROU HEX M8-1.25 Z050	4	4	4	
15	500897	. RONDELLE PLATE .437x1.000x.083 N500	4	4	4	
16	500680	. ECROU HEX STOVER M10-1.5 Z050	4	4	4	
17	507627	. COURROIE EN "V" MULTI / 12 RIB 82 41/64" (2100) 827K12BU	1	1	1	E
17	506064	. COURROIE EN "V" MULTi / 12 RIB 83 1/2" (2121)	1	1	1	F
18	500171	. VIS A TETE HEXAGONAL 1/4-20x1 G5 N500	3	3	3	
19	955920	. RONDELLE FREIN FENDUE 6.5x11.5x1.6 ZP	3	3	3	
20	550879	. COUSSINET	1	1	1	
22	500218	. RONDELLE FREIN FENDUE .380x.683x.098 DP320	6	6	6	
23	502906	. VIS A TETE HEXAGONAL 3/8-24x1 1/4 G5 N500	6	6	6	
24	550186	. CLAVETTE 1/4" X 1/4" X 1 1/4"	2	2	2	
25	**HF-0525-00**	**. BOITIER D'ENGRENAGE "SUPERIOR" - #550810 & 550897**				
26	052586	. POULIE (3V X 7.40 DIA)	1	1	1	
27	550878	. COUSSINET	1	1	1	
28	052492	. PLAQUE	1	1	1	
30	Call order desk	. POULIE ASS AVEC ROULEMENT & JOINT / 54MM x 117MM	1	1	1	P
30	052896	. . POULIE ASS AVEC ROULEMENT / 54MM x 117MM O.D.	1	1	1	
30	052625	. . . POULIE / 54MM x 117MM O.D.	1	1	1	
31	510618	. . . ROULEMENT A BILLES / DOUBLE RANGÉE 30MM x 62MM x 27 W	1	1	1	
32	504040	. . . ANNEAU DE RETENUE 2.440 x 1.860 x 0.078 STL BLK	1	1	1	
33	052627	. . DOUILLE PORTEUR, TRANSFERT FAN	2	2	2	
34	507371	. . JOINT D'ETANCHEITE	2	2	2	
NS	680752	. . GRAISSE LITHIUM BLEU	AR	AR	AR	
36	550840	. BALLON ASS / TENSIONNEUR COURROIE / 4" O.D.	1	1	1	
37	052624	. TENDEUR DE COURROIE USE W 54MM WIDE PULLEY	1	1	1	
38	500444	. RONDELLE PLATE .406x.812x.065 Z050	1	1	1	
39	500478	. RONDELLE FREIN FENDUE .380x.683x.094 Z050	1	1	1	
40	500191	. VIS A TETE HEXAGONAL 3/8-16x1 G5 Z050	1	1	1	
41	5001252	. ECROU HEX STOVER M20-2.5 DP	1	1	1	
NS	502558	. RONDELLE PLATE 21.0x37.0x3.0 G500	1	1	1	
42	983296	. VIS A TETE HEXAGONAL M20-2.5x90 G10.9 ZP	1	1	1	

De 6-0384 À 8-1043		Date:07-2024	PAGE:HF-0520-02

INST. SYSTEME TRANSFERE VENTILATEUR - LONG

Numéro d'article	Pièces	Description	H3411	H3455	VIP455	NOTES
43	5001628	. ECROU HEX BAGUE DE NYLON M10-1.5 SS	1	1	1	
44	500270	. RONDELLE PLATE .406x1.000x.063 SS	1	1	1	
45	507293	. BUSHING NYLINED .625x.750x.750	2	2	2	
46	052670	. PIVOT BRAS TENDEUR	1	1	1	
NS	501497	. RACCORD DE GRAISSAGE / 1/4-28	1	1	1	
47	500449	. RONDELLE PLATE .625x1.500 SS	AR	AR	AR	
48	052664	. BASE TRANSFERT FAN (SOUDE)	1	1	1	
49	500802	. RONDELLE FREIN FENDUE 16.2x37.4x3.5 Z050	1	1	1	
50	502588	. ECROU HEX M16-2.0 ZP	1	1	1	
51	052278	. SUPPORT	1	1	1	
52	502875	. VIS A TETE HEXAGONAL M12-1.75x40 G8.8 N50	2	2	2	
53	971072	. ECROU HEX M12-1.75 ZG603	2	2	2	
54	500944	. RONDELLE FREIN FENDUE .506x.873x.125 N500	6	6	6	
NS	500211	. RONDELLE PLATE .531x1.250x.125 N500	2	2	2	
55	500214	. VIS A TETE HEXAGONAL 1/2-13x1 1/4 G5 Z050	4	4	4	
56	500735	. ECROU HEX STOVER 3/4-16 ZP	2	2	2	
57	500451	. RONDELLE PLATE .812x2.000x.148 ZP	2	2	2	
58	630002	. MANCHON / CAOUTCHOUC 1" x 1.005" I.D.	2	2	2	
NS	507347	. BAGUE	2	2	2	
59	500145	. VIS A TETE HEXAGONAL 3/4-16x3 1/2 G5 Z050	2	2	2	
60	052494	. ANGLE VENTILATEUR ASS.	2	2		
60	052429	. ANGLE VENTILATEUR ASS.			2	
62	502901	. RONDELLE PLATE .625x1.469x.109 N500	1	1	1	
63	502917	. CONTRE ECROU HEX 3/4-16 G2 N500	1	1	1	
64	501036	. COUDE MALE 90º / TYPE SAE 45º / #4FL-Mx1/8NPT-M BR	1	1	1	
65	052688	. ATTACHE RESSORT, TRANSFERT FAN	1	1	1	A
NS	504487	. RIVET "MAGNA-LOK" TETE BOMBE 3/16x7/16 SS	1	1	1	H
NS	502903	. VIS AUTOTARAUDEUSE TETE PLATE PHILLIPS #10-24x1 1/4 N500	1	1	1	G
66	502247	. RESSORT COMPRESSION / 1.250 O.D. x 2.5 x .125	1	1	1	
67	504487	RIVET "MAGNA-LOK" TETE BOMBE 3/16x7/16 SS	2	2	2	
70	550832	VENTILATEUR ASS / CW 34" / 9 PALES PLASTIQUE	1	1		
70	550838	VENTILATEUR ASS / CW 36" / 9 PALES PLASTIQUE			1	
71	**HF-0120-00**	**POULIE D'ENTRAINEMENT & COURROIES - 2 "BOSCH"**	1	1	1	
71	**HF-0120-50**	**POULIE D'ENTRAINEMENT & COURROIES - V.I.P.**				
72	051779	ATTACHE, VENTILATEUR	2	2	2	
74	971072	ECROU HEX M12-1.75 ZG603	4	4	4	
NS	5001568	RONDELLE ARRET BOULON RONDE M12 ZP	4	4	4	
75	052535	BOYAU ASS TEFLON #4 662MM	1	1	1	
75	031054	BOYAU ASS TEFLON #4 770MM	1	1	1	
80	500606	VIS MECANIQUE TETE GOUTTE PHILLIPS #10-24x3/4 SS	1	1	1	
81	500914	RONDELLE FREIN FENDUE .193x.334x.047 N500	2	2	2	
82	952624	COLLET DE RETENUE / 1/4" I.D.	1	1	1	

De 6-0384 À 8-1043		Date:07-2024	PAGE:HF-0520-02

INST. SYSTEME TRANSFERE VENTILATEUR - LONG

Numéro d'article	Pièces	Description	H3411	H3455	VIP455	NOTES
83	502882	ECROU HEX #10-24 N500	1	1	1	
90	052240	ATTACHE, BALLON TR FAN (SOUDÉ) À 6-0457	1	1	1	C
. NS	WB04-05C	. BULLETIN DE GARANTIE À 6-0457	1	1	1	C
90	Call order desk	ATTACHE, BALLON TR FAN (SOUDÉ) De 6-0458	1	1	1	P
91	**HF-0125-01**	**TENDEUR DE COURROIE - AVEC DETROIT S-60**				
100	052661	SUPPORT IDLER (SOUDE)	1	1	1	
101	052626	ARBRE DE POULIE	1	1	1	
102	052672	POULIE ASS AVEC ROULEMENT & ARBRE / 54MM x 117MM	1	1	1	
103	052625	. POULIE / 54MM x 117MM O.D.	1	1	1	
104	507371	. JOINT D'ETANCHEITE	1	1	1	
104	680752	. GRAISSE LITHIUM BLEU	1	1	1	
105	504040	. ANNEAU DE RETENUE 2.440 x 1.860 x 0.078 STL BLK	1	1	1	
106	510618	. ROULEMENT A BILLES / DOUBLE RANGÉE 30MM x 62MM x 27 W	1	1	1	
107	012062	RONDELLE PLATE 10.2 x38.1x5 ST	1	1	1	
108	500829	VIS A TETE HEXAGONAL M10-1.5x40 G8.8	1	1	1	
109	510798	CAPUCHON PROTECTEUR	1	1	1	
110	5001252	ECROU HEX STOVER M20-2.5 DP	1	1	1	
110	502558	RONDELLE PLATE 21.0x37.0x3.0 G500	1	1	1	
112	052666	DEFLECTEUR D'AIR	1	1	1	
113	5001433	VIS A TETE HEXAGONAL M6-1.0x25 SS	2	2	2	
114	5001182	ECROU HEX BAGUE DE NYLON M6-1.0 SS	2	2	2	
120	500806	VIS A TETE HEXAGONAL M12-1.75X35 G10.9 G500	1	1	1	
120	500065	VIS A TETE HEXAGONAL M10-1.5x30 G10.9 DP	3	3	3	
121	500958	RONDELLE PLATE .531x1.062x.095 SS	1	1	1	
121	500270	RONDELLE PLATE .406x1.000x.063 SS	3	3	3	
122	500811	ECROU HEX STOVER M12-1.75 G500	1	1	1	
122	502616	RONDELLE FREIN FENDUE 10.2x18.1x2.2 SS	3	3	3	
		A) ILLUSTRATION SONT DIFFERENTE				
		C) POUR AMILIORATION DE PRODUIT, DEMANDER PIECE #052709 & VOIR BULLETIN DE GARANTIE WB04-05B				
		E) UTILISE AVEC MODEL ANCIEN D'EMBRAYAGE #550966 AVEC BARRUE PAR BOULON VOIR IMAGE				
		F) UTILISE AVEC MODEL ACTUEL D'EMBRAYAGE #550966 AVEC BARRUE PAR TAB VOIR IMAGE				
		G) POUR FIXER LE RESSORT				
		H) POUR FIXER L'ATTACHE DU RESSORT AU BRAS				
		3) PAS VENDU ASSEMBLE				
		P) CONTACTER LE BUREAU DE PRISE DE COMMANDE				

De 3-4417 À 3-4757		Date:07-2024	PAGE:HF-0520-99
INST. SYSTEME TRANSFERE VENTILATEUR - COURT - "RETROFIT"			

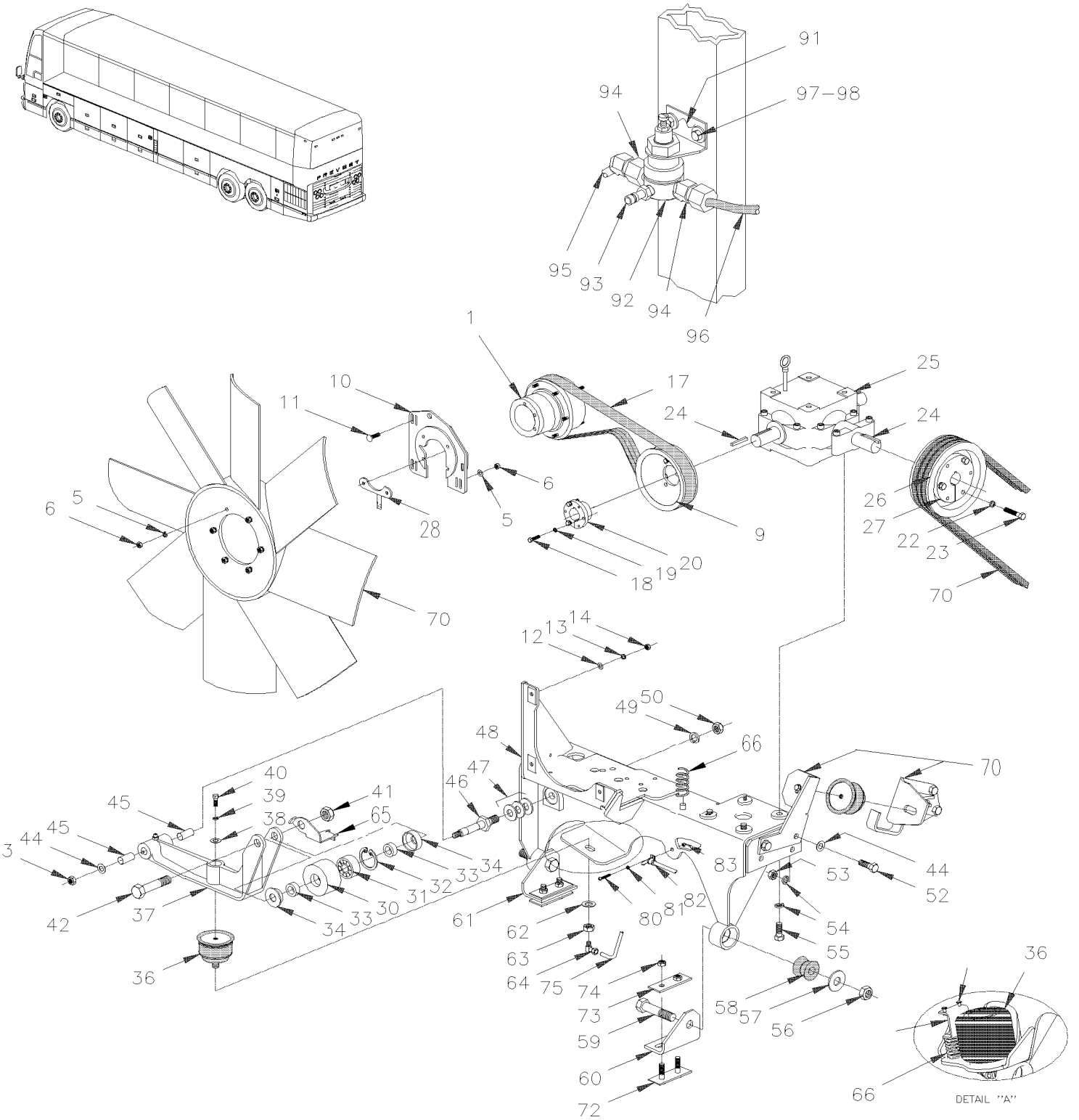

De 3-4417 À 3-4757		Date:07-2024	PAGE:HF-0520-99
INST. SYSTEME TRANSFERE VENTILATEUR - COURT - "RETROFIT"			

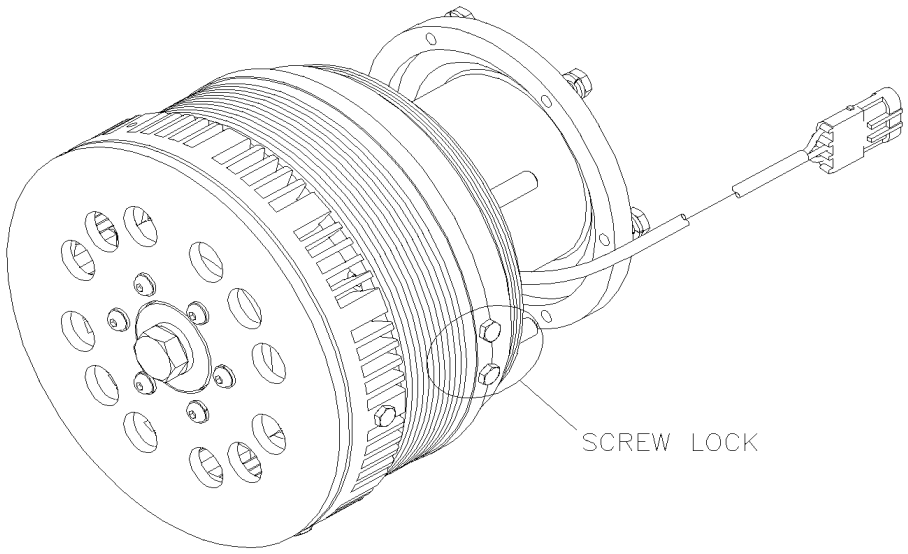

De 3-4417 À 3-4757		Date:07-2024	PAGE:HF-0520-99

INST. SYSTEME TRANSFERE VENTILATEUR - COURT - "RETROFIT"

Numéro d'article	Pièces	Description	H3441	H3455	VIP45	NOTES
NS	052665	ENSEMBLE DE SERVICE / TRANS FAN 500HP À 3-4757	1	1	1	
. NS	IS-04106A	. SEE INSTRUCTION SHEET À 3-4757	1	1	1	
	052674	TRANSFERT VENTILATEUR S-ASS. À 3-4757	1	1	1	
1	**HF-0540-52**	**. EMBRAYAGE VENTILATEUR - #550839 - V.I.P.**				
4	502543	. . ECROU HEX M8-1.25 Z050	6	6	6	
5	502644	. . RONDELLE PLATE 10.5x30.0x2.5 Z050	8	8	8	
6	5001758	. . ECROU HEX STOVER M10-1.5 N500	4	4	4	
9	052584	. POULIE VENTILATEUR	1	1	1	
10	052652	. PLAQUE SUPPORT ASS. /TRANSFERT FAN / W/550839 RETROFIT ONLY	1	1	1	
11	502891	. VIS CARROSSERIE M8-1.25x40 G8.8 Z050	3	3	3	
12	500874	. RONDELLE PLATE 8.4x17.0x1.6 Z050	3	3	3	
13	502889	. RONDELLE FREIN FENDUE 8.1x12.7x2.0 N500	3	3	3	
13	955920	. RONDELLE FREIN FENDUE 6.5x11.5x1.6 ZP	3	3	3	
14	502543	. ECROU HEX M8-1.25 Z050	3	3	3	
17	5060071	. COURROIE EN "V" MULTI / 12 RIB 57.48" (1460MM)	1	1	1	F
17	506060	. COURROIE EN "V" MULTI / 12 RIB 58.39" (1483MM)	1	1	1	C
18	500171	. VIS A TETE HEXAGONAL 1/4-20x1 G5 N500	3	3	3	
19	955920	. RONDELLE FREIN FENDUE 6.5x11.5x1.6 ZP	3	3	3	
20	550879	. COUSSINET	1	1	1	
21	052593	. ACCOUPLEMENT DE VENTILATEUR / POULIE	1	1	1	
22	500218	. RONDELLE FREIN FENDUE .380x.683x.098 DP320	3	3	3	
23	502906	. VIS A TETE HEXAGONAL 3/8-24x1 1/4 G5 N500	3	3	3	
24	550186	. CLAVETTE 1/4" X 1/4" X 1 1/4"	2	2	2	
25	**HF-0525-00**	**. BOITIER D'ENGRENAGE "SUPERIOR" - #550810 & 550897**				
26	051603	. POULIE (3V X 7.40 DIA)	1	1	1	
27	550878	. COUSSINET	1	1	1	
28	052691	. PLAQUE TRANSFERT FAN	1	1	1	
30	052676	. POULIE ASS AVEC ROULEMENT & JOINT / 54MM x 75MM	1	1	1	
30	052677	. . POULIE / 54MM WIDE x 75MM O.D.	1	1	1	
31	510618	. . ROULEMENT A BILLES / DOUBLE RANGÉE 30MM x 62MM x 27 W	1	1	1	
32	504040	. . ANNEAU DE RETENUE 2.440 x 1.860 x 0.078 STL BLK	1	1	1	
33	052627	. . DOUILLE PORTEUR, TRANSFERT FAN	2	2	2	
34	507371	. . JOINT D'ETANCHEITE	2	2	2	
NS	680752	. . GRAISSE LITHIUM BLEU	AR	AR	AR	
36	550840	. BALLON ASS / TENSIONNEUR COURROIE / 4" O.D.	1	1	1	
37	051991	. TENDEUR DE COURROIE USE W 45MM WIDE PULLEY	1	1	1	
38	500444	. RONDELLE PLATE .406x.812x.065 Z050	1	1	1	
39	500478	. RONDELLE FREIN FENDUE .380x.683x.094 Z050	1	1	1	
40	500191	. VIS A TETE HEXAGONAL 3/8-16x1 G5 Z050	1	1	1	

De 3-4417 À 3-4757		Date:07-2024	PAGE:HF-0520-99

INST. SYSTEME TRANSFERE VENTILATEUR - COURT - "RETROFIT"

Numéro d'article	Pièces	Description	H3411	H3455	VIP455	NOTES
41	5001252	. ECROU HEX STOVER M20-2.5 DP	1	1	1	
NS	502558	. RONDELLE PLATE 21.0x37.0x3.0 G500	1	1	1	
42	983296	. VIS A TETE HEXAGONAL M20-2.5x90 G10.9 ZP	1	1	1	
43	5001628	. ECROU HEX BAGUE DE NYLON M10-1.5 SS	1	1	1	
44	500446	. RONDELLE PLATE .531x1.250x.125 Z050	1	1	1	
45	507293	. BUSHING NYLINED .625x.750x.750	2	2	2	
46	052670	. PIVOT BRAS TENDEUR	1	1	1	
NS	501497	. RACCORD DE GRAISSAGE / 1/4-28	1	1	1	
47	500449	. RONDELLE PLATE .625x1.500 SS	AR	AR	AR	
48	052649	. SUPPORT VENTILATEUR ASS. / W/550839 RETROFIT ONLY	1	1	1	
49	500802	. RONDELLE FREIN FENDUE 16.2x37.4x3.5 Z050	1	1	1	
50	502588	. ECROU HEX M16-2.0 ZP	1	1	1	
52	502875	. VIS A TETE HEXAGONAL M12-1.75x40 G8.8 N50	2	2	2	
53	500811	. ECROU HEX STOVER M12-1.75 G500	2	2	2	
54	500944	. RONDELLE FREIN FENDUE .506x.873x.125 N500	6	6	6	
NS	500211	. RONDELLE PLATE .531x1.250x.125 N500	6	6	6	
55	500214	. VIS A TETE HEXAGONAL 1/2-13x1 1/4 G5 Z050	4	4	4	
56	500735	. ECROU HEX STOVER 3/4-16 ZP	2	2	2	
57	500451	. RONDELLE PLATE .812x2.000x.148 ZP	2	2	2	
58	630002	. MANCHON / CAOUTCHOUC 1" x 1.005" I.D.	2	2	2	
NS	507347	. BAGUE	2	2	2	
59	500145	. VIS A TETE HEXAGONAL 3/4-16x3 1/2 G5 Z050	2	2	2	
60	059053	. SUPPORT	1	1		
61	059051	. SUPPORT			1	
62	502901	. RONDELLE PLATE .625x1.469x.109 N500	1	1	1	
63	502917	. CONTRE ECROU HEX 3/4-16 G2 N500	1	1	1	
64	501036	. COUDE MALE 90º / TYPE SAE 45º / #4FL-Mx1/8NPT-M BR	1	1	1	
65	052655	ATTACHE RESSORT	1	1	1	
66	502247	RESSORT COMPRESSION / 1.250 O.D. x 2.5 x .125	1	1	1	
67	504487	RIVET "MAGNA-LOK" TETE BOMBE 3/16x7/16 SS	2	2	2	
70	**HF-0520-00**	**INST. SYSTEME TRANSFERE VENTILATEUR - COURT**				
72	051779	ATTACHE, VENTILATEUR	2	2	2	
73	050706	ESPACEUR SUPPORT VENTILATEUR	AR	AR	AR	
73	050705	ESPACEUR SUPPORT VENTILATEUR	AR	AR	AR	
74	971072	ECROU HEX M12-1.75 ZG603	4	4	4	
NS	5001568	RONDELLE ARRET BOULON RONDE M12 ZP	4	4	4	
75	031054	BOYAU ASS TEFLON #4 770MM	1	1	1	
75	052535	BOYAU ASS TEFLON #4 662MM	1	1	1	
80	500606	VIS MECANIQUE TETE GOUTTE PHILLIPS #10-24x3/4 SS	1	1	1	
81	500914	RONDELLE FREIN FENDUE .193x.334x.047 N500	2	2	2	
82	952624	COLLET DE RETENUE / 1/4" I.D.	1	1	1	
83	502882	ECROU HEX #10-24 N500	1	1	1	

De 3-4417 À 3-4757		Date:07-2024	PAGE:HF-0520-99

INST. SYSTEME TRANSFERE VENTILATEUR - COURT - "RETROFIT"

Numéro d'article	Pièces	Description	H3411	H3455	VIP455	NOTES
91	142013	SUPPORT	1	1	1	
92	641472	REGULATEUR DE PRESSION D'AIR 1/4" NPT / COPPER	1	1	1	
93	640488	SOUPAPE, REMPLISSAGE 1/8" NPT	1	1	1	
. NS	650164	. BOUCHON CHROME SOUPAPE PNEU	1	1	1	
94	501027	CONNECTEUR MALE / TYPE SAE 45º / #4FL-Mx1/4NPT-M BR	2	2	2	
95	052667	BOYAU ASS TEFLON #4 1524MM	1	1	1	
96	052668	BOYAU ASS TEFLON #4 1524MM	1	1	1	
NS	509815	ATTACHE CABLE	3	3	3	
		C) UTILISE AVEC MODEL ACTUEL D'EMBRAYAGE #550966 AVEC BARRUE PAR TAB VOIR IMAGE				
		F) UTILISE AVEC MODEL ANCIEN D'EMBRAYAGE #550966 AVEC BARRUE PAR BOULON VOIR IMAGE				

De 3-4417 À 8-1043		Date:07-2024	PAGE:HF-0525-00
BOITIER D'ENGRENAGE "SUPERIOR" - #550810 & 550897			

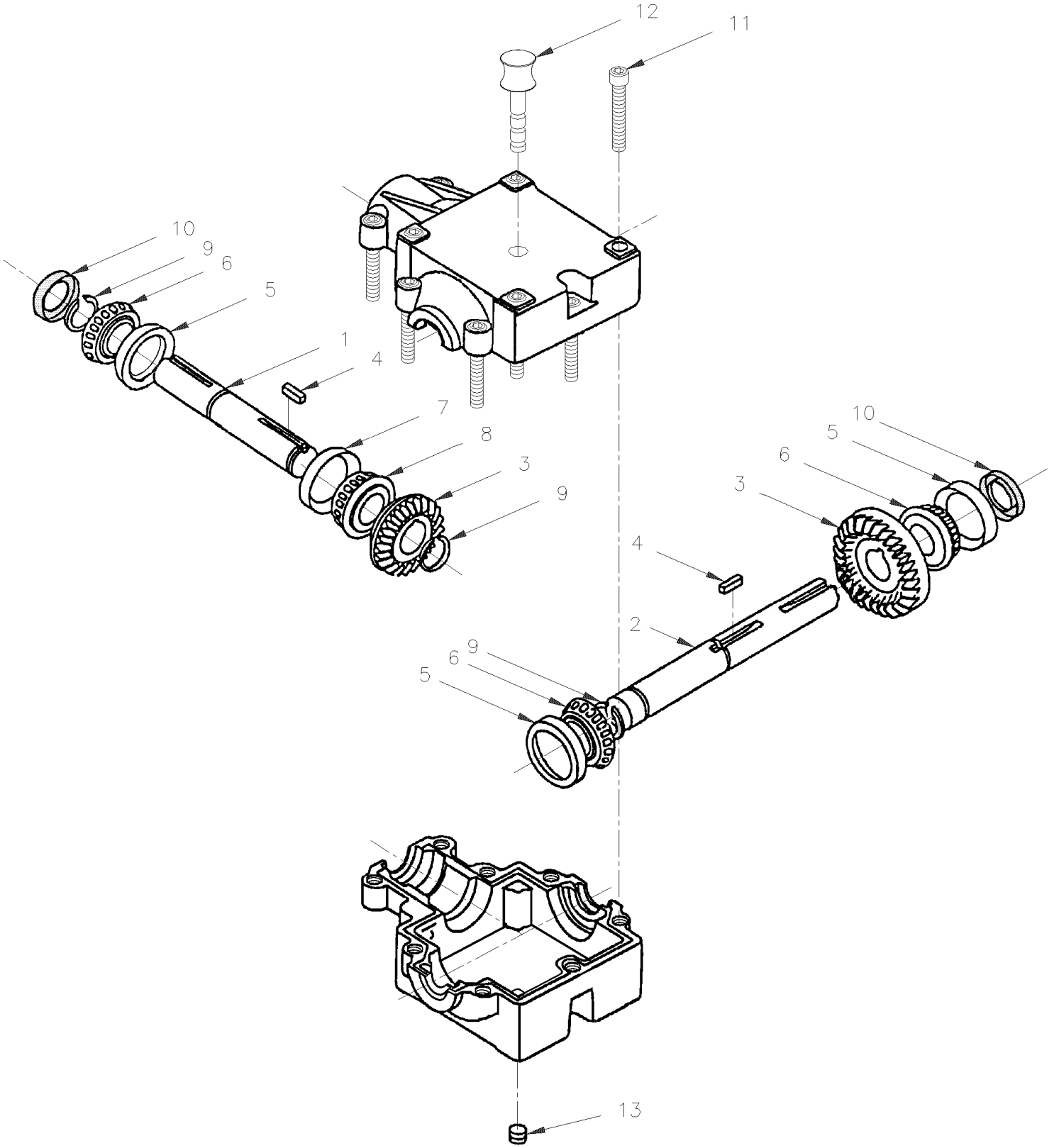

De 3-4417 À 8-1043		Date:07-2024	PAGE:HF-0525-00

BOITIER D'ENGRENAGE "SUPERIOR" - #550810 & 550897

Numéro d'article	Pièces	Description	H3411	H3455	VIP455	NOTES
	550810	BOITE D'ENGRENAGE 90 DEG. À 5-0086	1	1	1	
	550897	BOITE D'ENGRENAGE 90 DEG. De 5-0087	1	1	1	
1	550732	. ARBRE DE PIGNON ASS / ENTRE 1 1/4" O.D. À 5-0086	1	1	1	
1	550880	. ARBRE DE PIGNON ASS / ENTRE 1 1/4" O.D. De 5-0087	1	1	1	
2	550733	. ARBRE TRANSVERSAL / SORTIE 1 1/4" O.D. À 5-0086	1	1	1	
2	550881	. ARBRE TRANSVERSAL / SORTIE 1 1/4" O.D. De 5-0087	1	1	1	
3	N.S.S.	. ENGRENAGE / (VENDU AVEC ARBRE)	2	2	2	1
4	N.S.S.	. CLE	2	2	2	1
5	550697	. CUVETTE DE ROULEMENT	3	3	3	
6	550696	. CONE DE ROULEMENT	3	3	3	
7	550735	. CUVETTE DE ROULEMENT	1	1	1	
8	550734	. CONE DE ROULEMENT	1	1	1	
9	550698	. ANNEAU DE RETENUE	2	2	2	
10	550695	. JOINT ETANCHE	3	3	3	
11	N.S.P.	. VIS 3/8-16 X 2 1/4"	9	9	9	2
12	550812	. JAUGE	1	1	1	
13	504599	BOUCHON MAGNETIQUE	1	1	1	
NS	051933	DECALQUE	1	1	1	
NS	550790	DECALQUE	1	1	1	
NS	180217	HUILE SYNTHETIQUE SCH 630 (1 LITER)	AR	AR	AR	
NS	683666	HUILE SYNTHETIQUE SCH 630 (19 LITERS)	AR	AR	AR	
		1) PAS VENDU SEPAREMENT				
		2) PAS VENDU PAR PREVOST (VOIR NUMERO DU MANUFATURIER A LA FIN DE LA DESCRIPTION)				

De 3-4417 À 3-4757		Date:07-2024	PAGE:HF-0530-00
INST. FILTRE LIQUIDE REFROIDISSEMENT AVEC DETROIT S-60			

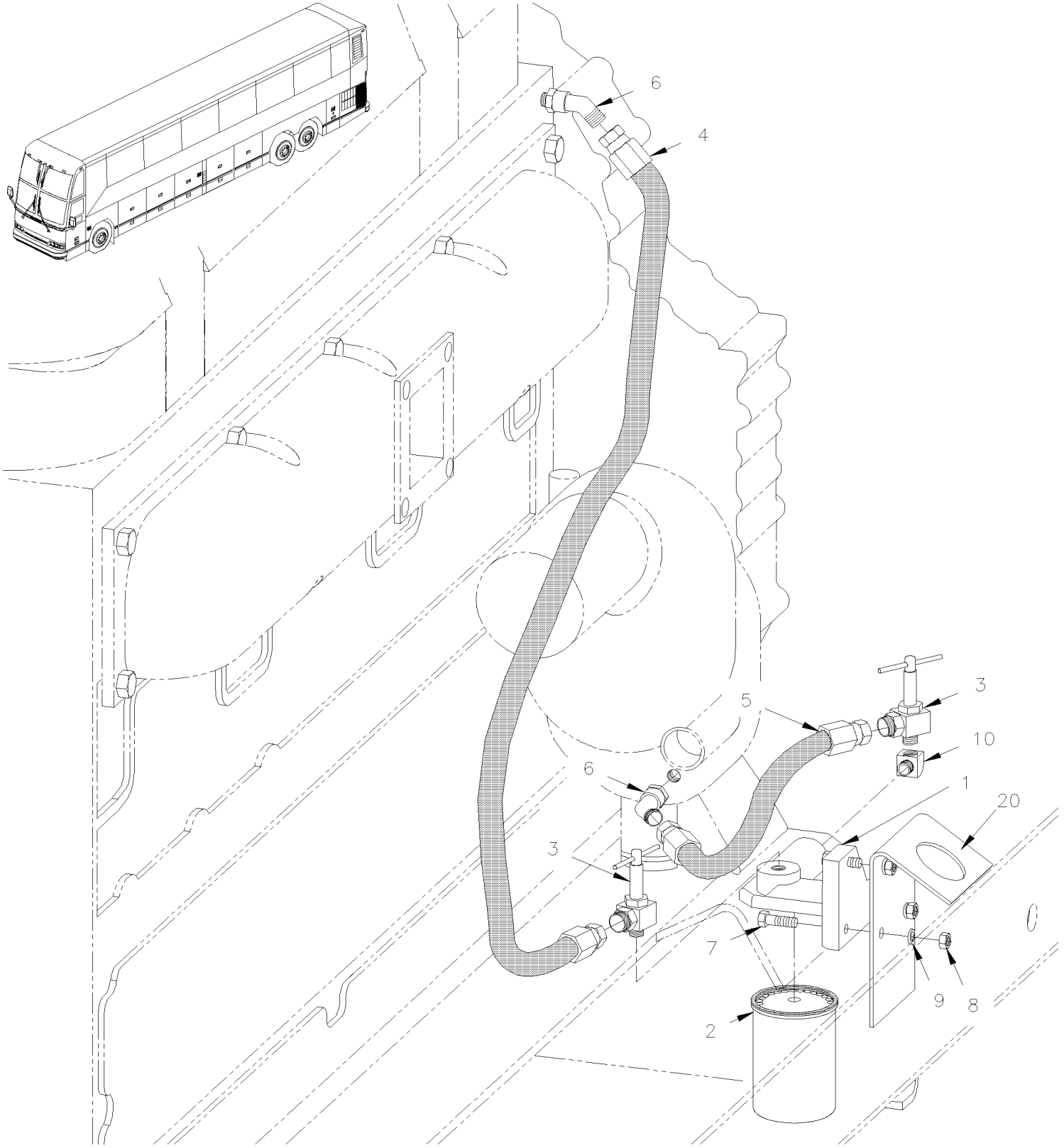

De 3-4417 À 3-4757		Date:07-2024	PAGE:HF-0530-00

INST. FILTRE LIQUIDE REFROIDISSEMENT AVEC DETROIT S-60

Numéro d'article	Pièces	Description	H3411	H3455	VIP455	NOTES
1	550645	ADAPTATEUR ASS. FILTRE REFRIGERANT	1	1	1	
1	550804	ADAPTATEUR ASS. FILTRE REFRIGERANT	1	1	1	
2	550630	CARTOUCHE D'ENTRETIENS NALCOOL 3000	1	1	1	
3	N.S.P.	SOUPAPE DE FERMETURE 1/4 X 3/8 NPT (#330) W/HEATER HEAD	1	1	1	2
4	051902	BOYAU ASS / #6 865MM	1	1	1	
4	052362	BOYAU ASS TEFLON #4 890MM	1	1	1	S
5	051903	BOYAU ASS / #6 300MM	1	1	1	
5	052364	BOYAU ASS TEFLON #6 300MM	1	1	1	S
NS	503582	. BOYAU #FC-300 HYDRAULIC / #6 S.L.	AR	AR	AR	
NS	501836	. CONNECTEUR FEMELLE ROTATIF / TYPE SAE 45° / #6FL-Fx#6 STL	2	2	2	
6	5011034	COUDE MALE 45º / TYPE SAE 45º / #6FL-Mx1/4NPT-M BR	2	2	2	
7	502589	VIS A TETE HEXAGONAL M8-1.25x25 G8.8 Z050	3	3	3	
8	502543	ECROU HEX M8-1.25 Z050	3	3	3	
9	5001003	RONDELLE FREIN FENDUE 8.1x12.7x2.0 Z050	3	3	3	
10	501333	COUDE MALE-FEMELLE 90º / TYPE TUYAU / 3/8NPT-Mx3/8NPT-F BR	1	1	1	
20	011632	SUPPORT / SOUDE AU BERCEAU	1	1	1	
		S) OPTION AVEC BOYAU TRAISSER EN ACIER INOXIDABLE				
		2) PAS VENDU PAR PREVOST (VOIR NUMERO DU MANUFATURIER A LA FIN DE LA DESCRIPTION)				

De 4-4758 À 8-1043		Date:07-2024	PAGE:HF-0530-01
INST. FILTRE LIQUIDE REFROIDISSEMENT AVEC DETROIT S-60			

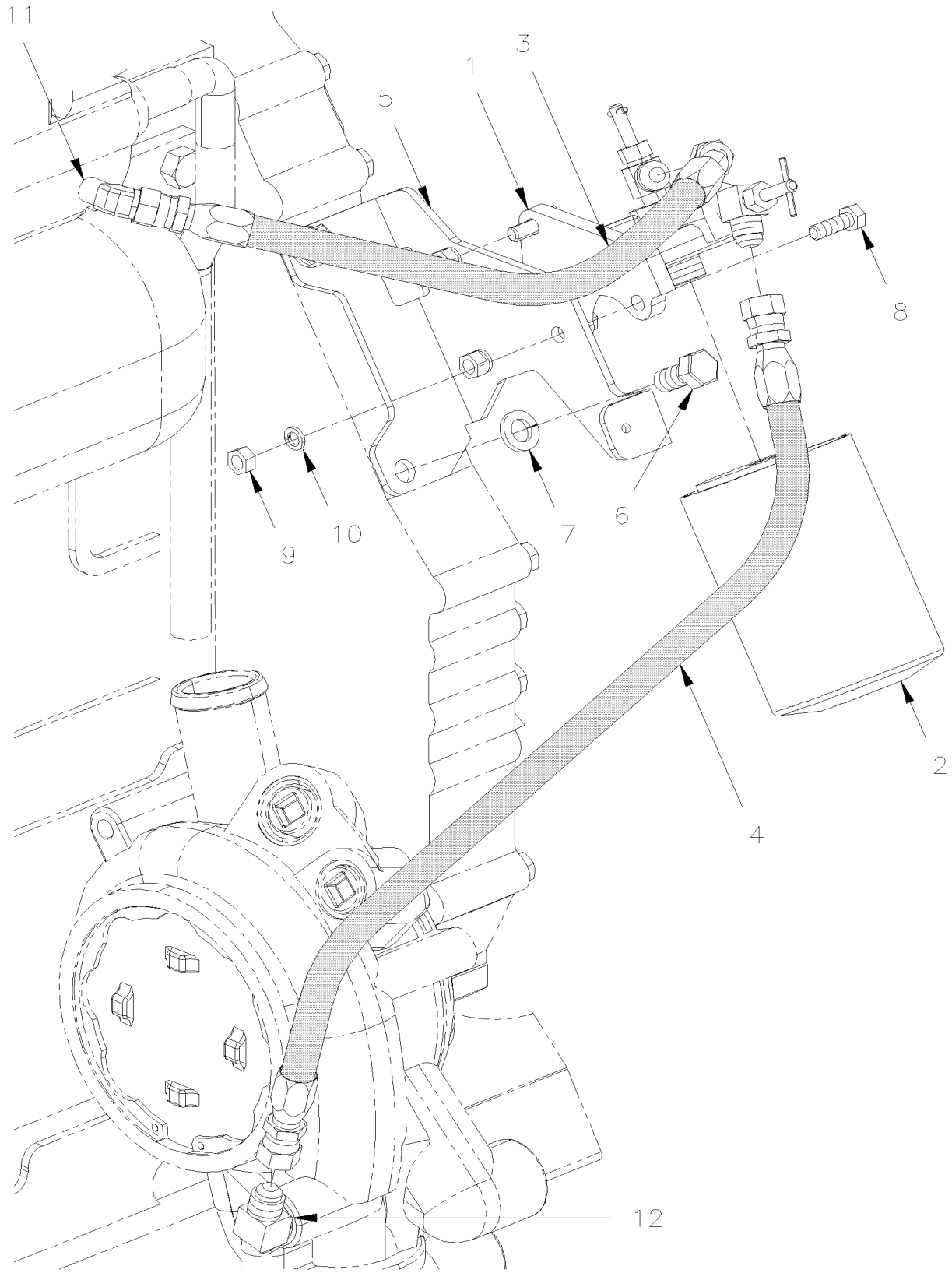

De 4-4758 À 8-1043		Date:07-2024	PAGE:HF-0530-01
INST. FILTRE LIQUIDE REFROIDISSEMENT AVEC DETROIT S-60			

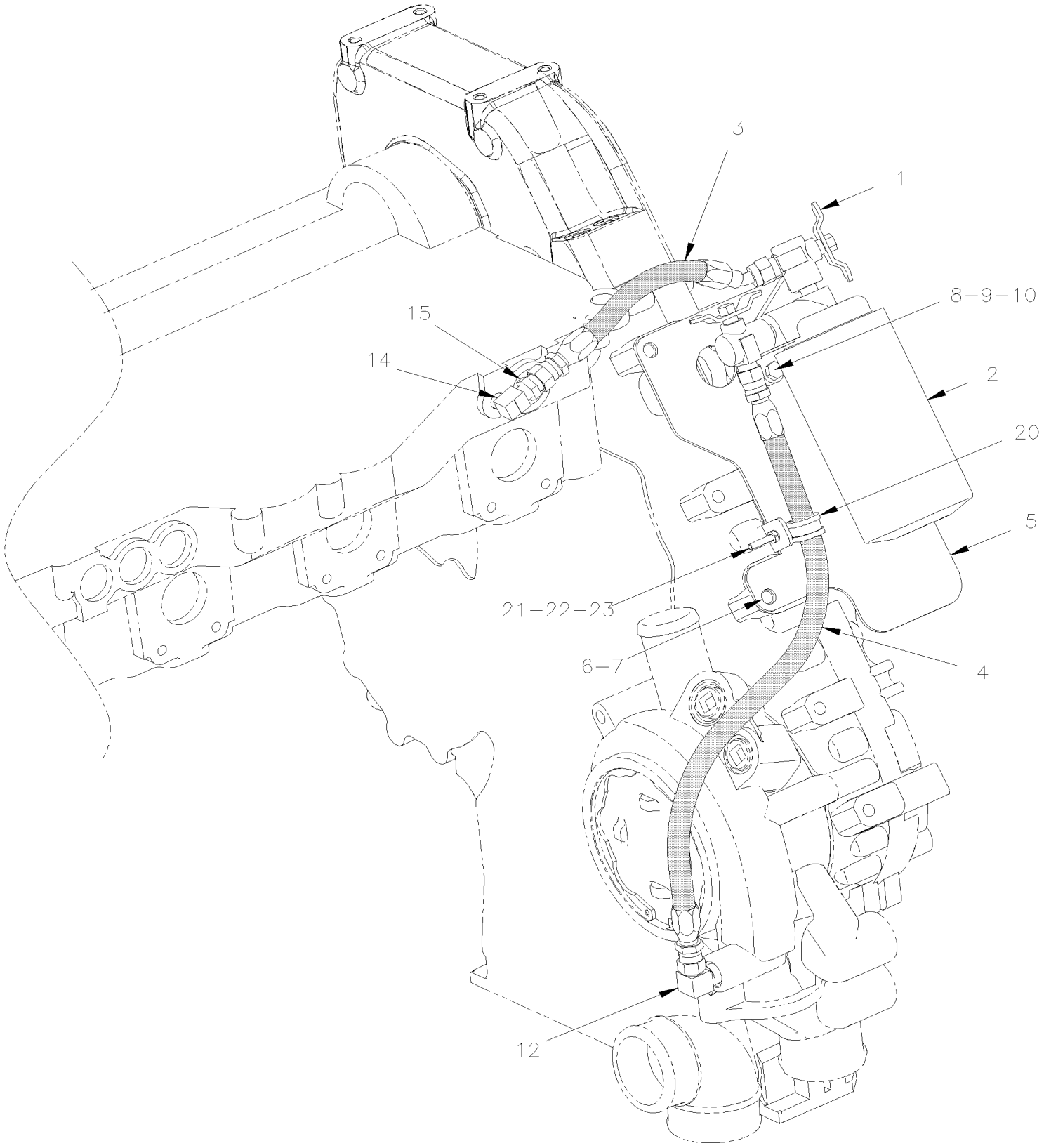

De 4-4758 À 8-1043		Date:07-2024	PAGE:HF-0530-01

INST. FILTRE LIQUIDE REFROIDISSEMENT AVEC DETROIT S-60

Numéro d'article	Pièces	Description	H3411	H3455	VIP455	NOTES
1	550804	ADAPTATEUR ASS. FILTRE REFRIGERANT À 4-4803	1	1	1	
1	550874	ADAPTATEUR ASS. FILTRE REFRIGERANT De 4-4804	1	1	1	
1	550061	SOUPAPE, 12V De 4-4804	2	2	2	
2	550630	CARTOUCHE D'ENTRETIENS NALCOOL 3000	1	1	1	
3	052472	BOYAU ASS / #6 270MM À 4-4834	1	1	1	
3	052561	BOYAU ASS / #6 172MM De 4-4835	1	1	1	
3	052609	BOYAU ASS / #6 151MM De 4-4835	1	1	1	
3	052618	BOYAU ASS TEFLON #6 188MM De 4-4804	1	1	1	S
4	052471	BOYAU ASS / #6 540MM À 4-4803	1	1	1	
4	052562	BOYAU ASS / #6 465MM De 4-4804	1	1	1	
4	052617	BOYAU ASS TEFLON #6 500MM De 4-4804	1	1	1	S
5	052438	SUPPORT, FILTRE DU REFRIGERANT À 4-4803	1	1	1	
5	052560	SUPPORT, FILTRE DU REFRIGERANT De 4-4804	1	1	1	
6	502705	VIS A TETE HEXAGONAL M12-1.75X25 G8.8 N500	2	2	2	
7	500747	RONDELLE FREIN FENDUE 12.2x21.1x2.5 N500	2	2	2	
8	955297	VIS A TETE HEXAGONAL M8-1.25x25 G8.8 ZG603	3	3	3	
9	502851	ECROU HEX M8-1.25 N500	3	3	3	
10	502889	RONDELLE FREIN FENDUE 8.1x12.7x2.0 N500	3	3	3	
11	5011034	COUDE MALE 45º / TYPE SAE 45º / #6FL-Mx1/4NPT-M BR À 4-4803	1	1	1	
12	501042	COUDE MALE 90º / TYPE SAE 45º / #6FL-Mx3/8NPT-M BR	AR	AR	AR	
14	501332	COUDE MALE-FEMELLE 90º / TYPE TUYAU / 1/4NPT-Mx1/4NPT-F BR De 4-4804	1	1	1	
15	501029	CONNECTEUR MALE / TYPE SAE 45º / #6FL-Mx1/4NPT-M BR De 4-4835	1	1	1	
15	5011266	CONNECTEUR MALE LONG / TYPE JIC 37° / #6JIC-Mx1/4NPT-Mx2 1/4 STL De 4-4835	1	1	1	
20	952629	COLLET DE RETENUE / 5/8" I.D. De 4-4804	1	1	1	
21	500574	VIS MECANIQUE TETE GOUTTE PHILLIPS #10-24x1 1/4 SS De 4-4804	1	1	1	
22	502882	ECROU HEX #10-24 N500 De 4-4804	1	1	1	
23	500914	RONDELLE FREIN FENDUE .193x.334x.047 N500 De 4-4804	1	1	1	
24	070368	SUPPORT	2	2	2	
25	061025	SUPPORT	1	1	1	
		S) OPTION AVEC BOYAU TRAISSER EN ACIER INOXIDABLE				

De 3-4417 À 3-4519		Date:07-2024	PAGE:HF-0540-00
EMBRAYAGE VENTILATEUR - #550803 - BUS			

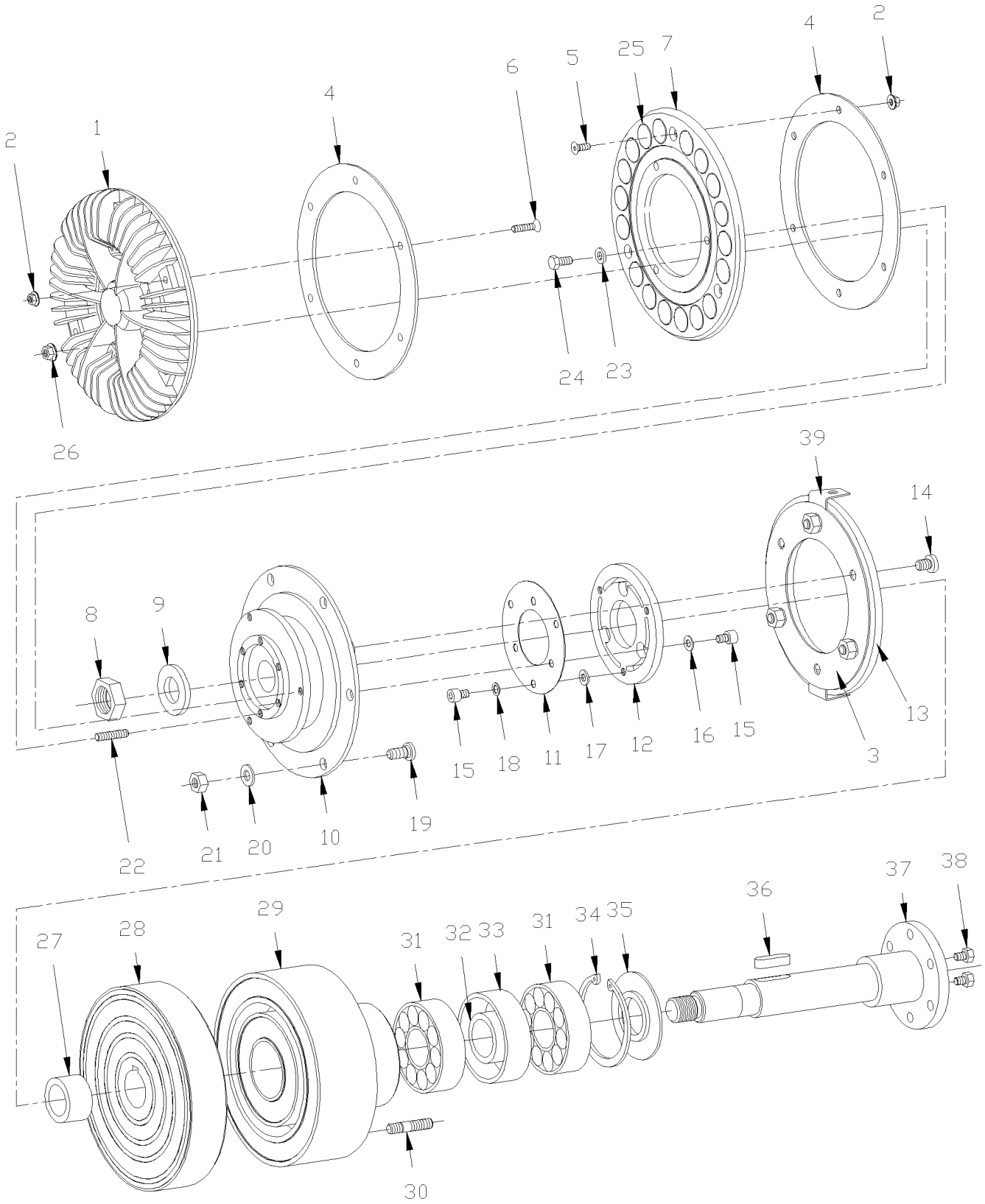

De 3-4417 À 3-4519		Date:07-2024	PAGE:HF-0540-00

EMBRAYAGE VENTILATEUR - #550803 - BUS

Numéro d'article	Pièces	Description	H3411	H3455	VIP455	NOTES
	550803	EMBRAYAGE DE VENTILATEUR	1	1		
1	550792	. DISQUE DE REFROIDISSEMENT	1	1		
2	502782	. ECROU HEX BAGUE DE NYLON M5-0.8 Z050	9	9		
3	550667	. PLAQUE DE RESORT	1	1		
4	550659	. WSH SP WAVE 19/32 x 3/8	2	2		
5	502639	. VIS MECANIQUE TETE PLATE PHILLIPS M5-0.8X12 ZP	3	3		
6	N.P.N.	. VIS M5-0.8 X 25MM FLAT HEAD	6	6		4
7	550779	. SUPPORT D'AIMAMT	1	1		
8	502767	. CONTRE ECROU HEX M20-1.5 ZP	2	2		
9	502558	. RONDELLE PLATE 21.0x37.0x3.0 G500	2	2		
10	550780	. PLAQUE DE ROULEMENT ASS.	1	1		
. NS	550664	. . ROULEMENT	1	1		
11	550781	. PLAQUE DE RESORT	1	1		
12	550782	. PLAQUE D'EMBRAYAGE	1	1		
13	550783	. PLAQUE D'EMBRAYAGE ASS.	1	1		
14	N.P.N.	. VIS CAP HEXS M8-1.25 X 16MM (50-2755)	3	3		4
15	N.P.N.	. VIS CAP HEXS M6-1.0 X 8MM (50-01025)	6	6		4
16	N.P.N.	. RONDELLE .05MM	3	3		4
17	N.P.N.	. RONDELLE	3	3		4
18	502564	. RONDELLE FREIN FENDUE 6.1x11.8x1.6 Z050	3	3		
19	550669	. GOUJON M8-1.25 X 19MM	6	6		B
20	500874	. RONDELLE PLATE 8.4x17.0x1.6 Z050	6	6		
21	502744	. ECROU HEX STOVER M8-1.25 Z050	6	6		C
22	N.P.N.	. VIS D'AJUSTEMENT M6-1.0 X 20MM	3	3		4
23	N.P.N.	. RONDELLE	3	3		4
24	5001106	. VIS A TETE HEXAGONAL M6-1.0x10 G8.8 Z050	3	3		
25	550661	. AIMANT	18	18		
26	502511	. ECROU HEX BAGUE DE NYLON M6-1.0 Z050	3	3		
27	N.P.N.	. ESPACEUR	1	1		4
28	550784	. ROTOR	1	1		
29	550785	. ENROULEMENT MAGNETIQUE ASM	1	1		
30	550675	. GOUJON M8-1.25 X 35MM	4	4		
31	507113	. ROULEMENT A BILLES	2	2		
32	N.P.N.	. ESPACEUR	1	1		4
33	N.P.N.	. ESPACEUR	1	1		4
34	N.P.N.	. ANNEAU DE RETENUE (72 X 2.5)	1	1		4
35	N.P.N.	. DEFLECTEUR	1	1		4
36	550671	. CLAVETTE (8 X 7 X 28)	1	1		
37	550786	. ARBRE	1	1		
38	5001106	. VIS A TETE HEXAGONAL M6-1.0x10 G8.8 Z050	2	2		D
NS	561781	. CONNECTEUR / WEATHER PACK / PH 3C / NOIR / PED 12010717	1	1		
NS	561567	. TERMINAL MALE / 20-18 / PED 12089040	3	3		

De 3-4417 À 3-4519		Date:07-2024	PAGE:HF-0540-00

EMBRAYAGE VENTILATEUR - #550803 - BUS

Numéro d'article	Pièces	Description	H3411	H3455	VIP455	NOTES
NS	561565	. JOINT ETANCHEITE / VERT / PED 15324982	3	3		
39	550713	. ANGULAIRE	2	2		A
NS	502744	ECROU HEX STOVER M8-1.25 Z050	4	4		
NS	500874	RONDELLE PLATE 8.4x17.0x1.6 Z050	4	4		
46	**550965**	**EMBRAYAGE ASSY / PIECE ALTERNATIVE / PREMIERE INSTALLATION SEE MI11-26**	1	1		
. NS	551002	. ANNEAU DE REFROIDISSEMENT	1	1		
. NS	550062	. ATTACHE DE VEROUILLAGE	1	1		
		A) (URGENCE)				
		B) POUR FIXER VENTILLATEUR				
		C) POUR FIXER EMBRAYAGE DU VENTILLATEUR AU SUPPORT				
		D) UTILISE EN URGENCE SEULEMENT				
		4) PAS DE NUMERO DE PIECE				

FORMER

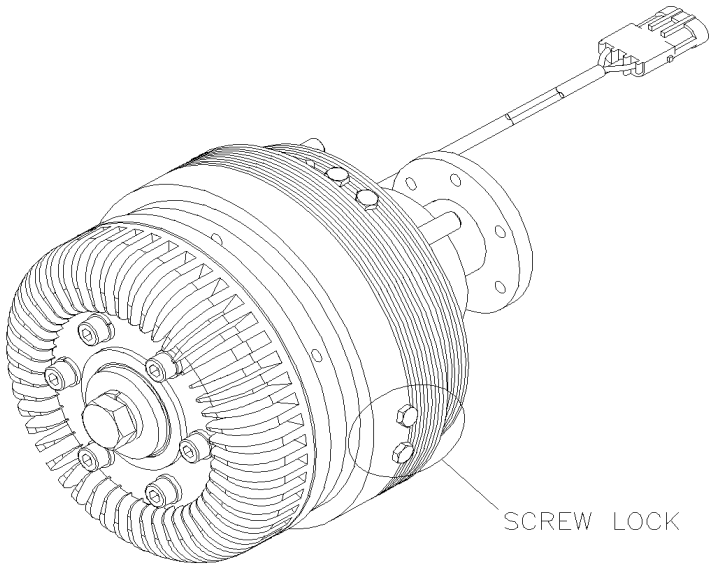

CURRENT

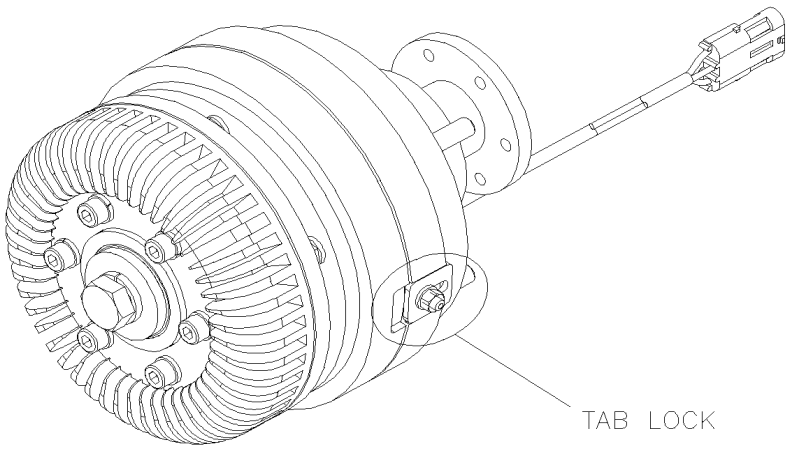

De 3-4417 À 3-4519		Date:07-2024	PAGE:550965

EMBRAYAGE ASSY / PIECE ALTERNATIVE / PREMIERE INSTALLATION SEE MI11-26

Numéro d'article	Pièces	Description	H3411	H3455	VIP455	NOTES
1		ANCIEN AVEC BARRUE A VIS	1	1	1	
2		ACTUEL AVEC BARRURE	1	1	1	

De 3-4520 À 3-4757		Date:07-2024	PAGE:HF-0540-01
EMBRAYAGE VENTILATEUR - #550837 - BUS.			

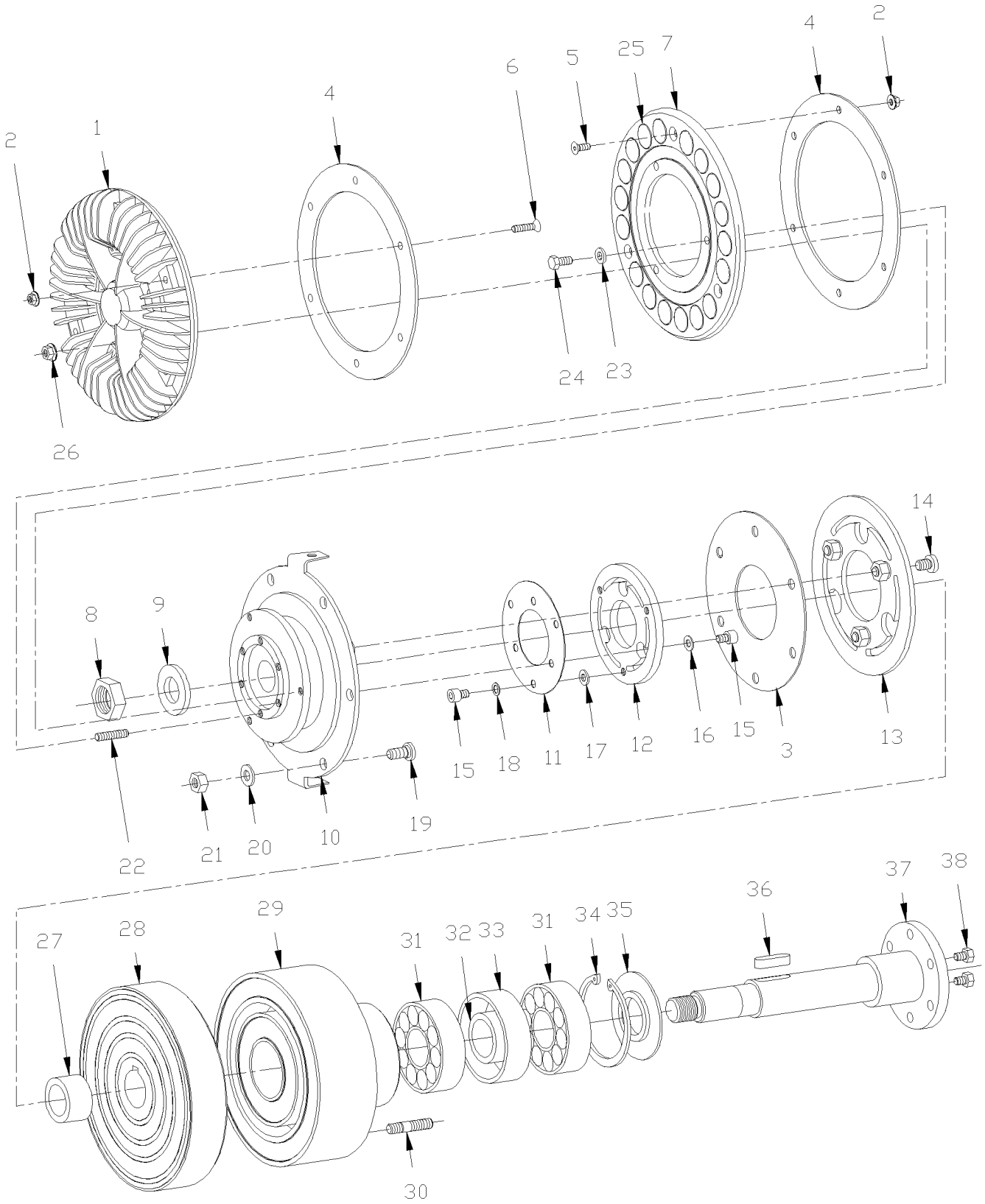

De 3-4520 À 3-4757		Date:07-2024	PAGE:HF-0540-01

EMBRAYAGE VENTILATEUR - #550837 - BUS.

Numéro d'article	Pièces	Description	H3411	H3455	VIP45	NOTES
	550837	EMBRAYAGE DE VENTILATEUR	1	1		
. NS	550977	. TROUSSE DE REPARATION	1	1		
1	550835	. DISQUE DE REFROIDISSEMENT	1	1		
2	502782	. ECROU HEX BAGUE DE NYLON M5-0.8 Z050	9	9		
3	550667	. PLAQUE DE RESORT	1	1		
4	550659	. WSH SP WAVE 19/32 x 3/8	2	2		
5	502639	. VIS MECANIQUE TETE PLATE PHILLIPS M5-0.8X12 ZP	3	3		
6	N.P.N.	. VIS MA FL PH ZP M5-0.8 X 25MM	6	6		4
7	550779	. SUPPORT D'AIMAMT	1	1		
8	502767	. CONTRE ECROU HEX M20-1.5 ZP	1	1		
9	502558	. RONDELLE PLATE 21.0x37.0x3.0 G500	1	1		
10	550848	. PLAQUE DE ROULEMENT ASS.	1	1		
. NS	550664	. . ROULEMENT	1	1		
11	550842	. PLAQUE DE RESORT	1	1		
12	550843	. PLAQUE D'EMBRAYAGE	1	1		
13	550849	. PLAQUE D'EMBRAYAGE ASS.	1	1		
14	N.P.N.	. . VIS CAP HEXS M8-1.25 X 16MM (50-2755)	3	3		4
15	N.P.N.	. VIS CAP HEXS M6-1.0 X 8MM (50-01025)	6	6		4
16	N.P.N.	. RONDELLE	3	3		4
17	502573	. RONDELLE PLATE 6.4x12.5x1.6 SS	3	3		
18	502564	. RONDELLE FREIN FENDUE 6.1x11.8x1.6 Z050	3	3		
19	550669	. GOUJON M8-1.25 X 19MM	6	6		
20	500874	. RONDELLE PLATE 8.4x17.0x1.6 Z050	6	6		
21	502744	. ECROU HEX STOVER M8-1.25 Z050	6	6		
22	N.P.N.	. VIS D'AJUSTEMENT M6-1.0 X 20MM	3	3		4
23	N.P.N.	. RONDELLE	3	3		4
24	5001106	. VIS A TETE HEXAGONAL M6-1.0x10 G8.8 Z050	3	3		
25	550661	. AIMANT	18	18		
26	502511	. ECROU HEX BAGUE DE NYLON M6-1.0 Z050	3	3		
27	N.P.N.	. ESPACEUR	1	1		4
28	550776	. ROTOR	1	1		
29	550777	. ENROULEMENT MAGNETIQUE ASM	1	1		
30	550788	. GOUJON M10-1.5 X 35MM	4	4		
31	507113	. ROULEMENT A BILLES	2	2		
32	N.P.N.	. ESPACEUR	1	1		4
33	N.P.N.	. ESPACEUR	1	1		4
34	N.P.N.	. ANNEAU DE RETENUE (72 X 2.5)	1	1		4
35	N.P.N.	. DEFLECTEUR	1	1		4
36	550671	. CLAVETTE (8 X 7 X 28)	1	1		
37	550786	. ARBRE	1	1		
38	5001106	. VIS A TETE HEXAGONAL M6-1.0x10 G8.8 Z050	4	4		A
NS	561781	CONNECTEUR / WEATHER PACK / PH 3C / NOIR / PED 12010717	1	1		

De 3-4520 À 3-4757		Date:07-2024	PAGE:HF-0540-01

EMBRAYAGE VENTILATEUR - #550837 - BUS.

Numéro d'article	Pièces	Description	H3411	H3455	VIP455	NOTES
NS	561567	TERMINAL MALE / 20-18 / PED 12089040	3	3		
NS	561565	JOINT ETANCHEITE / VERT / PED 15324982	3	3		
46	**550965**	**EMBRAYAGE ASSY / PIECE ALTERNATIVE / PREMIERE INSTALLATION SEE MI11-26**	1	1	1	
. NS	551002	. ANNEAU DE REFROIDISSEMENT	1	1	1	
. NS	550062	. ATTACHE DE VEROUILLAGE	1	1	1	
		A) UTILISE EN URGENCE				
		4) PAS DE NUMERO DE PIECE				

FORMER

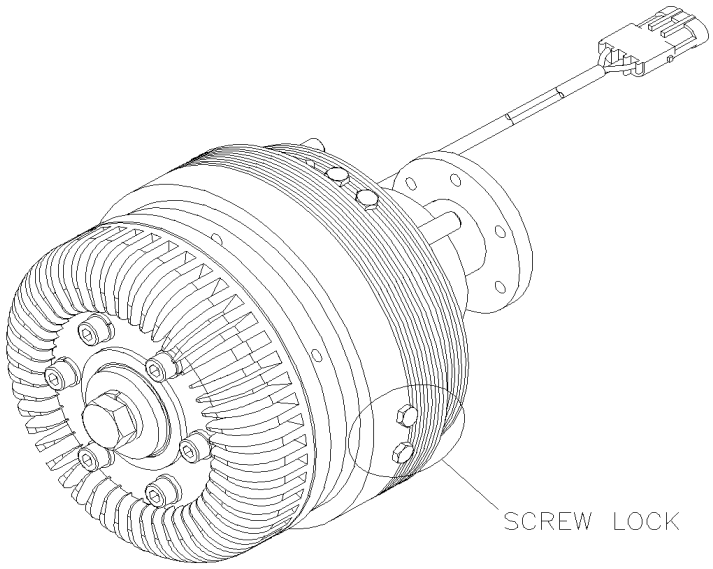

CURRENT

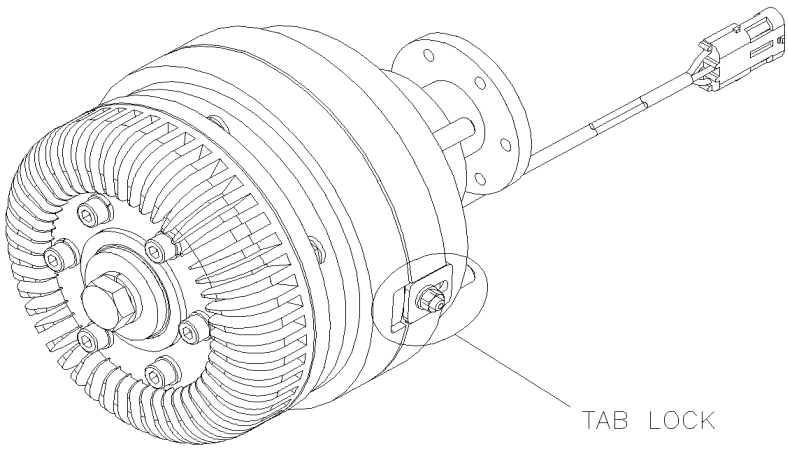

De 3-4520 À 3-4757		Date:07-2024	PAGE:550965

EMBRAYAGE ASSY / PIECE ALTERNATIVE / PREMIERE INSTALLATION SEE MI11-26

Numéro d'article	Pièces	Description	H3411	H3455	VIP455	NOTES
1		ANCIEN AVEC BARRUE A VIS	1	1	1	
2		ACTUEL AVEC BARRURE	1	1	1	

De 4-4758 À 4-4967		Date:07-2024	PAGE:HF-0540-02
EMBRAYAGE VENTILATEUR - #550836 - BUS			

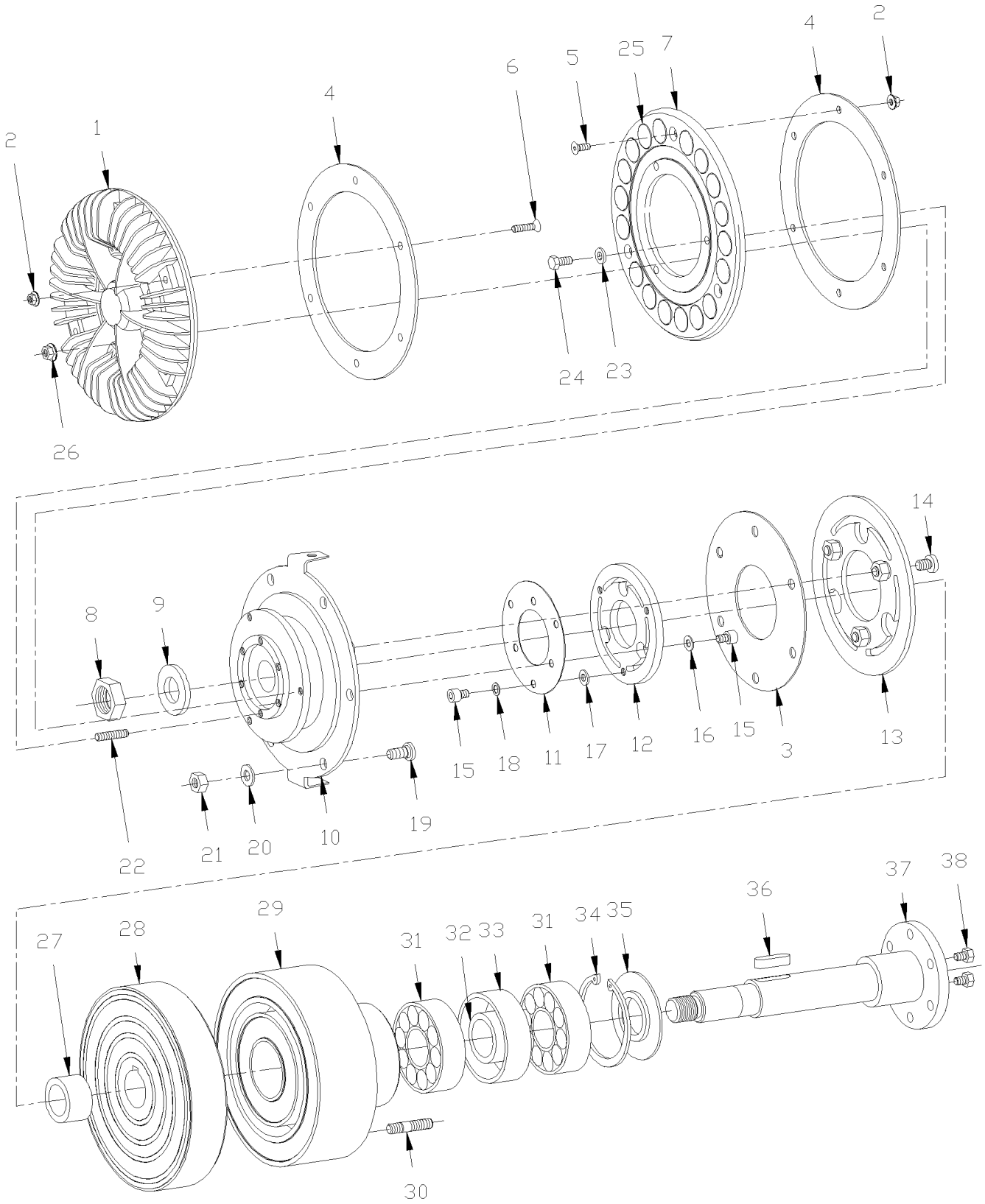

De 4-4758 À 4-4967		Date:07-2024	PAGE:HF-0540-02

EMBRAYAGE VENTILATEUR - #550836 - BUS

Numéro d'article	Pièces	Description	H3411	H3455	VIP455	NOTES
	550836	EMBRAYAGE DE VENTILATEUR	1	1		
1	550835	. DISQUE DE REFROIDISSEMENT	1	1		
2	502782	. ECROU HEX BAGUE DE NYLON M5-0.8 Z050	9	9		
3	550667	. PLAQUE DE RESORT	1	1		
4	550659	. WSH SP WAVE 19/32 x 3/8	2	2		
5	502639	. VIS MECANIQUE TETE PLATE PHILLIPS M5-0.8X12 ZP	3	3		
6	N.P.N.	. VIS MA FL PH ZP M5-0.8 X 25MM	6	6		4
7	550779	. SUPPORT D'AIMAMT	1	1		
8	502767	. CONTRE ECROU HEX M20-1.5 ZP	1	1		
9	502558	. RONDELLE PLATE 21.0x37.0x3.0 G500	1	1		
10	550841	. PLAQUE DE ROULEMENT ASS.	1	1		
11	550842	. PLAQUE DE RESORT	1	1		
12	550843	. PLAQUE D'EMBRAYAGE	1	1		
13	550783	. PLAQUE D'EMBRAYAGE ASS.	1	1		
14	N.P.N.	. . VIS CAP HEXS M8-1.25 X 16MM (50-2755)	3	3		4
15	N.P.N.	. VIS CAP HEXS M6-1.0 X 8MM (50-01025)	6	6		4
16	N.P.N.	. RONDELLE	3	3		4
17	502573	. RONDELLE PLATE 6.4x12.5x1.6 SS	3	3		
18	502564	. RONDELLE FREIN FENDUE 6.1x11.8x1.6 Z050	3	3		
19	550669	. GOUJON M8-1.25 X 19MM	6	6		
20	500874	. RONDELLE PLATE 8.4x17.0x1.6 Z050	6	6		
21	502744	. ECROU HEX STOVER M8-1.25 Z050	6	6		
22	N.P.N.	. VIS D'AJUSTEMENT M6-1.0 X 20MM	3	3		4
23	N.P.N.	. RONDELLE	3	3		4
24	5001106	. VIS A TETE HEXAGONAL M6-1.0x10 G8.8 Z050	3	3		
25	550661	. AIMANT	18	18		
26	502511	. ECROU HEX BAGUE DE NYLON M6-1.0 Z050	3	3		
27	N.P.N.	. ESPACEUR	1	1		4
28	550776	. ROTOR	1	1		
29	550777	. ENROULEMENT MAGNETIQUE ASM	1	1		
30	550788	. GOUJON M10-1.5 X 35MM	4	4		
31	507113	. ROULEMENT A BILLES	2	2		
32	N.P.N.	. ESPACEUR	1	1		4
33	N.P.N.	. ESPACEUR	1	1		4
34	N.P.N.	. ANNEAU DE RETENUE (72 X 2.5)	1	1		4
35	N.P.N.	. DEFLECTEUR	1	1		4
36	550671	. CLAVETTE (8 X 7 X 28)	1	1		
37	550786	. ARBRE	1	1		
38	5001106	. VIS A TETE HEXAGONAL M6-1.0x10 G8.8 Z050	4	4		A
NS	561781	CONNECTEUR / WEATHER PACK / PH 3C / NOIR / PED 12010717	1	1		
NS	561567	TERMINAL MALE / 20-18 / PED 12089040	3	3		
NS	561565	JOINT ETANCHEITE / VERT / PED 15324982	3	3		

De 4-4758 À 4-4967		Date:07-2024	PAGE:HF-0540-02

EMBRAYAGE VENTILATEUR - #550836 - BUS

Numéro d'article	Pièces	Description	H3411	H3455	VIP45	NOTES
51	**550965**	**EMBRAYAGE ASSY / PIECE ALTERNATIVE / PREMIERE INSTALLATION SEE MI11-26**	1	1		
. NS	551002	. ANNEAU DE REFROIDISSEMENT	1	1		
. NS	550062	. ATTACHE DE VEROUILLAGE	1	1		
		A) UTILISE EN URGENCE				
		4) PAS DE NUMERO DE PIECE				

FORMER

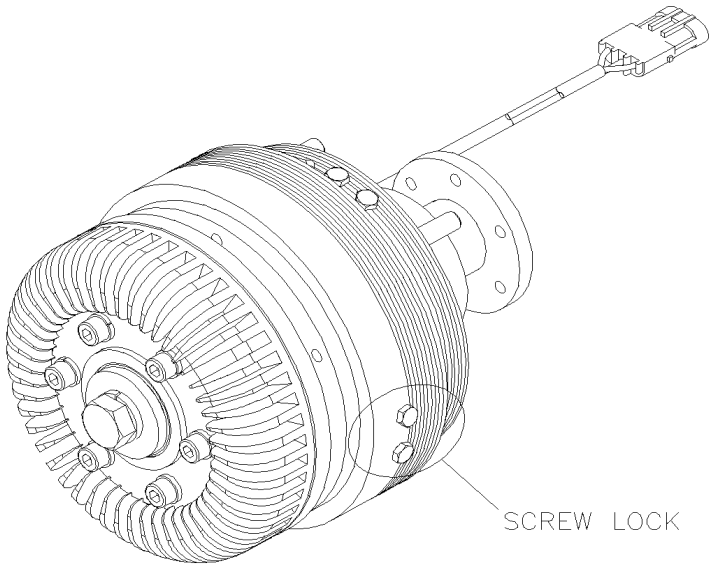

CURRENT

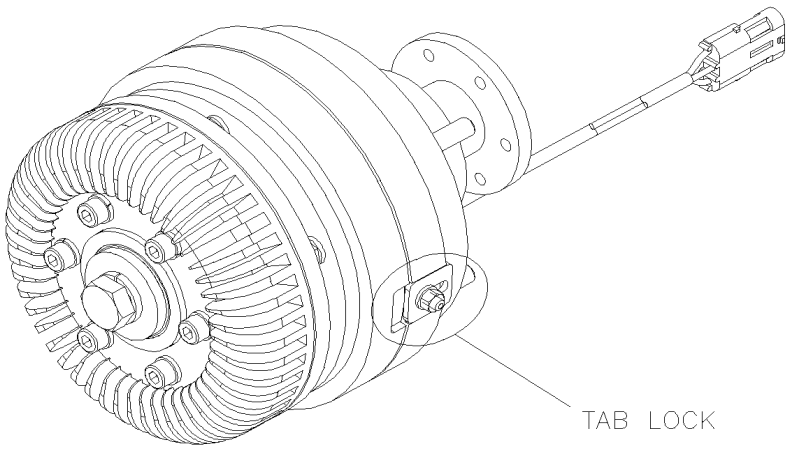

De 4-4758 À 4-4967		Date:07-2024	PAGE:550965

EMBRAYAGE ASSY / PIECE ALTERNATIVE / PREMIERE INSTALLATION SEE MI11-26

Numéro d'article	Pièces	Description	H3411	H3455	VIP455	NOTES
1		ANCIEN AVEC BARRUE A VIS	1	1	1	
2		ACTUEL AVEC BARRURE	1	1	1	

De 4-4968 À 8-1043		Date:07-2024	PAGE:HF-0540-03
EMBRAYAGE VENTILATEUR - #550839 - BUS			

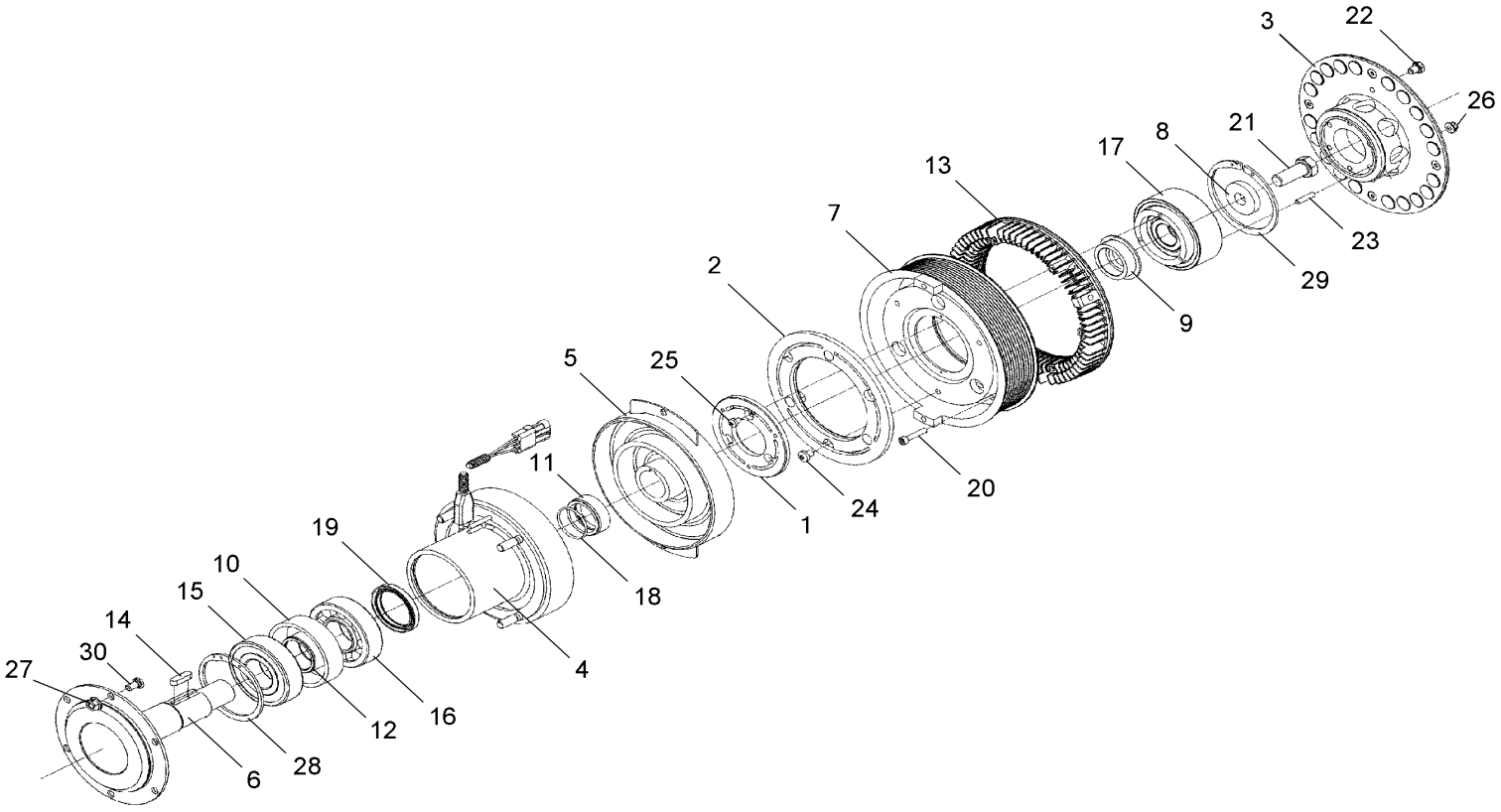

De 4-4968 À 8-1043		Date:07-2024	PAGE:HF-0540-03

EMBRAYAGE VENTILATEUR - #550839 - BUS

Numéro d'article	Pièces	Description	H3411	H3455	VIP455	NOTES
	550839	EMBRAYAGE DE VENTILATEUR	1	1		
. NS	IS-EB0140 A	. SEE INSTRUCTION SHEET	1	1		
1	N.S.S.	. PLAQUE D'EMBRAYAGE	1	1		1
2	N.S.S.	. PLAQUE D'EMBRAYAGE	1	1		1
3	550882	. ANNEAU MAGNETIQUE ASM	1	1		
4	550883	. ENROULEMENT MAGNETIQUE ASM	1	1		
5	550884	. ROTOR	1	1		
6	550885	. ARBRE	1	1		
7	550890	. ROULEMENT A BILLE AVEC POULIE ASS.	1	1		A
8	550887	. RONDELLE	1	1		
9	550888	. MANCHON	1	1		
10	N.P.N.	. ESPACEUR	1	1		4
11	550893	. MANCHON D'ESPACEMENT AVEC STRIE	1	1		
12	N.P.N.	. ESPACEUR	1	1		4
13	550889	. ANNEAU DE REFROIDISSEMENT	1	1		
14	550671	. CLAVETTE (8 X 7 X 28)	1	1		
15	550895	. ROULEMENT A BILLES	1	1		
16	550894	. ROULEMENT A ROULEAU	1	1		
17	550886	. ROULEMENT	1	1		
18	550891	. JOINT TORIQUE	1	1		
19	550892	. DISQUE DE RETENUE	1	1		
20	N.P.N.	. VIS CAP HEX S.ZP MG X 30 G8.8	6	6		4
21	N.P.N.	. VIS CAP HEX M16 X 40 G10.9	1	1		4
22	500069	. VIS A TETE HEXAGONAL M8-1.25x16 G10.9 DP	2	2		B
23	N.S.S.	. TUBE ATTACHE CHARNIERE	3	3		1
24	N.S.S.	. TUBE ATTACHE CHARNIERE	3	3		1
25		. VIS M6 X 8	6	6		
26	502744	. ECROU HEX STOVER M8-1.25 Z050	4	4		
27	500680	. ECROU HEX STOVER M10-1.5 Z050	6	6		
28	N.P.N.	. ANNEAU DE RETENUE (90 X 3)	1	1		4
29	N.P.N.	. ANNEAU DE RETENUE (100 X 3)	1	1		4
30	N.P.N.	. TUBE ATTACHE CHARNIERE	4	4		4
32	**550966**	**EMBRAYAGE ASSY / PIECE ALTERNATIVE**	1	1		
. NS	550062	. ATTACHE DE VEROUILLAGE	1	1		
32	**550057**	**EMBRAYAGE ASSY / PIECE ALTERNATIVE / SEE MI16-08**	1	1		
. NS	550062	. ATTACHE DE VEROUILLAGE	1	1		
33	IS17908	550057 PREMIÈRE INST BRAYAGE DE VENTILATEUR / AVEC SYST TRANSFERE VENTILATEUR - LONG De 3-4758	1	1		
. NS	**550057**	**. EMBRAYAGE ASSY / PIECE ALTERNATIVE / SEE MI16-08 De 3-4758**	1	1		
. . NS	550062	. . ATTACHE DE VEROUILLAGE De 3-4758	1	1		
. NS	506064	. COURROIE EN "V" MULTi / 12 RIB 83 1/2" (2121) De 3-4758	1	1		
. NS	5001758	. ECROU HEX STOVER M10-1.5 N500 De 3-4758	4	4		

De 4-4968 À 8-1043		Date:07-2024	PAGE:HF-0540-03

EMBRAYAGE VENTILATEUR - #550839 - BUS

Numéro d'article	Pièces	Description	H3411	H3455	VIP45	NOTES
. NS	500897	. RONDELLE PLATE .437x1.000x.083 N500 De 3-4758	4	4		
. NS	IS-17908	. SEE INSTRUCTION SHEET De 3-4758	1	1		
34	IS17909	550057 PREMIÈRE INST BRAYAGE DE VENTILATEUR / AVEC SYST TRANSFERE VENTILATEUR - COURT De 3-4437 À 3-4757	1	1		
. NS	**550057**	**. EMBRAYAGE ASSY / PIECE ALTERNATIVE / SEE MI16-08 De 3-4437 À 3-4757**	1	1		
. . NS	550062	. . ATTACHE DE VEROUILLAGE De 3-4437 À 3-4757	1	1		
. NS	5002112	. COURROIE EN "V" MULTI / 12 RIB 62.40" (1585MM) De 3-4437 À 3-4757	2	2		
. NS	502692	. ECROU HEX EPAULEMENT STOVER M8-1.25 Z050 De 3-4437 À 3-4757	3	3		
. NS	502891	. VIS CARROSSERIE M8-1.25x40 G8.8 Z050 De 3-4437 À 3-4757	3	3		
. NS	500874	. RONDELLE PLATE 8.4x17.0x1.6 Z050 De 3-4437 À 3-4757	3	3		
. NS	502644	. RONDELLE PLATE 10.5x30.0x2.5 Z050 De 3-4437 À 3-4757	4	4		
. NS	5001758	. ECROU HEX STOVER M10-1.5 N500 De 3-4437 À 3-4757	4	4		
. NS	5001654	. RONDELLE PLATE 6.4x17.0x3.0 SS De 3-4437 À 3-4757	6	6		
. NS	502843	. VIS A TETE HEXAGONAL M6-1.0x45 G8.8 N500 De 3-4437 À 3-4757	1	1		
. NS	502621	. ECROU HEX STOVER M6-1.0 Z050 De 3-4437 À 3-4757	1	1		
. NS	IS-17909	. SEE INSTRUCTION SHEET De 3-4437 À 3-4757	1	1		
		A) INCLUS ITEMS #1, 2, 17, 23, 24, 25 & 29				
		B) UTILISE EN URGENCE SEULEMENT				
		1) PAS VENDU SEPAREMENT				
		4) PAS DE NUMERO DE PIECE				

De 4-4968 À 8-1043		Date:07-2024	PAGE:550966
EMBRAYAGE ASSY / PIECE ALTERNATIVE			

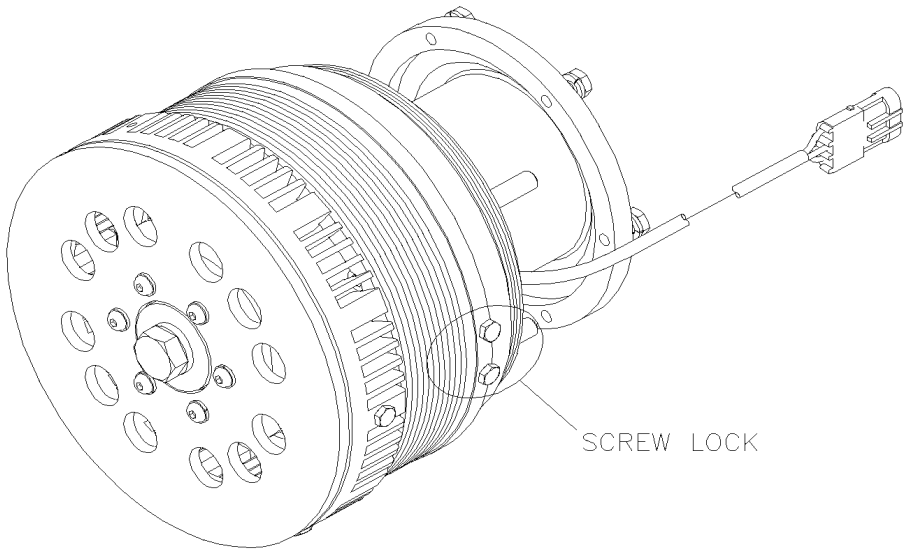

De 4-4968 À 8-1043		Date:07-2024	PAGE:550966

EMBRAYAGE ASSY / PIECE ALTERNATIVE

Numéro d'article	Pièces	Description	H3411	H3455	VIP455	NOTES
1		ANCIEN AVEC BARRUE A VIS	1	1	1	

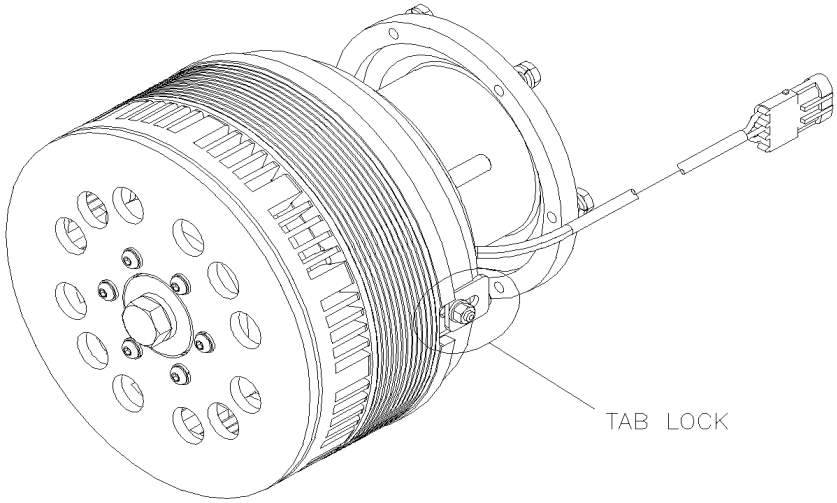
TAB LOCK

De 4-4968 À 8-1043		Date:07-2024	PAGE:550057

EMBRAYAGE ASSY / PIECE ALTERNATIVE / SEE MI16-08

Numéro d'article	Pièces	Description	H3411	H3455	VIP455	NOTES
2		AVEC BLOQUEUR	1	1	1	

De 3-4417 À 3-4436		Date:07-2024	PAGE:HF-0540-50
EMBRAYAGE VENTILATEUR - #550802 - V.I.P.			

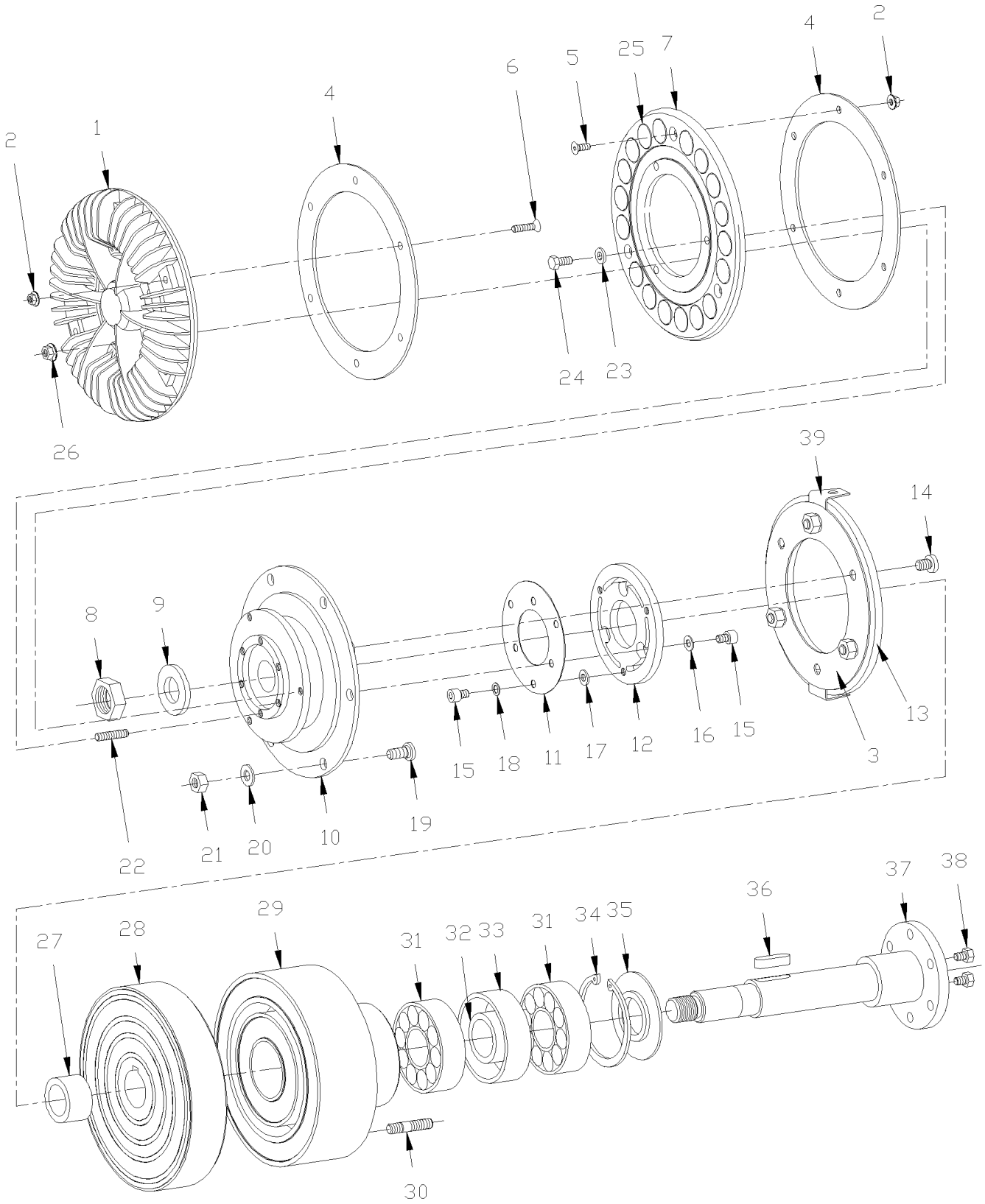

De 3-4417 À 3-4436		Date:07-2024	PAGE:HF-0540-50

EMBRAYAGE VENTILATEUR - #550802 - V.I.P.

Numéro d'article	Pièces	Description	H3411	H3455	VIP45	NOTES
	550802	EMBRAYAGE DE VENTILATEUR			1	
1	550774	. DISQUE DE REFROIDISSEMENT			1	
2	502782	. ECROU HEX BAGUE DE NYLON M5-0.8 Z050			9	
3	550667	. . PLAQUE DE RESORT			1	
4	550659	. WSH SP WAVE 19/32 x 3/8			2	
5	502639	. VIS MECANIQUE TETE PLATE PHILLIPS M5-0.8X12 ZP			3	
6	N.P.N.	. VIS MA FL PH ZP M5-0.8 X 25MM			6	4
7	550779	. SUPPORT D'AIMAMT			1	
8	502767	. CONTRE ECROU HEX M20-1.5 ZP			1	
9	502558	. RONDELLE PLATE 21.0x37.0x3.0 G500			1	
10	550780	. PLAQUE DE ROULEMENT ASS.			1	
. NS	550664	. . ROULEMENT			1	
11	550781	. PLAQUE DE RESORT			1	
12	550782	. PLAQUE D'EMBRAYAGE			1	
13	550783	. PLAQUE D'EMBRAYAGE ASS.			1	
14	N.P.N.	. . VIS CAP HEXS M8-1.25 X 16MM (50-2755)			3	4
15	N.P.N.	. VIS CAP HEXS M6-1.0 X 8MM (50-01025)			6	4
16	N.P.N.	. RONDELLE			3	4
17	502573	. RONDELLE PLATE 6.4x12.5x1.6 SS			3	
18	502564	. RONDELLE FREIN FENDUE 6.1x11.8x1.6 Z050			3	
19	550669	. GOUJON M8-1.25 X 19MM			6	
20	500874	. RONDELLE PLATE 8.4x17.0x1.6 Z050			6	
21	502744	. ECROU HEX STOVER M8-1.25 Z050			6	
22	N.P.N.	. VIS D'AJUSTEMENT M6-1.0 X 20MM			3	4
23	N.P.N.	. RONDELLE			3	4
24	5001106	. VIS A TETE HEXAGONAL M6-1.0x10 G8.8 Z050			3	
25	550661	. AIMANT			18	
26	502511	. ECROU HEX BAGUE DE NYLON M6-1.0 Z050			3	
27	N.P.N.	. ESPACEUR			1	4
28	550776	. ROTOR			1	
29	550777	. ENROULEMENT MAGNETIQUE ASM			1	
30	550788	. GOUJON M10-1.5 X 35MM			4	
31	507113	. ROULEMENT A BILLES			2	
32	N.P.N.	. ESPACEUR			1	4
33	N.P.N.	. ESPACEUR			1	4
34	N.P.N.	. ANNEAU DE RETENUE (72 X 2.5)			1	4
35	N.P.N.	. DEFLECTEUR			1	4
36	550671	. CLAVETTE (8 X 7 X 28)			1	
37	550786	. ARBRE			1	
38	5001106	. VIS A TETE HEXAGONAL M6-1.0x10 G8.8 Z050			2	I
39	550713	. ANGULAIRE			2	I
NS	561781	CONNECTEUR / WEATHER PACK / PH 3C / NOIR / PED 12010717			1	

De 3-4417 À 3-4436		Date:07-2024	PAGE:HF-0540-50

EMBRAYAGE VENTILATEUR - #550802 - V.I.P.

Numéro d'article	Pièces	Description	H3411	H3455	VIP455	NOTES
NS	561567	TERMINAL MALE / 20-18 / PED 12089040			3	
NS	561565	JOINT ETANCHEITE / VERT / PED 15324982			3	
51	**550965**	**EMBRAYAGE ASSY / PIECE ALTERNATIVE / PREMIERE INSTALLATION SEE MI11-26**			1	
. NS	551002	. ANNEAU DE REFROIDISSEMENT			1	
. NS	550062	. ATTACHE DE VEROUILLAGE			1	
		I) UTILISE EN URGENCE				
		4) PAS DE NUMERO DE PIECE				

FORMER

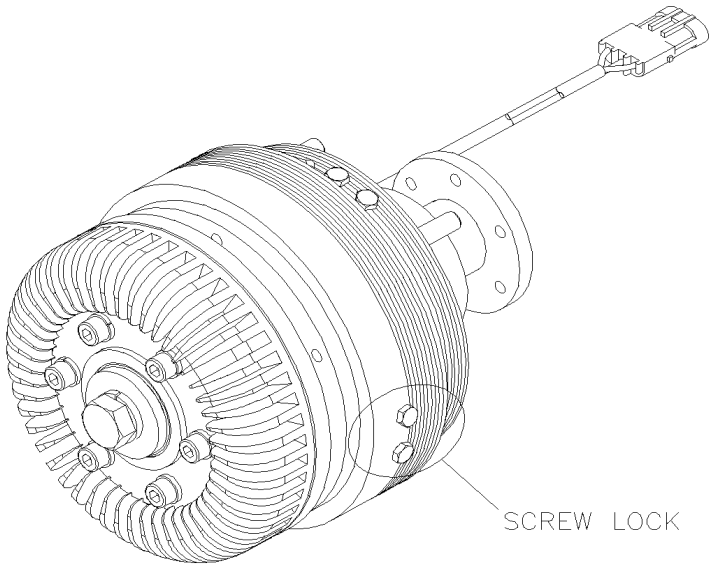

CURRENT

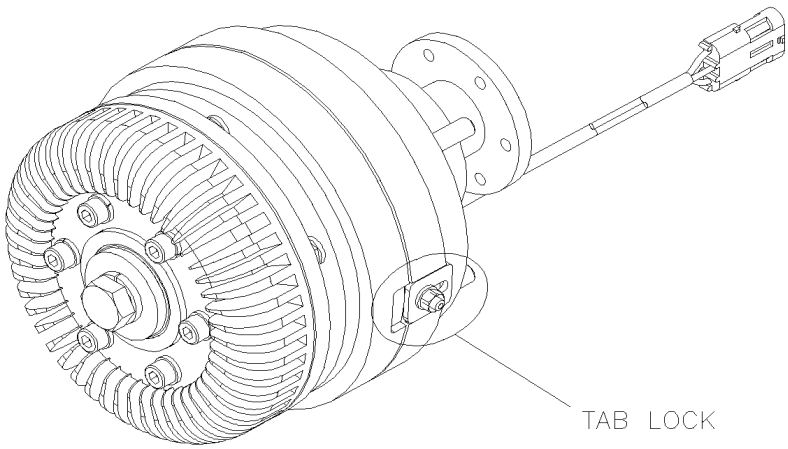

De 3-4417 À 3-4436		Date:07-2024	PAGE:550965

EMBRAYAGE ASSY / PIECE ALTERNATIVE / PREMIERE INSTALLATION SEE MI11-26

Numéro d'article	Pièces	Description	H3411	H3455	VIP455	NOTES
1		ANCIEN AVEC BARRUE A VIS	1	1	1	
2		ACTUEL AVEC BARRURE	1	1	1	

De 3-4437 À 3-4757		Date:07-2024	PAGE:HF-0540-51
EMBRAYAGE VENTILATEUR - #550836 - V.I.P.			

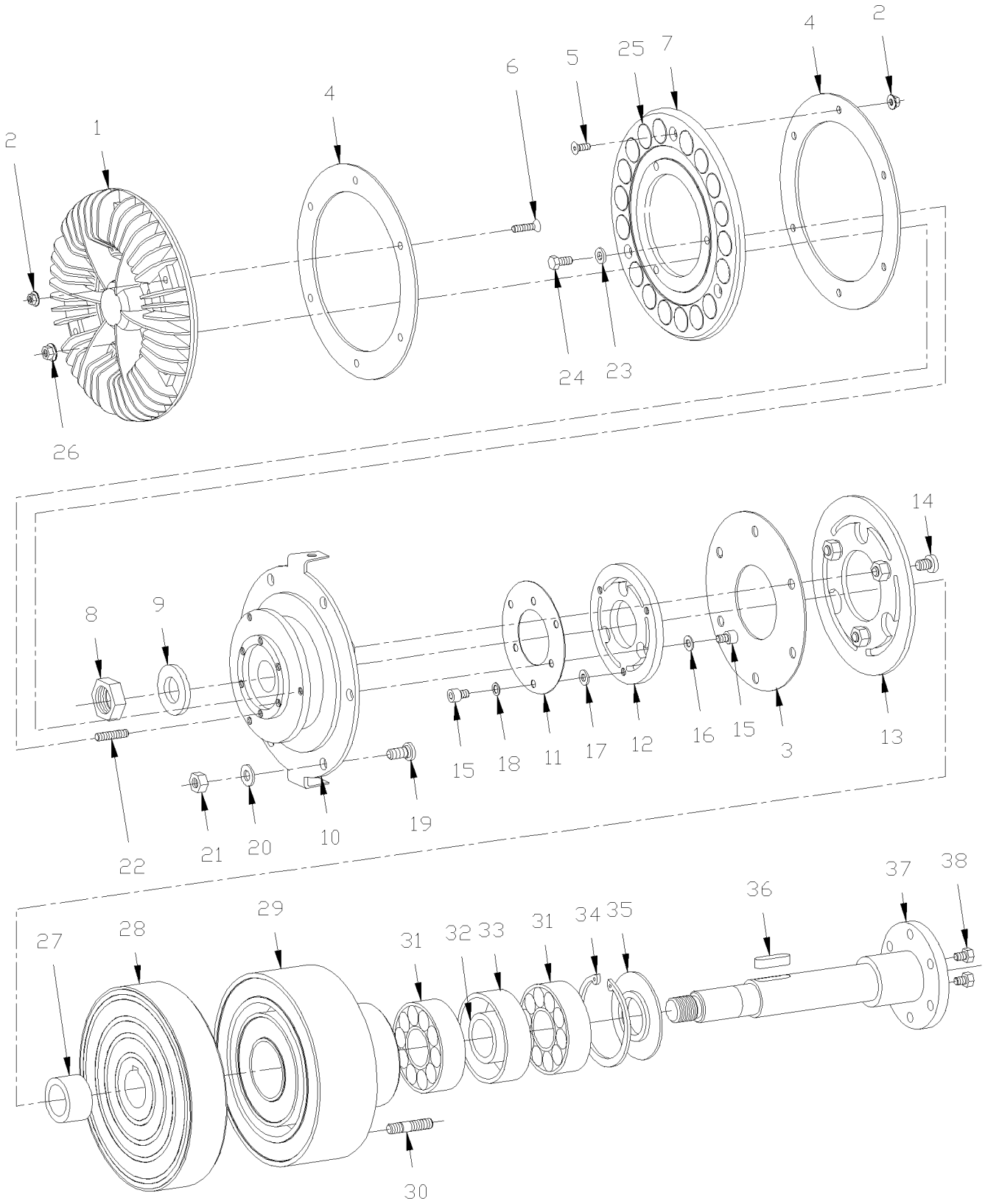

De 3-4437 À 3-4757		Date:07-2024	PAGE:HF-0540-51

EMBRAYAGE VENTILATEUR - #550836 - V.I.P.

Numéro d'article	Pièces	Description	H3411	H3455	VIP455	NOTES
	550836	EMBRAYAGE DE VENTILATEUR			1	
1	550835	. DISQUE DE REFROIDISSEMENT			1	
2	502782	. ECROU HEX BAGUE DE NYLON M5-0.8 Z050			9	
3	550667	. PLAQUE DE RESORT			1	
4	550659	. WSH SP WAVE 19/32 x 3/8			2	
5	502639	. VIS MECANIQUE TETE PLATE PHILLIPS M5-0.8X12 ZP			3	
6	N.P.N.	. VIS MA FL PH ZP M5-0.8 X 25MM			6	4
7	550779	. SUPPORT D'AIMAMT			1	
8	502767	. CONTRE ECROU HEX M20-1.5 ZP			1	
9	502558	. RONDELLE PLATE 21.0x37.0x3.0 G500			1	
10	550841	. PLAQUE DE ROULEMENT ASS.			1	
11	550842	. PLAQUE DE RESORT			1	
12	550843	. PLAQUE D'EMBRAYAGE			1	
13	550783	. PLAQUE D'EMBRAYAGE ASS.			1	
14	N.P.N.	. . VIS CAP HEXS M8-1.25 X 16MM (50-2755)			3	4
15	N.P.N.	. VIS CAP HEXS M6-1.0 X 8MM (50-01025)			6	4
16	N.P.N.	. RONDELLE			3	4
17	502573	. RONDELLE PLATE 6.4x12.5x1.6 SS			3	
18	502564	. RONDELLE FREIN FENDUE 6.1x11.8x1.6 Z050			3	
19	550669	. GOUJON M8-1.25 X 19MM			6	
20	500874	. RONDELLE PLATE 8.4x17.0x1.6 Z050			6	
21	502744	. ECROU HEX STOVER M8-1.25 Z050			6	
22	N.P.N.	. VIS D'AJUSTEMENT M6-1.0 X 20MM			3	4
23	N.P.N.	. RONDELLE			3	4
24	5001106	. VIS A TETE HEXAGONAL M6-1.0x10 G8.8 Z050			3	
25	550661	. AIMANT			18	
26	502511	. ECROU HEX BAGUE DE NYLON M6-1.0 Z050			3	
27	N.P.N.	. ESPACEUR			1	4
28	550776	. ROTOR			1	
29	550777	. ENROULEMENT MAGNETIQUE ASM			1	
30	550788	. GOUJON M10-1.5 X 35MM			4	
31	507113	. ROULEMENT A BILLES			2	
32	N.P.N.	. ESPACEUR			1	4
33	N.P.N.	. ESPACEUR			1	4
34	N.P.N.	. ANNEAU DE RETENUE (72 X 2.5)			1	4
35	N.P.N.	. DEFLECTEUR			1	4
36	550671	. CLAVETTE (8 X 7 X 28)			1	
37	550786	. ARBRE			1	
38	5001106	. VIS A TETE HEXAGONAL M6-1.0x10 G8.8 Z050			4	A
NS	561781	CONNECTEUR / WEATHER PACK / PH 3C / NOIR / PED 12010717			1	
NS	561567	TERMINAL MALE / 20-18 / PED 12089040			3	
NS	561565	JOINT ETANCHEITE / VERT / PED 15324982			3	

De 3-4437 À 3-4757		Date:07-2024	PAGE:HF-0540-51

EMBRAYAGE VENTILATEUR - #550836 - V.I.P.

Numéro d'article	Pièces	Description	H3411	H3455	VIP455	NOTES
51	**550965**	**EMBRAYAGE ASSY / PIECE ALTERNATIVE / PREMIERE INSTALLATION SEE MI11-26**			1	
. NS	551002	. ANNEAU DE REFROIDISSEMENT			1	
. NS	550062	. ATTACHE DE VEROUILLAGE			1	
		A) UTILISE EN URGENCE				
		4) PAS DE NUMERO DE PIECE				

FORMER

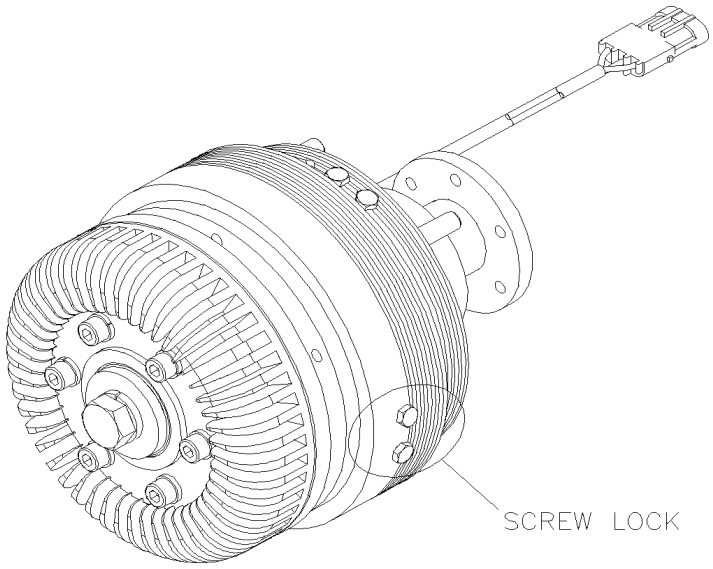

CURRENT

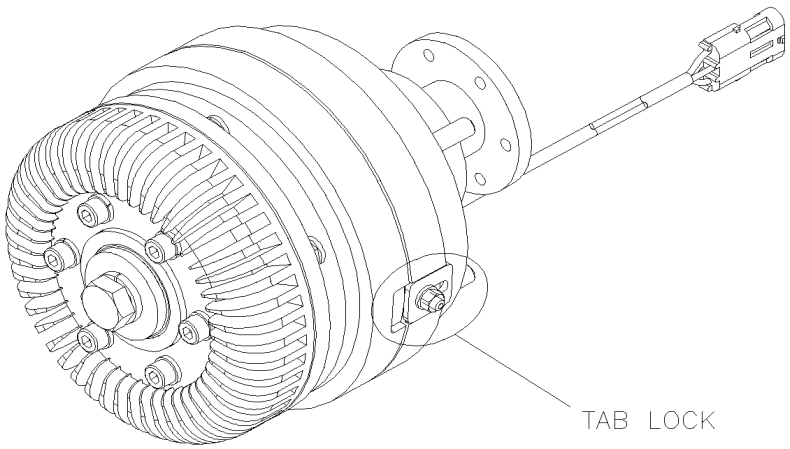

De 3-4437 À 3-4757		Date:07-2024	PAGE:550965

EMBRAYAGE ASSY / PIECE ALTERNATIVE / PREMIERE INSTALLATION SEE MI11-26

Numéro d'article	Pièces	Description	H3411	H3455	VIP455	NOTES
1		ANCIEN AVEC BARRUE A VIS	1	1	1	
2		ACTUEL AVEC BARRURE	1	1	1	

De 4-4758 À 8-1043		Date:07-2024	PAGE:HF-0540-52
EMBRAYAGE VENTILATEUR - #550839 - V.I.P.			

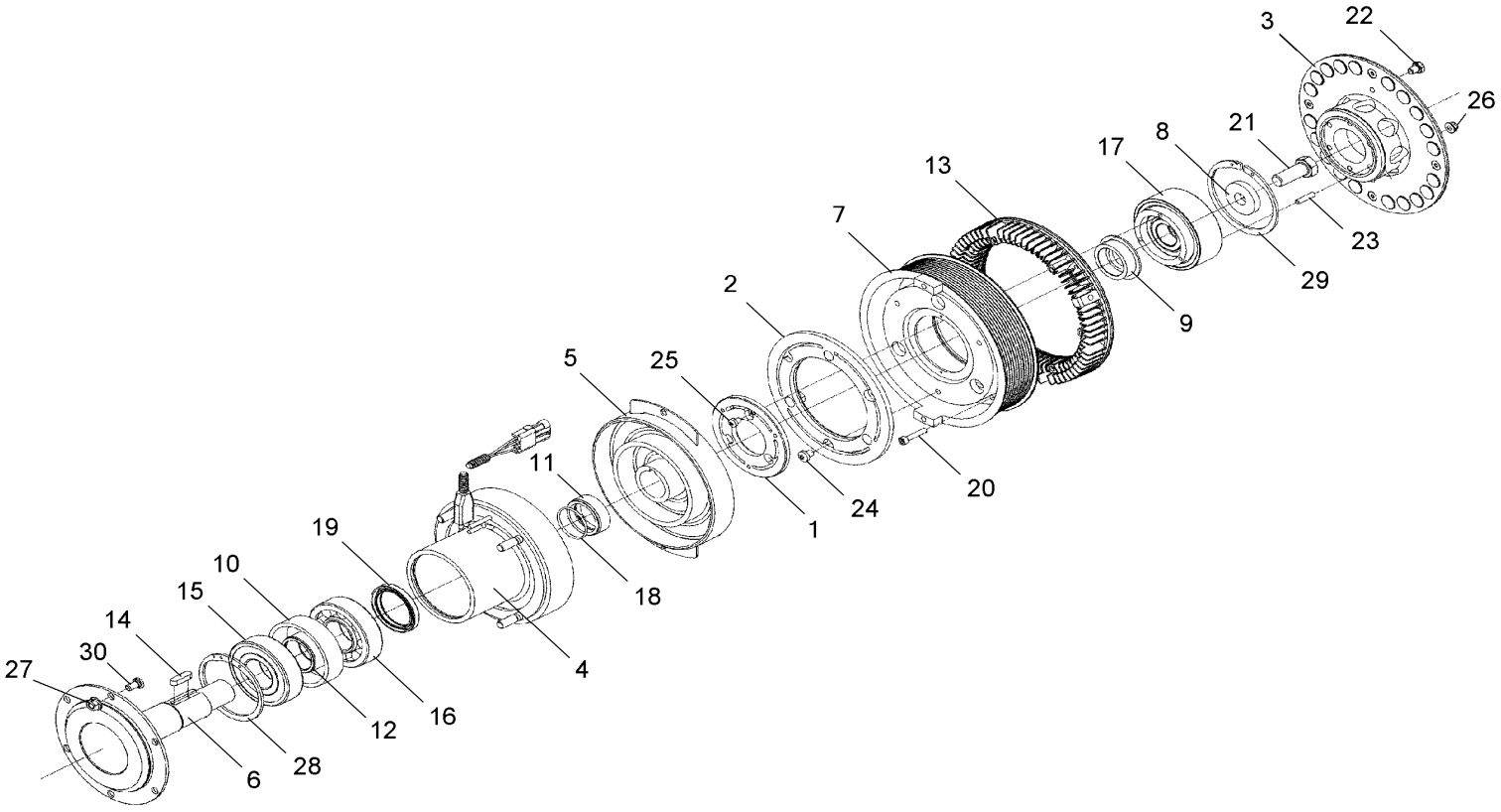

De 4-4758 À 8-1043		Date:07-2024	PAGE:HF-0540-52

EMBRAYAGE VENTILATEUR - #550839 - V.I.P.

Numéro d'article	Pièces	Description	H3411	H3455	VIP45	NOTES
	550839	EMBRAYAGE DE VENTILATEUR			1	
. NS	IS-EB0140 A	. SEE INSTRUCTION SHEET			1	
1	N.S.S.	. PLAQUE D'EMBRAYAGE			1	1
2	N.S.S.	. PLAQUE D'EMBRAYAGE			1	1
3	550882	. ANNEAU MAGNETIQUE ASM			1	
4	550883	. ENROULEMENT MAGNETIQUE ASM			1	
5	550884	. ROTOR			1	
6	550885	. ARBRE			1	
7	550890	. ROULEMENT A BILLE AVEC POULIE ASS.			1	A
8	550887	. RONDELLE			1	
9	550888	. MANCHON			1	
10	N.P.N.	. ESPACEUR			1	4
11	550893	. MANCHON D'ESPACEMENT AVEC STRIE			1	
12	N.P.N.	. ESPACEUR			1	4
13	550889	. ANNEAU DE REFROIDISSEMENT			1	
14	550671	. CLAVETTE (8 X 7 X 28)			1	
15	550895	. ROULEMENT A BILLES			1	
16	550894	. ROULEMENT A ROULEAU			1	
17	550886	. ROULEMENT			1	
18	550891	. JOINT TORIQUE			1	
19	550892	. DISQUE DE RETENUE			1	
20	N.P.N.	. VIS CAP HEX S.ZP MG X 30 G8.8			6	4
21	N.P.N.	. VIS CAP HEX M16 X 40 G10.9			1	4
22	500069	. VIS A TETE HEXAGONAL M8-1.25x16 G10.9 DP			2	B
23	N.S.S.	. TUBE ATTACHE CHARNIERE			3	1
24	N.S.S.	. TUBE ATTACHE CHARNIERE			3	1
25		. VIS M6 X 8			6	
26	502744	. ECROU HEX STOVER M8-1.25 Z050			4	
27	500680	. ECROU HEX STOVER M10-1.5 Z050			6	
28	N.P.N.	. ANNEAU DE RETENUE (90 X 3)			1	4
29	N.P.N.	. ANNEAU DE RETENUE (100 X 3)			1	4
30	N.P.N.	. TUBE ATTACHE CHARNIERE			1	4
32	**550966**	**EMBRAYAGE ASSY / PIECE ALTERNATIVE**			1	
. NS	550062	. ATTACHE DE VEROUILLAGE			1	
32	**550057**	**EMBRAYAGE ASSY / PIECE ALTERNATIVE / SEE MI16-08**			1	
. NS	550062	. ATTACHE DE VEROUILLAGE			1	
33	IS17908	550057 PREMIÈRE INST BRAYAGE DE VENTILATEUR / AVEC SYST TRANSFERE VENTILATEUR - LONG De 3-4758			1	
. NS	**550057**	**. EMBRAYAGE ASSY / PIECE ALTERNATIVE / SEE MI16-08 De 3-4758**			1	
. . NS	550062	. . ATTACHE DE VEROUILLAGE De 3-4758			1	
. NS	506064	. COURROIE EN "V" MULTi / 12 RIB 83 1/2" (2121) De 3-4758			1	
. NS	5001758	. ECROU HEX STOVER M10-1.5 N500 De 3-4758			4	

De 4-4758 À 8-1043		Date:07-2024	PAGE:HF-0540-52

EMBRAYAGE VENTILATEUR - #550839 - V.I.P.

Numéro d'article	Pièces	Description	H3411	H3455	VIP455	NOTES
. NS	500897	. RONDELLE PLATE .437x1.000x.083 N500 De 3-4758			4	
. NS	IS-17908	. SEE INSTRUCTION SHEET De 3-4758			1	
34	IS17909	550057 PREMIÈRE INST BRAYAGE DE VENTILATEUR / AVEC SYST TRANSFERE VENTILATEUR - COURT De 3-4437 À 3-4757			1	
. NS	**550057**	**. EMBRAYAGE ASSY / PIECE ALTERNATIVE / SEE MI16-08 De 3-4437 À 3-4757**			1	
. . NS	550062	. . ATTACHE DE VEROUILLAGE De 3-4437 À 3-4757			1	
. NS	5002112	. COURROIE EN "V" MULTI / 12 RIB 62.40" (1585MM) De 3-4437 À 3-4757			2	
. NS	502692	. ECROU HEX EPAULEMENT STOVER M8-1.25 Z050 De 3-4437 À 3-4757			3	
. NS	502891	. VIS CARROSSERIE M8-1.25x40 G8.8 Z050 De 3-4437 À 3-4757			3	
. NS	500874	. RONDELLE PLATE 8.4x17.0x1.6 Z050 De 3-4437 À 3-4757			3	
. NS	502644	. RONDELLE PLATE 10.5x30.0x2.5 Z050 De 3-4437 À 3-4757			4	
. NS	5001758	. ECROU HEX STOVER M10-1.5 N500 De 3-4437 À 3-4757			4	
. NS	5001654	. RONDELLE PLATE 6.4x17.0x3.0 SS De 3-4437 À 3-4757			6	
. NS	502843	. VIS A TETE HEXAGONAL M6-1.0x45 G8.8 N500 De 3-4437 À 3-4757			1	
. NS	502621	. ECROU HEX STOVER M6-1.0 Z050 De 3-4437 À 3-4757			1	
. NS	IS-17909	. SEE INSTRUCTION SHEET De 3-4437 À 3-4757			1	
		A) INCLUS ITEMS #1, 2, 17, 23, 24, 25 & 29				
		B) UTILISE EN URGENCE SEULEMENT				
		1) PAS VENDU SEPAREMENT				
		4) PAS DE NUMERO DE PIECE				

De 4-4758 À 8-1043		Date:07-2024	PAGE:550966
EMBRAYAGE ASSY / PIECE ALTERNATIVE			

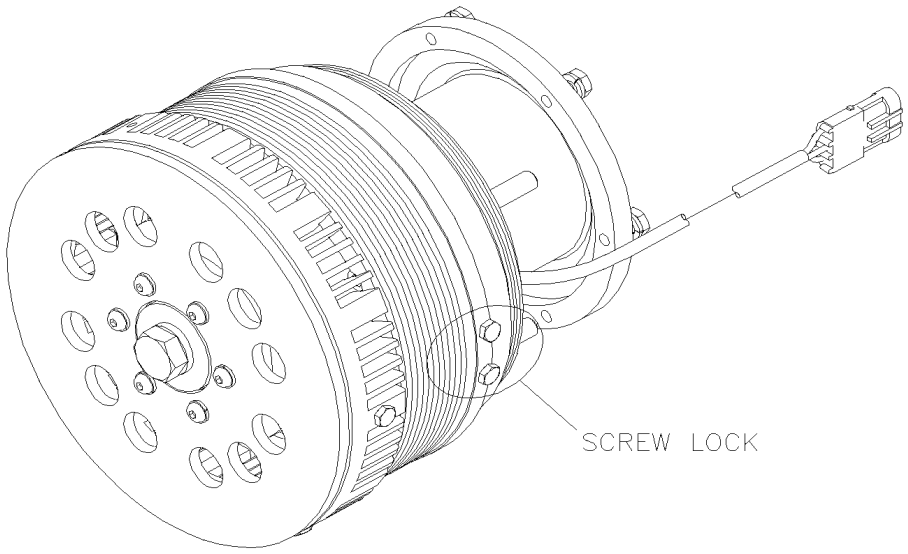

De 4-4758 À 8-1043		Date:07-2024	PAGE:550966

EMBRAYAGE ASSY / PIECE ALTERNATIVE

Numéro d'article	Pièces	Description	H3411	H3455	VIP455	NOTES
1		ANCIEN AVEC BARRUE A VIS	1	1	1	

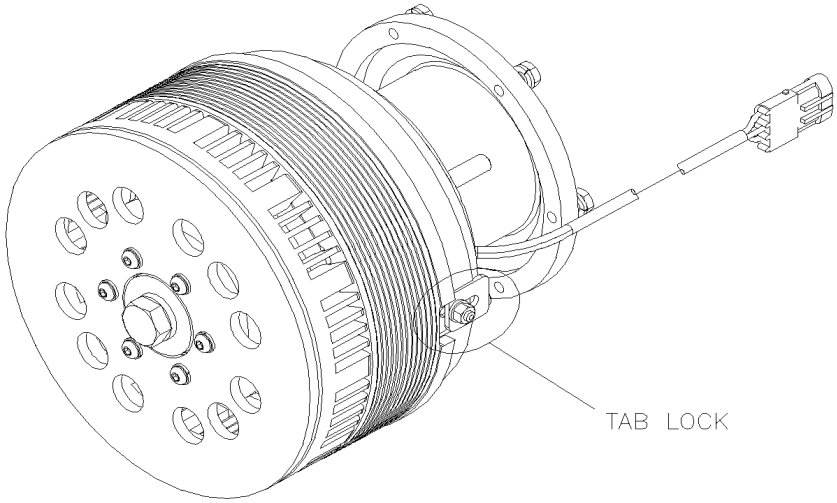
TAB LOCK

De 4-4758 À 8-1043		Date:07-2024	PAGE:550057

EMBRAYAGE ASSY / PIECE ALTERNATIVE / SEE MI16-08

Numéro d'article	Pièces	Description	H3411	H3455	VIP455	NOTES
2		AVEC BLOQUEUR	1	1	1	

		Date:07-2024	HF-06
ELECTRIQUE			

Wiring Harness 5—10
Cable & Harness — Under Floor 75
Front End Cables & Harness 80
Cable Harness — Pipe Installation 83
Cable & Harness Rear End 85
Tachograph — Installation 115

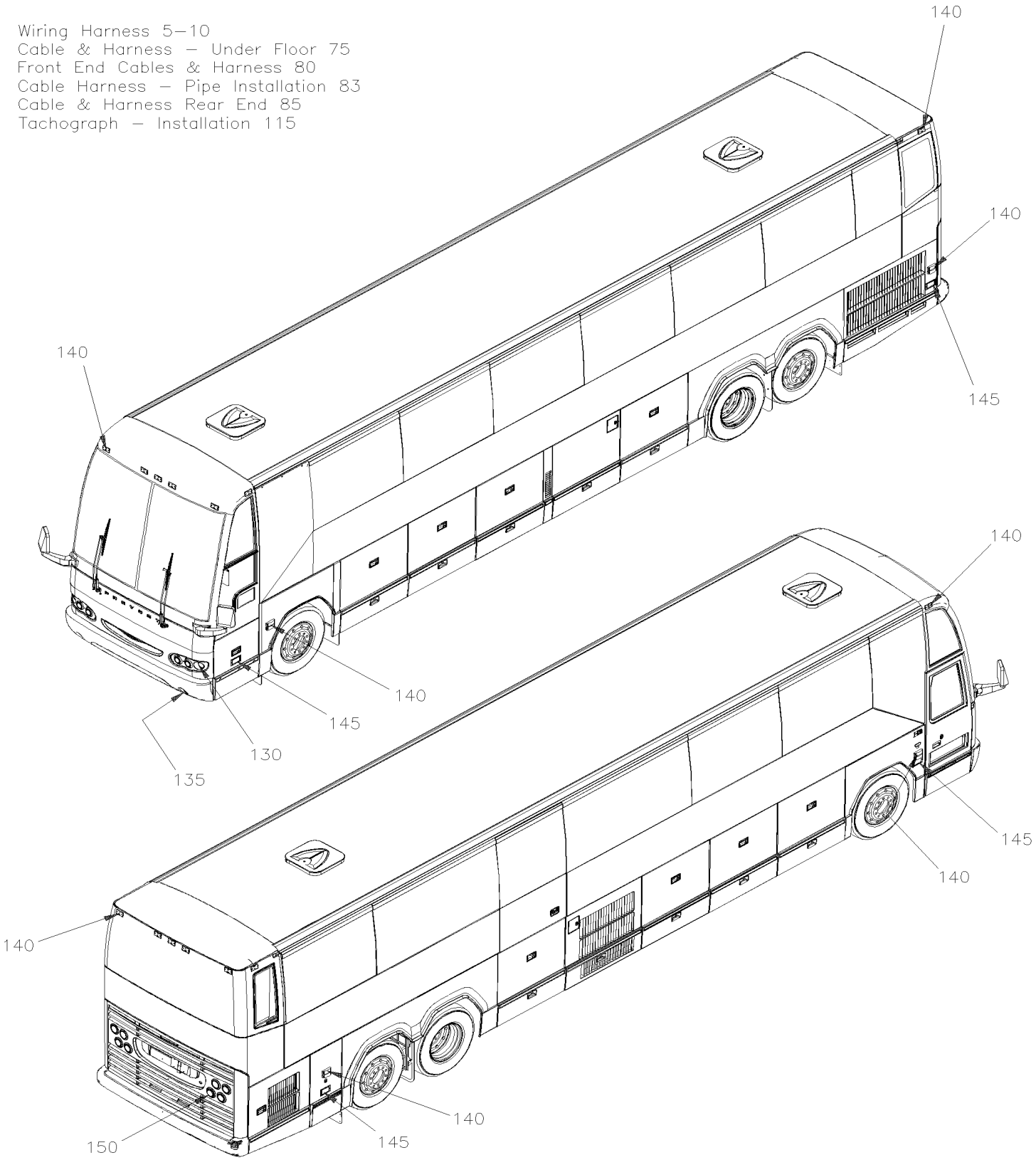

		Date:07-2024	HF-06
ELECTRIQUE			

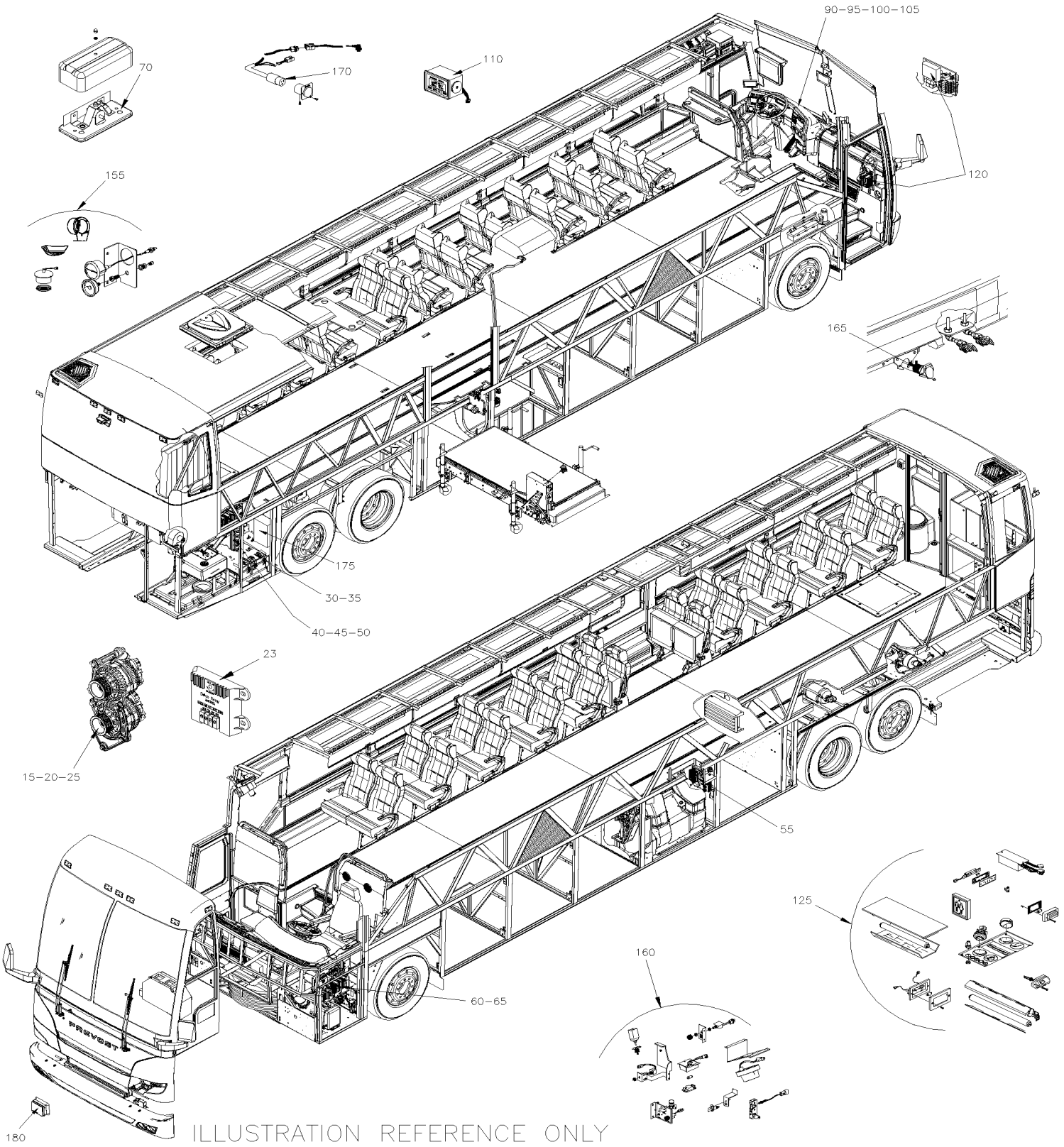

		Date:07-2024	HF-06

ELECTRIQUE

Numéro d'article	Pièces	Description	H3411	H3455	VIP45	NOTES
5	HF-0600-00	CABLAGE ELECTRIQUE - BUS DIAGRAM D-060949 -C1 De 3-4417 À 3-4757				
5	HF-0600-01	CABLAGE ELECTRIQUE - BUS DIAGRAM D-060976-C1 De 4-4758 À 5-0107				
5	HF-0600-02	CABLAGE ELECTRIQUE - BUS / MUX DIAGRAM D-061020-C1 De 5-0108 À 8-1043				
10	HF-0600-50	CABLAGE ELECTRIQUE - V.I.P. DIAGRAM D-060978-C1 De 4-4758 À 6-0435				
10	HF-0600-51	CABLAGE ELECTRIQUE - V.I.P. / MUX DIAGRAM D-061040-C1 De 6-0436 À 8-1043				
15	HF-0605-00	ALTERNATEUR 24V/140 AMPS / "BOSCH" De 3-4417 À 8-1043				
15	HF-0605-50	ALTERNATEUR 24V/270 AMPS / "DELCO" #562235 De 3-4417 À 8-1043				
15	HF-0605-51	ALTERNATEUR 12V/300 AMPS / "DELCO" #562355 De 3-4417 À 8-1043				
20	HF-0610-00	INSTALLATION ALTERNATEUR / "BOSCH" AVEC DETROIT S-60 De 3-4417 À 3-4757				
20	HF-0610-01	INSTALLATION ALTERNATEUR / "BOSCH" AVEC DETROIT S-60 De 4-4758 À 8-1043				
23	HF-0610-10	REGULATEUR DE VOLTAGE - 24 VOLTS W/270 AMPS De 3-4417 À 3-4757				
25	HF-0610-50	INSTALLATION ALTERNATEUR / "DELCO" AVEC DETROIT S-60 De 3-4417 À 3-4757				
25	HF-0610-51	INSTALLATION ALTERNATEUR / "DELCO" AVEC DETROIT S-60 De 4-4758 À 8-1043				
25	HF-0610-53	INSTALLATION ALTERNATEUR / "DELCO" - 12V/145A / GEARBOX INSTAL De 3-4417 À 8-1043				
25	HF-0610-54	INSTALLATION ALTERNATEUR / "BOSCH" - 24V/140A / GEARBOX INSTAL De 3-4417 À 8-1043				
25	HF-0610-55	INSTALLATION ALTERNATEUR / 12V & 24V - V.I.P. De 3-4417 À 8-1043				
30	HF-0615-00	INSTALLATION COMPARTIMENT BATTERIES De 3-4417 À 3-4757				
30	HF-0615-01	INSTALLATION COMPARTIMENT BATTERIES De 4-4758 À 6-0435				
30	HF-0615-02	INSTALLATION COMPARTIMENT BATTERIES De 5-0108 À 8-1043				
35	HF-0615-50	PANNEAU COMPARTIMENT BATTERIES De 3-4417 À 3-4757				
35	HF-0615-60	INSTALLATION BATTERIES AUXILIAIRE De 3-4417 À 8-1043				
40	HF-0616-00	COMPOSANTES BTE JONCTION, RELAIS& DISJONCTEUR De 3-4417 À 6-0435				
40	HF-0616-01	COMPOSANTES BOITE DE JONCTION / MUX De 5-0168 À 8-1043				
45	HF-0616-10	PANNEAU DISJONCTEUR De 3-4417 À 6-0435				
45	HF-0616-11	PANNEAU DISJONCTEUR / MUX De 5-0168 À 8-1043				
50	HF-0620-00	BOITE DE JUNCTION ARRIERE ASS De 3-4417 À 3-4757				
50	HF-0620-01	BOITE DE JUNCTION ARRIERE ASS De 4-4758 À 6-0435				
50	HF-0620-02	BOITE DE JUNCTION ARRIERE ASS / MUX De 5-0168 À 8-1043				
50	HF-0620-50	INSTALLATION BOITE DE JONCTION ARRIERE De 3-4417 À 3-4757				
55	HF-0621-00	BOITE DE JONCTION A/C - ASS De 3-4417 À 3-4757				
55	HF-0621-10	RELAIS MOTEUR CONDENSATEUR A/C De 3-4417 À 6-0435				
55	HF-0621-11	PANNEAU ELECTRIQUE ASS - COMPARTIMENT EVAPORATEUR / MUX De 5-0168 À 8-1043				
60	HF-0625-00	PANNEAU DE JONCTION AVANT De 3-4417 À 6-0435				
60	HF-0625-01	PANNEAU DE JONCTION AVANT / MUX De 5-0168 À 8-1043				
65	HF-0625-50	INSTALLATION BOITE DE JONCTION AVANT De 3-4417 À 6-0435				
65	HF-0625-51	INSTALLATION BOITE DE JONCTION AVANT - MUX De 5-0168 À 8-1043				
70	HF-0628-00	INSTALLATION CLOCHE PASSAGER De 3-4417 À 7-0854				
75	HF-0630-00	CABLE & HARNAIS - SOUS LE PLANCHER De 3-4417 À 6-0435				
75	HF-0630-01	CABLE & HARNAIS - SOUS LE PLANCHER - MUX De 6-0436 À 8-1043				
80	HF-0640-00	INSTALLATION CABLE & HARNAIS PARTIE AVANT De 3-4417 À 6-0435				
83	HF-0640-10	INSTALLATION TUYAUTERIE POUR HARNAIS De 3-4417 À 8-1043				
84	HF-0640-80	CABLE & HARNAIS - MONTE PERSONNE "W/RICON" De 3-4417 À 5-0167				

		Date:07-2024	HF-06

ELECTRIQUE

Numéro d'article	Pièces	Description	H3411	H3455	VIP45	NOTES
84	HF-0640-81	CABLE & HARNAIS - MONTE PERSONNE "W/RICON" De 5-0168 À 8-1043				
85	HF-0641-00	INSTALLATION CABLE & HARNAIS PARTIE ARRIERE De 3-4417 À 6-0435				
85	HF-0641-01	INSTALLATION CABLE & HARNAIS PARTIE ARRIERE De 5-0168 À 8-1043				
90	HF-0645-00	INTERRUPTEUR CONSOLE GAUCHE - BUS De 3-4417 À 8-1043				
90	HF-0645-05	INTERRUPTEUR CONSOLE GAUCHE - V.I.P. De 3-4417 À 8-1043				
95	HF-0645-10	PANNEAU TABLEAU DE BORD GAUCHE De 3-4417 À 8-1043				
100	HF-0645-20	PANNEAU CENTRALE TABLEAU DE BORD De 3-4417 À 8-1043				
105	HF-0645-30	PANNEAU TABLEAU DE BORD DROIT De 3-4417 À 8-1043				
110	HF-0650-00	BAVARD ELECTRONIQUE De 3-4417 À 5-0167				
115	HF-0650-10	INSTALLATION ENREGISTREUR DE MARCHE De 3-4417 À 5-0167				
120	HF-0650-50	MODULE SANS CLE De 3-4417 À 6-0435				
120	HF-0650-51	MODULE PORTE D'ENTREE - V.I.P. / MUX De 6-0436 À 8-1043				
125	HF-0655-00	ECLAIRAGE INTERIEUR De 3-4417 À 8-1043				
130	HF-0660-00	PHARE "HALOGENE" & LAMPE DE DIRECTION AVANT De 3-4417 À 8-1043				
130	HF-0660-01	PHARE "XENON" & LAMPE DE DIRECTION AVANT De 4-4851 À 8-1043				
135	HF-0661-00	PHARE ANTIBROUILLARD De 3-4417 À 8-1043				
140	HF-0662-00	FEU DE GABARIT De 3-4417 À 8-1043				
145	HF-0663-00	ECLAIRAGE LATERALE De 3-4417 À 8-1043				
150	HF-0664-00	LAMPE EXTERIEUR ARRIERE & SUPPORT DE PLAQUE De 3-4417 À 8-1043				
155	HF-0665-00	COMPOSANTES MOTEUR - COMPARTIMENT ELECTRIQUE De 3-4417 À 8-1043				
160	HF-0665-10	INTERRUPTEURS, LAMPES, AJAR -SOUS LE PLANCHER De 3-4417 À 8-1043				
165	HF-0665-20	INSTALLATION CABLE REMORQUE - BUS De 3-4417 À 8-1043				
170	HF-0666-00	RECEPTACLE CHAUFFE-MOTEUR De 3-4417 À 8-1043				
175	HF-0670-10	INSTALLATION CHARGEUR A BATTERIES De 3-4417 À 8-1043				
180	HF-0675-00	SYSTEME - "VORAD" De 3-4417 À 8-1043				

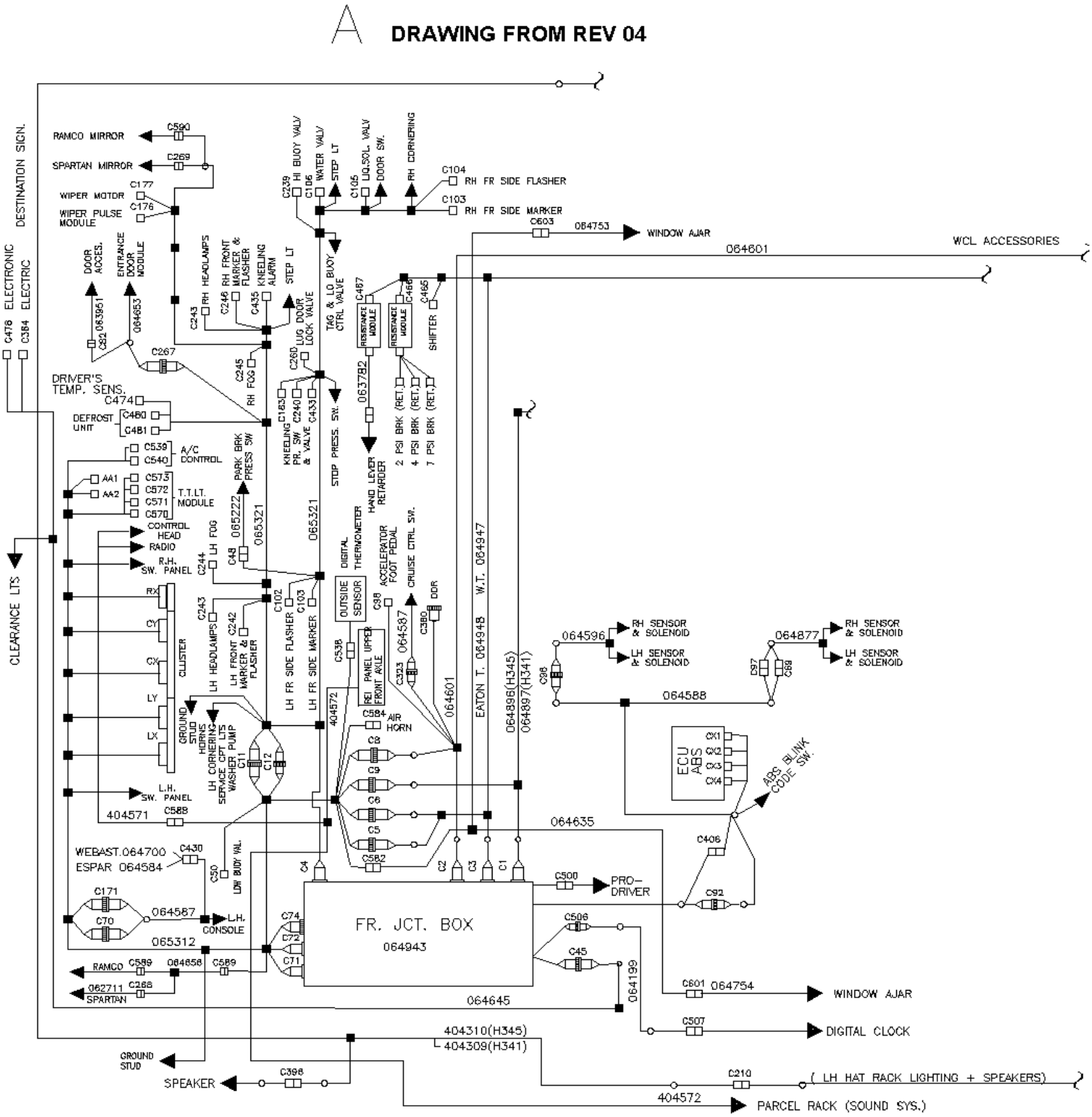
A
DRAWING FROM REV 04
RAMCO MIRROR
SPARTAN MIRROR
WIPER MOTOR
WIPER PULSE MODULE
DESTINATION SIGN.
ELECTRONIC
ELECTRIC
CLEARANCE LTS
DOOR ACCES.
ENTRANCE DOOR MODULE
RH HEADLAMPS
RH FRONT MARKER & FLASHER
KNEELING ALARM
STEP LT
HI BUOY VALV
WATER VALV
LIQ.SOL. VALV
DOOR SW.
RH CORNERING
RH FR SIDE FLASHER
RH FR SIDE MARKER
WINDOW AJAR
WCL ACCESSORIES
TAG & LO BUOY CTRL VALVE
LUG DOOR LOCK VALVE
RESISTANCE MODULE
SHIFTER
DRIVER'S TEMP. SENS.
DEFROST UNIT
RH FOG
KNEELING PR. SW & VALVE
STOP PRESS. SW.
2 PSI BRK (RET.)
4 PSI BRK (RET.)
7 PSI BRK (RET.)
A/C CONTROL
T.T.LT. MODULE
PARK BRK PRESS SW
HAND LEVER RETARDER
CONTROL HEAD
RADIO
R.H. SW. PANEL
L.H. SW. PANEL
LH FOG
DIGITAL THERMOMETER
OUTSIDE SENSOR
ACCELERATOR FOOT PEDAL
CRUISE CTRL SW.
DDR
LH FR SIDE FLASHER
LH FR SIDE MARKER
LH HEADLAMPS
LH FRONT MARKER & FLASHER
REI PANEL UPPER FRONT AXLE
CLUSTER
GROUND STUD
HORNS
LH CORNERING
SERVICE CPT LTS
WASHER PUMP
AIR HORN
EATON T. 064948
W.T. 064947
064596
RH SENSOR & SOLENOID
LH SENSOR & SOLENOID
064877
064588
ECU ABS
ABS BLINK CODE SW.
064635
WEBAST.064700
ESPAR 064584
LOW BUOY VAL.
PRO-DRIVER
FR. JCT. BOX
064943
064587
LH. CONSOLE
065312
RAMCO
062711 SPARTAN
064645
064199
C601 064754
WINDOW AJAR
DIGITAL CLOCK
404310(H345)
404309(H341)
GROUND STUD
SPEAKER
(LH HAT RACK LIGHTING + SPEAKERS)
404572
PARCEL RACK (SOUND SYS.)

B DRAWING FROM REV 04

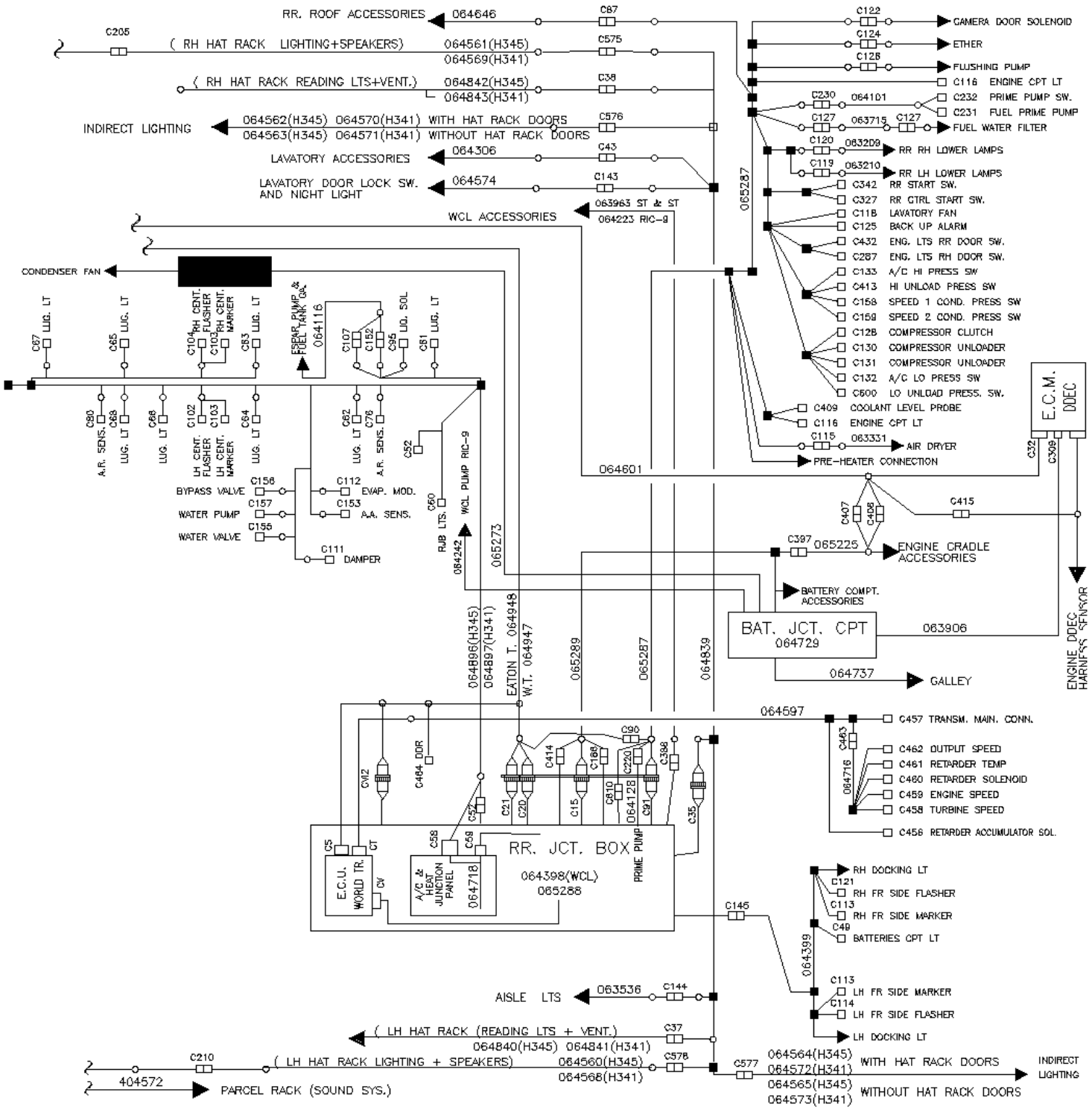

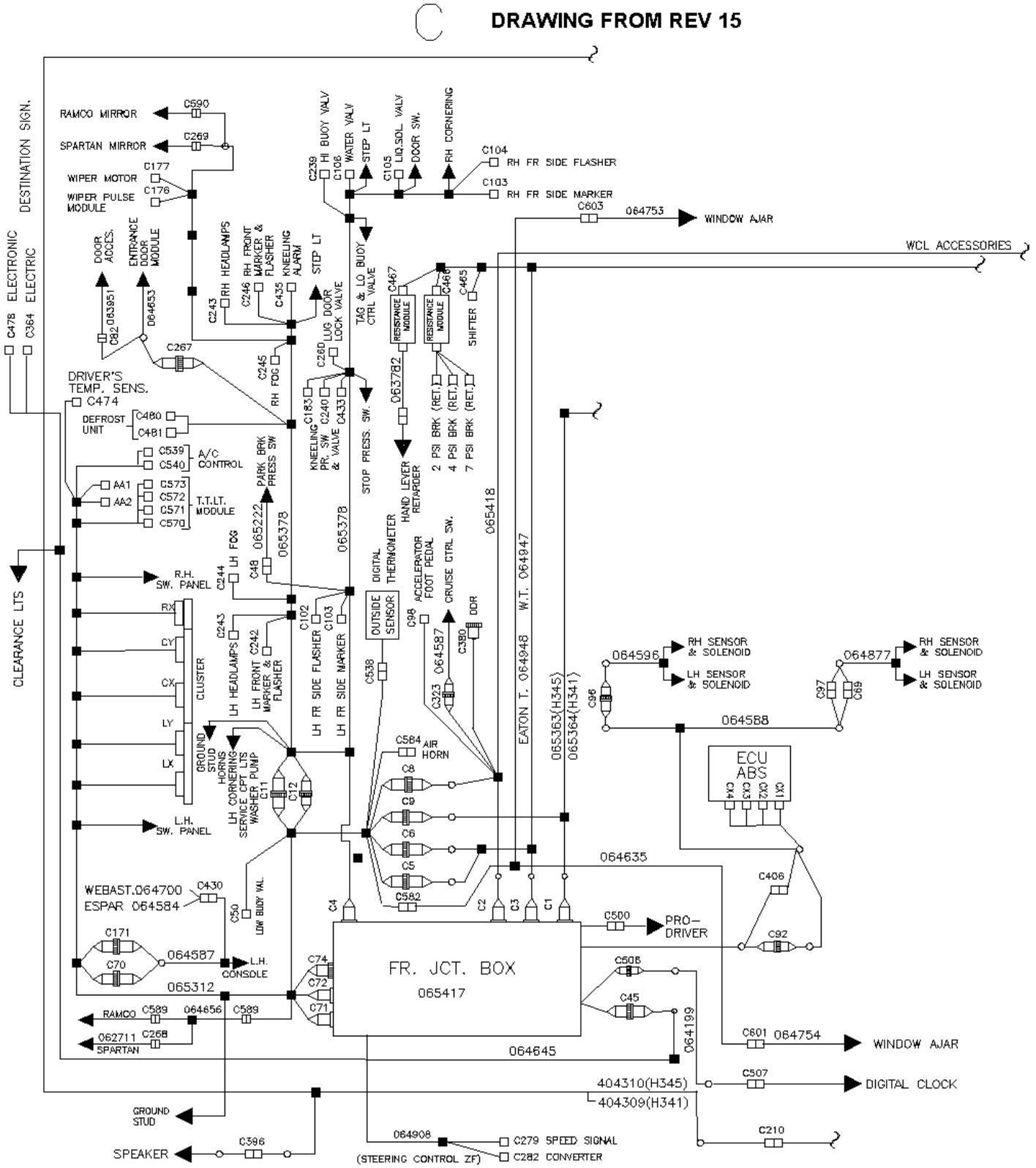
C
DRAWING FROM REV 15
DESTINATION SIGN.
C478 ELECTRONIC
C364 ELECTRIC
RAMCO MIRROR
C590
SPARTAN MIRROR
C269
WIPER MOTOR
C177
WIPER PULSE MODULE
C176
C239 HI BUOY VALV
C108 WATER VALV
STEP LT
C105 LIQ.SOL. VALV
DOOR SW.
RH CORNERING
C104 RH FR SIDE FLASHER
C103 RH FR SIDE MARKER
C603
064753
WINDOW AJAR
WCL ACCESSORIES
DOOR ACCES.
ENTRANCE DOOR MODULE
RH HEADLAMPS
RH FRONT MARKER & FLASHER
KNEELING ALARM
STEP LT
TAG & LO BUOY CTRL VALVE
RESISTANCE MODULE
SHIFTER
C92 063951
064653
C243
C246
C435
C467
C468
C465
C267
C245 RH FOG
C260 LUG DOOR LOCK VALVE
063782
DRIVER'S TEMP. SENS.
C474
DEFROST UNIT
C480
C481
C539
C540
A/C CONTROL
AA1
AA2
C573
C572
C571
C570
T.T.LT. MODULE
PARK BRK PRESS SW
KNEELING PR. SW & VALVE
C183
C240
C433
STOP PRESS. SW.
2 PSI BRK (RET.)
4 PSI BRK (RET.)
7 PSI BRK (RET.)
HAND LEVER RETARDER
065222
065378
065418
CLEARANCE LTS
R.H. SW. PANEL
C244 LH FOG
C48
DIGITAL THERMOMETER
OUTSIDE SENSOR
ACCELERATOR FOOT PEDAL
CRUISE CTRL SW.
DDR
C98
C380
RX
CY
CX
LY
LX
CLUSTER
C243
C242
LH HEADLAMPS
LH FRONT MARKER & FLASHER
C102
C103
LH FR SIDE FLASHER
LH FR SIDE MARKER
C538
064587
C323
EATON T. 064948
W.T. 064947
065363(H345)
065364(H341)
064596
RH SENSOR & SOLENOID
LH SENSOR & SOLENOID
C96
064877
C97
C69
064588
GROUND STUD
HORNS
LH CORNERING
SERVICE CPT LTS
WASHER PUMP
C11
C12
C584 AIR HORN
C8
C9
C6
C5
C582
ECU ABS
C1
C2
C3
C4
064635
C406
C92
L.H. SW. PANEL
WEBAST.064700
ESPAR 064584
C430
C50
LOW BUDY VAL.
C500
PRO-DRIVER
C171
C70
064587
L.H. CONSDLE
065312
FR. JCT. BOX
065417
C74
C72
C71
C506
C45
064199
RAMCO
C589
064656
062711
C268
SPARTAN
064645
C601 064754
WINDOW AJAR
404310(H345)
404309(H341)
C507
DIGITAL CLOCK
GROUND STUD
SPEAKER
C396
064908
(STEERING CONTROL ZF)
C279 SPEED SIGNAL
C282 CONVERTER
C210

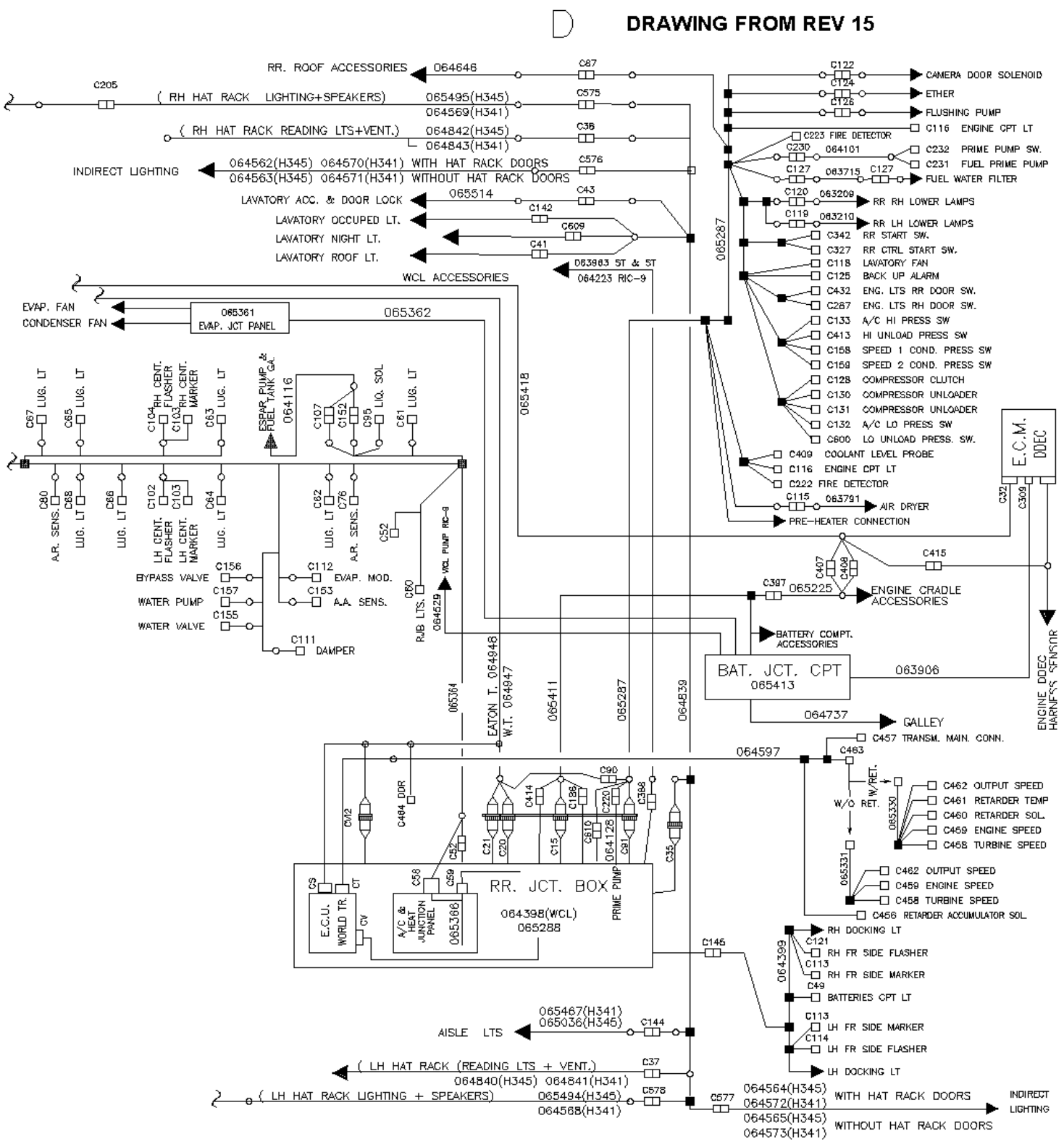
D
DRAWING FROM REV 15
RR. ROOF ACCESSORIES
064646
C87
C205
(RH HAT RACK LIGHTING+SPEAKERS)
065495(H345)
064569(H341)
C575
(RH HAT RACK READING LTS+VENT.)
064842(H345)
064843(H341)
C36
INDIRECT LIGHTING
064562(H345) 064570(H341) WITH HAT RACK DOORS
064563(H345) 064571(H341) WITHOUT HAT RACK DOORS
C576
LAVATORY ACC. & DOOR LOCK
065514
C43
LAVATORY OCCUPED LT.
C142
LAVATORY NIGHT LT.
C609
LAVATORY ROOF LT.
C41
063963 ST & ST
064223 RIC-9
WCL ACCESSORIES
EVAP. FAN
CONDENSER FAN
065361
EVAP. JCT PANEL
065362
065418
C67 LUG. LT
C65 LUG. LT
C104 RH CENT. FLASHER
C103 RH CENT. MARKER
C63 LUG. LT
ESPAR PUMP & FUEL TANK GA.
064116
C107
C152
C95 LIQ. SOL
C61 LUG. LT
C80 A.R. SENS.
C68 LUG. LT
C66 LUG. LT
C102 LH CENT. FLASHER
C103 LH CENT. MARKER
C64 LUG. LT
C62 LUG. LT
C76 A.R. SENS.
C52
C60 RJB LTS.
064529
VCL PUMP RIC-9
BYPASS VALVE
C156
WATER PUMP
C157
WATER VALVE
C155
C112 EVAP. MOD.
C153 A.A. SENS.
C111 DAMPER
065364
EATON T. 064948
W.T. 064947
065411
065287
064839
C122 CAMERA DOOR SOLENOID
C124 ETHER
C126 FLUSHING PUMP
C116 ENGINE CPT LT
C223 FIRE DETECTOR
C230 064101
C232 PRIME PUMP SW.
C231 FUEL PRIME PUMP
C127 063715 C127
FUEL WATER FILTER
C120 063209 RR RH LOWER LAMPS
C119 063210 RR LH LOWER LAMPS
C342 RR START SW.
C327 RR CTRL START SW.
C118 LAVATORY FAN
C125 BACK UP ALARM
C432 ENG. LTS RR DOOR SW.
C287 ENG. LTS RH DOOR SW.
C133 A/C HI PRESS SW
C413 HI UNLOAD PRESS SW
C158 SPEED 1 COND. PRESS SW
C159 SPEED 2 COND. PRESS SW
C128 COMPRESSOR CLUTCH
C130 COMPRESSOR UNLOADER
C131 COMPRESSOR UNLOADER
C132 A/C LO PRESS SW
C600 LO UNLOAD PRESS. SW.
C409 COOLANT LEVEL PROBE
C116 ENGINE CPT LT
C222 FIRE DETECTOR
C115 063791 AIR DRYER
PRE-HEATER CONNECTION
065287
E.C.M. DDEC
C32
C309
C415
C407
C408
C397 065225 ENGINE CRADLE ACCESSORIES
BATTERY COMPT. ACCESSORIES
BAT. JCT. CPT
065413
063906
064737 GALLEY
ENGINE DDEC HARNESS SENSOR
C457 TRANSM. MAIN. CONN.
064597
C463
W/RET.
W/O RET.
065330
C462 OUTPUT SPEED
C461 RETARDER TEMP
C460 RETARDER SOL.
C459 ENGINE SPEED
C458 TURBINE SPEED
065331
C462 OUTPUT SPEED
C459 ENGINE SPEED
C458 TURBINE SPEED
C456 RETARDER ACCUMULATOR SOL.
C90
C414
C186
C220
C368
C12
C464 DDR
C21
C20
C15
C610
064128
C91
C35
C52
C58
C59
RR. JCT. BOX
064398(WCL)
065288
PRIME PUMP
E.C.U. WORLD TR.
CS
CT
CV
A/C & HEAT JUNCTION PANEL
065366
C145
064399
RH DOCKING LT
C121 RH FR SIDE FLASHER
C113 RH FR SIDE MARKER
C49 BATTERIES CPT LT
C113 LH FR SIDE MARKER
C114 LH FR SIDE FLASHER
LH DOCKING LT
065467(H341)
065036(H345)
AISLE LTS
C144
(LH HAT RACK (READING LTS + VENT.)
064840(H345) 064841(H341)
C37
(LH HAT RACK LIGHTING + SPEAKERS)
065494(H345)
064568(H341)
C578
C577
064564(H345)
064572(H341)
WITH HAT RACK DOORS
064565(H345)
064573(H341)
WITHOUT HAT RACK DOORS
INDIRECT LIGHTING

E DRAWING FROM REV 24

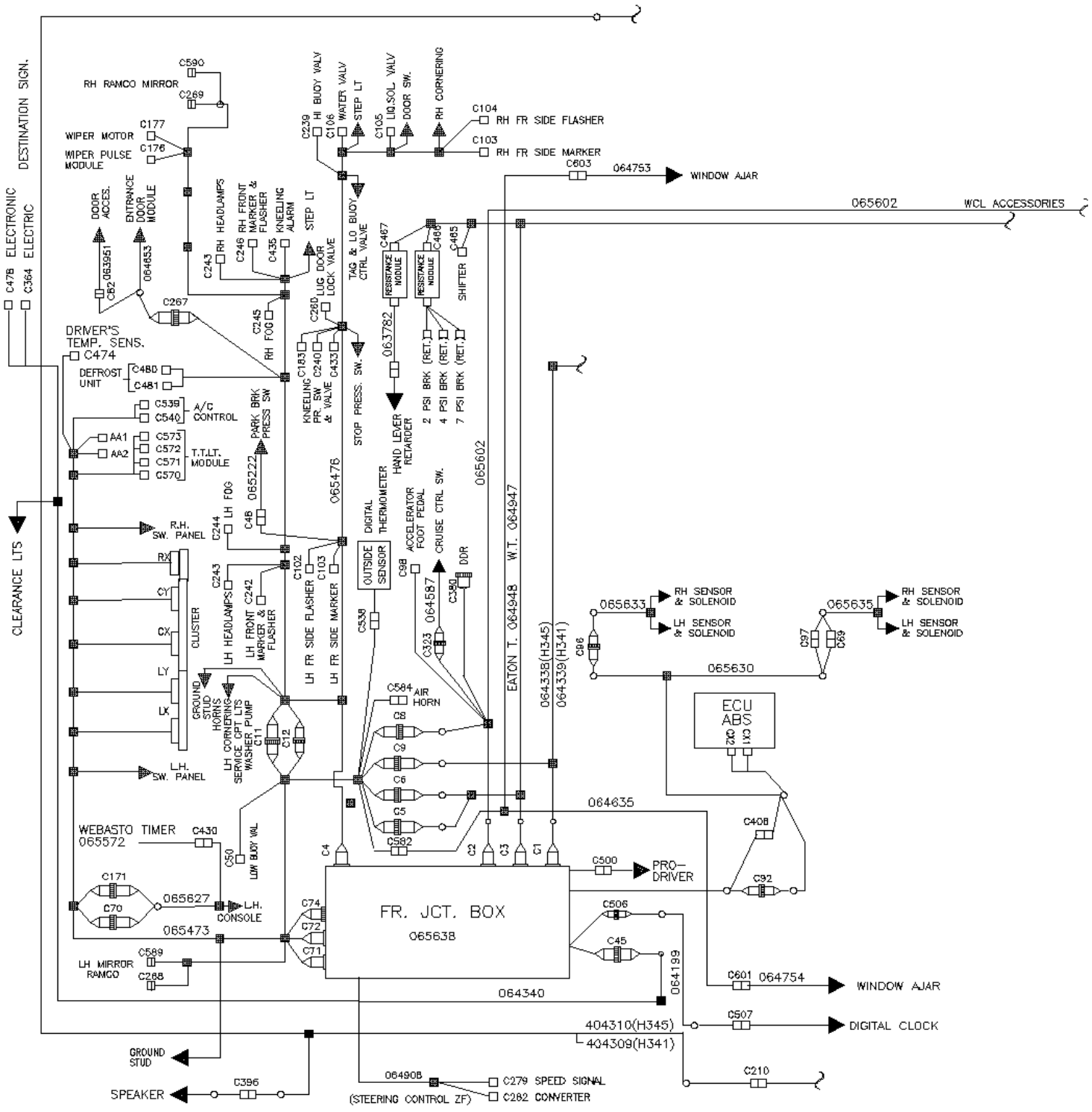

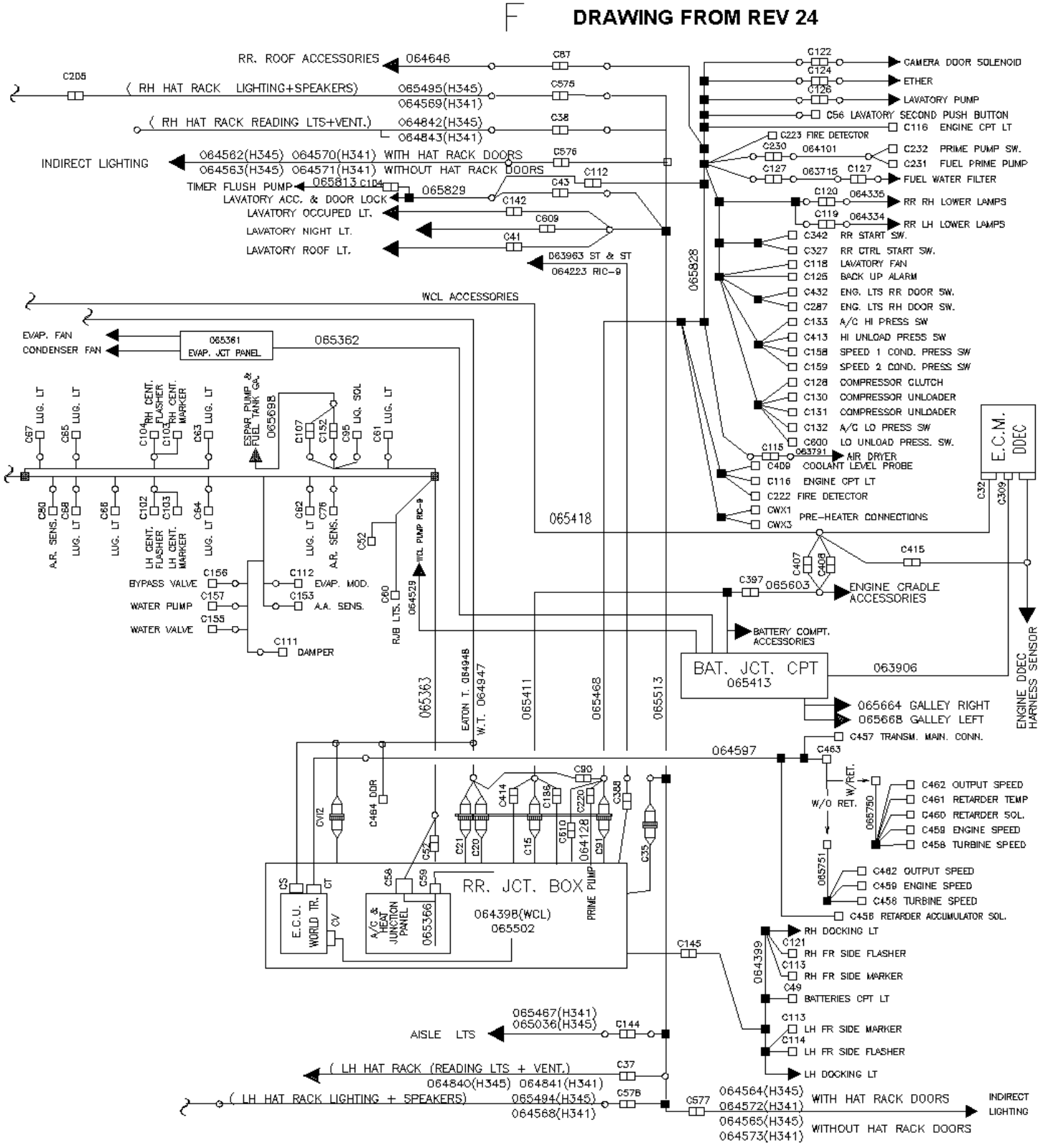
F DRAWING FROM REV 24
RR. ROOF ACCESSORIES 064646
(RH HAT RACK LIGHTING+SPEAKERS) 065495(H345) 064569(H341)
(RH HAT RACK READING LTS+VENT.) 064842(H345) 064843(H341)
INDIRECT LIGHTING 064562(H345) 064570(H341) WITH HAT RACK DOORS 064563(H345) 064571(H341) WITHOUT HAT RACK DOORS
TIMER FLUSH PUMP 065813 C104
LAVATORY ACC. & DOOR LOCK 065829
LAVATORY OCCUPED LT.
LAVATORY NIGHT LT.
LAVATORY ROOF LT.
063963 ST & ST 064223 RIC-9
WCL ACCESSORIES
EVAP. FAN
CONDENSER FAN
065361 EVAP. JCT PANEL
065362
065828
065418
C122 CAMERA DOOR SOLENOID
C124 ETHER
C126 LAVATORY PUMP
C56 LAVATORY SECOND PUSH BUTTON
C116 ENGINE CPT LT
C223 FIRE DETECTOR
C230 064101 C232 PRIME PUMP SW. C231 FUEL PRIME PUMP
C127 063715 C127 FUEL WATER FILTER
C120 064335 RR RH LOWER LAMPS
C119 064334 RR LH LOWER LAMPS
C342 RR START SW.
C327 RR CTRL START SW.
C118 LAVATORY FAN
C125 BACK UP ALARM
C432 ENG. LTS RR DOOR SW.
C287 ENG. LTS RH DOOR SW.
C133 A/C HI PRESS SW
C413 HI UNLOAD PRESS SW
C158 SPEED 1 COND. PRESS SW
C159 SPEED 2 COND. PRESS SW
C128 COMPRESSOR CLUTCH
C130 COMPRESSOR UNLOADER
C131 COMPRESSOR UNLOADER
C132 A/C LO PRESS SW
C600 LO UNLOAD PRESS. SW.
C115 063791 AIR DRYER
C409 COOLANT LEVEL PROBE
C116 ENGINE CPT LT
C222 FIRE DETECTOR
CWX1 CWX3 PRE-HEATER CONNECTIONS
E.C.M. DDEC
C32 C309
C67 LUG. LT
C65 LUG. LT
C104 RH CENT. FLASHER
C103 RH CENT. MARKER
C63 LUG. LT
ESPAR PUMP & FUEL TANK Gal.
065698
C107 C152 C95 LIQ. SOL
C61 LUG. LT
C80 A.R. SENS.
C68 LUG. LT
C66 LUG. LT
C102 LH CENT. FLASHER
C103 LH CENT. MARKER
C64 LUG. LT
C62 LUG. LT
C76 A.R. SENS.
C62 WDL PUMP RIC-9
C156 BYPASS VALVE
C157 WATER PUMP
C155 WATER VALVE
C112 EVAP. MOD.
C153 A.A. SENS.
C111 DAMPER
C60 RJB LTS. 064529
C415
C407 C408
C397 065603 ENGINE CRADLE ACCESSORIES
BATTERY COMPT. ACCESSORIES
BAT. JCT. CPT 065413
063906
ENGINE DDEC HARNESS SENSOR
065664 GALLEY RIGHT
065668 GALLEY LEFT
C457 TRANSM. MAIN. CONN.
064597
C463
W/RET.
W/O RET.
065760
C462 OUTPUT SPEED
C461 RETARDER TEMP
C460 RETARDER SOL.
C459 ENGINE SPEED
C458 TURBINE SPEED
065751
C462 OUTPUT SPEED
C459 ENGINE SPEED
C458 TURBINE SPEED
C456 RETARDER ACCUMULATOR SOL.
065363
EATON T. 064948
W.T. 064947
065411
065468
065513
C90 C414 C186 C220 C388
CVI2 C464 DDR
C610 064128 C91 C35
C52 C21 C20 C15
C58 C59
CS CT CV
E.C.U. WORLD TR.
A/C & HEAT JUNCTION PANEL 065366
RR. JCT. BOX
064398(WCL) 065502
PRIME PUMP
C145
064399
RH DOCKING LT
C121 RH FR SIDE FLASHER
C113 RH FR SIDE MARKER
C49 BATTERIES CPT LT
C113 LH FR SIDE MARKER
C114 LH FR SIDE FLASHER
LH DOCKING LT
065467(H341) 065036(H345)
AISLE LTS
C144
(LH HAT RACK (READING LTS + VENT.) 064840(H345) 064841(H341)
C37
(LH HAT RACK LIGHTING + SPEAKERS) 065494(H345) 064568(H341)
C576
C577
064564(H345) 064572(H341) WITH HAT RACK DOORS
064565(H345) 064573(H341) WITHOUT HAT RACK DOORS
INDIRECT LIGHTING

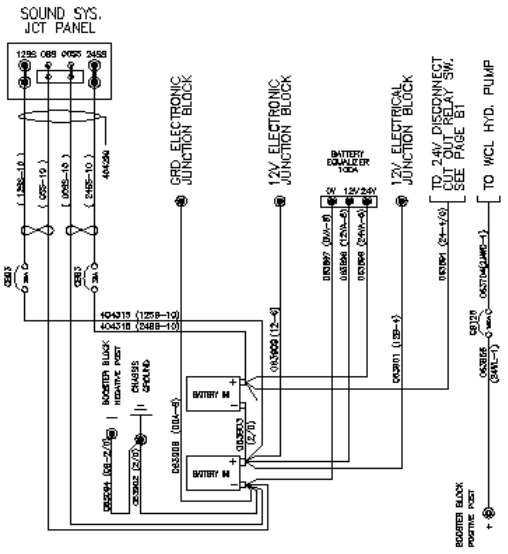

8D BATTERIES

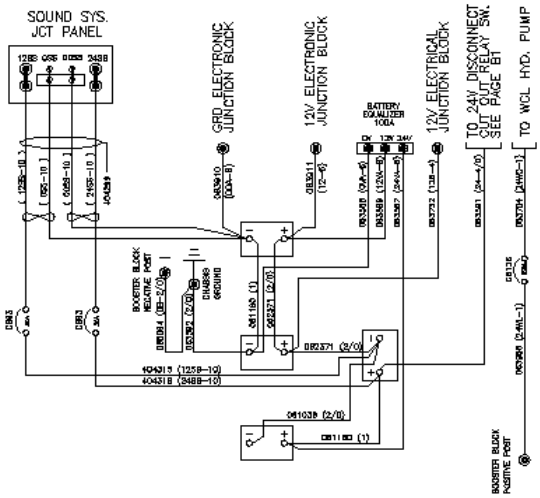

STANDARD BATTERIES

De 3-4417 À 3-4757		Date:07-2024	PAGE:HF-0600-00

CABLAGE ELECTRIQUE - BUS DIAGRAM D-060949 -C1

Numéro d'article	Pièces	Description	H3411	H3455	VIP45	NOTES
		DANS LE COMPARTIMENT A BATTERIES				
1	063592	CABLAGE ASS / B - @ MISE A LA TERRE	1	1		
2	062371	CABLAGE ASS / B + TO B +	2	2		
3	061180	CABLAGE ASS / B - TO B -	2	2		
4	061036	CABLAGE ASS / B - TO B -	1	1		
5	063591	CABLAGE ASS / RELAIS BATTERIE & BATTERIE #24	1	1		
6	063732	CABLAGE ASS / AVEC BATTERIE STD / #12B	1	1		
7	063588	CABLAGE ASS / #0VA	1	1		
7	065819	CABLAGE ASS / #0VA	1	1		
8	063589	CABLAGE ASS / #12VA	1	1		
8	065820	CABLAGE ASS / #12VA	1	1		
9	063587	CABLAGE ASS / #24VA	1	1		
9	065818	CABLAGE ASS / #24VA	1	1		
10	065094	CABLAGE ASS / BATTERIE BLOQUE D'APPPOINT / #0	1	1		
12	063910	CABLAGE ASS / # 00A	1	1		
13	063911	CABLAGE ASS / #12	1	1		
14	063966	CABLAGE ASS / AVEC MONTE PERSONNE / #24 WL		1		
15	063704	CABLAGE ASS / AVEC MONTE PERSONNE / #24WC		1		
		AVEC BATTERIES 8D "OPTION"				
20	063902	CABLAGE ASS / #0VA	1	1		
21	063901	CABLAGE ASS / AVEC BATTERIE 8D / #12B	1	1		
22	063908	CABLAGE ASS / #00A	1	1		
23	063903	CABLAGE ASS / B + TO B -	1	1		
24	063909	CABLAGE ASS / #12	1	1		
25	063897	CABLAGE ASS / #0VA	1	1		
25	065821	CABLAGE ASS / #0VA	1	1		
26	063898	CABLAGE ASS / #12VA	1	1		
26	065822	CABLAGE ASS / #12VA	1	1		
27	063899	CABLAGE ASS / #24VA	1	1		
27	065823	CABLAGE ASS / #24VA	1	1		
		A L'INTERIEUR DU COMPARTIMENT A BATTERIES				
		A CERTAINE COMPOSANTES				
31	065414	CABLAGE ASS	1	1		
		A PARTIR DU COMPARTIMENT JCT DES BATTERIES				
		AUX E.C.M & ACCESSOIRES MOTEUR				

De 3-4417 À 3-4757		Date:07-2024	PAGE:HF-0600-00

CABLAGE ELECTRIQUE - BUS DIAGRAM D-060949 -C1

Numéro d'article	Pièces	Description	H3411	H3455	VIP45	NOTES
41	063906	CABLAGE ASS / ALIMENTATION E.C.U.	1	1		
42	065225	CABLAGE ASS / ACCESSSOIRES COMPARTIMENT MOTEUR	1	1		
42	065603	CABLAGE ASS / ACCESSSOIRES COMPARTIMENT MOTEUR	1	1		
43	065411	CABLAGE ASS	1	1		
43	066411	CABLAGE PUISSANCE / BOITE JCT ARRIERE A LA BOITE JCT AVANT	1	1		
44	064529	CABLAGE ASS POMPE MONTE PERSONNE "RICON"	1	1		
45	065362	CABLAGE ASS / COMPARTIMENT BATTERIE ARRIERE & PANNEAU EVAPORATEUR	1	1		
46	064737	CABLAGE ASS / CUISINETTE	1	1		
46	065664	CABLAGE ASS. / BOITE JCT ARR. & CUISINETTE COTE TROTTOIR	1	1		
46	065668	CABLAGE ASS. / BOITE JCT ARR. & CUISINETTE COTE RUE	1	1		
		A L'INTERIEUR DE LA BOITE DE JONCTION ARRIERE				
51	065502	CABLE BTE JCT ARR AUT H3	1	1		
52	064398	CABLAGE BTE JCT ARR WCL	1	1		
53	064128	CABLAGE ASS / GOUJON MISE A LA TERRE & CONNECTEUR C-220 DANS LA BOITE JCT ARRIERE	1	1		
		A PARTIR DE LA BOITE DE JONCTION ARRIERE				
		AU COMPARTIMENT MOTEUR				
61	065490	HARNAIS / ACCESSOIRES MOTEUR À 2-4419	1	1		
61	065625	HARNAIS / ACCESSOIRES MOTEUR De 2-4420	1	1		
61	065468	HARNAIS / ACCESSOIRES MOTEUR	1	1		
62	064646	HARNAIS / ACCESSOIRES MOTEUR AU LUMIERE DE TOIT	1	1		
63	064334	CABLAGE ASS LAMPE DROITE / PORTE MOTEUR ARRIERE	1	1		
64	064335	CABLAGE ASS LAMPE GAUCHE / PORTE MOTEUR ARRIERE	1	1		
65	063715	CABLAGE ASS / ACCESSOIRES MOTEUR & SEPARATEUR D'EAU	1	1		
67	063331	CABLAGE ASS / ASSECHEUR D'AIR	1	1		
67	063791	CABLAGE ASS / CHAUFFAGE ASSECHEUR D'AIR AD-9	1	1		
69	064101	CABLAGE ASS / INTERRUPTEUR & POMPE	1	1		
70	064399	CABLAGE ASS / FEUX DE GABARIT LATERAL	1	1		
		A PARTIR DE LA BOITE DE JONCTION ARRIERE				
		AUX PORTE COLIS & TOILETTE				
81	064839	CABLE PUISSANCE / PORTE-COLIS & TOILETTE	1	1		
81	065513	CABLE PUISSANCE / PORTE-COLIS & TOILETTE	1	1		
82	065514	CABLAGE ASS / MINUTRIE & ACCESSOIRES À 3-4632	1	1		
82	065829	CABLAGE ASS / MINUTRIE & ACCESSOIRES De 3-4633	1	1		
83	065813	CABLAGE ASS / MINUTERIE POMPE A TOILETTE	1	1		
84	064568	CABLAGE ASS / ECLAIRAGE DIRECT & HAUT-PARLEUR GAUCHE	1			
84	065494	CABLAGE ASS / ECLAIRAGE DIRECT & HAUT-PARLEUR GAUCHE		1		

De 3-4417 À 3-4757		Date:07-2024	PAGE:HF-0600-00

CABLAGE ELECTRIQUE - BUS DIAGRAM D-060949 -C1

Numéro d'article	Pièces	Description	H3411	H3455	VIP45	NOTES
85	064569	CABLAGE ASS / ECLAIRAGE DIRECT & HAUT-PARLEUR DROIT	1			
85	065495	CABLAGE ASS / ECLAIRAGE DIRECT & HAUT-PARLEUR DROIT		1		
86	065467	CABLAGE ASS / LAMPE D'ALLEE	1			
86	065036	CABLAGE ASS / LAMPE D'ALLEE		1		
87	064573	HARNAIS / ECLAIRAGE INDIRECT GAUCHE / SANS PORTE	1			
87	064572	HARNAIS / ECLAIRAGE INDIRECT GAUCHE / AVEC PORTE	1			
87	064565	HARNAIS / ECLAIRAGE INDIRECT GAUCHE / SANS PORTE		1		
87	064564	HARNAIS / ECLAIRAGE INDIRECT GAUCHE / AVEC PORTE		1		
88	064571	HARNAIS / ECLAIRAGE INDIRECT DROIT / SANS PORTE	1			
88	064570	HARNAIS / ECLAIRAGE INDIRECT DROIT / AVEC PORTE	1			
88	064563	HARNAIS / ECLAIRAGE INDIRECT DROIT / SANS PORTE		1		
88	064562	HARNAIS / ECLAIRAGE INDIRECT DROIT / AVEC PORTE		1		
89	063963	CABLAGE ASS / ACCESSOIRES MONTE PERSONNE / "ST & ST"	1	1		
89	064223	CABLAGE ASS / ACCESSOIRES MONTE PERSONNE / "RICON"		1		
90	064843	HARNAIS / LAMPES LECTURE COTE TROTTOIR	1			
90	064842	HARNAIS / LAMPES LECTURE COTE TROTTOIR		1		
91	064841	HARNAIS / LAMPES LECTURE COTE RUE	1			
91	064840	HARNAIS / LAMPES LECTURE COTE RUE		1		
		A PARTIR DE LA BOITE DE JONCTION ARRIERE				
		A L'ACCES AU COMPARTIMENT SOUS LE PLANCHER				
101	064339	CABLAGE ASS COMPARTIMENT A BAGAGE BUS	1			
101	064338	CABLAGE ASS COMPARTIMENT A BAGAGE BUS		1		
104	065698	CABLAGE ASS / AU RESERVOIR CARBURANT	1	1		
		PANNEAU DE JONCTION A/C				
106	065366	HARNAIS PANNEAU JONCTION A/C	1	1		
		A PARTIR DE LA BOITE DE JONCTION ARRIERE				
		VEHICULE AVEC TRANSMISSION "WORLD"				
111	064947	CABLAGE ASS / SELECTEUR AVANT & ECU ARRIERE & VIM	1	1		
112	063782	CABLAGE ASS / MODULE RESISTANCE & INTERRUPTEUR	1	1		
114	064597	CABLAGE ASS / E.C.U. & TRANS INTERRUPTEUR DE VITESSE	1	1		
115	065330	CABLAGE ASS / TRANS & INTERUPPTEUR DE VITESSE / AVEC RALENTISSEUR À 3-4573	1	1		
115	065750	CABLAGE ASS / TRANS & INTERUPPTEUR DE VITESSE / AVEC RALENTISSEUR De 3-4574	1	1		
116	065331	CABLAGE ASS / TRANS & INTERUPPTEUR DE VITESSE / SANS RALENTISSEUR À 3-4573	1	1		
116	065751	CABLAGE ASS / TRANS & INTERUPPTEUR DE VITESSE / SANS RALENTISSEUR De 3-4574	1	1		
		A PARTIR DE LA BOITE DE JONCTION ARRIERE				

De 3-4417 À 3-4757		Date:07-2024	PAGE:HF-0600-00

CABLAGE ELECTRIQUE - BUS DIAGRAM D-060949 -C1

Numéro d'article	Pièces	Description	H3411	H3455	VIP45	NOTES
		VEHICULE AVEC TRANSMISSION "EATON" À 3-4757				
121	064948	CABLAGE ASS / SELECTEUR AVANT & BOITE DE JCT ARRIERE À 3-4757				
		A L'INTERIEUR DE LA BOITE DE JONCTION AVANT				
141	065556	HARNAIS BOITE JONCTION AVANT À 2-4439	1	1		
141	065638	HARNAIS BOITE JONCTION AVANT De 2-4440	1	1		
142	064908	CABLAGE ASS AU SIGNAL DE VITESSE DE DIRECTION ECU / AVEC DIRECTION "ZF"	1	1		
		A PARTIR DE LA BOITE JONCTION AVANT				
		AU MODULE "ABS"				
161	064588	CABLAGE ASS "ABS" À 2-4439	1	1		
161	065630	CABLAGE ASS "ABS" De 2-4440	1	1		
162	064596	CABLAGE ASS / "ABS" ROUE AVANT À 2-4439	1	1		
162	065633	CABLAGE ASS / CAPTEUR "ABS" AVANT & SOUPAPE De 2-4440	1	1		
163	064877	CABLAGE ASS / "ABS" ROUE ARRIERE À 2-4439	1	1		
163	065635	CABLAGE ASS / CAPTEUR "ABS" ARRIRER ET SOUPAPE De 2-4440	1	1		
		A PARTIR DE LA BOITE JONCTION AVANT				
		VERS L'AVANT DU VEHICULE				
171	065602	CABLAGE ASS / JCT AVANT & E.C.M. "DDEC" IV À 3-4757	1	1		
172	063650	CABLAGE ASS / INTERRUPTEUR REGULATEUR DE VITESSE	1	1		
173	065476	CABLAGE ASS / PARTIR AVANT INFERIEUR	1	1		
174	064340	CABLAGE ASS / TOIT	1	1		
175	065473	HARNAIS TABLEAU DE BORD CENTRAL	1	1		
179	062711	CABLAGE ASS / MIROIR AL'INTERIEUR POTEAU PARE-BRISE INSIDE SIDE WINDSHIELD POST C19	2	2		
		CABLE / CONNECTE AU HARNAIS / # 175				
		A PARTIR DU CABLE DU MODULE DE TABLEAU BORD				
181	065585	HARNAIS CONSOLE GAUCHE TABLEAU DE BORD	1	1		
182	064584	CABLAGE ESPAR	1	1		
183	064635	HARNAIS / AU FENETRE OUVRANTE	1	1		
184	064754	HARNAIS / FENETRE OUVRANTE COTE RUE	1	1		
185	064753	HARNAIS / FENETRE COTE TROTTOIR OUVRANTE	1	1		
186	064656	CABLAGE ASS / CONSOLE GAUCHE AU MIROIR GAUCHE	1	1		
		CABLE / CONNECTE AU HARNAIS / # 173				
		A PARTIR DU CABLE ASS AVANT BAS DU VEHICULE				

De 3-4417 À 3-4757		Date:07-2024	PAGE:HF-0600-00

CABLAGE ELECTRIQUE - BUS DIAGRAM D-060949 -C1

Numéro d'article	Pièces	Description	H3411	H3455	VIP455	NOTES
191	064653	CABLAGE ASS / MODULE PORTE D'ENTREE BUS	1	1		
192	063951	CABLAGE ASS / ACCESSOIRES PORTE	1	1		
193	065222	CABLAGE ASS / PRESSION FREIN DE STATIONNEMENT	1	1		
		CABLE HAUT AVANT				
		COMPOSANTES ACCOUSTIQUE				
204	404571	CABLAGE ASS / TABLEAU DE BORD & PORTE-COLIS C7	1	1		
205	404309	CABLAGE ASS / SUPPORT / GAUCHE & DROIT	1	1		
205	404310	CABLAGE ASS / SUPPORT / GAUCHE & DROIT	1	1		
206	404572	CABLAGE ASS / COMPOSANTE TABLEAU DE BORD & HARNAIS	1	1		
209	404299	CABLAGE ASS / HARANAIS ALIMENTATION SYSTEME DE SON (0SS 12SS 24SS)	1	1		
210	404315	CABLAGE ASS 12SB	1	1		
211	404316	CABLAGE ASS 24SB	1	1		
		A PARTIR DE LA BOITE JONCTION AVANT				
		AUX DIVERS COMPOSANTES				
221	064199	CABLAGE ASS / HORLOGE & PANNEAU JCT AVANT	1	1		

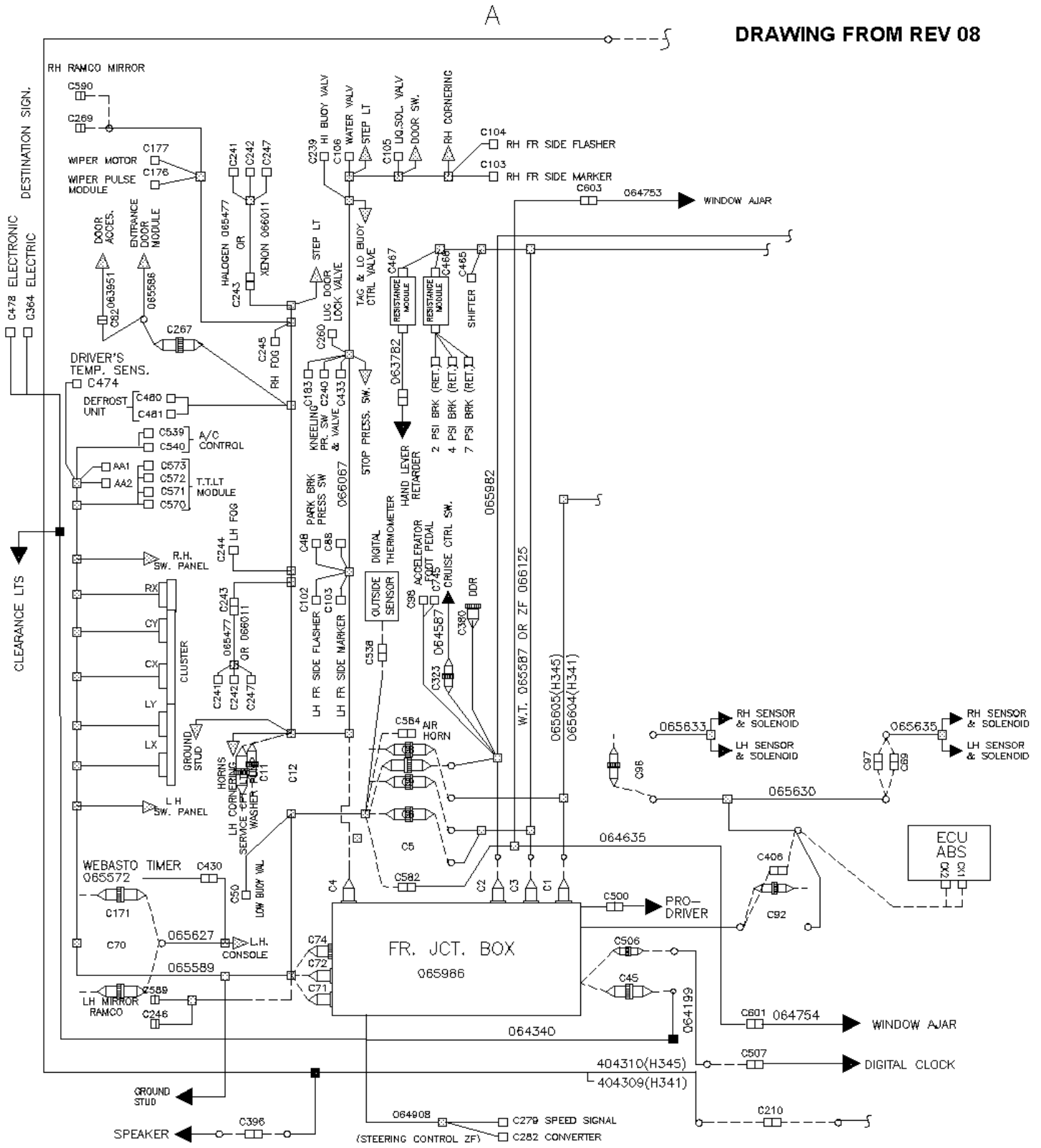
A
DRAWING FROM REV 08
RH RAMCO MIRROR
C590
C269
WIPER MOTOR
C177
WIPER PULSE MODULE
C176
DESTINATION SIGN.
C478 ELECTRONIC
C364 ELECTRIC
DOOR ACCES.
C82
063951
ENTRANCE DOOR MODULE
065586
C267
DRIVER'S TEMP. SENS.
C474
DEFROST UNIT
C480
C481
A/C CONTROL
C539
C540
T.T.LT MODULE
AA1
AA2
C573
C572
C571
C570
CLEARANCE LTS
R.H. SW. PANEL
L H SW. PANEL
RX
CY
CX
LY
LX
CLUSTER
GROUND STUD
HORNS
LH CORNERING
SERVICE EPT
WASHER
C11
C12
C241
C242
C247
065477
OR
066011
HALOGEN 065477
XENON 066011
C243
LH FOG
C244
RH FOG
C245
C239 HI BUOY VALV
C106 WATER VALV
STEP LT
C105 LIQ.SOL. VALV
DOOR SW.
RH CORNERING
C104 RH FR SIDE FLASHER
C103 RH FR SIDE MARKER
C603
064753
WINDOW AJAR
STEP LT
LUG DOOR LOCK VALVE
C260
TAG & LO BUOY CTRL VALVE
RESISTANCE MODULE
C467
C466
C465
SHIFTER
063782
2 PSI BRK (RET.)
4 PSI BRK (RET.)
7 PSI BRK (RET.)
KNEELING PR. SW & VALVE
C183
C240
C433
STOP PRESS. SW.
HAND LEVER RETARDER
PARK BRK PRESS SW
066067
C48
C88
DIGITAL THERMOMETER
OUTSIDE SENSOR
C102
C103
C538
ACCELERATOR FOOT PEDAL
C745
CRUISE CTRL SW.
064587
C323
C380
DDR
065982
W.T. 065587 DR ZF 066125
065605(H345)
065604(H341)
C98
C564 AIR HORN
065633
RH SENSOR & SOLENOID
LH SENSOR & SOLENOID
065635
C97
C89
065630
C96
064635
C5
C582
C4
C2
C3
C1
C500
PRO-DRIVER
C406
C92
ECU ABS
C430
WEBASTO TIMER
065572
C171
C70
065627
L.H. CONSOLE
065589
C50
LOW BUOY VAL
FR. JCT. BOX
065986
C74
C72
C71
C506
C45
064199
LH MIRROR RAMCO
C589
C246
064340
C601 064754
WINDOW AJAR
404310(H345)
404309(H341)
C507
DIGITAL CLOCK
C210
GROUND STUD
SPEAKER
C396
064908
(STEERING CONTROL ZF)
C279 SPEED SIGNAL
C282 CONVERTER

B DRAWING FROM REV 08

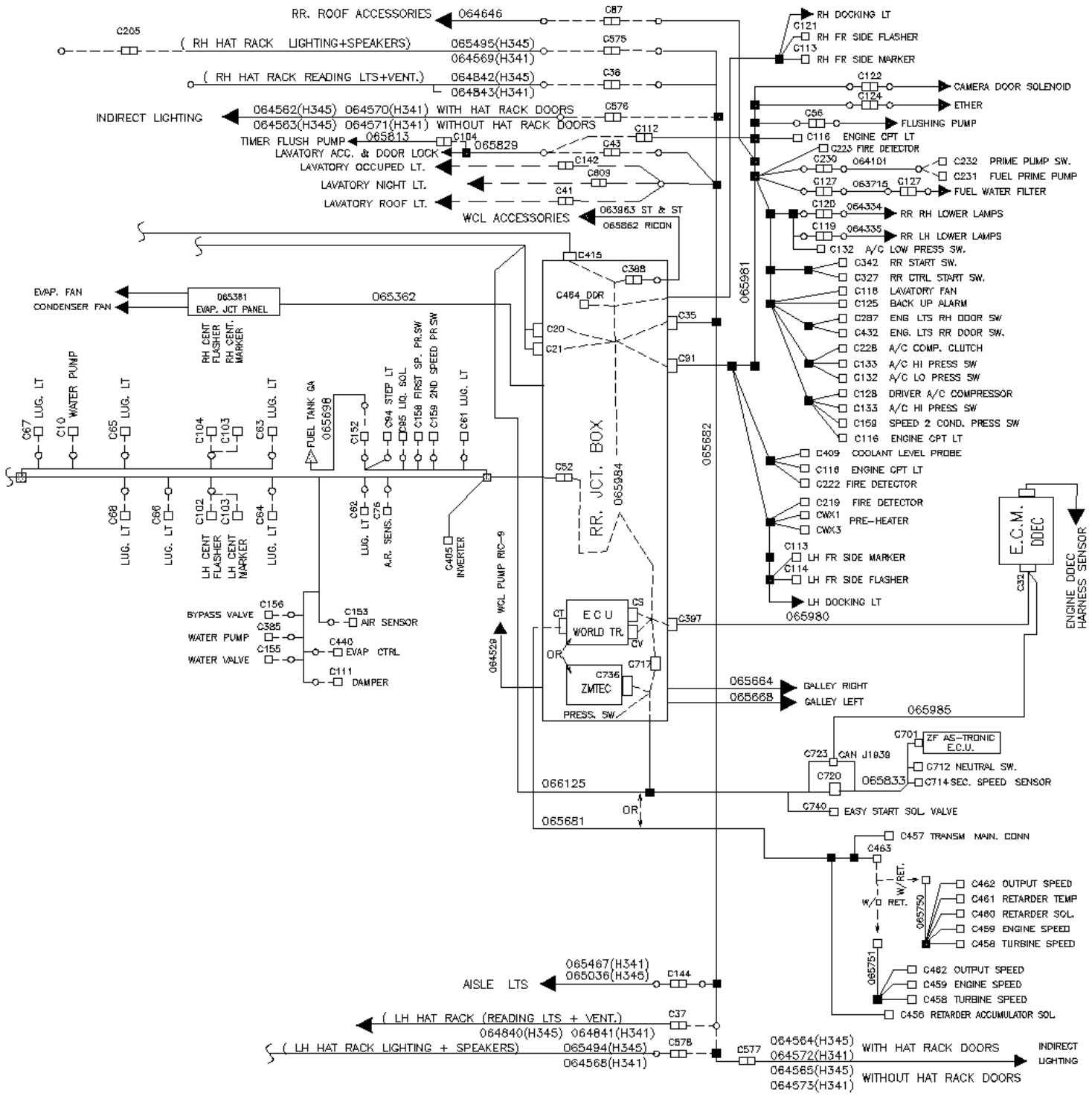

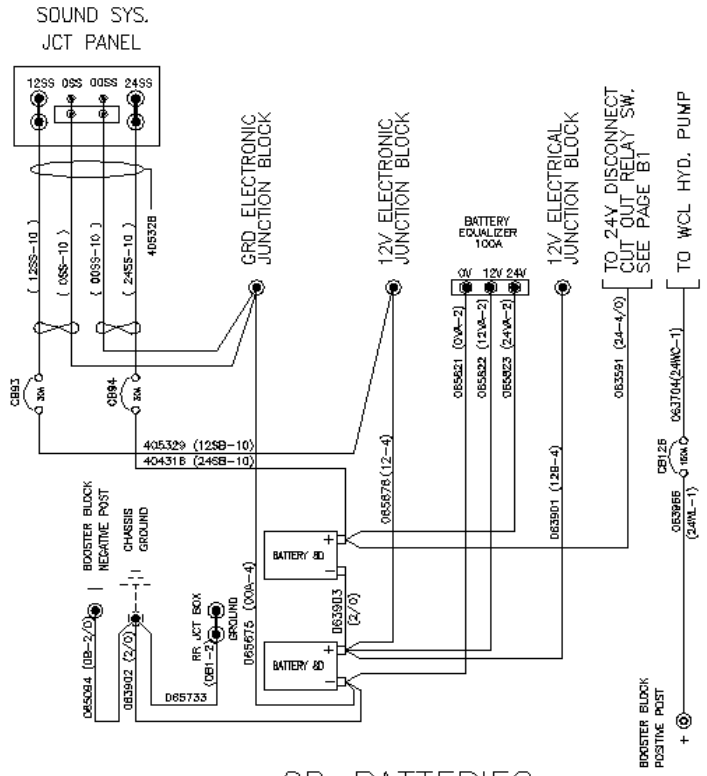

8D BATTERIES

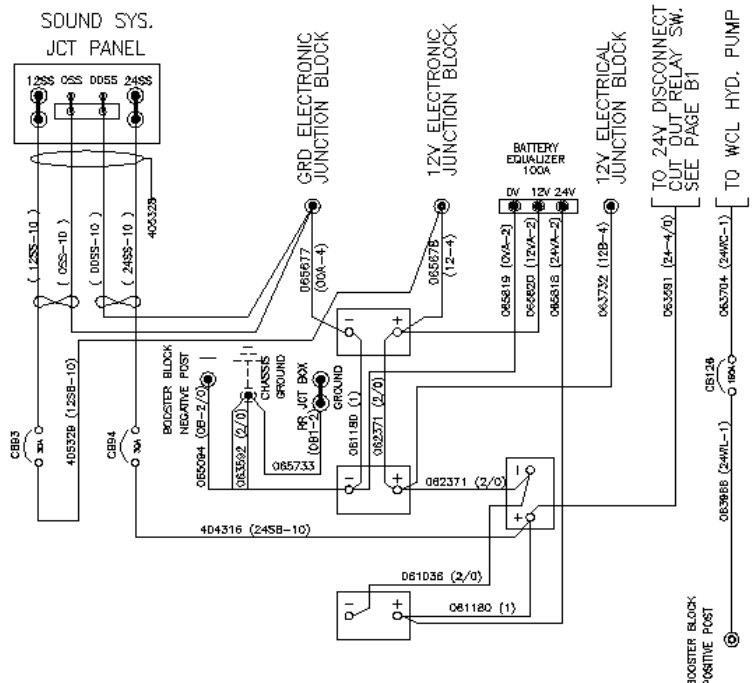

STANDARD BATTERIES

De 4-4758 À 5-0107		Date:07-2024	PAGE:HF-0600-01

CABLAGE ELECTRIQUE - BUS DIAGRAM D-060976-C1

Numéro d'article	Pièces	Description	H3411	H3455	VIP45	NOTES
		DANS LE COMPARTIMENT A BATTERIES				
1	063592	CABLAGE ASS / B - @ MISE A LA TERRE	1	1		
2	062371	CABLAGE ASS / B + TO B +	2	2		
3	061180	CABLAGE ASS / B - TO B -	2	2		
4	061036	CABLAGE ASS / B - TO B -	1	1		
5	063591	CABLAGE ASS / RELAIS BATTERIE & BATTERIE #24	1	1		
6	063732	CABLAGE ASS / AVEC BATTERIE STD / #12B	1	1		
7	065819	CABLAGE ASS / #0VA	1	1		
8	065820	CABLAGE ASS / #12VA	1	1		
9	065818	CABLAGE ASS / #24VA	1	1		
10	065094	CABLAGE ASS / BATTERIE BLOQUE D'APPPOINT / #0	1	1		
11	065733	CABLAGE ASS / @ BOITE JCT ARRIERE / #0	1	1		
12	065677	CABLAGE ASS / # 00A	1	1		
13	065678	CABLAGE ASS / #12	1	1		
14	063966	CABLAGE ASS / AVEC MONTE PERSONNE / #24 WL		1		
15	063704	CABLAGE ASS / AVEC MONTE PERSONNE / #24WC		1		
16	065675	CABLAGE ASS / # 00A	1	1		
		AVEC BATTERIES 8D "OPTION"				
20	063902	CABLAGE ASS / #0VA	1	1		
21	063901	CABLAGE ASS / AVEC BATTERIE 8D / #12B	1	1		
23	063903	CABLAGE ASS / B + TO B -	1	1		
24	065676	CABLAGE ASS / #12	1	1		
25	065821	CABLAGE ASS / #0VA	1	1		
26	065822	CABLAGE ASS / #12VA	1	1		
27	065823	CABLAGE ASS / #24VA	1	1		
		A PARTIR DE LA BOITE DE JONCTION ARRIERE				
		AUX E.C.M & ACCESSOIRES MOTEUR				
42	065606	CABLAGE ASS / ACCESSSOIRES COMPARTIMENT MOTEUR À 4-4831	1	1		
42	066007	CABLAGE ASS / ACCESSSOIRES COMPARTIMENT MOTEUR De 4-4832 À 4-4867	1	1		
42	065980	CABLAGE ASS / ACCESSSOIRES COMPARTIMENT MOTEUR De 4-4868 À 4-4963	1	1		
42	066201	CABLAGE ASS / ACCESSSOIRES COMPARTIMENT MOTEUR De 4-4964	1	1		
44	064529	CABLAGE ASS POMPE MONTE PERSONNE "RICON"	1	1		
46	065664	CABLAGE ASS. / BOITE JCT ARR. & CUISINETTE COTE TROTTOIR	1	1		
46	065668	CABLAGE ASS. / BOITE JCT ARR. & CUISINETTE COTE RUE	1	1		
49	063963	CABLAGE ASS / ACCESSOIRES MONTE PERSONNE / "ST & ST"				
49	064223	CABLAGE ASS / ACCESSOIRES MONTE PERSONNE / "RICON" À 4-4704		1		
49	065862	CABLAGE ACCESSOIRES WCL / "RICON" De 4-4705		1		

De 4-4758 À 5-0107		Date:07-2024	PAGE:HF-0600-01

CABLAGE ELECTRIQUE - BUS DIAGRAM D-060976-C1

Numéro d'article	Pièces	Description	H3411	H3455	VIP45	NOTES
		A L'INTERIEUR DE LA BOITE DE JONCTION ARRIERE				
51	065544	CABLE BTE JCT ARR AUT H3 De 4-4758 À 4-4773	1	1		
51	065912	CABLE BTE JCT ARR AUT H3 De 4-4774 À 4-4810	1	1		
51	065936	CABLE BTE JCT ARR AUT H3 De 4-4811 À 4-4866	1	1		
51	065984	CABLE BTE JCT ARR AUT H3 De 4-4867 À 5-0167	1	1		
51	066110	CABLE BTE JCT ARR AUT H3 De 5-0168 À 5-0193	1	1		
		A PARTIR DE LA BOITE DE JONCTION ARRIERE				
		AU COMPARTIMENT MOTEUR				
61	065679	HARNAIS / ACCESSOIRES MOTEUR À 4-4866	1	1		
61	065981	HARNAIS / ACCESSOIRES MOTEUR De 4-4867	1	1		
62	064646	HARNAIS / ACCESSOIRES MOTEUR AU LUMIERE DE TOIT	1	1		
62	066121	HARNAIS / FEUX DE GABARIT ARRIERE SEE DRAWING	1	1		
63	063209	CABLAGE ASS LAMPE DROITE / PORTE MOTEUR ARRIERE	1	1		
63	064334	CABLAGE ASS LAMPE DROITE / PORTE MOTEUR ARRIERE	1	1		
64	063210	CABLAGE ASS LAMPE GAUCHE / PORTE MOTEUR ARRIERE	1	1		
64	064335	CABLAGE ASS LAMPE GAUCHE / PORTE MOTEUR ARRIERE	1	1		
65	063715	CABLAGE ASS / ACCESSOIRES MOTEUR & SEPARATEUR D'EAU	1	1		
69	064101	CABLAGE ASS / INTERRUPTEUR & POMPE	1	1		
		A PARTIR DE LA BOITE DE JONCTION ARRIERE				
		AUX PORTE COLIS & TOILETTE				
81	065682	CABLE PUISSANCE / PORTE-COLIS & TOILETTE				
82	065829	CABLAGE ASS / MINUTRIE & ACCESSOIRES	1	1		
83	065813	CABLAGE ASS / MINUTERIE POMPE A TOILETTE	1	1		
84	064568	CABLAGE ASS / ECLAIRAGE DIRECT & HAUT-PARLEUR GAUCHE	1			
84	065494	CABLAGE ASS / ECLAIRAGE DIRECT & HAUT-PARLEUR GAUCHE		1		
85	064569	CABLAGE ASS / ECLAIRAGE DIRECT & HAUT-PARLEUR DROIT	1			
85	065495	CABLAGE ASS / ECLAIRAGE DIRECT & HAUT-PARLEUR DROIT		1		
86	065467	CABLAGE ASS / LAMPE D'ALLEE	1			
86	065036	CABLAGE ASS / LAMPE D'ALLEE		1		
87	064573	HARNAIS / ECLAIRAGE INDIRECT GAUCHE / SANS PORTE	1			
87	064572	HARNAIS / ECLAIRAGE INDIRECT GAUCHE / AVEC PORTE	1			
87	064565	HARNAIS / ECLAIRAGE INDIRECT GAUCHE / SANS PORTE		1		
87	064564	HARNAIS / ECLAIRAGE INDIRECT GAUCHE / AVEC PORTE		1		
88	064571	HARNAIS / ECLAIRAGE INDIRECT DROIT / SANS PORTE	1			
88	064570	HARNAIS / ECLAIRAGE INDIRECT DROIT / AVEC PORTE	1			
88	064563	HARNAIS / ECLAIRAGE INDIRECT DROIT / SANS PORTE		1		

De 4-4758 À 5-0107		Date:07-2024	PAGE:HF-0600-01

CABLAGE ELECTRIQUE - BUS DIAGRAM D-060976-C1

Numéro d'article	Pièces	Description	H3411	H3455	VIP45	NOTES
88	064562	HARNAIS / ECLAIRAGE INDIRECT DROIT / AVEC PORTE		1		
90	064843	HARNAIS / LAMPES LECTURE COTE TROTTOIR	1			
90	064842	HARNAIS / LAMPES LECTURE COTE TROTTOIR		1		
91	064841	HARNAIS / LAMPES LECTURE COTE RUE	1			
91	064840	HARNAIS / LAMPES LECTURE COTE RUE		1		
		A PARTIR DE LA BOITE DE JONCTION ARRIERE				
		AU COMPARTIMENT SOUS LE PLANCHER				
101	065604	CABLAGE ASS COMPARTIMENT A BAGAGE BUS	1			
101	065605	CABLAGE ASS COMPARTIMENT A BAGAGE BUS		1		
103	065362	CABLAGE ASS / COMPARTIMENT BATTERIE ARRIERE & PANNEAU EVAPORATEUR	1	1		
104	065698	CABLAGE ASS / AU RESERVOIR CARBURANT	1	1		
		BOITE RELAIS AC DANS COMPARTIMENT EVAPORATEUR				
106	065361	CABLAGE ASS / RELAIS COND. & EVAP	1	1		
		A PARTIR DE LA BOITE DE JONCTION ARRIERE				
		D'UN VEHICULE AVEC TRANSMISSION "WORLD"				
111	065587	CABLAGE ASS / SELECTEUR AVANT & ECU ARRIERE & VIM	1	1		
112	063782	CABLAGE ASS / MODULE RESISTANCE & INTERRUPTEUR	1	1		
114	065681	CABLAGE ASS / E.C.U. & TRANS INTERRUPTEUR DE VITESSE	1	1		
115	065750	CABLAGE ASS / TRANS & INTERUPPTEUR DE VITESSE / AVEC RALENTISSEUR	1	1		
116	065751	CABLAGE ASS / TRANS & INTERUPPTEUR DE VITESSE / SANS RALENTISSEUR	1	1		
		A PARTIR DE LA BOITE DE JONCTION ARRIERE				
		D'UN VEHICULE AVEC TRANSMISSION "ZF"				
121	065838	CABLAGE ASS / SELECTEUR AVANT & ECU ARRIERE "ZF"	1	1		
121	066125	CABLAGE ASS / SELECTEUR AVANT & ECU ARRIERE "ZF"	1	1		
122	065833	CABLAGE ASS / ECU & CONTROLE TRANS "ZF"	1	1		
123	065985	CABLE ASS / ECU "ZF" & ECM "DDEC"	1	1		
		A L'INTERIEUR DE LA BOITE DE JONCTION AVANT				
141	065638	HARNAIS BOITE JONCTION AVANT De 4-4440 À 4-4833	1	1		
141	065933	HARNAIS BOITE JONCTION AVANT De 4-4834 À 4-4866	1	1		
141	065986	HARNAIS BOITE JONCTION AVANT De 4-4867 À 5-0022	1	1		
141	066202	HARNAIS BOITE JONCTION AVANT De 5-0023	1	1		
142	064908	CABLAGE ASS AU SIGNAL DE VITESSE DE DIRECTION ECU / AVEC DIRECTION "ZF"	1	1		

De 4-4758 À 5-0107		Date:07-2024	PAGE:HF-0600-01

CABLAGE ELECTRIQUE - BUS DIAGRAM D-060976-C1

Numéro d'article	Pièces	Description	H3411	H3455	VIP45	NOTES
		A PARTIR DE LA BOITE JONCTION AVANT				
		AU MODULE "ABS"				
161	065630	CABLAGE ASS "ABS"	1	1		
162	065633	CABLAGE ASS / CAPTEUR "ABS" AVANT & SOUPAPE	1	1		
163	065635	CABLAGE ASS / CAPTEUR "ABS" ARRIRER ET SOUPAPE	1	1		
		A PARTIR DE LA BOITE JONCTION AVANT				
		VERS L'AVANT DU VEHICULE				
171	065674	CABLAGE ASS / DDEC IV À 4-4866	1	1		
171	065982	CABLAGE ASS / DDEC V De 4-4867	1	1		
173	065588	CABLAGE ASS / PARTIR AVANT INFERIEUR À 4-4869	1	1		
173	066067	CABLAGE ASS / PARTIR AVANT INFERIEUR De 4-4870 À 5-0022	1	1		
173	066101	CABLAGE ASS / PARTIR AVANT INFERIEUR De 5-0023	1	1		
174	064340	CABLAGE ASS / TOIT	1	1		
174	066118	CABLAGE ASS / TOIT	1	1		
175	065589	HARNAIS TABLEAU DE BORD CENTRAL À 5-0022	1	1		
175	066100	HARNAIS TABLEAU DE BORD CENTRAL De 5-0023	1	1		
		CABLE / CONNECTE AU HARNAIS / # 175				
		A PARTIR DU HARNAIS DU MODULE TABLEAU BORD				
181	065627	HARNAIS CONSOLE GAUCHE TABLEAU DE BORD	1	1		
182	065572	CABLAGE WEBASTO 100000 BTU - MUX	1	1		
183	064635	HARNAIS / AU FENETRE OUVRANTE	1	1		
183	066337	HARNAIS / FENETRE	1	1		
184	064754	HARNAIS / FENETRE OUVRANTE COTE RUE	1	1		
184	066336	HARNAIS / FENETRE COTE RUE	1	1		
185	064753	HARNAIS / FENETRE COTE TROTTOIR OUVRANTE	1	1		
185	066335	HARNAIS / FENETRE COTE TROTTOIR	1	1		
		CABLE / CONNECTE AU HARNAIS / # 173				
		A PARTIR DU CABLE ASS / AVANT BAS				
191	065586	CABLAGE ASS / MODULE PORTE D'ENTREE	1	1		
192	063951	CABLAGE ASS / ACCESSOIRES PORTE	1	1		
193	065222	CABLAGE ASS / PRESSION FREIN DE STATIONNEMENT	1	1		
194	065477	CABLAGE ASS / AVEC PHARES "HALOGENE" / W/H3	2	2		
195	066011	CABLAGE PHARES AVANT XENON - H3 / W/H3	2	2		

De 4-4758 À 5-0107		Date:07-2024	PAGE:HF-0600-01

CABLAGE ELECTRIQUE - BUS DIAGRAM D-060976-C1

Numéro d'article	Pièces	Description	H3411	H3455	VIP455	NOTES
		CABLE HAUT AVANT				
		COMPOSANTES ACCOUSTIQUE				
205	404309	CABLAGE ASS / SUPPORT / GAUCHE & DROIT	1	1		
205	404310	CABLAGE ASS / SUPPORT / GAUCHE & DROIT	1	1		
209	405328	CABLAGE ASS / HARANAIS ALIMENTATION SYSTEME DE SON (0SS 12SS 24SS)	1	1		
210	405329	CABLAGE ASS #12SB	1	1		
211	404316	CABLAGE ASS 24SB	1	1		
		A PARTIR DE LA BOITE JONCTION AVANT				
		AUX DIVERS COMPOSANTES				
221	064199	CABLAGE ASS / HORLOGE & PANNEAU JCT AVANT	1	1		

A DRAWING FROM REV 10

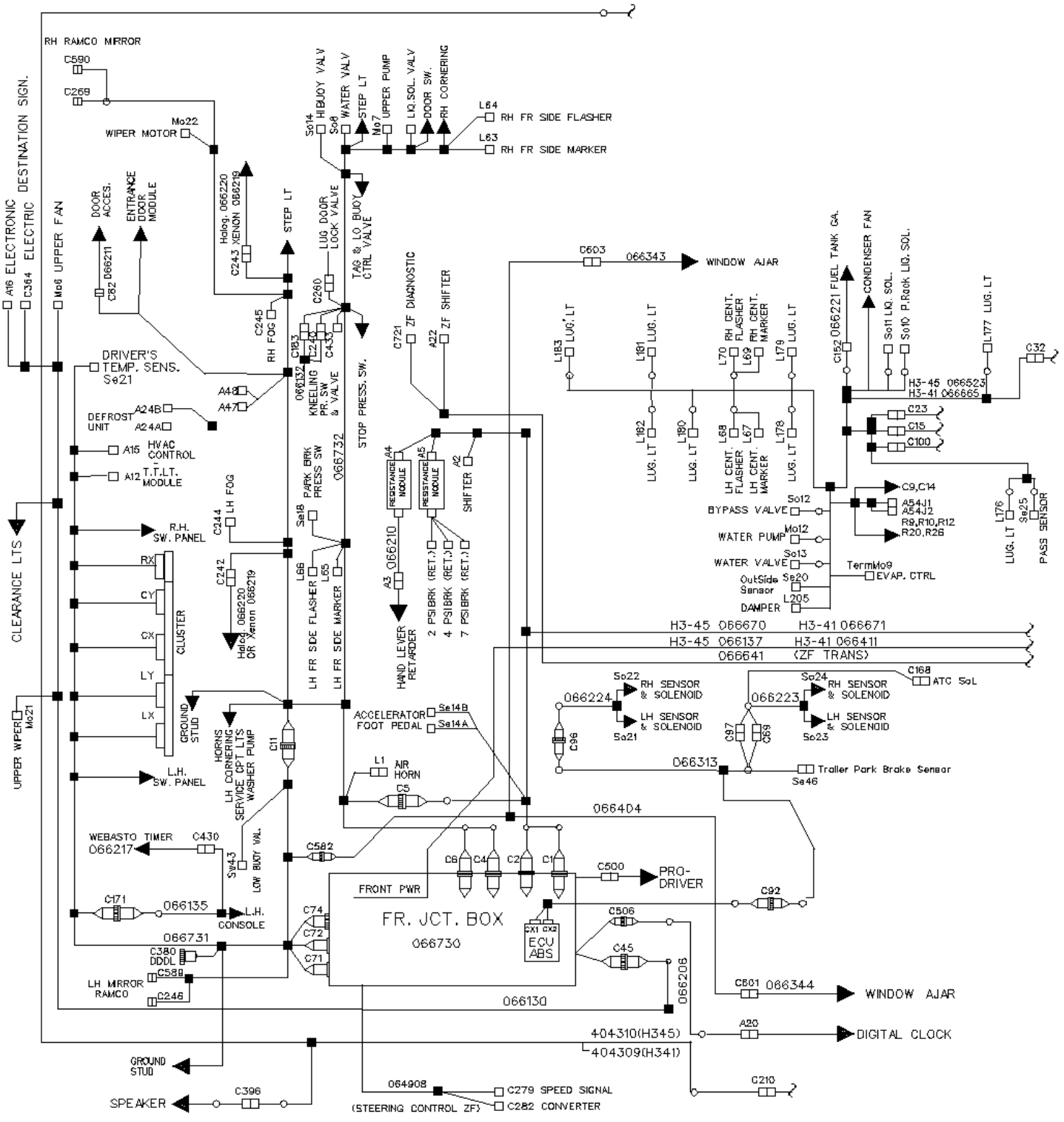

B DRAWING FROM REV 10

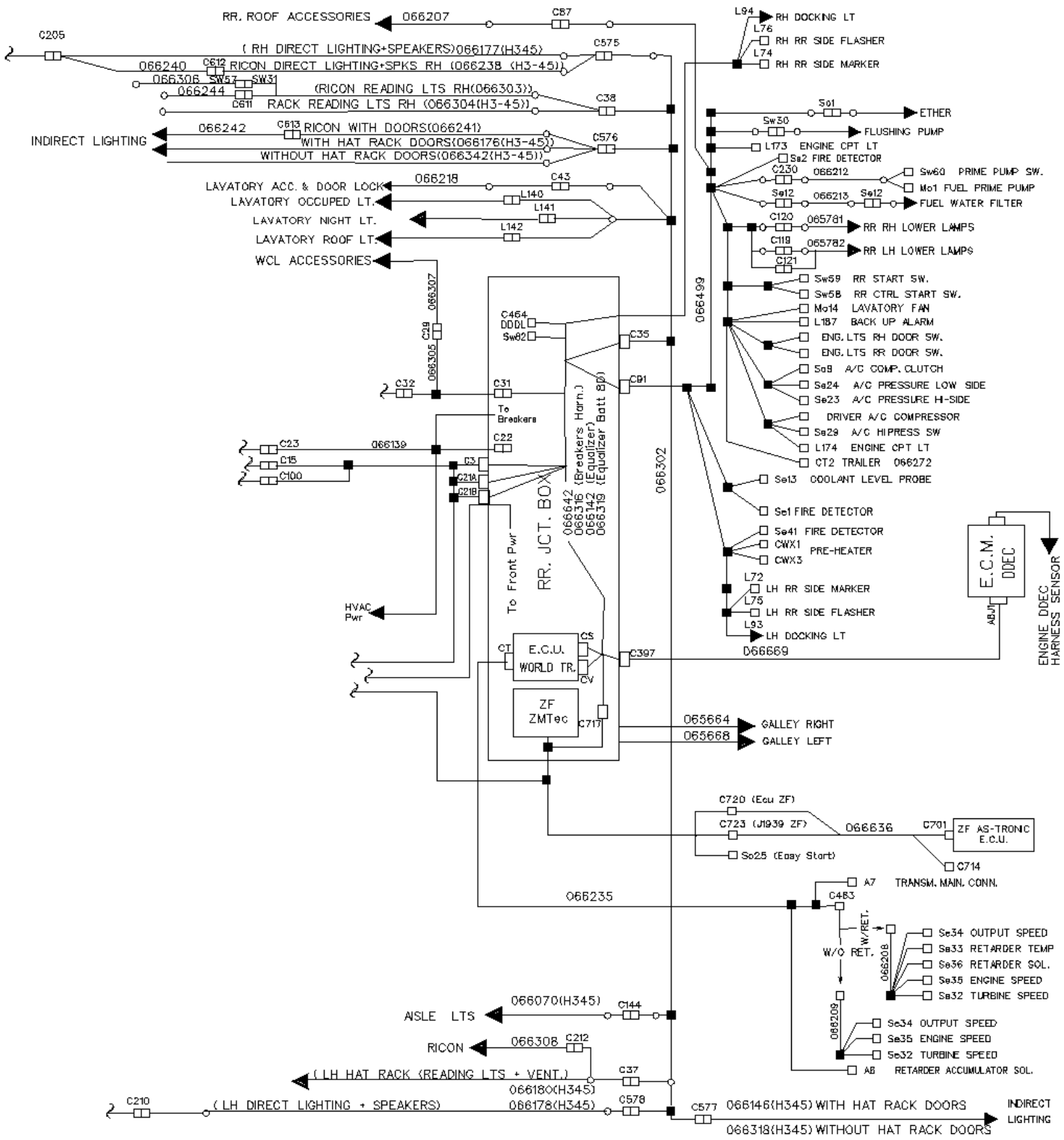

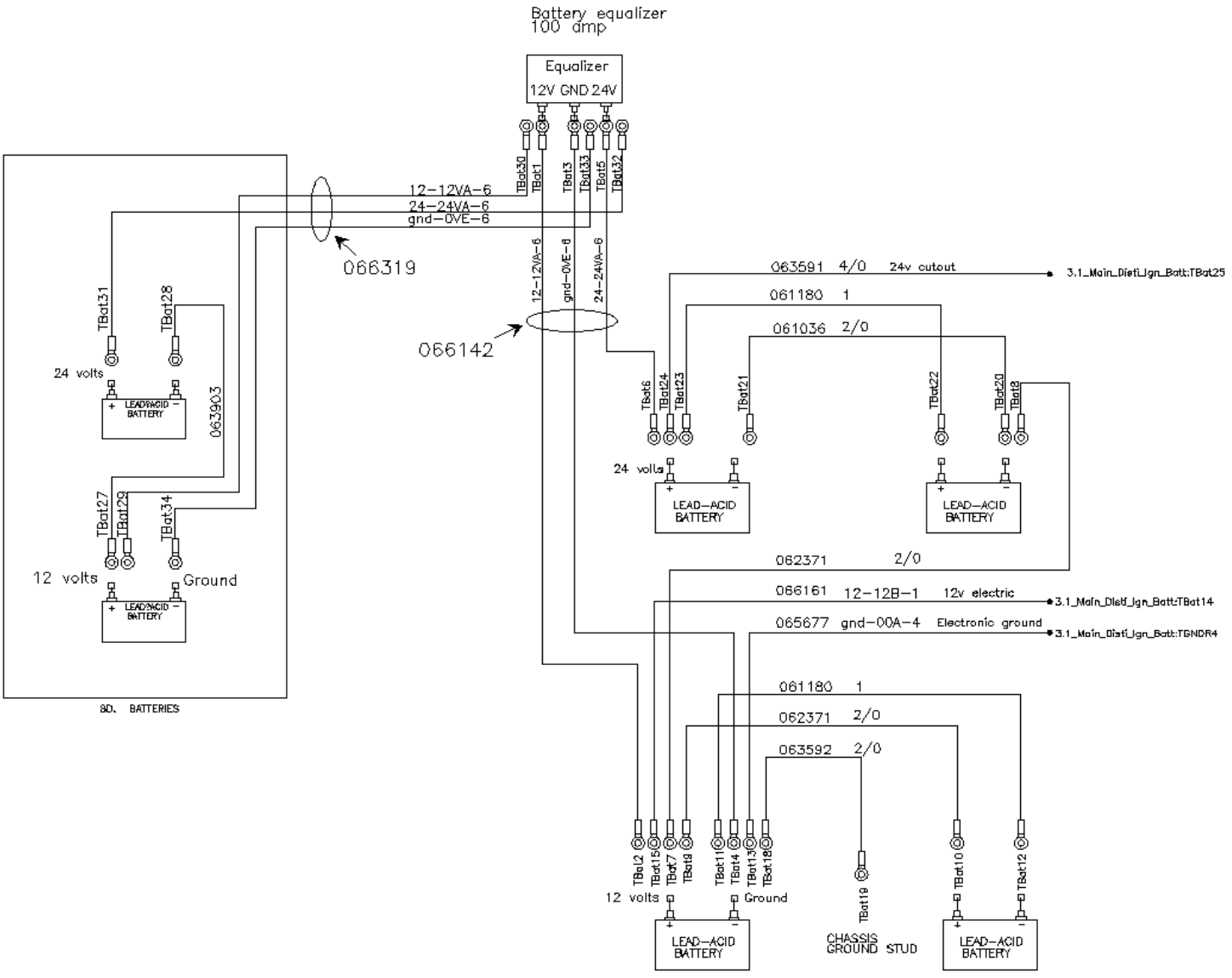
Battery equalizer
100 amp
Equalizer
12V GND 24V
12-12VA-6
24-24VA-6
gnd-0VE-6
066319
066142
063591 4/0 24v cutout
3.1_Main_Distl_Ign_Batt:TBat25
061180 1
061036 2/0
24 volts
LEAD-ACID BATTERY
063903
12 volts
Ground
062371 2/0
066161 12-12B-1 12v electric
3.1_Main_Distl_Ign_Batt:TBat14
065677 gnd-00A-4 Electronic ground
3.1_Main_Distl_Ign_Batt:TGNDR4
063592 2/0
CHASSIS GROUND STUD
8D. BATTERIES

De 5-0108 À 8-1043		Date:07-2024	PAGE:HF-0600-02

CABLAGE ELECTRIQUE - BUS / MUX DIAGRAM D-061020-C1

Numéro d'article	Pièces	Description	H3411	H3455	VIP45	NOTES
		DANS LE COMPARTIMENT A BATTERIES				
1	063592	CABLAGE ASS / B - @ MISE A LA TERRE	1	1		
2	062371	CABLAGE ASS / B + TO B +	2	2		
3	061180	CABLAGE ASS / B - TO B -	2	2		
4	061036	CABLAGE ASS / B - TO B -	1	1		
5	063591	CABLAGE ASS / RELAIS BATTERIE & BATTERIE #24	1	1		
6	066161	CABLAGE DE PUISSANCE 12B / CB4 / MUX	1	1		
7	066142	HARNAIS / EGALISATEUR	1	1		
12	065677	CABLAGE ASS / # 00A	1	1		
		AVEC BATTERIES 8D "OPTION"				
23	063903	CABLAGE ASS / B + TO B -	1	1		
29	066319	HARNAIS / EGALISATEUR / AVEC BATTERIES 8D / MUX	1	1		
		A PARTIR DE LA BOITE DE JONCTION ARRIERE				
		AUX E.C.M & ACCESSOIRES MOTEUR				
42	066144	CABLAGE ASS / ECU & BOITE DE JCT ARRIERE À 5-0108	1	1		
42	066329	CABLAGE ASS / ECU & BOITE DE JCT ARRIERE De 5-0109 À 6-0427		1		
42	066669	CABLAGE ASS / ECU & BOITE DE JCT ARRIERE De 6-0428	1	1		
44	066237	CABLE DE PUISSANCE / MONTE PERSONNE "RICON"		1		
44	066305	CABLAGE PUISSANCE / ACCESSOIRES & MONTE PERSONNE "RICON"		1		
46	065664	CABLAGE ASS. / BOITE JCT ARR. & CUISINETTE COTE TROTTOIR	1	1		
46	065668	CABLAGE ASS. / BOITE JCT ARR. & CUISINETTE COTE RUE	1	1		
49	066307	CABLAGE ASS / ALIMENTATION / MONTE PERSONNE "RICON"	1	1	1	
		A L'INTERIEUR DE LA BOITE DE JONCTION ARRIERE				
51	066141	HARNAIS / BOITE DE JONCTION ARRIERE À 5-0108		1		
51	066315	HARNAIS / BOITE DE JONCTION ARRIERE De 5-0109 À 5-0167		1		
51	066498	HARNAIS / BOITE DE JONCTION ARRIERE De 5-0168 À 5-0222	1	1		
51	066642	HARNAIS / BOITE DE JONCTION ARRIERE De 5-0223 À 6-0560	1	1		
51	066696	HARNAIS / BOITE DE JONCTION ARRIERE De 6-0561	1	1		
52	064148	HARNAIS / BOITE DE JONCTION ARRIERE / CAN / MUX À 5-0108		1		
52	066317	HARNAIS / BOITE DE JONCTION ARRIERE / CAN / MUX De 5-0109 À 5-0167		1		
52	066423	HARNAIS / BOITE DE JONCTION ARRIERE / CAN / MUX De 5-0168 À 6-0427	1	1		
53	066139	CABLAGE PUISSANCE / DISJONCTEUR & HVAC	1	1		
54	066316	CABLAGE ASS / DISJONCTEUR	1	1		
		A PARTIR DE LA BOITE DE JONCTION ARRIERE				

De 5-0108 À 8-1043		Date:07-2024	PAGE:HF-0600-02

CABLAGE ELECTRIQUE - BUS / MUX DIAGRAM D-061020-C1

Numéro d'article	Pièces	Description	H3411	H3455	VIP45	NOTES
		AU COMARTIMENT MOTEUR				
61	066143	HARNAIS / ACCESSOIRES MOTEUR / W/MUX À 5-0167		1		
61	066499	HARNAIS / ACCESSOIRES MOTEUR / W/MUX De 5-0168	1	1		
62	066207	HARNAIS / FEUX DE GABARIT ARRIERE / MUX	1	1		
63	065781	CABLAGE ASS LAMPE DROITE / PORTE MOTEUR ARRIERE / MUX	1	1		
64	065782	CABLAGE ASS LAMPE GAUCHE / PORTE MOTEUR ARRIERE / MUX	1	1		
65	066213	CABLAGE ASS / FILTRE EAU A CARBURANT	1	1		
69	066212	CABLAGE ASS / AMORCE POMPE A CARBURANT	1	1		
		A PARTIR DE LA BOITE DE JONCTION ARRIERE				
		AUX PORTE COLIS & TOILETTE				
81	066145	CABLE PUISSANCE / PORTE-COLIS & TOILETTE À 5-0167		1		
81	066302	CABLE PUISSANCE / PORTE-COLIS & TOILETTE De 5-0168	1	1		
82	066218	CABLAGE ASS / MINUTRIE & ACCESSOIRES / MUX	1	1		
84	066178	CABLAGE ASS / ECLAIRAGE DIRECT & HAUT-PARLEUR GAUCHE À 6-0560	1	1		
84	066712	CABLAGE ASS / ECLAIRAGE DIRECT & HAUT-PARLEUR GAUCHE De 6-0561	1	1		
85	066177	CABLAGE ASS / ECLAIRAGE DIRECT & HAUT-PARLEUR DROIT / MUX À 6-0560	1	1		
85	066711	CABLAGE ASS / ECLAIRAGE DIRECT & HAUT-PARLEUR DROIT De 6-0561	1	1		
85	066238	CABLAGE ASS / ECLAIRAGE DIRECT & HAUT-PARLEUR DROIT / ARRIERE / AVEC MONTE PERSONNE À 6-0560	1	1		
85	066701	CABLE, ECLAIRAGE DIRECT ARRIERE DROIT / W/W.C.L. De 6-0561	1	1		
85	066240	CABLAGE ASS / ECLAIRAGE DIRECT & HAUT-PARLEUR DROIT / AVANT / AVEC MONTE PERSONNE À 6-0560	1	1		
85	066703	CABLE, ECLAIRAGE DIRECT AVANT DROIT / W/W.C.L. De 6-0561	1	1		
86	066070	CABLAGE ASS / LAMPE D'ALLEE À 6-0560	1	1		
86	066707	CABLAGE ASS / LAMPE D'ALLEE AVEC HAUT-PARLEUR GRAVE / SERIES "H" De 6-0561	1	1		
87	066146	HARNAIS / ECLAIRAGE INDIRECT GAUCHE / AVEC PORTE / MUX	1	1		
87	066318	HARNAIS / ECLAIRAGE INDIRECT GAUCHE / SANS PORTE / MUX	1	1		
88	066176	HARNAIS / ECLAIRAGE INDIRECT DROIT / AVEC PORTE / MUX	1	1		
88	066342	HARNAIS / ECLAIRAGE INDIRECT DROIT / SANS PORTE / MUX	1	1		
88	066241	HARNAIS / ECLAIRAGE INDIRECT DROIT / AVEC PORTE ARRIERE AVEC MONTE PERSONNE	1	1		
88	066242	HARNAIS / ECLAIRAGE INDIRECT DROIT / AVEC PORTE AVANT AVEC MONTE PERSONNE	1	1		
90	066179	HARNAIS / LAMPES LECTURE COTE TROTTOIR / MUX	1	1		
90	066304	HARNAIS / LAMPES LECTURE COTE TROTTOIR / MUX À 6-0560	1	1		
90	066706	HARNAIS / LAMPES LECTURE COTE TROTTOIR / MUX De 6-0561	1	1		
90	066243	HARNAIS / LAMPES LECTURE COTE TROTTOIR / AVEC MONTE PERSONNE	1	1		
90	066303	HARNAIS / LAMPES LECTURE COTE TROTTOIR / AVEC MONTE PERSONNE	1	1		
91	066180	HARNAIS / LAMPES LECTURE COTE RUE À 6-0560	1	1		
91	066705	HARNAIS / LAMPES LECTURE COTE RUE De 6-0561	1	1		
95	066244	HARNAIS / LAMPES LECTURE COTE TROTTOIR AVANT / AVEC MONTE PERSONNE À 6-0560	1	1		
95	066709	HARNAIS / LAMPES LECTURE COTE TROTTOIR AVANT / AVEC MONTE PERSONNE De 6-0561	1	1		
96	066306	CABLAGE ASS / W/WCL	1	1		

De 5-0108 À 8-1043		Date:07-2024	PAGE:HF-0600-02

CABLAGE ELECTRIQUE - BUS / MUX DIAGRAM D-061020-C1

Numéro d'article	Pièces	Description	H3411	H3455	VIP45	NOTES
98	066308	CABLAGE ASS / AU FENETRE GAUCHE AVEC MONTE PERSONNE	1	1		
		A PARTIR DE LA BOITE DE JONCTION ARRIERE				
		AU COMPARTIMENT ACCESSOIRES SOUS LE PLANCHER				
101	066140	CABLAGE ASS / ALIMENTATION ACCESSOIRES @ ACCESSOIRES À 5-0290		1		
101	066523	CABLAGE ASS / ALIMENTATION ACCESSOIRES @ ACCESSOIRES De 5-0291		1		
101	066412	CABLAGE ASS / ALIMENTATION ACCESSOIRES @ ACCESSOIRES À 5-0290	1			
101	066524	CABLAGE ASS / ALIMENTATION ACCESSOIRES @ ACCESSOIRES De 5-0291 À 5-0427	1			
101	066665	CABLAGE ASS / ALIMENTATION ACCESSOIRES @ ACCESSOIRES De 5-0428	1			
103	066149	CABLAGE ASS / EVAPO CAN À 5-0167		1		
103	066425	CABLAGE ASS / EVAPO CAN De 5-0168 À 5-0428	1	1		
104	066221	HARNAIS / RESERVOIR CARBURANT / MUX	1	1		
		A PARTIR DE LA BOITE DE JONCTION ARRIERE				
		VEHICULE AVEC TRANSMISSION "WORLD"				
111	066138	CABLAGE ASS / SELECTEUR AVANT & ECU ARRIERE & VIM À 5-0108		1		
111	066314	CABLAGE ASS / SELECTEUR AVANT & ECU ARRIERE & VIM De 5-0109 À 5-0167		1		
111	066430	CABLAGE ASS / SELECTEUR AVANT & ECU ARRIERE & VIM De 5-0168 À 5-0290		1		
111	066519	CABLAGE ASS / SELECTEUR AVANT & ECU ARRIERE & VIM De 5-0291 À 5-0427		1		
111	066670	CABLAGE ASS / SELECTEUR AVANT & ECU ARRIERE & VIM De 5-0428 À 6-0560		1		
111	066693	CABLAGE ASS / SELECTEUR AVANT & ECU ARRIERE & VIM De 6-0561		1		
111	066403	CABLAGE ASS / SELECTEUR AVANT & ECU ARRIERE & VIM À 5-0290	1			
111	066520	CABLAGE ASS / SELECTEUR AVANT & ECU ARRIERE & VIM De 5-0291 À 5-0427	1			
111	066671	CABLAGE ASS / SELECTEUR AVANT & ECU ARRIERE & VIM De 5-0428 À 6-0560	1			
111	066694	CABLAGE ASS / SELECTEUR AVANT & ECU ARRIERE & VIM De 6-0561	1			
112	066210	CABLAGE ASS / MODULE RESISTANCE & INTERRUPTEUR / MUX	1	1		
114	065681	CABLAGE ASS / E.C.U. & TRANS INTERRUPTEUR DE VITESSE À 5-0107		1		
114	066235	CABLAGE ASS / E.C.U. & TRANS INTERRUPTEUR DE VITESSE / MUX De 5-0108 À 6-0560	1	1		
114	066697	CABLAGE ASS / E.C.U. & TRANS INTERRUPTEUR DE VITESSE / MUX De 6-0561	1	1		
115	066208	HARNAIS / CAPTEUR WTEC AVEC RALENTISSEUR / MUX À 6-0560	1	1		
116	066209	HARNAIS / CAPTEUR WTEC SANS RALENTISSEUR / MUX	1	1		
		A PARTIR DE LA BOITE DE JONCTION ARRIERE				
		VEHICULE AVEC TRANSMISSION "ZF"				
121	066239	CABLE ASM / SELECTEUR AVANT & "ZMTec" ARRIERE À 5-0108		1		
121	066409	CABLE ASM / SELECTEUR AVANT & "ZMTec" ARRIERE De 5-0176 À 5-0188	1			
121	066431	CABLE ASM / SELECTEUR AVANT & "ZMTec" ARRIERE De 5-0168 À 5-0222		1		
121	066641	CABLE ASM / SELECTEUR AVANT & "ZMTec" ARRIERE De 5-0223 À 6-0560	1	1		
121	066695	CABLE ASM / SELECTEUR AVANT & "ZMTec" ARRIERE De 6-0561	1	1		

De 5-0108 À 8-1043		Date:07-2024	PAGE:HF-0600-02

CABLAGE ELECTRIQUE - BUS / MUX DIAGRAM D-061020-C1

Numéro d'article	Pièces	Description	H3411	H3455	VIP45	NOTES
122	066636	CABLE ASM / SELECTEUR AVANT & "ZMTec" ARRIERE	1	1		
. NS	563340	. CONNECTEUR / SEAL CIRC. 2.5 SERIES / SH 4C / AMP 1-967325-1	1	1		
. NS	562877	. CONNECTEUR / DT SERIES / PH 3C / GRIS / DEUTSCH DT04-3P-E008	1	1		
		A PARTIR DE LA BOITE DE JONCTION ARRIERE				
		A LA BOITE DE JONCTION AVANT				
131	066411	CABLAGE PUISSANCE / BOITE JCT ARRIERE A LA BOITE JCT AVANT	1			
131	066137	CABLAGE PUISSANCE / BOITE JCT ARRIERE A LA BOITE JCT AVANT		1		
		A L'INTERIEUR DE LA BOITE DE JONCTION AVANT				
141	066136	HARNAIS BOITE JONCTION AVANT / AVEC MUX À 5-0108	1	1		
141	066312	HARNAIS BOITE JONCTION AVANT / AVEC MUX De 5-0109 À 5-0290	1	1		A
141	066522	HARNAIS BOITE JONCTION AVANT / AVEC MUX De 5-0291 À 7-0935	1	1		A
141	066734	CABLAGE ASS ADAPTATEUR POUR ESSUI GLACE INFERIEUR À 5-0167		1		A
141	066666	HARNAIS BOITE JONCTION AVANT / AVEC MUX & CAN De 7-0936	1	1		
141	066730	HARNAIS BOITE JONCTION AVANT / AVEC MUX & CAN À 6-0560	1	1		
141	066728	HARNAIS BOITE JONCTION AVANT / AVEC MUX De 6-0561	1	1		
142	064908	CABLAGE ASS AU SIGNAL DE VITESSE DE DIRECTION ECU / AVEC DIRECTION "ZF"	1	1		
143	066147	CABLAGE FJB CAN & ALIM -MUX À 5-0108		1		
143	066331	CABLAGE FJB CAN & ALIM -MUX De 5-0109 À 5-0167		1		
143	066426	CABLAGE FJB CAN & ALIM -MUX De 5-0168 À 6-0428	1	1		
143	068073	CABLAGE UNIVERSEL POUR CAN BT JCT AVANT	1	1		
		A PARTIR DE LA BOITE JONCTION AVANT				
		AU MODULE "ABS"				
161	062222	CABLAGE ASS / BOITE JCT AVANT @ "ABS" & CABLE AVANT & ARRIERE À 5-0108		1		
161	066313	CABLAGE ASS / BOITE JCT AVANT @ "ABS" & CABLE AVANT & ARRIERE De 5-0109	1	1		
162	066224	CABLAGE ASS / CAPTEUR "ABS" AVANT & SOUPAPE / MUX	1	1		
162	066986	CABLAGE ASS / CAPTEUR "ABS" AVANT & SOUPAPE / MUX & EPS De 7-0939	1	1		
163	066223	CABLAGE ASS / CAPTEUR "ABS" ARRIRER ET SOUPAPE / MUX	1	1		
164	066987	CABLAGE ASS "ABS" PREMIUM & E.S.P. De 7-0939	1	1		
		A PARTIR DE LA BOITE JONCTION AVANT				
		VERS L'AVANT DU VEHICULE				
173	066131	CABLAGE ASS / PARTIR AVANT INFERIEUR À 5-0167		1		
173	066427	CABLAGE ASS / PARTIR AVANT INFERIEUR De 5-0168 À 5-0211	1	1		
173	066558	CABLAGE ASS / PARTIR AVANT INFERIEUR De 5-0212 À 6-0398	1	1		
173	066645	CABLAGE ASS / PARTIR AVANT INFERIEUR De 6-0399 À 6-0427	1	1		

De 5-0108 À 8-1043		Date:07-2024	PAGE:HF-0600-02

CABLAGE ELECTRIQUE - BUS / MUX DIAGRAM D-061020-C1

Numéro d'article	Pièces	Description	H3411	H3455	VIP45	NOTES
173	066667	CABLAGE ASS / PARTIR AVANT INFERIEUR De 6-0428 À 6-0559	1	1		
173	066732	CABLAGE ASS / PARTIR AVANT INFERIEUR De 6-0560	1	1		
174	066130	HARNAIS / TOIT AVANT À 7-0953	1	1		
174	067172	HARNAIS / TOIT AVANT De 7-0954	1	1		
175	066134	HARNAIS TABLEAU DE BORD CENTRAL / MUX À 5-0167	1	1		A
175	066731	HARNAIS TABLEAU DE BORD CENTRAL / MUX De 5-0168	1	1		
		CABLE / CONNECTE AU HARNAIS / # 175				
		A PARTIR DU MODULE CENTRAL DU TABLEAU BORD				
181	066135	HARNAIS CONSOLE GAUCHE TABLEAU DE BORD / W/MUX	1	1		
182	066217	CABLAGE WEBASTO 100000 BTU - MUX / W/MUX	1	1		
183	066214	CABLAGE ASS A FENETRE OUVERTE DES 2 COTES	1	1		
183	066404	CABLAGE ASS A FENETRE OUVERTE DES 2 COTES	1	1		
184	066215	HARNAIS / FENETRE OUVRANTE COTE RUE / MUX	1	1		
184	066344	HARNAIS / FENETRE OUVRANTE COTE RUE / MUX	1	1		
185	066216	HARNAIS / FENETRE COTE TROTTOIR OUVRANTE / MUX	1	1		
185	066343	HARNAIS / FENETRE COTE TROTTOIR OUVRANTE / MUX	1	1		
		CABLE / CONNECTE AU HARNAIS / # 173				
		A PARTIR DU CABLE ASS / AVANT BAS				
191	066133	CABLAGE ASS / MODULE PORTE D'ENTREE / MUX	1	1		
192	066211	CABLAGE ASS / ACCESSOIRES PORTE / MUX À 6-0398	1	1		
192	066647	CABLAGE ASS / ACCESSOIRES PORTE / MUX De 6-0399	1	1		
194	066220	CABLAGE ASS / AVEC PHARES "HALOGENE" / MUX	2	2		
195	066219	CABLAGE XENON / MUX	2	2		
196	066132	CABLAGE ASS / INTERRUPTEUR PRESSION A GENOUILLEMENT				
197	066428	CABLAGE ASS LOGIC ALIMENTATION CAN À 5-0211	1	1		
197	066560	CABLAGE ASS LOGIC ALIMENTATION CAN De 5-0212	1	1		
		CABLE HAUT AVANT				
		COMPOSANTES ACCOUSTIQUE				
205	404309	CABLAGE ASS / SUPPORT / GAUCHE & DROIT	1			
205	404310	CABLAGE ASS / SUPPORT / GAUCHE & DROIT		1		
		A PARTIR DE LA BOITE JONCTION AVANT				
		AUX DIVERS COMPOSANTES				
221	066206	CABLAGE ASS A HORLOGE DIGITALE	1	1		

De 5-0108 À 8-1043		Date:07-2024	PAGE:HF-0600-02

CABLAGE ELECTRIQUE - BUS / MUX DIAGRAM D-061020-C1

Numéro d'article	Pièces	Description	H3411	H3455	VIP455	NOTES
		A) VOIR ENSEMBLE 066736 POUR LES ESSUIE GLACE DU BAS				

A DRAWING FROM REV 00

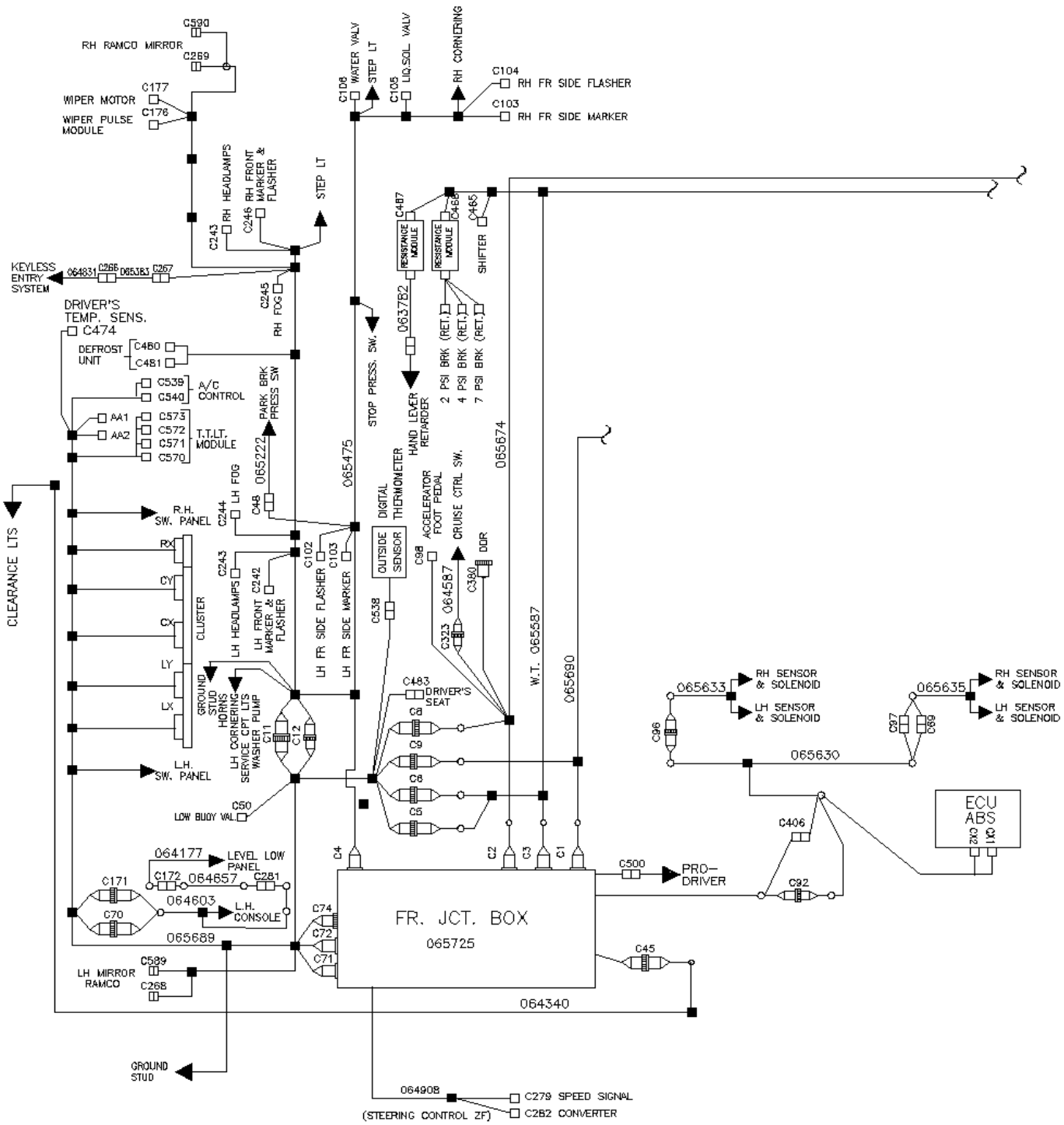

B DRAWING FROM REV 00

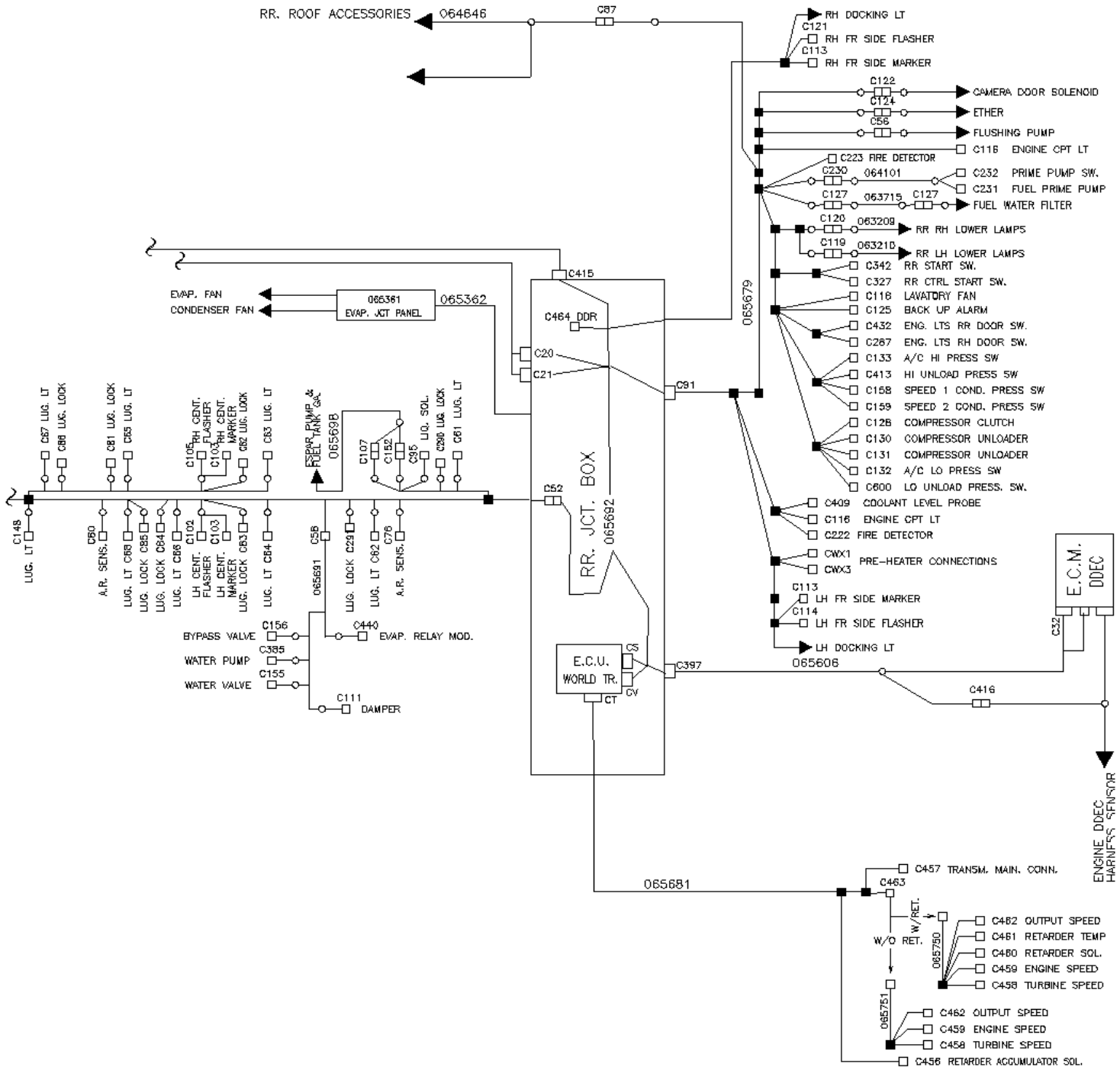

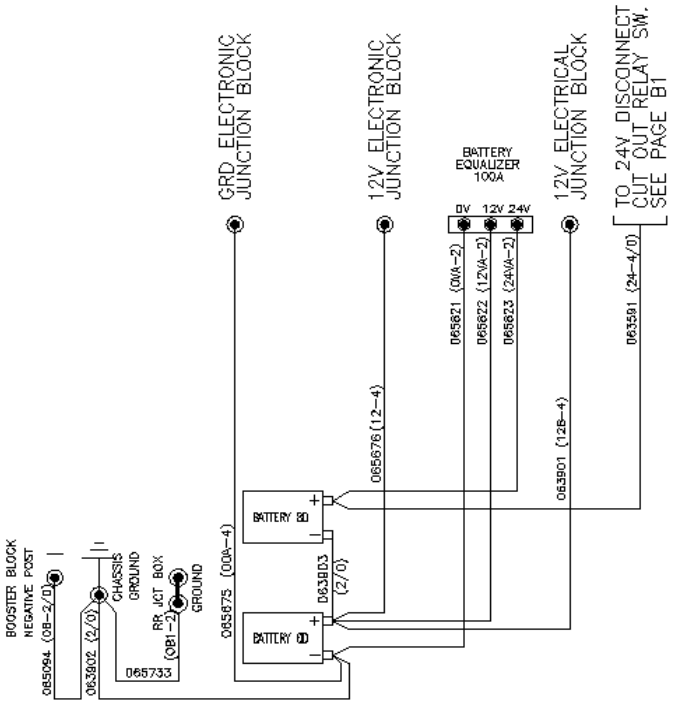

8D BATTERIES

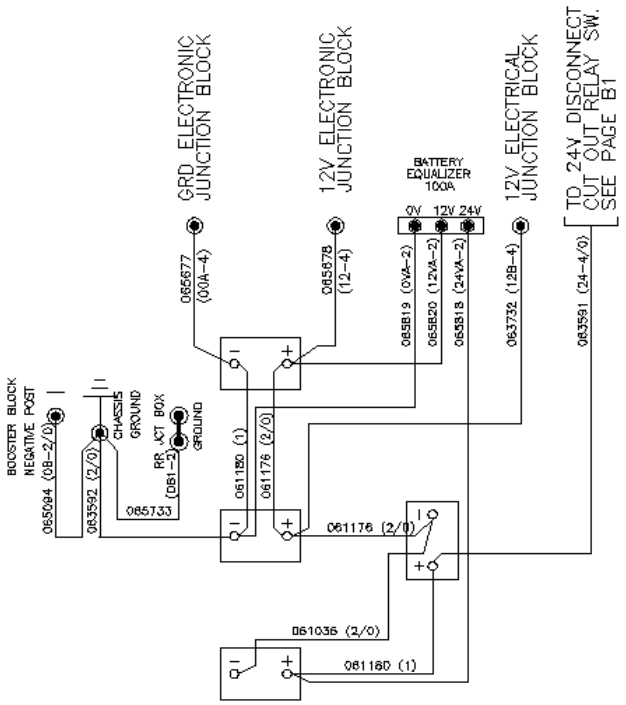

STANDARD BATTERIES

De 4-4758 À 6-0435		Date:07-2024	PAGE:HF-0600-50

CABLAGE ELECTRIQUE - V.I.P. DIAGRAM D-060978-C1

Numéro d'article	Pièces	Description	H3411	H3455	VIP45	NOTES
		DANS LE COMPARTIMENT A BATTERIES				
1	063592	CABLAGE ASS / B - @ MISE A LA TERRE			1	
2	061176	CABLAGE ASS / B + TO B +			2	
3	061180	CABLAGE ASS / B - TO B -			2	
4	061036	CABLAGE ASS / B - TO B -			1	
5	063591	CABLAGE ASS / RELAIS BATTERIE & BATTERIE #24			1	
6	063732	CABLAGE ASS / AVEC BATTERIE STD / #12B			1	
7	065819	CABLAGE ASS / #0VA			1	
8	065820	CABLAGE ASS / #12VA			1	
9	065818	CABLAGE ASS / #24VA			1	
10	065094	CABLAGE ASS / BATTERIE BLOQUE D'APPPOINT / #0			1	
12	065677	CABLAGE ASS / # 00A			1	
13	065678	CABLAGE ASS / #12			1	
16	065733	CABLAGE ASS / @ BOITE JCT ARRIERE / #0			1	
		AVEC BATTERIES 8D "OPTION"				
20	063902	CABLAGE ASS / #0VA			1	
21	063901	CABLAGE ASS / AVEC BATTERIE 8D / #12B			1	
23	063903	CABLAGE ASS / B + TO B -			1	
24	065676	CABLAGE ASS / #12			1	
25	065821	CABLAGE ASS / #0VA			1	
26	065822	CABLAGE ASS / #12VA			1	
27	065823	CABLAGE ASS / #24VA			1	
28	065675	CABLAGE ASS / # 00A			1	
		A PARTIR DE LA JONCTION ARRIERE				
		AUX E.C.M & COMPATIMENT MOTEUR				
42	065606	CABLAGE ASS / ACCESSSOIRES COMPARTIMENT MOTEUR			1	
42	066007	CABLAGE ASS / ACCESSSOIRES COMPARTIMENT MOTEUR			1	
42	065980	CABLAGE ASS / ACCESSSOIRES COMPARTIMENT MOTEUR			1	
42	066201	CABLAGE ASS / ACCESSSOIRES COMPARTIMENT MOTEUR			1	
45	065362	CABLAGE ASS / COMPARTIMENT BATTERIE ARRIERE & PANNEAU EVAPORATEUR À 6-0435			1	
45	066453	CABLAGE PUISSANCE / DISJONCTEUR & HVAC De 6-0436 À 8-1066			1	
45	067180	CABLAGE PUISSANCE / DISJONCTEUR & HVAC De 8-1067 À 8-1291			1	
47	065685	CABLE ASS / ECU & "DELCO" 50DN			1	
		A L'INTERIEUR DE LA BOITE DE JONCTION ARRIERE				
51	065692	CABLAGE ASS BTE JCT ARR			1	

De 4-4758 À 6-0435		Date:07-2024	PAGE:HF-0600-50

CABLAGE ELECTRIQUE - V.I.P. DIAGRAM D-060978-C1

Numéro d'article	Pièces	Description	H3411	H3455	VIP45	NOTES
51	065983	CABLAGE ASS BTE JCT ARR			1	
51	066434	CABLAGE ASS BTE JCT ARR			1	
		A PARTIR DE LA BOITE DE JONCTION ARRIERE				
		AU COMPARTIMENT MOTEUR				
61	065679	HARNAIS / ACCESSOIRES MOTEUR			1	
61	065981	HARNAIS / ACCESSOIRES MOTEUR			1	
62	064646	HARNAIS / ACCESSOIRES MOTEUR AU LUMIERE DE TOIT NEED TO BE VERIFIED			1	
62	065277	HARNAIS / COMPARTIMENT MOTEUR AU DEFLECTEUR			1	
62	066120	HARNAIS / COMPARTIMENT MOTEUR AU DEFLECTEUR			1	
63	063209	CABLAGE ASS LAMPE DROITE / PORTE MOTEUR ARRIERE			1	
63	064334	CABLAGE ASS LAMPE DROITE / PORTE MOTEUR ARRIERE			1	
64	063210	CABLAGE ASS LAMPE GAUCHE / PORTE MOTEUR ARRIERE			1	
64	064335	CABLAGE ASS LAMPE GAUCHE / PORTE MOTEUR ARRIERE			1	
65	063715	CABLAGE ASS / ACCESSOIRES MOTEUR & SEPARATEUR D'EAU			1	
69	064101	CABLAGE ASS / INTERRUPTEUR & POMPE			1	
71	066119	HARNAIS / FEUX DE GABARIT DANS LE DEFLECTEUR			1	
		A PARTIR DE LA BOITE DE JONCTION ARRIERE				
		AU COMPARTIMENT SOUS LE PLANCHER				
101	065690	CABLAGE ASS COMPARTIMENT A BAGAGE VIP			1	
101	066021	CABLAGE ASS COMPARTIMENT A BAGAGE VIP			1	
101	066433	CABLAGE ASS COMPARTIMENT A BAGAGE VIP			1	
104	065698	CABLAGE ASS / AU RESERVOIR CARBURANT			1	
106	065361	CABLAGE ASS / RELAIS COND. & EVAP			1	
106	065691	HARNAIS COMPARTIMENT EVAPORATEUR			1	
		A PARTIR DE LA BOITE DE JONCTION ARRIERE				
		D'UN VEHICULE AVEC TRANSMISSION "WORLD"				
111	065587	CABLAGE ASS / SELECTEUR AVANT & ECU ARRIERE & VIM			1	
112	063782	CABLAGE ASS / MODULE RESISTANCE & INTERRUPTEUR			1	
114	065681	CABLAGE ASS / E.C.U. & TRANS INTERRUPTEUR DE VITESSE			1	
115	065750	CABLAGE ASS / TRANS & INTERUPPTEUR DE VITESSE / AVEC RALENTISSEUR			1	
116	065751	CABLAGE ASS / TRANS & INTERUPPTEUR DE VITESSE / SANS RALENTISSEUR			1	
		A L'INTERIEUR DE LA BOITE DE JONCTION AVANT				
141	065725	HARNAIS BOITE JONCTION AVANT				
141	065934	HARNAIS BOITE JONCTION AVANT			1	

De 4-4758 À 6-0435		Date:07-2024	PAGE:HF-0600-50

CABLAGE ELECTRIQUE - V.I.P. DIAGRAM D-060978-C1

Numéro d'article	Pièces	Description	H3411	H3455	VIP45	NOTES
141	065987	HARNAIS BOITE JONCTION AVANT			1	
141	066203	HARNAIS BOITE JONCTION AVANT			1	
142	064908	CABLAGE ASS AU SIGNAL DE VITESSE DE DIRECTION ECU / AVEC DIRECTION "ZF"			1	
		A PARTIR DE LA BOITE JONCTION AVANT				
		AU MODULE "ABS"				
161	065630	CABLAGE ASS "ABS"			1	
161	066369	CABLAGE ASS "ABS"			1	
162	065633	CABLAGE ASS / CAPTEUR "ABS" AVANT & SOUPAPE			1	
163	065635	CABLAGE ASS / CAPTEUR "ABS" ARRIRER ET SOUPAPE			1	
		A PARTIR DE LA BOITE JONCTION AVANT				
		VERS L'AVANT DU VEHICULE				
171	065674	CABLAGE ASS / DDEC IV			1	
171	065982	CABLAGE ASS / DDEC V			1	
173	065475	CABLAGE ASS / PARTIR AVANT INFERIEUR			1	
173	066069	CABLAGE ASS / PARTIR AVANT INFERIEUR			1	
173	066103	CABLAGE ASS / PARTIR AVANT INFERIEUR			1	
174	064340	CABLAGE ASS / TOIT			1	
174	066118	CABLAGE ASS / TOIT			1	
175	065689	HARNAIS TABLEAU DE BORD CENTRAL			1	
175	066020	HARNAIS TABLEAU DE BORD CENTRAL			1	
175	066102	HARNAIS TABLEAU DE BORD CENTRAL			1	
175	066367	HARNAIS TABLEAU DE BORD CENTRAL			1	
		CABLE / CONNECTE AU HARNAIS / # 173				
		A PARTIR DES ACCESSOIRES PRINCIPALES AVANT				
176	065383	HARNAIS MODULE "KEYLESS"			1	
177	064831	CABLAGE MODULE SANS CLE			1	
178	065222	CABLAGE ASS / PRESSION FREIN DE STATIONNEMENT			2	
		CABLE / CONNECTE AU HARNAIS / # 175				
		A PARTIR DU MODULE CENTRAL DU TABLEAU BORD				
181	064603	HARNAIS CONSOLE GAUCHE TABLEAU DE BORD			1	
181	066366	HARNAIS CONSOLE GAUCHE TABLEAU DE BORD			1	
182	064657	CABLAGE ASS / AVEC MISE A NIVEAU			1	
183	064177	CABLAGE ASS / SOUPAPE MISE A NIVEAU			1	
183	065429	CABLAGE ASS / SOUPAPE MISE A NIVEAU			1	

De 4-4758 À 6-0435		Date:07-2024	PAGE:HF-0600-50

CABLAGE ELECTRIQUE - V.I.P. DIAGRAM D-060978-C1

Numéro d'article	Pièces	Description	H3411	H3455	VIP455	NOTES
194	065477	CABLAGE ASS / AVEC PHARES "HALOGENE" / W/H3			1	
195	066011	CABLAGE PHARES AVANT XENON - H3 / W/H3			1	

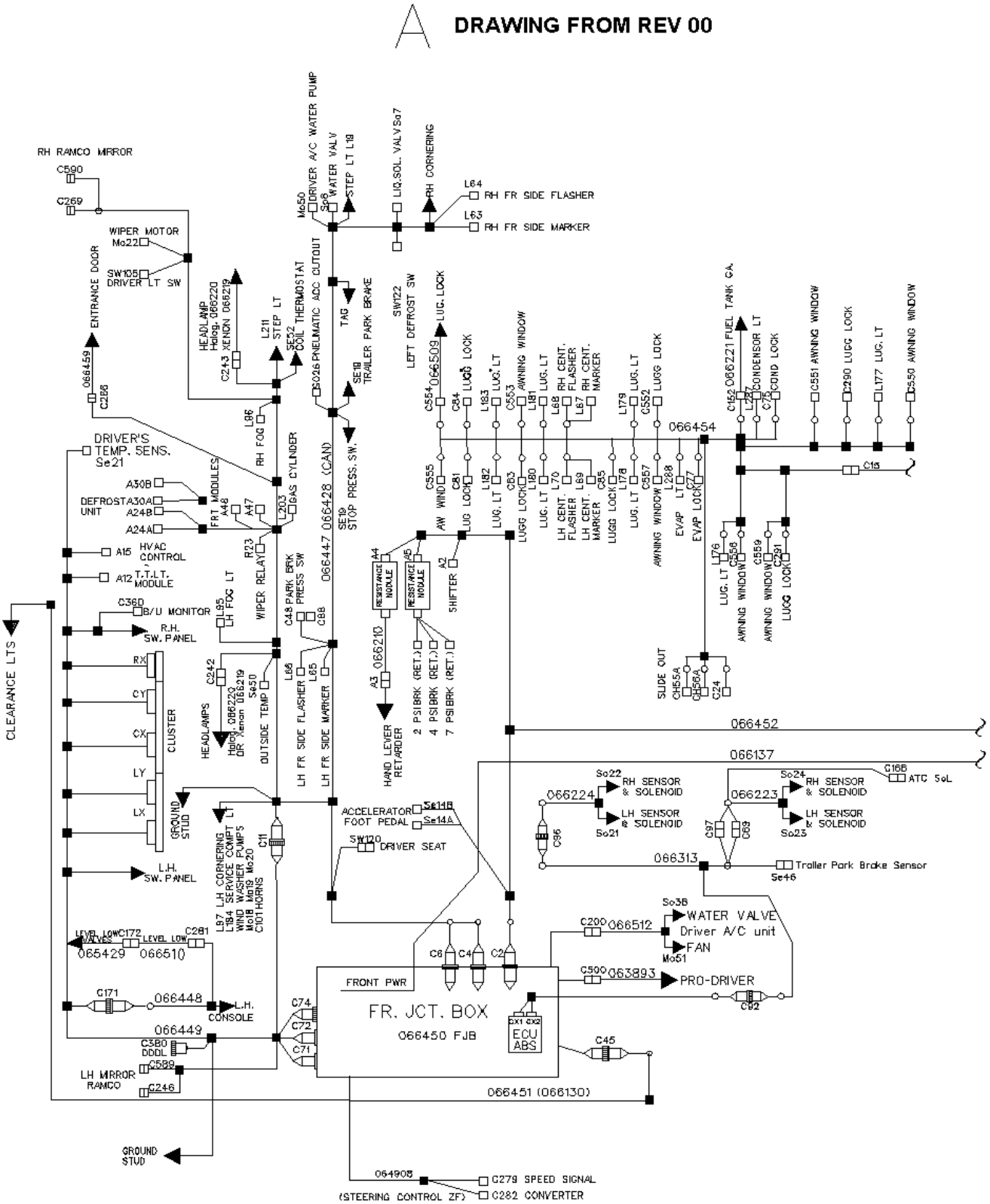
DRAWING FROM REV 00
RH RAMCO MIRROR
C590
C269
WIPER MOTOR
Mo22
SW105
DRIVER LT SW
ENTRANCE DOOR
066459
C286
HEADLAMP
Halog. 066220
C243 XENON 066219
L211
STEP LT
SE52
COOL THERMOSTAT
S026 PNEUMATIC ADC CUTOUT
TAG
SE18
TRAILER PARK BRAKE
SW122
LEFT DEFROST SW
LUG. LOCK
066509
Mo50
DRIVER A/C WATER PUMP
S6
WATER VALV
STEP LT L19
LIQ.SOL. VALV So7
RH CORNERING
L64
RH FR SIDE FLASHER
L63
RH FR SIDE MARKER
L86
RH FOG
DRIVER'S
TEMP. SENS.
Se21
A30B
DEFROST
UNIT
A30A
A24B
A24A
FRT MODULES
A48
A47
L203
GAS CYLINDER
A15
HVAC
CONTROL
A12
T.T.L.T.
MODULE
C360
B/U MONITOR
R.H.
SW. PANEL
R23
WIPER RELAYS
L95
LH FOG LT
C48 PARK BRK
PRESS SW
066447 (CAN)
SE19
STOP PRESS. SW.
RESISTANCE MODULE
A4
RESISTANCE MODULE
A5
SHIFTER
A2
A3
066213
HAND LEVER
RETARDER
2 PSI BRK (RET.)
4 PSI BRK (RET.)
7 PSI BRK (RET.)
AW WIND
LUG LOCK
LUGG LOCK
LUG. LT
LH CENT.
FLASHER
LH CENT.
MARKER
RH CENT.
FLASHER
RH CENT.
MARKER
AWNING WINDOW
EVAP LT
EVAP LOCK
SLIDE OUT
CH55A
CH56A
C24
066454
C15
C162
066221
FUEL TANK GA.
CONDENSOR LT
COND LOCK
C551 AWNING WINDOW
C290 LUGG LOCK
L177 LUG. LT
C550 AWNING WINDOW
L76
C558
C559
C561
AWNING WINDOW
AWNING WINDOW
LUGG LOCK
066452
066137
C166
ATC SoL
So22
RH SENSOR
& SOLENOID
066224
LH SENSOR
& SOLENOID
So21
So24
RH SENSOR
& SOLENOID
066223
LH SENSOR
& SOLENOID
So23
C96
C97
C89
066313
Se46
Traller Park Brake Sensor
ACCELERATOR
FOOT PEDAL
Se14B
Se14A
SW120
DRIVER SEAT
So36
WATER VALVE
Driver A/C unit
FAN
Mo51
C200
066512
C590
063893
PRO-DRIVER
C92
CLEARANCE LTS
CLUSTER
RX
CY
CX
LY
LX
GROUND
STUD
L.H.
SW. PANEL
HEADLAMPS
Halog. 066223
DR Xenon 066219
Se50
OUTSIDE TEMP
L86
L85
LH FR SIDE FLASHER
LH FR SIDE MARKER
C11
L97 LH CORNERING
L154 SERVICE COMPT LT
WIND WASHER PUMPS
Mo18 WIPER
Mo20
CIGT HORNS
LEVEL LOW
VALVES
C172
LEVEL LOW
C281
065429
066510
C171
066448
L.H.
CONSOLE
066449
C380
DDDL
C589
LH MIRROR
RAMCO
C246
C8
C4
C2
FRONT PWR
FR. JCT. BOX
066450 FJB
C74
C72
C71
GX1 GX2
ECU
ABS
C45
066451 (066130)
GROUND
STUD
064908
(STEERING CONTROL ZF)
C279 SPEED SIGNAL
C282 CONVERTER

B DRAWING FROM REV 00

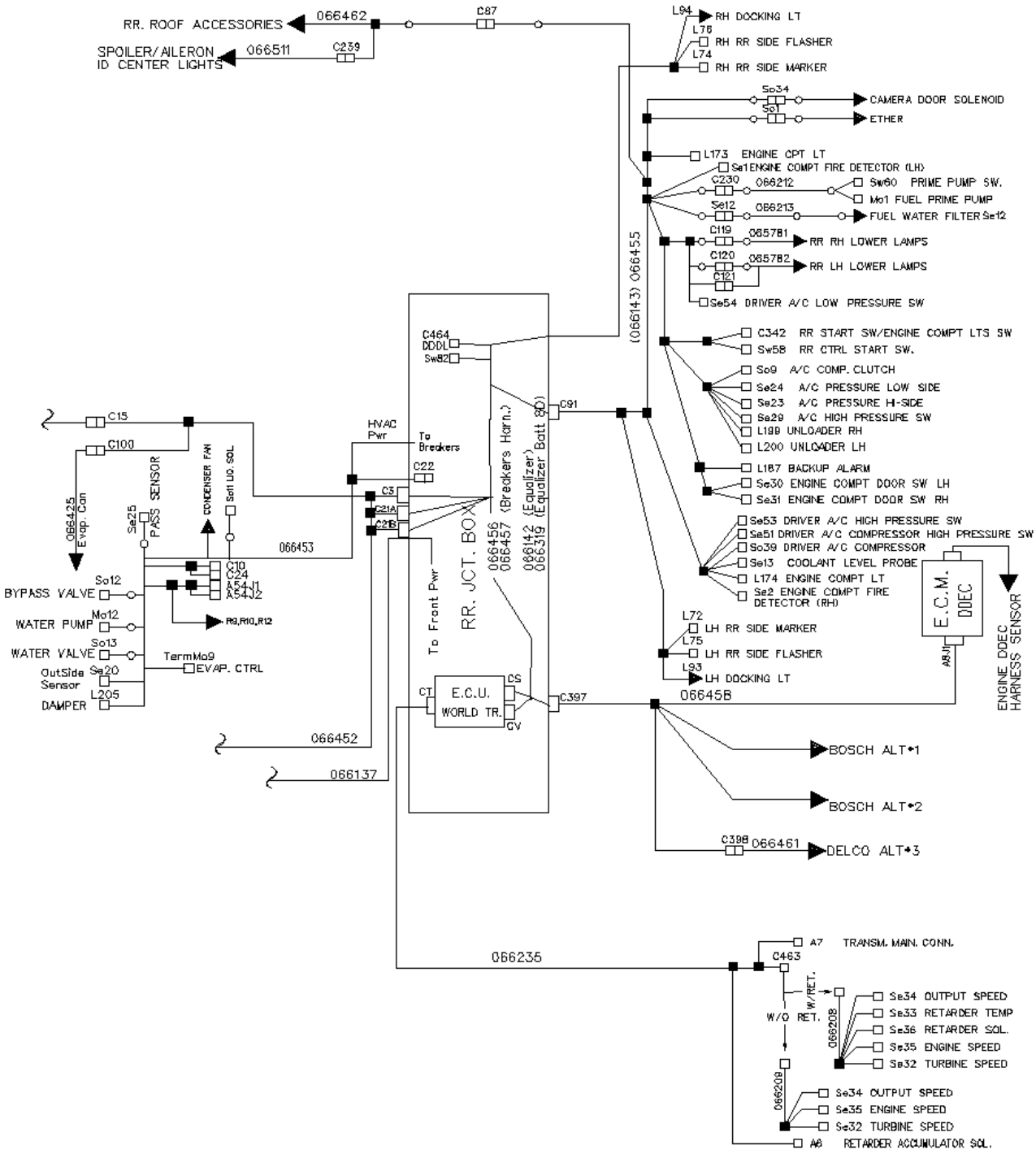

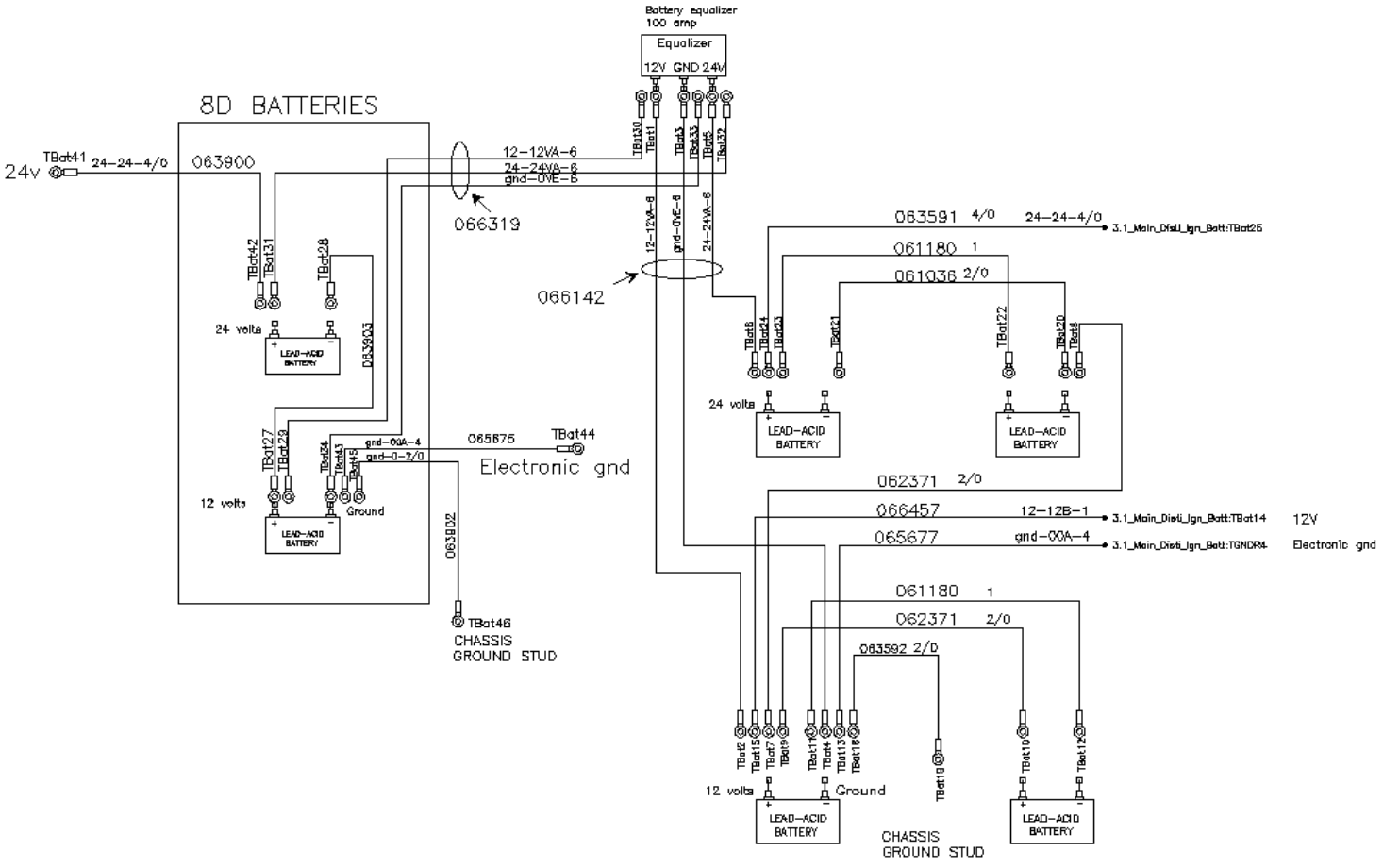
Battery equalizer
100 amp
Equalizer
12V GND 24V
8D BATTERIES
24v
TBat41
24-24-4/0
063900
12-12VA-6
24-24VA-6
gnd-0VE-6
066319
066142
063591 4/0
24-24-4/0
3.1_Main_Dist_Ign_Batt:TBat25
061180 1
061036 2/0
24 volts
LEAD-ACID BATTERY
063903
065875
TBat44
Electronic gnd
gnd-0GA-4
gnd-0-2/0
12 volts
Ground
063902
TBat46
CHASSIS GROUND STUD
062371 2/0
066457
12-12B-1
3.1_Main_Dist_Ign_Batt:TBat14
12V
065677
gnd-0XA-4
3.1_Main_Dist_Ign_Batt:TGNDR4
Electronic gnd
061180 1
062371 2/0
063592 2/0
CHASSIS GROUND STUD

De 6-0436 À 8-1043		Date:07-2024	PAGE:HF-0600-51

CABLAGE ELECTRIQUE - V.I.P. / MUX DIAGRAM D-061040-C1

Numéro d'article	Pièces	Description	H3411	H3455	VIP455	NOTES
		DANS LE COMPARTIMENT A BATTERIES				
1	063592	CABLAGE ASS / B - @ MISE A LA TERRE			1	
2	062371	CABLAGE ASS / B + TO B +			2	
3	061180	CABLAGE ASS / B - TO B -			2	
4	061036	CABLAGE ASS / B - TO B -			1	
5	063591	CABLAGE ASS / RELAIS BATTERIE & BATTERIE #24			1	
6	066457	CABLAGE DE PUISSANCE 12B / CB4			1	
7	066142	HARNAIS / EGALISATEUR			1	
12	065677	CABLAGE ASS / # 00A			1	
		AVEC BATTERIES 8D "OPTION"				
20	063902	CABLAGE ASS / #0VA			1	
23	063903	CABLAGE ASS / B + TO B -			1	
27	063900	CABLAGE ASS / RELAIS BATTERIE & BATTERIE #24			1	
28	065675	CABLAGE ASS / # 00A			1	
29	066319	HARNAIS / EGALISATEUR / AVEC BATTERIES 8D / MUX			1	
		A PARTIR DE LA BOITE DE JONCTION ARRIERE				
		AUX E.C.M & ACCESSOIRES MOTEUR				
42	066458	CABLAGE ASS / ECU & BOITE DE JCT ARRIERE			1	
47	066461	CABLE ASS / ECU & "DELCO" 50DN			1	
		A L'INTERIEUR DE LA BOITE DE JONCTION ARRIERE				
51	066456	HARNAIS / BOITE DE JONCTION ARRIERE À 6-0560			1	
51	066766	HARNAIS / BOITE DE JONCTION ARRIERE De 6-0561			1	
53	066453	CABLAGE PUISSANCE / DISJONCTEUR & HVAC			1	
54	066457	CABLAGE DE PUISSANCE 12B / CB4			1	
		A PARTIR DE LA BOITE DE JONCTION ARRIERE				
		AU COMARTIMENT MOTEUR				
61	066143	HARNAIS / ACCESSOIRES MOTEUR / W/MUX À 6-0435			1	
61	066455	HARNAIS / ACCESSOIRES MOTEUR / W/MUX De 6-0436			1	
62	066462	HARNAIS / COMPARTIMENT MOTEUR AU DEFLECTEUR / MUX			1	
63	065781	CABLAGE ASS LAMPE DROITE / PORTE MOTEUR ARRIERE / MUX			1	
64	065782	CABLAGE ASS LAMPE GAUCHE / PORTE MOTEUR ARRIERE / MUX			1	
65	066213	CABLAGE ASS / FILTRE EAU A CARBURANT			1	
69	066212	CABLAGE ASS / AMORCE POMPE A CARBURANT			1	

De 6-0436 À 8-1043		Date:07-2024	PAGE:HF-0600-51

CABLAGE ELECTRIQUE - V.I.P. / MUX DIAGRAM D-061040-C1

Numéro d'article	Pièces	Description	H3411	H3455	VIP45	NOTES
70	066511	HARNAIS / FEUX DE GABARIT DANS LE DEFLECTEUR / MUX			1	
		A PARTIR DE LA BOITE DE JONCTION ARRIERE				
		AU COMPARTIMENT SOUS LE PLANCHER				
101	066454	CABLAGE ASS / ALIMENTATION ACCESSOIRES @ ACCESSOIRES			1	
103	066425	CABLAGE ASS / EVAPO CAN			1	
104	066221	HARNAIS / RESERVOIR CARBURANT / MUX			1	
109	066509	HARNAIS ASS / BARRURE DE PORTE BAGAGES / W/MUX			1	
		A PARTIR DE LA BOITE DE JONCTION ARRIERE				
		D'UN VEHICULE AVEC TRANSMISSION "WORLD"				
111	066452	CABLAGE ASS / SELECTEUR AVANT & ECU ARRIERE & VIM À 6-0559			1	
111	066767	CABLAGE ASS / SELECTEUR AVANT & ECU ARRIERE & VIM De 6-0560 À 7-0771			1	
111	066862	CABLAGE BOITE JCT AVANT A LA BOITE JCT ARRIERE De 7-0772			1	
112	066210	CABLAGE ASS / MODULE RESISTANCE & INTERRUPTEUR / MUX			1	
114	066235	CABLAGE ASS / E.C.U. & TRANS INTERRUPTEUR DE VITESSE / MUX			1	
115	066208	HARNAIS / CAPTEUR WTEC AVEC RALENTISSEUR / MUX			1	
116	066209	HARNAIS / CAPTEUR WTEC SANS RALENTISSEUR / MUX			1	
		A PARTIR DE LA BOITE DE JONCTION ARRIERE				
		A LA BOITE DE JONCTION AVANT				
131	066137	CABLAGE PUISSANCE / BOITE JCT ARRIERE A LA BOITE JCT AVANT			1	
		A L'INTERIEUR DE LA BOITE DE JONCTION AVANT				
141	066450	HARNAIS BOITE JONCTION AVANT / AVEC MUX À 6-0560				
141	066765	HARNAIS BOITE JONCTION AVANT / AVEC MUX De 6-0561			1	
142	064908	CABLAGE ASS AU SIGNAL DE VITESSE DE DIRECTION ECU / AVEC DIRECTION "ZF"			1	
144	067073	CABLAGE ASS AVEC DETROIT	1	1	1	
144	067074	CABLAGE ASS VECU VOLVO	1	1	1	
		A PARTIR DE LA BOITE JONCTION AVANT				
		AU MODULE "ABS"				
161	066313	CABLAGE ASS / BOITE JCT AVANT @ "ABS" & CABLE AVANT & ARRIERE			1	
161	066987	CABLAGE ASS "ABS" PREMIUM & E.S.P.			1	
162	066224	CABLAGE ASS / CAPTEUR "ABS" AVANT & SOUPAPE / MUX			1	
162	066986	CABLAGE ASS / CAPTEUR "ABS" AVANT & SOUPAPE / MUX & EPS			1	
163	066223	CABLAGE ASS / CAPTEUR "ABS" ARRIRER ET SOUPAPE / MUX			1	

De 6-0436 À 8-1043		Date:07-2024	PAGE:HF-0600-51

CABLAGE ELECTRIQUE - V.I.P. / MUX DIAGRAM D-061040-C1

Numéro d'article	Pièces	Description	H3411	H3455	VIP455	NOTES
		A PARTIR DE LA BOITE JONCTION AVANT				
		VERS L'AVANT DU VEHICULE				
173	066447	HARNAIS BOITE JCT AVANT @ ACCESSOIRES AVANT À 6-0560			1	
173	066769	HARNAIS BOITE JCT AVANT @ ACCESSOIRES AVANT De 6-0561			1	
174	066451	HARNAIS / TOIT AVANT			1	
174	066130	HARNAIS / TOIT AVANT À 7-0953			1	
174	067172	HARNAIS / TOIT AVANT De 7-0954			1	
175	066449	HARNAIS TABLEAU DE BORD CENTRAL / MUX À 6-0560			1	
175	066768	HARNAIS TABLEAU DE BORD CENTRAL / MUX De 6-0561			1	
176	066512	CABLAGE ASS / A L'UNTIE A/C CHAUFFEUR			1	
177	063893	CABLAGE ASS / ALIMENTATION PRODRIVER			1	
		CABLE / CONNECTE AU HARNAIS / # 175				
		A PARTIR DU MODULE CENTRAL DU TABLEAU BORD				
181	066448	HARNAIS CONSOLE GAUCHE TABLEAU DE BORD / MUX			1	
182	066510	CABLAGE ASS / AVEC MISE A NIVEAU / MUX			1	
183	065429	CABLAGE ASS / SOUPAPE MISE A NIVEAU			1	
		CABLE / CONNECTE AU HARNAIS / # 173				
		A PARTIR DU CABLE ASS / AVANT BAS DU VEHICULE				
191	066459	HARNAIS / PORTE D'ENTREEE			1	
192	066428	CABLAGE ASS LOGIC ALIMENTATION CAN			1	
194	066220	CABLAGE ASS / AVEC PHARES "HALOGENE" / MUX			2	
195	066219	CABLAGE XENON / MUX			2	

De 3-4417 À 8-1043		Date:07-2024	PAGE:HF-0605-00
ALTERNATEUR 24V/140 AMPS / "BOSCH"			

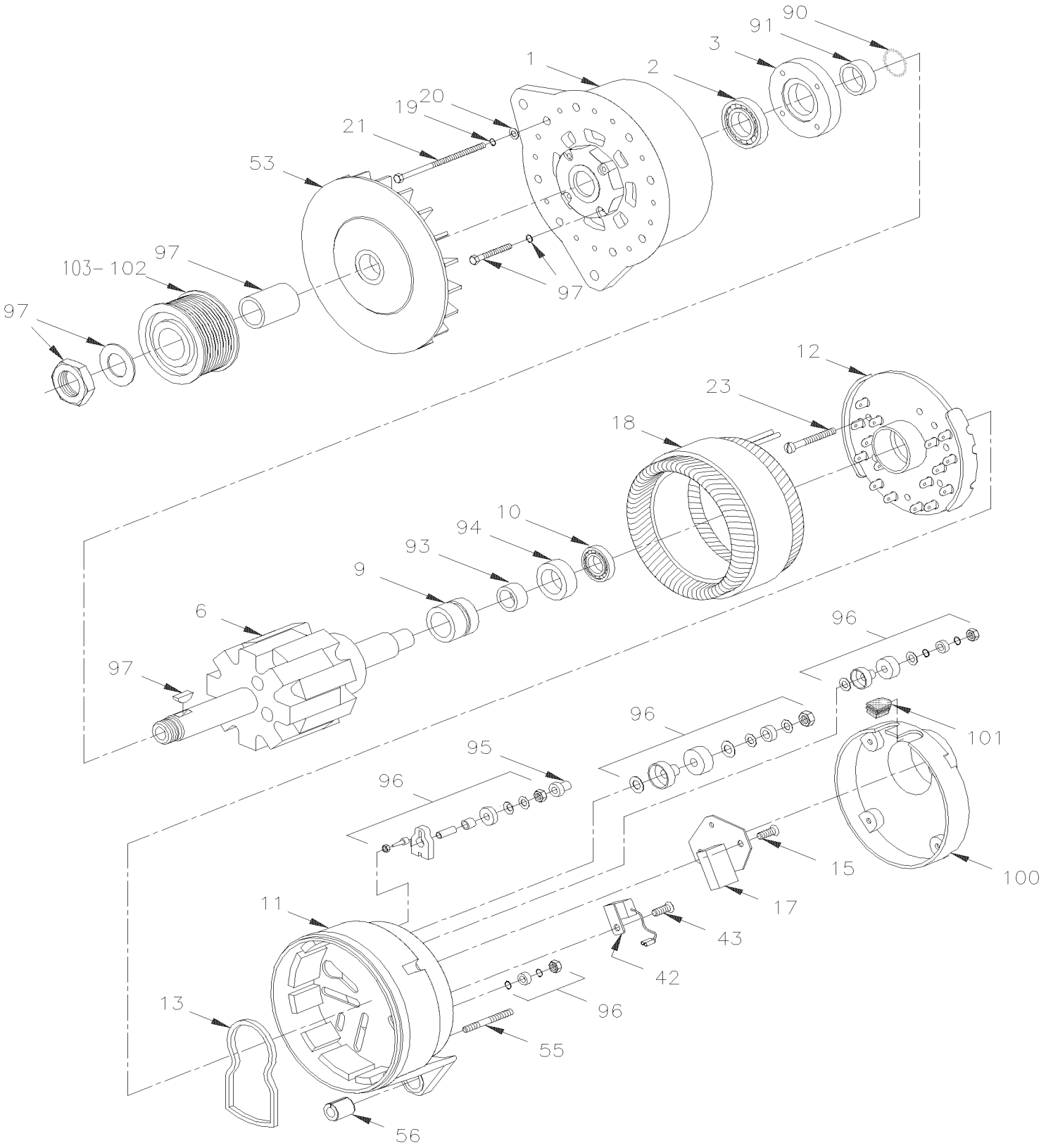

De 3-4417 À 8-1043		Date:07-2024	PAGE:HF-0605-00

ALTERNATEUR 24V/140 AMPS / "BOSCH"

Numéro d'article	Pièces	Description	H3411	H3455	VIP455	NOTES
	562752	ALTERNATEUR ASS 24V/140 AMPS	AR	AR	AR	
1	562971	. BOITIER BOUT ENTRAINEMENT	1	1	1	
2	562972	. ROULEMENT A BILLES	1	1	1	
3	562973	. COUVERT	1	1	1	
6	562974	. ROTOR	1	1	1	
9	562975	. . ANNEAU DE CONTACT	1	1	1	
10	562976	. ROULEMENT CYLINDRIQUE	1	1	1	
NS	684922	. . GRAISSE POLYREX EM / TO USE W/"BOSCH" ALTERNATOR	AR	AR	AR	
11	562977	. COUVERT BOUT COMMUTATEUR	1	1	1	
12	562978	. PLAQUE REDRESSEUR ASS.	1	1	1	
13	562979	. . JOINT D'ETANCHEITE	1	1	1	
15	562980	. ENS VISSE & RONDELLE	3	3	3	
17	562981	. REGULATEUR DE VOLTAGE	1	1	1	
17	562982	. . RESSORT	2	2	2	
17	562983	. . ENSEMBLE, BROSSE	2	2	2	
17	562984	. JOINT D'ETANCHEITE	1	1	1	
18	562985	. STATOR ASS.	1	1	1	
19	562986	. RONDELLE D'ARRET 6MM	4	4	4	
20	562987	. RONDELLE PLATE	4	4	4	
21	562988	. OVAL HEAD SCREW	4	4	4	
23	562989	. ENS VISSE & RONDELLE	3	3	3	
42	562990	. CONDENSATEUR DE SURPRESSION	1	1	1	
43	562991	. OVAL HEAD SCREW M6 X 10-5.8	1	1	1	
53	562992	. VENTILATEUR	1	1	1	
55	562993	. GOUJON M6 X 35-5.6 / (2 912 212 207)	4	4	4	
56	562994	. MANCHON D'EXPANSION	1	1	1	
90	562995	. DISQUE DE RETENUE	1	1	1	
91	562996	. ANNEAU DE SUPPORT	1	1	1	
93	562997	. ANNEAU D'ESPACEMENT	1	1	1	
94	562998	. JOINT RADIAL	1	1	1	
95	562999	. CAPUCHON PROTECTEUR	1	1	1	
96	563000	. ENS TERMINAL B+B-D+W	1	1	1	
97	563001	. ENS PIECE NUT & WASHER M24-1.5 YC	1	1	1	
100	562851	COUVERCLE ADMISSION D'AIR	1	1	1	
101	563002	PASSE-FIL / (1 120 312 000)	1	1	1	
102	065465	POULIE POUR ALTERNATEUR BOSCH À 3-4757	1	1	1	
102	065835	POULIE, ALTERNATEUR De 4-4758 À 4-4952	1	1	1	
102	066062	POULIE, ALTERNATEUR De 4-4953	1	1	1	
103	**HF-0610-00**	**INSTALLATION ALTERNATEUR / "BOSCH" AVEC DETROIT S-60 À 3-4757**				
103	**HF-0610-01**	**INSTALLATION ALTERNATEUR / "BOSCH" AVEC DETROIT S-60 De 4-4758**				
103	**HF-0610-55**	**INSTALLATION ALTERNATEUR / 12V & 24V - V.I.P.**				

De 3-4417 À 8-1043		Date:07-2024	PAGE:HF-0605-50
ALTERNATEUR 24V/270 AMPS / "DELCO" #562235			

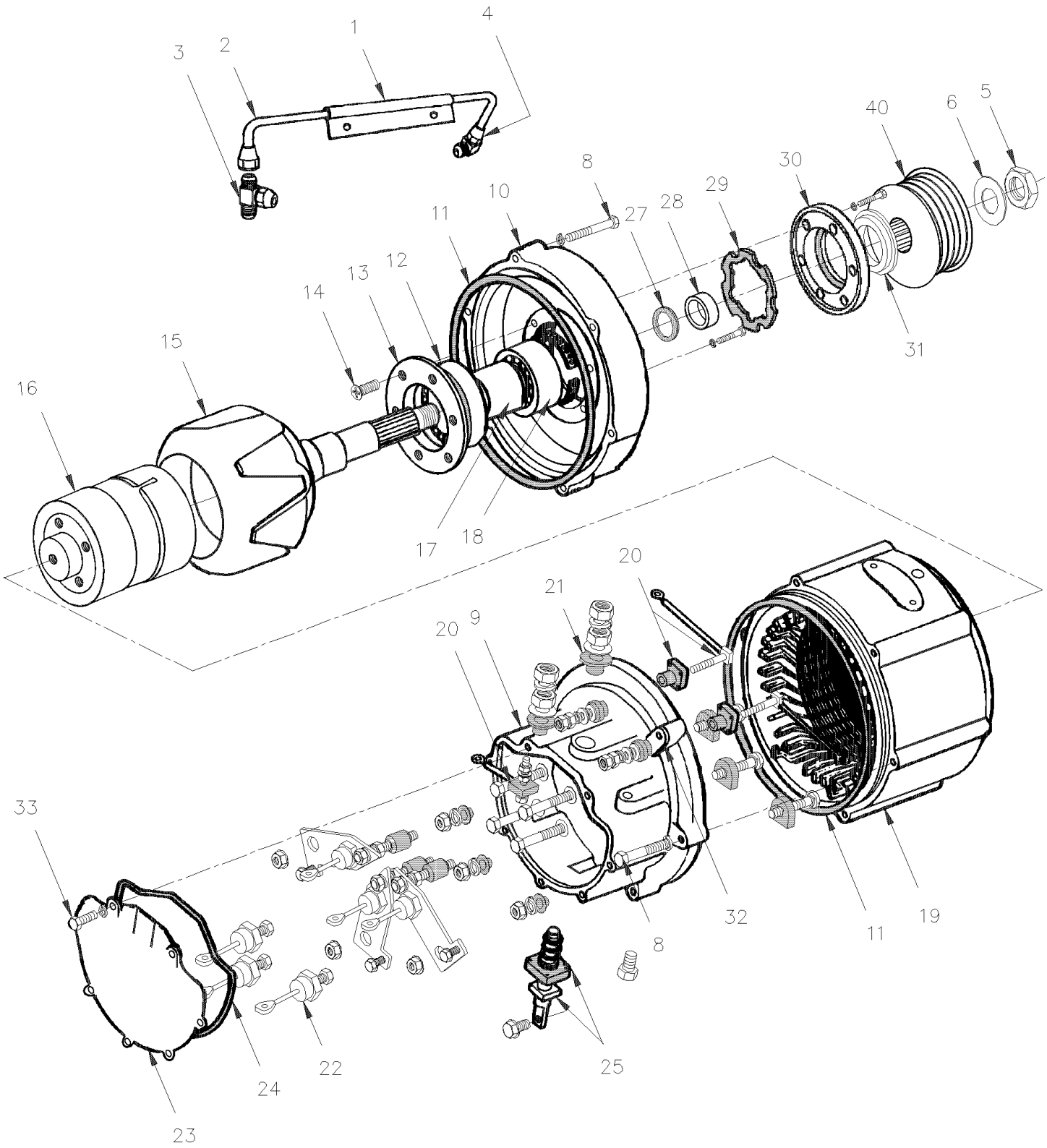

De 3-4417 À 8-1043		Date:07-2024	PAGE:HF-0605-50

ALTERNATEUR 24V/270 AMPS / "DELCO" #562235

Numéro d'article	Pièces	Description	H3411	H3455	VIP455	NOTES
	562235	ALTERNATEUR ASS 24V/270 AMPS À 4-4845	1	1	1	
	563437	ALTERNATEUR ASS 24V/270 AMPS De 4-4846	1	1	1	
1	561169	. CRAMPON TUYAU A L'HUILE	1	1	1	
2	562238	. TUYAU LIGNE D'HUILE	1	1	1	
3	561171	. RACCORD EN "T"	1	1	1	
4	561170	. COUDE 90°	1	1	1	
5	562457	. ECROU COTE DE L'ENTRAINEMENT	1	1	1	
6	560973	. RONDELLE PIGNON ROUE D'ENGR.	1	1	1	
8	500170	. VIS A TETE HEXAGONAL 1/4-20x2 G5 PT Z050	12	12	12	
NS	500473	. RONDELLE FREIN FENDUE .262x.489x.062 Z050	12	12	12	
9	N8885614	. BOITIER DE DIODE À 4-4845	1	1	1	
9	563440	. BOITIER DE DIODE De 4-4846	1	1	1	
10	562241	. BOITIER DE COMMANDE	1	1	1	
. NS	562509	. . JOINT D'ETANCHEITE 2.247" O.D.	1	1	1	
10	10523585	. BOITIER DE COMMANDE	1	1	1	
11	562196	. JOINT TORIQUE	2	2	2	
12	562186	. ROULEMENT A BILLES (INTERIEUR)	1	1	1	
13	N8885671	. SUPPORT DE ROULEMENT	1	1	1	
14	500371	. VIS MECANIQUE TETE PLATE PHILLIPS M4-0.7x8 N500	6	6	6	
15	562240	. ROTOR	1	1	1	
16	562182	. INDUCTEUR 12 VOLTS	1	1	1	
18	562184	. ROULEMENT A ROULEAUX (EXT.)	1	1	1	
19	562694	. STATOR ASS. 24V AVEC FLEXIBLE À 4-4845	1	1	1	
19	563438	. STATOR ASS. 24V AVEC BRIDE FLEXIBLE De 4-4846	1	1	1	
20	560724	. GOUJON	2	2	2	
21	560846	. MANCHON ISOLANT BORNE DC	1	1	1	
22	562193	. DIODE (NEGATIF) / ALTERNATOR 50 DN	6	6	6	
23	562466	. COUVERT	1	1	1	
24	562467	. . JOINT TORIQUE	1	1	1	
25	562450	. GOUJON DC+	1	1	1	
27	562242	. JOINT TORIQUE/ ESPACEUR & ROULEMENT	1	1	1	
28	562245	. ESPACEUR	1	1	1	
29	562243	. JOINT D'ETANCHEITE	1	1	1	
30	562244	. PLAQUE	1	1	1	
31	562509	. . JOINT D'ETANCHEITE 2.247" O.D.	1	1	1	
31	N8896697	. JOINT D'ETANCHEITE 30375" O.D.	1	1	1	
. NS	N8885631	. . JOINT TORIQUE/ ESPACEUR & ROULEMENT	1	1	1	
. NS	N8893250	. . ESPACEUR	1	1	1	
32	562386	. CAVALIER POUR ALTERNATEUR	1	1	1	
33	500163	. VIS A TETE HEXAGONAL 1/4-20x3/4 G5 Z050	6	6	6	
40	510439	POULIE ALTERNATEUR 12 RAINURE À 3-4757	1	1	1	
40	510926	POULIE ALTERNATEUR 10 RAINURE De 4-4758	1	1	1	

De 3-4417 À 8-1043		Date:07-2024	PAGE:HF-0605-51
ALTERNATEUR 12V/300 AMPS / "DELCO" #562355			

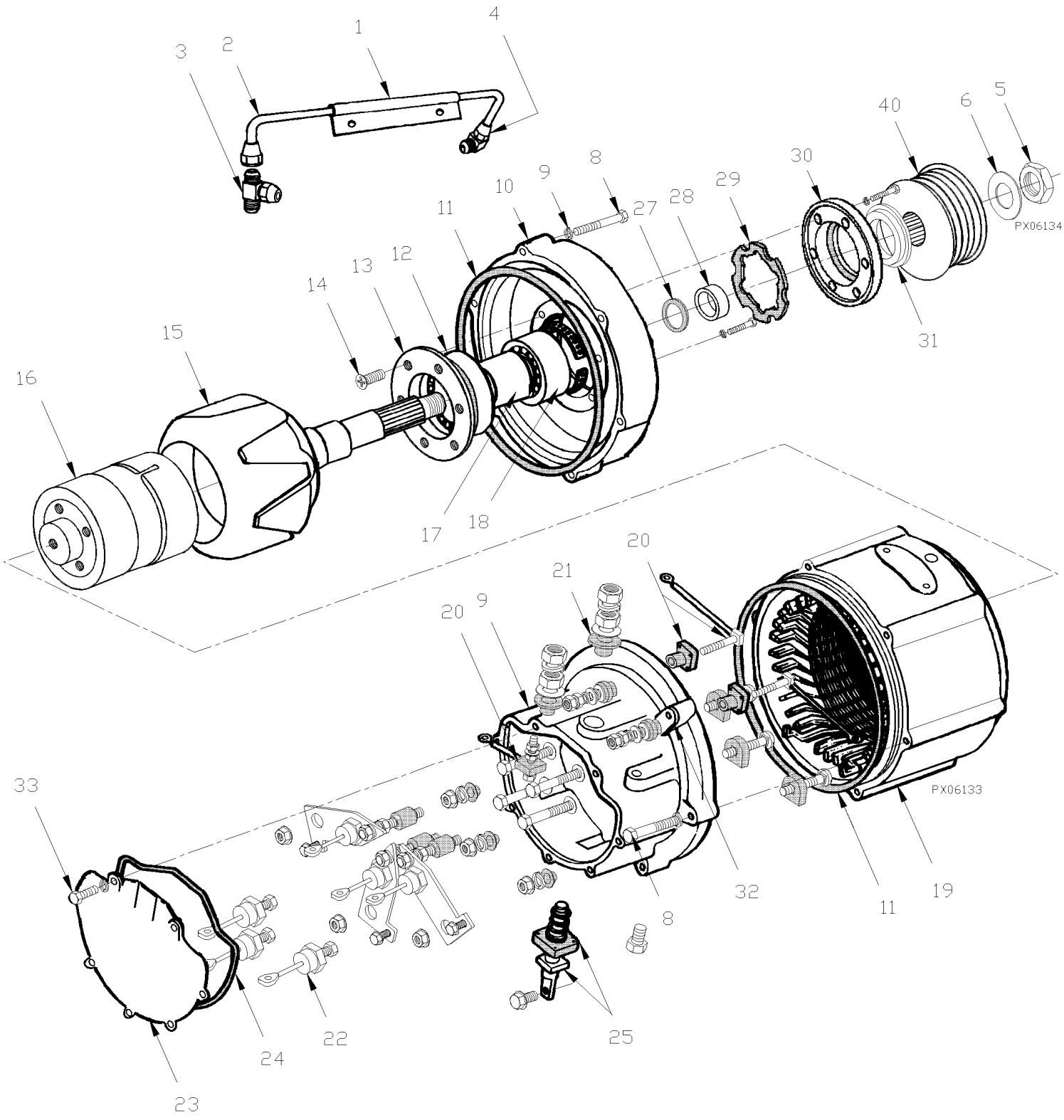

De 3-4417 À 8-1043		Date:07-2024	PAGE:HF-0605-51

ALTERNATEUR 12V/300 AMPS / "DELCO" #562355

Numéro d'article	Pièces	Description	H3411	H3455	VIP455	NOTES
	562355	ALTERNATEUR ASS 12V/300 AMPS /			1	
1	561169	. CRAMPON TUYAU A L'HUILE			1	
2	562238	. TUYAU LIGNE D'HUILE			1	
3	561171	. RACCORD EN "T"			1	
4	561170	. COUDE 90°			1	
5	562457	. ECROU COTE DE L'ENTRAINEMENT			1	
6	560973	. RONDELLE PIGNON ROUE D'ENGR.			1	
8	500170	. VIS A TETE HEXAGONAL 1/4-20x2 G5 PT Z050			12	
NS	500473	. RONDELLE FREIN FENDUE .262x.489x.062 Z050			12	
9	N8885614	. BOITIER DE DIODE			1	
10	562241	. BOITIER DE COMMANDE			1	
. NS	562509	. . JOINT D'ETANCHEITE 2.247" O.D.			1	
10	10523585	. BOITIER DE COMMANDE			1	
11	562196	. JOINT TORIQUE			2	
12	562186	. ROULEMENT A BILLES (INTERIEUR)			1	
13	N8885671	. SUPPORT DE ROULEMENT			1	
14	500371	. VIS MECANIQUE TETE PLATE PHILLIPS M4-0.7x8 N500			6	
15	562240	. ROTOR			1	
16	562448	. INDUCTEUR 12 VOLTS			1	
18	562184	. ROULEMENT A ROULEAUX (EXT.)			1	
19	562449	. STATOR ASS. 12V			1	
20	560724	. GOUJON			2	
21	560846	. MANCHON ISOLANT BORNE DC			1	
22	562193	. DIODE (NEGATIF) / ALTERNATOR 50 DN			6	
23	562466	. COUVERT			1	
24	562467	. . JOINT TORIQUE			1	
25	562450	. GOUJON DC+			1	
27	562242	. JOINT TORIQUE/ ESPACEUR & ROULEMENT			1	
28	562245	. ESPACEUR			1	
29	562243	. JOINT D'ETANCHEITE			1	
30	562244	. PLAQUE			1	
31	562509	. . JOINT D'ETANCHEITE 2.247" O.D.			1	
31	N8896697	. JOINT D'ETANCHEITE 30375" O.D.			1	
. NS	N8885631	. . JOINT TORIQUE/ ESPACEUR & ROULEMENT			1	
. NS	N8893250	. . ESPACEUR			1	
32	562386	. CAVALIER POUR ALTERNATEUR			1	
33	500163	. VIS A TETE HEXAGONAL 1/4-20x3/4 G5 Z050			6	
40	510439	POULIE ALTERNATEUR 12 RAINURE À 3-4757			1	
40	510926	POULIE ALTERNATEUR 10 RAINURE De 4-4758			1	

De 3-4417 À 3-4757		Date:07-2024	PAGE:HF-0610-00
INSTALLATION ALTERNATEUR / "BOSCH" AVEC DETROIT S-60			

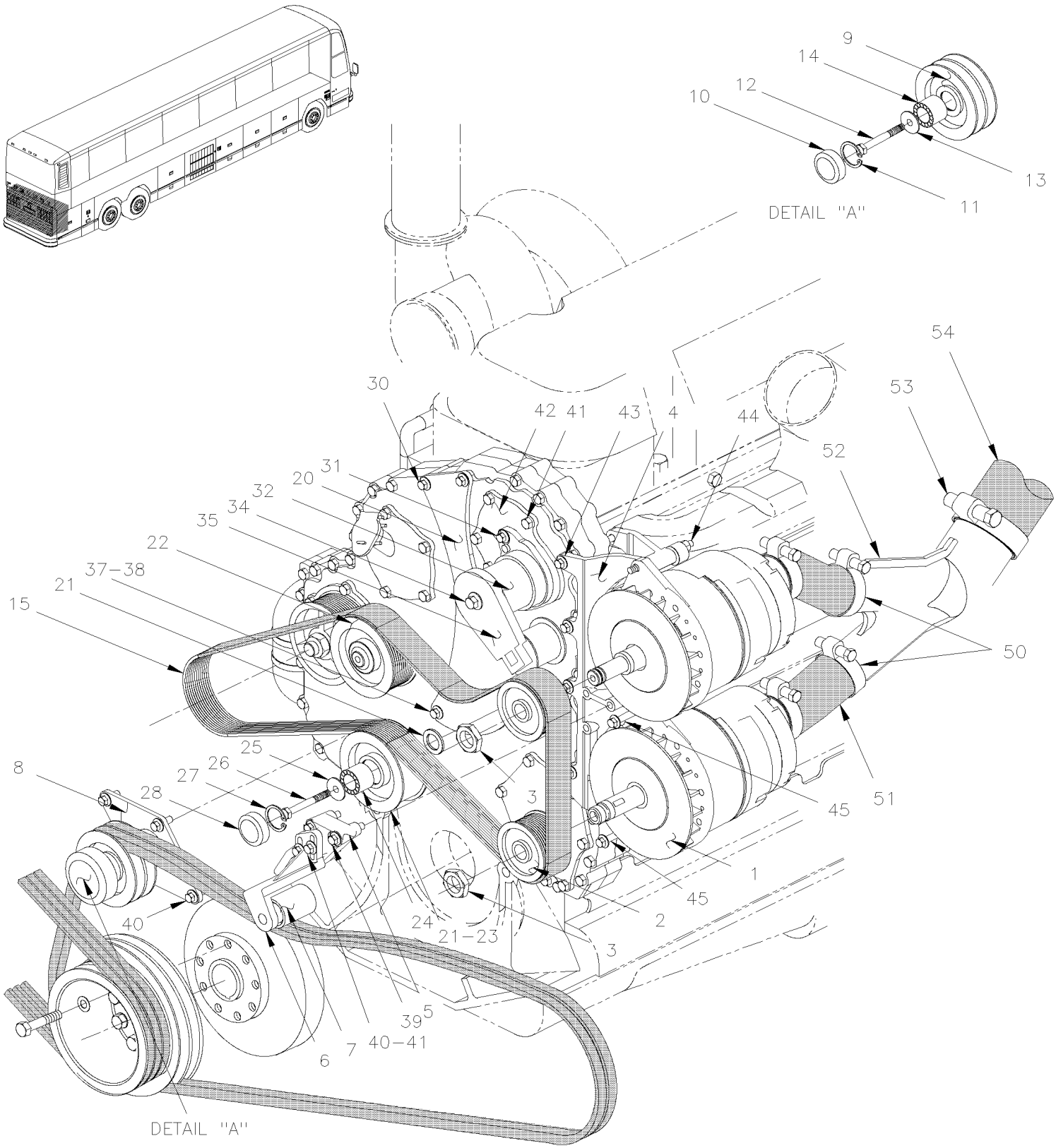

De 3-4417 À 3-4757		Date:07-2024	PAGE:HF-0610-00

INSTALLATION ALTERNATEUR / "BOSCH" AVEC DETROIT S-60

Numéro d'article	Pièces	Description	H3411	H3455	VIP45	NOTES
1	562752	ALTERNATEUR ASS 24V/140 AMPS	2	2		
2	065465	POULIE POUR ALTERNATEUR BOSCH	2	2		
3	563001	ENS PIECE NUT & WASHER M24-1.5 YC	1	1		
4	510663	SUPPORT ALTERNATEUR DOUBLE BOSCH	1	1		
5	012064	ADAPTATEUR, AMORTISSEUR ASS.	1	1		
6	012063	AMORTISSEUR A COURROIE ASS.	1	1		
6	N.S.P.	. SUPPORT / (23522973)	1	1		2
7	N.S.P.	. ROULEAU / (23512825)	1	1		2
7	N.S.P.	. ROULEMENT / (907394)	1	1		2
8	012058	POULIE LIBRE ASS.	1	1		
8	N.S.P.	. SUPPORT / (23521658)	1	1		2
9	N.S.P.	. POULIE / (23519390)	1	1		2
10	N.S.P.	. CAPUCHON / (05107293)	1	1		2
10	510798	. CAPUCHON PROTECTEUR	1	1		B
11	N.S.P.	. JONC DE RETENUE / (23518223)	1	1		2
12	5001308	. VIS TETE HEX EPAULEMENT M10-1.5x40 G10.9 N500	1	1		
13	N.S.P.	. RONDELLE / (23518224)	1	1		2
13	N.S.S.	. JOINT D'ETANCHEITE / (23520961)	2	2		1
14	510618	. ROULEMENT A BILLES / DOUBLE RANGÉE 30MM x 62MM x 27 W	1	1		
15	506865	COURROIE EN "V" MULTI / 12 RIB 81 ½" 208585	1	1		
15	506669	COURROIE EN "V" MULTI / 12 RIB 72" (1830) 23521337	1	1		A
20	012065	POULIE DE RENVOI	1	1		
21	N.S.P.	. JOINT D'ETANCHEITE / (CR 14960) / (23521013)	2	2		2
22	N.S.P.	. POULIE DE RENVOI 12G/ 5 1/4 O.D. / (23520994)	1	1		2
23	N.S.P.	. POULIE TENSIONNEUR COURROIES / 5 1/4 O.D. / (23520999)	2	2		2
24	510618	. ROULEMENT A BILLES / DOUBLE RANGÉE 30MM x 62MM x 27 W	1	1		
25	N.S.P.	. RONDELLE / (23518224)	1	1		2
26	5001308	. VIS TETE HEX EPAULEMENT M10-1.5x40 G10.9 N500	2	2		
26	510627	. BOULON M10-1.5 X 45MM LH G10.9	1	1		
27	N.S.P.	. JONC DE RETENUE / (23519223)	1	1		2
28	N.S.P.	. BOUCHON DE PROTECTION / (05107293)	2	2		2
28	510798	. CAPUCHON PROTECTEUR	1	1		B
30	975104	. VIS TETE HEX EPAULEMENT M10-1.5x85 G10.9 PHC	2	2		
31	969445	VIS TETE HEX EPAULEMENT M10-1.5x30 G10.9 PHC	1	1		
32	012103	TENSIONNEUR-COURROIE-MOTEUR/ALTERNATEUR	1	1		
32	N.S.S.	. RESSORT	2	2		1
33	N.S.S.	. BOUCHON / RACCORD	1	1		1
34	975104	. VIS TETE HEX EPAULEMENT M10-1.5x85 G10.9 PHC	1	1		
35	N.S.S.	. LEVIER	1	1		1
36	N.S.S.	. POULIE	1	1		1
36	N.S.S.	. ROULEMENT	1	1		1
36	N.S.S.	. BOUCHON / RACCORD	1	1		1

De 3-4417 À 3-4757		Date:07-2024	PAGE:HF-0610-00

INSTALLATION ALTERNATEUR / "BOSCH" AVEC DETROIT S-60

Numéro d'article	Pièces	Description	H3411	H3455	VIP455	NOTES
37	975121	VIS TETE HEX EPAULEMENT M14-2.0x50 G10.9 PHC	1	1		
38	975124	VIS TETE HEX EPAULEMENT M14-2.0x80 G10.9 PHC	1	1		
38	510642	GOUJON M14-2.0 X 92MM GR 10.9	1	1		
NS	510643	ECROU HEX EPAULEMENT M14-2.0 ZP	1	1		
39	5001595	VIS TETE HEX EPAULEMENT M10-1.5x60 G8.8 G500	3	3		
40	955297	VIS A TETE HEXAGONAL M8-1.25x25 G8.8 ZG603	3	3		
41	510641	VIS TETE HEX EPAULEMENT M8-1.25x30 G10.9	5	5		
42	012104	SUPPORT-TENSIONNEUR-COURROIE-MOTEUR	1	1		
42	N.S.P.	JOINT TORIQUE / (8929253)	1	1		2
43	510635	VIS TETE HEX EPAULEMENT 7/16-14x5.50 ZP	4	4		
NS	510636	ECROU HEX EPAULEMENT 7/16-14 ZP	4	4		
44	510639	BOULON M12-1.5 X 80MM	1	1		
44	5001584	VIS A TETE HEXAGONAL M12-1.5x150 G10.9 DP	1	1		
45	510637	. BOULON M12-1.5 X 50MM	2	2		
NS	5001585	RONDELLE PLATE 13.5x27x2.46-4.5 DP	6	6		
NS	975111	VIS TETE HEX EPAULEMENT M12-1.75x50MM G10.9 PHC	1	1		
50	504025	BRIDE DE SERRAGE / 2"5/16-3"1/4 SS / HS-44	4	4		
51	064957	BOYAU FLEXIBLE / 2 3/4" I.D. X 200MM	2	2		
51	503686	. BOYAU FLEXIBLE / TUYAU VENTILLATION 2 3/4" I.D. X 25`/ RUBBER	1	1		
52	064834	ADAPTATEUR "Y"	1	1		
NS	065038	SUPPORT ANGULAIRE 76MM x 20MM	1	1		
53	504235	BRIDE DE SERRAGE / 3"9/16"-4"1/2 SS / HS-64	2	2		
54	064956	BOYAU FLEXIBLE / 4" I.D. X 1660MM	1	1		
54	503688	. BOYAU FLEXIBLE / TUYAU VENTILLATION 4" I.D. X 25`/ RUBBER	1	1		
		A) UTILISE EN URGENCE SEULEMENT				
		B) FAIT SEULEMENT AVEC POULIE VENDU PAR "PREVOST"				
		1) PAS VENDU SEPAREMENT				
		2) PAS VENDU PAR PREVOST (VOIR NUMERO DU MANUFATURIER A LA FIN DE LA DESCRIPTION)				

De 4-4758 À 8-1043		Date:07-2024	PAGE:HF-0610-01
INSTALLATION ALTERNATEUR / "BOSCH" AVEC DETROIT S-60			

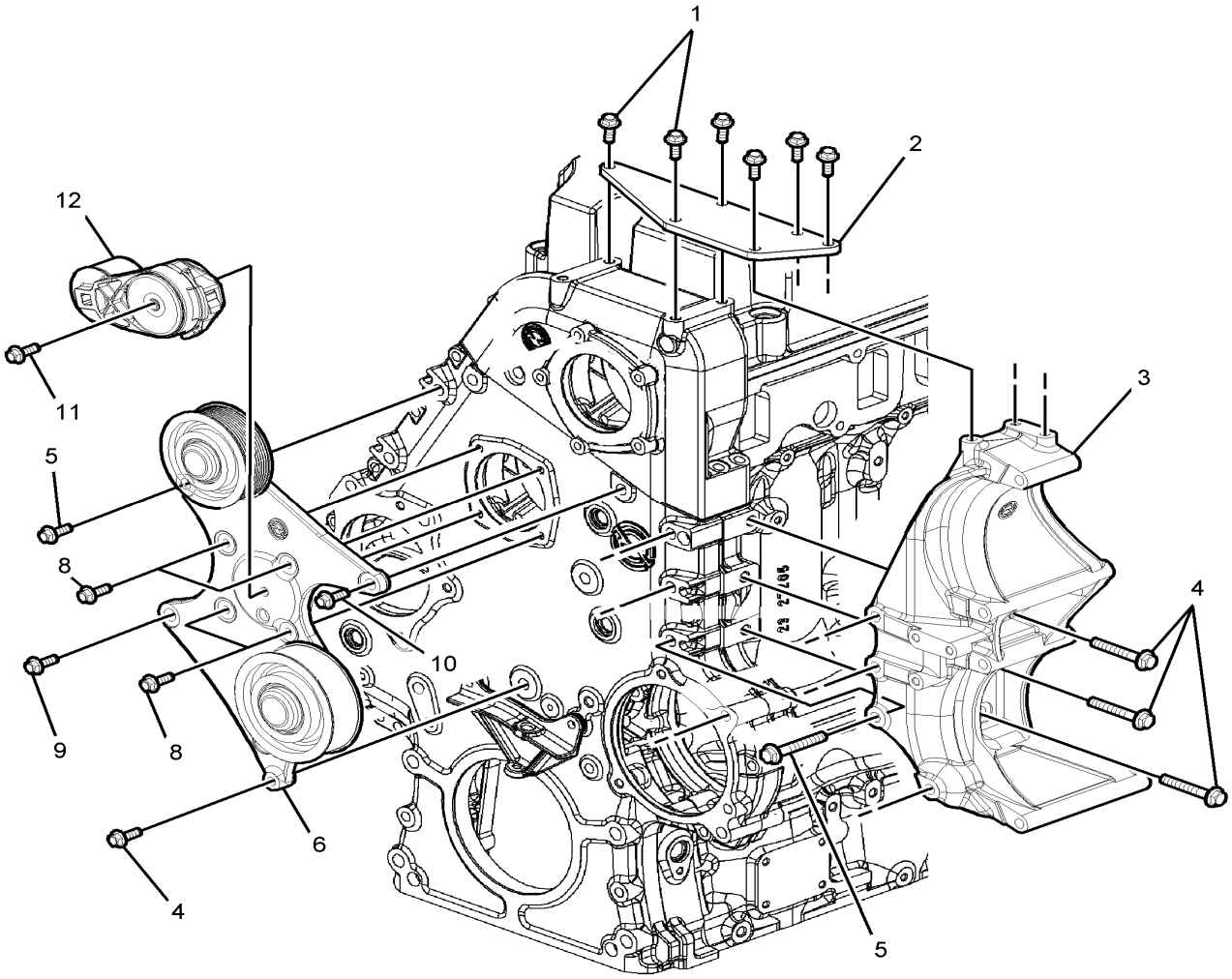

De 4-4758 À 8-1043		Date:07-2024	PAGE:HF-0610-01
INSTALLATION ALTERNATEUR / "BOSCH" AVEC DETROIT S-60			

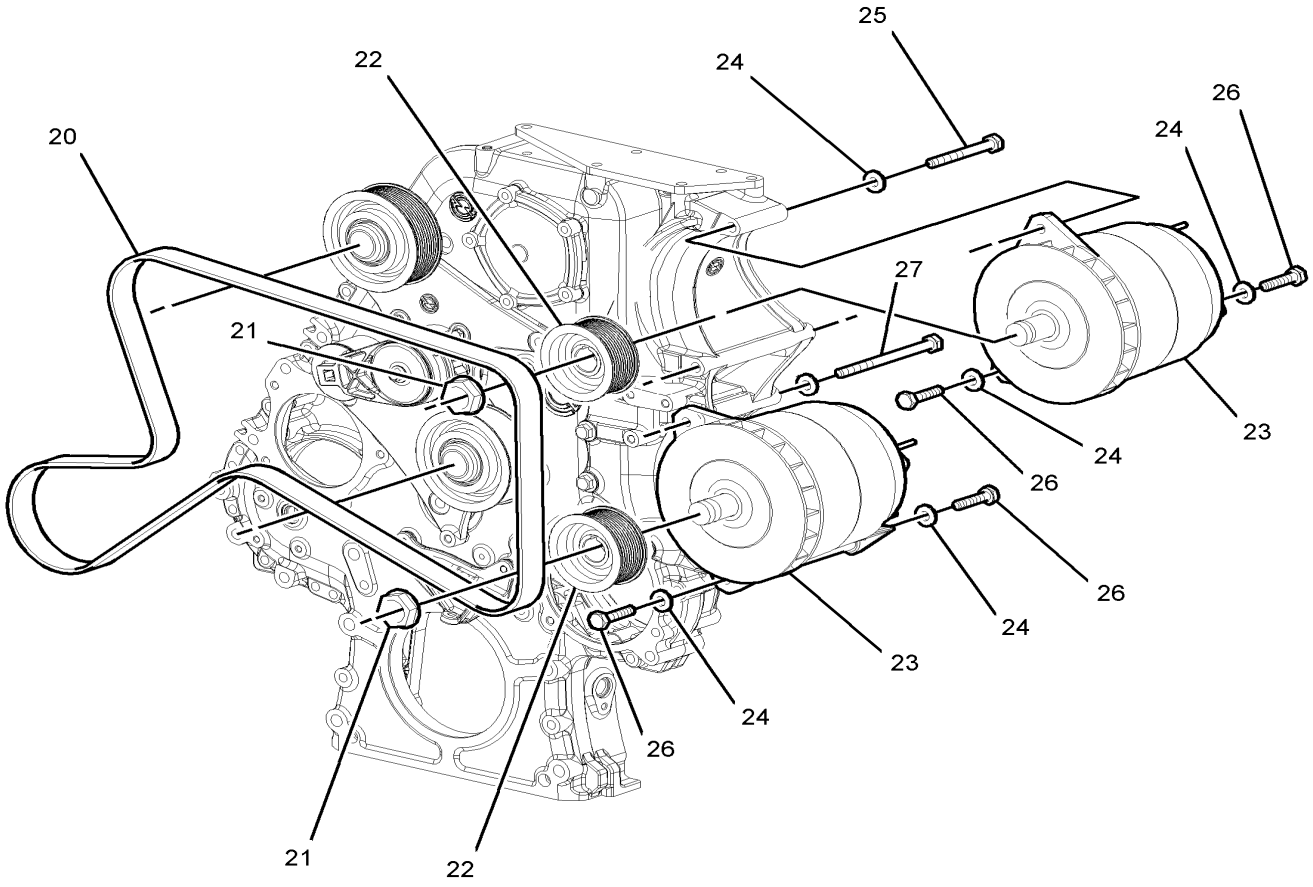

De 4-4758 À 8-1043		Date:07-2024	PAGE:HF-0610-01
INSTALLATION ALTERNATEUR / "BOSCH" AVEC DETROIT S-60			

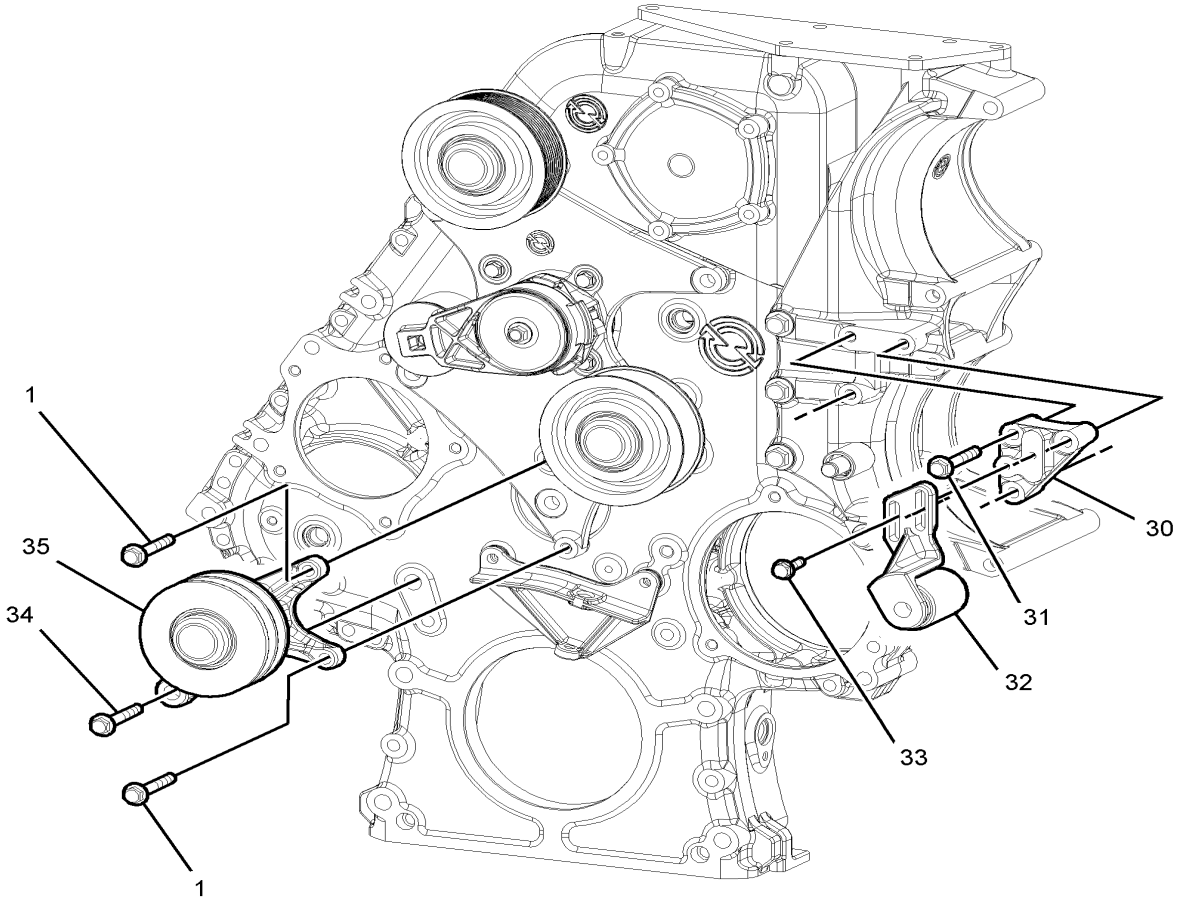

De 4-4758 À 8-1043		Date:07-2024	PAGE:HF-0610-01

INSTALLATION ALTERNATEUR / "BOSCH" AVEC DETROIT S-60

Numéro d'article	Pièces	Description	H3411	H3455	VIP455	NOTES
1	5001644	VIS TETE HEX EPAULEMENT M10-1.5x30 G8.8 G500	8	8	8	
2	23527310	COURROIE	1	1	1	
3	23530258	SUPPORT	1	1	1	
4	23528697	VIS TETE HEX EPAULEMENT M12-1.75x60 G10.9	4	4	4	
5	23528406	VIS TETE HEX EPAULEMENT M12-1.75x80 G10.9	6	6	6	
6	23530231	POULIE ASS. FORMER	1	1	1	
6	23534290	POULIE ASS. CURRENT	1	1	1	
8	11504822	VIS TETE HEX EPAULEMENT M9-1.25x30 G10.9	4	4	4	
9	23528698	VIS A TETE HEXAGONAL M14-2.00x130 G10.9	1	1	1	
10	23528406	VIS TETE HEX EPAULEMENT M12-1.75x80 G10.9	2	2	2	
11	11503669	VIS A TETE HEXAGONAL M10-1.50x80 G10.9	1	1	1	
12	012329	TENSIONNEUR-COURROIE-MOTEUR/ALTERNATEUR	1	1	1	
20	5060055	COURROIE EN "V" MULTI / 10 RIB 87 7/8" (2232) 23530281	1	1	1	
20	5060056	COURROIE EN "V" MULTI / 10 RIB 78 3/4" (2000) 23530282	1	1	1	A
21	563001	ENS PIECE NUT & WASHER M24-1.5 YC	2	2	2	
22	065835	POULIE, ALTERNATEUR À 4-4952	2	2	2	
22	066062	POULIE, ALTERNATEUR De 4-4953	2	2	2	
23	**HF-0605-00**	**ALTERNATEUR 24V/140 AMPS / "BOSCH"**				
24	23509483	RONDELLE	6	6	6	
25	23528696	VIS A TETE HEXAGONAL M12-1.50x100	1	1	1	
26	23523176	VIS A TETE HEXAGONAL M12-1.75x50	4	4	4	
27	23523490	VIS A TETE HEXAGONAL M12-1.50x150	1	1	1	
30	012265	ADAPTATEUR, AMORTISSEUR ASS. À 7-0945	1	1	1	
30	012455	ADAPTATEUR, AMORTISSEUR ASS. De 7-0946	1	1	1	
31	5001595	VIS TETE HEX EPAULEMENT M10-1.5x60 G8.8 G500	3	3	3	
32	012268	AMORTISSEUR A COURROIE ASS. À 7-0945	1	1	1	
32	012467	AMORTISSEUR A COURROIE ASS. De 7-0946	1	1	1	D
33	5001643	VIS TETE HEX EPAULEMENT M8-1.25x25 G8.8 G500	2	2	2	
34	5001596	VIS TETE HEX EPAULEMENT M14-2.0x90 G8.8 MAGNI 565	1	1	1	
35	012269	POULIE LIBRE ASS. À 7-0945	1	1	1	
35	012466	POULIE LIBRE ASS. De 7-0946	1	1	1	D
		A) UTILISE EN URGENCE SEULEMENT AVEC UN ALTERNATEUR				
		D) VOIR DETAIL À LA PAGE HF-0120-00				

De 3-4417 À 3-4757		Date:07-2024	PAGE:HF-0610-10
REGULATEUR DE VOLTAGE - 24 VOLTS W/270 AMPS			

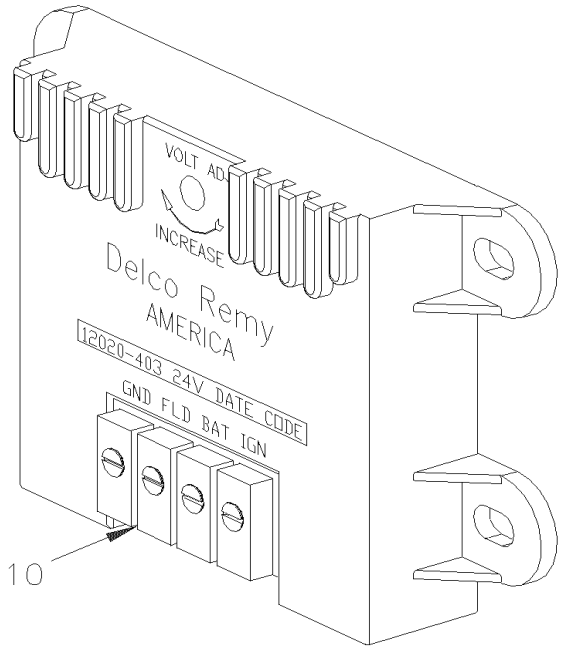

De 3-4417 À 3-4757		Date:07-2024	PAGE:HF-0610-10

REGULATEUR DE VOLTAGE - 24 VOLTS W/270 AMPS

Numéro d'article	Pièces	Description	H3411	H3455	VIP455	NOTES
10	562775	REGULATEUR VOLTAGE 24V. (4 VIS) À 3-4757			1	
NS	064577	CAVALIER ASS. À 3-4757			1	
10	563439	ENSEMBLE SERVICE CONDENSATEUR De 4-4758			1	
10	564017	CONDENSATEUR REDUCTEUR DE BRUITS			1	
. NS	MI06-04	. VOIR INFORMATION DE MAINTENANCE			1	

De 3-4417 À 3-4757		Date:07-2024	PAGE:HF-0610-50
INSTALLATION ALTERNATEUR / "DELCO" AVEC DETROIT S-60			

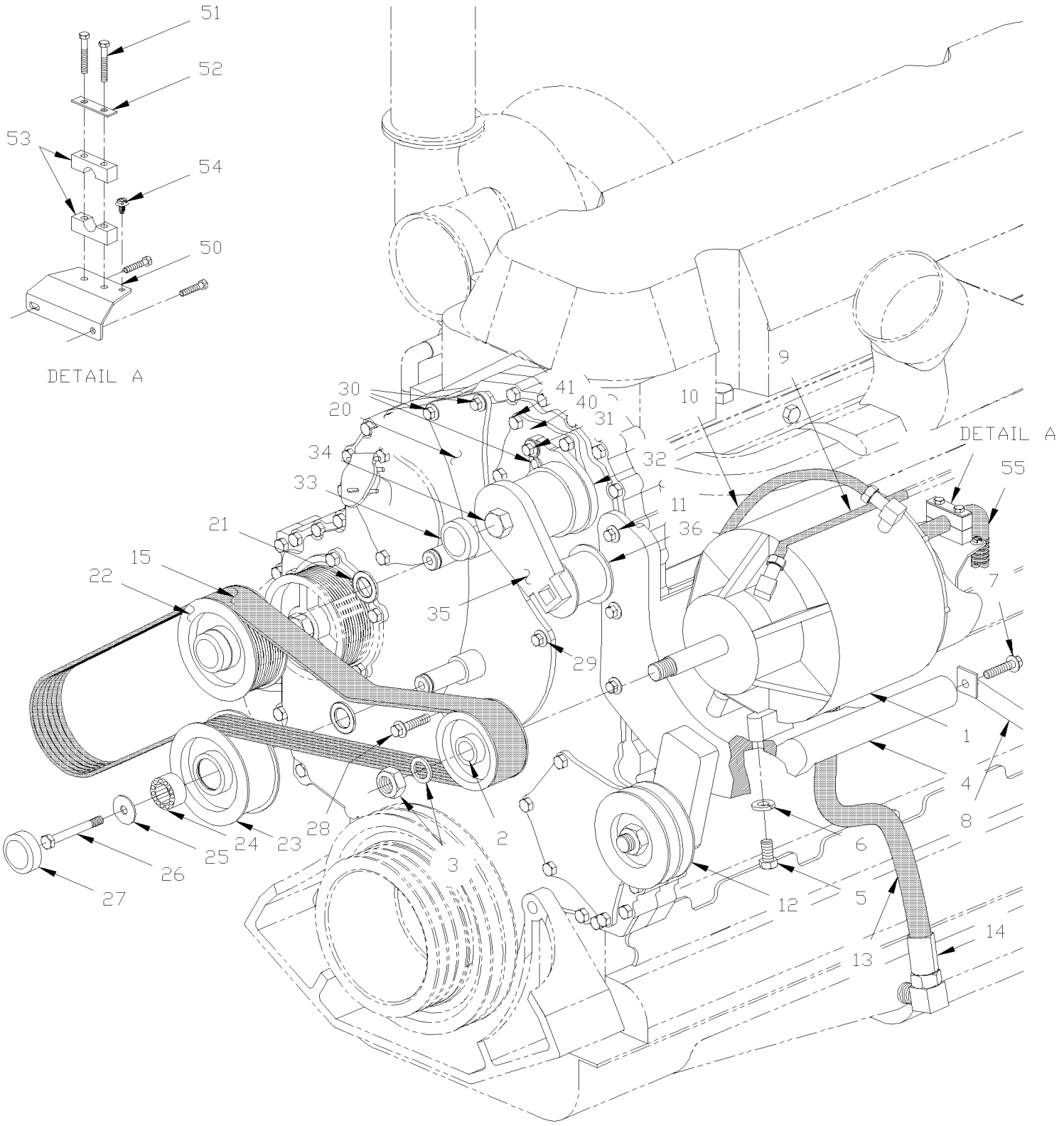

De 3-4417 À 3-4757		Date:07-2024	PAGE:HF-0610-50

INSTALLATION ALTERNATEUR / "DELCO" AVEC DETROIT S-60

Numéro d'article	Pièces	Description	H3411	H3455	VIP455	NOTES
1	562235	ALTERNATEUR ASS 24V/270 AMPS À 4-4845			1	
1	563437	ALTERNATEUR ASS 24V/270 AMPS De 4-4846			1	
NS	562355	ALTERNATEUR ASS 12V/300 AMPS /			1	
2	510439	POULIE ALTERNATEUR 12 RAINURE			1	
3	**HF-0605-50**	**ALTERNATEUR 24V/270 AMPS / "DELCO" #562235**				
4	N.S.P.	SUPPORT MONTAGE ALTERNATEUR / (23521128)			1	2
4	N.S.P.	CLAVETTE WOODRUFF 3/16" X 7/8" / (120502)			2	2
5	N.S.P.	BOULON 1/2-13 X 2.00" / (00455001)			2	2
5	N.S.P.	BOULON 1/2-13 X 2.25" / (00186631)			2	2
6	N.S.P.	RONDELLE ARRET ZP (5132715)			4	2
7	N.S.P.	BOULON M12-1.75 X 30MM (11509528)			4	2
7	N.S.P.	ATTACHE SUPPORT D'ALTERNATEUR (23511744)			1	2
7	N.S.P.	BOULON M10-1.5 X 30MM BLOCK (11505299)			3	2
8	N.S.P.	RENFORT SUPPORT ALTERNATEUR / (23511743)			1	2
9	N.S.P.	BOYAU ASS 25.25" / #5 ALIMENTATION HUILE / (23504343)			1	2
10	N.S.P.	BOYAU ASS 21"/#4 EVENT ALT / (5133163)			1	2
11	N.S.P.	BOULON 7/16-14 X 5.75 / (23521130)			2	2
NS	510635	VIS TETE HEX EPAULEMENT 7/16-14x5.50 ZP			1	
NS	510636	ECROU HEX EPAULEMENT 7/16-14 ZP			3	
12	**HF-0125-00**	**TENDEUR DE COURROIE - AVEC DETROIT S-60**				
13	N.S.P.	BOYAU ASS 23.40" / #16 DRAINAGE HUILE / (23517561)			1	2
13	N.S.P.	CONNECTEUR 1" NPT 1" TUBE / DRAIN HUILE / (09402713)			1	2
14	N.S.P.	COUDE 90 3/4" NPT 1" TUBE / OIL DRAIN / (02492119)			1	2
15	506782	COURROIE EN "V" MULTI / 12 RIB 73" (1854) 23521000			1	
20	N.S.P.	POULIE DE RENVOI / (23520959)			1	2
21	N.S.P.	. JOINT D'ETANCHEITE / (CR 14960) / (23521013)			2	2
22	N.S.P.	. POULIE DE RENVOI 12G/ 5 1/4 O.D. / (23520994)			1	2
23	N.S.P.	. POULIE TENSIONNEUR COURROIES / 5 1/4 O.D. / (23520999)			1	2
24	N.S.P.	. ROULEMENT DBL ROW / (30BGS1D53) / (23518189)			1	2
25	N.S.P.	. RONDELLE / (23518224)			2	2
26	N.S.P.	. BOULON M10-1.5 X 45MM G10.9 / (23518303)			2	2
26	510627	. BOULON M10-1.5 X 45MM LH G10.9			1	
27	N.S.P.	. CAPUCHON / (05107293)			2	2
28	975121	VIS TETE HEX EPAULEMENT M14-2.0x50 G10.9 PHC			1	
29	975124	VIS TETE HEX EPAULEMENT M14-2.0x80 G10.9 PHC			2	
30	975104	VIS TETE HEX EPAULEMENT M10-1.5x85 G10.9 PHC			3	
31	N.S.P.	BOULON M10-1.5 X 30MM / (23511786)			1	2
32	012103	TENSIONNEUR-COURROIE-MOTEUR/ALTERNATEUR			1	
32	N.S.S.	. RESSORT			2	1
33	N.S.S.	. BOUCHON / RACCORD			1	1
34	N.S.S.	. BOULON			1	1
35	N.S.S.	. LEVIER			1	1

De 3-4417 À 3-4757		Date:07-2024	PAGE:HF-0610-50

INSTALLATION ALTERNATEUR / "DELCO" AVEC DETROIT S-60

Numéro d'article	Pièces	Description	H3411	H3455	VIP455	NOTES
36	N.S.S.	. POULIE			1	1
36	N.S.S.	. ROULEMENT			1	1
36	N.S.S.	BOUCHON / RACCORD			1	1
40	012104	SUPPORT-TENSIONNEUR-COURROIE-MOTEUR			1	
40	N.S.P.	JOINT TORIQUE / (8929253)			1	2
41	510641	VIS TETE HEX EPAULEMENT M8-1.25x30 G10.9			5	
50	065693	SUPPORT FIX. SUR ALT DELCO 270 AMP De 3-4460			1	A
51	500170	VIS A TETE HEXAGONAL 1/4-20x2 G5 PT Z050 De 3-4460			2	A
52	504614	PLAQUE DE RETENUE De 3-4460			1	A
53	504703	COLLIER 1/2" I.D. / POUR FIXER BOYAU De 3-4460			1	A
54	509815	ATTACHE CABLE De 3-4460			2	A
NS	504637	ATTACHE CABLE / 3/16" x 13" De 3-4460			AR	A
55	065701	CABLAGE ASS #102 De 3-4460			1	A
NS	065696	ENS.SUPPORT CABLE ALT. DELCO 270 AMP À 3-4459			AR	
		A) POUR AMILIORATION DE PRODUIT, DEMANDER ENSEMBLE #065696 INCLUS TOUTES CES PIECES				
		1) PAS VENDU SEPAREMENT				
		2) PAS VENDU PAR PREVOST (VOIR NUMERO DU MANUFATURIER A LA FIN DE LA DESCRIPTION)				

De 4-4758 À 8-1043		Date:07-2024	PAGE:HF-0610-51
INSTALLATION ALTERNATEUR / "DELCO" AVEC DETROIT S-60			

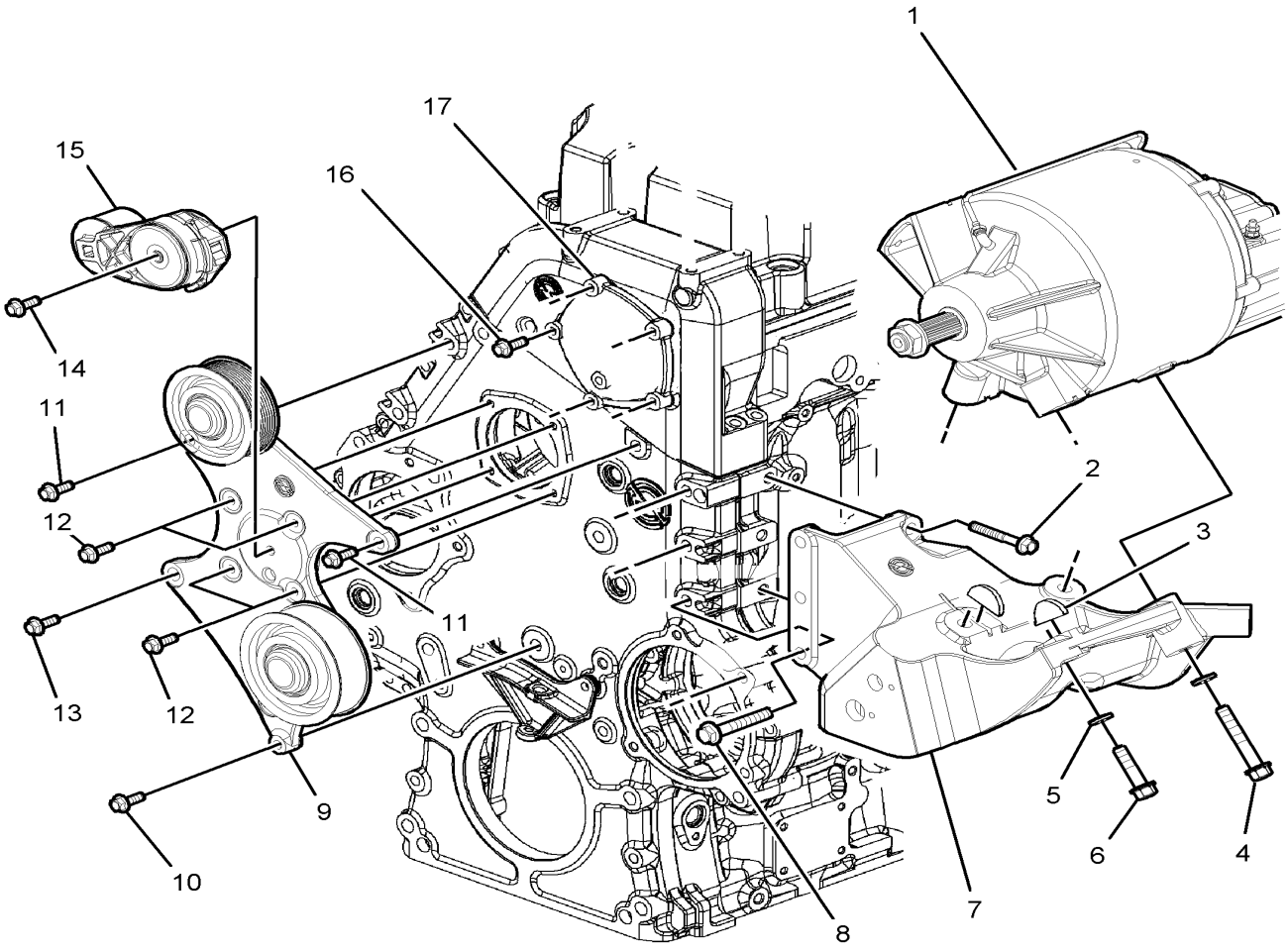

De 4-4758 À 8-1043		Date:07-2024	PAGE:HF-0610-51
INSTALLATION ALTERNATEUR / "DELCO" AVEC DETROIT S-60			

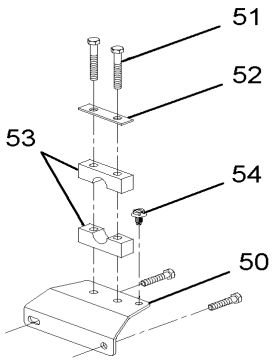

DETAIL A

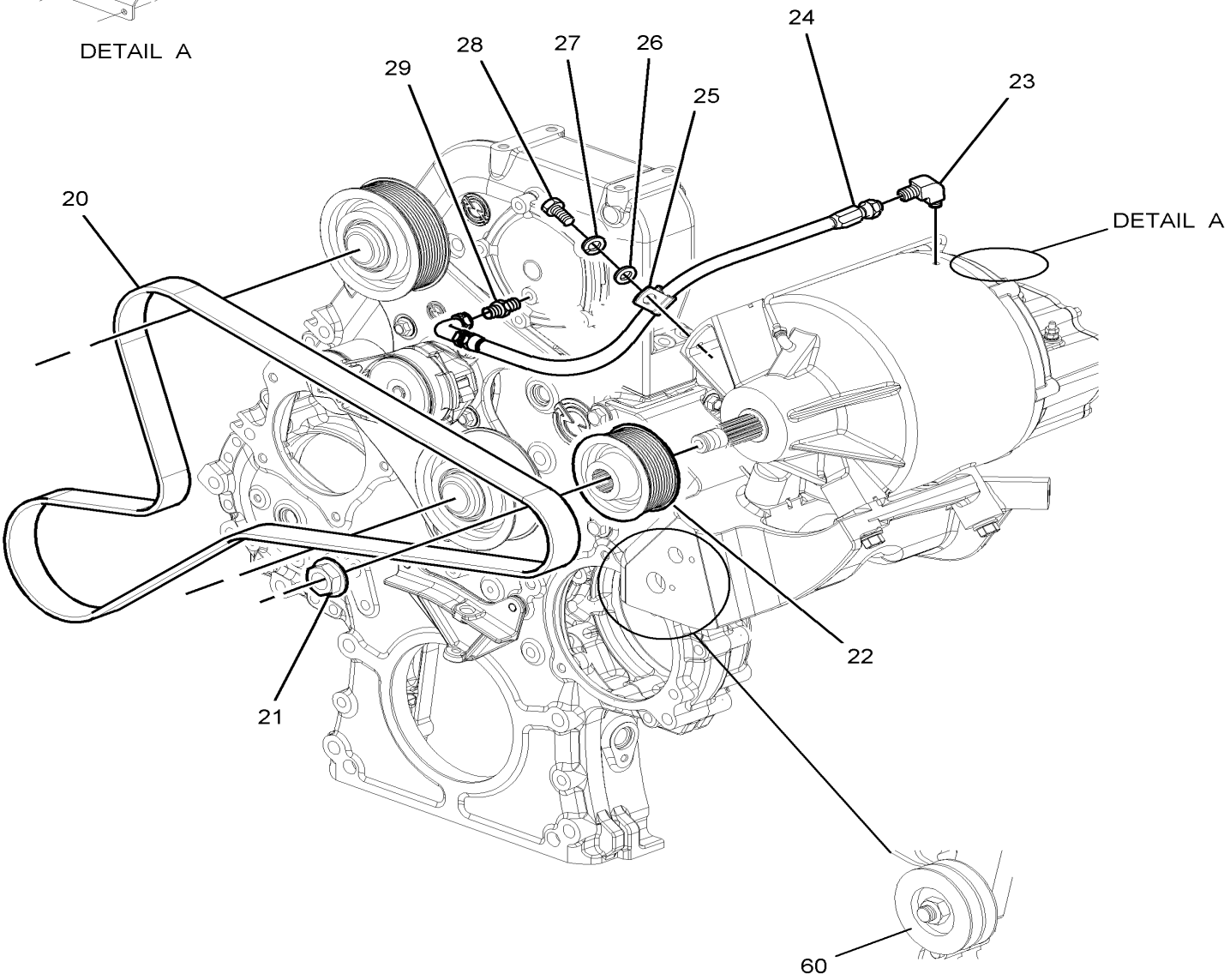

De 4-4758 À 8-1043		Date:07-2024	PAGE:HF-0610-51
INSTALLATION ALTERNATEUR / "DELCO" AVEC DETROIT S-60			

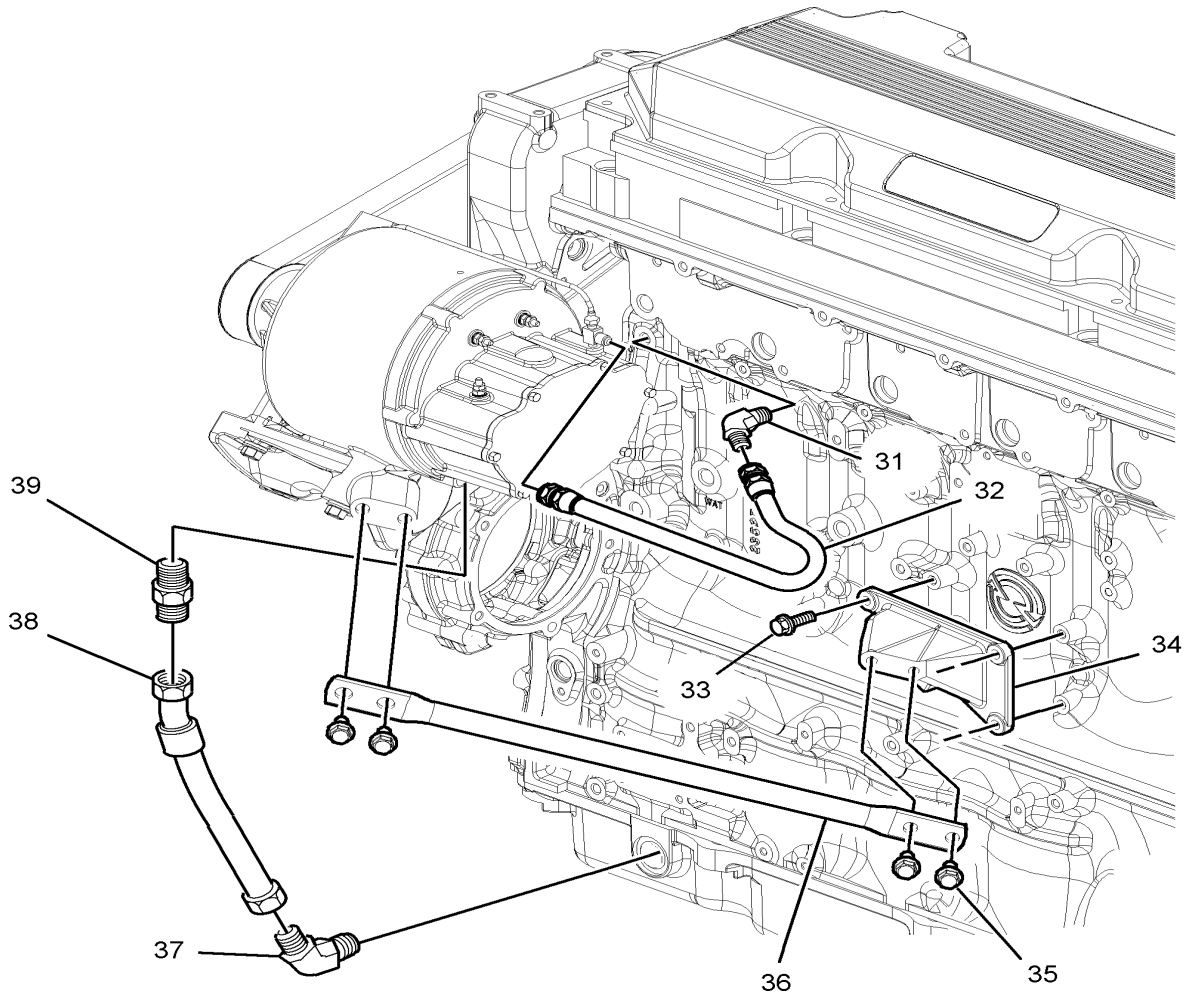

De 4-4758 À 8-1043		Date:07-2024	PAGE:HF-0610-51

INSTALLATION ALTERNATEUR / "DELCO" AVEC DETROIT S-60

Numéro d'article	Pièces	Description	H3411	H3455	VIP45	NOTES
1	**HF-0605-51**	**ALTERNATEUR 12V/300 AMPS / "DELCO" #562355**				
2	23509520	VIS TETE HEX EPAULEMENT M12-1.75x47			2	
3	00120502	CLAVETTE WOODRUFF 3/16" X 7/8"			2	
4	179893	VIS A TETE HEXAGONAL 1/2-13x3.00			1	
5	5132715	RONDELLE			4	
6	0455001	VIS A TETE HEXAGONAL 1/2-13x2 G8 ZP			3	
7	23530336	SUPPORT			1	
8	23528406	VIS TETE HEX EPAULEMENT M12-1.75x80 G10.9			3	
9	23530231	POULIE ASS. FORMER			1	
9	23534290	POULIE ASS. CURRENT	1	1	1	
10	23528697	VIS TETE HEX EPAULEMENT M12-1.75x60 G10.9			1	
11	23519770	VIS TETE HEX EPAULEMENT M12-1.75x75 G10.9			2	
12	5249900304	VIS TETE HEX EPAULEMENT M12-1.75x75 G10.9			4	
13	23528696	VIS A TETE HEXAGONAL M12-1.50x100			1	
14	11503669	VIS A TETE HEXAGONAL M10-1.50x80 G10.9			1	
15	012329	TENSIONNEUR-COURROIE-MOTEUR/ALTERNATEUR			1	
16	11504822	VIS TETE HEX EPAULEMENT M9-1.25x30 G10.9			5	
17	23530576	COUVERCLE			1	
20	5060056	COURROIE EN "V" MULTI / 10 RIB 78 3/4" (2000) 23530282			1	
21	562457	ECROU COTE DE L'ENTRAINEMENT			1	
22	510926	POULIE ALTERNATEUR 10 RAINURE			1	
23	8924998	COUDE 1/4 NPT X 3/8 TUBE			1	
24	HAHU0185	BOYAU			1	
25	23528937	CLIP			1	
26	500985	RONDELLE PLATE .343x.875x.125 Z050			1	
27	500480	RONDELLE FREIN FENDUE .443x.779x.109 Z050			1	
28	500305	VIS A TETE HEXAGONAL 3/8-16x7/8 G5 Z050			1	
29	8929833	CONNECTEUR 1/4 NPT X 1/4 TUBE			1	
31	23523489	COUDE 1/4 NPT X 3/8 TUBE			1	
32	FKHH0182	BOYAU ASS			1	
33	11505299	VIS A TETE HEXAGONAL M10-1.50x30 G10.9			3	
34	23511744	SUPPORT			1	
35	11509528	VIS A TETE HEXAGONAL M12-1.75x30 G10.9			4	
36	23530558	ATTACHE			1	
37	9402830	COUDE 1" NPT X 1" TUBE			1	
38	BELM0194	BOYAU ASS /			1	
39	9402713	CONNECTEUR MALE / TYPE JIC 37° / #16JIC-Mx1NPT-M STL			1	
50	065693	SUPPORT FIX. SUR ALT DELCO 270 AMP			1	
51	500170	VIS A TETE HEXAGONAL 1/4-20x2 G5 PT Z050			2	
52	504614	PLAQUE DE RETENUE			1	
53	504703	COLLIER 1/2" I.D. / POUR FIXER BOYAU			1	
54	509815	ATTACHE CABLE			2	

De 4-4758 À 8-1043		Date:07-2024	PAGE:HF-0610-51

INSTALLATION ALTERNATEUR / "DELCO" AVEC DETROIT S-60

Numéro d'article	Pièces	Description	H3411	H3455	VIP455	NOTES
60	HF-0120-50	POULIE D'ENTRAINEMENT & COURROIES - V.I.P.				

De 3-4417 À 8-1043		Date:07-2024	PAGE:HF-0610-53
INSTALLATION ALTERNATEUR / "DELCO" - 12V/145A / GEARBOX INSTAL			

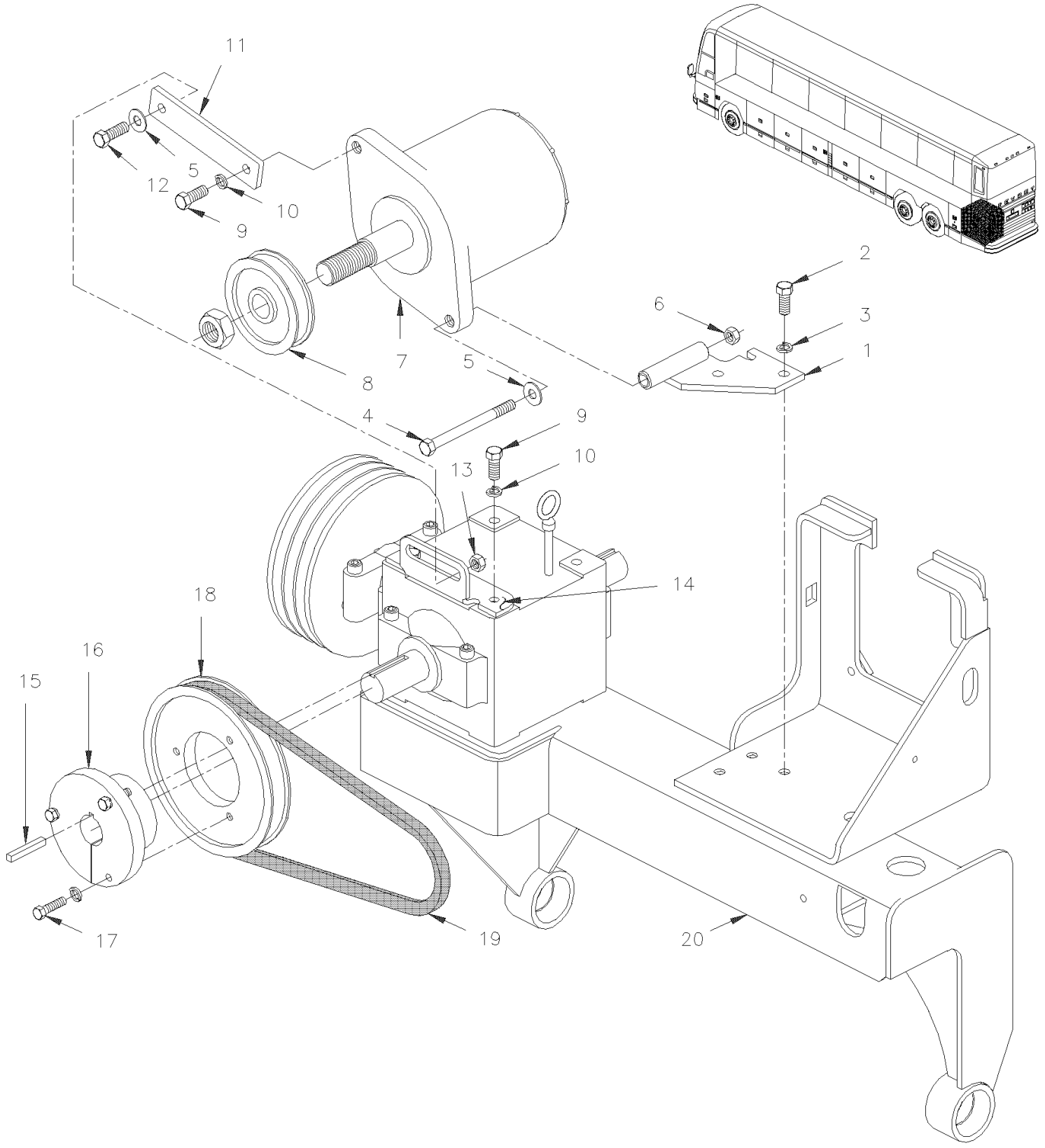

De 3-4417 À 8-1043		Date:07-2024	PAGE:HF-0610-53

INSTALLATION ALTERNATEUR / "DELCO" - 12V/145A / GEARBOX INSTAL

Numéro d'article	Pièces	Description	H3411	H3455	VIP45	NOTES
1	063777	BASE ASS., PIVOT COMPRESSEUR			1	
NS	067526	SUPPORT, PIVOT ALTERNATEUR			1	RF
NS	067529	SUPPORT, ALTERNATEUR BOSCH 12VOLTS			1	RF
NS	067524	SUPPORT, ALTERNATEUR BOSCH 12V(SOUDE)			1	RF
2	502559	VIS A TETE HEXAGONAL M10-1.5x25 G8.8 Z050			3	
3	500257	RONDELLE FREIN FENDUE 10.2x18.1x2.2 Z050			3	
NS	502525	RONDELLE PLATE .484x.750x.031 Z050			3	
4	500106	VIS A TETE HEXAGONAL 1/2-20x6 G5 PT Z050			1	
5	500958	RONDELLE PLATE .531x1.062x.095 SS			2	
6	500718	ECROU HEX STOVER 1/2-20 Z050			1	
7	562911	ALTERNATEUR ASS 12V/145 AMPS / LEECE-NEVILLE			1	R
7	563523	ALTERNATEUR ASS 14V/160 AMPS / PRESTOLITE			1	
7	563734	ALTERNATEUR ASS 12V/200AMPS / HD10E 200A 14V			1	RF
8	562926	POULIE 3.3" O.D.			1	
NS	5001426	RONDELLE PLATE .875x1.375x.047 STL KEYWAY			1	
8	067065	POULIE ALTERNATEUR "BOSCH" / AVEC 2V x 82.5MM OD			1	RF
NS	067208	PROTECTEUR DE POULIE			1	RF
9	500213	VIS A TETE HEXAGONAL 1/2-13x1 G5 Z050			3	
10	500482	RONDELLE FREIN FENDUE .506x.873x.125 Z050			3	
11	063779	TENDEUR 154MM C/C À 3-4757			1	
11	065995	TENDEUR 254MM C/C De 4-4758			1	
11	067523	TENDEUR 77.3 MM C/C			1	RF
12	500214	VIS A TETE HEXAGONAL 1/2-13x1 1/4 G5 Z050			1	
13	500968	ECROU HEX STOVER 1/2-13 Z050			3	
14	452443	SUPPORT			1	RF
15	550186	CLAVETTE 1/4" X 1/4" X 1 1/4"			1	
15	550293	CLAVETTE 1/4" x 1/4" x 1 13/16" LONG			1	RF
16	950230	COUSSINET À 4-4952			1	
16	950387	COUSSINET De 4-4953			1	
16	950389	COUSSINET			1	RF
17	500167	VIS A TETE HEXAGONAL 1/4-20x1 1/4 G5 PT Z050			3	
NS	500473	RONDELLE FREIN FENDUE .262x.489x.062 Z050			3	
18	950211	POULIE À 4-4952			1	
18	950386	POULIE De 4-4953			1	
18	950392	POULIE 7.25 PO, DOUBLE			1	RF
19	506683	COURROIE EN "V" / BX-31 9013-2031 À 3-4757			1	
19	5060058	COURROIE EN "V" / BX-35 9013-2035 De 4-4758			1	
19	5060100	COURROIE EN "V" / AX-32 9012-2032			1	RF
20	**HF-0520-00**	**INST. SYSTEME TRANSFERE VENTILATEUR - COURT À 3-4757**				
20	**HF-0520-01**	**INST. SYSTEME TRANSFERE VENTILATEUR - LONG De 4-4758**				
NS	067513	ALTERNATEUR BOSCH 12 VOLTS			1	

De 3-4417 À 8-1043		Date:07-2024	PAGE:HF-0610-53

INSTALLATION ALTERNATEUR / "DELCO" - 12V/145A / GEARBOX INSTAL

Numéro d'article	Pièces	Description	H3411	H3455	VIP455	NOTES
. NS	IS-07038	. SEE INSTRUCTION SHEET			1	
NS	IS-07038	SEE INSTRUCTION SHEET			1	RF
		R) POUR UNE AMILIORATION DE CET ALTERNATEUR DEMANDER L'ENSEMBLE # 067513 12V-2000AMPS				
		RF) CETTE PIÈCES EST INCLUS DANS L'ENSEMBLE # 067513				

De 3-4417 À 8-1043		Date:07-2024	PAGE:HF-0610-54
INSTALLATION ALTERNATEUR / "BOSCH" - 24V/140A / GEARBOX INSTAL			

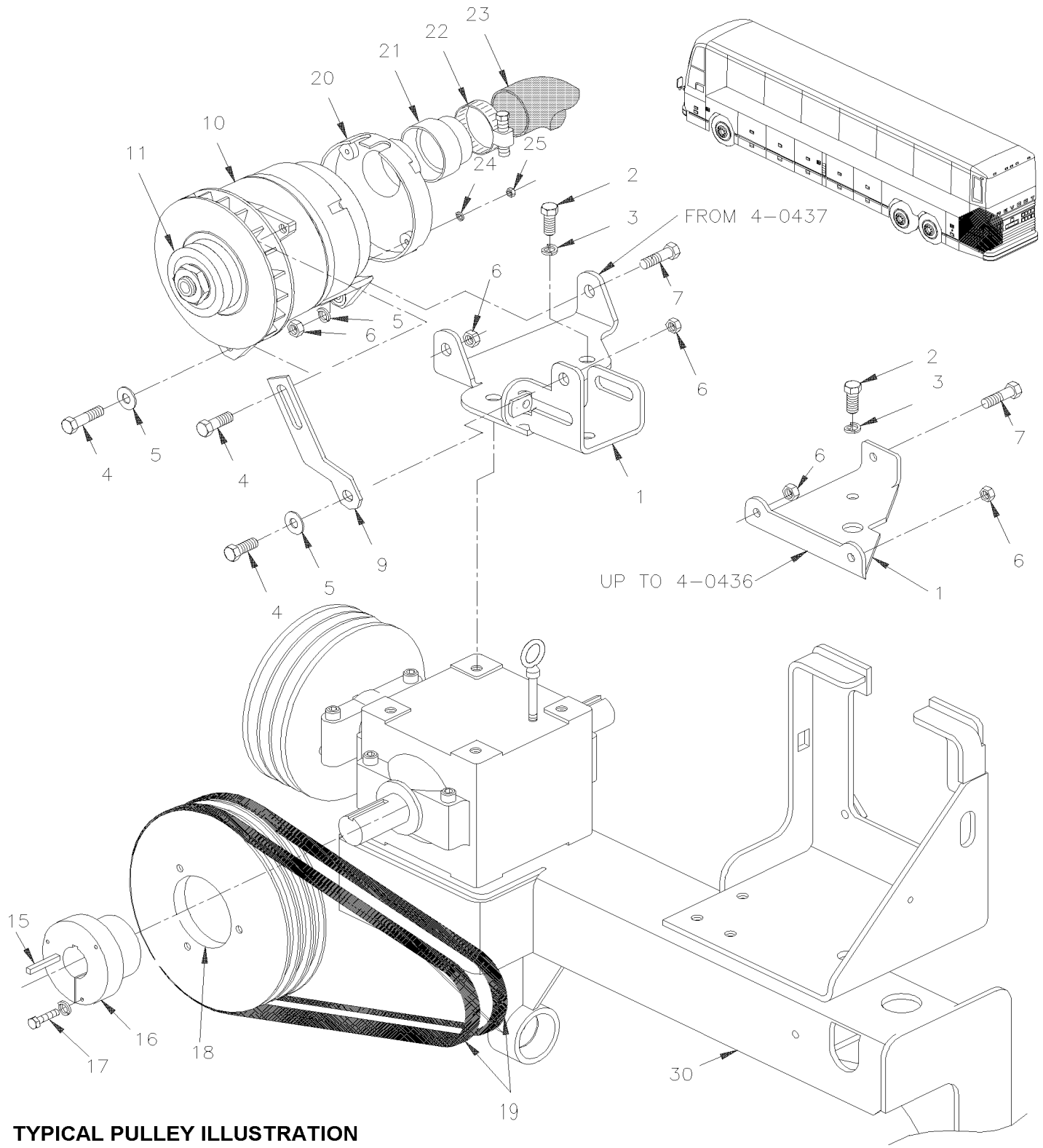

TYPICAL PULLEY ILLUSTRATION

De 3-4417 À 8-1043		Date:07-2024	PAGE:HF-0610-54

INSTALLATION ALTERNATEUR / "BOSCH" - 24V/140A / GEARBOX INSTAL

Numéro d'article	Pièces	Description	H3411	H3455	VIP45	NOTES
1	064537	SUPPORT ALTERN. BOSCH(TRANSF. DE FAN) À 3-4757	1	1	1	
1	066162	SUPPORT ALTERN. BOSCH(TRANSF. DE FAN) De 4-4758 À 6-0436	1	1	1	
NS	066184	ESPACEUR 35MM X 25.4 O.D. x 12.7 I.D. De 4-4758	3	3	3	A
1	066496	SUPPORT ALT BOSCH De 6-0437	1	1	1	
2	500214	VIS A TETE HEXAGONAL 1/2-13x1 1/4 G5 Z050 À 3-4757	3	3	3	
2	500217	VIS A TETE HEXAGONAL 1/2-13x2 1/2 G5 CP De 4-4758	3	3	3	
3	500482	RONDELLE FREIN FENDUE .506x.873x.125 Z050	3	3	3	
4	502731	VIS A TETE HEXAGONAL M12-1.75x40 G8.8 Z050	3	3	3	
5	500958	RONDELLE PLATE .531x1.062x.095 SS	4	4	4	
6	500811	ECROU HEX STOVER M12-1.75 G500	4	4	4	
7	5001043	VIS A TETE HEXAGONAL M12-1.75x50 G8.8 Z050	1	1	1	
9	064890	TENDEUR À 6-0436	1	1	1	
9	066495	TENDEUR De 6-0437	1	1	1	
10	**HF-0605-00**	**ALTERNATEUR 24V/140 AMPS / "BOSCH"**				
11	064543	POULIE ALTERNATEUR "BOSCH" / AVEC 1Vx 88.9MM O.D.	1	1	1	
13	500968	ECROU HEX STOVER 1/2-13 Z050	1	1	1	
15	550186	CLAVETTE 1/4" X 1/4" X 1 1/4"	1	1	1	
16	950230	COUSSINET À 4-4952	1	1	1	
16	950387	COUSSINET De 4-4953 À 6-0436	1	1	1	
16	950398	COUSSINET De 6-0437	1	1	1	
17	500167	VIS A TETE HEXAGONAL 1/4-20x1 1/4 G5 PT Z050	3	3	3	
18	950211	POULIE À 4-4952	1	1	1	
18	950386	POULIE De 4-4953 À 6-0436	1	1	1	
18	950397	POULIE 7.15 PO. TRIPLE De 6-0437	1	1	1	
19	506776	COURROIE EN "V" / 5L-350 5L-350 À 3-4757	1	1	1	
19	5060070	COURROIE EN "V" / B-35 B35-V-80 De 4-4758 À 6-0436	1	1	1	
20	562851	COUVERCLE ADMISSION D'AIR	1	1	1	
NS	504421	PASSE-FIL / .625x.875x.187x.437x1.125	1	1	1	
21	064552	ADAPTATEUR À 3-4757	1	1	1	
22	504024	BRIDE DE SERRAGE / 1"13/16"-2"3/4 SS / HS-36 À 3-4757	1	1	1	
22	504025	BRIDE DE SERRAGE / 2"5/16-3"1/4 SS / HS-44 De 4-4758	1	1	1	
23	503674	BOYAU FLEXIBLE / TUYAU VENTILLATION 2 1/2" I.D. X 25` À 3-4757	AR	AR	AR	
23	064743	BOYAU #44 X 1320MM De 4-4758	1	1	1	
24	502570	RONDELLE FREIN FENDUE 6.1x11.8x1.6 SS	4	4	4	
25	502565	ECROU HEX M6-1.0 SS	4	4	4	
30	**HF-0520-01**	**INST. SYSTEME TRANSFERE VENTILATEUR - LONG À 6-0383**				
30	**HF-0520-02**	**INST. SYSTEME TRANSFERE VENTILATEUR - LONG De 6-0384**				
NS	064550	CABLAGE ASS	1	1		
NS	064551	CABLAGE ASS #0	1	1		
NS	064553	CABLAGE ASS	1	1		

De 3-4417 À 8-1043		Date:07-2024	PAGE:HF-0610-54

INSTALLATION ALTERNATEUR / "BOSCH" - 24V/140A / GEARBOX INSTAL

Numéro d'article	Pièces	Description	H3411	H3455	VIP455	NOTES
		A) ENTRE LE SUPPORT & LE BOITIER D'ENGRENAGE				

De 3-4417 À 8-1043		Date:07-2024	PAGE:HF-0610-55
INSTALLATION ALTERNATEUR / 12V & 24V - V.I.P.			

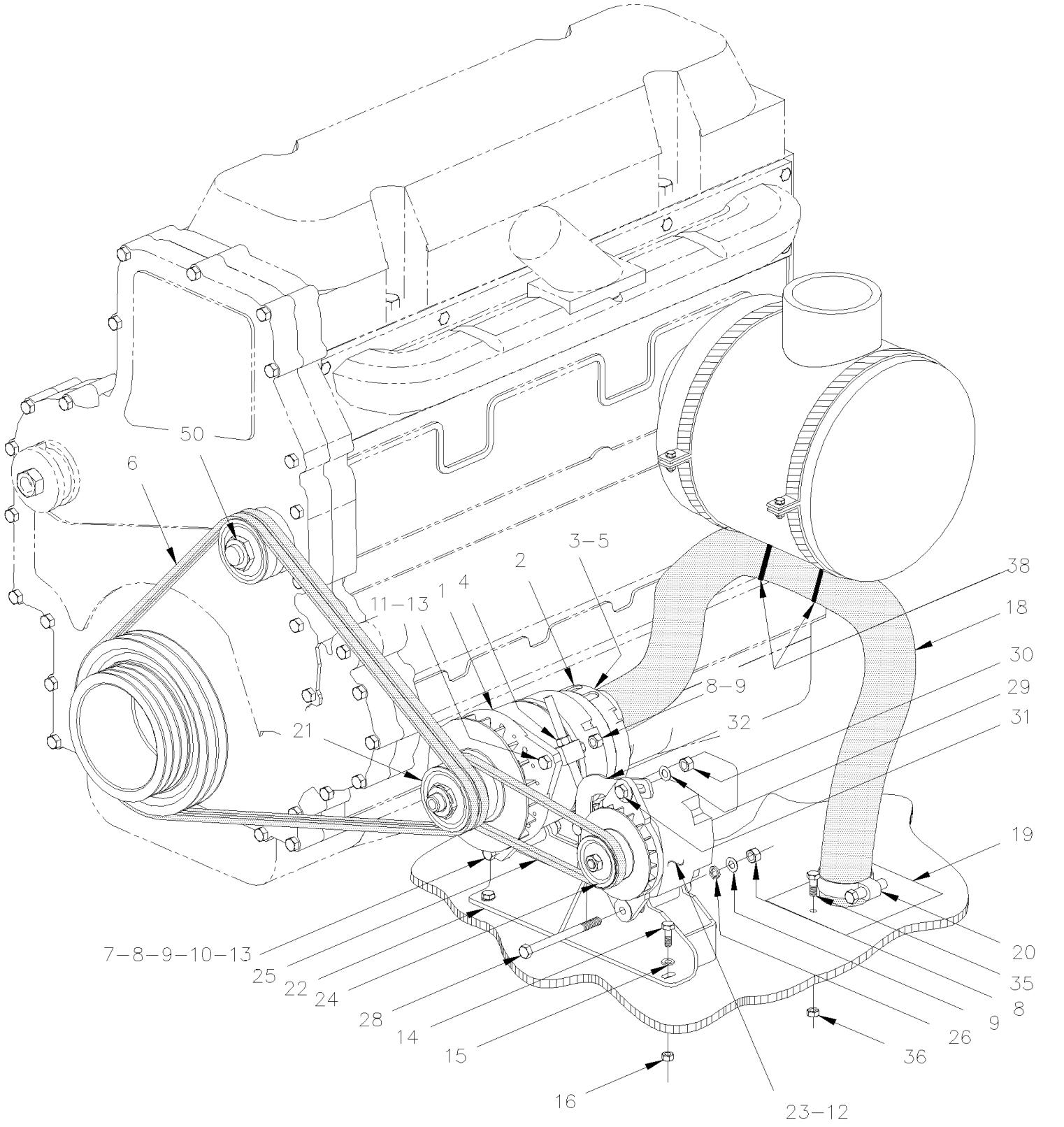

De 3-4417 À 8-1043		Date:07-2024	PAGE:HF-0610-55

INSTALLATION ALTERNATEUR / 12V & 24V - V.I.P.

Numéro d'article	Pièces	Description	H3411	H3455	VIP45	NOTES
1	562752	ALTERNATEUR ASS 24V/140 AMPS			1	A
1	**HF-0605-00**	**ALTERNATEUR 24V/140 AMPS / "BOSCH"**				
2	562851	COUVERCLE ADMISSION D'AIR			1	
NS	504421	PASSE-FIL / .625x.875x.187x.437x1.125			1	
3	502581	ECROU HEX M6-1.0 Z050			4	
4	562894	TIGE DE TENSION À 4-0015			1	
. NS	3036795	. VIS TENDEUR À 4-0015			1	
. NS	3036796	. BLOCK À 4-0015			1	
. NS	3036797	. COLLET À 4-0015			1	
4	066254	TIGE ASS. (SOUDE) De 4-0016			1	
NS	066253	BLOC De 4-0016			1	
NS	066252	COLLET De 4-0016			1	
5	502573	RONDELLE PLATE 6.4x12.5x1.6 SS			4	
NS	502564	RONDELLE FREIN FENDUE 6.1x11.8x1.6 Z050			4	
6	506787	COURROIE EN "V" / BX-80 / ENS. DE 2 9212-0401			1	
6	506708	COURROIE EN "V" / BX-77 9013-2077			2	
7	5001174	VIS A TETE HEXAGONAL M12-1.75x130 G8.8 Z050			1	
8	500860	ECROU HEX M12-1.75 Z050			4	
9	500958	RONDELLE PLATE .531x1.062x.095 SS			4	
10	501043	COUDE MALE 90º / TYPE SAE 45º / #8FL-Mx3/8NPT-M BR			1	
11	500835	VIS A TETE HEXAGONAL M12-1.75x70 G8.8 Z050			2	
12	5001205	RONDELLE PLATE .875x1.375x.047			1	
13	500810	RONDELLE FREIN FENDUE 12.2x21.1x2.5 Z050			4	
14	500065	VIS A TETE HEXAGONAL M10-1.5x30 G10.9 DP			3	
15	5001758	ECROU HEX STOVER M10-1.5 N500			2	
16	960143	RONDELLE PLATE 10.5x26.0x2.0 ZP			3	
17	3852496	RONDELLE FREIN FENDUE 10.2x18.1x2.2 ZG603			1	
18	064743	BOYAU #44 X 1320MM			1	
19	064770	SUPPORT ASS.			1	
20	504025	BRIDE DE SERRAGE / 2"5/16-3"1/4 SS / HS-44			2	
21	064721	POULIE ALTERNATEUR "BOSCH" / AVEC 3V x 102.8MM OD À 4-4952			1	
21	066066	POULIE ALTERNATEUR "BOSCH" / AVEC 3V x 102.8MM OD De 4-4953			1	
22	064748	SUPPORT ASS.			1	
23	561265	ALTERNATEUR ASS 12V/145 AMPS / DELCO			1	
23	562911	ALTERNATEUR ASS 12V/145 AMPS / LEECE-NEVILLE			1	
23	563523	ALTERNATEUR ASS 14V/160 AMPS / PRESTOLITE			1	
24	062418	POULIE			1	
24	562926	POULIE 3.3" O.D.			1	
NS	5001426	RONDELLE PLATE .875x1.375x.047 STL KEYWAY			1	
25	506683	COURROIE EN "V" / BX-31 9013-2031			1	
26	500482	RONDELLE FREIN FENDUE .506x.873x.125 Z050			2	
28	5001390	VIS A TETE HEXAGONAL M12-1.75x150 G8.8 ZP			1	

De 3-4417 À 8-1043		Date:07-2024	PAGE:HF-0610-55

INSTALLATION ALTERNATEUR / 12V & 24V - V.I.P.

Numéro d'article	Pièces	Description	H3411	H3455	VIP455	NOTES
29	5001426	RONDELLE PLATE .875x1.375x.047 STL KEYWAY			1	
30	500789	ECROU HEX 1/2-13 Z050			1	
31	502786	VIS A TETE HEXAGONAL 1/2-13x1 1/2 G5 ZP			1	
32	064749	TENDEUR			1	
32	064913	TENDEUR ALTERNATEUR LEECE-NEV			1	
NS	064741	CABLE GROUND ALT. BOSCH			1	
NS	064739	HARNAIS ALTERNATEUR BOSCH			1	
35	502790	VIS A TETE HEXAGONAL M8-1.25x20 G8.8 Z050			1	
36	502692	ECROU HEX EPAULEMENT STOVER M8-1.25 Z050			1	
37	064774	SUPPORT			1	
38	504637	ATTACHE CABLE / 3/16" x 13"			2	
50	**HF-0120-50**	**POULIE D'ENTRAINEMENT & COURROIES - V.I.P.**				
		A) POUR LES SOUS-COMPOSANTES DE L'ATERNATEUR BOSCH 562752, VOIR LA PAGE HF-0605-00				

De 3-4417 À 3-4757		Date:07-2024	PAGE:HF-0615-00
INSTALLATION COMPARTIMENT BATTERIES			

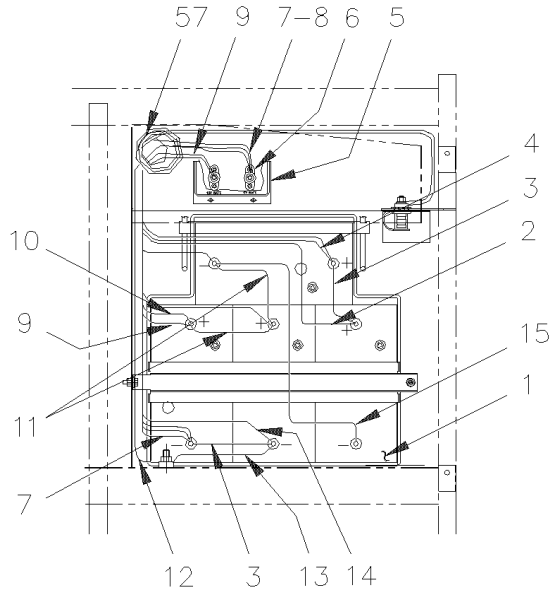

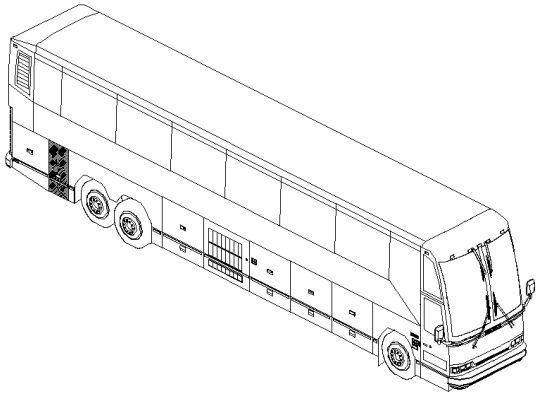

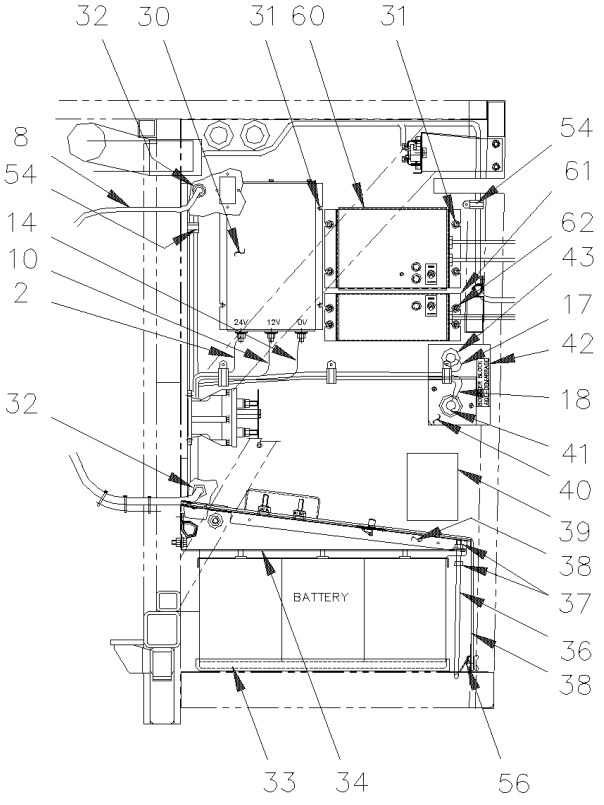

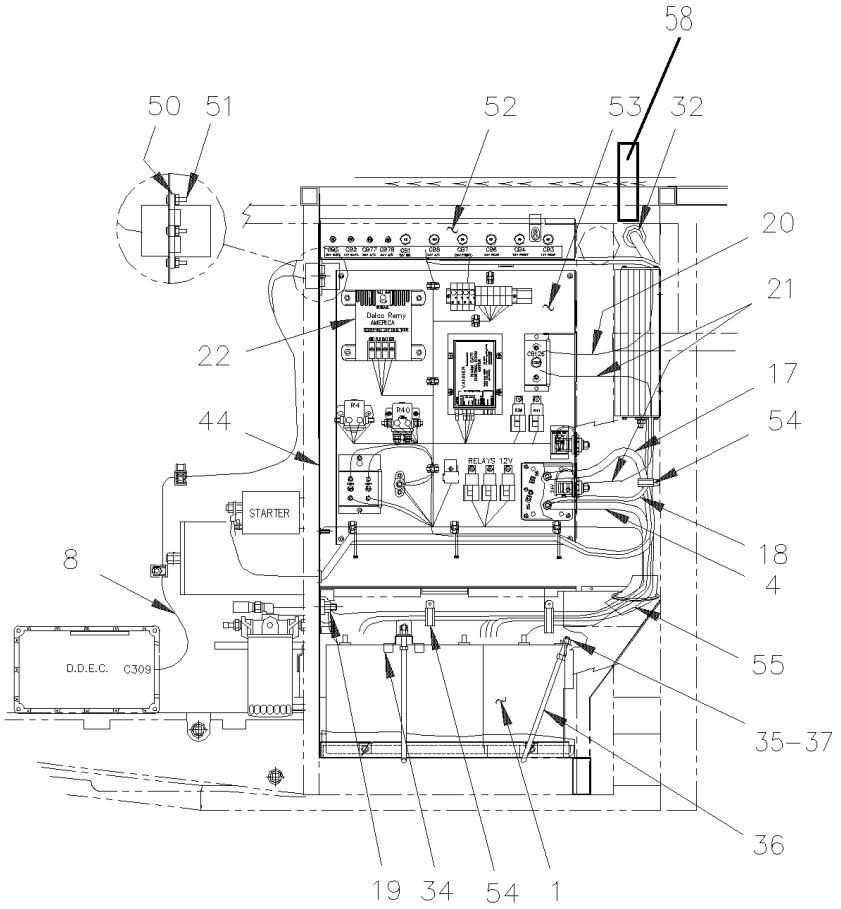

De 3-4417 À 3-4757		Date:07-2024	PAGE:HF-0615-00
INSTALLATION COMPARTIMENT BATTERIES			

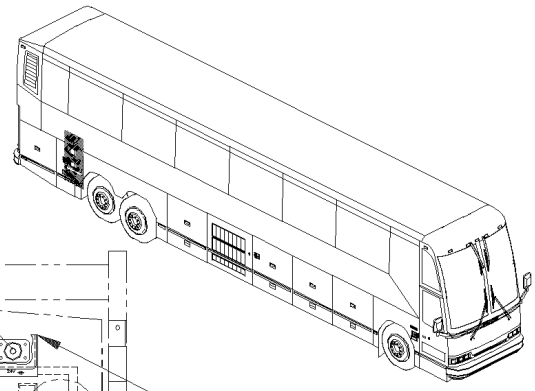

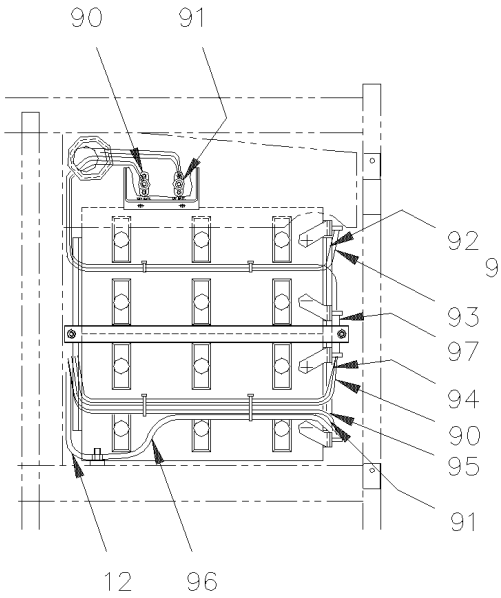

8D SIDE POLE

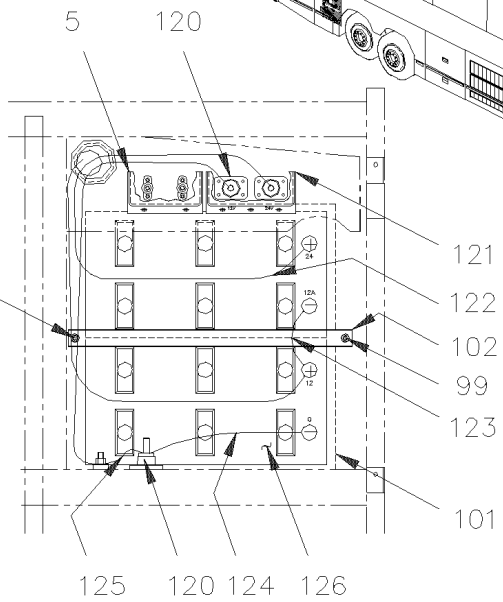

8D BATTERY TOP POLE

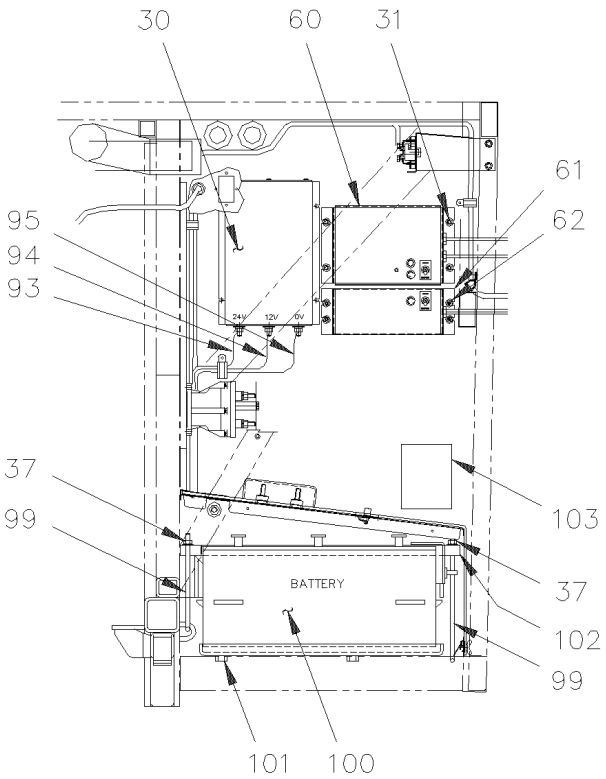

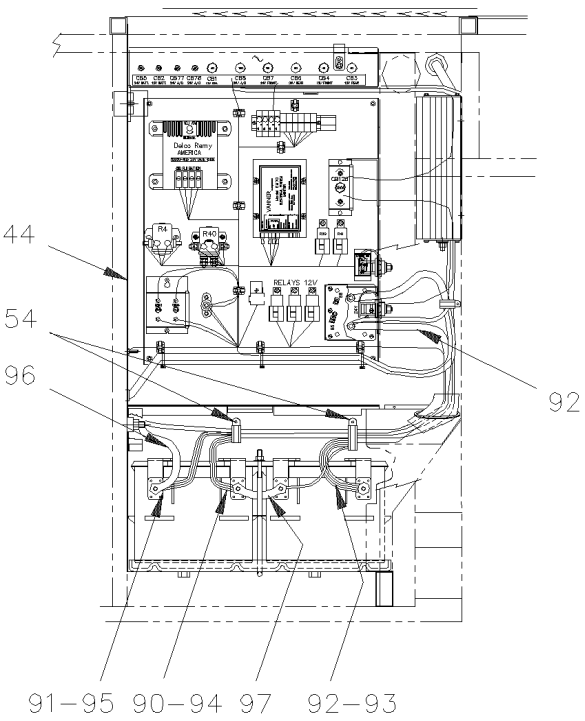

De 3-4417 À 3-4757		Date:07-2024	PAGE:HF-0615-00

INSTALLATION COMPARTIMENT BATTERIES

Numéro d'article	Pièces	Description	H3441	H3455	VIP455	NOTES
1	563030	BATTERIE 12V GR31/950 CCA	4	4	4	
2	063587	CABLAGE ASS / #24VA À 3-4715	1	1	1	
2	065818	CABLAGE ASS / #24VA De 3-4716	1	1	1	
3	061180	CABLAGE ASS / B - TO B -	2	2	2	
4	063591	CABLAGE ASS / RELAIS BATTERIE & BATTERIE #24	1	1	1	A
5	381223	PROTEC. DE LAMPE ANTI-BROUIL.	1	1	1	
NS	500638	VIS AUTOTARAUDEUSE TETE CYLINDRIQUE PHILLIPS #8x1/2 Z050	2	2	2	
NS	500438	RONDELLE PLATE .187x.437x.050 Z050	2	2	2	
6	560422	BLOC JONCTION / 1 GOUJON 3/8-16 / NOIR	2	2	2	
NS	502698	VIS MECANIQUE TETE CYLINDRIQUE PHILLIPS M4-0.7x16 SS BK	4	4	4	
NS	502524	ECROU HEX M4-0.7 Z050	4	4	4	
7	063910	CABLAGE ASS / # 00A	1	1	1	
8	063906	CABLAGE ASS / ALIMENTATION E.C.U.	1	1	1	
9	063911	CABLAGE ASS / #12	1	1	1	
10	063589	CABLAGE ASS / #12VA À 3-4715	1	1	1	
10	065820	CABLAGE ASS / #12VA De 3-4716	1	1	1	
11	062371	CABLAGE ASS / B + TO B +	2	2	2	
12	065094	CABLAGE ASS / BATTERIE BLOQUE D'APPPOINT / #0	1	1	1	
13	063592	CABLAGE ASS / B - @ MISE A LA TERRE	1	1	1	
14	063588	CABLAGE ASS / #0VA À 3-4715	1	1	1	
14	065819	CABLAGE ASS / #0VA De 3-4716	1	1	1	
15	061036	CABLAGE ASS / B - TO B -	1	1	1	
17	063621	CABLAGE ASS / RELAIS BATTERIE & DEMARREUR #101	1	1	1	
18	065093	CABLAGE ASS / @ BLOQUE D'APPOINT #24	1	1	1	
19	064229	CABLAGE ASS / POMPE & MISE A LA TERRE / MONTE PERSONNE / #0 W		1		B
19	065095	CABLAGE ASS / AVEC MONTE PERSONNE RICON 9000 / #24 WL	1	1		
20	065095	CABLAGE ASS / AVEC MONTE PERSONNE RICON 9000 / #24 WL	1	1	1	
21	064228	CABLAGE ASS / INTERRUPTEUR & POMPE / MONTE PERSONNE / #24 WC		1		
22	562775	REGULATEUR VOLTAGE 24V. (4 VIS)	1	1	1	
NS	064577	CAVALIER ASS.	1	1	1	
30	563130	EGALISATEUR 100 AMPS À 3-4697	1	1	1	
30	563334	EGALISATEUR 100 AMPS De 3-4698	1	1	1	
30	563129	EGALISATEUR 60 AMPS>SS 562969	1	1	1	
31	502561	ECROU HEX M5-0.8 Z050	AR	AR	AR	
NS	502573	RONDELLE PLATE 6.4x12.5x1.6 SS	AR	AR	AR	
32	504398	PASSE-FIL / 1.000x1.375x.062x.437x1.750	1	1	1	
33	380671	PLATEAU BATTERIE	1	1	1	
34	381600	SUPPORT A BATTERIES	1	1	1	
35	381602	SUPPORT BATTERIE	1	1	1	
36	381660	SUPPORT DE BATTERIE CROCHET 38-16x280MM SS	3	3		
37	500102	ECROU HEX 3/8-16 SS	3	3	3	
NS	500257	RONDELLE FREIN FENDUE 10.2x18.1x2.2 Z050	3	3	3	

De 3-4417 À 3-4757		Date:07-2024	PAGE:HF-0615-00

INSTALLATION COMPARTIMENT BATTERIES

Numéro d'article	Pièces	Description	H3441	H3455	VIP455	NOTES
38	381672	CACHE BATTERIES X3-45 ASS. À 3-4453	1	1	1	
. NS	381671	. COUVERT À 3-4453	1	1	1	
. NS	504203	. LOQUET À 3-4453	2	2	2	
. NS	504603	. GOUJON 6 MM (DZUS) À 3-4453	2	2	2	
. NS	504604	. ATTACHE DE FINITION À 3-4453	2	2	2	
. NS	504339	. RIVET AVEUGLE TETE BOMBE OUVERT 1/8x3/8 SS À 3-4453	4	4	4	
. NS	160295	. DECALQUE / "IT FORBIDDEN TO STOCK ANYTING..." / ENGLISH & FRANCAIS À 3-4453	1	1	1	
38	381983	CACHE BATTERIES X3-45 ASS. De 3-4454	1	1	1	
38	504203	. LOQUET De 3-4454	2	2	2	
38	504717	. RIVET AVEUGLE TETE BOMBE OUVERT 1/8x1/4 SS De 3-4454	4	4	4	
38	381982	. COUVERT De 3-4454	1	1	1	
38	506738	. RUBAN ADH1 CC POL 1/8" x 1" x 60' / GREY 2520 De 3-4454	AR	AR	AR	
38	160295	. DECALQUE / "IT FORBIDDEN TO STOCK ANYTING..." / ENGLISH & FRANCAIS De 3-4454	1	1	1	
38	161191	DECALQUE / "IT FORBIDDEN TO STOCK ANYTING..." / ENGLISH & SPANISH	1	1	1	
NS	402804	DECALQUE / "ALWAYS DISCONNECT..." / ENGLISH	1	1	1	
NS	405638	DECALQUE / "ALWAYS DISCONNECT..." / ENGLISH & SPANISH	1	1	1	
39	063751	DECALQUE-BATTERIES ANG. / ENGLISH	1	1	1	
39	066047	DECALQUE-BATTERIES ANG. / ENGLISH & SPANISH	1	1	1	
40	381210	PROTECTEUR	1	1	1	
NS	504118	RIVET AVEUGLE TETE BOMBE OUVERT 3/16x3/8 AL	AR	AR	AR	
41	561856	MANCHON CAVALIER POUR BATTERIE	1	1	1	
42	062682	DECALQUE / "BOOSTER BLOCK" / ENGLISH & FRANCAIS	1	1	1	
42	066045	DECALQUE / "BOOSTER BLOCK" / ENGLISH & SPANISH	1	1	1	
43	561857	MANCHON CAVALIER POUR BATTERIE	1	1	1	
44	065525	DECALQUE COMPT. BATTERIE			1	
50	680025	CAULKING STRIP 3/16" O.D. X 14'	AR	AR	AR	
51	500873	VIS MECANIQUE TETE RONDE PHILLIPS #8-32x3/4 SS BK	4	4	4	
NS	500764	ECROU HEX #8-32 Z050	4	4	4	
52	**HF-0616-10**	**PANNEAU DISJONCTEUR**				
53	**HF-0615-50**	**PANNEAU COMPARTIMENT BATTERIES**				
54	504458	COLLET DE RETENUE / 1 5/8" I.D.	2	2	2	
54	560480	COLLET DE RETENUE / 1/2" I.D.	2	2	2	
54	560912	COLLET DE RETENUE / 1"1/4 I.D.	AR	AR	AR	
54	560482	COLLET DE RETENUE / 3/4" I.D. / W/HOLE 3/16"	2	2	2	
54	561678	COLLET DE RETENUE / 2" I.D.	1	1	1	
54	562060	COLLET DE RETENUE / 1 3/4" I.D.	2	2	2	
NS	502679	ECROU HEX BAGUE DE NYLON M4-0.7 ZP	AR	AR	AR	
55	506283	ISOLATION TUYAU / 1 5/8" I.D. X 1/2" TH. X 72 / APT15812	AR	AR	AR	
56	504605	RECEPTACLE 6 MM	2	2	2	D
57	504606	PASSE-FIL / 3.000x3.500x.062x.500x4.000	1	1	1	
58	328171	CAPET ASS. 1½" x 1½ TUBE	1	1	1	
60	**HF-0670-10**	**INSTALLATION CHARGEUR A BATTERIES**				

De 3-4417 À 3-4757		Date:07-2024	PAGE:HF-0615-00

INSTALLATION COMPARTIMENT BATTERIES

Numéro d'article	Pièces	Description	H3411	H3455	VIP455	NOTES
61	502565	ECROU HEX M6-1.0 SS	4	4	4	
62	502572	ECROU SOUDE ROND M6-1.0 SS	4	4	4	
		LES ITEMS SUIVANTS SONT UTILISE AVEC				
		BATTERIES 8D AVEC BORNE SUR LE COTE				
90	063909	CABLAGE ASS / #12	1	1		
91	063908	CABLAGE ASS / #00A	1	1		
92	063900	CABLAGE ASS / RELAIS BATTERIE & BATTERIE #24	1	1		
93	063899	CABLAGE ASS / #24VA À 3-4715	1	1		
93	065823	CABLAGE ASS / #24VA De 3-4716	1	1		
94	063898	CABLAGE ASS / #12VA À 3-4715	1	1		
94	065822	CABLAGE ASS / #12VA De 3-4716	1	1		
95	063897	CABLAGE ASS / #0VA À 3-4715	1	1		
95	065821	CABLAGE ASS / #0VA De 3-4716	1	1		
96	063902	CABLAGE ASS / #0VA	1	1		
97	063903	CABLAGE ASS / B + TO B -	1	1		
99	381660	SUPPORT DE BATTERIE CROCHET 38-16x280MM SS	1	1		
100	561861	BATTERIE 8D POLE SUR LE COTE	AR	AR		
100	563031	BATTERIE 8D POLE SUR LE DESSUS	2	2		
NS	563065	ENSEMBLE DE POLES 3/8 & 1/2	AR	AR		
101	381670	PLATEAU BATTERIE 8D	1	1		C
102	381669	SUPPORT BATTERIE	1	1		
103	063912	DECALQUE BATTERIE 8D ANG. / ENGLISH	1	1		
103	066048	DECALQUE BATTERIE 8D ANG. / ENGLISH & SPANISH	1	1		
		LES ITEMS SUIVANTS SONT UTILISE AVEC				
		BATTERIES 8D AVEC BORNE SUR LE DESSUS				
120	560177	BLOC JONCTION / 1 GOUJON 1/2-13 / NOIR	3	3		
121	381780	PROTECTEUR DE BORNIER	1	1		
122	064376	CABLAGE ASS / #24V	1	1		
123	064380	CABLAGE ASS / #12V	1	1		
124	064377	CABLAGE ASS / #0V	1	1		
125	064378	CABLAGE ASS / BATTERIE @ BLOQUE D'APPPOINT / #0	1	1		
126	562665	BATTERIE 8D POLE SUR LE DESSUS	2	2		
		A) #24 RELAIS DE LA BATTERIE & LA BATTERIE				
		B) #24 AU BLOQUE DE SURVOLTAGE				
		C) AVEC BATTERIES 8D				

De 3-4417 À 3-4757		Date:07-2024	PAGE:HF-0615-00

INSTALLATION COMPARTIMENT BATTERIES

Numéro d'article	Pièces	Description	H3411	H3455	VIP455	NOTES
		D) POUR FIXER LE PROTECTEUR #38				

De 4-4758 À 6-0435		Date:07-2024	PAGE:HF-0615-01
INSTALLATION COMPARTIMENT BATTERIES			

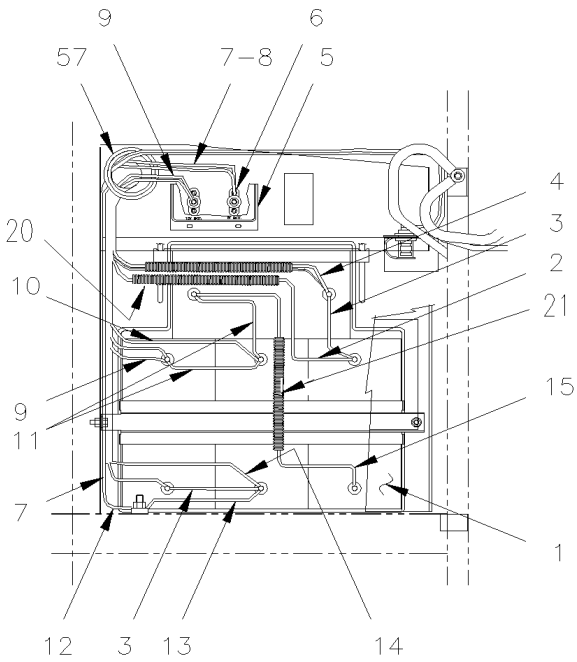

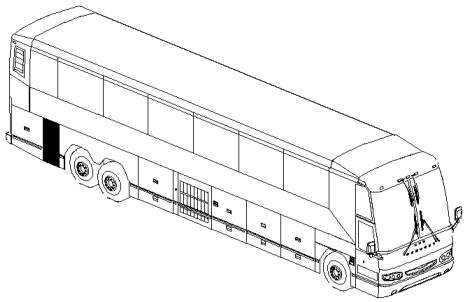

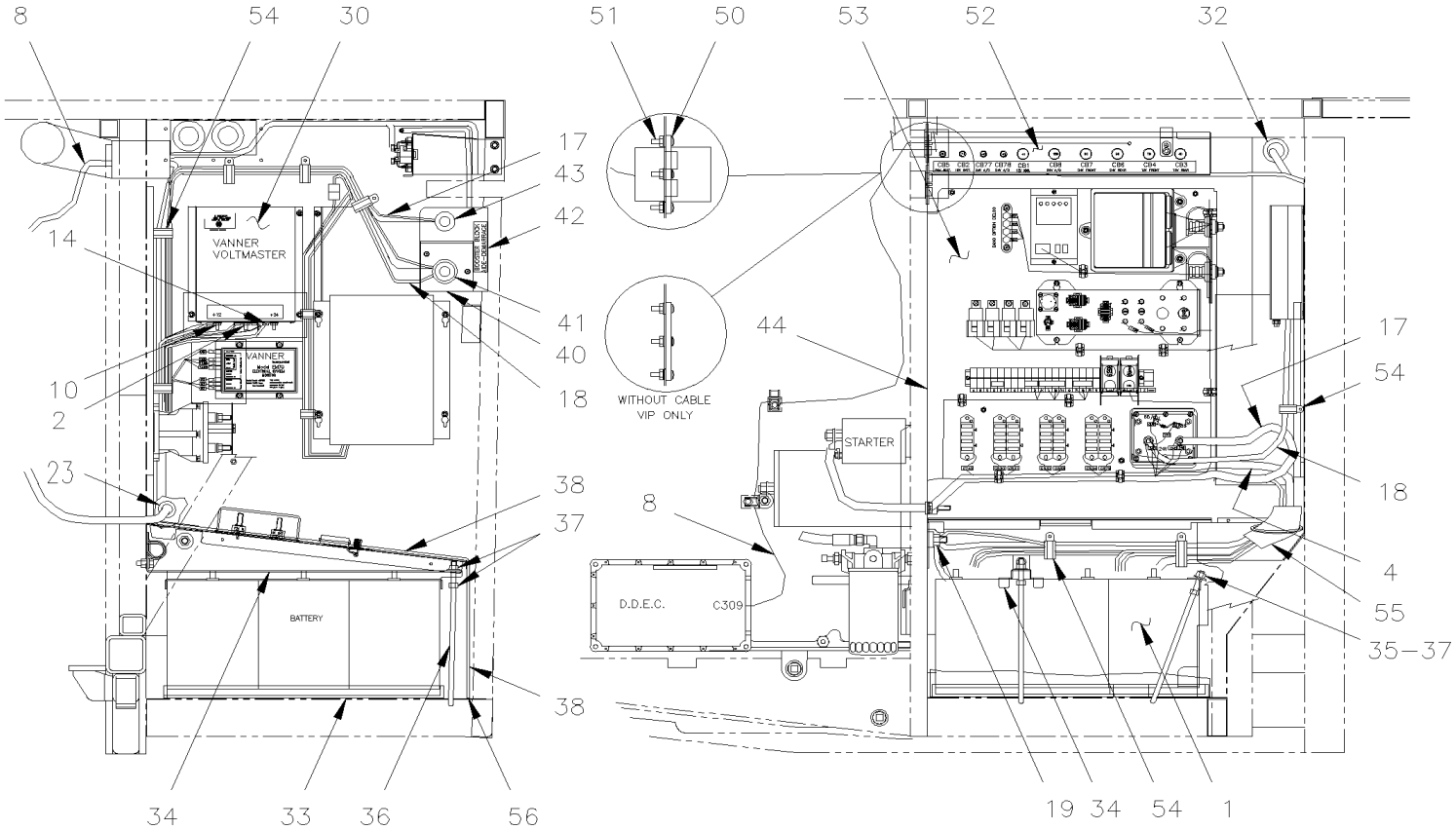

De 4-4758 À 6-0435		Date:07-2024	PAGE:HF-0615-01
INSTALLATION COMPARTIMENT BATTERIES			

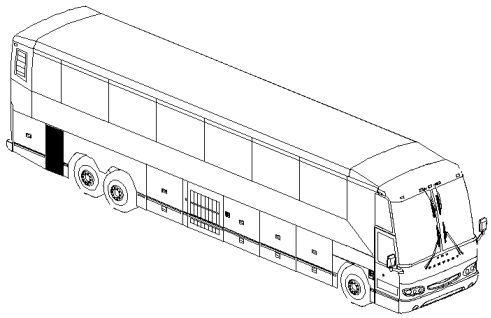

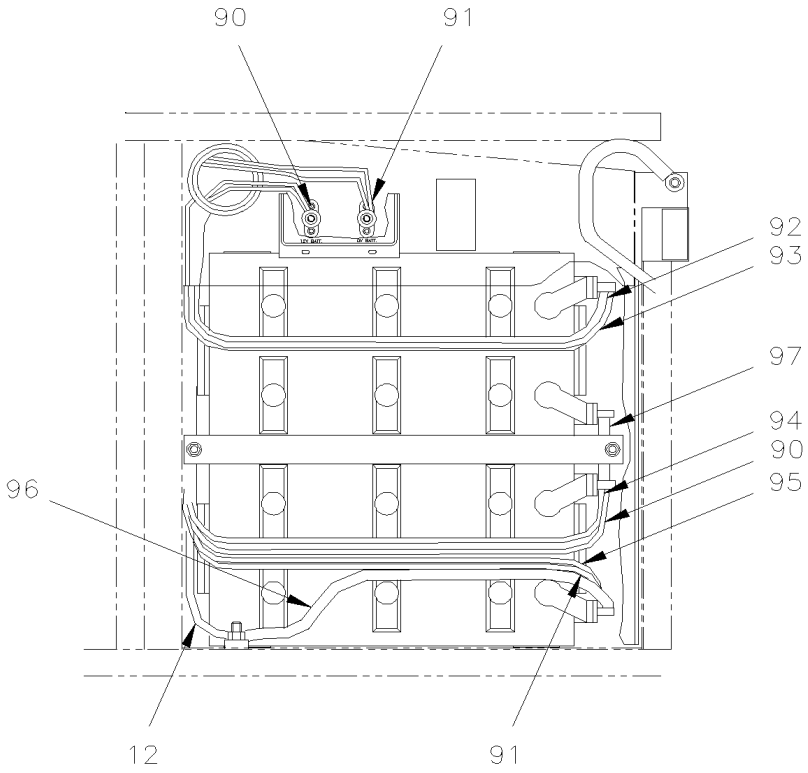

8D SIDE POLE

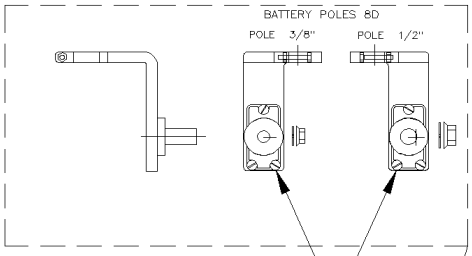

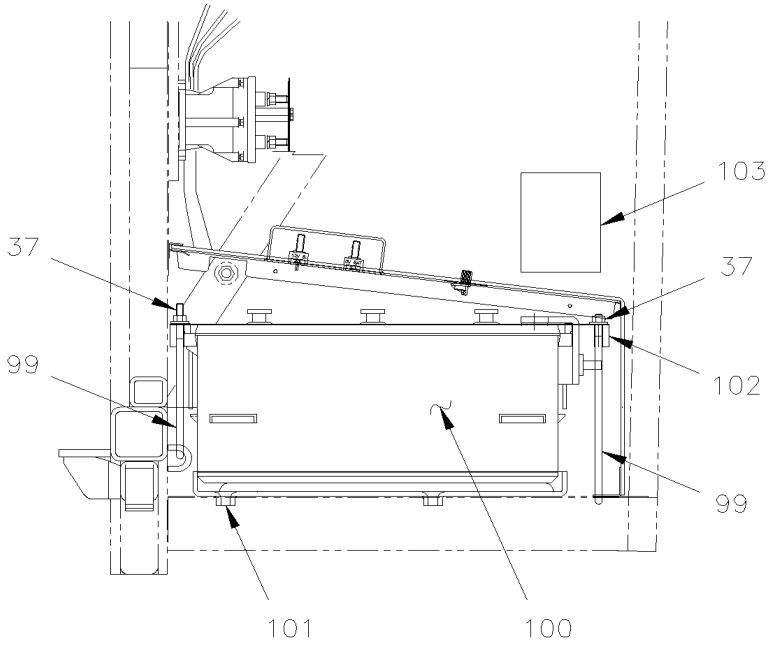

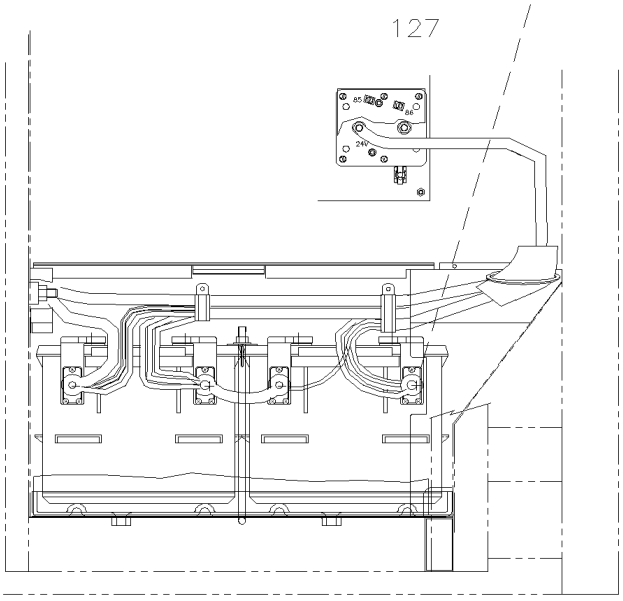

De 4-4758 À 6-0435		Date:07-2024	PAGE:HF-0615-01

INSTALLATION COMPARTIMENT BATTERIES

Numéro d'article	Pièces	Description	H3411	H3455	VIP455	NOTES
1	563030	BATTERIE 12V GR31/950 CCA	4	4	4	
2	065818	CABLAGE ASS / #24VA	1	1	1	
3	061180	CABLAGE ASS / B - TO B -	2	2	2	
4	063591	CABLAGE ASS / RELAIS BATTERIE & BATTERIE #24	1	1	1	A
5	381223	PROTEC. DE LAMPE ANTI-BROUIL.	1	1	1	
NS	500638	VIS AUTOTARAUDEUSE TETE CYLINDRIQUE PHILLIPS #8x1/2 Z050	2	2	2	
NS	500438	RONDELLE PLATE .187x.437x.050 Z050	2	2	2	
6	560422	BLOC JONCTION / 1 GOUJON 3/8-16 / NOIR	2	2	2	
NS	502698	VIS MECANIQUE TETE CYLINDRIQUE PHILLIPS M4-0.7x16 SS BK	4	4	4	
NS	502524	ECROU HEX M4-0.7 Z050	4	4	4	
7	065677	CABLAGE ASS / # 00A	1	1	1	
8	065680	CABLAGE ASS / ALIMENTATION E.C.U.	1	1	1	
9	065678	CABLAGE ASS / #12	1	1	1	
10	065820	CABLAGE ASS / #12VA	1	1	1	
11	062371	CABLAGE ASS / B + TO B +	2	2	2	
12	065094	CABLAGE ASS / BATTERIE BLOQUE D'APPPOINT / #0	1	1	1	
13	063592	CABLAGE ASS / B - @ MISE A LA TERRE	1	1	1	
14	065819	CABLAGE ASS / #0VA	1	1	1	
15	061036	CABLAGE ASS / B - TO B -	1	1	1	
17	063621	CABLAGE ASS / RELAIS BATTERIE & DEMARREUR #101	1	1	1	
18	065093	CABLAGE ASS / @ BLOQUE D'APPOINT #24	1	1	1	
19	500998	ECROU HEX 1/2-13 BR	1	1	1	
NS	500482	RONDELLE FREIN FENDUE .506x.873x.125 Z050	1	1	1	
20	562053	CONDUIT CONV / NON-FENDU / NOIR / 1.000"	AR	AR	AR	
21	562123	CONDUIT CONV / NON-FENDU / NOIR / .750	AR	AR	AR	
23	382151	TUYAU PVC / 2" 30MM	1	1	1	
NS	504025	BRIDE DE SERRAGE / 2"5/16-3"1/4 SS / HS-44	1	1	1	
NS	504533	PROTECTEUR ACCORDEON / 2 3/8" I.D. x 2 3/8" x 4"	1	1	1	
30	563334	EGALISATEUR 100 AMPS	1	1	1	
31	502561	ECROU HEX M5-0.8 Z050	AR	AR	AR	
NS	502573	RONDELLE PLATE 6.4x12.5x1.6 SS	AR	AR	AR	
32	504398	PASSE-FIL / 1.000x1.375x.062x.437x1.750	1	1	1	
33	380671	PLATEAU BATTERIE	1	1	1	
34	381600	SUPPORT A BATTERIES	1	1	1	
35	381602	SUPPORT BATTERIE	1	1	1	
36	381660	SUPPORT DE BATTERIE CROCHET 38-16x280MM SS	3	3		
37	5001522	ECROU HEX EPAULEMENT AUTOFREINE 3/8-16 SS	3	3	3	
NS	500257	RONDELLE FREIN FENDUE 10.2x18.1x2.2 Z050	3	3	3	
38	381983	CACHE BATTERIES X3-45 ASS.	1	1	1	
NS	504203	. LOQUET	2	2	2	
NS	504717	. RIVET AVEUGLE TETE BOMBE OUVERT 1/8x1/4 SS	4	4	4	
NS	381982	. COUVERT	1	1	1	

De 4-4758 À 6-0435		Date:07-2024	PAGE:HF-0615-01

INSTALLATION COMPARTIMENT BATTERIES

Numéro d'article	Pièces	Description	H3411	H3455	VIP455	NOTES
NS	506738	. RUBAN ADH1 CC POL 1/8" x 1" x 60' / GREY 2520	AR	AR	AR	
NS	160295	. DECALQUE / "IT FORBIDDEN TO STOCK ANYTING..." / ENGLISH & FRANCAIS	1	1	1	
NS	402804	DECALQUE / "ALWAYS DISCONNECT..." / ENGLISH	1	1	1	
NS	405638	DECALQUE / "ALWAYS DISCONNECT..." / ENGLISH & SPANISH	1	1	1	
39	063751	DECALQUE-BATTERIES ANG. / ENGLISH	1	1	1	
39	066047	DECALQUE-BATTERIES ANG. / ENGLISH & SPANISH	1	1	1	
40	381210	PROTECTEUR	1	1	1	
NS	504118	RIVET AVEUGLE TETE BOMBE OUVERT 3/16x3/8 AL	AR	AR	AR	
41	561856	MANCHON CAVALIER POUR BATTERIE	1	1	1	
42	062682	DECALQUE / "BOOSTER BLOCK" / ENGLISH & FRANCAIS	1	1	1	
42	066045	DECALQUE / "BOOSTER BLOCK" / ENGLISH & SPANISH	1	1	1	
43	561857	MANCHON CAVALIER POUR BATTERIE	1	1	1	
44	065525	DECALQUE COMPT. BATTERIE			1	
50	680025	CAULKING STRIP 3/16" O.D. X 14'	AR	AR	AR	
50	563210	JOINT / DRC SERIES / 24C / DEUTSCH DRC24-GKT	1	1		
50	563211	JOINT / DRC SERIES / 40C / DEUTSCH DRC40-GKT	1	1		
51	502698	VIS MECANIQUE TETE CYLINDRIQUE PHILLIPS M4-0.7x16 SS BK	4	4	4	
NS	500764	ECROU HEX #8-32 Z050	4	4	4	
52	**HF-0616-10**	**PANNEAU DISJONCTEUR**				
53	**HF-0620-01**	**BOITE DE JUNCTION ARRIERE ASS**				
54	504458	COLLET DE RETENUE / 1 5/8" I.D.	2	2	2	
54	977742	COLLET DE RETENUE / 3/4" I.D.	2	2	2	
54	952629	COLLET DE RETENUE / 5/8" I.D.	1	1	1	
NS	502679	ECROU HEX BAGUE DE NYLON M4-0.7 ZP	AR	AR	AR	
55	506283	ISOLATION TUYAU / 1 5/8" I.D. X 1/2" TH. X 72 / APT15812	AR	AR	AR	
56	504605	RECEPTACLE 6 MM	2	2	2	D
57	504606	PASSE-FIL / 3.000x3.500x.062x.500x4.000	1	1	1	
60	**HF-0670-10**	**INSTALLATION CHARGEUR A BATTERIES**				
61	502565	ECROU HEX M6-1.0 SS	4	4	4	
62	502572	ECROU SOUDE ROND M6-1.0 SS	4	4	4	
		LES ITEMS SUIVANTS SONT UTILISE AVEC				
		INSTALLATION DE BATTERIES 8D				
90	065676	CABLAGE ASS / #12	1	1		
91	065675	CABLAGE ASS / # 00A	1	1		
92	063900	CABLAGE ASS / RELAIS BATTERIE & BATTERIE #24	1	1		
93	065823	CABLAGE ASS / #24VA	1	1		
94	065822	CABLAGE ASS / #12VA	1	1		
95	065821	CABLAGE ASS / #0VA	1	1		
96	063902	CABLAGE ASS / #0VA	1	1		
97	063903	CABLAGE ASS / B + TO B -	1	1		

De 4-4758 À 6-0435		Date:07-2024	PAGE:HF-0615-01

INSTALLATION COMPARTIMENT BATTERIES

Numéro d'article	Pièces	Description	H3411	H3455	VIP455	NOTES
99	381660	SUPPORT DE BATTERIE CROCHET 38-16x280MM SS	1	1		
100	561861	BATTERIE 8D POLE SUR LE COTE	AR	AR		
100	563031	BATTERIE 8D POLE SUR LE DESSUS	2	2		
101	381670	PLATEAU BATTERIE 8D	1	1		
102	381669	SUPPORT BATTERIE	1	1		
103	063912	DECALQUE BATTERIE 8D ANG. / ENGLISH	1	1		
103	066048	DECALQUE BATTERIE 8D ANG. / ENGLISH & SPANISH	1	1		
127	563065	ENSEMBLE DE POLES 3/8 & 1/2	AR	AR		
NS	500960	ECROU HEX EPAULEMENT 3/8-16 ZP	1	1		
NS	500961	ECROU HEX EPAULEMENT 1/2-13 ZP	1	1		
		A) #24 RELAIS DE LA BATTERIE & LA BATTERIE				
		D) POUR FIXER LE PROTECTEUR #38				

De 5-0108 À 8-1043		Date:07-2024	PAGE:HF-0615-02
INSTALLATION COMPARTIMENT BATTERIES			

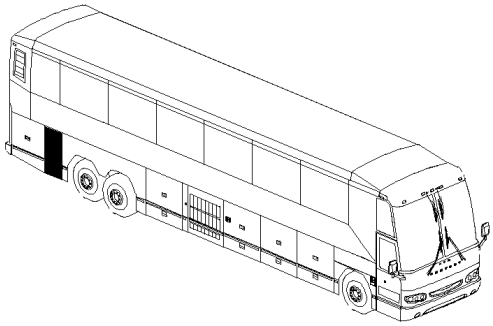

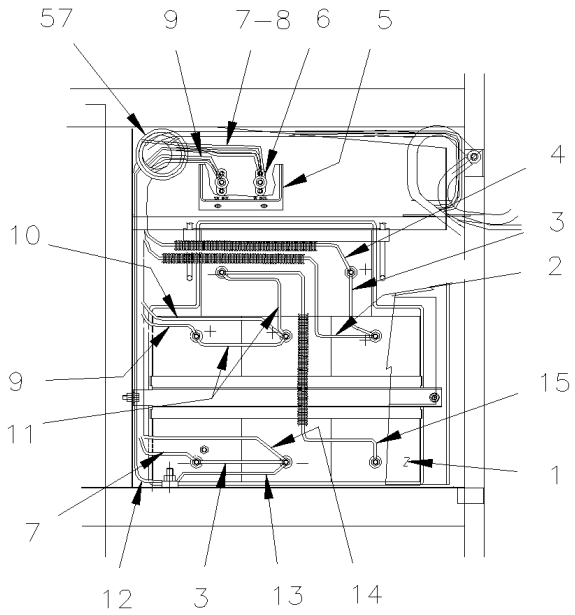

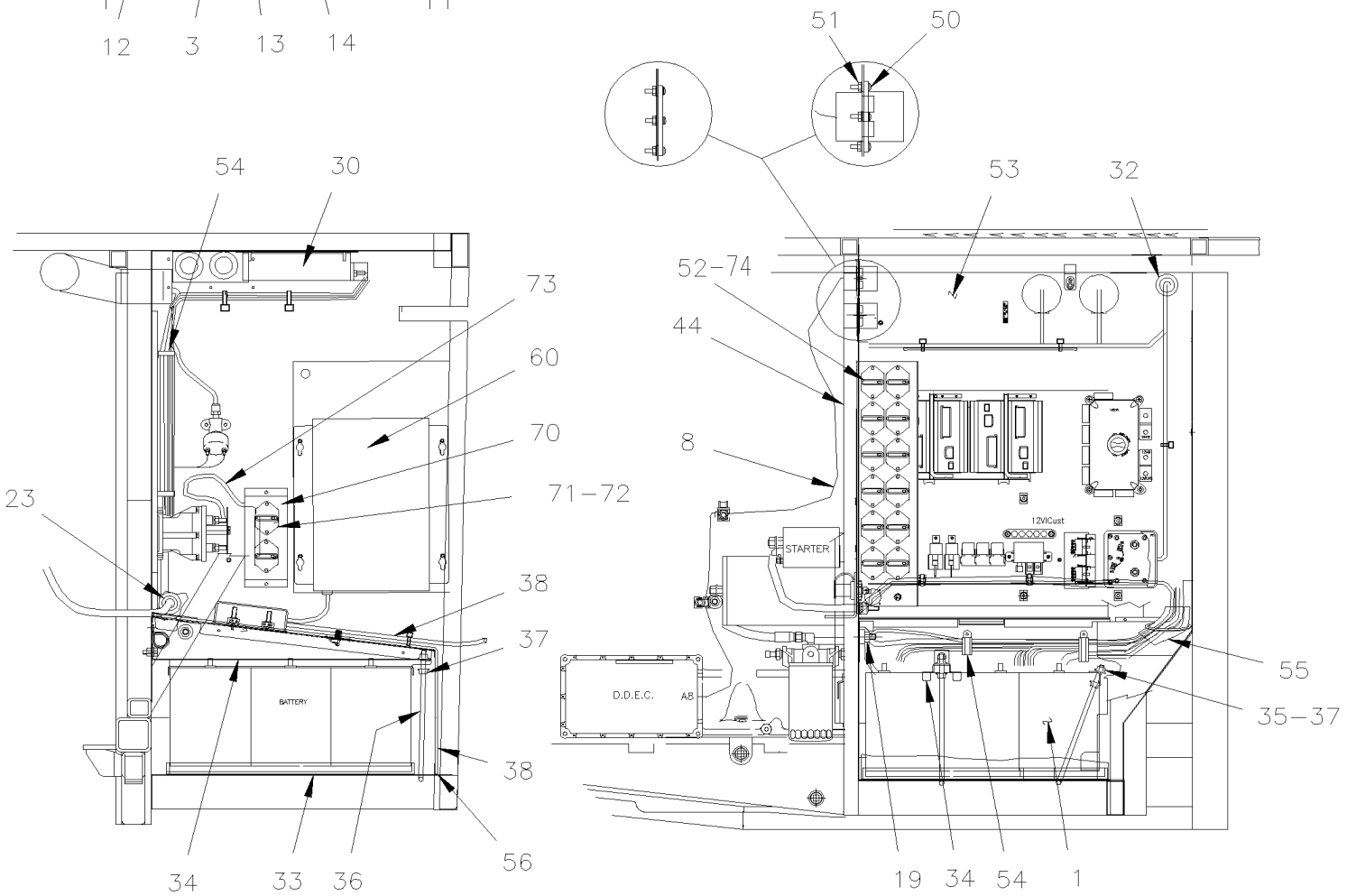

De 5-0108 À 8-1043		Date:07-2024	PAGE:HF-0615-02
INSTALLATION COMPARTIMENT BATTERIES			

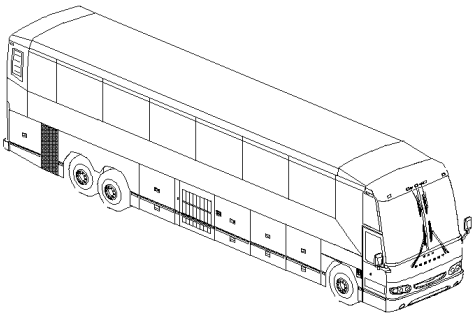

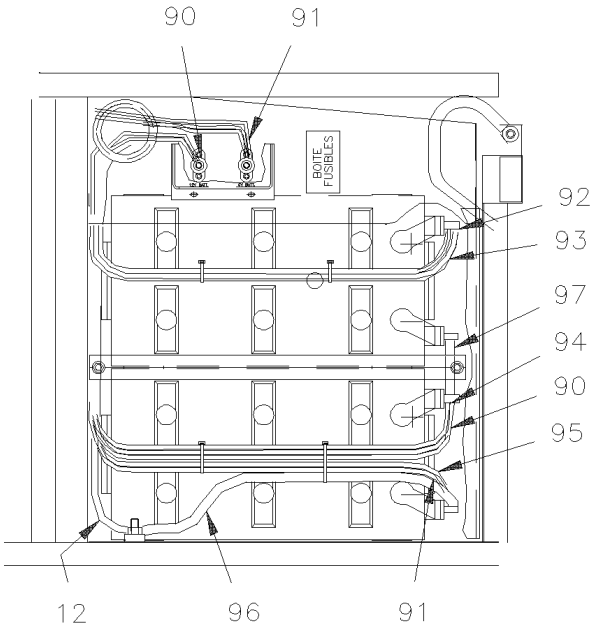

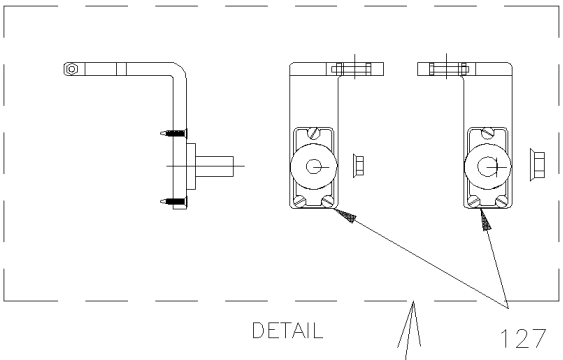

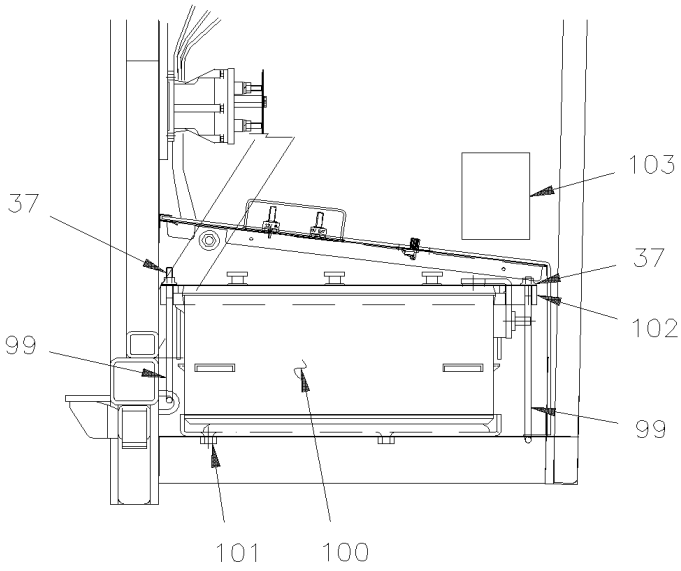

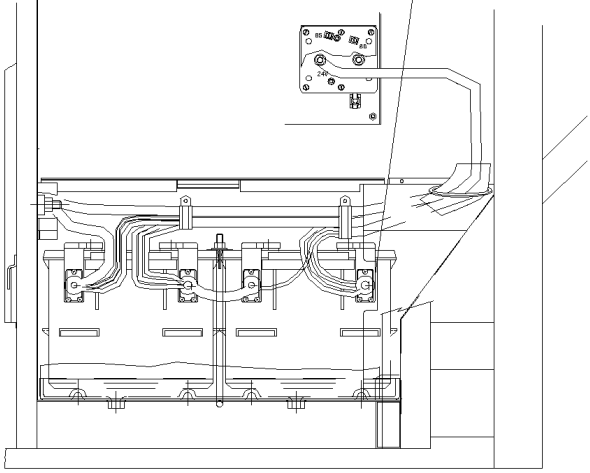

De 5-0108 À 8-1043		Date:07-2024	PAGE:HF-0615-02

INSTALLATION COMPARTIMENT BATTERIES

Numéro d'article	Pièces	Description	H3411	H3455	VIP455	NOTES
1	563030	BATTERIE 12V GR31/950 CCA	4	4	4	
2	066142	HARNAIS / EGALISATEUR	1	1	1	
3	061180	CABLAGE ASS / B - TO B -	2	2	2	
4	063591	CABLAGE ASS / RELAIS BATTERIE & BATTERIE #24	1	1	1	
5	381223	PROTEC. DE LAMPE ANTI-BROUIL.	1	1	1	
NS	500965	VIS AUTOTARAUDEUSE TETE BOMBE PHILLIPS #8-32x1/2 N500	6	6	6	
NS	500855	RONDELLE PLATE .188x.438x.049 N500	11	11	11	
6	560422	BLOC JONCTION / 1 GOUJON 3/8-16 / NOIR	2	2	2	
NS	502698	VIS MECANIQUE TETE CYLINDRIQUE PHILLIPS M4-0.7x16 SS BK	36	36	36	
7	065677	CABLAGE ASS / # 00A x	1	1	1	
10	062371	CABLAGE ASS / B + TO B +	2	2	2	
13	063592	CABLAGE ASS / B - @ MISE A LA TERRE x	1	1	1	
15	061036	CABLAGE ASS / B - TO B -	1	1	1	
19	500998	ECROU HEX 1/2-13 BR	1	1	1	
NS	500482	RONDELLE FREIN FENDUE .506x.873x.125 Z050	1	1	1	
20	562053	CONDUIT CONV / NON-FENDU / NOIR / 1.000"	AR	AR	AR	
21	562123	CONDUIT CONV / NON-FENDU / NOIR / .750	AR	AR	AR	
23	382151	TUYAU PVC / 2" 30MM	1	1	1	
NS	504025	BRIDE DE SERRAGE / 2"5/16-3"1/4 SS / HS-44	1	1	1	
23	504533	PROTECTEUR ACCORDEON / 2 3/8" I.D. x 2 3/8" x 4"	1	1	1	
25	502841	ECROU HEX BAGUE DE NYLON M5-0.8 N500	4	4	4	
26	500804	RONDELLE PLATE .203x.500x.047 N500	4	4	4	
27	500914	RONDELLE FREIN FENDUE .193x.334x.047 N500	12	12	12	
28	502511	ECROU HEX BAGUE DE NYLON M6-1.0 Z050	4	4	4	
30	563334	EGALISATEUR 100 AMPS	1	1	1	
31	500877	RONDELLE PLATE .250x.562x.065 N500	2	2	2	
32	502780	VIS A TETE HEXAGONAL M8-1.25x25 SS BK	1	1	1	
33	380671	PLATEAU BATTERIE	1	1	1	
34	502583	RONDELLE FREIN STRIEE 8.15x22.3x1.0 Z050	1	1	1	
34	381600	SUPPORT A BATTERIES	1	1	1	
35	381602	SUPPORT BATTERIE	1	1	1	
36	381660	SUPPORT DE BATTERIE CROCHET 38-16x280MM SS	3	3	3	
37	5001522	ECROU HEX EPAULEMENT AUTOFREINE 3/8-16 SS	1	1	1	
38	381983	CACHE BATTERIES X3-45 ASS.	1	1	1	
NS	504203	. LOQUET	2	2	2	
NS	504717	. RIVET AVEUGLE TETE BOMBE OUVERT 1/8x1/4 SS	4	4	4	
NS	381982	. COUVERT	1	1	1	
NS	506738	. RUBAN ADH1 CC POL 1/8" x 1" x 60' / GREY 2520	AR	AR	AR	
NS	160295	. DECALQUE / "IT FORBIDDEN TO STOCK ANYTING..." / ENGLISH & FRANCAIS	1	1	1	
NS	402804	DECALQUE / "ALWAYS DISCONNECT..." / ENGLISH	1	1	1	
NS	405638	DECALQUE / "ALWAYS DISCONNECT..." / ENGLISH & SPANISH	1	1	1	
39	063751	DECALQUE-BATTERIES ANG. / ENGLISH	1	1	1	

De 5-0108 À 8-1043		Date:07-2024	PAGE:HF-0615-02

INSTALLATION COMPARTIMENT BATTERIES

Numéro d'article	Pièces	Description	H3441	H3455	VIP45	NOTES
39	066047	DECALQUE-BATTERIES ANG. / ENGLISH & SPANISH	1	1	1	
40	381210	PROTECTEUR	1	1	1	
NS	504118	RIVET AVEUGLE TETE BOMBE OUVERT 3/16x3/8 AL	2	2	2	
41	561856	MANCHON CAVALIER POUR BATTERIE	1	1	1	
42	062682	DECALQUE / "BOOSTER BLOCK" / ENGLISH & FRANCAIS	1	1	1	
42	066045	DECALQUE / "BOOSTER BLOCK" / ENGLISH & SPANISH	1	1	1	
46	504637	ATTACHE CABLE / 3/16" x 13"	AR	AR	AR	
47	504013	SUPPORT ATTACHE / 1/4" X 1/4" I.D.	AR	AR	AR	
48	500539	ECROU HEX BAGUE DE NYLON M4-0.7 N500	10	10	10	
49	5001433	VIS A TETE HEXAGONAL M6-1.0x25 SS	1	1	1	
50	563212	JOINT / DRC SERIES / 70C / DEUTSCH DRC70-GKT	2	2	2	
50	563210	JOINT / DRC SERIES / 24C / DEUTSCH DRC24-GKT	1	1	1	
NS	563096	MONTAGE JOINT / HD10 SERIES / 6C / DEUTSCH HD10-6-GKT	1	1	1	
52	**HF-0616-11**	**PANNEAU DISJONCTEUR / MUX**				
53	**HF-0620-02**	**BOITE DE JUNCTION ARRIERE ASS / MUX**				
54	952635	COLLET DE RETENUE / 1" I.D.	1	1	1	
54	504458	COLLET DE RETENUE / 1 5/8" I.D.	2	2	2	
54	562060	COLLET DE RETENUE / 1 3/4" I.D.	1	1	1	
55	506283	ISOLATION TUYAU / 1 5/8" I.D. X 1/2" TH. X 72 / APT15812	AR	AR	AR	
57	504606	PASSE-FIL / 3.000x3.500x.062x.500x4.000	1	1	1	
60	**HF-0670-10**	**INSTALLATION CHARGEUR A BATTERIES**				
61	955269	VIS A TETE HEXAGONAL M6-1.0x12 G8.8 ZG603	2	2	2	
62	502567	ECROU HEX M10-1.5 SS	2	2	2	
70	388811	SUPPORT A DISJONCTEURS	1	1	1	
NS	502569	VIS MECANIQUE TETE CYLINDRIQUE PHILLIPS M6-1.0x16 BK	4	4	4	
71	563553	DISJONCTEUR 50AMPS / 24V /	AR	AR	AR	
71	562683	DISJONCTEUR 90AMPS / 24V /	AR	AR	AR	
72	382088	BARRE OMNIBUS AVEC/2 TROUS / 80MM C/C	1	1	1	
73	065543	CABLAGE ASS #4 X 550MM	1	1	1	
74	382100	PROTECTEUR POUR DISJONCTEUR MUX	1	1	1	
77	502616	RONDELLE FREIN FENDUE 10.2x18.1x2.2 SS	1	1	1	
83	500379	ECROU HEX 3/8-16 BR	2	2	2	
84	500478	RONDELLE FREIN FENDUE .380x.683x.094 Z050	2	2	2	
90	561821	ECROU A ANNEAU #17 & 20 / 1.500" I.D W/4 4-40	2	2	2	
91	5001454	VIS MECANIQUE TETE BOMBE PHILLIPS #4-40x1/2 SS	4	4	4	
92	066155	DECALQUE DIVERS MULTIPLEX -MUX	AR	AR	AR	
92	066902	DECALQUE BTE JCT ARR VIP MUX	1	1	1	
93	641462	INTERRUPTEUR A PRESSION N.O. 4PSI / ¼NPT W/10-32 / SL-5 BRAKE	1	1	1	

De 3-4417 À 3-4757		Date:07-2024	PAGE:HF-0615-50
PANNEAU COMPARTIMENT BATTERIES			

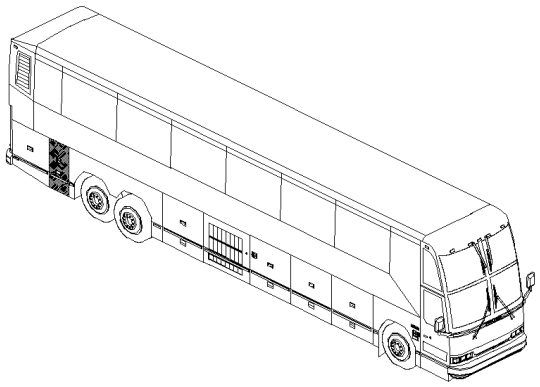

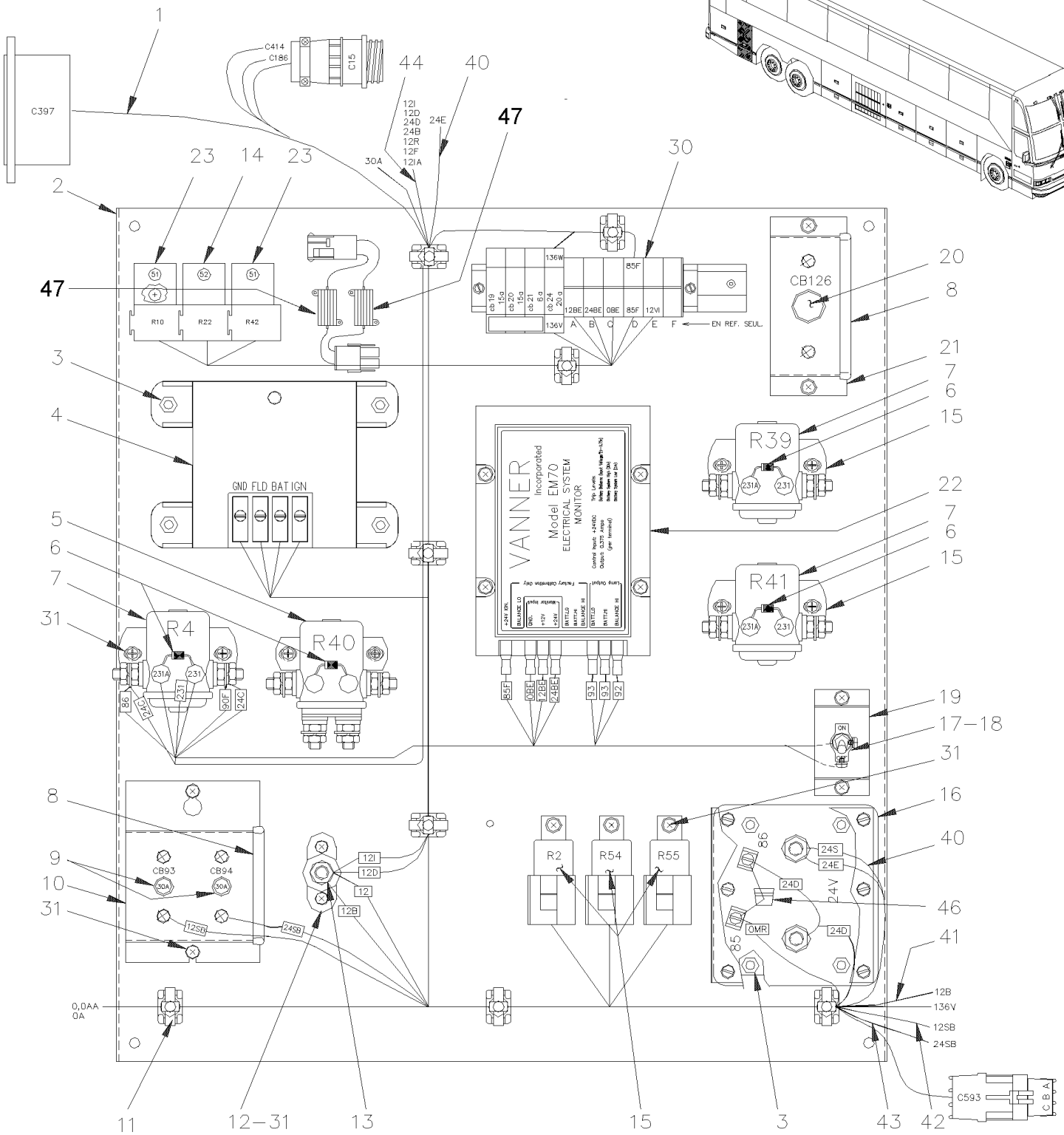

De 3-4417 À 3-4757		Date:07-2024	PAGE:HF-0615-50

PANNEAU COMPARTIMENT BATTERIES

Numéro d'article	Pièces	Description	H3411	H3455	VIP455	NOTES
1	065412	CABLAGE ASS	1	1	1	
1	065410	CABLAGE ASS / CAPTEUR DE VITESSE			1	
2	381975	PANNEAU COMPT. BATTERIE H3	1	1	1	
3	502565	ECROU HEX M6-1.0 SS	AR	AR	AR	
NS	502573	RONDELLE PLATE 6.4x12.5x1.6 SS	AR	AR	AR	
NS	502570	RONDELLE FREIN FENDUE 6.1x11.8x1.6 SS	AR	AR	AR	
4	562775	REGULATEUR VOLTAGE 24V. (4 VIS)	1	1	1	
NS	064577	CAVALIER ASS.	1	1	1	
5	561014	RELAIS MAGNETIQUE / 24V D.P.S.T. / 200AMPS N.O.	1	1	1	
6	060798	DIODE ASS	AR	AR	AR	
7	561005	RELAIS MAGNETIQUE / 24V S.P.S.T. / 200AMPS N.O.	AR	AR	AR	
8	506338	EXTRUSION DE CAOUTCHOUC / 1/16" x 1/4" INT "U" SHAPE / ROUND C.T.L.	AR	AR	AR	
9	870690	DISJONCTEUR 30AMPS / 24V /	2	2		
10	381758	SUPPORT DE RUPTEUR	1	1		
11	504013	SUPPORT ATTACHE / 1/4" X 1/4" I.D.	8	8	8	
12	560422	BLOC JONCTION / 1 GOUJON 3/8-16 / NOIR	1	1	1	
13	500379	ECROU HEX 3/8-16 BR	1	1	1	
NS	500478	RONDELLE FREIN FENDUE .380x.683x.094 Z050	1	1	1	
14	561707	RELAIS 24V S.P.D.T. / AVEC RESISTANCE / À 5-0142	AR	AR	AR	
14	563332	RELAIS 24V S.P.D.T. / AVEC RESISTANCE / "VOLVO" (20374662) De 5-0143	AR	AR	AR	
15	561991	RELAIS 24V S.P.S.T. / 70 AMPS N.O.	AR	AR	AR	
16	562364	RELAIS 24V S.P.S.T. / 300 AMPS N.O. / / BATTERY DISCONNECT	1	1	1	
17	560256	INTERRUPTEUR / OFF-ON / S.P.S.T.	1	1	1	
18	562394	PLAQUE INDICATRICE (ON/OFF)	1	1	1	
19	381594	SUPPORT D'INTERRUPTEUR	1	1	1	
20	560703	DISJONCTEUR 40AMPS / 24V /	AR	AR	AR	
20	560299	DISJONCTEUR 150AMPS / 24V /	AR	AR	AR	
20	562683	DISJONCTEUR 90AMPS / 24V /	AR	AR	AR	
21	381552	SUPPORT DE RUPTEUR	AR	AR	AR	
22	563032	MONITEUR DE BATTERIE	1	1	1	
23	562092	RELAIS 12V S.P.D.T. / AVEC DIODE / À 5-0142	2	2		
23	563337	RELAIS 12V S.P.D.T. / AVEC RESISTANCE / De 5-0143	2	2		
NS	064766	CABLAGE ASS / AVEC TRANSMISSION EATON	1	1		
30	**HF-0616-00**	**COMPOSANTES BTE JONCTION, RELAIS& DISJONCTEUR**				
30	561790	DISJONCTEUR 6AMPS / 24V /	1	1	1	
30	561793	DISJONCTEUR 15AMPS / 24V /	2	2	2	
30	561794	DISJONCTEUR 20AMPS / 24V /	AR	AR	AR	
31	500883	VIS AUTOTARAUDEUSE TETE CYLINDRIQUE PHILLIPS #8-32x3/8 Z050	AR	AR	AR	
NS	500022	RONDELLE FREIN A DENT INTERIEUR .168x.340x.023 Z050	AR	AR	AR	
NS	500470	RONDELLE FREIN FENDUE .193x.334x.047 Z050	AR	AR	AR	
NS	500786	ECROU HEX #10-24 Z050	AR	AR	AR	
NS	500438	RONDELLE PLATE .187x.437x.050 Z050	AR	AR	AR	

De 3-4417 À 3-4757		Date:07-2024	PAGE:HF-0615-50

PANNEAU COMPARTIMENT BATTERIES

Numéro d'article	Pièces	Description	H3411	H3455	VIP455	NOTES
40	063593	CABLAGE ASS	1	1	1	
41	063732	CABLAGE ASS / AVEC BATTERIE STD / #12B	AR	AR	AR	
41	063901	CABLAGE ASS / AVEC BATTERIE 8D / #12B	AR	AR		
42	404315	CABLAGE ASS 12SB	1	1		
43	404316	CABLAGE ASS 24SB	1	1		
44	064607	CABLAGE ASS	1	1	1	
44	064729	CABLAGE ASS AVEC PETIT A/C			1	
45	063730	CABLAGE ASS	AR	AR	AR	
46	064792	DIODE ASS	1	1	1	
. NS	561740	. DIODE / 3AMPS	1	1	1	
. NS	560082	. COSSE ANNEAU #10 / 16-14 / ISOLE / AMP 626033-2	1	1	1	
. NS	560815	. COSSE ANNEAU #10 / 22-18 / ISOLE / AMP 42037-2	1	1	1	
. NS	562499	. TUBE THERMORETRACTABLE / .250"-.125" / CLEAR / ALPHA FIT 221-1/4	AR	AR	AR	
47	064907	RESISTANCE ASS	1	1	1	

De 3-4417 À 8-1043		Date:07-2024	PAGE:HF-0615-60
INSTALLATION BATTERIES AUXILIAIRE			

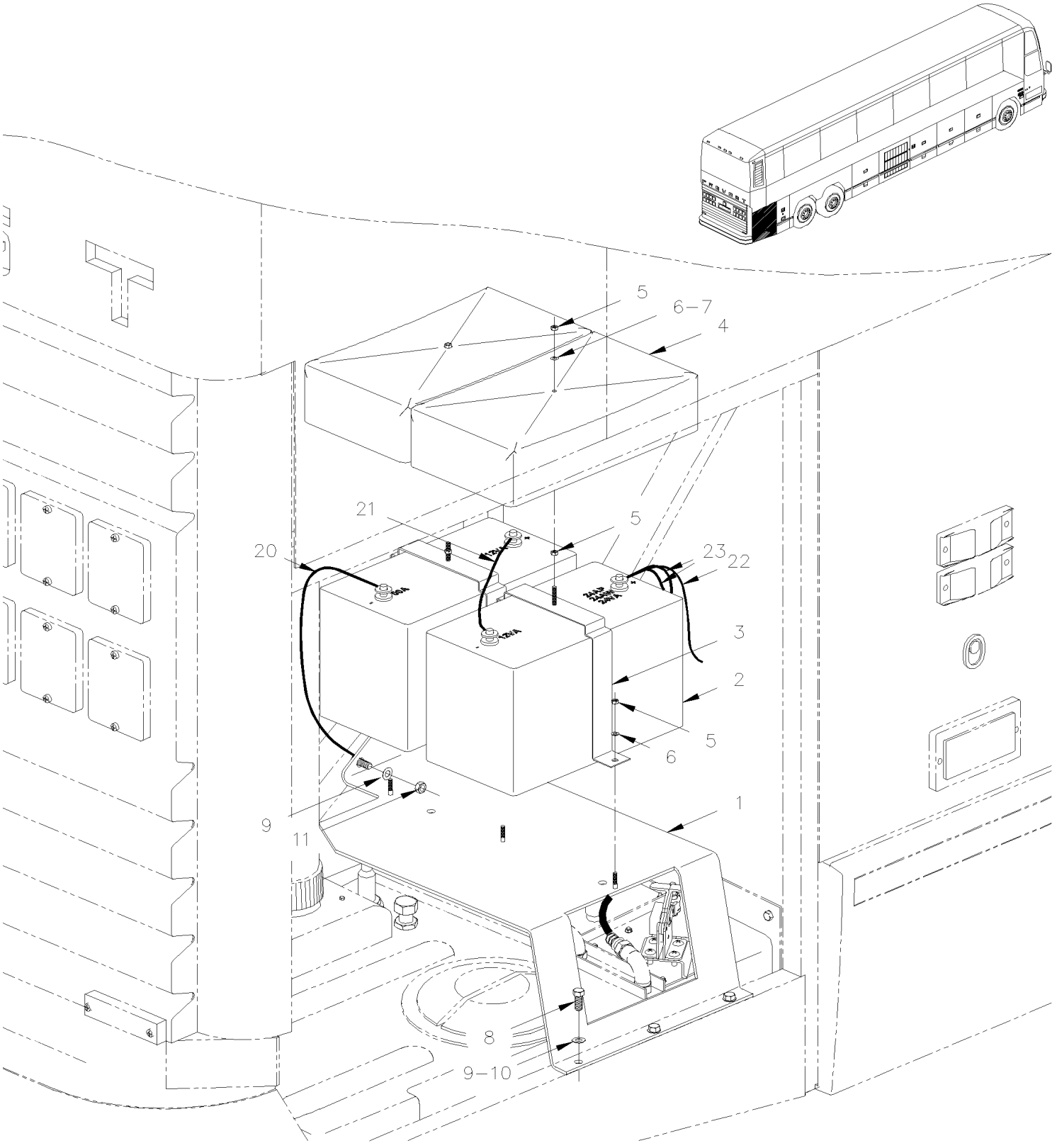

De 3-4417 À 8-1043		Date:07-2024	PAGE:HF-0615-60

INSTALLATION BATTERIES AUXILIAIRE

Numéro d'article	Pièces	Description	H3411	H3455	VIP45	NOTES
1	381956	SUPPORT A BATTERIE (SOUDE)	1	1		
2	562626	BATTERIE 12V GR31/MARINE GEL	2	2		
2	563030	BATTERIE 12V GR31/950 CCA	1	1		
NS	562500	RECHAUFFEUR DE BATTERIE 80W.	2	2		
NS	562501	RECHAUFFEUR DE BATTERIES 160W.	2	2		
NS	065462	CABLAGE ASS / CHAUFFE BATTERIES 110V	1	1		
3	381955	COURROIE DE RETENUE	2	2		
4	880043	COFFRE A BATTERIE	1	1		
5	502511	ECROU HEX BAGUE DE NYLON M6-1.0 Z050	6	6		
6	502573	RONDELLE PLATE 6.4x12.5x1.6 SS	6	6		
7	500950	RONDELLE PLATE .187x.625x.094 RUB	2	2		
8	502559	VIS A TETE HEXAGONAL M10-1.5x25 G8.8 Z050	3	3		
9	502644	RONDELLE PLATE 10.5x30.0x2.5 Z050	3	3		
10	500257	RONDELLE FREIN FENDUE 10.2x18.1x2.2 Z050	3	3		
11	500256	ECROU HEX M10-1.5 Z050	1	1		
NS	064046	CABLAGE ASS / #24VA	1	1		
NS	560271	RELAIS MAGNETIQUE 12 VOLTS	AR	AR		
20	064044	CABLAGE ASS / #00A	1	1		
21	063667	CABLAGE ASS / #12VA	1	1		
22	064046	CABLAGE ASS / #24VA À 3-4715	1	1		
22	065826	CABLAGE ASS #24VA De 3-4716	1	1		
23	064125	HARNAIS BATTERIES AUXILIARE / AVEC 8D BATTERIES	1	1		

De 3-4417 À 6-0435		Date:07-2024	PAGE:HF-0616-00
COMPOSANTES BTE JONCTION, RELAIS& DISJONCTEUR			

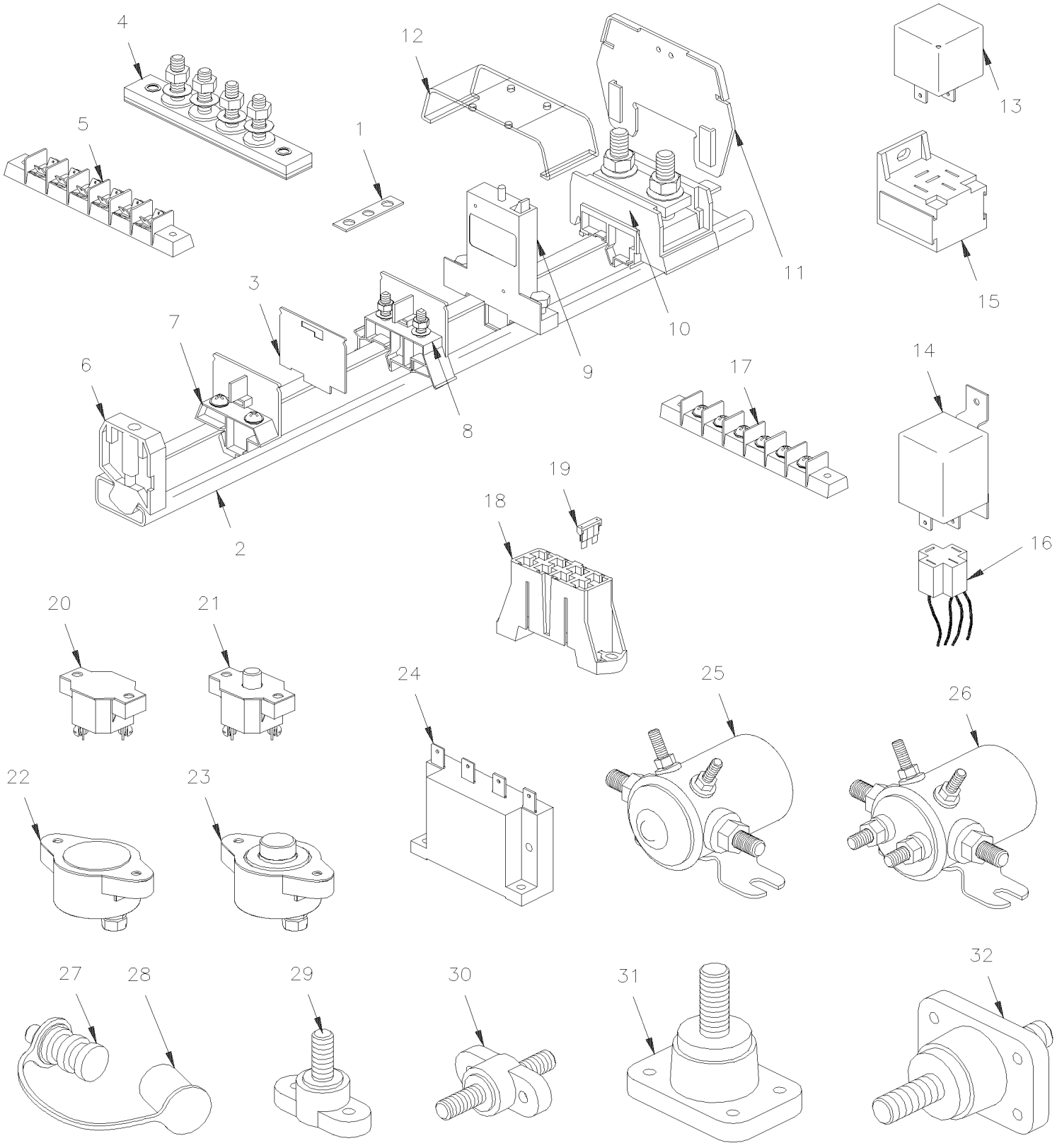

De 3-4417 À 6-0435		Date:07-2024	PAGE:HF-0616-00

COMPOSANTES BTE JONCTION, RELAIS& DISJONCTEUR

Numéro d'article	Pièces	Description	H3411	H3455	VIP45	NOTES
1	381813	BARRE OMNIBUS AVEC/2 TROUS / 25MM	AR	AR	AR	
1	381814	BARRE OMNIBUS AVEC/3 TROUS / 38MM C/C	AR	AR	AR	
1	381815	BARRE OMNIBUS AVEC/4 TROUS / 51MM	AR	AR	AR	
1	381816	BARRE OMNIBUS AVEC/4 TROUS / 64MM	AR	AR	AR	
1	381818	BARRE OMNIBUS AVEC/4 TROUS / 103MM	AR	AR	AR	
1	381817	BARRE OMNIBUS AVEC/6 TROUS / 77MM	AR	AR	AR	
1	381819	BARRE OMNIBUS AVEC/8 TROUS / 103MM	AR	AR	AR	
1	381820	BARRE OMNIBUS AVEC/9 TROUS / 117MM	AR	AR	AR	
1	880027	BARRE OMNIBUS AVEC/10 TROUS / 128MM	AR	AR	AR	
2	880026	SUPPORT RAIL / 2 METERS	AR	AR	AR	
2	381300	SUPPORT RAIL / 45MM	AR	AR	AR	
2	380927	SUPPORT RAIL / 72MM	AR	AR	AR	
2	380904	SUPPORT RAIL / 80MM	AR	AR	AR	
2	381203	SUPPORT RAIL / 100MM	AR	AR	AR	
2	380905	SUPPORT RAIL / 150MM	AR	AR	AR	
2	381249	SUPPORT RAIL / 155MM	AR	AR	AR	
2	380964	SUPPORT RAIL / 171MM	AR	AR	AR	
2	380839	SUPPORT RAIL / 180MM	AR	AR	AR	
2	380883	SUPPORT RAIL / 200MM	AR	AR	AR	
2	381638	SUPPORT RAIL / 209MM	AR	AR	AR	
2	380885	SUPPORT RAIL / 225MM	AR	AR	AR	
2	380793	SUPPORT RAIL / 230MM	AR	AR	AR	
2	380751	SUPPORT RAIL / 280MM	AR	AR	AR	
2	380756	SUPPORT RAIL / 290MM	AR	AR	AR	
2	380712	SUPPORT RAIL / 315MM	AR	AR	AR	
2	380838	SUPPORT RAIL / 320MM	AR	AR	AR	
2	380937	SUPPORT RAIL / 324MM	AR	AR	AR	
2	380914	SUPPORT RAIL / 350MM	AR	AR	AR	
2	380884	SUPPORT RAIL / 360MM	AR	AR	AR	
2	381124	SUPPORT RAIL / 460MM	AR	AR	AR	
2	381123	SUPPORT RAIL / 525MM	AR	AR	AR	
2	380713	SUPPORT RAIL / 605MM	AR	AR	AR	
2	380752	SUPPORT RAIL / 1050MM	AR	AR	AR	
3	561728	FLASQUE D'EXTREMITE	AR	AR	AR	
4	560112	BLOC DE JONCTION, 2 BOULONS	AR	AR	AR	
4	560113	BLOC DE RACCORDEMENT 4 POSITION	AR	AR	AR	
4	562504	BLOC DE JONCTION 6 BOULONS	AR	AR	AR	
4	560291	BLOC DE JONCTION 8 BOULONS	AR	AR	AR	
4	560116	BLOC DE RACCORDEMENT 10 POSITIONS	AR	AR	AR	
5	562373	CONNECT.A LAME MULTIPLE (.25)	AR	AR	AR	
6	561729	BUTEE	AR	AR	AR	
NS	500583	. VIS AUTOTARAUDEUSE TETE CYLINDRIQUE PHILLIPS #6x1/2 Z050	1	1	1	

De 3-4417 À 6-0435		Date:07-2024	PAGE:HF-0616-00

COMPOSANTES BTE JONCTION, RELAIS& DISJONCTEUR

Numéro d'article	Pièces	Description	H3411	H3455	VIP455	NOTES
7	381236	FAUX DISJONCTEUR ASS.	AR	AR	AR	
NS	562198	. BLOC DE JONCTION	1	1	1	
NS	500583	. VIS AUTOTARAUDEUSE TETE CYLINDRIQUE PHILLIPS #6x1/2 Z050	2	2	2	
NS	500438	. RONDELLE PLATE .187x.437x.050 Z050	2	2	2	
8	561726	BLOC DE JONCTION	AR	AR	AR	
9	690356	DISJONCTEUR 1AMPS / 24V /	AR	AR	AR	
9	563382	DISJONCTEUR 1AMPS / 24V /	AR	AR	AR	
9	561797	DISJONCTEUR 3AMPS / 24V /	AR	AR	AR	
9	561790	DISJONCTEUR 6AMPS / 24V /	AR	AR	AR	
9	561791	DISJONCTEUR 8AMPS / 24V /	AR	AR	AR	
9	561792	DISJONCTEUR 10AMPS / 24V /	AR	AR	AR	
9	561793	DISJONCTEUR 15AMPS / 24V /	AR	AR	AR	
9	561794	DISJONCTEUR 20AMPS / 24V /	AR	AR	AR	
9	561795	DISJONCTEUR 25AMPS / 24V /	AR	AR	AR	
NS	502660	. VIS QUART DE TOUR	2	2	2	
10	561727	BLOC JONCTION	AR	AR	AR	
NS	500615	. ECROU HEX M8-1.25 BR	2	2	2	
11	561731	ECRAN	AR	AR	AR	
12	561730	CAPOT DE PROTECTION	AR	AR	AR	
12	561732	CAPOT DE PROTECTION	AR	AR	AR	
12	562024	BONNET DE PROTECTION	AR	AR	AR	
		IDENTIFICATION DU RELAIS VOIR NUMERO				
		ESTAMPE DESSUS / BOSCH # / POTTER BRUMFIELD #				
13	562751	RELAIS 6V S.P.D.T.	AR	AR	AR	
13	561538	RELAIS 12V S.P.D.T. V 415 F11	AR	AR	AR	
13	561706	RELAIS 12V S.P.D.T. / AVEC DIODE /	AR	AR	AR	
13	562092	RELAIS 12V S.P.D.T. / AVEC DIODE / À 5-0142	AR	AR	AR	
13	563337	RELAIS 12V S.P.D.T. / AVEC RESISTANCE / De 5-0143	AR	AR	AR	
13	561182	RELAIS 24V S.P.S.T. N.O. VF4-11H11	AR	AR	AR	
13	561230	RELAIS 24V S.P.D.T. VF4-15H	AR	AR	AR	
13	561557	RELAIS 24V S.P.D.T. N.O.	AR	AR	AR	
13	561707	RELAIS 24V S.P.D.T. / AVEC RESISTANCE / À 5-0142	AR	AR	AR	
13	563332	RELAIS 24V S.P.D.T. / AVEC RESISTANCE / "VOLVO" (20374662) De 5-0143	AR	AR	AR	
14	561928	RELAIS 12V S.P.D.T. / 50 AMPS N.O. VF7-41F	AR	AR	AR	
14	561991	RELAIS 24V S.P.S.T. / 70 AMPS N.O.	AR	AR	AR	
15	561183	BASE DE RELAIS / TERMINAL LANGUETTE / BOSCH 3334485008	AR	AR	AR	
16	562367	CONNECTEUR / TERMINAL LANGUETTE / 4C / POTTER BRUMFIELD VCF7-1000	AR	AR	AR	
16	561908	TERMINAL RECEPTACLE / 22-18 / AMP 60295-2	AR	AR	AR	
16	561108	TERMINAL RECEPTACLE / 18-14 / AMP 42238-2	AR	AR	AR	
16	561181	TERMINAL RECEPTACLE / 12 / AMP 60508-2	AR	AR	AR	

De 3-4417 À 6-0435		Date:07-2024	PAGE:HF-0616-00

COMPOSANTES BTE JONCTION, RELAIS& DISJONCTEUR

Numéro d'article	Pièces	Description	H3411	H3455	VIP45	NOTES
16	562368	TERMINAL LANGUETTE / 12-8 / AMP 280756-4	AR	AR	AR	
17	562173	BLOC DE RACCORDEMENT 10 POSITIONS	AR	AR	AR	
17	560116	BLOC DE RACCORDEMENT 10 POSITIONS	AR	AR	AR	
17	560291	BLOC DE JONCTION 8 BOULONS	AR	AR	AR	
17	562504	BLOC DE JONCTION 6 BOULONS	AR	AR	AR	
17	560113	BLOC DE RACCORDEMENT 4 POSITION	AR	AR	AR	
17	560112	BLOC DE JONCTION, 2 BOULONS	AR	AR	AR	
18	562621	BLOC 4 FUSIBLES SANS LED	AR	AR	AR	A
. NS	381960	. PROTECTEUR COUVERCLE SUPPORT A FUSIBLE 49MM x 62MM "OPTION SPECIAL"	AR	AR	AR	A
18	562797	BLOC 4 FUSIBLES SANS LED	AR	AR	AR	
. NS	381960	. PROTECTEUR COUVERCLE SUPPORT A FUSIBLE 49MM x 62MM "OPTION SPECIAL"	AR	AR	AR	
19	562597	FUSIBLE / ATO 1AMP BLACK	AR	AR	AR	
19	562598	FUSIBLE / ATO 2 AMPS GREY	AR	AR	AR	
19	562599	FUSIBLE / ATO 3 AMPS VIOLET	AR	AR	AR	
19	562600	FUSIBLE / ATO 4 AMPS PINK	AR	AR	AR	
19	562259	FUSIBLE / ATO 5 AMPS AMBER	AR	AR	AR	
19	562602	FUSIBLE / ATO 7.5 AMPS BROWN	AR	AR	AR	
19	562407	FUSIBLE / ATO 10 AMPS RED	AR	AR	AR	
19	562604	FUSIBLE / ATO 15 AMPS BLUE	AR	AR	AR	
19	562605	FUSIBLE / ATO 20 AMPS YELLOW	AR	AR	AR	
19	562606	FUSIBLE / ATO 25 AMPS NATURAL	AR	AR	AR	
19	562396	FUSIBLE / ATO 30 AMPS GREEN	AR	AR	AR	
19	562608	FUSIBLE / ATO 35 AMPS BLUE-GREEN	AR	AR	AR	
19	562609	FUSIBLE / ATC 40 AMPS ORANGE	AR	AR	AR	
20	560295	DISJONCTEUR 6AMPS / 24V /	AR	AR	AR	
20	560296	DISJONCTEUR 10AMPS / 24V /	AR	AR	AR	
20	560297	DISJONCTEUR 20AMPS / 24V /	AR	AR	AR	
21	870690	DISJONCTEUR 30AMPS / 24V /	AR	AR	AR	
21	870093	DISJONCTEUR 40AMPS / 24V /	AR	AR	AR	
22	560794	DISJONCTEUR 90AMPS / 24V /	AR	AR	AR	
22	560308	DISJONCTEUR 150AMPS / 24V /	AR	AR	AR	
22	563355	DISJONCTEUR 50AMPS / 24V /	AR	AR	AR	
23	560703	DISJONCTEUR 40AMPS / 24V /	AR	AR	AR	A
23	562686	DISJONCTEUR 40AMPS / 24V /	AR	AR	AR	
23	561767	DISJONCTEUR 70AMPS / 24V /	AR	AR	AR	
23	562687	DISJONCTEUR 70AMPS / 24V /	AR	AR	AR	
23	560298	DISJONCTEUR 90AMPS / 24V /	AR	AR	AR	A
23	562683	DISJONCTEUR 90AMPS / 24V /	AR	AR	AR	
23	560465	DISJONCTEUR 105AMPS / 24V /	AR	AR	AR	
23	562685	DISJONCTEUR 105AMPS / 24V /	AR	AR	AR	
23	562397	DISJONCTEUR 120AMPS / 24V /	AR	AR	AR	
23	562688	DISJONCTEUR 120AMPS / 24V /	AR	AR	AR	

De 3-4417 À 6-0435		Date:07-2024	PAGE:HF-0616-00

COMPOSANTES BTE JONCTION, RELAIS& DISJONCTEUR

Numéro d'article	Pièces	Description	H3411	H3455	VIP45	NOTES
23	560299	DISJONCTEUR 150AMPS / 24V /	AR	AR	AR	A
23	562684	DISJONCTEUR 150AMPS / 24V /	AR	AR	AR	
NS	560838	DISJONCTEUR 200AMPS / 12V /	AR	AR	AR	
24	560772	RELAIS	AR	AR	AR	
25	560407	RELAIS MAGNETIQUE / 24V S.P.S.T. / 50AMPS N.O.	AR	AR	AR	
25	561005	RELAIS MAGNETIQUE / 24V S.P.S.T. / 200AMPS N.O.	AR	AR	AR	
26	561014	RELAIS MAGNETIQUE / 24V D.P.S.T. / 200AMPS N.O.	AR	AR	AR	
27	561856	MANCHON CAVALIER POUR BATTERIE	1	1	1	
27	561857	MANCHON CAVALIER POUR BATTERIE	1	1	1	
28	562691	. CAPUCHON PROTECTEUR ROUGE	1	1	1	
28	562692	. CAPUCHON PROTECTEUR NOIR	1	1	1	
NS	381210	PROTECTEUR	AR	AR	AR	
29	560422	BLOC JONCTION / 1 GOUJON 3/8-16 / NOIR	AR	AR	AR	
30	561102	BLOQUE JONCTION / 2 GOUJONS 3/8-16 / NOIR	AR	AR	AR	
31	560177	BLOC JONCTION / 1 GOUJON 1/2-13 / NOIR	AR	AR	AR	
32	560176	BLOQUE JONCTION / 2 GOUJONS 1/2-13 / ROUGE	AR	AR	AR	
		A) ANCIEN				

De 5-0168 À 8-1043		Date:07-2024	PAGE:HF-0616-01
COMPOSANTES BOITE DE JONCTION / MUX			

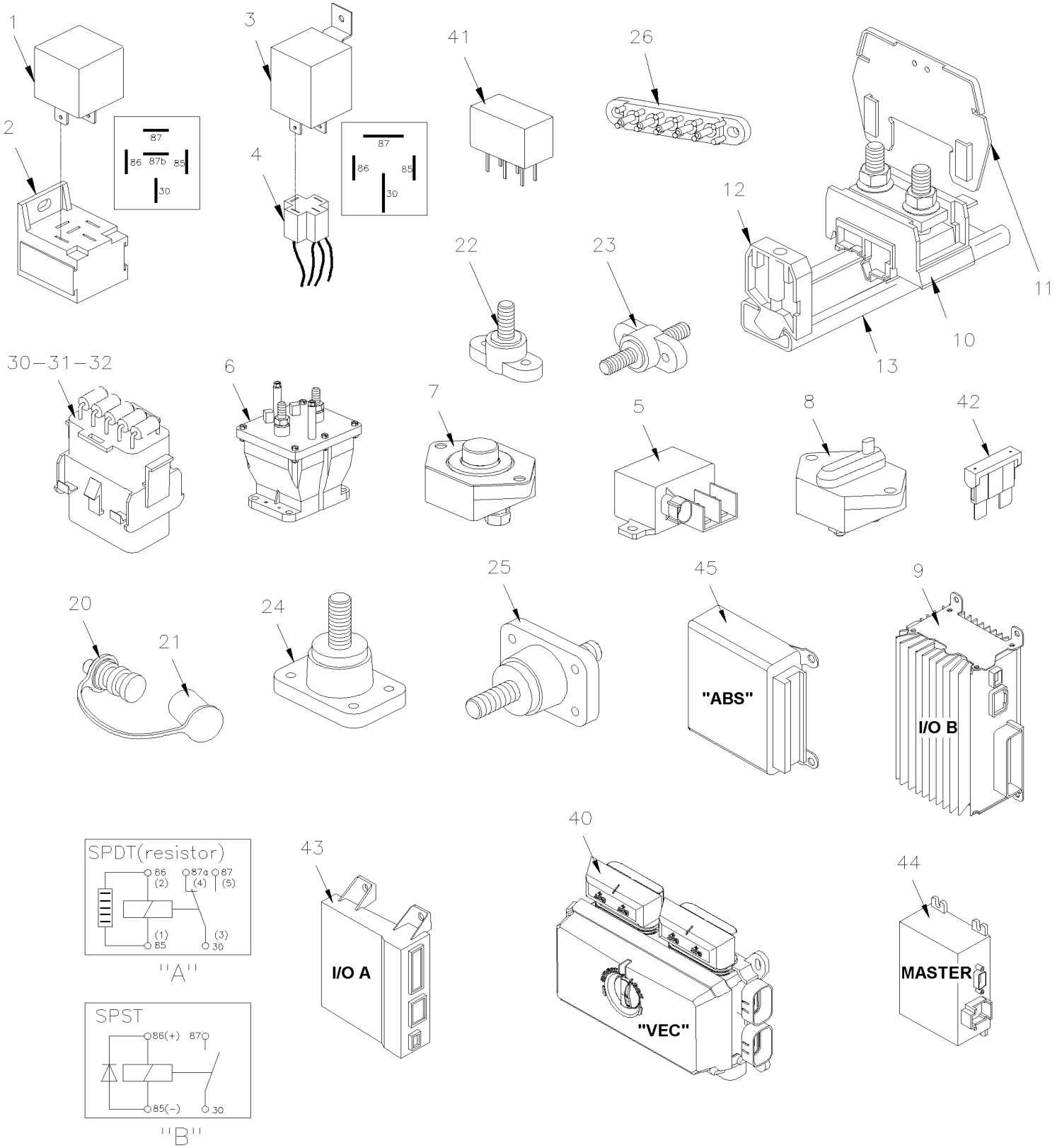

De 5-0168 À 8-1043		Date:07-2024	PAGE:HF-0616-01

COMPOSANTES BOITE DE JONCTION / MUX

Numéro d'article	Pièces	Description	H3411	H3455	VIP45	NOTES
1	563332	RELAIS 24V S.P.D.T. / AVEC RESISTANCE / "VOLVO" (20374662)	AR	AR	AR	A
1	563337	RELAIS 12V S.P.D.T. / AVEC RESISTANCE /	AR	AR	AR	A
2	561183	BASE DE RELAIS / TERMINAL LANGUETTE / BOSCH 3334485008	AR	AR	AR	
3	561991	RELAIS 24V S.P.S.T. / 70 AMPS N.O.	AR	AR	AR	
4	562367	CONNECTEUR / TERMINAL LANGUETTE / 4C / POTTER BRUMFIELD VCF7-1000	AR	AR	AR	
5	563348	RELAIS PUISSANCE 24V 200 AMPS / S.P.S.T. N.O.	AR	AR	AR	
. NS	5001182	. ECROU HEX BAGUE DE NYLON M6-1.0 SS	1	1	1	
. NS	502573	. RONDELLE PLATE 6.4x12.5x1.6 SS	1	1	1	
. NS	563409	. CONNECTEUR / SUPERSEAL 1.5 SERIES / SH 2C / AMP 282080-1	1	1	1	
. NS	562607	. TERMINAL FEMELLE / 20-16 / AMP 183025-1	1	1	1	
6	562364	RELAIS 24V S.P.S.T. / 300 AMPS N.O. / / BATTERY DISCONNECT	1	1	1	
7	562686	DISJONCTEUR 40AMPS / 24V /	AR	AR	AR	
7	562687	DISJONCTEUR 70AMPS / 24V /	AR	AR	AR	
7	562683	DISJONCTEUR 90AMPS / 24V /	AR	AR	AR	
7	562685	DISJONCTEUR 105AMPS / 24V /	AR	AR	AR	
7	562688	DISJONCTEUR 120AMPS / 24V /	AR	AR	AR	
7	562684	DISJONCTEUR 150AMPS / 24V /	AR	AR	AR	
8	563418	DISJONCTEUR 30AMPS / 24V /	AR	AR	AR	
8	563420	DISJONCTEUR 40AMPS / 24V /	AR	AR	AR	
8	563553	DISJONCTEUR 50AMPS / 24V /	AR	AR	AR	
8	563424	DISJONCTEUR 70AMPS / 24V /	AR	AR	AR	
8	563425	DISJONCTEUR 90AMPS / 24V /	AR	AR	AR	
8	563419	DISJONCTEUR 100AMPS / 24V /	AR	AR	AR	
8	563421	DISJONCTEUR 120AMPS / 24V /	AR	AR	AR	
8	563422	DISJONCTEUR 150AMPS / 24V /	AR	AR	AR	
9	563273	MODULE I/O B / VOLVO MULTIPLEX / ALUMINUM À 7-0791	AR	AR	AR	
. NS	563132	. CONNECTEUR / SH 2C / YAZAKI 7283-6458-40 À 7-0791	1	1	1	
. NS	563133	. CONNECTEUR / JUNIOR POWER TIMER / SH 29C / AMP 1-963449-2 À 7-0791	1	1	1	
. NS	562957	. CONNECTEUR / SH 5C / VERT / JAE IL-AG5-5S-S3C1 À 7-0791	1	1	1	
9	565865	MODULE I/O B / VOLVO MULTIPLEX / ALUMINUM De 7-0792	AR	AR	AR	
. NS	563132	. CONNECTEUR / SH 2C / YAZAKI 7283-6458-40 De 7-0792	1	1	1	
. NS	563133	. CONNECTEUR / JUNIOR POWER TIMER / SH 29C / AMP 1-963449-2 De 7-0792	1	1	1	
. NS	562957	. CONNECTEUR / SH 5C / VERT / JAE IL-AG5-5S-S3C1 De 7-0792	1	1	1	
10	561727	BLOC JONCTION	AR	AR	AR	
11	561731	ECRAN	AR	AR	AR	
12	562645	TAMPON D'ARRET, RAIL EN U	AR	AR	AR	
13	382184	SUPPORT RAIL EN "U" 112MM	AR	AR	AR	
13	382187	SUPPORT RAIL EN "U" 400MM	AR	AR	AR	
20	561856	MANCHON CAVALIER POUR BATTERIE	AR	AR	AR	
20	561857	MANCHON CAVALIER POUR BATTERIE	AR	AR	AR	
21	562691	. CAPUCHON PROTECTEUR ROUGE	1	1	1	
21	562692	. CAPUCHON PROTECTEUR NOIR	1	1	1	

De 5-0168 À 8-1043		Date:07-2024	PAGE:HF-0616-01

COMPOSANTES BOITE DE JONCTION / MUX

Numéro d'article	Pièces	Description	H3441	H3455	VIP45	NOTES
22	560422	BLOC JONCTION / 1 GOUJON 3/8-16 / NOIR	AR	AR	AR	
23	561102	BLOQUE JONCTION / 2 GOUJONS 3/8-16 / NOIR	AR	AR	AR	
24	560177	BLOC JONCTION / 1 GOUJON 1/2-13 / NOIR	AR	AR	AR	
25	560176	BLOQUE JONCTION / 2 GOUJONS 1/2-13 / ROUGE	AR	AR	AR	
26	563218	BORNIER A 5 POSITIONS BRASS	AR	AR	AR	
30	381145	CONN.DIODE AVEC 5 DIODES ASS.	AR	AR	AR	
31	382097	CONN.DIODES ET RES. 270 OHMS ASS.	AR	AR	AR	
32	382175	CONN. DIODES & RES. 100 OHMS ASS.	AR	AR	AR	
40	563360	MODULE DE DISTRIBUTION VEC / REAR JCT BOX À 5-0167	1	1	1	
. NS	564104	. COUVERCLE "VEC" À 5-0167	1	1	1	
. NS	563269	. RELAIS 24V S.P.D.T. / AVEC RESISTANCE / À 5-0167	3	3	3	
. NS	563004	. FUSIBLE / ATM 2 AMPS GREY À 5-0167	1	1	1	
. NS	563279	. FUSIBLE / ATM 3 AMPS VIOLET À 5-0167	1	1	1	
. NS	563005	. FUSIBLE / ATM 7.5 AMPS BROWN À 5-0167	3	3	3	
. NS	563283	. FUSIBLE / ATM 10 AMPS RED À 5-0167	17	17	17	
. NS	563284	. FUSIBLE / ATM 15 AMPS BLUE À 5-0167	9	9	9	
. NS	563282	. FUSIBLE / ATM 20 AMPS YELLOW À 5-0167	1	1	1	
. NS	563153	. FUSIBLE / ATM 25 AMPS NATURAL À 5-0167	4	4	4	
. NS	563165	. FUSIBLE / ATM 30 AMPS GREEN À 5-0167	1	1	1	
. NS	563181	. CONNECTEUR / SH 8C / JAUNE / BUSSMANN 32006-E21 À 5-0167	1	1	1	
. NS	563182	. CONNECTEUR / SH 8C / ORANGE / BUSSMANN 32006-G21 À 5-0167	1	1	1	
. NS	563183	. CONNECTEUR / SH 8C / ROUGE / BUSSMANN 32006-F21 À 5-0167	1	1	1	
. NS	563184	. CONNECTEUR / SH 8C / VERT / BUSSMANN 32006-C21 À 5-0167	1	1	1	
. NS	563185	. CONNECTEUR / SH 8C / NOIR / BUSSMANN 32006-A21 À 5-0167	1	1	1	
. NS	563186	. CONNECTEUR / SH 8C / GREY / BUSSMANN 32006-B21 À 5-0167	1	1	1	
. NS	563187	. CONNECTEUR / SH 8C / BRUN / BUSSMANN 32006-H21 À 5-0167	1	1	1	
. NS	563448	. CONNECTEUR / SH 8C / BLEU / BUSSMANN 32006-D21 À 5-0167	1	1	1	
. NS	19518268	. COUVERCLE ROUGE EN CAOUTCHOUC À 5-0167	2	2	2	
40	563556	MODULE DE DISTRIBUTION VEC / REAR JCT BOX De 5-0168	1	1	1	
. NS	564104	. COUVERCLE "VEC" De 5-0168	1	1	1	
. NS	563269	. RELAIS 24V S.P.D.T. / AVEC RESISTANCE / De 5-0168	1	1	1	
. NS	563004	. FUSIBLE / ATM 2 AMPS GREY De 5-0168	1	1	1	
. NS	563279	. FUSIBLE / ATM 3 AMPS VIOLET De 5-0168	1	1	1	
. NS	563280	. FUSIBLE / ATM 5 AMPS AMBER De 5-0168	1	1	1	
. NS	563005	. FUSIBLE / ATM 7.5 AMPS BROWN De 5-0168	1	1	1	
. NS	563283	. FUSIBLE / ATM 10 AMPS RED De 5-0168	1	1	1	
. NS	563284	. FUSIBLE / ATM 15 AMPS BLUE De 5-0168	1	1	1	
. NS	563282	. FUSIBLE / ATM 20 AMPS YELLOW De 5-0168	1	1	1	
. NS	563153	. FUSIBLE / ATM 25 AMPS NATURAL De 5-0168	1	1	1	
. NS	563165	. FUSIBLE / ATM 30 AMPS GREEN De 5-0168	1	1	1	
. NS	563699	. MINI DISJONCTEUR / 20 AMPS / SERIES 212 De 5-0168	2	2	2	
. NS	563181	. CONNECTEUR / SH 8C / JAUNE / BUSSMANN 32006-E21 De 5-0168	1	1	1	

De 5-0168 À 8-1043		Date:07-2024	PAGE:HF-0616-01

COMPOSANTES BOITE DE JONCTION / MUX

Numéro d'article	Pièces	Description	H3411	H3455	VIP455	NOTES
. NS	563182	. CONNECTEUR / SH 8C / ORANGE / BUSSMANN 32006-G21 De 5-0168	1	1	1	
. NS	563183	. CONNECTEUR / SH 8C / ROUGE / BUSSMANN 32006-F21 De 5-0168	1	1	1	
. NS	563184	. CONNECTEUR / SH 8C / VERT / BUSSMANN 32006-C21 De 5-0168	1	1	1	
. NS	563185	. CONNECTEUR / SH 8C / NOIR / BUSSMANN 32006-A21 De 5-0168	1	1	1	
. NS	563186	. CONNECTEUR / SH 8C / GREY / BUSSMANN 32006-B21 De 5-0168	1	1	1	
. NS	563187	. CONNECTEUR / SH 8C / BRUN / BUSSMANN 32006-H21 De 5-0168	1	1	1	
. NS	563448	. CONNECTEUR / SH 8C / BLEU / BUSSMANN 32006-D21 De 5-0168	1	1	1	
. NS	19518268	. COUVERCLE ROUGE EN CAOUTCHOUC De 5-0168	2	2	2	
40	563361	MODULE DE DISTRIBUTION VEC / FRONT JCT BOX	1	1	1	
. NS	564104	. COUVERCLE "VEC"	1	1	1	
. NS	563269	. RELAIS 24V S.P.D.T. / AVEC RESISTANCE /	1	1	1	
. NS	563004	. FUSIBLE / ATM 2 AMPS GREY	1	1	1	
. NS	563279	. FUSIBLE / ATM 3 AMPS VIOLET	14	14	14	
. NS	563280	. FUSIBLE / ATM 5 AMPS AMBER	2	2	2	
. NS	563005	. FUSIBLE / ATM 7.5 AMPS BROWN	5	5	5	
. NS	563283	. FUSIBLE / ATM 10 AMPS RED	6	6	6	
. NS	563284	. FUSIBLE / ATM 15 AMPS BLUE	4	4	4	
. NS	563282	. FUSIBLE / ATM 20 AMPS YELLOW	7	7	7	
. NS	563153	. FUSIBLE / ATM 25 AMPS NATURAL	2	2	2	
. NS	563165	. FUSIBLE / ATM 30 AMPS GREEN	3	3	3	
. NS	564464	. MINI DISJONCTEUR / 20 AMPS / SERIES 223	1	1	1	
. NS	563181	. CONNECTEUR / SH 8C / JAUNE / BUSSMANN 32006-E21	1	1	1	
. NS	563182	. CONNECTEUR / SH 8C / ORANGE / BUSSMANN 32006-G21	1	1	1	
. NS	563183	. CONNECTEUR / SH 8C / ROUGE / BUSSMANN 32006-F21	1	1	1	
. NS	563184	. CONNECTEUR / SH 8C / VERT / BUSSMANN 32006-C21	1	1	1	
. NS	563185	. CONNECTEUR / SH 8C / NOIR / BUSSMANN 32006-A21	1	1	1	
. NS	563186	. CONNECTEUR / SH 8C / GREY / BUSSMANN 32006-B21	1	1	1	
. NS	563187	. CONNECTEUR / SH 8C / BRUN / BUSSMANN 32006-H21	1	1	1	
. NS	563448	. CONNECTEUR / SH 8C / BLEU / BUSSMANN 32006-D21	1	1	1	
. NS	19518268	. COUVERCLE ROUGE EN CAOUTCHOUC	2	2	2	
41	563269	. RELAIS 24V S.P.D.T. / AVEC RESISTANCE /	AR	AR	AR	A V
42	563004	. FUSIBLE / ATM 2 AMPS GREY	AR	AR	AR	V
42	563279	. FUSIBLE / ATM 3 AMPS VIOLET	AR	AR	AR	V
42	563280	. FUSIBLE / ATM 5 AMPS AMBER	AR	AR	AR	V
42	563005	. FUSIBLE / ATM 7.5 AMPS BROWN	AR	AR	AR	V
42	563283	. FUSIBLE / ATM 10 AMPS RED	AR	AR	AR	V
42	563284	. FUSIBLE / ATM 15 AMPS BLUE	AR	AR	AR	V
42	563282	. FUSIBLE / ATM 20 AMPS YELLOW	AR	AR	AR	V
42	563153	. FUSIBLE / ATM 25 AMPS NATURAL	AR	AR	AR	V
42	563165	. FUSIBLE / ATM 30 AMPS GREEN	AR	AR	AR	V
43	563272	MODULE I/O A / VOLVO MULTIPLEX / BLACK À 7-0791	AR	AR	AR	
. NS	562767	. CONNECTEUR / SH 30C / VERT / JAE IL-AG5-30S-D3C1 À 7-0791	1	1	1	

De 5-0168 À 8-1043		Date:07-2024	PAGE:HF-0616-01

COMPOSANTES BOITE DE JONCTION / MUX

Numéro d'article	Pièces	Description	H3411	H3455	VIP45	NOTES
. NS	562957	. CONNECTEUR / SH 5C / VERT / JAE IL-AG5-5S-S3C1 À 7-0791	1	1	1	
. NS	563132	. CONNECTEUR / SH 2C / YAZAKI 7283-6458-40 À 7-0791	1	1	1	
43	565864	MODULE I/O A / VOLVO MULTIPLEX / BLACK De 7-0792	AR	AR	AR	
. NS	562767	. CONNECTEUR / SH 30C / VERT / JAE IL-AG5-30S-D3C1 De 7-0792	1	1	1	
. NS	562957	. CONNECTEUR / SH 5C / VERT / JAE IL-AG5-5S-S3C1 De 7-0792	1	1	1	
. NS	563132	. CONNECTEUR / SH 2C / YAZAKI 7283-6458-40 De 7-0792	1	1	1	
44	563295	MASTER ID- MODULE VOLVO MULTIPLEX	1	1	1	
. NS	562794	. CONNECTEUR / JUNIOR POWER TIMER / SH 9C / AMP 964561-4	1	1	1	
44	069538	REMPLACEMENT DU "MASTER ID" PAR UN MODULE "MCM"	1	1	1	D
. NS	069420	. CABLAGE MCM	1	1	1	D
. NS	IS-11003	. SEE INSTRUCTION SHEET	1	1	1	D
45	7770363	ECU 12V / ABS 4 CH / NON PROGRAMME	1	1	1	
45	641948P	ECU 12V / ABS 4 CH / PROGRAMME	1	1	1	
50	068528	ENSEMBLE DE SERVICE/ VEC	AR	AR	AR	
. . NS	564104	. . COUVERCLE "VEC"	1	1	1	
. . NS	563269	. . RELAIS 24V S.P.D.T. / AVEC RESISTANCE /	1	1	1	
. . NS	563004	. . FUSIBLE / ATM 2 AMPS GREY	1	1	1	
. . NS	563279	. . FUSIBLE / ATM 3 AMPS VIOLET	1	1	1	
. . NS	563280	. . FUSIBLE / ATM 5 AMPS AMBER	1	1	1	
. . NS	563005	. . FUSIBLE / ATM 7.5 AMPS BROWN	1	1	1	
. . NS	563283	. . FUSIBLE / ATM 10 AMPS RED	1	1	1	
. . NS	563284	. . FUSIBLE / ATM 15 AMPS BLUE	1	1	1	
. . NS	563282	. . FUSIBLE / ATM 20 AMPS YELLOW	1	1	1	
. . NS	563153	. . FUSIBLE / ATM 25 AMPS NATURAL	1	1	1	
. . NS	563165	. . FUSIBLE / ATM 30 AMPS GREEN	1	1	1	
. . NS	563699	. . MINI DISJONCTEUR / 20 AMPS / SERIES 212	2	2	2	
. . NS	563181	. . CONNECTEUR / SH 8C / JAUNE / BUSSMANN 32006-E21	1	1	1	
. . NS	563182	. . CONNECTEUR / SH 8C / ORANGE / BUSSMANN 32006-G21	1	1	1	
. . NS	563183	. . CONNECTEUR / SH 8C / ROUGE / BUSSMANN 32006-F21	1	1	1	
. . NS	563184	. . CONNECTEUR / SH 8C / VERT / BUSSMANN 32006-C21	1	1	1	
. . NS	563185	. . CONNECTEUR / SH 8C / NOIR / BUSSMANN 32006-A21	1	1	1	
. . NS	563186	. . CONNECTEUR / SH 8C / GREY / BUSSMANN 32006-B21	1	1	1	
. . NS	563187	. . CONNECTEUR / SH 8C / BRUN / BUSSMANN 32006-H21	1	1	1	
. . NS	563448	. . CONNECTEUR / SH 8C / BLEU / BUSSMANN 32006-D21	1	1	1	
. . NS	19518268	. . COUVERCLE ROUGE EN CAOUTCHOUC	2	2	2	
		A) VOIR "A" POUR CONFIGURATION DES CONTACTS				
		D) LE CLIENT DOIT VERIFIER LE MODULE ABS AVANT DE COMMANDER. SI LE MODULE EST 642083 (BENDIX 5019416) : IL DOIT LE REMPLACE PAR 642206 DEMANDER LE VIN AU CLIENT ET LE PROGAMME EN MEME TEMPS QUE LE MCM				
		V) A L'INTERIEUR DU "VEC"				

De 3-4417 À 6-0435		Date:07-2024	PAGE:HF-0616-10
PANNEAU DISJONCTEUR			

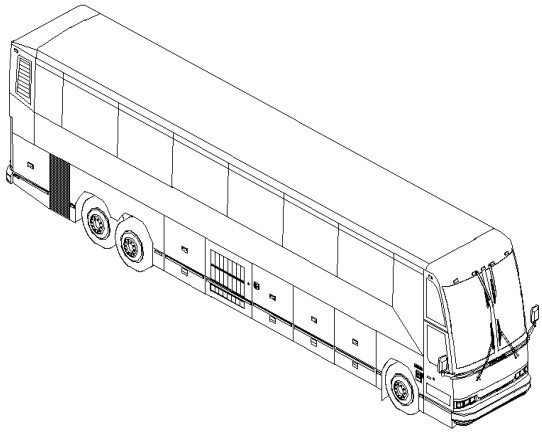

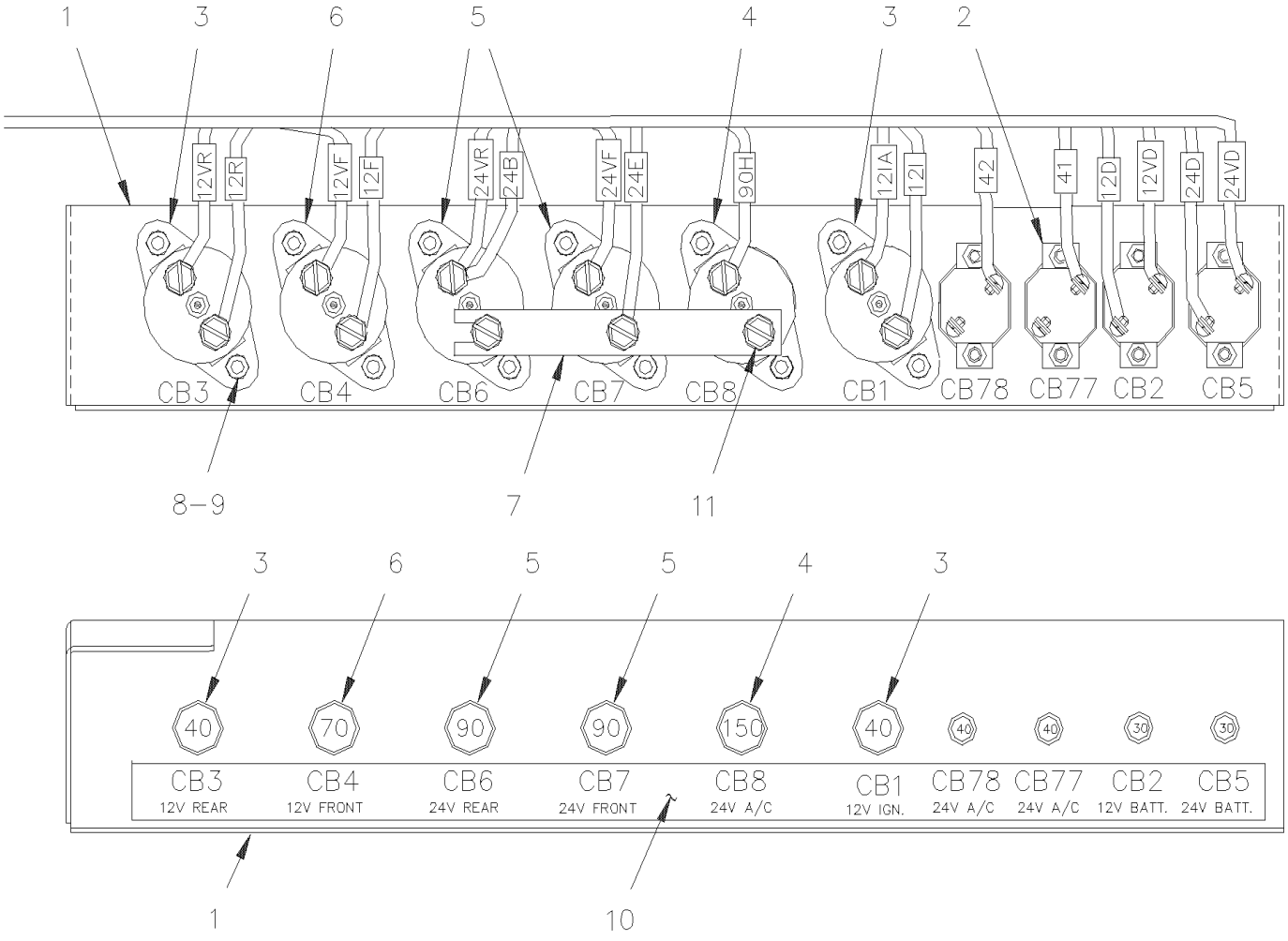

De 3-4417 À 6-0435		Date:07-2024	PAGE:HF-0616-10

PANNEAU DISJONCTEUR

Numéro d'article	Pièces	Description	H3411	H3455	VIP455	NOTES
1	381800	SUPPORT A DISJONCTEURS	1	1	1	
NS	506338	EXTRUSION DE CAOUTCHOUC / 1/16" x 1/4" INT "U" SHAPE / ROUND C.T.L.	AR	AR	AR	
2	870093	DISJONCTEUR 40AMPS / 24V /	AR	AR	AR	
2	870690	DISJONCTEUR 30AMPS / 24V /	AR	AR	AR	
3	562686	DISJONCTEUR 40AMPS / 24V /	AR	AR	AR	
4	562684	DISJONCTEUR 150AMPS / 24V /	AR	AR	AR	
5	562683	DISJONCTEUR 90AMPS / 24V /	AR	AR	AR	
6	562687	DISJONCTEUR 70AMPS / 24V /	1	1	1	A
6	562683	DISJONCTEUR 90AMPS / 24V /	1	1	1	
7	381047	BARRE OMNIBUS AVEC/3 TROUS / 60MM C/C	1	1	1	
8	502524	ECROU HEX M4-0.7 Z050	18	18	18	
9	502636	RONDELLE FREIN FENDUE 4.1x7.6x0.9 Z050	18	18	18	
10	064406	DECALQUE PLAQUE PUISSANCE ANG.	1	1	1	
11	500007	VIS A TETE HEXAGONAL 1/4-28x3/4 G5 ZP	1	1	1	
		A) POUR AMILIORATION DE PRODUIT DE L'INSTALLATION AVEC DISJONCTEUR 40 AMPS CB4 AVEC FIL 12VF. UTILISER L'ENSEMBLE #065060				

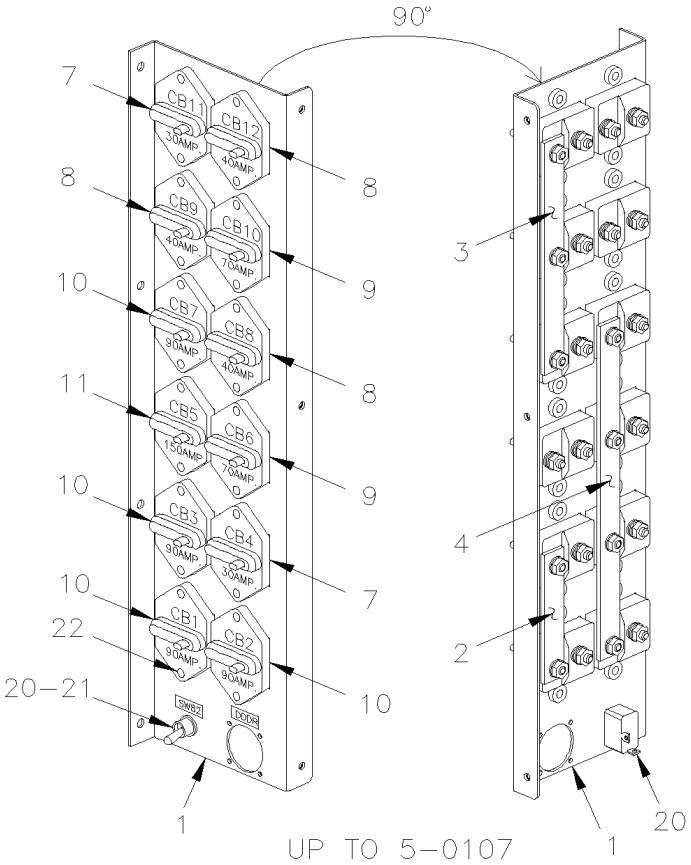
90°
7
8
10
11
10
10
22
20–21
1
8
9
8
9
7
10
3
4
2
1
20
UP TO 5–0107
CB11
CB12
CB9
CB10
CB7
CB8
CB5
CB6
CB3
CB4
CB1
CB2
SW62
CODE

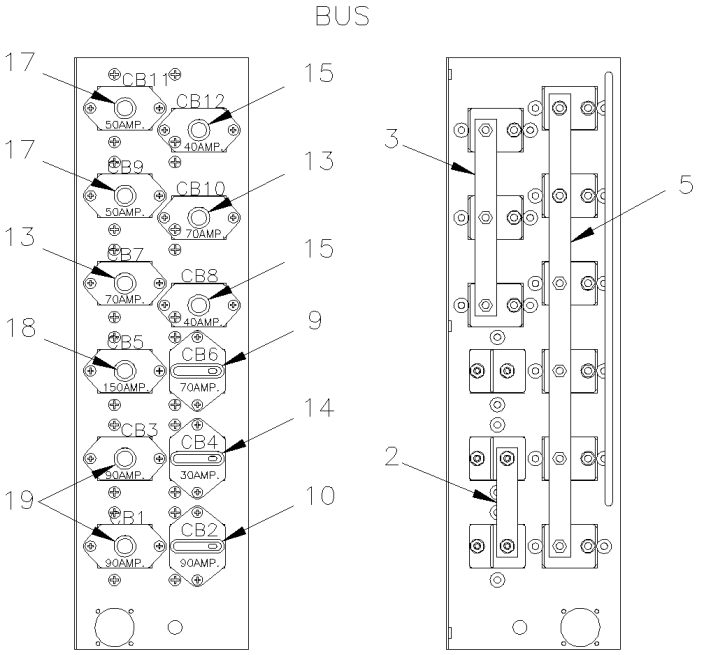
BUS
17
17
13
18
19
15
13
9
14
10
3
5
2
CB11
CB12
CB9
CB10
CB7
CB8
CB5
CB6
CB3
CB4
CB1
CB2
FROM 5–0108

LARGE A/C & SLIDE-OUT

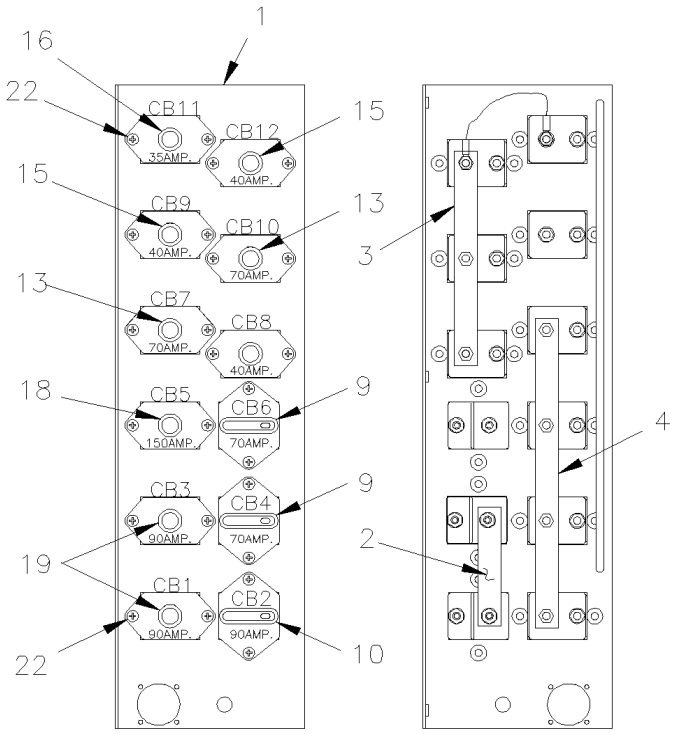

SMALL A/C & SLIDE-OUT

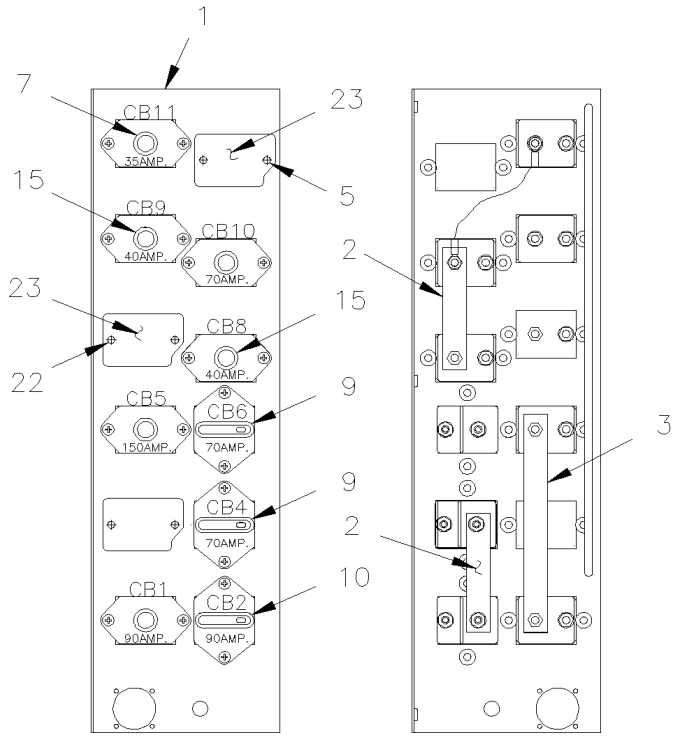

LARGE A/C

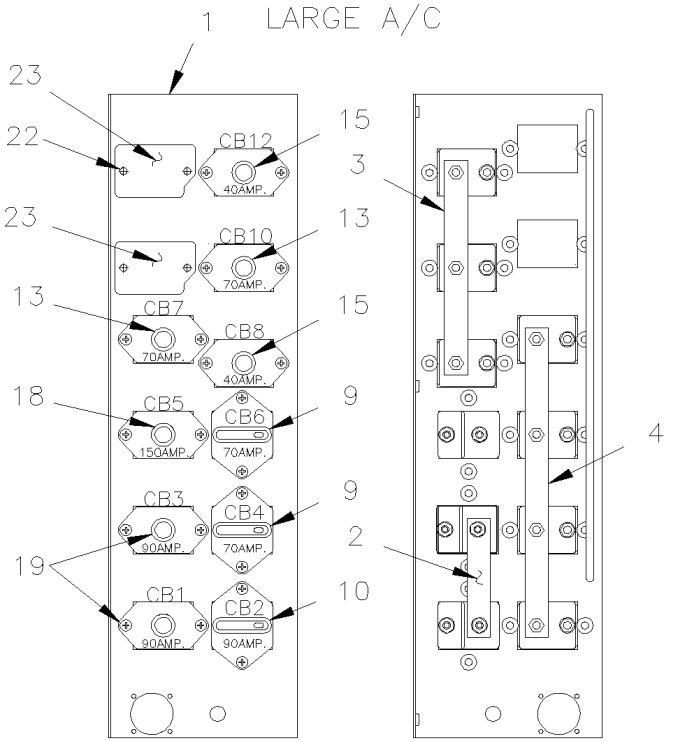

SMALL A/C

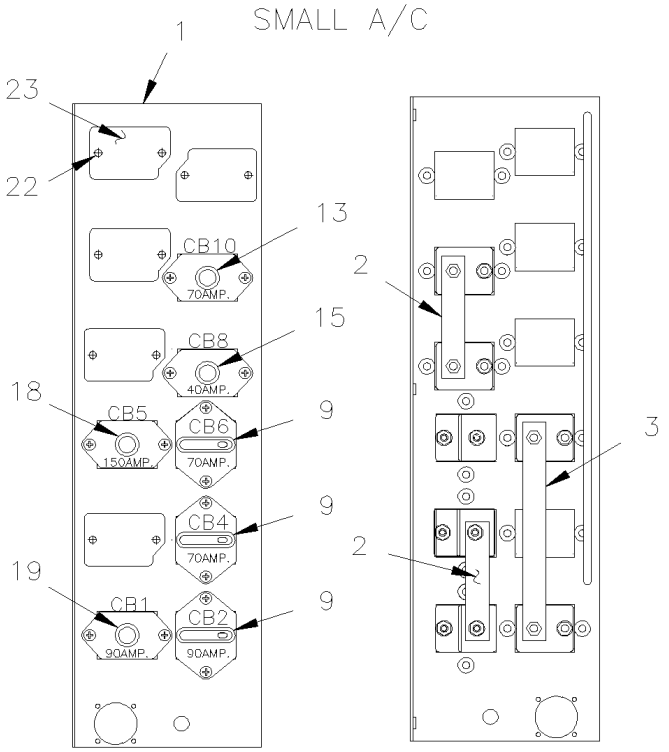

De 5-0168 À 8-1043		Date:07-2024	PAGE:HF-0616-11

PANNEAU DISJONCTEUR / MUX

Numéro d'article	Pièces	Description	H3411	H3455	VIP455	NOTES
		"ATTENTION" - "ATTENTION" - "ATTENTION"				
		LES 4 NUMEROS DE SERIE SONT MULTIPLEXE				
		4-4933, 4-4963, 4-4995 & 4-0006				
1	382066	SUPPORT A DISJONCTEURS H3-41,H3-45 À 5-0107	1	1	1	
1	382139	SUPPORT A DISJONCTEURS De 5-0108	1	1	1	
2	382088	BARRE OMNIBUS AVEC/2 TROUS / 80MM C/C	1	1	1	
3	382089	BARRE OMNIBUS AVEC/3 TROUS / 80MM C/C	1	1	1	
4	382090	BARRE OMNIBUS AVEC/4 TROUS / 80MM C/C	1	1	1	
5	382158	BARRE OMNIBUS AVEC/6 TROUS / 80MM C/C	1	1	1	
6	382158	BARRE OMNIBUS AVEC/6 TROUS / 80MM C/C	1	1	1	
7	563418	DISJONCTEUR 30AMPS / 24V / À 5-0107	2	2	2	
8	563420	DISJONCTEUR 40AMPS / 24V / À 5-0107	3	3	3	
9	563424	DISJONCTEUR 70AMPS / 24V /	2	2	2	
10	563425	DISJONCTEUR 90AMPS / 24V /	4	4	4	
11	563422	DISJONCTEUR 150AMPS / 24V /	1	1	1	
13	562687	DISJONCTEUR 70AMPS / 24V /	1	1	1	
14	563418	DISJONCTEUR 30AMPS / 24V / De 5-0108	1	1		
15	562686	DISJONCTEUR 40AMPS / 24V /	1	1	1	
16	563594	DISJONCTEUR 35AMPS / 24V / De 5-0108	1	1	1	
17	563355	DISJONCTEUR 50AMPS / 24V /	1	1	1	
18	562684	DISJONCTEUR 150AMPS / 24V /	1	1	1	
19	562683	DISJONCTEUR 90AMPS / 24V /	1	1	1	
20	563398	INTERRUPTEUR / OFF-ON / D.P.S.T. / MUX	1	1	1	
21	562394	PLAQUE INDICATRICE (ON/OFF)	1	1	1	
22	502569	VIS MECANIQUE TETE CYLINDRIQUE PHILLIPS M6-1.0x16 BK	24	24	24	
23	382116	PLAQUE DE FERMETURE DISJONCTEUR	AR	AR	AR	
NS	382100	PROTECTEUR POUR DISJONCTEUR MUX	1	1	1	
NS	066152	DECALQUE "REAR JCT BREAKER'S PANEL À 5-0167	1	1	1	
NS	066477	DECALQUE "REAR JCT BREAKER'S PANEL De 5-0168 À 5-0559	1	1	1	
NS	067125	DECALQUE "REAR JCT BREAKER'S PANEL De 5-0560	1	1	1	

De 3-4417 À 3-4757		Date:07-2024	PAGE:HF-0620-00

BOITE DE JUNCTION ARRIERE ASS

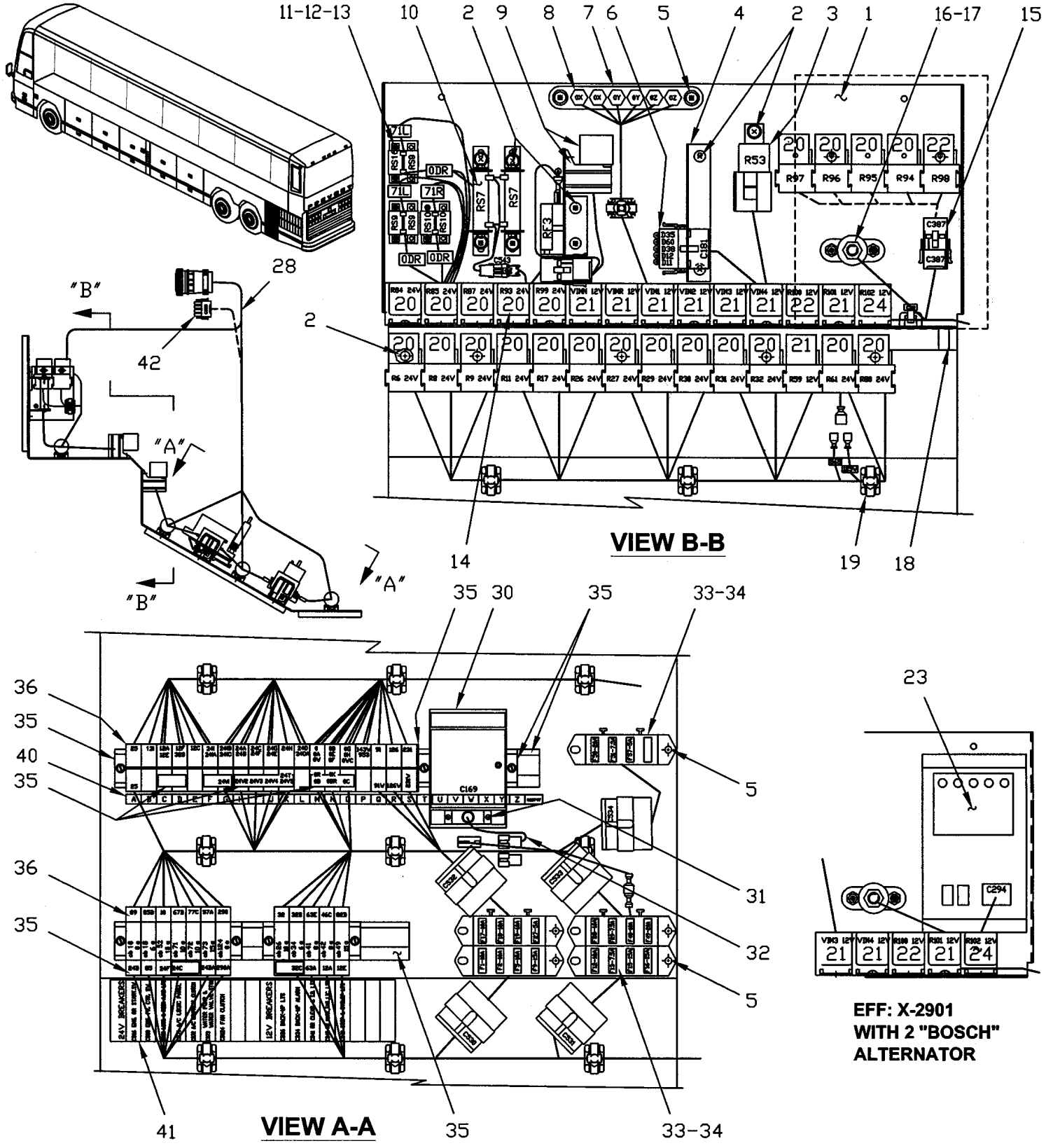

De 3-4417 À 3-4757		Date:07-2024	PAGE:HF-0620-00

BOITE DE JUNCTION ARRIERE ASS

Numéro d'article	Pièces	Description	H3411	H3455	VIP45	NOTES
1	381839	PANNEAU DE FOND BTE JCT ARR.	1	1	1	
2	500638	VIS AUTOTARAUDEUSE TETE CYLINDRIQUE PHILLIPS #8x1/2 Z050	2	2	2	
NS	500022	RONDELLE FREIN A DENT INTERIEUR .168x.340x.023 Z050	AR	AR	AR	
3	561991	RELAIS 24V S.P.S.T. / 70 AMPS N.O.	1	1	1	
4	381144	SUPPORT	1	1	1	
5	500641	VIS AUTOTARAUDEUSE TETE CYLINDRIQUE PHILLIPS #8x3/4 Z050	8	8	8	
6	381145	CONN.DIODE AVEC 5 DIODES ASS.	1	1	1	
7	562504	BLOC DE JONCTION 6 BOULONS	1	1	1	
8	500765	ECROU HEX #10-32 BR	6	6	6	
9	064206	MODULE FAN CLUTCH ASS.	1	1	1	
10	064412	RESISTANCE	1	1	1	
. NS	560823	. RESISTANCE / 0.82 OHM	2	2	2	
. . NS	562959	. . SUPPORTS DE RESISTANCE TUBULAIRE	1	1	1	
11	061976	RESISTANCE ASS.	2	2	2	
12	380923	ISOLATEUR	2	2	2	
13	500583	VIS AUTOTARAUDEUSE TETE CYLINDRIQUE PHILLIPS #6x1/2 Z050	4	4	4	
14	063643	CABLE ASSY	1	1	1	A
15	064944	CABLAGE ASS	1	1		
16	560422	BLOC JONCTION / 1 GOUJON 3/8-16 / NOIR	1	1	1	
17	500102	ECROU HEX 3/8-16 SS	1	1	1	
17	500856	RONDELLE FREIN A DENT INTERIEUR .384x.692x.040 ZP	1	1	1	
18	064898	CABLAGE ASS COMPARTIMENT A BAGAGE VIP	1	1		
18	064864	DECALQUE RELAIS H3 VIP			1	
18	064866	DECALQUE RELAIS H3 VIP			1	
18	065504	DECALQUE RELAIS BTE JCT ARR	1	1	1	
18	065507	DECALQUE RELAIS H3 VIP			1	
18	065510	DECALQUE RELAIS BTE ARR VIP			1	B
19	504013	SUPPORT ATTACHE / 1/4" X 1/4" I.D.	13	13	13	
NS	504637	ATTACHE CABLE / 3/16" x 13"	13	13	13	
NS	504114	RIVET AVEUGLE TETE BOMBE OUVERT 3/16x1/4 AL	13	13	13	
20	561707	RELAIS 24V S.P.D.T. / AVEC RESISTANCE / À 5-0142	AR	AR	AR	
20	563332	RELAIS 24V S.P.D.T. / AVEC RESISTANCE / "VOLVO" (20374662) De 5-0143	AR	AR	AR	
21	562092	RELAIS 12V S.P.D.T. / AVEC DIODE / À 5-0142	AR	AR	AR	
21	563337	RELAIS 12V S.P.D.T. / AVEC RESISTANCE / De 5-0143	AR	AR	AR	
22	561538	RELAIS 12V S.P.D.T. V 415 F11	AR	AR		
23	562947	MODULE DE SIGNAUX ALTERNATEUR	1	1		
23	563004	. FUSIBLE / ATM 2 AMPS GREY	1	1		
23	563005	. FUSIBLE / ATM 7.5 AMPS BROWN	1	1		
28	065505	CABLAGE BTE JCT ARR VIP			1	
28	065508	CABLAGE BTE JCT ARR VIP / W/SMALL A/C W2 BOSCH			1	B
28	065502	CABLE BTE JCT ARR AUT H3	1	1		
30	381250	INTERRUP. DE VIT. PROGRAMMABLE	1	1		C

De 3-4417 À 3-4757		Date:07-2024	PAGE:HF-0620-00

BOITE DE JUNCTION ARRIERE ASS

Numéro d'article	Pièces	Description	H3411	H3455	VIP455	NOTES
30	062767	. PLAQUE CIRCUIT IMPRIME	1	1		
31	5001053	VIS MECANIQUE TETE CYLINDRIQUE PHILLIPS #4-40x1/4 ZP	2	2		
32	064301	CABLAGE ASS INTERRUPTEUR VITESSE/ AVEC TRANSMISSION MANUEL SEULEMENT	1	1		
33	562621	BLOC 4 FUSIBLES SANS LED	5	5	5	
. NS	381960	. PROTECTEUR COUVERCLE SUPPORT A FUSIBLE 49MM x 62MM "OPTION SPECIAL"	AR	AR	AR	
34	562259	FUSIBLE / ATO 5 AMPS AMBER	AR	AR	AR	
34	562602	FUSIBLE / ATO 7.5 AMPS BROWN	AR	AR	AR	
34	562407	FUSIBLE / ATO 10 AMPS RED	AR	AR	AR	
34	562604	FUSIBLE / ATO 15 AMPS BLUE	AR	AR	AR	
34	562605	FUSIBLE / ATO 20 AMPS YELLOW	AR	AR	AR	
NS	064505	BOITE FUSIBLE ASS.	1	1	1	
35	**HF-0616-00**	**COMPOSANTES BTE JONCTION, RELAIS& DISJONCTEUR**				
36	561797	DISJONCTEUR 3AMPS / 24V /			AR	
36	561790	DISJONCTEUR 6AMPS / 24V /	AR	AR	AR	
36	561791	DISJONCTEUR 8AMPS / 24V /	AR	AR	AR	
36	561792	DISJONCTEUR 10AMPS / 24V /	AR	AR	AR	
36	561793	DISJONCTEUR 15AMPS / 24V /	AR	AR	AR	
40	063747	DECALQUE-BORNIER	1	1	1	
41	064959	DECALQUE COUPE-CIRCUIT AUT H3	1	1		
41	064863	DECALQUE COUPE-CIRCUIT AUT H3			1	
41	064867	DECALQUE COUPE-CIRCUIT VIP			1	
42	064398	CABLAGE BTE JCT ARR WCL	1	1		
NS	065506	DECALQUE BTE ARR VIP			1	
NS	065509	DECALQUE BTE JCT ARR VIP			1	
		A) AVEC CHAUFFERETTE AUXILIARE SEULEMENT				
		B) AVEC PETIT A/C				
		C) AVEC SYSTEME D'ABAISSEMENT & TRANSMISSION MANUELLE OU AVEC SYSTEME DE DELAISSETAGE & TRANSMISSION AUTOMATIQUE				

De 4-4758 À 6-0435		Date:07-2024	PAGE:HF-0620-01
BOITE DE JUNCTION ARRIERE ASS			

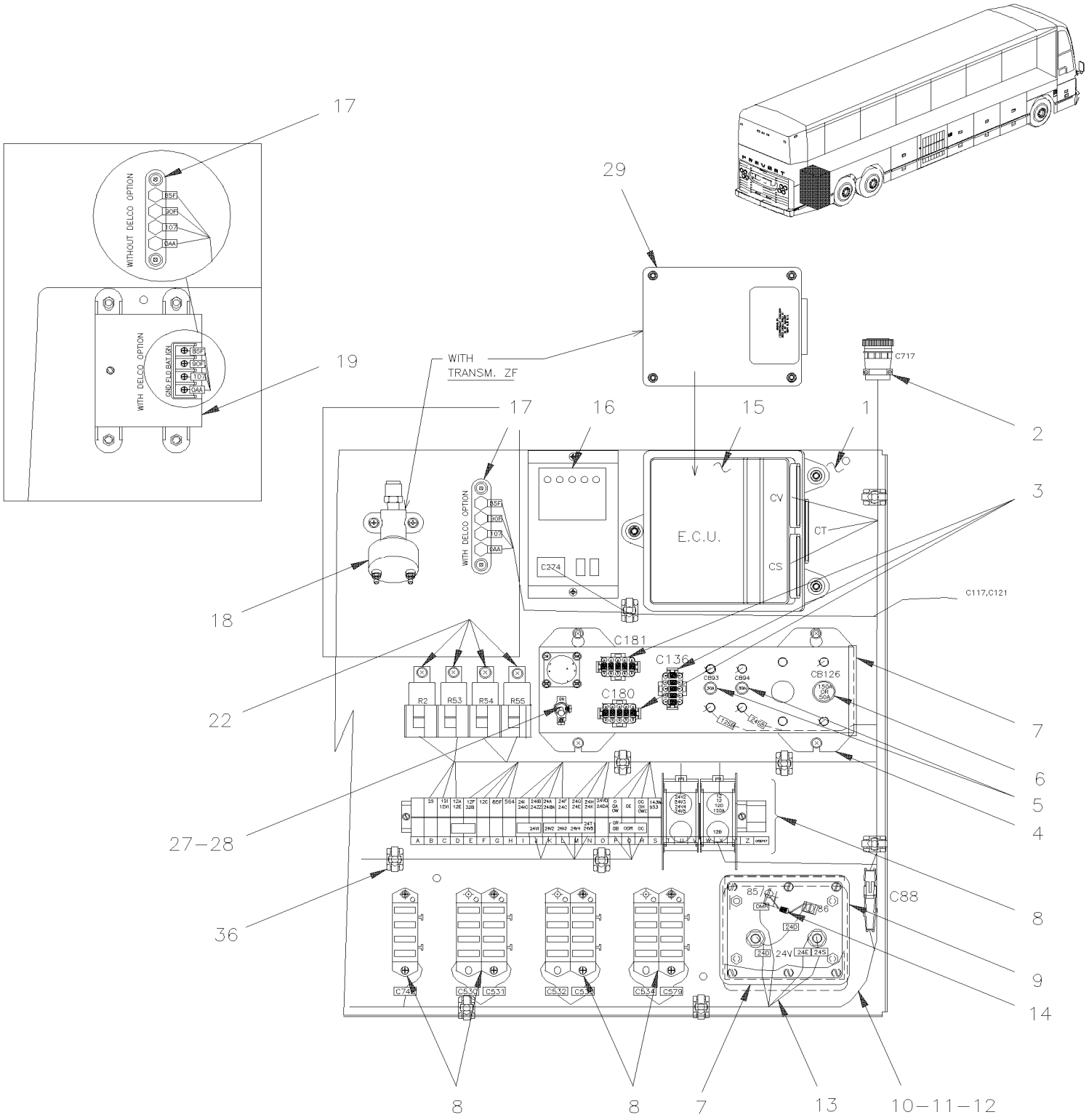

De 4-4758 À 6-0435		Date:07-2024	PAGE:HF-0620-01

BOITE DE JUNCTION ARRIERE ASS

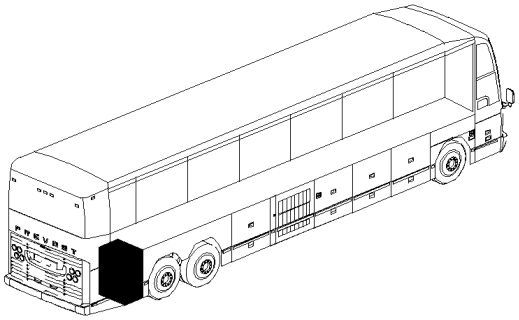

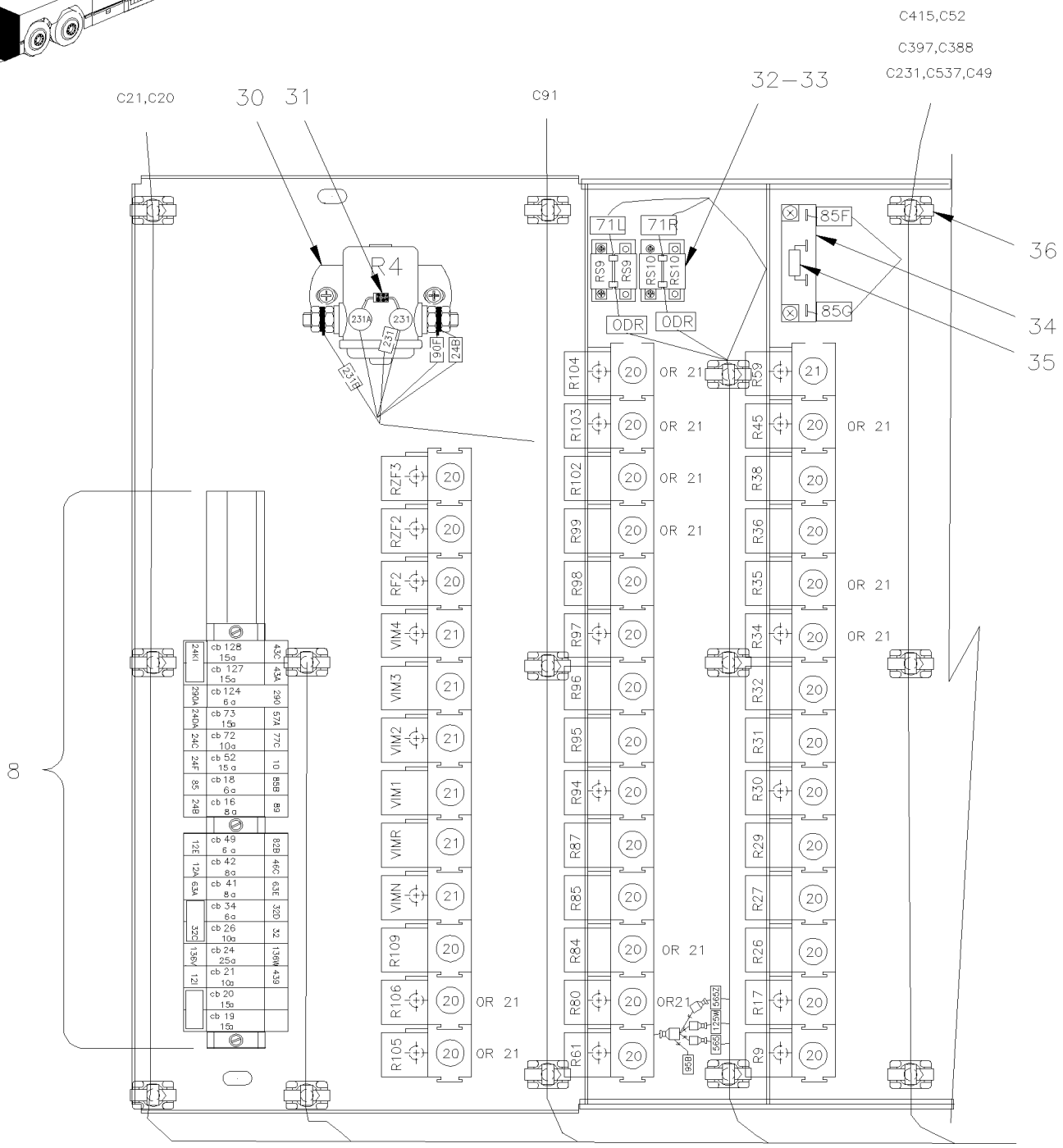

De 4-4758 À 6-0435		Date:07-2024	PAGE:HF-0620-01

BOITE DE JUNCTION ARRIERE ASS

Numéro d'article	Pièces	Description	H3411	H3455	VIP45	NOTES
1	381987	PANNEAU	1	1	1	
2	065912	CABLE BTE JCT ARR AUT H3 À 4-4810	1	1		
2	065936	CABLE BTE JCT ARR AUT H3 De 4-4811 À 4-4866	1	1		
2	065984	CABLE BTE JCT ARR AUT H3 De 4-4867 À 5-0167	1	1		
2	066110	CABLE BTE JCT ARR AUT H3 De 5-0168 À 5-0193	1	1		
2	066468	CABLAGE ASS / PORTE ACCESSOIRES MONTE PERSONNE De 5-0194	1	1		
2	065692	CABLAGE ASS BTE JCT ARR À 4-4866			1	
2	065983	CABLAGE ASS BTE JCT ARR De 4-4867 À 4-4985			1	
2	066256	CABLAGE ASS BTE JCT ARR De 4-4986 À 5-0215			1	
2	066434	CABLAGE ASS BTE JCT ARR De 5-0216			1	
3	381145	CONN.DIODE AVEC 5 DIODES ASS.	3	3	3	
4	382013	TOLE DIJONCTEUR, BTE JCT ARR H3	1	1	1	
5	870690	DISJONCTEUR 30AMPS / 24V /	2	2		
6	562684	DISJONCTEUR 150AMPS / 24V /	1	1		
6	563355	DISJONCTEUR 50AMPS / 24V /		1		
7	506338	EXTRUSION DE CAOUTCHOUC / 1/16" x 1/4" INT "U" SHAPE / ROUND C.T.L.	AR	AR	AR	
8	**HF-0616-00**	**COMPOSANTES BTE JONCTION, RELAIS& DISJONCTEUR**				
9	562364	RELAIS 24V S.P.S.T. / 300 AMPS N.O. / / BATTERY DISCONNECT	1	1	1	
10	063732	CABLAGE ASS / AVEC BATTERIE STD / #12B	1	1		
10	063901	CABLAGE ASS / AVEC BATTERIE 8D / #12B			1	
11	404316	CABLAGE ASS 24SB	1	1	1	
12	405329	CABLAGE ASS #12SB	1	1		
13	063593	CABLAGE ASS	1	1	1	
14	561740	DIODE / 3AMPS	1	1	1	
NS	560082	COSSE ANNEAU #10 / 16-14 / ISOLE / AMP 626033-2	2	2	2	
NS	560382	TUBE PLASTIQUE / 1/4" / CLEAR	AR	AR	AR	
15	571742	E.C.U. B500 / WTEC III	1	1		
15	571743	E.C.U. HD4060R / WTEC III			1	
16	562947	MODULE DE SIGNAUX ALTERNATEUR	1	1	1	
17	560113	BLOC DE RACCORDEMENT 4 POSITION	1	1	1	
18	641462	INTERRUPTEUR A PRESSION N.O. 4PSI / ¼NPT W/10-32 / SL-5 BRAKE	1	1		
19	563439	ENSEMBLE SERVICE CONDENSATEUR			1	
19	564017	CONDENSATEUR REDUCTEUR DE BRUITS			1	
. NS	MI06-04	. VOIR INFORMATION DE MAINTENANCE			1	
20	561707	RELAIS 24V S.P.D.T. / AVEC RESISTANCE / À 5-0142	AR	AR	AR	
20	563332	RELAIS 24V S.P.D.T. / AVEC RESISTANCE / "VOLVO" (20374662) De 5-0143	AR	AR	AR	
21	562092	RELAIS 12V S.P.D.T. / AVEC DIODE / À 5-0142	AR	AR	AR	
21	563337	RELAIS 12V S.P.D.T. / AVEC RESISTANCE / De 5-0143	AR	AR	AR	
22	561991	RELAIS 24V S.P.S.T. / 70 AMPS N.O.	4	4	4	
26	063747	DECALQUE-BORNIER	1	1	1	
27	560256	INTERRUPTEUR / OFF-ON / S.P.S.T.	1	1	1	
28	562394	PLAQUE INDICATRICE (ON/OFF)	1	1	1	

De 4-4758 À 6-0435		Date:07-2024	PAGE:HF-0620-01

BOITE DE JUNCTION ARRIERE ASS

Numéro d'article	Pièces	Description	H3411	H3455	VIP455	NOTES
29	571774	MODULE "ZF" ZMTEC / AVEC 10 VITESSES	1	1		
30	560407	RELAIS MAGNETIQUE / 24V S.P.S.T. / 50AMPS N.O.	1	1	1	
31	060798	DIODE ASS	1	1	1	
32	061976	RESISTANCE ASS.	2	2	2	
33	380923	ISOLATEUR	2	2	2	
34	560772	RELAIS	1	1	1	
35	064208	RESISTANCE 75 KOHMS ASS.	1	1	1	
36	504013	SUPPORT ATTACHE / 1/4" X 1/4" I.D.	AR	AR	AR	
50	065735	DECALQUE BTE JCT ARR À 4-4806	1	1		
NS	065937	DECALQUE BTE JCT ARR De 4-4807 À 4-4866	1	1		
NS	066127	DECALQUE BTE JCT ARR De 4-4867	1	1		
NS	065736	DECALQUE BTE JCT ARR À 4-4866			1	
NS	066126	DECALQUE BTE JCT ARR De 4-4867			1	

De 5-0168 À 8-1043		Date:07-2024	PAGE:HF-0620-02
BOITE DE JUNCTION ARRIERE ASS / MUX			

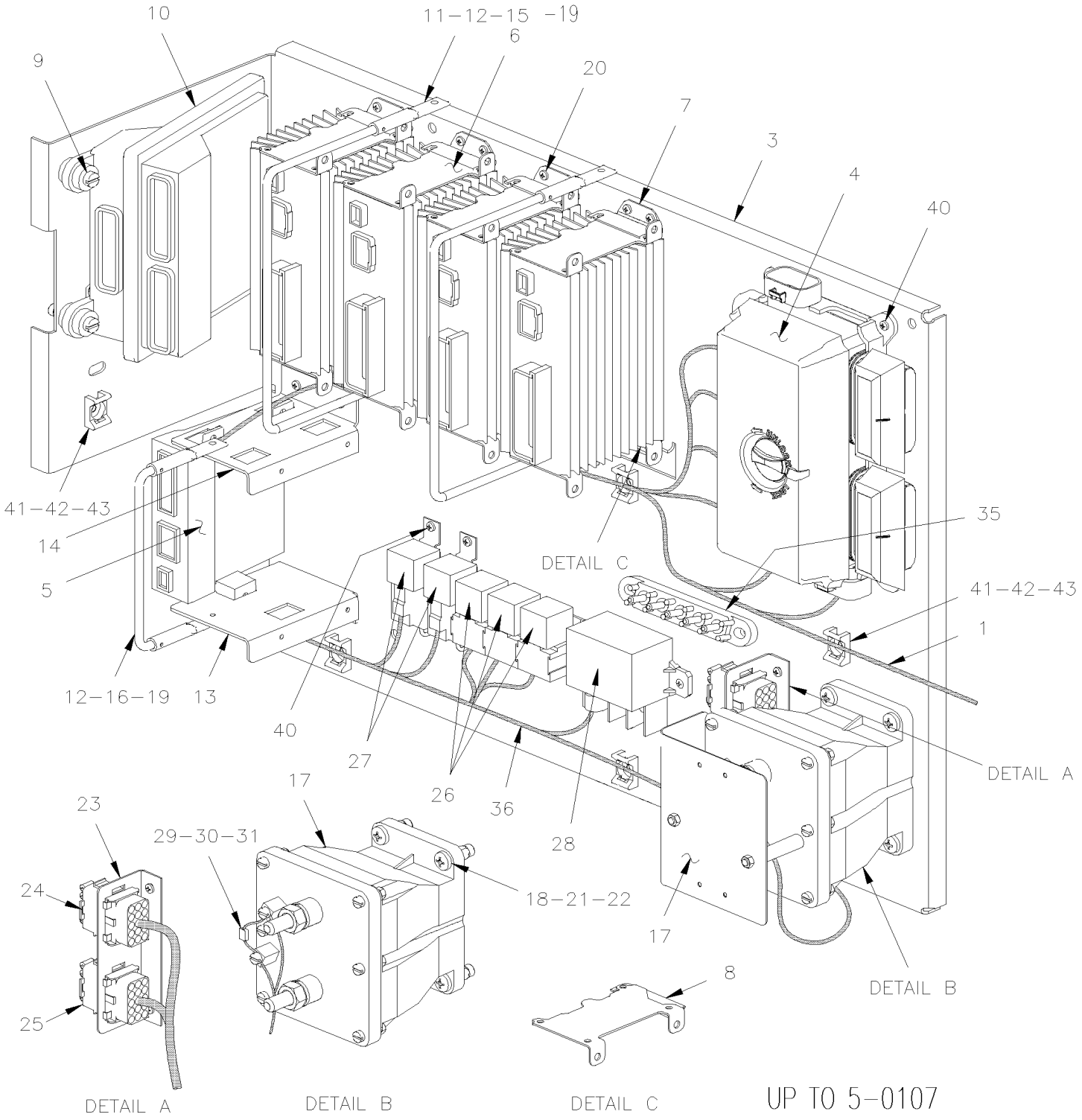

De 5-0168 À 8-1043		Date:07-2024	PAGE:HF-0620-02
BOITE DE JUNCTION ARRIERE ASS / MUX			

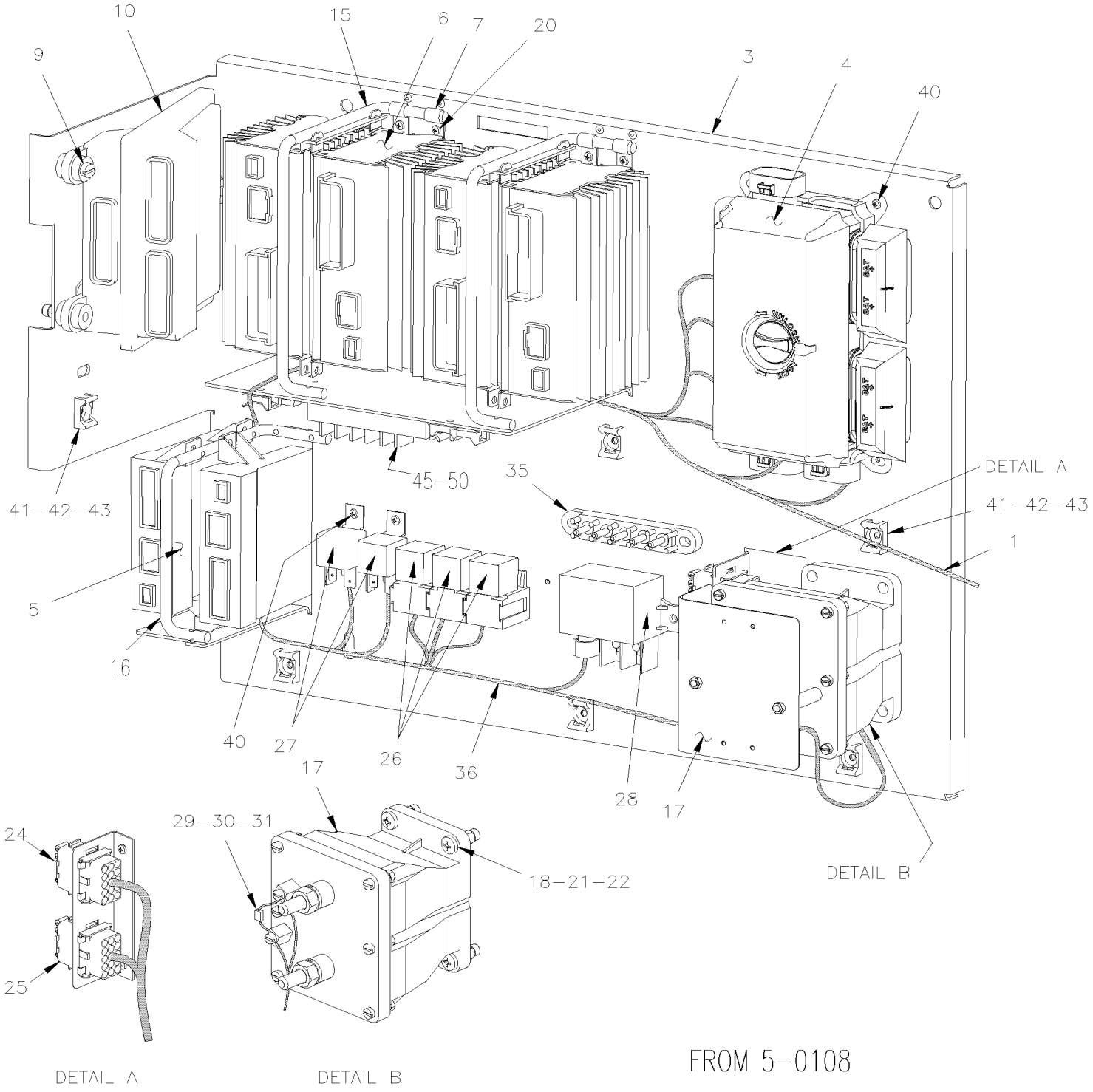

De 5-0168 À 8-1043		Date:07-2024	PAGE:HF-0620-02

BOITE DE JUNCTION ARRIERE ASS / MUX

Numéro d'article	Pièces	Description	H3411	H3455	VIP45	NOTES
		"ATTENTION" - "ATTENTION" - "ATTENTION"				
		LES 4 NUMEROS DE SERIE SONT MULTIPLEXE				
		4-4933, 4-4963, 4-4995 & 4-0006				
1	066141	HARNAIS / BOITE DE JONCTION ARRIERE À 5-0108	1	1		W
1	066315	HARNAIS / BOITE DE JONCTION ARRIERE	1	1		W
1	066498	HARNAIS / BOITE DE JONCTION ARRIERE À 5-0222	1	1		W
1	066642	HARNAIS / BOITE DE JONCTION ARRIERE De 5-0223 À 5-0559	1	1		W
1	066696	HARNAIS / BOITE DE JONCTION ARRIERE De 5-0560	1	1		
1	067092	HARNAIS / BOITE DE JONCTION ARRIERE	1	1		
1	066456	HARNAIS / BOITE DE JONCTION ARRIERE À 6-0559			1	W
1	066766	HARNAIS / BOITE DE JONCTION ARRIERE De 6-0560			1	
2	066148	HARNAIS / BOITE DE JONCTION ARRIERE / CAN / MUX De 5-0108 À 5-0167	1	1		
2	066423	HARNAIS / BOITE DE JONCTION ARRIERE / CAN / MUX De 5-0168 À 6-0427	1	1		
3	382064	PANNEAU BOITE ELECTRIQUE ARRIERE De 5-0108 À 5-0167	1	1		
3	382123	PANNEAU BOITE ELECTRIQUE ARRIERE De 5-0168 À 6-0422	1	1		
3	382159	PANNEAU BOITE ELECTRIQUE ARRIERE De 6-0423 À 6-0559	1	1		
3	382357	PANNEAU BOITE ELECTRIQUE ARRIERE De 6-0560	1	1	1	
4	563360	MODULE DE DISTRIBUTION VEC / REAR JCT BOX À 5-0167	1	1		
. NS	564104	. COUVERCLE "VEC" À 5-0167	1	1		
. NS	563269	. RELAIS 24V S.P.D.T. / AVEC RESISTANCE / À 5-0167	3	3		
. NS	563004	. FUSIBLE / ATM 2 AMPS GREY À 5-0167	1	1		
. NS	563279	. FUSIBLE / ATM 3 AMPS VIOLET À 5-0167	1	1		
. NS	563005	. FUSIBLE / ATM 7.5 AMPS BROWN À 5-0167	3	3		
. NS	563283	. FUSIBLE / ATM 10 AMPS RED À 5-0167	17	17		
. NS	563284	. FUSIBLE / ATM 15 AMPS BLUE À 5-0167	9	9		
. NS	563282	. FUSIBLE / ATM 20 AMPS YELLOW À 5-0167	1	1		
. NS	563153	. FUSIBLE / ATM 25 AMPS NATURAL À 5-0167	4	4		
. NS	563165	. FUSIBLE / ATM 30 AMPS GREEN À 5-0167	1	1		
. NS	563181	. CONNECTEUR / SH 8C / JAUNE / BUSSMANN 32006-E21 À 5-0167	1	1		
. NS	563182	. CONNECTEUR / SH 8C / ORANGE / BUSSMANN 32006-G21 À 5-0167	1	1		
. NS	563183	. CONNECTEUR / SH 8C / ROUGE / BUSSMANN 32006-F21 À 5-0167	1	1		
. NS	563184	. CONNECTEUR / SH 8C / VERT / BUSSMANN 32006-C21 À 5-0167	1	1		
. NS	563185	. CONNECTEUR / SH 8C / NOIR / BUSSMANN 32006-A21 À 5-0167	1	1		
. NS	563186	. CONNECTEUR / SH 8C / GREY / BUSSMANN 32006-B21 À 5-0167	1	1		
. NS	563187	. CONNECTEUR / SH 8C / BRUN / BUSSMANN 32006-H21 À 5-0167	1	1		
. NS	563448	. CONNECTEUR / SH 8C / BLEU / BUSSMANN 32006-D21 À 5-0167	1	1		
. NS	19518268	. COUVERCLE ROUGE EN CAOUTCHOUC À 5-0167	2	2		
4	563556	MODULE DE DISTRIBUTION VEC / REAR JCT BOX De 5-0168	1	1	1	P
. NS	564104	. COUVERCLE "VEC" De 5-0168	1	1	1	P
. NS	563269	. RELAIS 24V S.P.D.T. / AVEC RESISTANCE / De 5-0168	1	1	1	P
. NS	563004	. FUSIBLE / ATM 2 AMPS GREY De 5-0168	1	1	1	P

De 5-0168 À 8-1043		Date:07-2024	PAGE:HF-0620-02

BOITE DE JUNCTION ARRIERE ASS / MUX

Numéro d'article	Pièces	Description	H3411	H3455	VIP45	NOTES
. NS	563279	. FUSIBLE / ATM 3 AMPS VIOLET De 5-0168	1	1	1	P
. NS	563280	. FUSIBLE / ATM 5 AMPS AMBER De 5-0168	1	1	1	P
. NS	563005	. FUSIBLE / ATM 7.5 AMPS BROWN De 5-0168	1	1	1	P
. NS	563283	. FUSIBLE / ATM 10 AMPS RED De 5-0168	1	1	1	P
. NS	563284	. FUSIBLE / ATM 15 AMPS BLUE De 5-0168	1	1	1	P
. NS	563282	. FUSIBLE / ATM 20 AMPS YELLOW De 5-0168	1	1	1	P
. NS	563153	. FUSIBLE / ATM 25 AMPS NATURAL De 5-0168	1	1	1	P
. NS	563165	. FUSIBLE / ATM 30 AMPS GREEN De 5-0168	1	1	1	P
. NS	563699	. MINI DISJONCTEUR / 20 AMPS / SERIES 212 De 5-0168	2	2	2	P
. NS	563181	. CONNECTEUR / SH 8C / JAUNE / BUSSMANN 32006-E21 De 5-0168	1	1	1	P
. NS	563182	. CONNECTEUR / SH 8C / ORANGE / BUSSMANN 32006-G21 De 5-0168	1	1	1	P
. NS	563183	. CONNECTEUR / SH 8C / ROUGE / BUSSMANN 32006-F21 De 5-0168	1	1	1	P
. NS	563184	. CONNECTEUR / SH 8C / VERT / BUSSMANN 32006-C21 De 5-0168	1	1	1	P
. NS	563185	. CONNECTEUR / SH 8C / NOIR / BUSSMANN 32006-A21 De 5-0168	1	1	1	P
. NS	563186	. CONNECTEUR / SH 8C / GREY / BUSSMANN 32006-B21 De 5-0168	1	1	1	P
. NS	563187	. CONNECTEUR / SH 8C / BRUN / BUSSMANN 32006-H21 De 5-0168	1	1	1	P
. NS	563448	. CONNECTEUR / SH 8C / BLEU / BUSSMANN 32006-D21 De 5-0168	1	1	1	P
. NS	19518268	. COUVERCLE ROUGE EN CAOUTCHOUC De 5-0168	2	2	2	P
5	563272	MODULE I/O A / VOLVO MULTIPLEX / BLACK À 7-0791	AR	AR	AR	
. NS	562767	. CONNECTEUR / SH 30C / VERT / JAE IL-AG5-30S-D3C1 À 7-0791	1	1	1	
. NS	562957	. CONNECTEUR / SH 5C / VERT / JAE IL-AG5-5S-S3C1 À 7-0791	1	1	1	
. NS	563132	. CONNECTEUR / SH 2C / YAZAKI 7283-6458-40 À 7-0791	1	1	1	
5	565864	MODULE I/O A / VOLVO MULTIPLEX / BLACK De 7-0792	AR	AR	AR	
. NS	562767	. CONNECTEUR / SH 30C / VERT / JAE IL-AG5-30S-D3C1 De 7-0792	1	1	1	
. NS	562957	. CONNECTEUR / SH 5C / VERT / JAE IL-AG5-5S-S3C1 De 7-0792	1	1	1	
. NS	563132	. CONNECTEUR / SH 2C / YAZAKI 7283-6458-40 De 7-0792	1	1	1	
6	563273	MODULE I/O B / VOLVO MULTIPLEX / ALUMINUM À 7-0791	4	4	4	
. NS	563132	. CONNECTEUR / SH 2C / YAZAKI 7283-6458-40 À 7-0791	1	1	1	
. NS	563133	. CONNECTEUR / JUNIOR POWER TIMER / SH 29C / AMP 1-963449-2 À 7-0791	1	1	1	
. NS	562957	. CONNECTEUR / SH 5C / VERT / JAE IL-AG5-5S-S3C1 À 7-0791	1	1	1	
6	565865	MODULE I/O B / VOLVO MULTIPLEX / ALUMINUM De 7-0792	4	4	4	
. NS	563132	. CONNECTEUR / SH 2C / YAZAKI 7283-6458-40 De 7-0792	1	1	1	
. NS	563133	. CONNECTEUR / JUNIOR POWER TIMER / SH 29C / AMP 1-963449-2 De 7-0792	1	1	1	
. NS	562957	. CONNECTEUR / SH 5C / VERT / JAE IL-AG5-5S-S3C1 De 7-0792	1	1	1	
7	382093	SUPPORT DROIT MODULE I/O B MUX À 5-0167	4	4		
7	504722	COLLET DE RETENUE / 5/16 I.D. x 1/2" W x 7/32" De 5-0168 À 6-0422	4	4		
7	382169	CHARNIERE, TIGE MODULE MUX De 6-0423	2	2		
8	382094	SUPPORT GAUCHE MODULE I/O B MUX À 5-0167	4	4		
9	502686	VIS A TETE HEXAGONAL M6-1.0x30 SS BK	2	2	2	
9	502797	VIS A TETE HEXAGONAL M8-1.25x70 G10.9 G500	2	2		Z
NS	500942	RONDELLE FREIN FENDUE 8.1x14.8x2.0 N500	2	2		Z
10	572028	E.C.U. B500 / GEN IV De 6-0560 À 7-0831	1	1	1	

De 5-0168 À 8-1043		Date:07-2024	PAGE:HF-0620-02

BOITE DE JUNCTION ARRIERE ASS / MUX

Numéro d'article	Pièces	Description	H3411	H3455	VIP455	NOTES
10	572044	E.C.U. B500 / GEN IV De 7-0832	1	1	1	
10	572037	E.C.U. HD4060R / GEN IV De 6-0560 À 7-0831	1	1	1	
10	572045	E.C.U. HD4000MG / GEN IV De 7-0832	1	1	1	
10	571774	MODULE "ZF" ZMTEC / AVEC 10 VITESSES À 6-0495	1	1		
10	572027	MODULE "ZF" ZMTEC / AVEC 10 VITESSES De 6-0496	1	1		
11	403570	SUPPORT NOIR PARE-SOLEIL / ACIER "L" SHAPE À 5-0167	2	2		
12	405673	SUPPORT / MUX À 5-0167	4	4		
13	382068	SUPPORT MODULE I/O A BTE ARR. De 5-0108 À 5-0167	1	1		
14	382063	SUPPORT MODULE I/O A / REAR JCT BOX À 5-0167	1	1		
15	382082	TIGE MODULE I/O B À 5-0167	2	2		
15	382136	TIGE MODULE I/O B De 5-0168 À 6-0422	2	2		
15	382166	TIGE D'ATTACHEMENT / MODULE I/O B De 6-0423	2	2	2	
16	382083	TIGE MODULE I/O A MUX À 5-0167	1	1		
16	382120	TIGE MODULE I/O A MUX De 5-0168 À 6-0422	1	1		
16	382179	TIGE D'ATTACHEMENT / MODULE I/O A De 6-0423	1	1	1	
17	562364	RELAIS 24V S.P.S.T. / 300 AMPS N.O. / / BATTERY DISCONNECT	1	1	1	
18	502737	VIS A TETE HEXAGONAL M6-1.0x25 SS BK	4	4	4	
19	900541	AL BAR RND 6MM x 800MM NOIR 6MM X 800MM À 5-0107	1	1		
20	500946	VIS AUTOTARAUDEUSE TETE BOMBE PHILLIPS #8x1/2 N500 À 5-0167	4	4		
20	500539	ECROU HEX BAGUE DE NYLON M4-0.7 N500 De 5-0168 À 6-0422	4	4		
20	504340	RIVET AVEUGLE TETE BOMBE OUVERT 1/8x3/16 SS De 6-0423	8	8	8	
21	502573	RONDELLE PLATE 6.4x12.5x1.6 SS	4	4	4	
22	502570	RONDELLE FREIN FENDUE 6.1x11.8x1.6 SS	4	4	4	
23	382087	SUPPORT CONN.DIODE À 5-0167	1	1		
24	381145	CONN.DIODE AVEC 5 DIODES ASS.	1	1	1	
25	382097	CONN.DIODES ET RES. 270 OHMS ASS.	1	1	1	
26	563332	RELAIS 24V S.P.D.T. / AVEC RESISTANCE / "VOLVO" (20374662)	3	3		
26	563332	RELAIS 24V S.P.D.T. / AVEC RESISTANCE / "VOLVO" (20374662)			4	
27	561991	RELAIS 24V S.P.S.T. / 70 AMPS N.O.	2	2	2	
28	563348	RELAIS PUISSANCE 24V 200 AMPS / S.P.S.T. N.O.	1	1	1	
. NS	5001182	. ECROU HEX BAGUE DE NYLON M6-1.0 SS	1	1	1	
. NS	502573	. RONDELLE PLATE 6.4x12.5x1.6 SS	1	1	1	
. NS	563409	. CONNECTEUR / SUPERSEAL 1.5 SERIES / SH 2C / AMP 282080-1	1	1	1	
. NS	562607	. TERMINAL FEMELLE / 20-16 / AMP 183025-1	1	1	1	
29	064792	DIODE ASS	1	1	1	
. NS	561740	. DIODE / 3AMPS	1	1	1	
. NS	560082	. COSSE ANNEAU #10 / 16-14 / ISOLE / AMP 626033-2	1	1	1	
. NS	560815	. COSSE ANNEAU #10 / 22-18 / ISOLE / AMP 42037-2	1	1	1	
. NS	562499	. TUBE THERMORETRACTABLE / .250"-.125" / CLEAR / ALPHA FIT 221-1/4	AR	AR	AR	
30	560082	COSSE ANNEAU #10 / 16-14 / ISOLE / AMP 626033-2	2	2	2	
31	560382	TUBE PLASTIQUE / 1/4" / CLEAR	AR	AR	AR	
33	506338	EXTRUSION DE CAOUTCHOUC / 1/16" x 1/4" INT "U" SHAPE / ROUND C.T.L.	AR	AR	AR	

De 5-0168 À 8-1043		Date:07-2024	PAGE:HF-0620-02

BOITE DE JUNCTION ARRIERE ASS / MUX

Numéro d'article	Pièces	Description	H3411	H3455	VIP455	NOTES
34	680066	ADHESIF / ADBOND #5014 / 23.6ML BOTTLE	AR	AR	AR	
35	563218	BORNIER A 5 POSITIONS BRASS	1	1	1	
36	066316	CABLAGE ASS / DISJONCTEUR	1	1		
40	500945	VIS AUTOTARAUDEUSE TETE BOMBE PHILLIPS #10-24x1/2 G500	AR	AR	AR	
41	504347	RIVET AVEUGLE TETE BOMBE OUVERT 3/16x1/4 AL	AR	AR	AR	
42	504013	SUPPORT ATTACHE / 1/4" X 1/4" I.D.	AR	AR	AR	
43	504637	ATTACHE CABLE / 3/16" x 13"	AR	AR	AR	
44	502565	ECROU HEX M6-1.0 SS	2	2	2	
45	502570	RONDELLE FREIN FENDUE 6.1x11.8x1.6 SS	2	2	2	
50	563439	ENSEMBLE SERVICE CONDENSATEUR			1	
50	564017	CONDENSATEUR REDUCTEUR DE BRUITS			1	
. NS	MI06-04	. VOIR INFORMATION DE MAINTENANCE			1	
50	500855	RONDELLE PLATE .188x.438x.049 N500			4	
NS	066478	DECALQUE BTE JCT ARR VIP MUX	1	1		
NS	066597	DECALQUE BTE JCT ARR VIP MUX À 7-0771			1	
NS	066902	DECALQUE BTE JCT ARR VIP MUX De 7-0772			1	
70	068528	ENSEMBLE DE SERVICE/ VEC	1	1	1	
. . NS	564104	. . COUVERCLE "VEC"	1	1	1	
. . NS	563269	. . RELAIS 24V S.P.D.T. / AVEC RESISTANCE /	1	1	1	
. . NS	563004	. . FUSIBLE / ATM 2 AMPS GREY	1	1	1	
. . NS	563279	. . FUSIBLE / ATM 3 AMPS VIOLET	1	1	1	
. . NS	563280	. . FUSIBLE / ATM 5 AMPS AMBER	1	1	1	
. . NS	563005	. . FUSIBLE / ATM 7.5 AMPS BROWN	1	1	1	
. . NS	563283	. . FUSIBLE / ATM 10 AMPS RED	1	1	1	
. . NS	563284	. . FUSIBLE / ATM 15 AMPS BLUE	1	1	1	
. . NS	563282	. . FUSIBLE / ATM 20 AMPS YELLOW	1	1	1	
. . NS	563153	. . FUSIBLE / ATM 25 AMPS NATURAL	1	1	1	
. . NS	563165	. . FUSIBLE / ATM 30 AMPS GREEN	1	1	1	
. . NS	563699	. . MINI DISJONCTEUR / 20 AMPS / SERIES 212	2	2	2	
. . NS	563181	. . CONNECTEUR / SH 8C / JAUNE / BUSSMANN 32006-E21	1	1	1	
. . NS	563182	. . CONNECTEUR / SH 8C / ORANGE / BUSSMANN 32006-G21	1	1	1	
. . NS	563183	. . CONNECTEUR / SH 8C / ROUGE / BUSSMANN 32006-F21	1	1	1	
. . NS	563184	. . CONNECTEUR / SH 8C / VERT / BUSSMANN 32006-C21	1	1	1	
. . NS	563185	. . CONNECTEUR / SH 8C / NOIR / BUSSMANN 32006-A21	1	1	1	
. . NS	563186	. . CONNECTEUR / SH 8C / GREY / BUSSMANN 32006-B21	1	1	1	
. . NS	563187	. . CONNECTEUR / SH 8C / BRUN / BUSSMANN 32006-H21	1	1	1	
. . NS	563448	. . CONNECTEUR / SH 8C / BLEU / BUSSMANN 32006-D21	1	1	1	
. . NS	19518268	. . COUVERCLE ROUGE EN CAOUTCHOUC	2	2	2	
		P) UNE AMILIORATION DU PRODUIT EN REMPLACEANT LE FUSIBLE DES BARRURES DE PORTE PAR UN COUPE CIRCUIT # 563699				

De 5-0168 À 8-1043		Date:07-2024	PAGE:HF-0620-02

BOITE DE JUNCTION ARRIERE ASS / MUX

Numéro d'article	Pièces	Description	H3411	H3455	VIP455	NOTES
		W) AVEC UNE TRANSMISION "WORLD"				
		Z) AVEC TRANSMISSION "ZF"				

De 3-4417 À 3-4757		Date:07-2024	PAGE:HF-0620-50
INSTALLATION BOITE DE JONCTION ARRIERE			

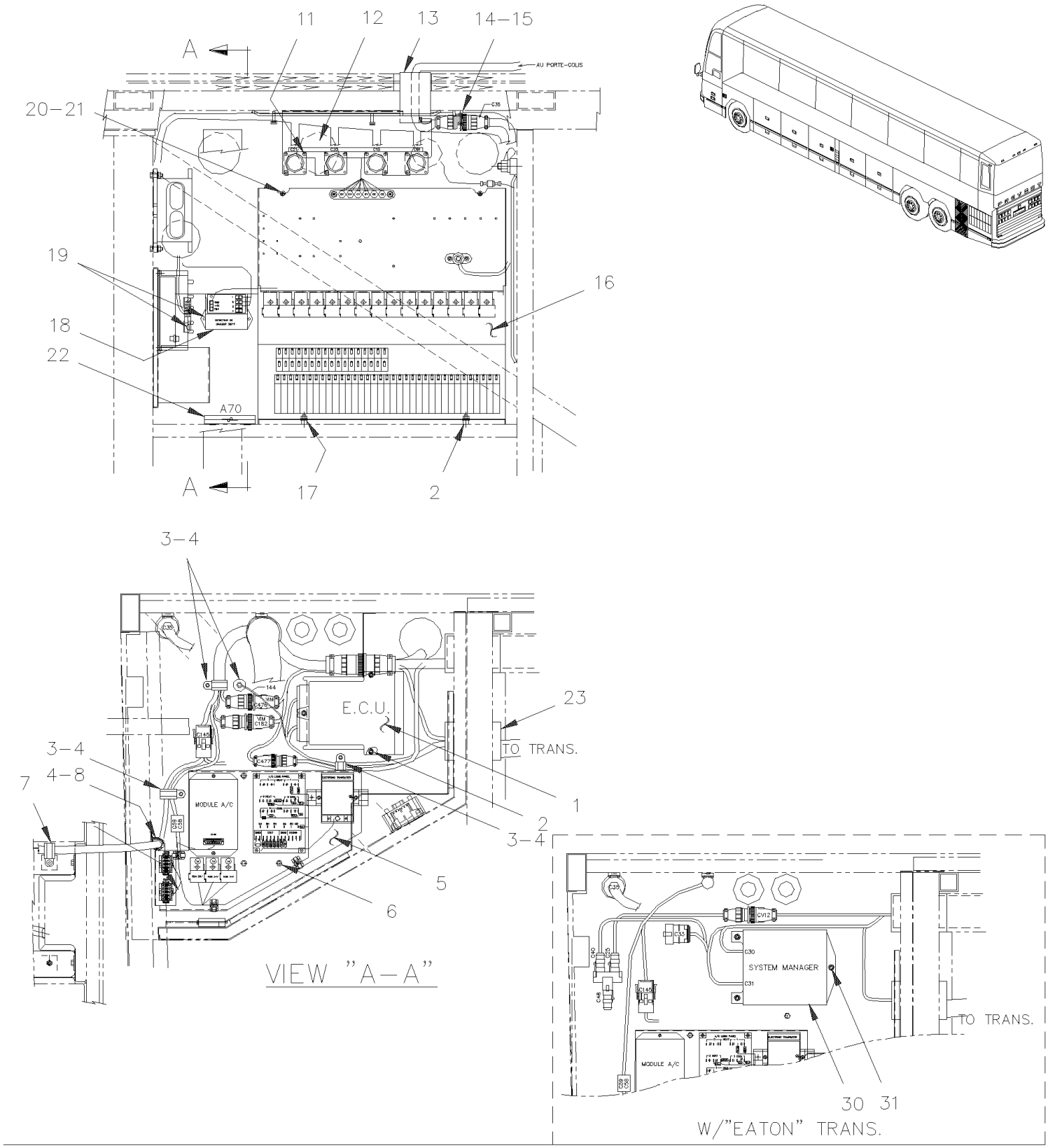

De 3-4417 À 3-4757		Date:07-2024	PAGE:HF-0620-50

INSTALLATION BOITE DE JONCTION ARRIERE

Numéro d'article	Pièces	Description	H3441	H3455	VIP45	NOTES
1	**HF-0750-00**	**TRANSMISSION AUTOMATIQUE - "WORLD" AVEC DETROIT S-60**				
2	502565	ECROU HEX M6-1.0 SS	AR	AR	AR	
NS	502573	RONDELLE PLATE 6.4x12.5x1.6 SS	AR	AR	AR	
NS	502564	RONDELLE FREIN FENDUE 6.1x11.8x1.6 Z050	AR	AR	AR	
3	504458	COLLET DE RETENUE / 1 5/8" I.D.	AR	AR	AR	
4	500590	ECROU HEX BAGUE DE NYLON M4-0.7 Z050	AR	AR	AR	
5	502621	ECROU HEX STOVER M6-1.0 Z050	3	3	3	
6	**HF-0621-00**	**BOITE DE JONCTION A/C - ASS**				
7	140656	COLLET DE RETENUE / 3/4" I.D. / W/HOLE 3/8"	1	1	1	
. NS	952631	. COLLET DE RETENUE / 3/4" I.D.	1	1	1	
NS	502631	VIS A TETE HEXAGONAL M6-1.0x20 G8.8 Z050	1	1	1	
8	560482	COLLET DE RETENUE / 3/4" I.D. / W/HOLE 3/16"	1	1	1	
11	500124	VIS AUTOTARAUDEUSE TETE GOUTTE PHILLIPS #8x1/2 SS	18	18	18	A
12	064467	DECALQUE CONNECTEUR	1	1	1	
13	506283	ISOLATION TUYAU / 1 5/8" I.D. X 1/2" TH. X 72 / APT15812	AR	AR	AR	
14	504013	SUPPORT ATTACHE / 1/4" X 1/4" I.D.	AR	AR	AR	
NS	504114	RIVET AVEUGLE TETE BOMBE OUVERT 3/16x1/4 AL	AR	AR	AR	
15	504012	ATTACHE CABLE / 3/16" X 6"1/2	AR	AR	AR	
16	**HF-0620-00**	**BOITE DE JUNCTION ARRIERE ASS**				
17	504479	RIVET COLLET "HUCK" 6.5DIA SS	2	2	2	A
18	065290	CAPTEUR DE FEU BI-LAME	3	3	3	
19	500638	VIS AUTOTARAUDEUSE TETE CYLINDRIQUE PHILLIPS #8x1/2 Z050	4	4	4	
NS	502630	RONDELLE PLATE .156x.375x.049 Z050	4	4	4	
20	500641	VIS AUTOTARAUDEUSE TETE CYLINDRIQUE PHILLIPS #8x3/4 Z050	2	2	2	
21	502712	RONDELLE PLATE .194x.375x.375 NYL	2	2	2	
22	064505	BOITE FUSIBLE ASS.	1	1	1	
23	280737	PANNEAU ACCES POIGNEE P ENTREE	1	1		
NS	681278	BOUCHON 3.403" I.D. x 3.518" O.D.	1	1		
NS	064628	DECALQUE BOITE DE JONCTION ARRIERE	1	1		
NS	064422	DECALQUE BOITE DE JONCTION ARRIERE			1	
30	571731	SYSTEME DE CONTROLE ECU	1	1		
31	502567	ECROU HEX M10-1.5 SS	3	3		
NS	502573	RONDELLE PLATE 6.4x12.5x1.6 SS	3	3		
NS	502564	RONDELLE FREIN FENDUE 6.1x11.8x1.6 Z050	3	3		
		A) POUR FIXER AU PLANCHER				

De 3-4417 À 3-4757		Date:07-2024	PAGE:HF-0621-00
BOITE DE JONCTION A/C - ASS			

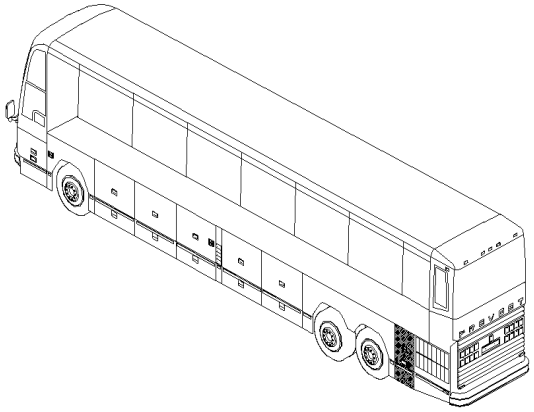

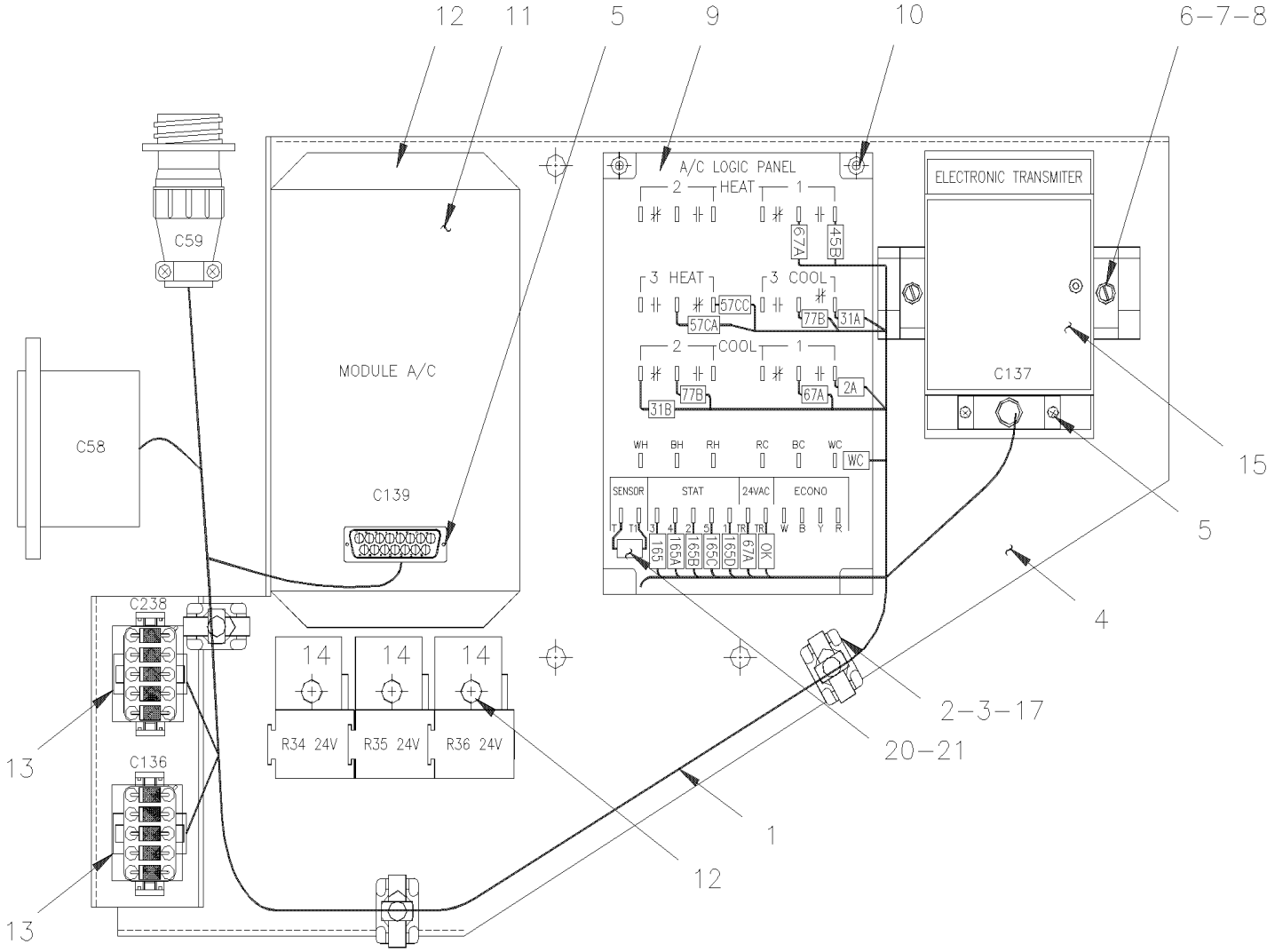

De 3-4417 À 3-4757		Date:07-2024	PAGE:HF-0621-00

BOITE DE JONCTION A/C - ASS

Numéro d'article	Pièces	Description	H3411	H3455	VIP455	NOTES
1	065366	HARNAIS PANNEAU JONCTION A/C	1	1	1	
2	504013	SUPPORT ATTACHE / 1/4" X 1/4" I.D.	3	3	3	
3	504637	ATTACHE CABLE / 3/16" x 13"	3	3	3	
4	381806	SUPPORT A/C	1	1	1	
5	5001053	VIS MECANIQUE TETE CYLINDRIQUE PHILLIPS #4-40x1/4 ZP	4	4	4	
6	381203	SUPPORT RAIL / 100MM	1	1	1	
7	561729	BUTEE	2	2	2	
8	504006	RIVET AVEUGLE TETE FRAISE OUVERT 1/8x5/16 AL	2	2	2	
9	561805	PLAQUETTE ELECTRONIQUE	1	1	1	
10	500641	VIS AUTOTARAUDEUSE TETE CYLINDRIQUE PHILLIPS #8x3/4 Z050	4	4	4	
11	562809	MODULE A/C ARRIERE	1	1	1	
. NS	562599	. FUSIBLE / ATO 3 AMPS VIOLET	1	1	1	
12	500638	VIS AUTOTARAUDEUSE TETE CYLINDRIQUE PHILLIPS #8x1/2 Z050	4	4	4	
13	381145	CONN.DIODE AVEC 5 DIODES ASS.	2	2	2	
14	561707	RELAIS 24V S.P.D.T. / AVEC RESISTANCE / À 5-0142	3	3	3	
14	563332	RELAIS 24V S.P.D.T. / AVEC RESISTANCE / "VOLVO" (20374662) De 5-0143	3	3	3	
15	381787	TRANSMETTEUR	1	1	1	
16	500638	VIS AUTOTARAUDEUSE TETE CYLINDRIQUE PHILLIPS #8x1/2 Z050	2	2	2	
17	504114	RIVET AVEUGLE TETE BOMBE OUVERT 3/16x1/4 AL	3	3	3	
20	562617	RESISTANCE / 3.32K OHMS / 1/4 W	1	1	1	
21	561626	TERMINAL RECEPTACLE ISOLANT NYLON / 22 / AMP 2-520264-4	2	2	2	

De 3-4417 À 6-0435		Date:07-2024	PAGE:HF-0621-10
RELAIS MOTEUR CONDENSATEUR A/C			

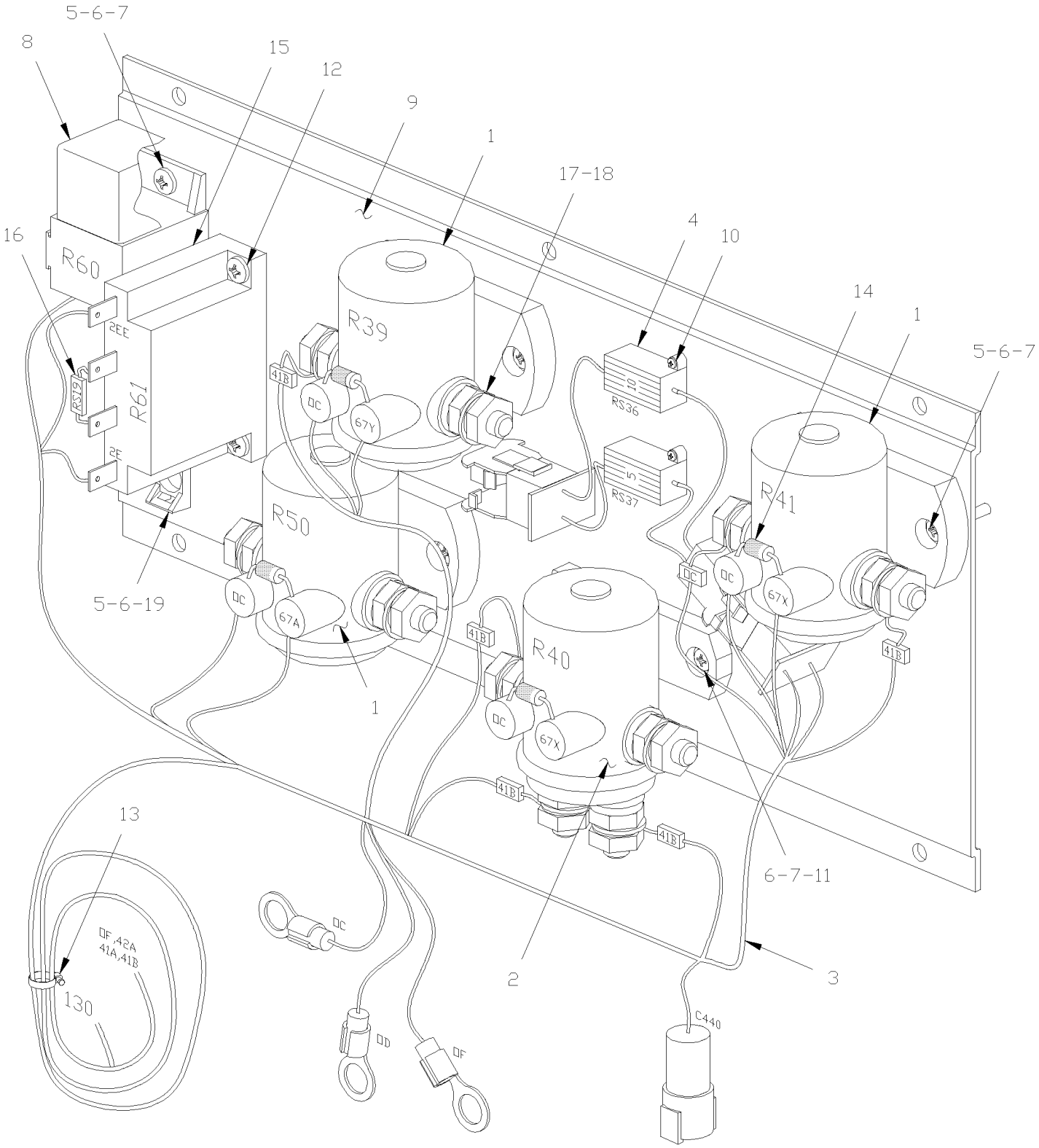

De 3-4417 À 6-0435		Date:07-2024	PAGE:HF-0621-10

RELAIS MOTEUR CONDENSATEUR A/C

Numéro d'article	Pièces	Description	H3411	H3455	VIP455	NOTES
1	561005	RELAIS MAGNETIQUE / 24V S.P.S.T. / 200AMPS N.O.	AR	AR	AR	
2	561014	RELAIS MAGNETIQUE / 24V D.P.S.T. / 200AMPS N.O.	AR	AR	AR	
3	065361	CABLAGE ASS / RELAIS COND. & EVAP	1	1	1	
4	064907	RESISTANCE ASS	1	1	1	
5	500883	VIS AUTOTARAUDEUSE TETE CYLINDRIQUE PHILLIPS #8-32x3/8 Z050	AR	AR	AR	
6	500438	RONDELLE PLATE .187x.437x.050 Z050	AR	AR	AR	
7	500022	RONDELLE FREIN A DENT INTERIEUR .168x.340x.023 Z050	AR	AR	AR	
8	561707	RELAIS 24V S.P.D.T. / AVEC RESISTANCE / À 5-0142	1	1	1	
8	563332	RELAIS 24V S.P.D.T. / AVEC RESISTANCE / "VOLVO" (20374662) De 5-0143	1	1	1	
9	065437	SUPPORT	1	1	1	
10	500798	VIS AUTOTARAUDEUSE TETE CYLINDRIQUE PHILLIPS #4-3/8 ZP	4	4	4	
11	500564	VIS MECANIQUE TETE RONDE PHILLIPS #8-32x3/4 Z050	2	2	2	
12	500583	VIS AUTOTARAUDEUSE TETE CYLINDRIQUE PHILLIPS #6x1/2 Z050	2	2	2	
13	504637	ATTACHE CABLE / 3/16" x 13"	1	1	1	
14	060798	DIODE ASS	4	4	4	
15	560772	RELAIS	1	1	1	
16	065613	RESISTANCE, 30KOMS ASS.	1	1	1	
17	500699	ECROU HEX 5/16-24 Z050	AR	AR	AR	
18	500476	RONDELLE FREIN FENDUE .317x.586x.078 Z050	AR	AR	AR	
19	065359	DECALQUE	1	1	1	
NS	066662	ENS. REMPLACEMENT RELAIS (PRESTOLITE)	1	1	1	
. NS	IS-05902	. SEE INSTRUCTION SHEET	1	1	1	

De 5-0168 À 8-1043		Date:07-2024	PAGE:HF-0621-11
PANNEAU ELECTRIQUE ASS - COMPARTIMENT EVAPORATEUR / MUX			

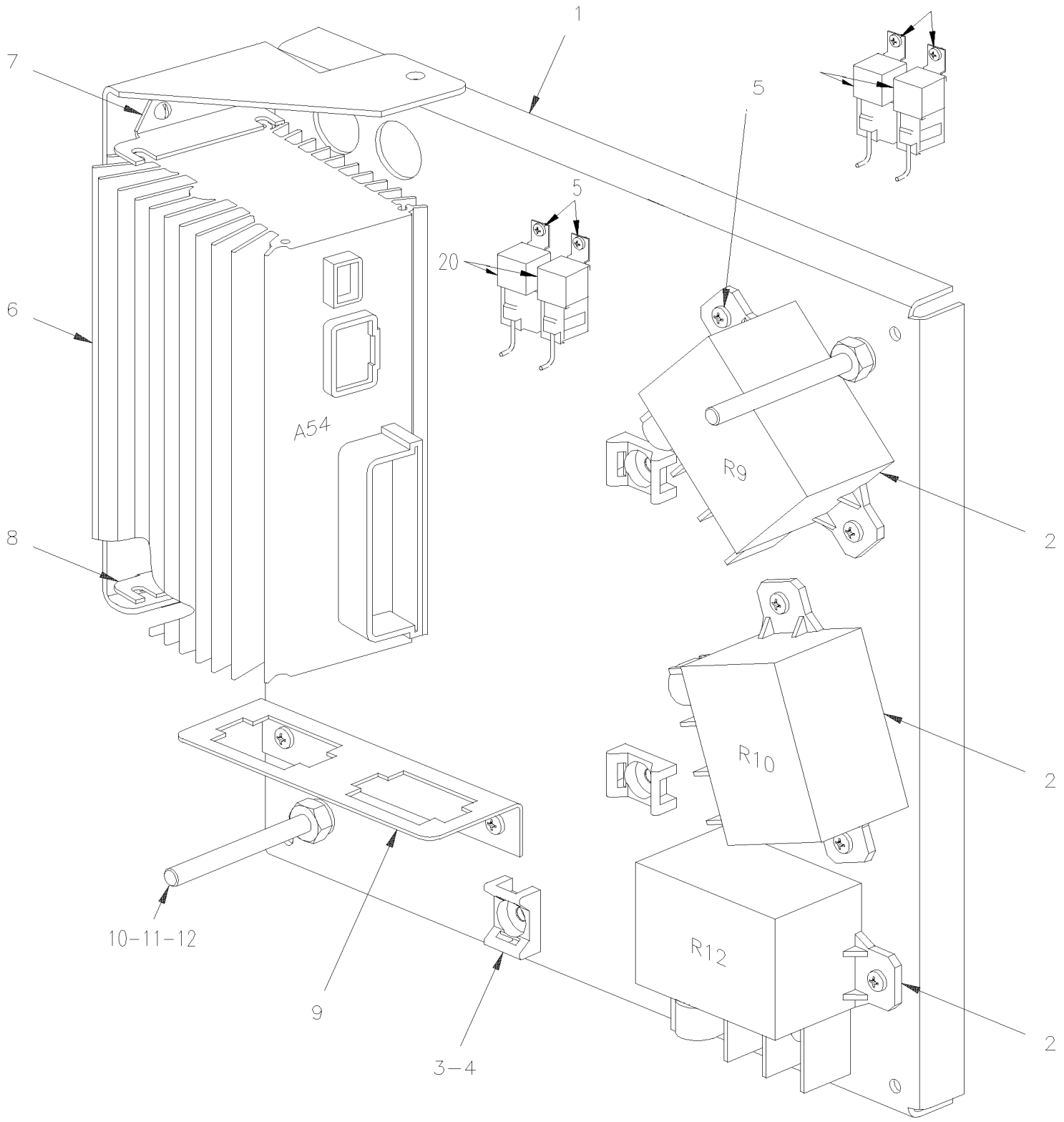

De 5-0168 À 8-1043		Date:07-2024	PAGE:HF-0621-11

PANNEAU ELECTRIQUE ASS - COMPARTIMENT EVAPORATEUR / MUX

Numéro d'article	Pièces	Description	H3411	H3455	VIP455	NOTES
		"ATTENTION" - "ATTENTION" - "ATTENTION"				
		LES 4 NUMEROS DE SERIE SONT MULTIPLEXE				
		4-4933, 4-4963, 4-4995 & 4-0006				
1	382077	PANNEAU BOITE ELECTRIQUE ARRIERE / MUX	1	1	1	
2	563348	RELAIS PUISSANCE 24V 200 AMPS / S.P.S.T. N.O.	1	1	1	
. NS	5001182	. ECROU HEX BAGUE DE NYLON M6-1.0 SS	1	1	1	
. NS	502573	. RONDELLE PLATE 6.4x12.5x1.6 SS	1	1	1	
. NS	563409	. CONNECTEUR / SUPERSEAL 1.5 SERIES / SH 2C / AMP 282080-1	1	1	1	
. NS	562607	. TERMINAL FEMELLE / 20-16 / AMP 183025-1	1	1	1	
3	504013	SUPPORT ATTACHE / 1/4" X 1/4" I.D.	AR	AR	AR	
4	500638	VIS AUTOTARAUDEUSE TETE CYLINDRIQUE PHILLIPS #8x1/2 Z050	3	3	3	
5	500965	VIS AUTOTARAUDEUSE TETE BOMBE PHILLIPS #8-32x1/2 N500	14	14	14	
6	563273	MODULE I/O B / VOLVO MULTIPLEX / ALUMINUM À 7-0791	1	1	1	
. NS	563132	. CONNECTEUR / SH 2C / YAZAKI 7283-6458-40 À 7-0791	1	1	1	
. NS	563133	. CONNECTEUR / JUNIOR POWER TIMER / SH 29C / AMP 1-963449-2 À 7-0791	1	1	1	
. NS	562957	. CONNECTEUR / SH 5C / VERT / JAE IL-AG5-5S-S3C1 À 7-0791	1	1	1	
6	565865	MODULE I/O B / VOLVO MULTIPLEX / ALUMINUM De 7-0792	1	1	1	
. NS	563132	. CONNECTEUR / SH 2C / YAZAKI 7283-6458-40 De 7-0792	1	1	1	
. NS	563133	. CONNECTEUR / JUNIOR POWER TIMER / SH 29C / AMP 1-963449-2 De 7-0792	1	1	1	
. NS	562957	. CONNECTEUR / SH 5C / VERT / JAE IL-AG5-5S-S3C1 De 7-0792	1	1	1	
7	382093	SUPPORT DROIT MODULE I/O B MUX À 5-0108	1	1	1	
8	382094	SUPPORT GAUCHE MODULE I/O B MUX À 5-0108	1	1	1	
9	382087	SUPPORT CONN.DIODE	1	1	1	
NS	381145	CONN.DIODE AVEC 5 DIODES ASS.	2	2	2	
10	5001593	VIS MECANIQUE TETE RONDE FENDUE 1/4-20x2 3/4 SS	1	1	1	
11	500477	RONDELLE FREIN FENDUE .262x.489x.062 SS	1	1	1	
12	500771	ECROU HEX 1/4-20 SS	1	1	1	
NS	5001348	ECROU A OREILLES 1/4-20 NYL	1	1	1	
20	563332	RELAIS 24V S.P.D.T. / AVEC RESISTANCE / "VOLVO" (20374662)	2	2	2	
21	382078	PROTEC. DE LAMPE ANTI-BROUIL.	1	1	1	
21	066279	DECALQUE CONTROLE EVAP.	1	1	1	
NS	066155	DECALQUE DIVERS MULTIPLEX -MUX	1	1	1	

De 3-4417 À 6-0435		Date:07-2024	PAGE:HF-0625-00
PANNEAU DE JONCTION AVANT			

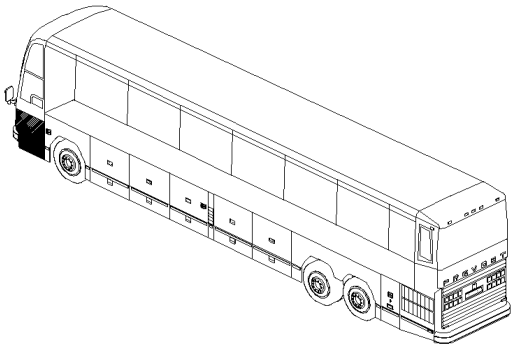

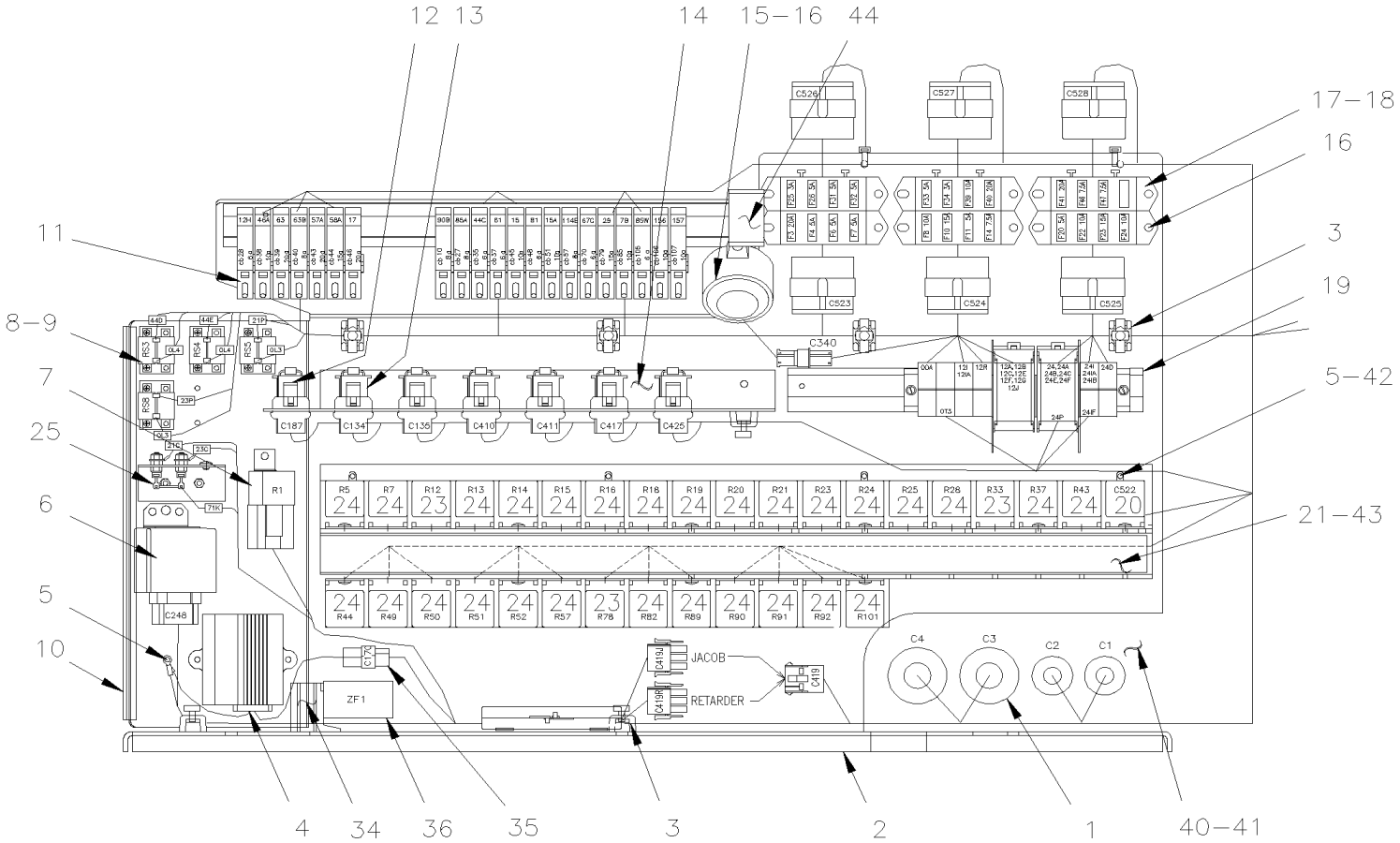

De 3-4417 À 6-0435		Date:07-2024	PAGE:HF-0625-00

PANNEAU DE JONCTION AVANT

Numéro d'article	Pièces	Description	H3411	H3455	VIP45	NOTES
1	065556	HARNAIS BOITE JONCTION AVANT À 3-4439	1	1		
1	065638	HARNAIS BOITE JONCTION AVANT De 3-4440 À 4-4833	1	1		
1	065933	HARNAIS BOITE JONCTION AVANT De 4-4834 À 4-4866	1	1		
1	065986	HARNAIS BOITE JONCTION AVANT De 4-4867 À 5-0022	1	1		
1	066202	HARNAIS BOITE JONCTION AVANT De 5-0023	1	1		
1	065472	HARNAIS BOITE JONCTION AVANT À 3-4439			1	
1	065639	HARNAIS BOITE JONCTION AVANT De 3-4440 À 3-4757			1	
1	065725	HARNAIS BOITE JONCTION AVANT De 4-4758 À 4-4834			1	
1	065934	HARNAIS BOITE JONCTION AVANT De 4-4835 À 4-4866			1	
1	065987	HARNAIS BOITE JONCTION AVANT De 4-4867 À 5-0022			1	
1	066203	HARNAIS BOITE JONCTION AVANT De 5-0023			1	
1	066321	HARNAIS BOITE JONCTION AVANT De 4-4986	1	1	1	
2	381831	PANNEAU BTE AVANT MUX À 4-4834	1	1	1	
2	382045	PANNEAU BTE AVANT MUX De 4-4835	1	1	1	
3	504013	SUPPORT ATTACHE / 1/4" X 1/4" I.D.	AR	AR	AR	
NS	504347	RIVET AVEUGLE TETE BOMBE OUVERT 3/16x1/4 AL	AR	AR	AR	
NS	504637	ATTACHE CABLE / 3/16" x 13"	AR	AR	AR	
4	064421	CLIGNOTANT ELECTRONIQUE ASS.	4	4	4	
5	500638	VIS AUTOTARAUDEUSE TETE CYLINDRIQUE PHILLIPS #8x1/2 Z050	AR	AR	AR	
6	800293	GENERATEUR IMPULSION	1	1	1	
7	561991	RELAIS 24V S.P.S.T. / 70 AMPS N.O.	1	1	1	
8	061976	RESISTANCE ASS.	4	4	4	
NS	380923	ISOLATEUR	2	2	2	
NS	066001	RESISTANCE PHARES HALO. ASS.	1	1	1	H
9	500583	VIS AUTOTARAUDEUSE TETE CYLINDRIQUE PHILLIPS #6x1/2 Z050	8	8	8	
10	506025	EXTRUSION DE CAOUTCHOUC / 1/18" x 5/16" INT "U" SHAPE / SQUARE C.T.L.	AR	AR	AR	
NS	680066	ADHESIF / ADBOND #5014 / 23.6ML BOTTLE	AR	AR	AR	
11	561790	DISJONCTEUR 6AMPS / 24V /	AR	AR	AR	
11	561791	DISJONCTEUR 8AMPS / 24V /	AR	AR	AR	
11	561792	DISJONCTEUR 10AMPS / 24V /	AR	AR	AR	
11	561793	DISJONCTEUR 15AMPS / 24V /	AR	AR	AR	
11	561794	DISJONCTEUR 20AMPS / 24V /	AR	AR	AR	
NS	381802	ATTACHE BOITE AVANT	1	1	1	
NS	504106	RIVET AVEUGLE TETE BOMBE OUVERT 1/8x1/4 AL	1	1	1	
12	063286	CONNECTEUR	1	1	1	
13	381145	CONN.DIODE AVEC 5 DIODES ASS.	6	6	6	
14	381788	SUPPORT CONNECTEUR DIODE	1	1	1	
15	064094	ALARME A FEU (PIEZO)	1	1	1	
16	500641	VIS AUTOTARAUDEUSE TETE CYLINDRIQUE PHILLIPS #8x3/4 Z050	14	14	14	
17	562621	BLOC 4 FUSIBLES SANS LED À 4-4806	6	6	6	
. NS	381960	. PROTECTEUR COUVERCLE SUPPORT A FUSIBLE 49MM x 62MM "OPTION SPECIAL" À 4-4806	AR	AR	AR	
17	563535	BLOC 4 FUSIBLES SANS LED De 4-4807	6	6	6	

De 3-4417 À 6-0435		Date:07-2024	PAGE:HF-0625-00

PANNEAU DE JONCTION AVANT

Numéro d'article	Pièces	Description	H3411	H3455	VIP45	NOTES
. NS	381960	. PROTECTEUR COUVERCLE SUPPORT A FUSIBLE 49MM x 62MM "OPTION SPECIAL" De 4-4807	AR	AR	AR	
18	562599	FUSIBLE / ATO 3 AMPS VIOLET	AR	AR	AR	
18	562259	FUSIBLE / ATO 5 AMPS AMBER	AR	AR	AR	
18	562602	FUSIBLE / ATO 7.5 AMPS BROWN	AR	AR	AR	
18	562407	FUSIBLE / ATO 10 AMPS RED	AR	AR	AR	
18	562604	FUSIBLE / ATO 15 AMPS BLUE	AR	AR	AR	
18	562605	FUSIBLE / ATO 20 AMPS YELLOW	AR	AR	AR	
19	**HF-0616-00**	**COMPOSANTES BTE JONCTION, RELAIS& DISJONCTEUR**				
20	562622	MODULE LUMIERE DE JOUR HAMSAR	1	1	1	
21	065612	DECALQUE RELAIS BTE JCT AVANT VIP À 3-4439	1	1		
21	065645	DECALQUE RELAIS BTE JCT AVANT VIP De 3-4440	1	1		
21	065569	DECALQUE RELAIS BTE JCT AVANT VIP À 3-4439			1	
21	065644	DECALQUE RELAIS BTE JCT AVANT VIP De 3-4440 À 3-4757			1	
21	065726	DECALQUE RELAIS BTE JCT AVANT VIP De 4-4758 À 4-4985			1	
21	066257	DECALQUE RELAIS BTE JCT AVANT VIP De 4-4986			1	
21	055569	DECALQUE RELAIS BTE JCT AVANT VIP À 3-4439			1	B
21	065644	DECALQUE RELAIS BTE JCT AVANT VIP De 3-4440 À 3-4757			1	B
21	065726	DECALQUE RELAIS BTE JCT AVANT VIP De 4-4758			1	B
NS	066091	DECALQUE BTE JCT AVANT AUT. H3 À 5-0022	1	1		
NS	066204	DECALQUE BTE JCT AVANT AUT. H3 De 5-0023	1	1		
23	562092	RELAIS 12V S.P.D.T. / AVEC DIODE / À 5-0142	3	3	3	
23	563337	RELAIS 12V S.P.D.T. / AVEC RESISTANCE / De 5-0143	3	3	3	
24	561707	RELAIS 24V S.P.D.T. / AVEC RESISTANCE / À 5-0142	AR	AR	AR	
24	563332	RELAIS 24V S.P.D.T. / AVEC RESISTANCE / "VOLVO" (20374662) De 5-0143	AR	AR	AR	
25	062717	DIODE ASS			1	
34	563033	ECU CONDUITE ASSISTE (STP 272 or 330) ((77//125))	1	1	1	
34	563465	ECU CONDUITE ASSISTE W/"ZF" TRANS ONLY (STP 146)	1	1		
35	064908	CABLAGE ASS AU SIGNAL DE VITESSE DE DIRECTION ECU / AVEC DIRECTION "ZF"	1	1	1	
36	064505	BOITE FUSIBLE ASS.	1	1	1	
40	064428	DECALQUE CONNECTEUR BTE JCT AV ANG./FR	1	1	1	
41	381830	SUPPORT BOITE AVANT ELECTRIQUE VEH. H À 4-4834	1	1	1	
41	382044	SUPPORT BOITE AVANT ELECTRIQUE VEH. H De 4-4835	1	1	1	
42	286228	PROTECTEUR POUR RELAIS	1	1	1	
43	381779	SUPPORT DE RELAIS	1	1	1	
44	381849	ATTACHE BTE AVANT	1	1	1	
70	066599	DECALQUE BOITE JCT AVANT			1	
NS	066909	ENS "RESISTANCE FEUX DE CROISEMENT"	1	1	1	
. NS	IS-03108	. SEE INSTRUCTION SHEET	1	1	1	
95	**069798**	**KIT INTERFACE ELD POUR VEHICULE ET MULTIPLEX WITH DETROIT DIESEL ENGINES**	AR	AR	AR	

De 3-4417 À 6-0435		Date:07-2024	PAGE:HF-0625-00

PANNEAU DE JONCTION AVANT

Numéro d'article	Pièces	Description	H3411	H3455	VIP455	NOTES
		B) AVEC PETIT A/C				
		H) UTILISE SEULEMENT AVEC LAMPE HALOGENE				

De 3-4417 À 6-0435		Date:07-2024	PAGE:069798
KIT INTERFACE ELD POUR VEHICULE ET MULTIPLEX WITH DETROIT DIESEL ENGINES			

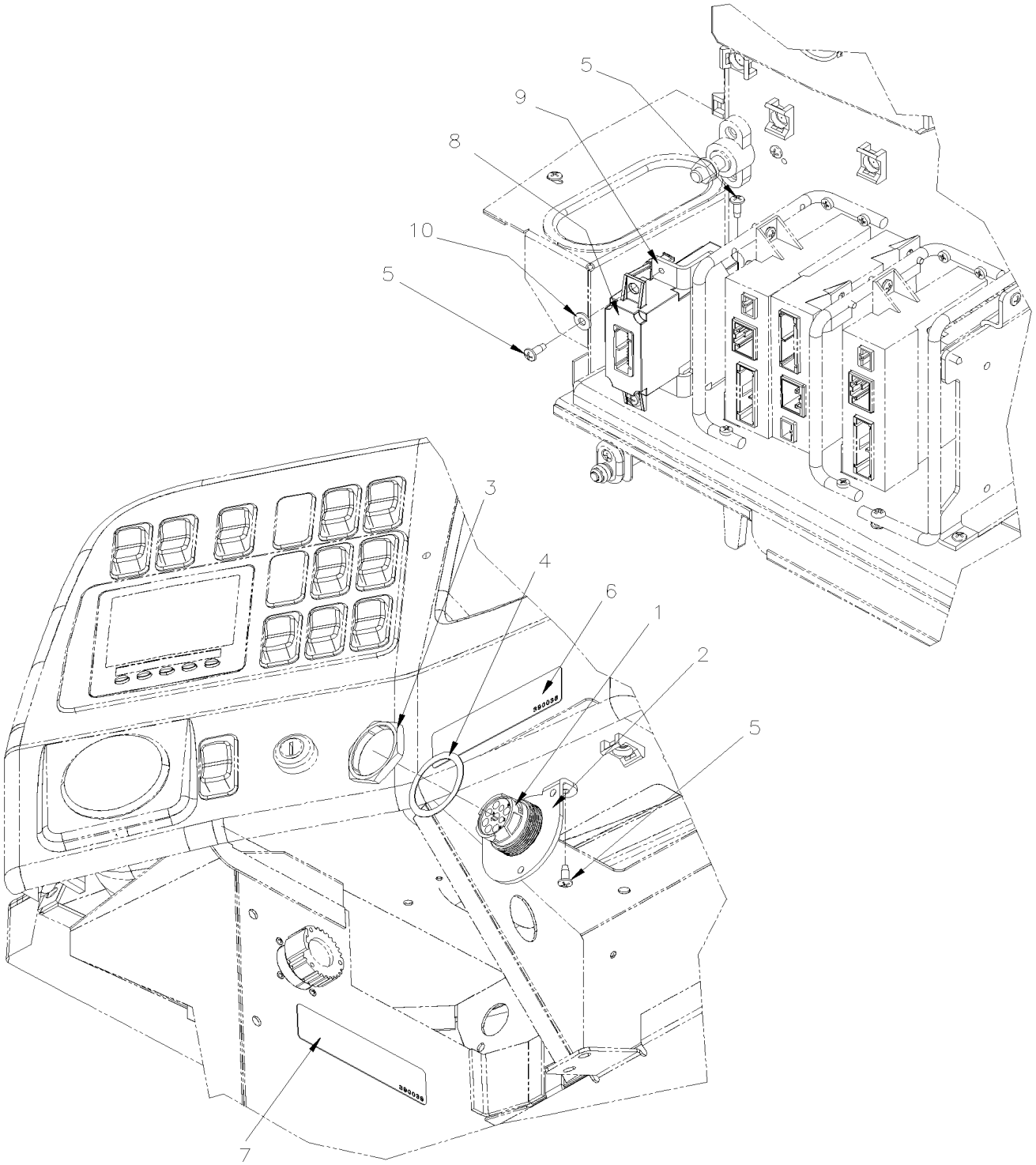

PREVOST

MANUEL DE PIÈCES

De 3-4417 À 6-0435		Date:07-2024	PAGE:069798

KIT INTERFACE ELD POUR VEHICULE ET MULTIPLEX WITH DETROIT DIESEL ENGINES

Numéro d'article	Pièces	Description	H3441	H3455	VIP455	NOTES
1	061889	HARNAIS_ELD_SAV_9PIN	1	1	1	
2	380120	SUPPORT CONNECTEUR	1	1	1	
3	566004	ECROU PANNEAU / HDP20 SERIES / DEUTSCH 2411-002-1805	1	1	1	
4	566006	RONDELLE D'ARRET / HDP20 SERIES / DEUTSCH 2414-002-1886	1	1	1	
5	502868	VIS AUTOTARAUDEUSE TETE GOUTTE PHILLIPS #10-16x1/2 N500	6	6	6	
6	390038	DECALQUE DISPOSITIF DE CONSIGNATION ÉLECTRONIQUE (ELD) / FR, ENG, SP	1	1	1	
7	390039	DECALQUE SYSTEME DE DIAGNOSTIQUE EMBARQUÉ / FR, ENG, SP	1	1	1	
8	20890176P	UNITE COMMANDE FMS GATEWAY (PRÉ-PROGRAMMEE)	1	1	1	
9	380121	SUPPORT DE GSECU I-SHIFT I-SHIFT TRANS	1	1	1	
10	500855	RONDELLE PLATE .188x.438x.049 N500	2	2	2	
NS	504637	ATTACHE CABLE / 3/16" x 13"	20	20	20	
NS	563160	TERMINAL FEMELLE / 12 / YAZAKI 7116-4122-02	1	1	1	
NS	560587	COSSE ANNEAU .250 / 18-14 / ISOLE / AMP 160337-2	1	1	1	
NS	FI-17906	FEUILLE D'INSTRUCTION	1	1	1	
NS	IS-17906	FEUILLE D'INSTRUCTION	1	1	1	

De 5-0168 À 8-1043		Date:07-2024	PAGE:HF-0625-01
PANNEAU DE JONCTION AVANT / MUX			

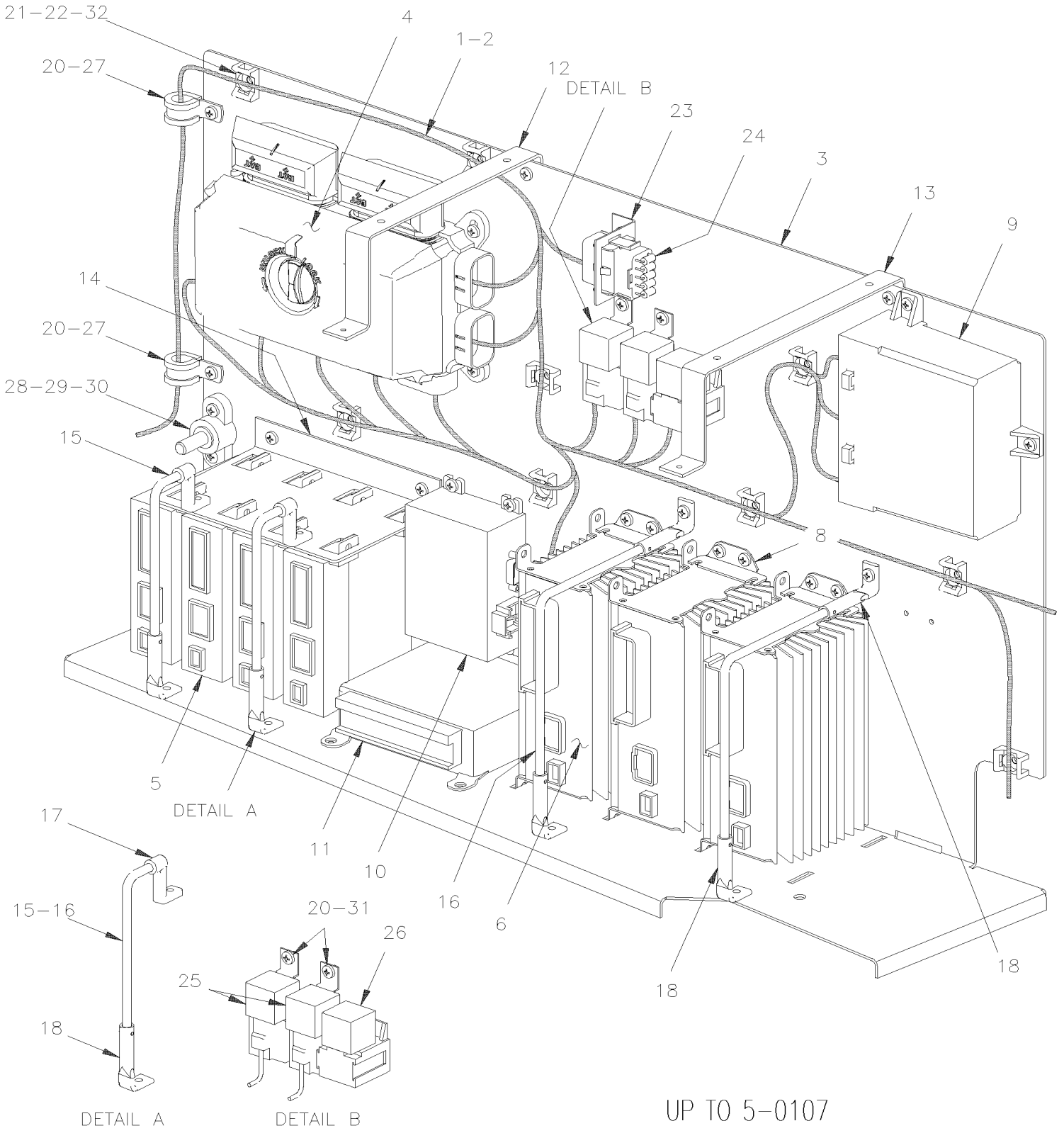

De 5-0168 À 8-1043		Date:07-2024	PAGE:HF-0625-01
PANNEAU DE JONCTION AVANT / MUX			

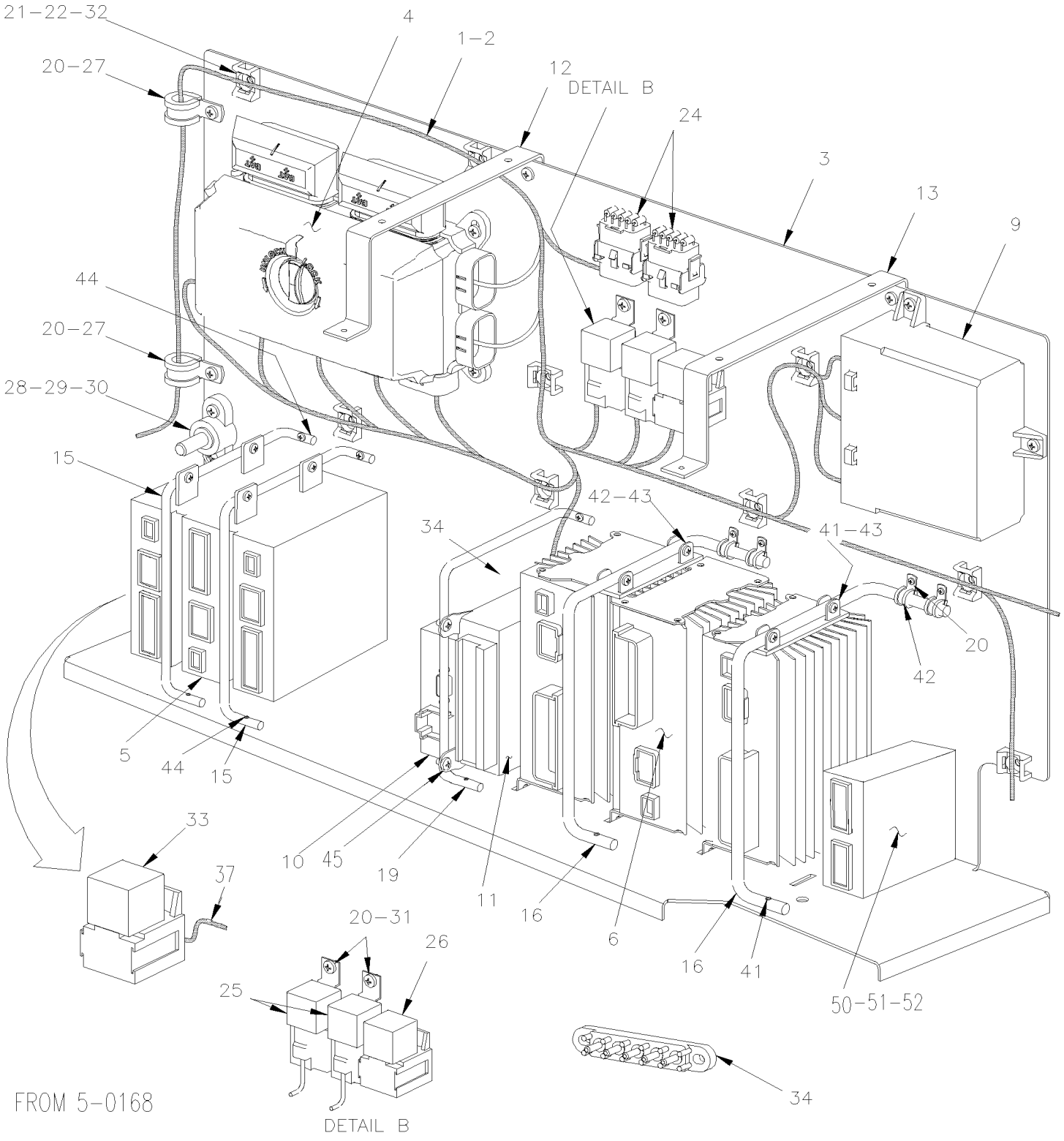

De 5-0168 À 8-1043		Date:07-2024	PAGE:HF-0625-01

PANNEAU DE JONCTION AVANT / MUX

Numéro d'article	Pièces	Description	H3411	H3455	VIP45	NOTES
		"ATTENTION" - "ATTENTION" - "ATTENTION"				
		LES 4 NUMEROS DE SERIE SONT MULTIPLEXE				
		4-4933, 4-4963, 4-4995 & 4-0006				
1	066136	HARNAIS BOITE JONCTION AVANT / AVEC MUX À 5-0167	1	1		
1	066312	HARNAIS BOITE JONCTION AVANT / AVEC MUX De 5-0168 À 5-0290	1	1		
1	066522	HARNAIS BOITE JONCTION AVANT / AVEC MUX De 5-0291 À 6-0427	1	1		
1	066730	HARNAIS BOITE JONCTION AVANT / AVEC MUX & CAN De 5-0167 À 6-0559	1	1		
1	066728	HARNAIS BOITE JONCTION AVANT / AVEC MUX De 6-0560	1	1		
1	066450	HARNAIS BOITE JONCTION AVANT / AVEC MUX À 6-0588			1	
1	066765	HARNAIS BOITE JONCTION AVANT / AVEC MUX De 6-0589 À 7-0771			1	
1	066881	HARNAIS BOITE JONCTION AVANT / AVEC MUX De 7-0772			1	
2	066147	CABLAGE FJB CAN & ALIM -MUX À 5-0167	1	1		
2	066426	CABLAGE FJB CAN & ALIM -MUX De 5-0168 À 6-0427	1	1		
NS	068073	CABLAGE UNIVERSEL POUR CAN BT JCT AVANT	1	1	1	
3	382072	PANNEAU BTE AVANT MUX À 5-0167	1	1		
3	382121	PANNEAU BTE AVANT MUX De 5-0168 À 6-0422	1	1		
3	382160	PANNEAU BTE AVANT MUX De 6-0423	1	1	1	
4	563361	MODULE DE DISTRIBUTION VEC / FRONT JCT BOX PRODUCTION	1	1	1	P
. NS	564104	. COUVERCLE "VEC"	1	1	1	P
. NS	563269	. RELAIS 24V S.P.D.T. / AVEC RESISTANCE /	1	1	1	P
. NS	563004	. FUSIBLE / ATM 2 AMPS GREY	1	1	1	P
. NS	563279	. FUSIBLE / ATM 3 AMPS VIOLET	14	14	14	P
. NS	563280	. FUSIBLE / ATM 5 AMPS AMBER	2	2	2	P
. NS	563005	. FUSIBLE / ATM 7.5 AMPS BROWN	5	5	5	P
. NS	563283	. FUSIBLE / ATM 10 AMPS RED	6	6	6	P
. NS	563284	. FUSIBLE / ATM 15 AMPS BLUE	4	4	4	P
. NS	563282	. FUSIBLE / ATM 20 AMPS YELLOW	7	7	7	P
. NS	563153	. FUSIBLE / ATM 25 AMPS NATURAL	2	2	2	P
. NS	563165	. FUSIBLE / ATM 30 AMPS GREEN	3	3	3	P
. NS	564464	. MINI DISJONCTEUR / 20 AMPS / SERIES 223	1	1	1	P
. NS	563181	. CONNECTEUR / SH 8C / JAUNE / BUSSMANN 32006-E21	1	1	1	P
. NS	563182	. CONNECTEUR / SH 8C / ORANGE / BUSSMANN 32006-G21	1	1	1	P
. NS	563183	. CONNECTEUR / SH 8C / ROUGE / BUSSMANN 32006-F21	1	1	1	P
. NS	563184	. CONNECTEUR / SH 8C / VERT / BUSSMANN 32006-C21	1	1	1	P
. NS	563185	. CONNECTEUR / SH 8C / NOIR / BUSSMANN 32006-A21	1	1	1	P
. NS	563186	. CONNECTEUR / SH 8C / GREY / BUSSMANN 32006-B21	1	1	1	P
. NS	563187	. CONNECTEUR / SH 8C / BRUN / BUSSMANN 32006-H21	1	1	1	P
. NS	563448	. CONNECTEUR / SH 8C / BLEU / BUSSMANN 32006-D21	1	1	1	P
. NS	19518268	. COUVERCLE ROUGE EN CAOUTCHOUC	2	2	2	P
4	563674	MODULE DE DISTRIBUTION VEC / FRONT JCT BOX SERVICE	1	1	1	
. NS	564104	. COUVERCLE "VEC"	1	1	1	

De 5-0168 À 8-1043		Date:07-2024	PAGE:HF-0625-01

PANNEAU DE JONCTION AVANT / MUX

Numéro d'article	Pièces	Description	H3411	H3455	VIP455	NOTES
. NS	563004	. FUSIBLE / ATM 2 AMPS GREY	1	1	1	
. NS	563279	. FUSIBLE / ATM 3 AMPS VIOLET	14	14	14	
. NS	563280	. FUSIBLE / ATM 5 AMPS AMBER	2	2	2	
. NS	563005	. FUSIBLE / ATM 7.5 AMPS BROWN	3	3	3	
. NS	563283	. FUSIBLE / ATM 10 AMPS RED	6	6	6	
. NS	563284	. FUSIBLE / ATM 15 AMPS BLUE	9	9	9	
. NS	563282	. FUSIBLE / ATM 20 AMPS YELLOW	6	6	6	
. NS	563153	. FUSIBLE / ATM 25 AMPS NATURAL	1	1	1	
. NS	563165	. FUSIBLE / ATM 30 AMPS GREEN	3	3	3	
. NS	564464	. MINI DISJONCTEUR / 20 AMPS / SERIES 223	1	1	1	
. NS	563181	. CONNECTEUR / SH 8C / JAUNE / BUSSMANN 32006-E21	1	1	1	
. NS	563182	. CONNECTEUR / SH 8C / ORANGE / BUSSMANN 32006-G21	1	1	1	
. NS	563183	. CONNECTEUR / SH 8C / ROUGE / BUSSMANN 32006-F21	1	1	1	
. NS	563184	. CONNECTEUR / SH 8C / VERT / BUSSMANN 32006-C21	1	1	1	
. NS	563185	. CONNECTEUR / SH 8C / NOIR / BUSSMANN 32006-A21	1	1	1	
. NS	563186	. CONNECTEUR / SH 8C / GREY / BUSSMANN 32006-B21	1	1	1	
. NS	563187	. CONNECTEUR / SH 8C / BRUN / BUSSMANN 32006-H21	1	1	1	
. NS	563448	. CONNECTEUR / SH 8C / BLEU / BUSSMANN 32006-D21	1	1	1	
. NS	19518268	. COUVERCLE ROUGE EN CAOUTCHOUC	2	2	2	
5	563272	MODULE I/O A / VOLVO MULTIPLEX / BLACK À 7-0791	3	3	3	
. NS	562767	. CONNECTEUR / SH 30C / VERT / JAE IL-AG5-30S-D3C1 À 7-0791	1	1	1	
. NS	562957	. CONNECTEUR / SH 5C / VERT / JAE IL-AG5-5S-S3C1 À 7-0791	1	1	1	
. NS	563132	. CONNECTEUR / SH 2C / YAZAKI 7283-6458-40 À 7-0791	1	1	1	
5	565864	MODULE I/O A / VOLVO MULTIPLEX / BLACK De 7-0792	3	3	3	
. NS	562767	. CONNECTEUR / SH 30C / VERT / JAE IL-AG5-30S-D3C1 De 7-0792	1	1	1	
. NS	562957	. CONNECTEUR / SH 5C / VERT / JAE IL-AG5-5S-S3C1 De 7-0792	1	1	1	
. NS	563132	. CONNECTEUR / SH 2C / YAZAKI 7283-6458-40 De 7-0792	1	1	1	
6	563273	MODULE I/O B / VOLVO MULTIPLEX / ALUMINUM À 7-0791	3	3	3	
. NS	563132	. CONNECTEUR / SH 2C / YAZAKI 7283-6458-40 À 7-0791	1	1	1	
. NS	563133	. CONNECTEUR / JUNIOR POWER TIMER / SH 29C / AMP 1-963449-2 À 7-0791	1	1	1	
. NS	562957	. CONNECTEUR / SH 5C / VERT / JAE IL-AG5-5S-S3C1 À 7-0791	1	1	1	
6	565865	MODULE I/O B / VOLVO MULTIPLEX / ALUMINUM De 7-0792	3	3	3	
. NS	563132	. CONNECTEUR / SH 2C / YAZAKI 7283-6458-40 De 7-0792	1	1	1	
. NS	563133	. CONNECTEUR / JUNIOR POWER TIMER / SH 29C / AMP 1-963449-2 De 7-0792	1	1	1	
. NS	562957	. CONNECTEUR / SH 5C / VERT / JAE IL-AG5-5S-S3C1 De 7-0792	1	1	1	
7	382093	SUPPORT DROIT MODULE I/O B MUX À 5-0167	3	3		
8	382094	SUPPORT GAUCHE MODULE I/O B MUX À 5-0167	3	3		
9	563274	CECM - MODULE VOLVO MULTIPLEX	1	1	1	
10	563295	MASTER ID- MODULE VOLVO MULTIPLEX	1	1	1	
. NS	562794	. CONNECTEUR / JUNIOR POWER TIMER / SH 9C / AMP 964561-4	1	1	1	
10	069538	REMPLACEMENT DU "MASTER ID" PAR UN MODULE "MCM"	1	1	1	A
. NS	069420	. CABLAGE MCM	1	1	1	A

De 5-0168 À 8-1043		Date:07-2024	PAGE:HF-0625-01

PANNEAU DE JONCTION AVANT / MUX

Numéro d'article	Pièces	Description	H3411	H3455	VIP45	NOTES
. NS	IS-11003	. SEE INSTRUCTION SHEET	1	1	1	A
NS	066009	CABLE ADAPTATEUR / INTERFACE PC A MASTER ID (3Meter)	1	1	1	
. NS	562650	. CONNECTEUR / HDP-20 / SH 9C / AMP 205203-1	2	2	2	
11	7770363	ECU 12V / ABS 4 CH / NON PROGRAMME	1	1	1	
11	641948P	ECU 12V / ABS 4 CH / PROGRAMME	1	1	1	
12	382084	ATTACHE BTE AV. GA. (COURT)	1	1	1	
13	382085	ATTACHE BTE AV. DR. (LONG)	1	1	1	
14	382074	SUPPORT MODULE I/O A / FRONT JCT BOX À 5-0167	1	1		
15	382096	TIGE MODULE I/O A MUX 38MM x 141MM À 5-0167	2	2		
15	382120	TIGE MODULE I/O A MUX De 5-0168 À 6-0422	1	1		
15	382179	TIGE D'ATTACHEMENT / MODULE I/O A De 6-0423	1	1	1	
NS	900541	AL BAR RND 6MM x 800MM NOIR 6MM X 800MM À 5-0107		1		
16	382095	TIGE MODULE I/O B 130MM x 163MM De 5-0108 À 5-0167	2	2		
16	382136	TIGE MODULE I/O B De 5-0168 À 6-0422	2	2		
16	382166	TIGE D'ATTACHEMENT / MODULE I/O B De 6-0423	2	2	2	
17	900476	SUPPORT DE TIGE 90° PLASTIC 30MM C/L À 5-0167	2	2		
18	403570	SUPPORT NOIR PARE-SOLEIL / ACIER "L" SHAPE À 5-0167	6	6		
NS	500409	VIS AUTOTARAUDEUSE TETE CYLINDRIQUE PHILLIPS #8x1/2 BK À 5-0167	6	6		
19	382137	TIGE D'ATTACHEMENT De 5-0168 À 6-0422	1	1		
19	382167	TIGE D'ATTACHEMENT De 6-0423	1	1	1	
20	500854	VIS AUTOTARAUDEUSE TETE BOMBE PHILLIPS #8-32x3/4 N500 À 5-0167	AR	AR		
20	500945	VIS AUTOTARAUDEUSE TETE BOMBE PHILLIPS #10-24x1/2 G500 De 5-0168	AR	AR	AR	
20	500623	VIS AUTOTARAUDEUSE TETE CYLINDRIQUE PHILLIPS #10-24x3/4 N500	AR	AR	AR	
21	504013	SUPPORT ATTACHE / 1/4" X 1/4" I.D.	AR	AR		
22	500638	VIS AUTOTARAUDEUSE TETE CYLINDRIQUE PHILLIPS #8x1/2 Z050 À 5-0167	10	10		
22	504347	RIVET AVEUGLE TETE BOMBE OUVERT 3/16x1/4 AL De 5-0168	AR	AR		
23	382087	SUPPORT CONN.DIODE À 5-0167	1	1		
24	381145	CONN.DIODE AVEC 5 DIODES ASS.	2	2	2	
25	561991	RELAIS 24V S.P.S.T. / 70 AMPS N.O.	2	2	2	
26	563332	RELAIS 24V S.P.D.T. / AVEC RESISTANCE / "VOLVO" (20374662)	1	1	1	
27	952627	COLLET DE RETENUE / 1/2" I.D.	2	2	2	
28	560422	BLOC JONCTION / 1 GOUJON 3/8-16 / NOIR	1	1	1	
29	500478	RONDELLE FREIN FENDUE .380x.683x.094 Z050	1	1	1	
30	500379	ECROU HEX 3/8-16 BR	1	1	1	
31	500834	RONDELLE FREIN A DENT INTERIEUR .168x.340x.023 N500	1	1	1	
32	504637	ATTACHE CABLE / 3/16" x 13"	AR	AR	AR	
33	563033	ECU CONDUITE ASSISTE (STP 272 or 330) ((77//125))	1	1	1	
34	563218	BORNIER A 5 POSITIONS BRASS	1	1	1	
37	066570	CABLAGE ASS AU SIGNAL DE VITESSE DE DIRECTION ECU	1	1	1	
41	509827	VIS MECANIQUE TETE RONDE PHILLIPS M4-0.7x20 SS De 5-0168 À 6-0422	9	9		
42	504722	COLLET DE RETENUE / 5/16 I.D. x 1/2" W x 7/32" De 5-0168 À 6-0422	4	4		
42	382169	CHARNIERE, TIGE MODULE MUX De 6-0423	2	2		

De 5-0168 À 8-1043		Date:07-2024	PAGE:HF-0625-01

PANNEAU DE JONCTION AVANT / MUX

Numéro d'article	Pièces	Description	H3411	H3455	VIP455	NOTES
43	500539	ECROU HEX BAGUE DE NYLON M4-0.7 N500 À 6-0422	4	4		
43	504340	RIVET AVEUGLE TETE BOMBE OUVERT 1/8x3/16 SS De 6-0423	12	12	12	
44	500965	VIS AUTOTARAUDEUSE TETE BOMBE PHILLIPS #8-32x1/2 N500 De 6-0423	AR	AR	AR	
45	502868	VIS AUTOTARAUDEUSE TETE GOUTTE PHILLIPS #10-16x1/2 N500	AR	AR	AR	
50	563541	MODULE OUVRE PORTE SANS COMM. DISTANCE De 6-0436			1	
51	382162	SUPPORT MODULE BARRURE A DISTANCE De 6-0436			1	
52	382163	SUPPORT MODULE BARRURE A DISTANCE De 6-0436			1	
90	**069798**	**KIT INTERFACE ELD POUR VEHICULE ET MULTIPLEX WITH DETROIT DIESEL ENGINES**	1	1	1	
		A) LE CLIENT DOIT VERIFIER LE MODULE ABS AVANT DE COMMANDER. SI LE MODULE EST 642083 (BENDIX 5019416) : IL DOIT LE REMPLACE PAR 642206 DEMANDER LE VIN AU CLIENT ET LE PROGAMME EN MEME TEMPS QUE LE MCM				
		P) UNE AMILIORATION DU PRODUIT EN CHANGEANT LE FUSIBLE F82 PAR UN COUPE CIRCUIT # 564464 ET UN DECAL # 382408				

De 5-0168 À 8-1043		Date:07-2024	PAGE:069798
KIT INTERFACE ELD POUR VEHICULE ET MULTIPLEX WITH DETROIT DIESEL ENGINES			

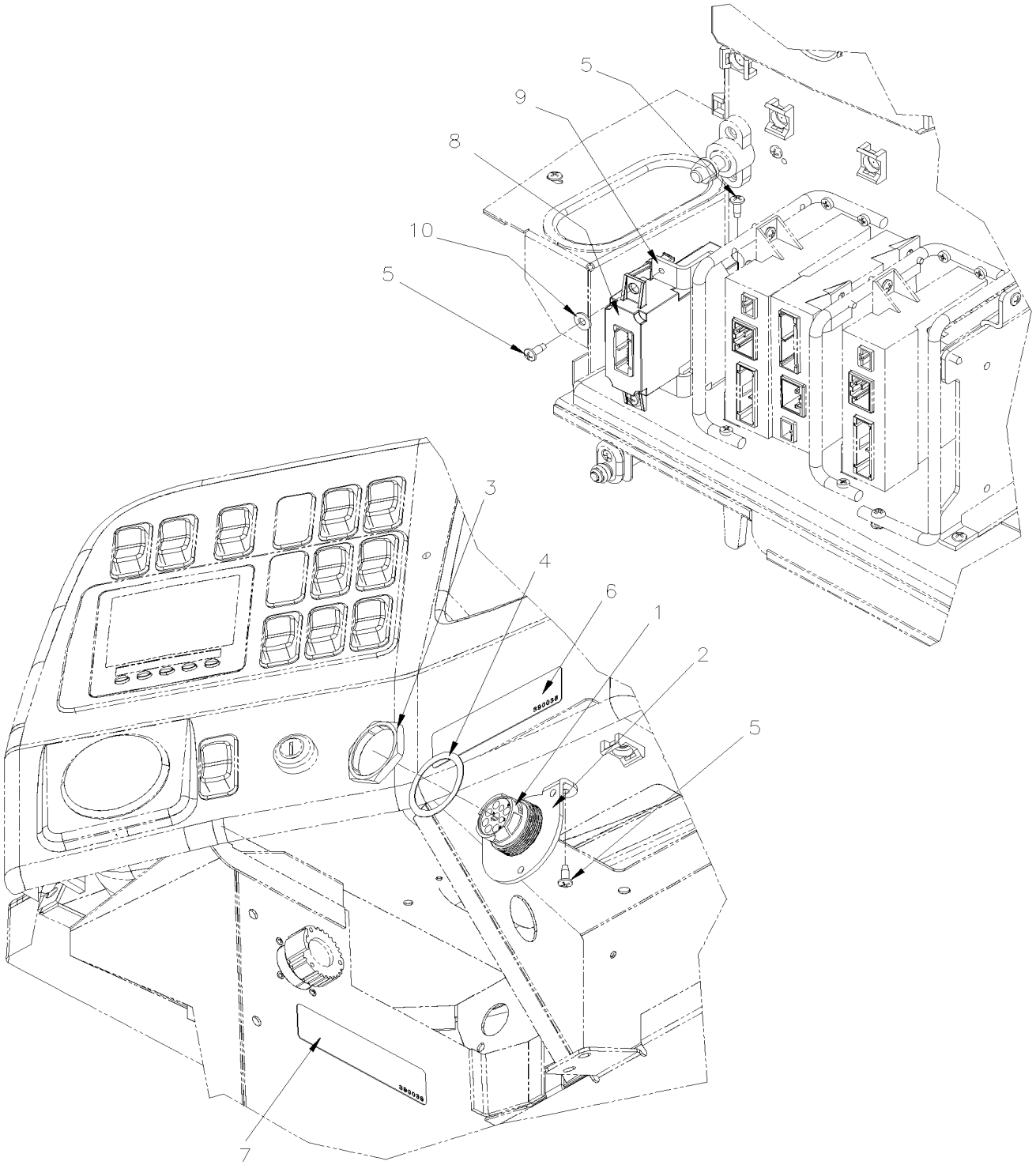

PREVOST

MANUEL DE PIÈCES

De 5-0168 À 8-1043		Date:07-2024	PAGE:069798

KIT INTERFACE ELD POUR VEHICULE ET MULTIPLEX WITH DETROIT DIESEL ENGINES

Numéro d'article	Pièces	Description	H3411	H3455	VIP455	NOTES
1	061889	HARNAIS_ELD_SAV_9PIN	1	1	1	
2	380120	SUPPORT CONNECTEUR	1	1	1	
3	566004	ECROU PANNEAU / HDP20 SERIES / DEUTSCH 2411-002-1805	1	1	1	
4	566006	RONDELLE D'ARRET / HDP20 SERIES / DEUTSCH 2414-002-1886	1	1	1	
5	502868	VIS AUTOTARAUDEUSE TETE GOUTTE PHILLIPS #10-16x1/2 N500	6	6	6	
6	390038	DECALQUE DISPOSITIF DE CONSIGNATION ÉLECTRONIQUE (ELD) / FR, ENG, SP	1	1	1	
7	390039	DECALQUE SYSTEME DE DIAGNOSTIQUE EMBARQUÉ / FR, ENG, SP	1	1	1	
8	20890176P	UNITE COMMANDE FMS GATEWAY (PRÉ-PROGRAMMEE)	1	1	1	
9	380121	SUPPORT DE GSECU I-SHIFT I-SHIFT TRANS	1	1	1	
10	500855	RONDELLE PLATE .188x.438x.049 N500	2	2	2	
NS	504637	ATTACHE CABLE / 3/16" x 13"	20	20	20	
NS	563160	TERMINAL FEMELLE / 12 / YAZAKI 7116-4122-02	1	1	1	
NS	560587	COSSE ANNEAU .250 / 18-14 / ISOLE / AMP 160337-2	1	1	1	
NS	FI-17906	FEUILLE D'INSTRUCTION	1	1	1	
NS	IS-17906	FEUILLE D'INSTRUCTION	1	1	1	

De 3-4417 À 6-0435		Date:07-2024	PAGE:HF-0625-50
INSTALLATION BOITE DE JONCTION AVANT			

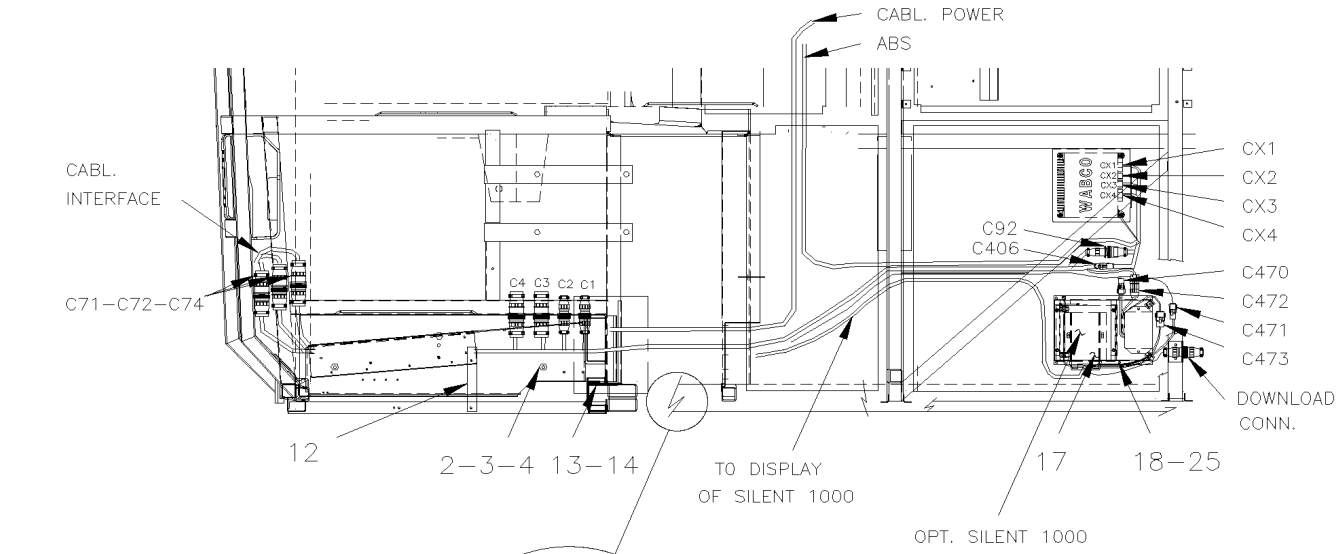

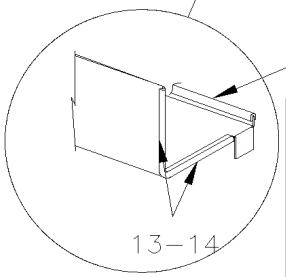

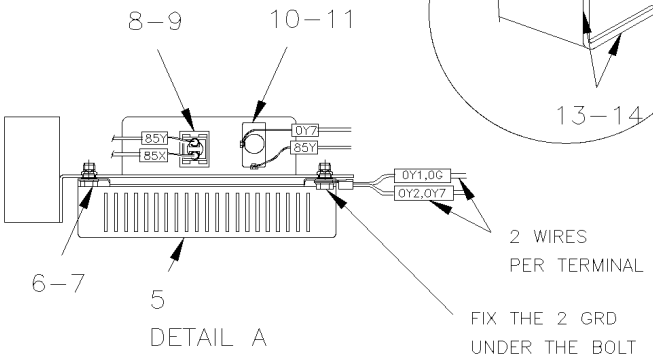

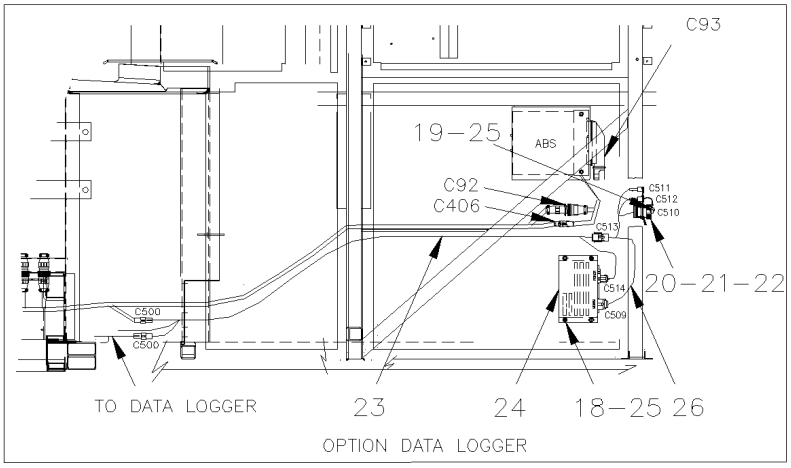

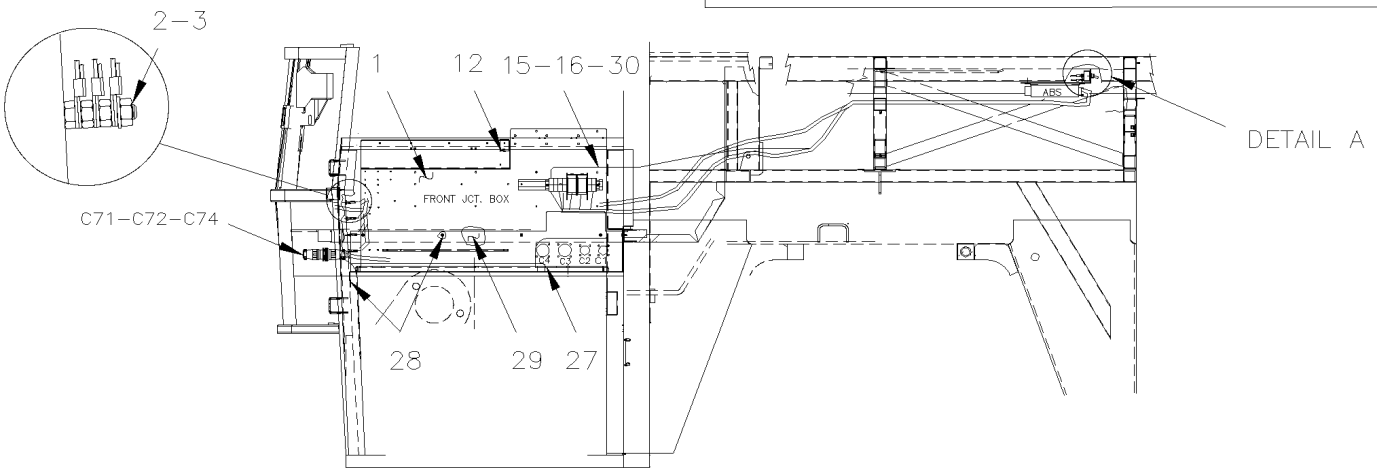

De 3-4417 À 6-0435		Date:07-2024	PAGE:HF-0625-50

INSTALLATION BOITE DE JONCTION AVANT

Numéro d'article	Pièces	Description	H3441	H3455	VIP455	NOTES
1	**HF-0625-00**	**PANNEAU DE JONCTION AVANT**				
2	502565	ECROU HEX M6-1.0 SS	15	15	15	
3	502564	RONDELLE FREIN FENDUE 6.1x11.8x1.6 Z050	7	7	7	
4	502737	VIS A TETE HEXAGONAL M6-1.0x25 SS BK	3	3	3	
5	**HF-1250-00**	**SYSTEME DE FREIN ANTI-BLOCKAGE**				
6	502631	VIS A TETE HEXAGONAL M6-1.0x20 G8.8 Z050	4	4	4	
7	502564	RONDELLE FREIN FENDUE 6.1x11.8x1.6 Z050	4	4	4	
8	562113	LAMPE TEMOIN ASS / 24V COURT	1	1	1	
9	391672	INSERTION / ROUGE / "ABS"	1	1	1	
10	063373	DECALQUE SYSTEME ABS	1	1	1	
11	560254	INTERRUPTEUR / OFF-M/ON / S.P.S.T.	1	1	1	
12	504379	RIVET AVEUGLE TETE BOMBE OUVERT 3/16x1/4 SS	1	1	1	
13	506338	EXTRUSION DE CAOUTCHOUC / 1/16" x 1/4" INT "U" SHAPE / ROUND C.T.L.	AR	AR	AR	
14	680066	ADHESIF / ADBOND #5014 / 23.6ML BOTTLE	AR	AR	AR	
15	500590	ECROU HEX BAGUE DE NYLON M4-0.7 Z050	1	1	1	
16	500615	ECROU HEX M8-1.25 BR	1	1	1	
17	N.P.N.	SYSTEME SILENT 1000	AR	AR		4
18	500438	RONDELLE PLATE .187x.437x.050 Z050	4	4		
19	381826	SUPPORT	1	1		
20	500437	RONDELLE PLATE .125x.375x.040 Z050	4	4		
21	500518	VIS MECANIQUE TETE BOMBE PHILLIPS #4-40x1/2 Z050	4	4		
22	502520	ECROU HEX #4-40 Z050	4	4		
23	064476	CABLAGE ASS / DATA LOGGER	1	1		
24	562459	DATA LOGGER	1	1		
25	500641	VIS AUTOTARAUDEUSE TETE CYLINDRIQUE PHILLIPS #8x3/4 Z050	6	6		
26	064033	CABLAGE ASS / SANS BOITE DATA LOGGER	1	1		
27	381830	SUPPORT BOITE AVANT ELECTRIQUE VEH. H À 4-4833	1	1	1	
27	382044	SUPPORT BOITE AVANT ELECTRIQUE VEH. H De 4-4834	1	1	1	
28	500641	VIS AUTOTARAUDEUSE TETE CYLINDRIQUE PHILLIPS #8x3/4 Z050	7	7	7	
29	506235	RUBAN ADH1 PVC.NITRIL 1/2"x1"x15' / BLACK 1210	3	3	3	
30	062963	CABLAGE ASS / ALIMENTATION C.B. 12V	1	1		
		4) PAS DE NUMERO DE PIECE				

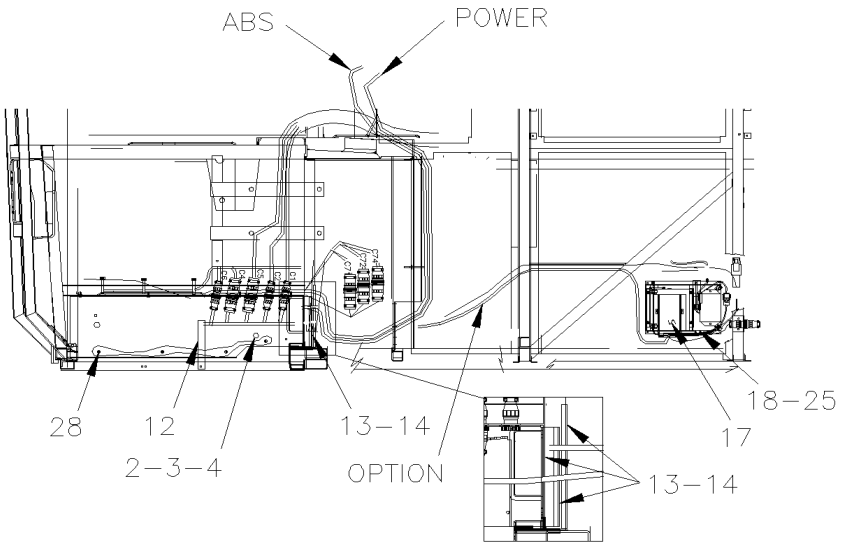
ABS
POWER
28
12
2-3-4
13-14
OPTION
18-25
17
13-14

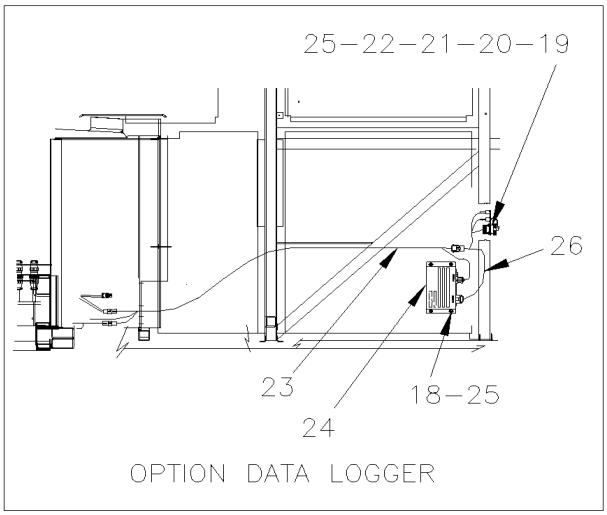
25-22-21-20-19
26
23
24
18-25
OPTION DATA LOGGER

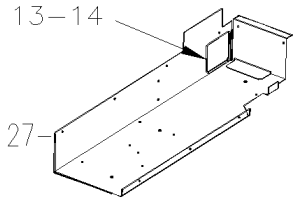
13-14
27

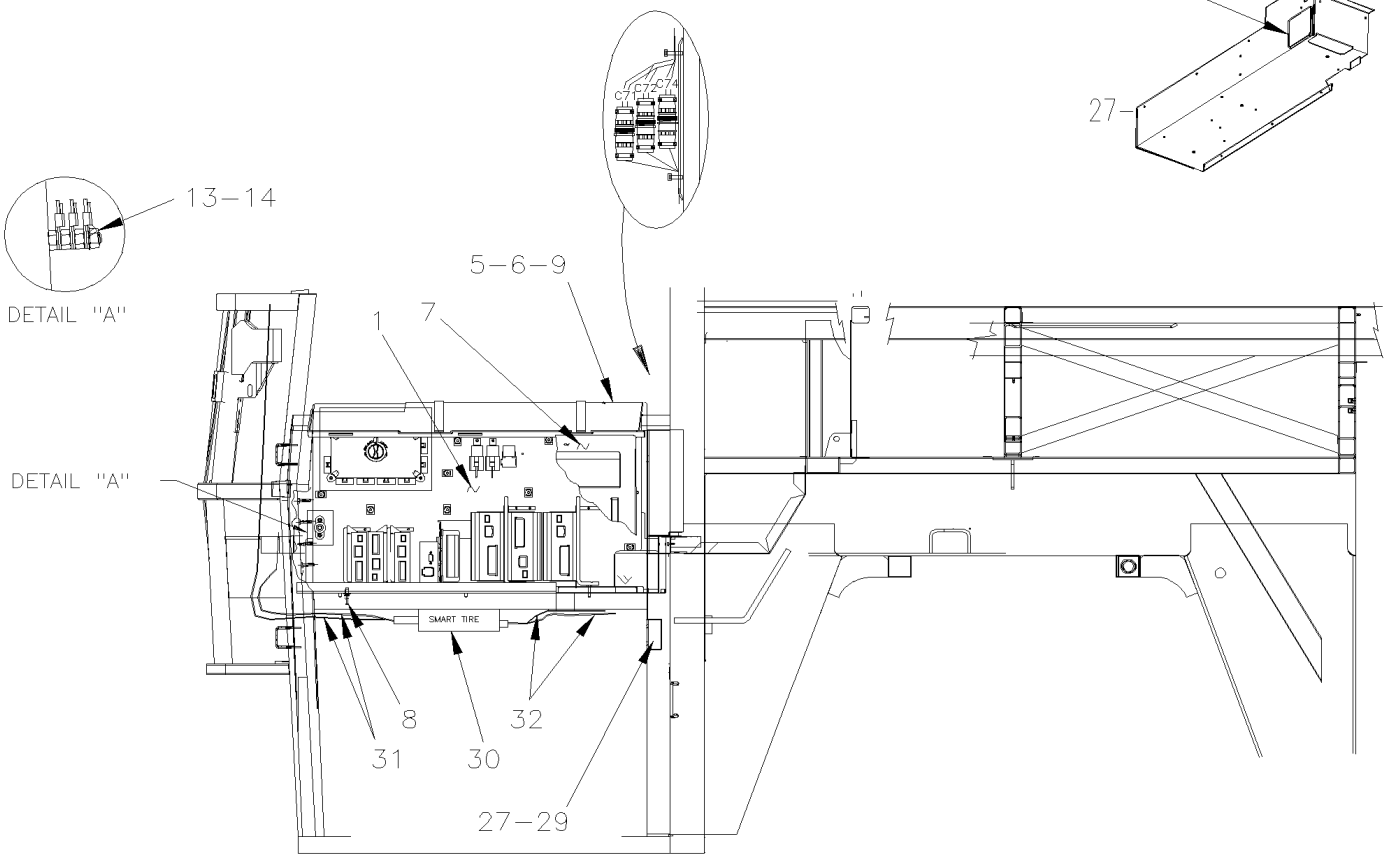
13-14
DETAIL "A"
C7
C72
C74
5-6-9
1
7
DETAIL "A"
SMART TIRE
8
31
30
32
27-29

De 5-0168 À 8-1043		Date:07-2024	PAGE:HF-0625-51

INSTALLATION BOITE DE JONCTION AVANT - MUX

Numéro d'article	Pièces	Description	H3411	H3455	VIP455	NOTES
1	**HF-0625-01**	**PANNEAU DE JONCTION AVANT / MUX**				
2	502565	ECROU HEX M6-1.0 SS	15	15		
3	502564	RONDELLE FREIN FENDUE 6.1x11.8x1.6 Z050	7	7		
4	502737	VIS A TETE HEXAGONAL M6-1.0x25 SS BK	7	7		
5	382107	GOUTTIERE BTE JCT AV. - MUX	1	1		
6	500946	VIS AUTOTARAUDEUSE TETE BOMBE PHILLIPS #8x1/2 N500	3	3		
7	382117	PANNEAU DE PROTECTION	1	1		
8	8631155	ATTACHE CABLE / 4.6MM x 200 / CHRISMAS TREE	1	1		
9	500855	RONDELLE PLATE .188x.438x.049 N500	3	3		
12	504379	RIVET AVEUGLE TETE BOMBE OUVERT 3/16x1/4 SS	1	1		
13	506338	EXTRUSION DE CAOUTCHOUC / 1/16" x 1/4" INT "U" SHAPE / ROUND C.T.L.	5	5		
14	680066	ADHESIF / ADBOND #5014 / 23.6ML BOTTLE	AR	AR		
15	500590	ECROU HEX BAGUE DE NYLON M4-0.7 Z050	1	1		
16	500615	ECROU HEX M8-1.25 BR	1	1		
27	382073	SUPPORT BOITE DE JONCTION AVANT	1	1		
28	500641	VIS AUTOTARAUDEUSE TETE CYLINDRIQUE PHILLIPS #8x3/4 Z050	10	10		
29	506227	RUBAN ADH1 CC POL 1/16"x3/4"x100' / GREY 2520	AR	AR		

De 3-4417 À 7-0854		Date:07-2024	PAGE:HF-0628-00
INSTALLATION CLOCHE PASSAGER			

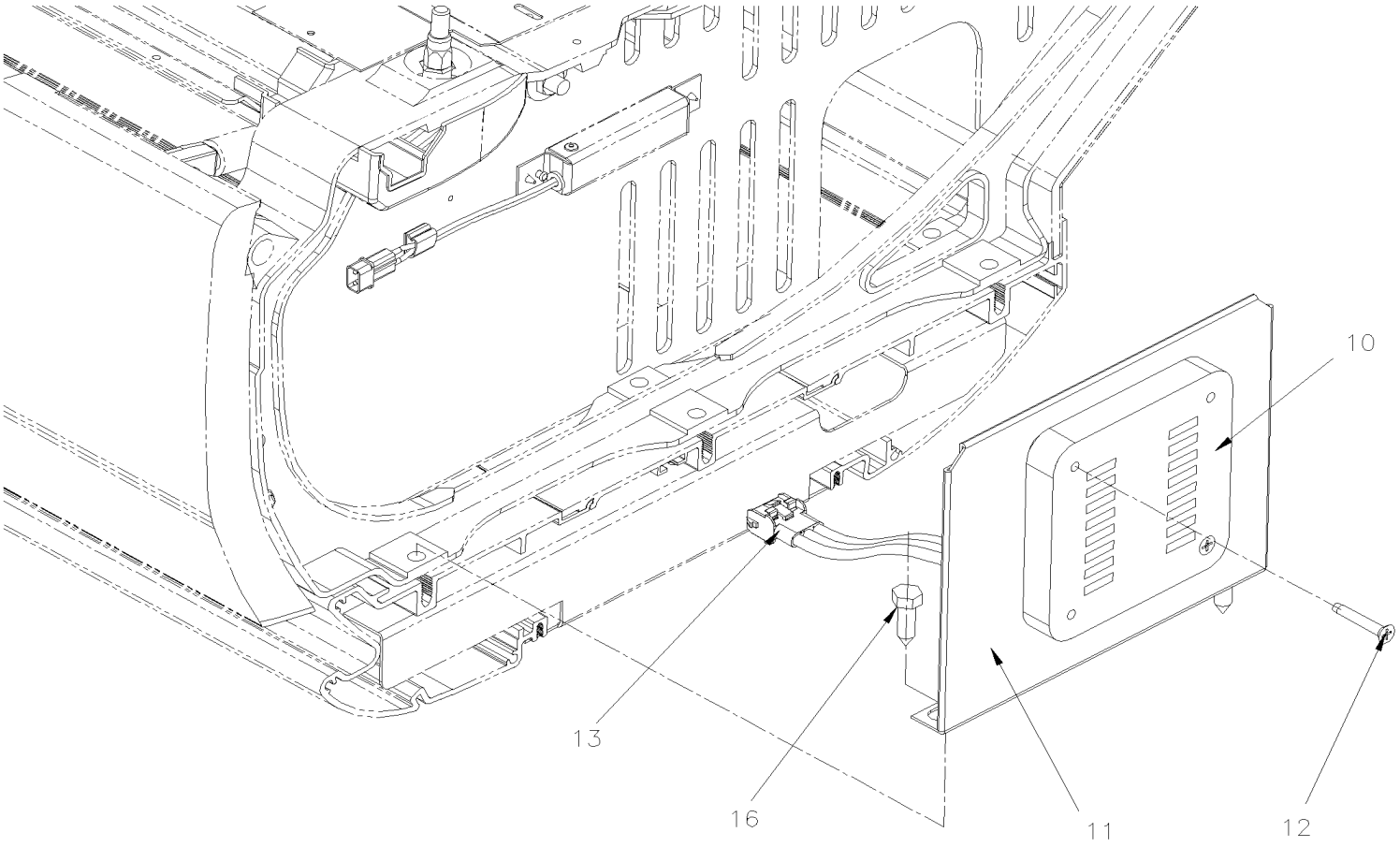

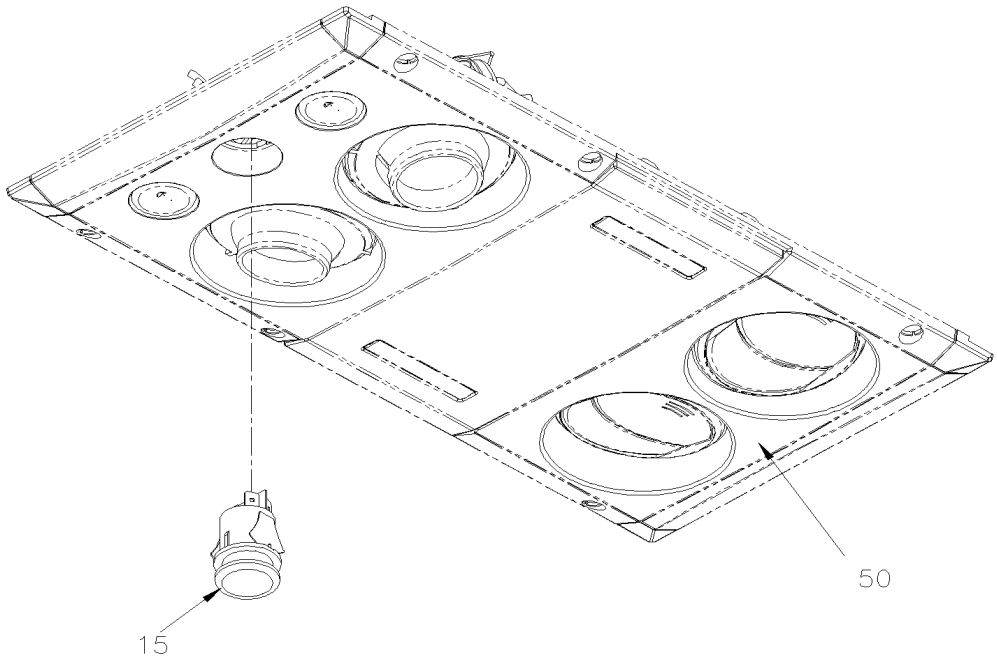

De 3-4417 À 7-0854		Date:07-2024	PAGE:HF-0628-00

INSTALLATION CLOCHE PASSAGER

Numéro d'article	Pièces	Description	H3411	H3455	VIP45	NOTES
10	381854	CARILLON D'APPEL D'HOTESSE ASS	1	1		
11	312709	. SUPPORT DE CARILLON	1	1		
12	500844	. VIS AUTOTARAUDEUSE TETE PLATE PHILLIPS #10-32x1 1/4 Z050	2	2		
13	561667	. CONNECTEUR / UNIVERSAL MATE-N-LOK / PH 3C / AMP 1-480701-0	1	1		
NS	561671	. TERMINAL MALE / 24-18 / AMP 350690-1	2	2		
NS	562122	. TERMINAL MALE / 20-14 / AMP 350547-1	1	1		
NS	561740	. DIODE / 3AMPS	1	1		
15	830159	INTERRUPTEUR DE SONNETTE	AR	AR		
16	502513	VIS AUTOTARAUDEUSE TETE HEX 5/16x1 Z050	2	2		
50	**HF-0655-00**	**ECLAIRAGE INTERIEUR**				

De 3-4417 À 6-0435		Date:07-2024	PAGE:HF-0630-00

CABLE & HARNAIS - SOUS LE PLANCHER

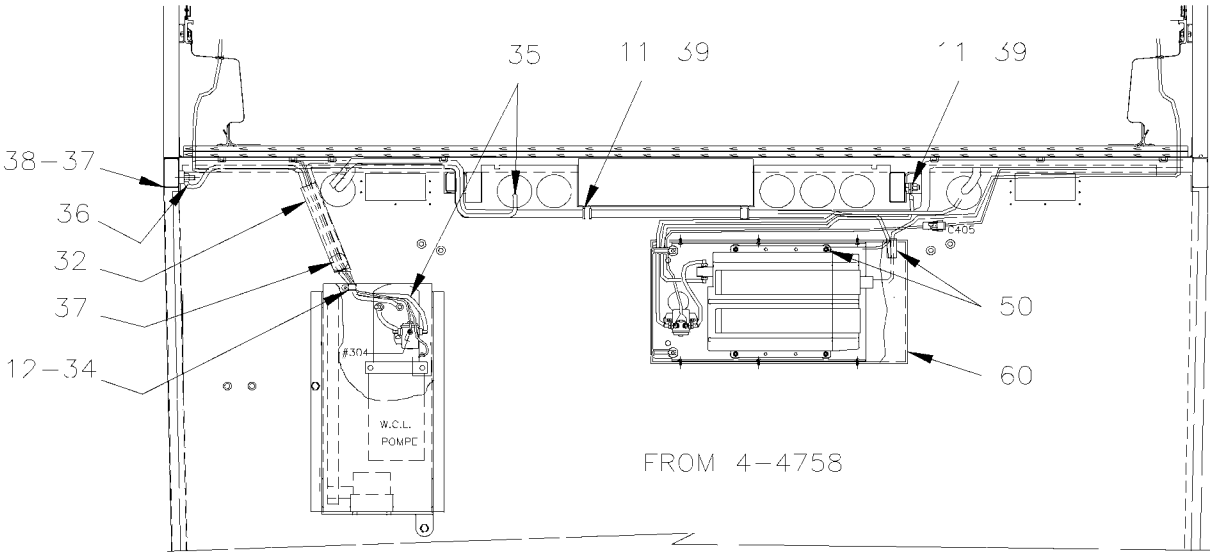

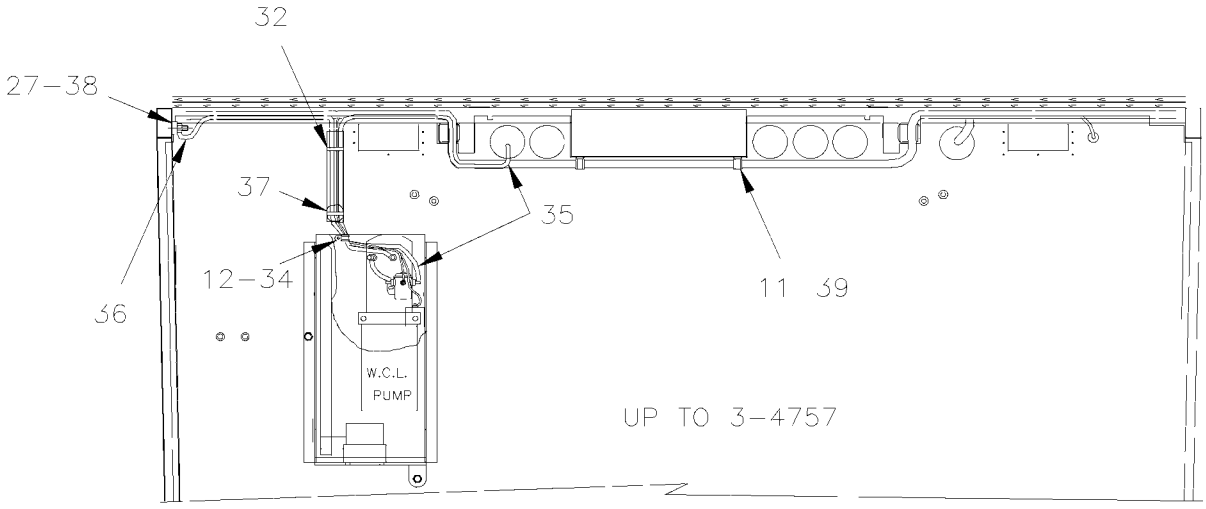

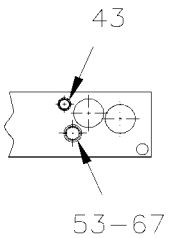

DETAIL E

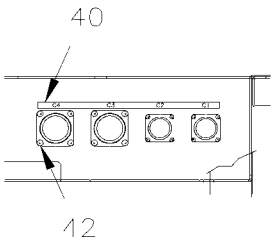

DETAIL A

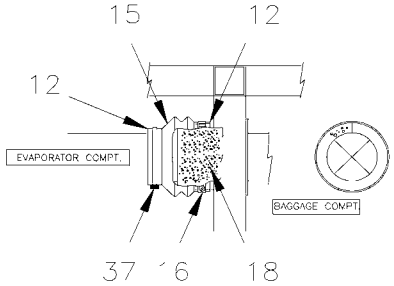

DETAIL B

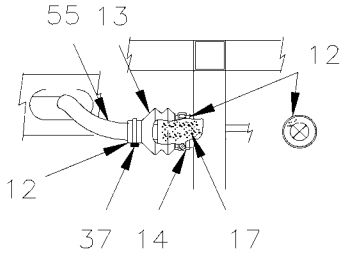

DETAIL C

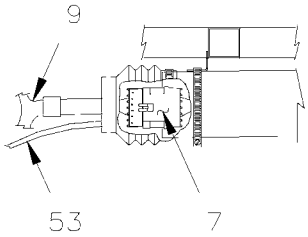

DETAIL D

De 3-4417 À 6-0435		Date:07-2024	PAGE:HF-0630-00
CABLE & HARNAIS - SOUS LE PLANCHER			

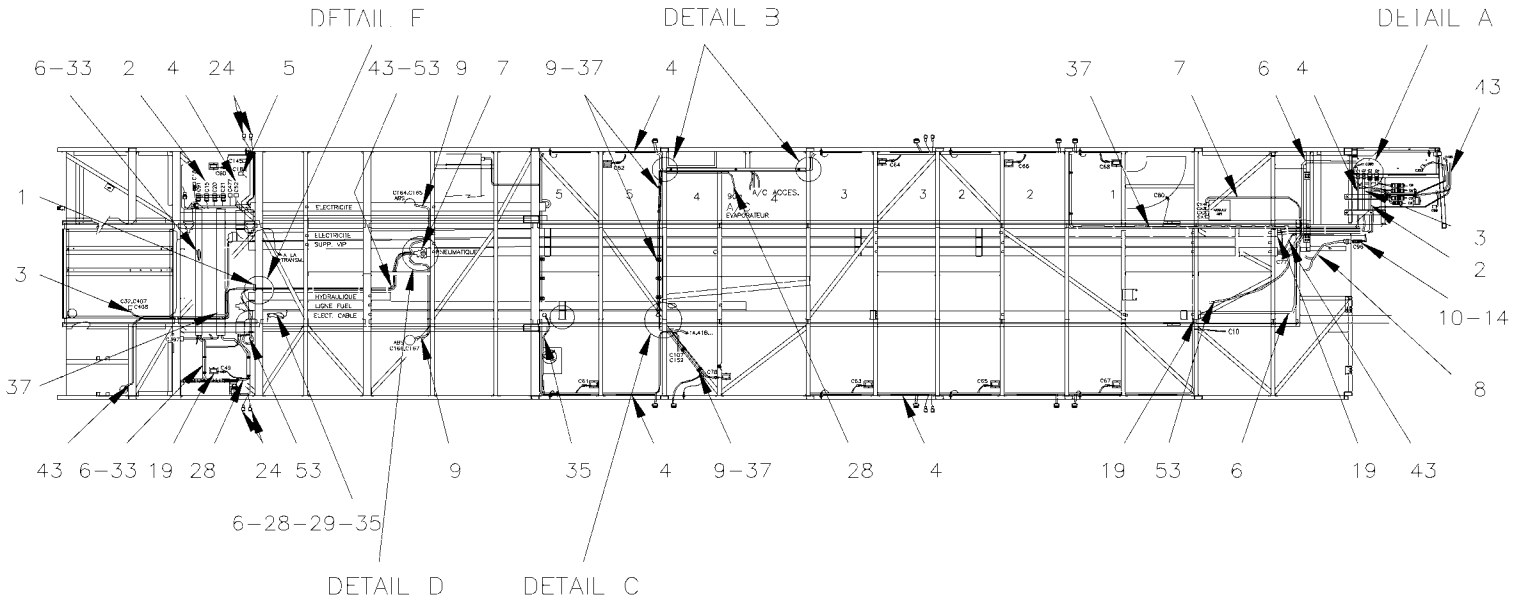

UP TO
3 4757

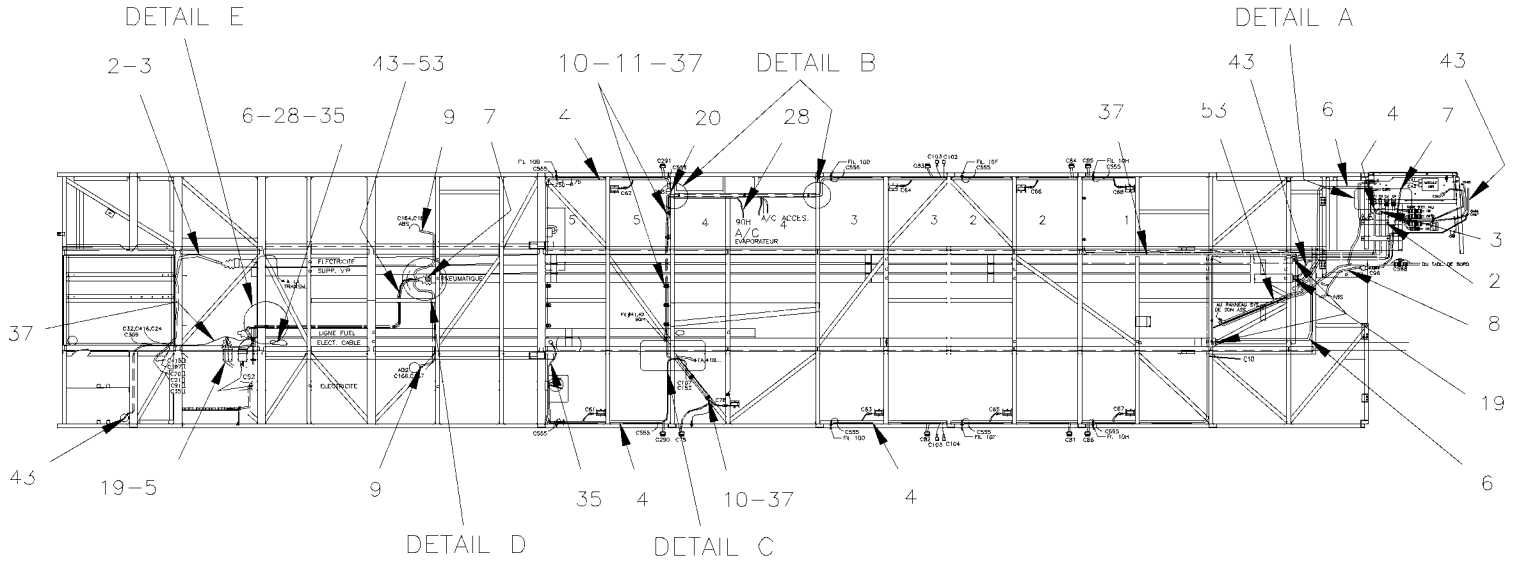

FROM 4-4758

De 3-4417 À 6-0435		Date:07-2024	PAGE:HF-0630-00

CABLE & HARNAIS - SOUS LE PLANCHER

Numéro d'article	Pièces	Description	H3441	H3455	VIP45	NOTES
1	504574	PASSE-FIL / 1.125x1.312x.062x.312x1.56	1	1	1	
2	065626	CABLAGE ASS / BOITE JCT AVANT @ BOITE JCT ARRIERE À 3-4757	1	1		
2	065587	CABLAGE ASS / SELECTEUR AVANT & ECU ARRIERE & VIM De 4-4758 À 5-0108	1	1		
2	066320	CABLAGE ASS / BOITE JCT AVANT @ BOITE JCT ARRIERE De 5-0109	1	1		
2	064733	CABLAGE ASS / SELECTEUR AVANT & ECU ARRIERE & VIM À 3-4757			1	
2	065587	CABLAGE ASS / SELECTEUR AVANT & ECU ARRIERE & VIM De 4-4758 À 4-4985			1	
2	066320	CABLAGE ASS / BOITE JCT AVANT @ BOITE JCT ARRIERE De 4-4986			1	
3	065602	CABLAGE ASS / JCT AVANT & E.C.M. "DDEC" IV À 3-4757	1	1	1	
3	065674	CABLAGE ASS / DDEC IV De 4-4758 À 4-4866	1	1	1	
3	065982	CABLAGE ASS / DDEC V De 4-4867	1	1	1	
4	065364	CABLAGE ASS COMPARTIMENT A BAGAGE BUS À 3-4416	1			
4	065604	CABLAGE ASS COMPARTIMENT A BAGAGE BUS De 3-4417	1			
4	065363	CABLAGE ASS COMPARTIMENT A BAGAGE BUS À 3-4416		1		
4	065605	CABLAGE ASS COMPARTIMENT A BAGAGE BUS De 3-4417		1		
4	065365	CABLAGE ASS COMPARTIMENT A BAGAGE VIP À 3-4757			1	
4	065690	CABLAGE ASS COMPARTIMENT A BAGAGE VIP De 4-4758 À 4-4894			1	
4	066021	CABLAGE ASS COMPARTIMENT A BAGAGE VIP De 4-4895 À 5-0215			1	
4	066433	CABLAGE ASS COMPARTIMENT A BAGAGE VIP De 5-0216			1	
5	064597	CABLAGE ASS / E.C.U. & TRANS INTERRUPTEUR DE VITESSE À 3-4757	1	1	1	
5	065681	CABLAGE ASS / E.C.U. & TRANS INTERRUPTEUR DE VITESSE De 4-4758	1	1	1	
6	064992	CABLAGE ASS BOITE JCT AVANT / PUISSANCE À 3-4757	1	1	1	
6	065683	CABLAGE ASS BOITE JCT AVANT / PUISSANCE De 4-4758	1	1	1	
7	065630	CABLAGE ASS "ABS" À 5-0215	1	1	1	
7	066367	HARNAIS TABLEAU DE BORD CENTRAL De 5-0216	1	1	1	
8	065633	CABLAGE ASS / CAPTEUR "ABS" AVANT & SOUPAPE	1	1	1	
9	065635	CABLAGE ASS / CAPTEUR "ABS" ARRIRER ET SOUPAPE	1	1	1	
10	504439	PROTECTEUR ACCORDEON / 1 1/4" I.D. x 1 1/2" x 1 13/16	1	1	1	
11	500414	VIS AUTOTARAUDEUSE TETE BOMBE PHILLIPS #10x3/4 SS	AR	AR	AR	
12	680096	SCELLANT BUTYL ALUM / GRIS / 310ml CARTRIDGE	AR	AR	AR	
13	504439	PROTECTEUR ACCORDEON / 1 1/4" I.D. x 1 1/2" x 1 13/16	1	1	1	
14	504024	BRIDE DE SERRAGE / 1"13/16"-2"3/4 SS / HS-36	1	1	1	
15	504441	PROTECTEUR ACCORDEON / 3 1/2" I.D. x 3 1/2" x 5 5/8"	2	2	2	
15	504499	PROTECTEUR ACCORDEON / 2 7/8" I.D. x 3 5/8" x 4 7/16 De 4-4908			1	
16	504026	BRIDE DE SERRAGE / 2"13/16-3"3/4 SS / HS-52	2	2	2	
17	506216	ISOLATION TUYAU / 5/8" I.D. X 1/2" TH. X 72 / APT05812	AR	AR	AR	
18	506242	ISOLATION TUYAU / 1 3/8" I.D. X 1/2" TH. X 72 / APT13812	AR	AR	AR	
19	506283	ISOLATION TUYAU / 1 5/8" I.D. X 1/2" TH. X 72 / APT15812	AR	AR	AR	
20	065691	HARNAIS COMPARTIMENT EVAPORATEUR De 4-4758			1	
24	064399	CABLAGE ASS / FEUX DE GABARIT LATERAL À 3-4757	1	1	1	
27	500998	ECROU HEX 1/2-13 BR	1	1		B
28	065362	CABLAGE ASS / COMPARTIMENT BATTERIE ARRIERE & PANNEAU EVAPORATEUR	1	1	1	
32	561451	CONDUIT CONV / FENDU / GRIS / .750	AR	AR		B

De 3-4417 À 6-0435		Date:07-2024	PAGE:HF-0630-00

CABLE & HARNAIS - SOUS LE PLANCHER

Numéro d'article	Pièces	Description	H3411	H3455	VIP455	NOTES
33	064488	CABLAGE ASS 24VR	1	1	1	
34	500582	VIS AUTOTARAUDEUSE TETE CYLINDRIQUE PHILLIPS #8x3/8 Z050	1	1		B
35	063704	CABLAGE ASS / AVEC MONTE PERSONNE / #24WC	1	1		B
36	063970	CABLAGE ASS #OWC	1	1		B
37	504637	ATTACHE CABLE / 3/16" x 13"	AR	AR	AR	
38	500482	RONDELLE FREIN FENDUE .506x.873x.125 Z050	1	1		B
39	952627	COLLET DE RETENUE / 1/2" I.D.	2	2	2	
40	064428	DECALQUE CONNECTEUR BTE JCT AV ANG./FR	1	1	1	
42	500124	VIS AUTOTARAUDEUSE TETE GOUTTE PHILLIPS #8x1/2 SS	12	12	12	
43	064410	CABLAGE ASS / VIDEO CAMERA DE RECULE / CAMERA & MONITEUR B&W / 60'	1	1		
. NS	990288	. CABLAGE CAMERA DE RECULE 60'	1	1		
. NS	561681	. CONDUIT CONV / FENDU / NOIR & GRIS / .350"	25	25		
44	063831	CABLAGE ASS / ONDULEUR 750W & CUISINIETTE SUR COTE DROIT	1	1		
50	562664	PROTECTEUR METALLIQ.1"/CABLAGE	8	8		
53	404299	CABLAGE ASS / HARANAIS ALIMENTATION SYSTEME DE SON (0SS 12SS 24SS) À 3-4757	1	1		
53	405328	CABLAGE ASS / HARANAIS ALIMENTATION SYSTEME DE SON (0SS 12SS 24SS) De 4-4758	1	1		
55	562053	CONDUIT CONV / NON-FENDU / NOIR / 1.000"	AR	AR	AR	
58	063791	CABLAGE ASS / CHAUFFAGE ASSECHEUR D'AIR AD-9	1	1	1	
60	**HF-2345-40**	**INSTALLATION CONVERTISSEUR**				
67	504622	PASSE-FIL / 1.500x1.750x.062x.437x2.125	1	1	1	
		B) AVEC MONTE PERSONNE "ST &ST"				

De 3-4417 À 6-0435		Date:07-2024	PAGE:HF-0640-00
INSTALLATION CABLE & HARNAIS PARTIE AVANT			

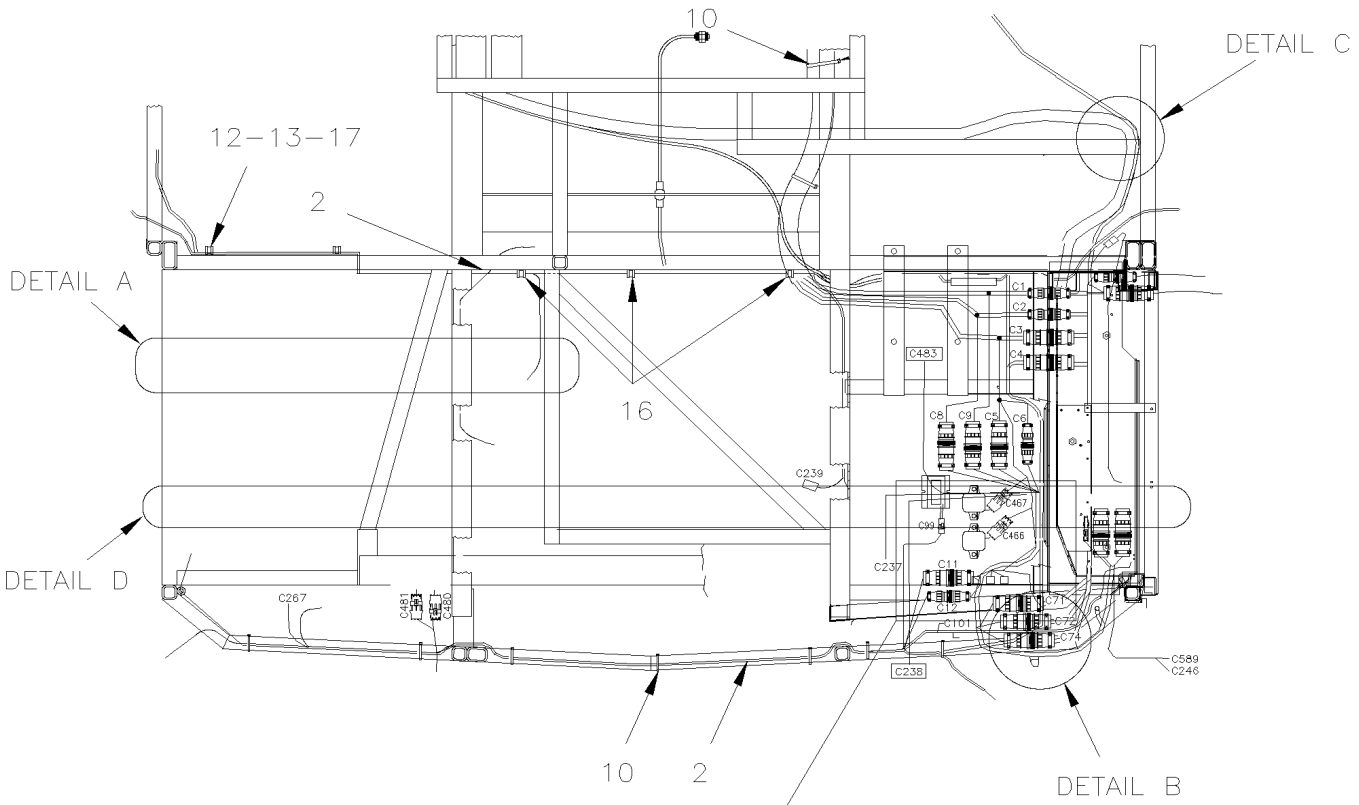

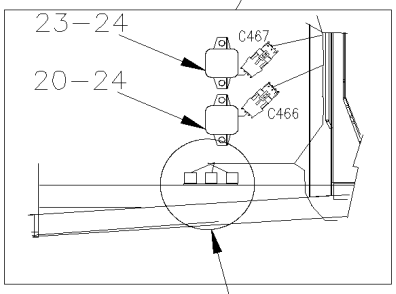

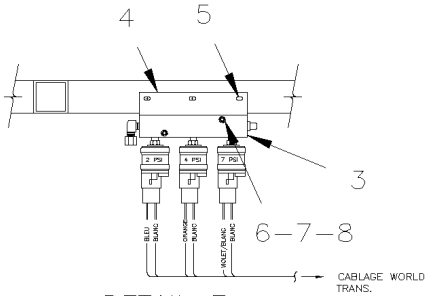

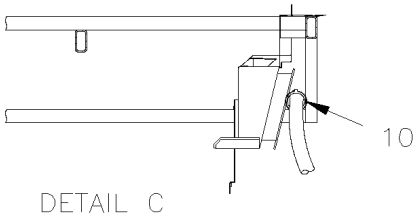

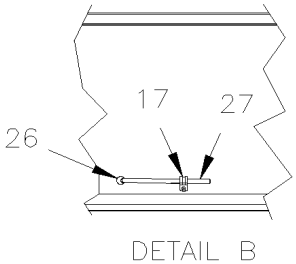

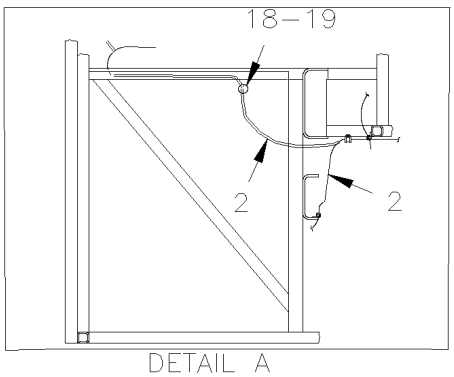

De 3-4417 À 6-0435		Date:07-2024	PAGE:HF-0640-00
INSTALLATION CABLE & HARNAIS PARTIE AVANT			

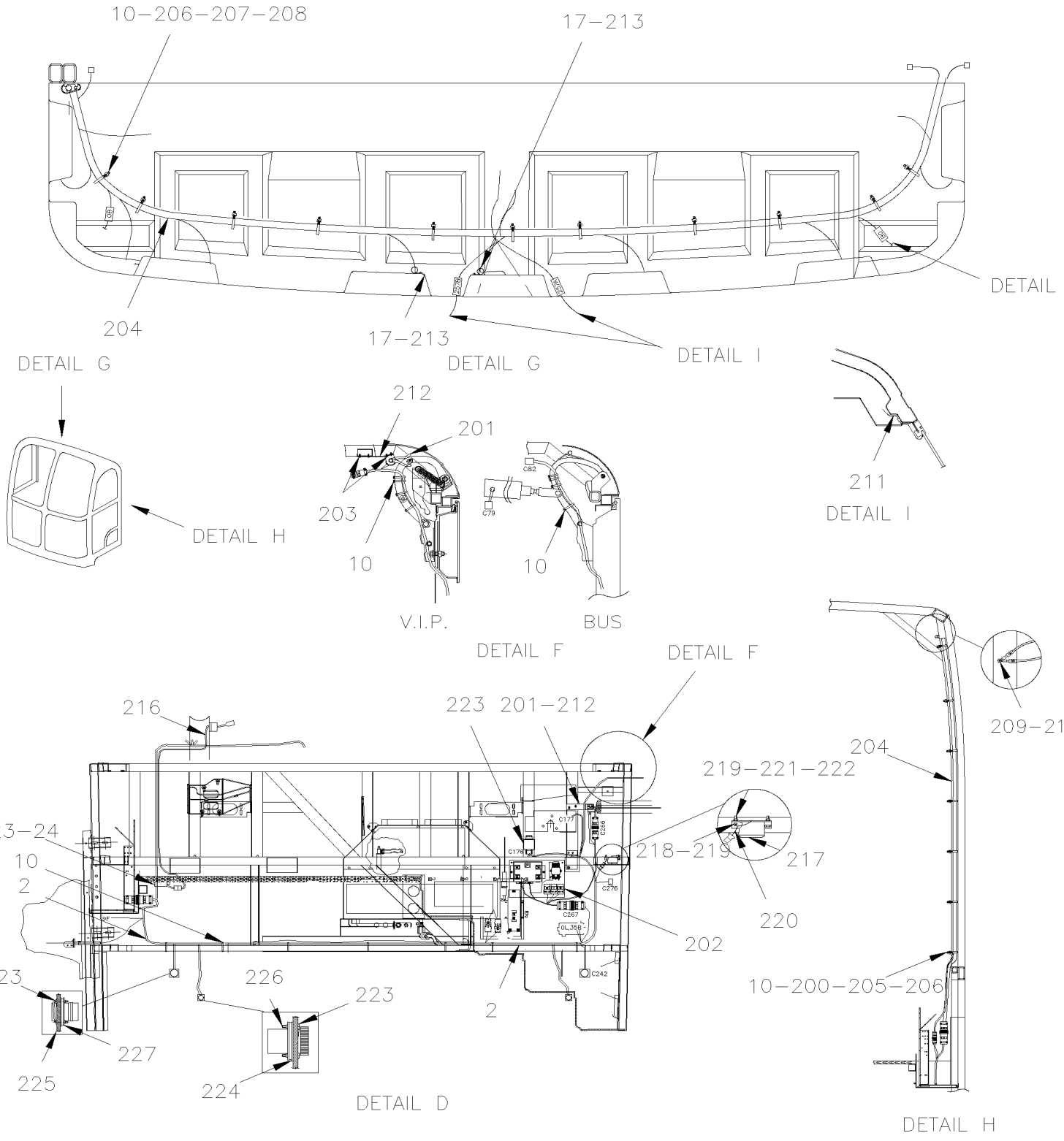

De 3-4417 À 6-0435		Date:07-2024	PAGE:HF-0640-00

INSTALLATION CABLE & HARNAIS PARTIE AVANT

Numéro d'article	Pièces	Description	H3441	H3455	VIP45	NOTES
2	065476	CABLAGE ASS / PARTIR AVANT INFERIEUR À 3-4757	1	1		
2	065588	CABLAGE ASS / PARTIR AVANT INFERIEUR De 4-4758 À 4-4869	1	1		
2	066067	CABLAGE ASS / PARTIR AVANT INFERIEUR De 4-4870 À 5-0022	1	1		
2	066101	CABLAGE ASS / PARTIR AVANT INFERIEUR De 5-0023	1	1		
2	065475	CABLAGE ASS / PARTIR AVANT INFERIEUR À 4-4866			1	
2	066069	CABLAGE ASS / PARTIR AVANT INFERIEUR De 4-4867 À 5-0022			1	
2	066103	CABLAGE ASS / PARTIR AVANT INFERIEUR De 5-0023			1	
3	**HF-0750-00**	**TRANSMISSION AUTOMATIQUE - "WORLD" AVEC DETROIT S-60**				
4	141722	SUPPORT	1	1	1	
5	500611	VIS AUTOTARAUDEUSE TETE CYLINDRIQUE PHILLIPS #10-24x1/2 Z050	3	3	3	
6	500579	VIS MECANIQUE TETE RONDE PHILLIPS #10-24x1 3/4 Z050	2	2	2	
7	500470	RONDELLE FREIN FENDUE .193x.334x.047 Z050	2	2	2	
8	500786	ECROU HEX #10-24 Z050	2	2	2	
10	504637	ATTACHE CABLE / 3/16" x 13"	AR	AR	AR	
12	502587	GOUJON SOUDE SANS CERAMIQUE M4-0.7x25 SS	AR	AR	AR	
13	502557	ECROU HEX BAGUE DE NYLON M4-0.7 SS	AR	AR	AR	
16	952635	COLLET DE RETENUE / 1" I.D.	AR	AR	AR	
17	952625	COLLET DE RETENUE / 3/8" I.D.	AR	AR	AR	
18	504264	PASSE-FIL / .750x1.250x.062x.250x1.625	1	1	1	
18	504398	PASSE-FIL / 1.000x1.375x.062x.437x1.750	1	1	1	
19	680096	SCELLANT BUTYL ALUM / GRIS / 310ml CARTRIDGE	AR	AR	AR	
20	562381	MODULE RESISTANCE	1	1	1	
23	562357	MODULE RESISTANCE	1	1	1	
24	500643	VIS AUTOTARAUDEUSE TETE CYLINDRIQUE PHILLIPS #12x3/4 Z050	2	2	2	
26	504547	PASSE-FIL / .375x.500x.125x.375x.812 x.625x.125	1	1	1	
27	**HF-2210-50**	**INSTALLATION CAPTEUR D'AIR**				
200	500437	RONDELLE PLATE .125x.375x.040 Z050	7	7	7	
201	060338	COMMUTATEUR LAMPE MARCHE-PIED	1	1	1	
202	**HF-0650-50**	**MODULE SANS CLE**				
203	500657	VIS AUTOTARAUDEUSE TETE GOUTTE PHILLIPS #10-24x1/2 Z050			4	
204	064645	CABLAGE ASS / TOIT	1	1	1	
204	064340	CABLAGE ASS / TOIT À 4-4936			1	
204	066118	CABLAGE ASS / TOIT De 4-4937			1	
205	504473	RIVET AVEUGLE TETE BOMBE OUVERT 1/8x1/4 SS	AR	AR	AR	
206	504013	SUPPORT ATTACHE / 1/4" X 1/4" I.D.	AR	AR	AR	
207	500510	VIS MECANIQUE TETE BOMBE PHILLIPS #10-32x3/4 SS EMN	AR	AR	AR	
208	500519	ECROU A DOUILLE #10-32x.518	AR	AR	AR	
209	502511	ECROU HEX BAGUE DE NYLON M6-1.0 Z050	AR	AR	AR	
210	502573	RONDELLE PLATE 6.4x12.5x1.6 SS	AR	AR	AR	
211	504448	ATTACHE CABLE ADHESIVE ¼"	AR	AR	AR	
212	064702	SUPPORT INTERRUPTEUR			1	
213	500613	VIS AUTOTARAUDEUSE TETE CYLINDRIQUE PHILLIPS #10x1/2 Z050	AR	AR	AR	

De 3-4417 À 6-0435		Date:07-2024	PAGE:HF-0640-00

INSTALLATION CABLE & HARNAIS PARTIE AVANT

Numéro d'article	Pièces	Description	H3411	H3455	VIP455	NOTES
216	063782	CABLAGE ASS / MODULE RESISTANCE & INTERRUPTEUR	1	1	1	
217	064094	ALARME A FEU (PIEZO)	1	1		
218	500641	VIS AUTOTARAUDEUSE TETE CYLINDRIQUE PHILLIPS #8x3/4 Z050	2	2		
219	502636	RONDELLE FREIN FENDUE 4.1x7.6x0.9 Z050	4	4		
220	064180	SUPPORT D'ALARME D'ABAISSEMENT	1	1		
221	500588	VIS A TETE HEXAGONAL M4-0.7x20 G8.8 Z050	2	2		
222	502524	ECROU HEX M4-0.7 Z050	2	2		
223	5001454	VIS MECANIQUE TETE BOMBE PHILLIPS #4-40x1/2 SS			16	
224	562945	MONTAGE JOINT / HD10 SERIES / 3C / DEUTSCH HD10-3-GKT			2	
225	562946	MONTAGE JOINT / HD10 SERIES / 5C / DEUTSCH HD10-5-GKT			2	
226	062268	ECROU A ANNEAU #11 / .940" I.D. W/4 4-40			2	
227	561820	ECROU A ANNEAU #13 / 1.125" I.D. W/4 4-40			2	

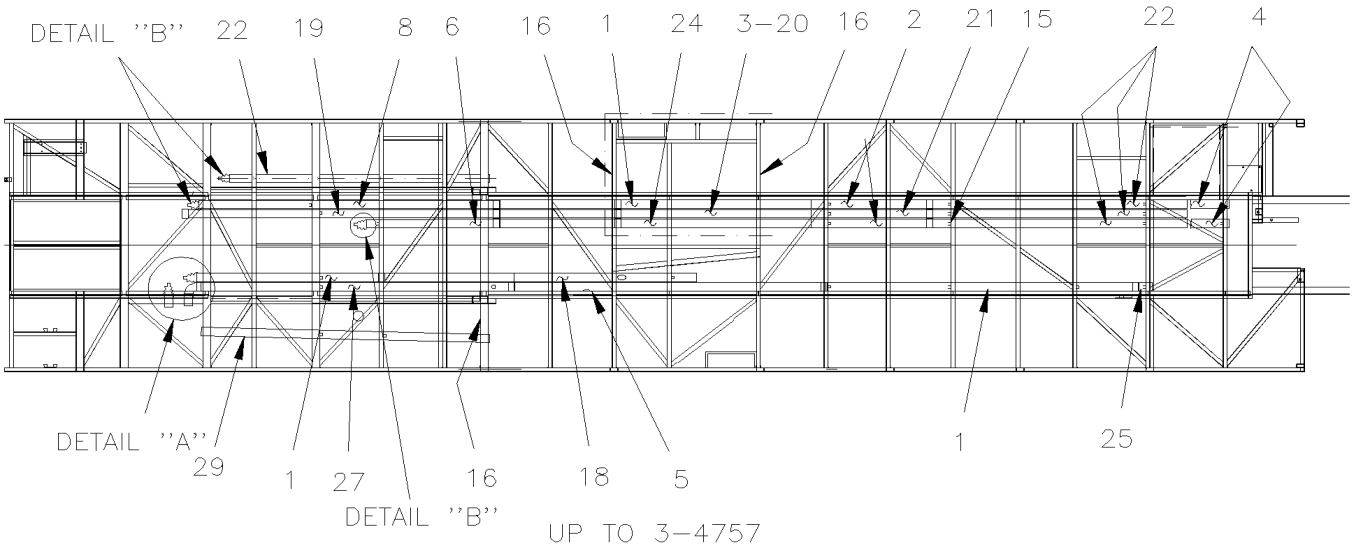
DETAIL ''B'' 22 19 8 6 16 1 24 3–20 16 2 21 15 22 4
DETAIL ''A''
29
1 27
16
DETAIL ''B''
18
5
1
25
UP TO 3–4757

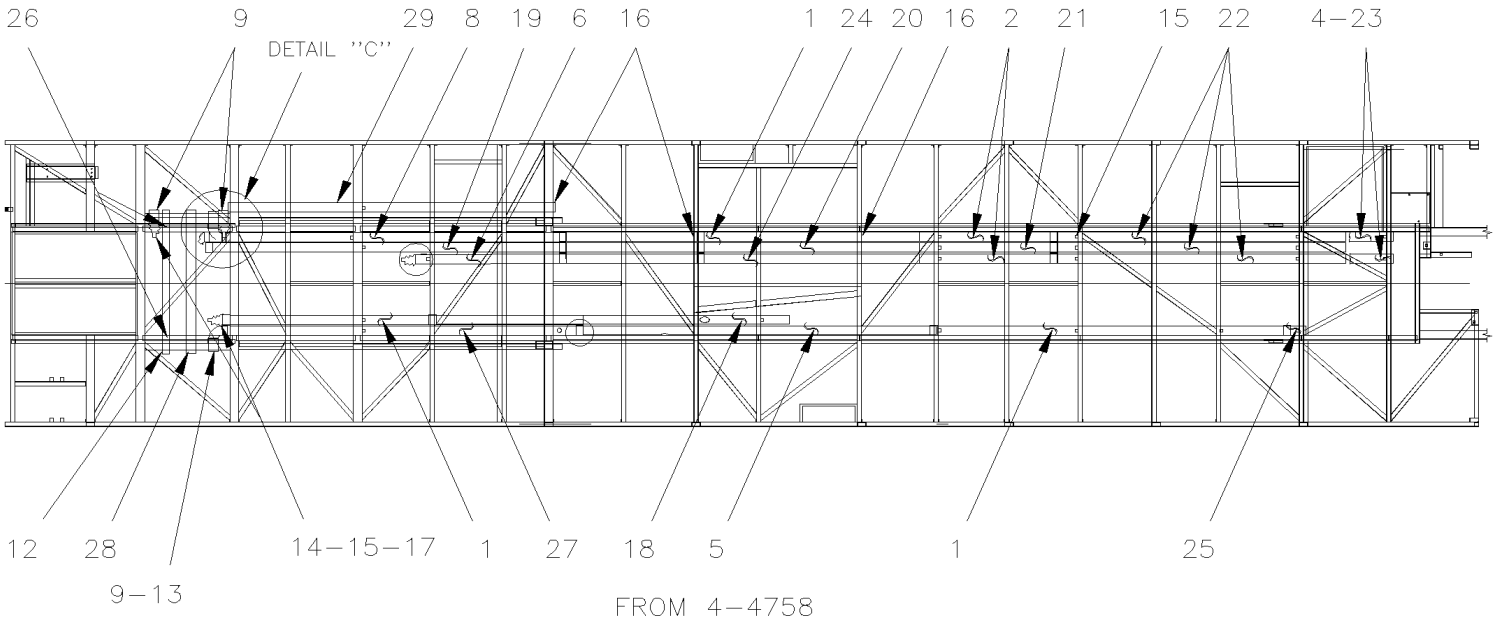
26 9 DETAIL ''C'' 29 8 19 6 16 1 24 20 16 2 21 15 22 4–23
12 28
9–13
14–15–17
1 27 18 5
1
25
FROM 4–4758

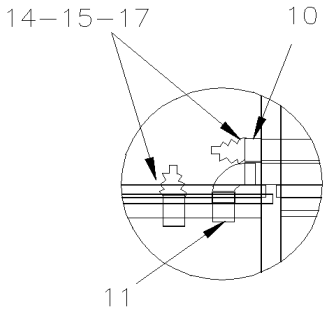
14–15–17
10
11
DETAIL ''A''

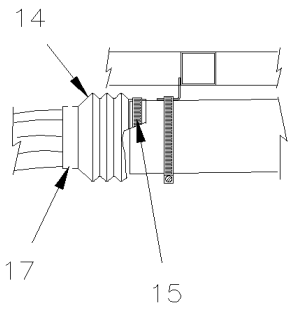
14
17
15
DETAIL ''B''

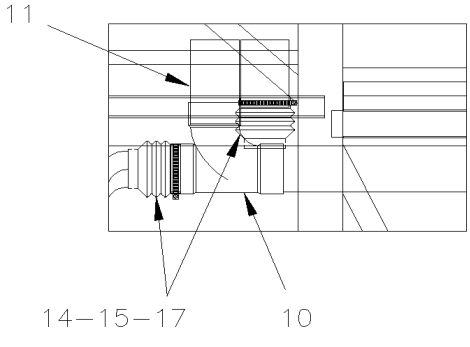
11
14–15–17
10
DETAIL ''C''

De 3-4417 À 8-1043		Date:07-2024	PAGE:HF-0640-10

INSTALLATION TUYAUTERIE POUR HARNAIS

Numéro d'article	Pièces	Description	H3411	H3455	VIP455	NOTES
1	142032	TUYAU PVC / 3" X 3041MM	3	3	3	
1	142032	TUYAU PVC / 3" X 3041MM	2			
2	063688	TUYAU PVC / 3" X 1220MM W/F		2	2	
3	141472	TUYAU PVC / 3" X 1500MM	1			
4	063690	TUYAU PVC / 3" X 2905MM W/F		2	2	
5	063756	TUYAU PVC / 3" X 3048MM W/F & HOLE À 5-0167	1	1	1	
5	066249	TUYAU PVC / 3" X 3048MM W/F & HOLE De 5-0168	1	1	1	
6	062922	TUYAU PVC / 3" X 1275MM	1	1	1	
8	063691	TUYAU PVC / 3" X 2850MM	1	1	1	
9	063692	TUYAU PVC / 3" X 120MM À 3-4757	2	2	2	
10	503569	RACCORD EN "Y" / TYPE PVC / 3Fx3Fx3F PVC À 3-4757	1	1	1	
11	063428	TUYAU PVC / 3" X 152MM À 3-4757	1	1	1	
12	064302	TUBE FIBRE DE VERRE 2" X 1275MM À 3-4757	1	1	1	
13	503588	UNION COUDE 90° / TYPE "TUYAU PVC" / 3Fx3F PVC	1	1	1	
14	504499	PROTECTEUR ACCORDEON / 2 7/8" I.D. x 3 5/8" x 4 7/16	4	4	4	
15	504026	BRIDE DE SERRAGE / 2"13/16-3"3/4 SS / HS-52	29	29	29	
16	680532	SCELLANT SIKA #221 / GRIS / 310ml CARTRIDGE	AR	AR	AR	
17	504637	ATTACHE CABLE / 3/16" x 13"	4	4	4	
18	063738	TUYAU PVC / 3" X 1800MM W/F & HOLE	1	1	1	
19	063691	TUYAU PVC / 3" X 2850MM			1	
20	142032	TUYAU PVC / 3" X 3041MM			1	
21	063688	TUYAU PVC / 3" X 1220MM W/F			1	
22	063944	TUYAU PVC / 3" X 2500MM W/F			1	
23	371600	ISOLANT 76.2MM x 374.7MM	2	2	2	
24	142032	TUYAU PVC / 3" X 3041MM	1	1	1	
25	063869	TUYAU PVC / 3" X 3100MM W/F	1			
25	063816	TUYAU PVC / 3" X 190MM W/F		1	1	
26	504024	BRIDE DE SERRAGE / 1"13/16"-2"3/4 SS / HS-36 À 3-4757	2	2	2	
27	063972	TUYAU PVC / 3" X 3048MM W/F & HOLE	1	1	1	
28	064303	TUBE FIBRE DE VERRE 3" X 1275MM À 3-4757	1	1	1	
29	064935	TUYAU PVC / 3" X 2770MM	1			
NS	503390	TUYAU / TYPE "TUYAU PVC" / 3"x10' WHITE PVC	AR	AR	AR	

De 3-4417 À 5-0167		Date:07-2024	PAGE:HF-0640-80
CABLE & HARNAIS - MONTE PERSONNE "W/RICON"			

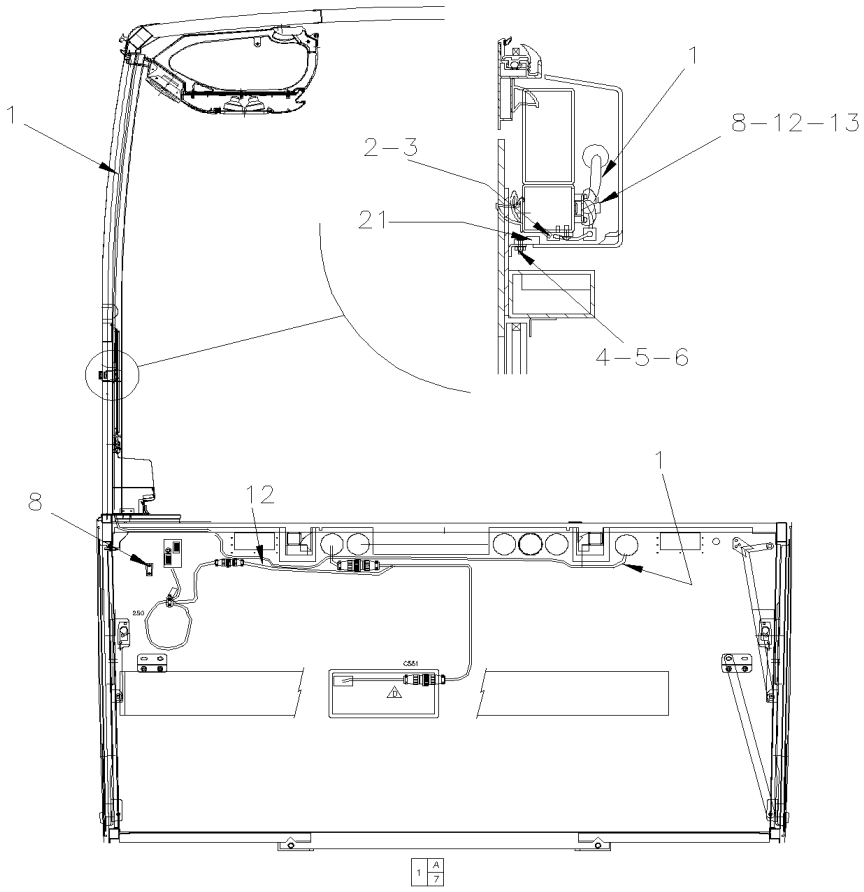

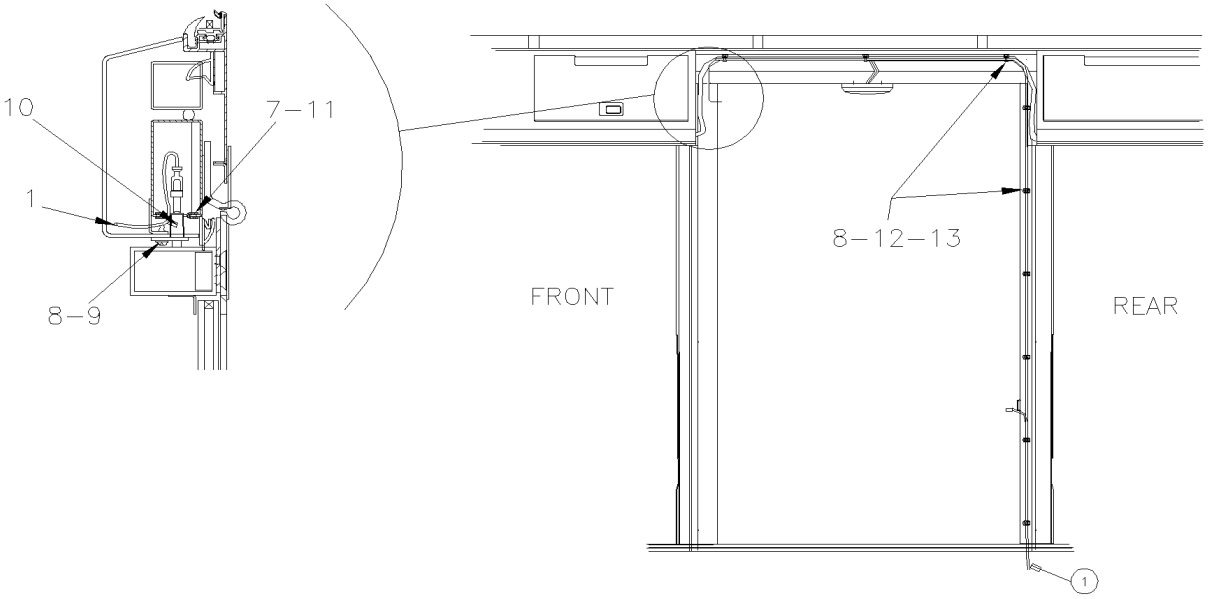

PREVOST

MANUEL DE PIÈCES

De 3-4417 À 5-0167		Date:07-2024	PAGE:HF-0640-80

CABLE & HARNAIS - MONTE PERSONNE "W/RICON"

Numéro d'article	Pièces	Description	H3411	H3455	VIP455	NOTES
1	064223	CABLAGE ASS / ACCESSOIRES MONTE PERSONNE / "RICON" À 4-4704		1		
1	065862	CABLAGE ACCESSOIRES WCL / "RICON" De 4-4705		1		
2	064360	INTERRUPTEUR ASSEMBLE		1		
3	500798	VIS AUTOTARAUDEUSE TETE CYLINDRIQUE PHILLIPS #4-3/8 ZP		2		
4	500518	VIS MECANIQUE TETE BOMBE PHILLIPS #4-40x1/2 Z050		2		
5	502520	ECROU HEX #4-40 Z050		2		
6	500467	RONDELLE FREIN A DENT INTERIEUR .138x.275x.019 Z050		2		
7	506338	EXTRUSION DE CAOUTCHOUC / 1/16" x 1/4" INT "U" SHAPE / ROUND C.T.L.		AR		
8	500654	VIS AUTOTARAUDEUSE TETE BOMBE PHILLIPS #8-32x1/2 Z050		16		
9	500022	RONDELLE FREIN A DENT INTERIEUR .168x.340x.023 Z050		1		
10	562303	INTERRUPTEUR / S.P.S.T. / N.C.		1		
11	680066	ADHESIF / ADBOND #5014 / 23.6ML BOTTLE		AR		
12	504637	ATTACHE CABLE / 3/16" x 13"		20		
13	504013	SUPPORT ATTACHE / 1/4" X 1/4" I.D.		11		
14	506025	EXTRUSION DE CAOUTCHOUC / 1/18" x 5/16" INT "U" SHAPE / SQUARE C.T.L.		AR		
15	502862	VIS A TETE HEXAGONAL M8-1.25x20 G8.8 N500		2		
16	502889	RONDELLE FREIN FENDUE 8.1x12.7x2.0 N500		2		
17	500332	RONDELLE PLATE .328x.875x.062 N500		2		
21	562641	AIMANT		1		

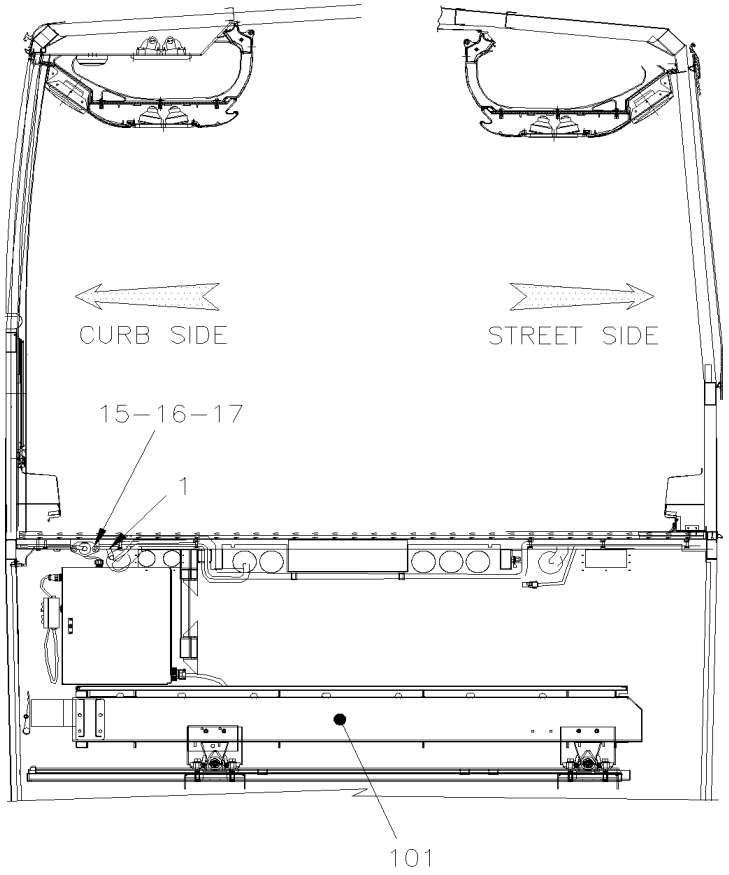

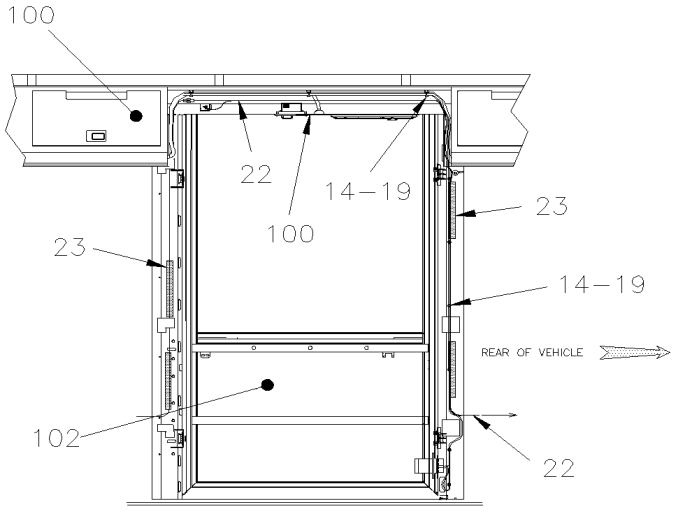

CURB SIDE

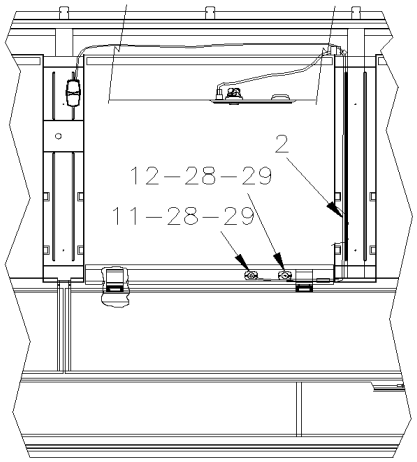

STREET SIDE

De 5-0168 À 8-1043		Date:07-2024	PAGE:HF-0640-81

CABLE & HARNAIS - MONTE PERSONNE "W/RICON"

Numéro d'article	Pièces	Description	H3411	H3455	VIP455	NOTES
1	066305	CABLAGE PUISSANCE / ACCESSOIRES & MONTE PERSONNE "RICON"		1		
2	066308	CABLAGE ASS / AU FENETRE GAUCHE AVEC MONTE PERSONNE		1		
NS	680067	RUBAN SCELLANT BUTYL / NOIR / 1/8"x3/4"x25' / 75211E760		AR		
11	830159	INTERRUPTEUR DE SONNETTE		1		
12	830158	INTERRUPTEUR DE LUMIÈRE		1		
14	504637	ATTACHE CABLE / 3/16" x 13"		3		
15	502862	VIS A TETE HEXAGONAL M8-1.25x20 G8.8 N500		2		
16	500942	RONDELLE FREIN FENDUE 8.1x14.8x2.0 N500		2		
17	500332	RONDELLE PLATE .328x.875x.062 N500		2		
19	509815	ATTACHE CABLE		9		
22	066539	HARNAIS FENETRE OUVRANTE COTE DROIT		1		
23	680257	RUBAN ADHESIF ALUMINIUM .005" x 2" x 300' TRM425-2		AR		
28	500814	VIS AUTOTARAUDEUSE TETE BOMBE PHILLIPS #6x3/4 BK		4		
29	409259	PROTECTEUR DE BOUTON		2		
. NS	288728	. RENFORCEMENT		1		
100	**HF-1836-00**	**PORTE COLIS**				
101	**HF-2380-00**	**INSTALLATION MONTE PERSONNE "RICON" MODEL "F9A" À 4-4704**				
101	**HF-2380-01**	**INSTALLATION MONTE PERSONNE "RICON" AMOVIBLE MODEL "F9T" De 4-4705 À 5-0178**		1		
101	**HF-2380-02**	**INSTALLATION MONTE PERSONNE "RICON" AMOVIBLE MODEL "F9TF" De 5-0179**		1		
102	**HF-1862-85**	**INSTALLATION PORTE COULISSANTE**				

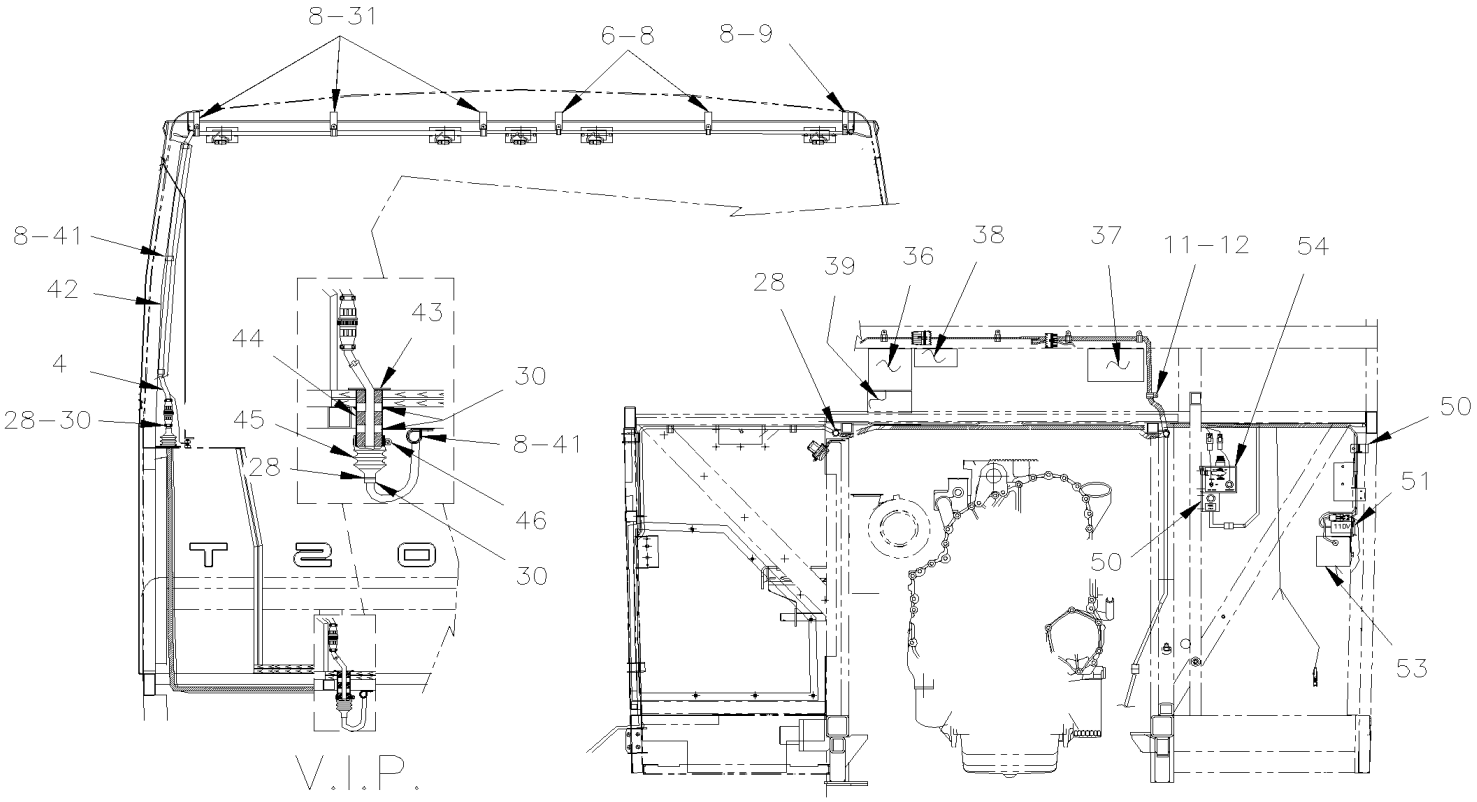
8-31
6-8
8-9
8-41
42
4
28-30
43
44
45
28
30
8-41
46
30
T 2 0
V.I.P.
28
39
36
38
37
11-12
54
50
51
50
53
FROM 4-4758

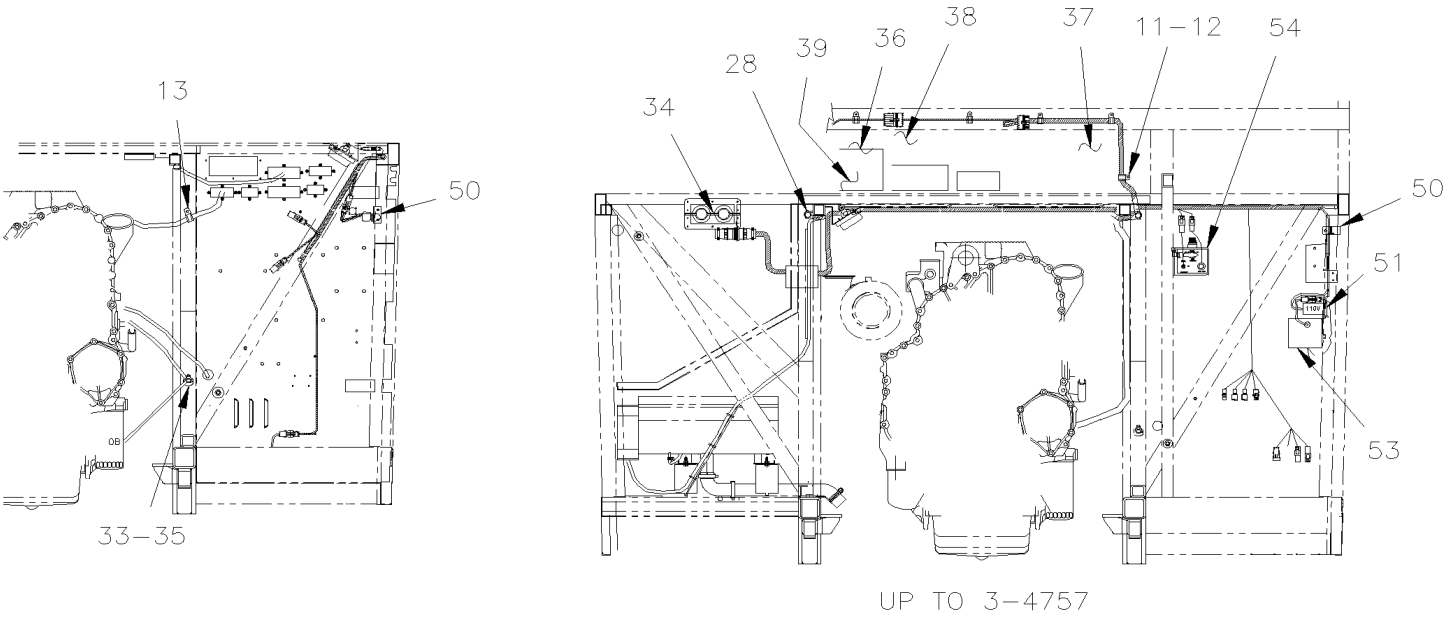
13
50
33-35
28
39
36
38
37
11-12
54
34
50
51
53
UP TO 3-4757

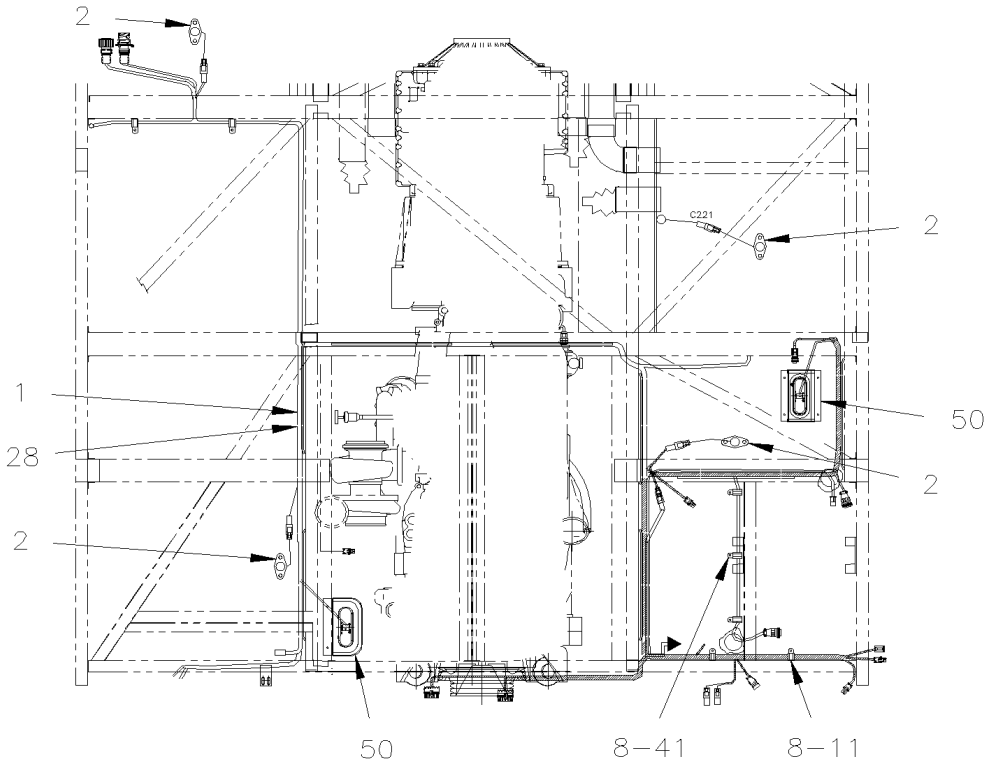

FROM 4−4758

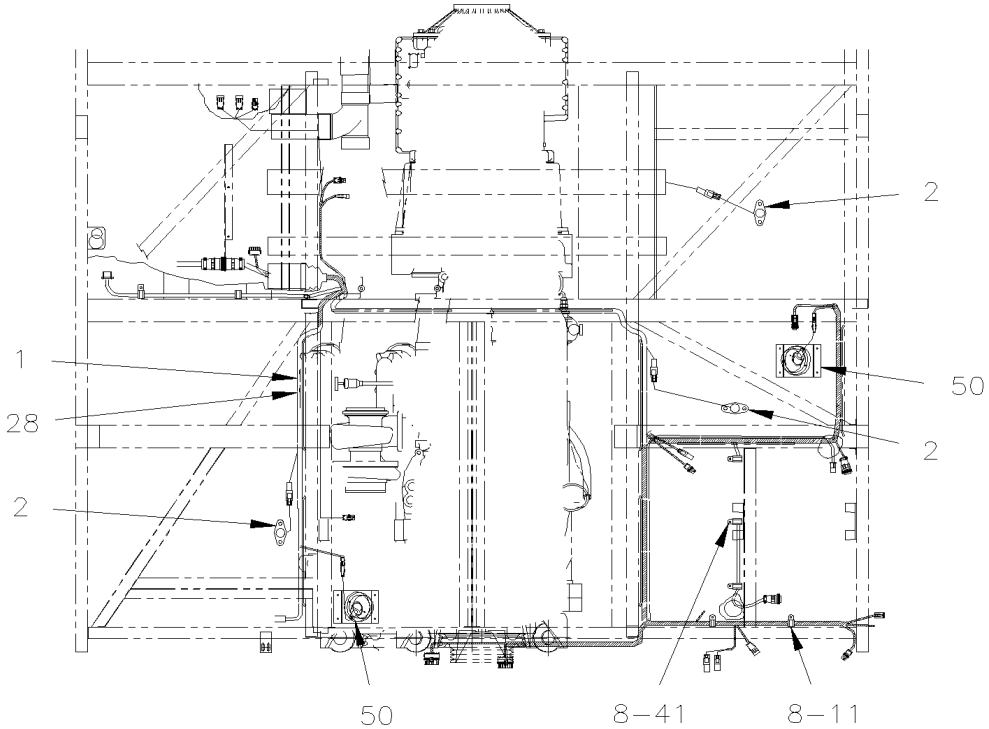

UP TO 3−4757

De 3-4417 À 6-0435		Date:07-2024	PAGE:HF-0641-00

INSTALLATION CABLE & HARNAIS PARTIE ARRIERE

Numéro d'article	Pièces	Description	H3411	H3455	VIP45	NOTES
1	065625	HARNAIS / ACCESSOIRES MOTEUR À 3-4624	1	1	1	
1	065468	HARNAIS / ACCESSOIRES MOTEUR De 3-4625 À 3-4632	1	1	1	
1	065828	HARNAIS / ACCESSOIRES MOTEUR De 3-4633 À 3-4757	1	1	1	
1	065679	HARNAIS / ACCESSOIRES MOTEUR De 4-4758 À 4-4866	1	1	1	
1	065981	HARNAIS / ACCESSOIRES MOTEUR De 4-4867 À 5-0167	1	1		
1	065981	HARNAIS / ACCESSOIRES MOTEUR De 4-4867 À 5-0233			1	
2	065290	CAPTEUR DE FEU BI-LAME	3	3	3	
3	504013	SUPPORT ATTACHE / 1/4" X 1/4" I.D.	AR	AR	AR	
4	064646	HARNAIS / ACCESSOIRES MOTEUR AU LUMIERE DE TOIT	1	1		
6	952627	COLLET DE RETENUE / 1/2" I.D.	AR	AR	AR	
7	952629	COLLET DE RETENUE / 5/8" I.D.	AR	AR	AR	
8	500641	VIS AUTOTARAUDEUSE TETE CYLINDRIQUE PHILLIPS #8x3/4 Z050	AR	AR	AR	
9	952625	COLLET DE RETENUE / 3/8" I.D.	1	1	1	
10	504012	ATTACHE CABLE / 3/16" X 6"1/2	AR	AR	AR	
11	952631	COLLET DE RETENUE / 3/4" I.D.	AR	AR	AR	
11	560483	COLLET DE RETENUE / 7/8" I.D.	2	2	2	
12	502896	VIS AUTOTARAUDEUSE TETE BOMBE PHILLIPS #12-24x3/4 N500	AR	AR	AR	
13	952631	COLLET DE RETENUE / 3/4" I.D.	1	1	1	
28	504637	ATTACHE CABLE / 3/16" x 13"	AR	AR	AR	
30	680096	SCELLANT BUTYL ALUM / GRIS / 310ml CARTRIDGE	AR	AR	AR	
31	500957	VIS AUTOTARAUDEUSE TETE BOMBE PHILLIPS #10x3/4 N500			AR	
33	500998	ECROU HEX 1/2-13 BR	AR	AR	AR	
34	504579	PASSE-FIL / .750x1.625x.125x.437x2.000	1	1	1	
35	500482	RONDELLE FREIN FENDUE .506x.873x.125 Z050	AR	AR	AR	
36	063711	DECALQUE AVERTISSEMENT / ENGLISH	1	1	1	
36	066046	DECALQUE AVERTISSEMENT / ENGLISH & SPANISH	1	1	1	
37	052375	DECALQUE ATTENTION GARANTIE ANG/FR / ENGLISH & FRANCAIS	1	1	1	
37	052576	DECALQUE ATTENTION GARANTIE ANG/FR / ENGLISH & SPANISH	1	1	1	
38	071249	DECALQUE VERIFICATION NIV. HUILE ANG/FR. / ENGLISH & FRANCAIS	1	1	1	
38	071364	DECALQUE VERIFICATION NIV. HUILE ANG/FR. / ENGLISH & SPANISH	1	1	1	
39	454118	DECALQUE R134A / CHARGE NOMINALE 2.73KG / HUILE PAG	1	1	1	
41	952635	COLLET DE RETENUE / 1" I.D.	AR	AR	AR	
42	065277	HARNAIS / COMPARTIMENT MOTEUR AU DEFLECTEUR			1	
43	062698	CONDUIT ASS.			1	
44	506264	RUBAN ADH1 URE 3/4" x 1" x 12.5' / GREY 1820X			AR	
45	504384	PROTECTEUR ACCORDEON / 1 1/4" I.D. x 1 3/4" x 4"			1	
46	504302	BRIDE DE SERRAGE / 1"9/16-2"1/2 SS / E.T. 32			1	
50	**HF-0665-10**	**INTERRUPTEURS, LAMPES, AJAR -SOUS LE PLANCHER**				
51	**HF-0666-00**	**RECEPTACLE CHAUFFE-MOTEUR**				
52	**HF-0665-00**	**COMPOSANTES MOTEUR - COMPARTIMENT ELECTRIQUE**				
53	**HF-0665-00**	**COMPOSANTES MOTEUR - COMPARTIMENT ELECTRIQUE**				
54	**HF-0125-00**	**TENDEUR DE COURROIE - AVEC DETROIT S-60 À 3-4757**				

De 3-4417 À 6-0435		Date:07-2024	PAGE:HF-0641-00

INSTALLATION CABLE & HARNAIS PARTIE ARRIERE

Numéro d'article	Pièces	Description	H3411	H3455	VIP45	NOTES
54	HF-0125-01	TENDEUR DE COURROIE - AVEC DETROIT S-60 De 4-4758				

De 5-0168 À 8-1043		Date:07-2024	PAGE:HF-0641-01
INSTALLATION CABLE & HARNAIS PARTIE ARRIERE			

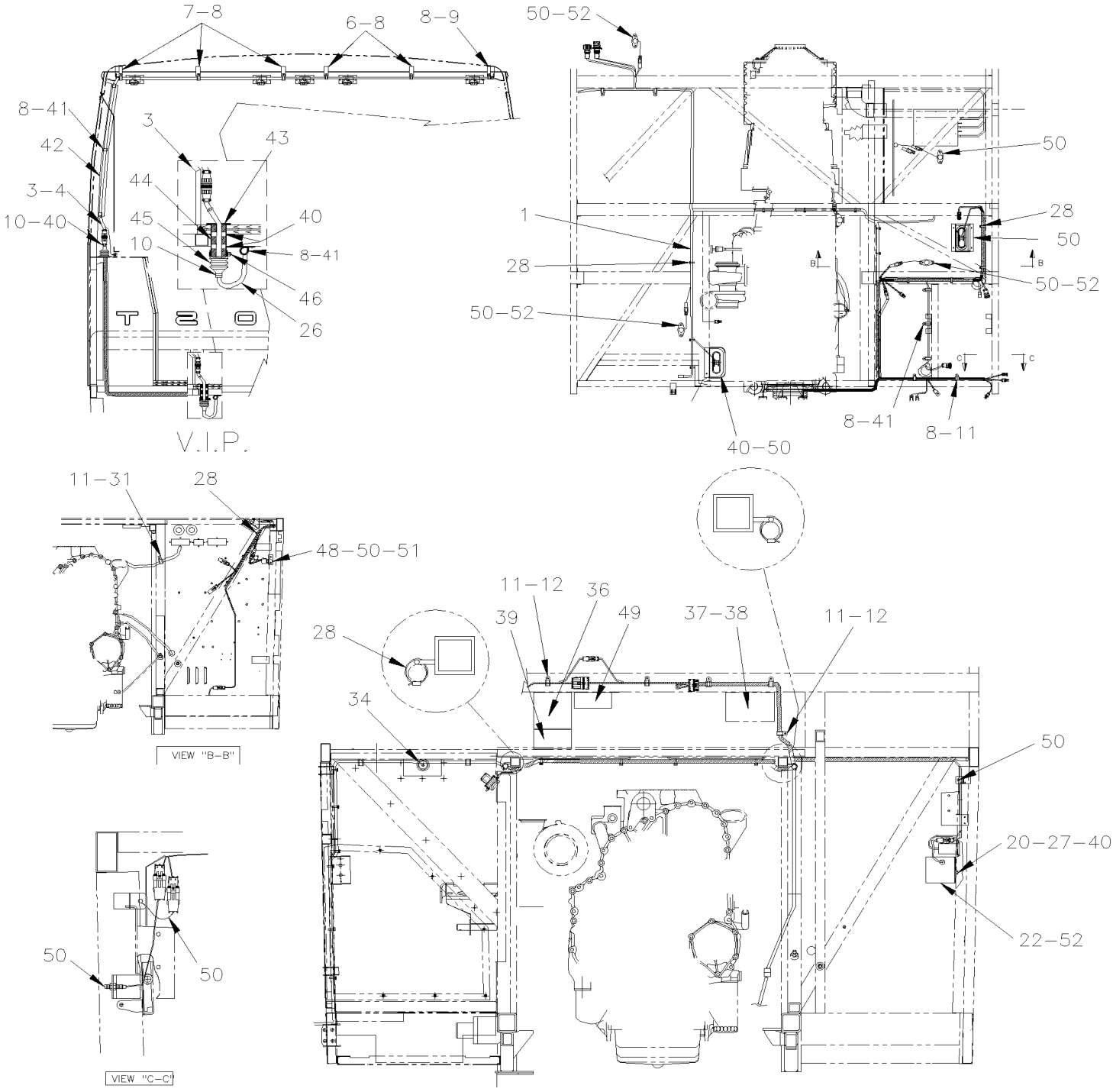

De 5-0168 À 8-1043		Date:07-2024	PAGE:HF-0641-01

INSTALLATION CABLE & HARNAIS PARTIE ARRIERE

Numéro d'article	Pièces	Description	H3411	H3455	VIP455	NOTES
1	066377	HARNAIS / ACCESSOIRES MOTEUR	1	1		
2	**HF-0665-10**	**INTERRUPTEURS, LAMPES, AJAR -SOUS LE PLANCHER**				
3	504013	SUPPORT ATTACHE / 1/4" X 1/4" I.D.	AR	AR	AR	
4	064646	HARNAIS / ACCESSOIRES MOTEUR AU LUMIERE DE TOIT	1	1		
6	952627	COLLET DE RETENUE / 1/2" I.D.	AR	AR	AR	
7	952629	COLLET DE RETENUE / 5/8" I.D.	AR	AR	AR	
8	500641	VIS AUTOTARAUDEUSE TETE CYLINDRIQUE PHILLIPS #8x3/4 Z050	AR	AR	AR	
9	952625	COLLET DE RETENUE / 3/8" I.D.	1	1	1	
10	504012	ATTACHE CABLE / 3/16" X 6"1/2	AR	AR	AR	
11	952631	COLLET DE RETENUE / 3/4" I.D.	AR	AR	AR	
11	560483	COLLET DE RETENUE / 7/8" I.D.	2	2	2	
12	502896	VIS AUTOTARAUDEUSE TETE BOMBE PHILLIPS #12-24x3/4 N500	5	5	5	
13	952631	COLLET DE RETENUE / 3/4" I.D.	1	1	1	
15	955269	VIS A TETE HEXAGONAL M6-1.0x12 G8.8 ZG603	2	2	2	
16	502556	RONDELLE PLATE 4.3x9.0x0.8 SS	4	4	4	
17	502853	RONDELLE FREIN FENDUE 6.1x11.8x1.6 N500	2	2	2	
20	5001527	VIS A TETE HEXAGONAL M8-1.25x16 SS BK	2	2	2	
22	563199	ALARME DE RECULE "ECCO" / 12-36vdc / 107db	2	2	2	
26	066207	HARNAIS / FEUX DE GABARIT ARRIERE / MUX	1	1		
27	966171	ECROU HEX BAGUE DE NYLON M8x1.25 SS	2	2		
28	504637	ATTACHE CABLE / 3/16" x 13"	AR	AR	AR	
30	680096	SCELLANT BUTYL ALUM / GRIS / 310ml CARTRIDGE	AR	AR	AR	
31	500957	VIS AUTOTARAUDEUSE TETE BOMBE PHILLIPS #10x3/4 N500			AR	
33	500998	ECROU HEX 1/2-13 BR	AR	AR	AR	
34	504579	PASSE-FIL / .750x1.625x.125x.437x2.000	1	1	1	
36	066436	DECAL,PROCEDURE SOUDAGE VEH.MUX BILINGUE / ENGLISH	1	1	1	
37	052375	DECALQUE ATTENTION GARANTIE ANG/FR / ENGLISH & FRANCAIS	1	1	1	
37	052576	DECALQUE ATTENTION GARANTIE ANG/FR / ENGLISH & SPANISH	1	1	1	
38	071249	DECALQUE VERIFICATION NIV. HUILE ANG/FR. / ENGLISH & FRANCAIS	1	1	1	
38	071364	DECALQUE VERIFICATION NIV. HUILE ANG/FR. / ENGLISH & SPANISH	1	1	1	
39	454118	DECALQUE R134A / CHARGE NOMINALE 2.73KG / HUILE PAG	1	1	1	
40	500965	VIS AUTOTARAUDEUSE TETE BOMBE PHILLIPS #8-32x1/2 N500	2	2		
41	952635	COLLET DE RETENUE / 1" I.D.	AR	AR	AR	
42	065277	HARNAIS / COMPARTIMENT MOTEUR AU DEFLECTEUR			1	
43	062698	CONDUIT ASS.			1	
44	506264	RUBAN ADH1 URE 3/4" x 1" x 12.5' / GREY 1820X			AR	
45	504384	PROTECTEUR ACCORDEON / 1 1/4" I.D. x 1 3/4" x 4"			1	
46	504302	BRIDE DE SERRAGE / 1"9/16-2"1/2 SS / E.T. 32			1	
50	**HF-0665-10**	**INTERRUPTEURS, LAMPES, AJAR -SOUS LE PLANCHER**				
51	**HF-0666-00**	**RECEPTACLE CHAUFFE-MOTEUR**				
52	**HF-0665-00**	**COMPOSANTES MOTEUR - COMPARTIMENT ELECTRIQUE**				
53	**HF-0665-00**	**COMPOSANTES MOTEUR - COMPARTIMENT ELECTRIQUE**				

De 5-0168 À 8-1043		Date:07-2024	PAGE:HF-0641-01

INSTALLATION CABLE & HARNAIS PARTIE ARRIERE

Numéro d'article	Pièces	Description	H3411	H3455	VIP45	NOTES
54	HF-0125-01	TENDEUR DE COURROIE - AVEC DETROIT S-60 De 4-4758				

De 3-4417 À 8-1043		Date:07-2024	PAGE:HF-0645-00
INTERRUPTEUR CONSOLE GAUCHE - BUS			

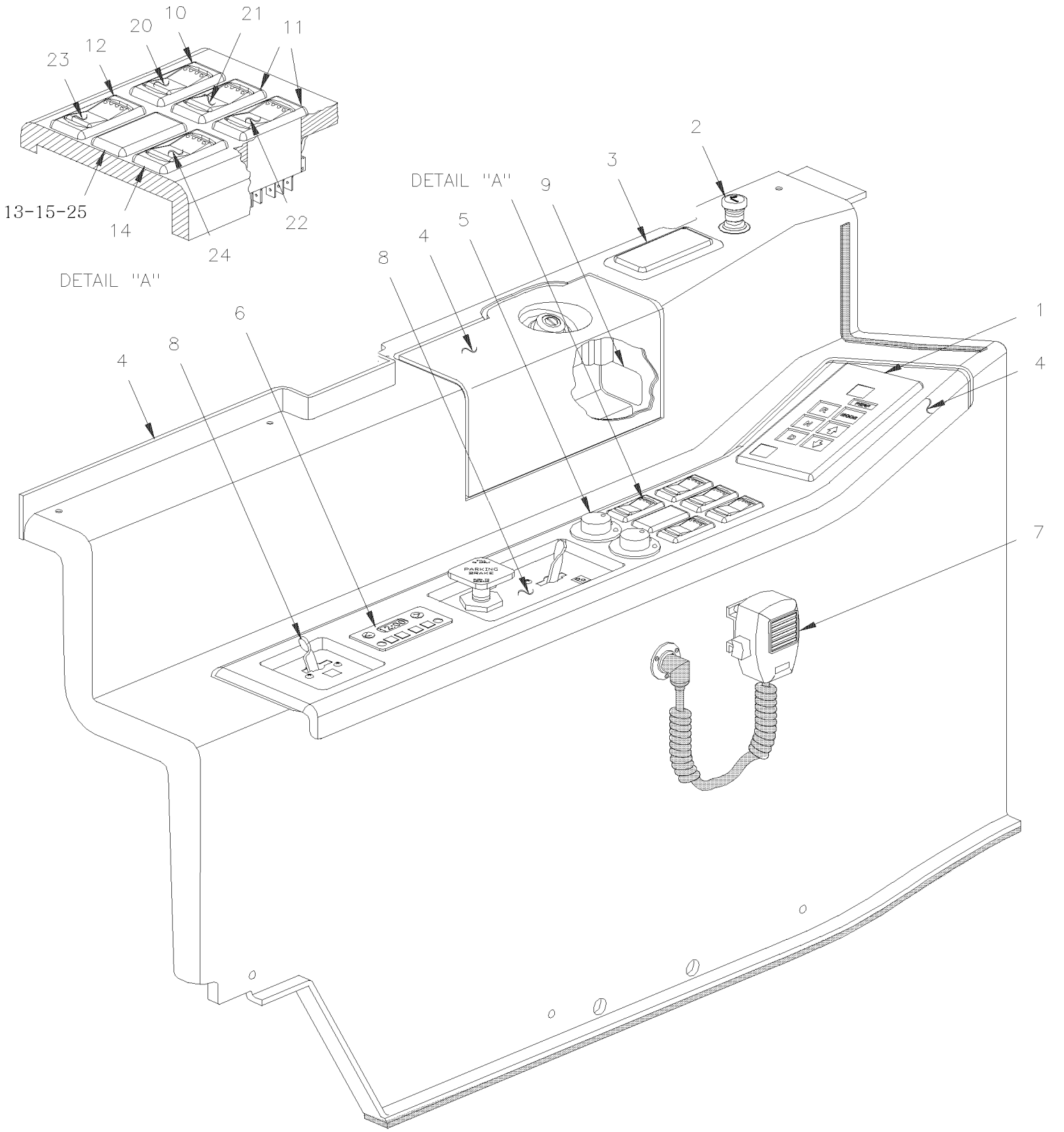

De 3-4417 À 8-1043		Date:07-2024	PAGE:HF-0645-00

INTERRUPTEUR CONSOLE GAUCHE - BUS

Numéro d'article	Pièces	Description	H3411	H3455	VIP45	NOTES
1	571718	SELECTEUR VITESSE / WTEC III À 6-0559	1	1		
1	572031	SELECTEUR VITESSE / GEN IV De 6-0560	1	1		
1	571773	SELECTEUR DE VITESSE, TRANS. ZF	1	1		
NS	071300	SUPPORT, SELECTEUR DE VITESSE	2	2		
NS	500423	ECROU HEX BAGUE DE NYLON #10-32 SS	2	2		
NS	065627	HARNAIS CONSOLE GAUCHE TABLEAU DE BORD À 5-0168	1	1		
NS	066135	HARNAIS CONSOLE GAUCHE TABLEAU DE BORD / W/MUX De 5-0169 À 5-0434	1	1		
NS	066627	HARNAIS CONSOLE GAUCHE TABLEAU DE BORD / W/MUX De 5-0435 À 7-0953	1	1		
1	067171	HARNAIS CONSOLE GAUCHE TABLEAU DE BORD / W/MUX De 7-0954	1	1		
2	561491	ALLUME-CIGARETTE 12 VOLTS	1	1		
3	890006	CENDRIER	1	1		
4	**HF-1806-10**	**CONSOLE GAUCHE - BUS**				
5	562748	INTERRUPTEUR MIROIR TWR	AR	AR		
5		ATTACHE / INTERRUPTEUR MIROIR (R2000-1372P)	2	2		
NS	562749	CONNECTEUR / SH 8C / EURAMTEC W-RT8-200	2	2		
NS	507295	BOUCHON / 1.375 O.D. BLACK	AR	AR		
6	871250	MINUTERIE 7 JOURS	1	1		
. NS	19511692	. AMPOULE	1	1		
6	871101	MINUTERIE PROHEAT 7 JOURS	1	1		
NS	392162	SUPPORT MINUTERIE	1	1		
NS	065572	CABLAGE WEBASTO 100000 BTU - MUX À 5-0168	1	1		
NS	066217	CABLAGE WEBASTO 100000 BTU - MUX / W/MUX De 5-0169	1	1		
NS	065392	CABLAGE MINUTERIE PROHEAT	1	1		
NS	391968	DUMMY SANS PREHEAT	1	1		
7	**HF-2315-00**	**SYSTEME DE SON & ACCESSOIRES**				
8	**HF-1806-10**	**CONSOLE GAUCHE - BUS**				
9	562796	SORTI POUR PRISE 12 VOLT	1	1		
10	562697	INTER. / ON-ON / D.P.D.T. / CH-OVER W/AMPOULE / W/RED & GREEN LED	1	1		
11	562698	INTERRUPTEUR / OFF-M/ON / D.P.S.T. / W/GREEN LED	3	3		
12	562699	INTERRUPTEUR / M/ON-OFF-M/ON / D.P.D.T. / W/GREEN LED	AR	AR		
13	562773	INTERRUPTEUR DUMMY EATON NGR	1	1		
14	562855	INTERRUPTEUR / OFF-M/ON / D.P.S.T. / W/RED LED	1	1		
NS	562763	CONNECTEUR RH 10C / SWITCH / NGR 28-5637-2	AR	AR		
NS	562768	TERMINAL FEMELLE / 16-14 / PED 12015870	AR	AR		
15	562698	INTERRUPTEUR / OFF-M/ON / D.P.S.T. / W/GREEN LED À 4-4804	1	1		A
15	563376	INTERRUPTEUR / NOMALY CLOSE 1-2 / 4-5 De 4-4805	1	1		A
NS	065720	CABLAGE ASS / INTERRUPTEUR SECURITE / FREIN DE STATIONNEMENT (ENTRE INTERRUPTEUR & RELAIS) À 4-4804	1	1		A
NS	065950	CABLAGE ASS / INTERRUPTEUR SECURITE / FREIN DE STATIONNEMENT (ENTRE INTERRUPTEUR & RELAIS) De 4-4805	1	1		A
20	562724	BOUTON CRUISE NGR534431	1	1		
21	562725	BOUTON SET NGR534432	1	1		
22	562726	BOUTON RESUME NGR534433	1	1		
23	562740	BOUTON FENETRE CHAUF.NGR534447	1	1		

De 3-4417 À 8-1043		Date:07-2024	PAGE:HF-0645-00

INTERRUPTEUR CONSOLE GAUCHE - BUS

Numéro d'article	Pièces	Description	H3411	H3455	VIP455	NOTES
24	562787	BOUTON DECEL NGR	1	1		
25	562714	BOUTON REMPLACEMENT	1	1		A
		A) AVEC INTERRUPTEUR D'URGENCE POUR FREIN DE STATIONNEMENT				

De 3-4417 À 8-1043		Date:07-2024	PAGE:HF-0645-05
INTERRUPTEUR CONSOLE GAUCHE - V.I.P.			

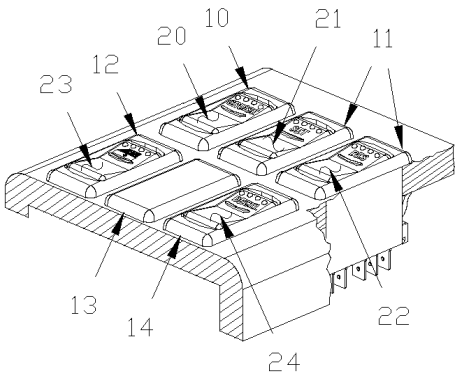

DETAIL "A"

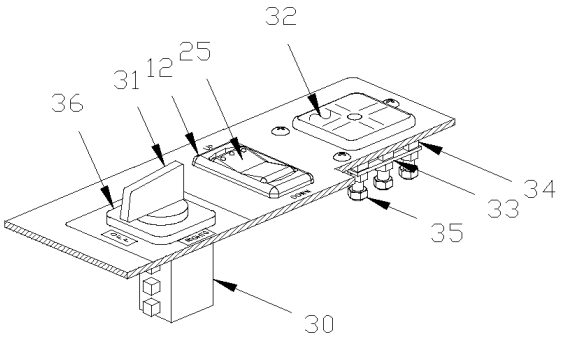

DETAIL "B"

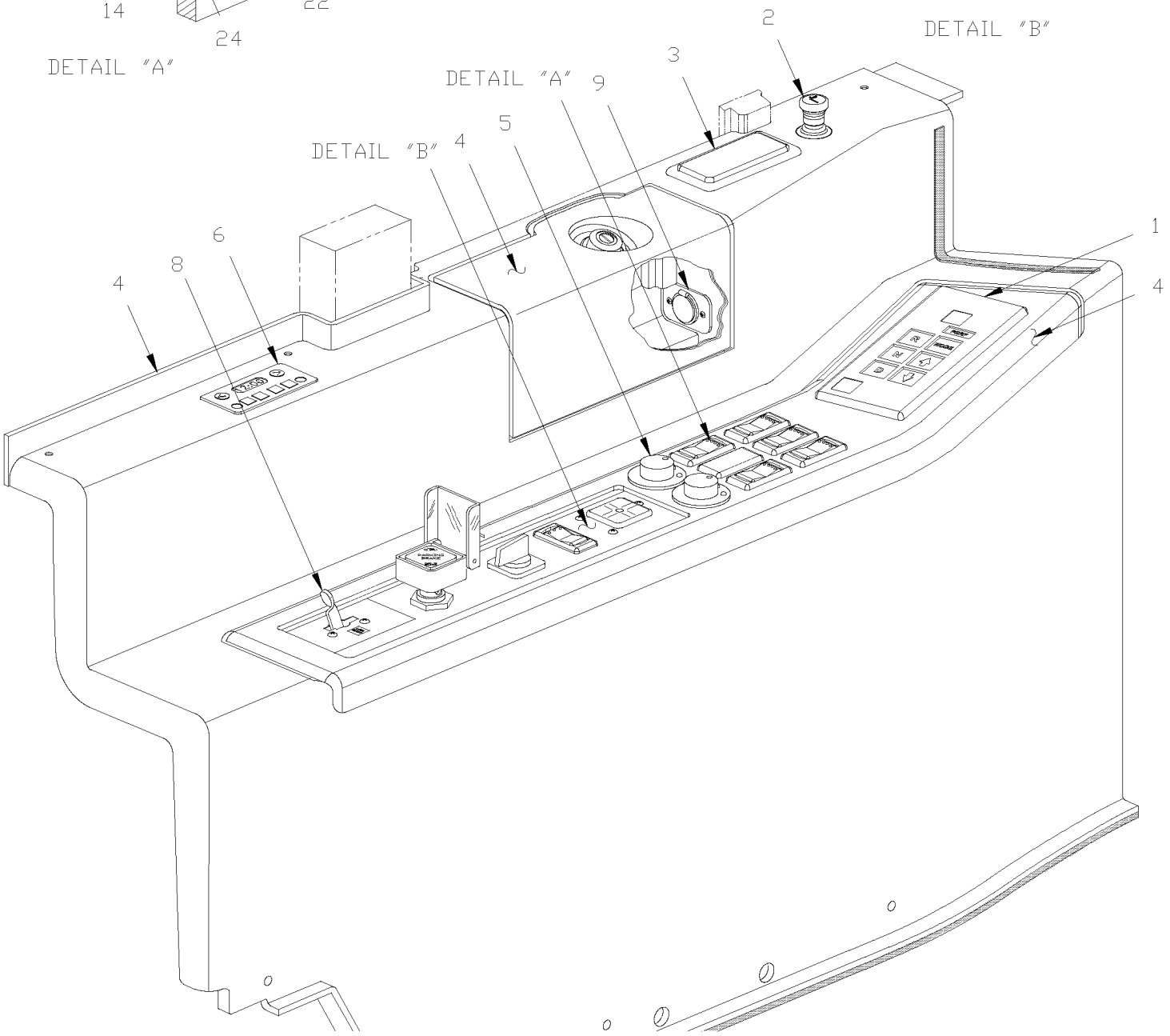

De 3-4417 À 8-1043		Date:07-2024	PAGE:HF-0645-05

INTERRUPTEUR CONSOLE GAUCHE - V.I.P.

Numéro d'article	Pièces	Description	H3441	H3455	VIP45	NOTES
1	571718	SELECTEUR VITESSE / WTEC III À 6-0588			1	
1	572031	SELECTEUR VITESSE / GEN IV De 6-0589			1	
NS	064603	HARNAIS CONSOLE GAUCHE TABLEAU DE BORD À 5-0215			1	
NS	066366	HARNAIS CONSOLE GAUCHE TABLEAU DE BORD De 5-0216 À 6-0435			1	
1	066448	HARNAIS CONSOLE GAUCHE TABLEAU DE BORD / MUX De 6-0436			1	
2	561491	ALLUME-CIGARETTE 12 VOLTS			1	
3	890006	CENDRIER			1	
4	**HF-1806-15**	**CONSOLE GAUCHE - V.I.P.**				
5	562748	INTERRUPTEUR MIROIR TWR			AR	
5	N.P.N.	ATTACHE / INTERRUPTEUR MIROIR (R2000-1372P)			2	4
NS	562749	CONNECTEUR / SH 8C / EURAMTEC W-RT8-200			2	
NS	507295	BOUCHON / 1.375 O.D. BLACK			AR	
6	871250	MINUTERIE 7 JOURS			1	
. NS	19511692	. AMPOULE			1	
6	871101	MINUTERIE PROHEAT 7 JOURS			1	
NS	065572	CABLAGE WEBASTO 100000 BTU - MUX À 5-0168			1	
NS	066217	CABLAGE WEBASTO 100000 BTU - MUX / W/MUX De 5-0169			1	
6	065392	CABLAGE MINUTERIE PROHEAT			1	
8	**HF-1806-15**	**CONSOLE GAUCHE - V.I.P.**				
9	562796	SORTI POUR PRISE 12 VOLT			1	
10	562697	INTER. / ON-ON / D.P.D.T. / CH-OVER W/AMPOULE / W/RED & GREEN LED			1	
11	562698	INTERRUPTEUR / OFF-M/ON / D.P.S.T. / W/GREEN LED			3	
12	562699	INTERRUPTEUR / M/ON-OFF-M/ON / D.P.D.T. / W/GREEN LED			AR	
13	562773	INTERRUPTEUR DUMMY EATON NGR			1	
14	562855	INTERRUPTEUR / OFF-M/ON / D.P.S.T. / W/RED LED			1	
20	562724	BOUTON CRUISE NGR534431			1	
21	562725	BOUTON SET NGR534432			1	
22	562726	BOUTON RESUME NGR534433			1	
23	562740	BOUTON FENETRE CHAUF.NGR534447			1	
24	562787	BOUTON DECEL NGR			1	
25	562738	BOUTON NIV.BAS/HAUT NGR534445			1	
30	562517	COMMUTATEUR 4 POSITIONS À 6-0577			1	A
30	563086	COMMUTATEUR 4 POSITIONS De 6-0578			1	
31	561855	. BOUTON À 6-0577			1	
NS	064657	CABLAGE ASS / AVEC MISE A NIVEAU À 6-0577			1	
NS	066510	CABLAGE ASS / AVEC MISE A NIVEAU / MUX De 6-0578			1	
32	630075	NIVEAU DE SURFACE A 5 POSITONS			1	
33	391827	SUPPORT DE NIVEAU			1	
34	502162	RESSORT COMPRESSION / .240 O.D. x .312 x .026			3	
35	500670	ECROU HEX BAGUE DE NYLON #8-32 Z050			3	
36	391994	DECALQUE LEVEL LOW À 6-0577			1	
36	392317	PLAQUE PLASTIQUE "LEVEL LOW" De 6-0578			1	

De 3-4417 À 8-1043		Date:07-2024	PAGE:HF-0645-05

INTERRUPTEUR CONSOLE GAUCHE - V.I.P.

Numéro d'article	Pièces	Description	H3411	H3455	VIP455	NOTES
NS	065381	ENS. INTERUPTEUR SYSTEME D'ABAISSEMENT À 6-0577			AR	
. NS	391994	. DECALQUE LEVEL LOW À 6-0577			1	
. NS	392317	. PLAQUE PLASTIQUE "LEVEL LOW" À 6-0577			1	
. NS	561457	. COSSE OUVERTE RESSORT #6 / 22-16 / AMP 52929 À 6-0577			7	
. NS	563086	. COMMUTATEUR 4 POSITIONS À 6-0577			1	
. NS	D390096	. DIAGRAMME, TABLEAU BORD, GAUCHE, MTH À 6-0577			1	
. NS	D390113	. DIAGRAMME, TABLEAU BORD, GAUCHE, VIP À 6-0577			1	
. NS	IS-06020	. FEUILLE D'INSTRUCTION À 6-0577			1	
. NS	FI-06020	. FEUILLE D'INSTRUCTION À 6-0577			1	
		A) CE COMMUTATEUR EST REMPLACER PAR L'ENSEMBLE # 065381				
		4) PAS DE NUMERO DE PIECE				

De 3-4417 À 8-1043		Date:07-2024	PAGE:HF-0645-10

PANNEAU TABLEAU DE BORD GAUCHE

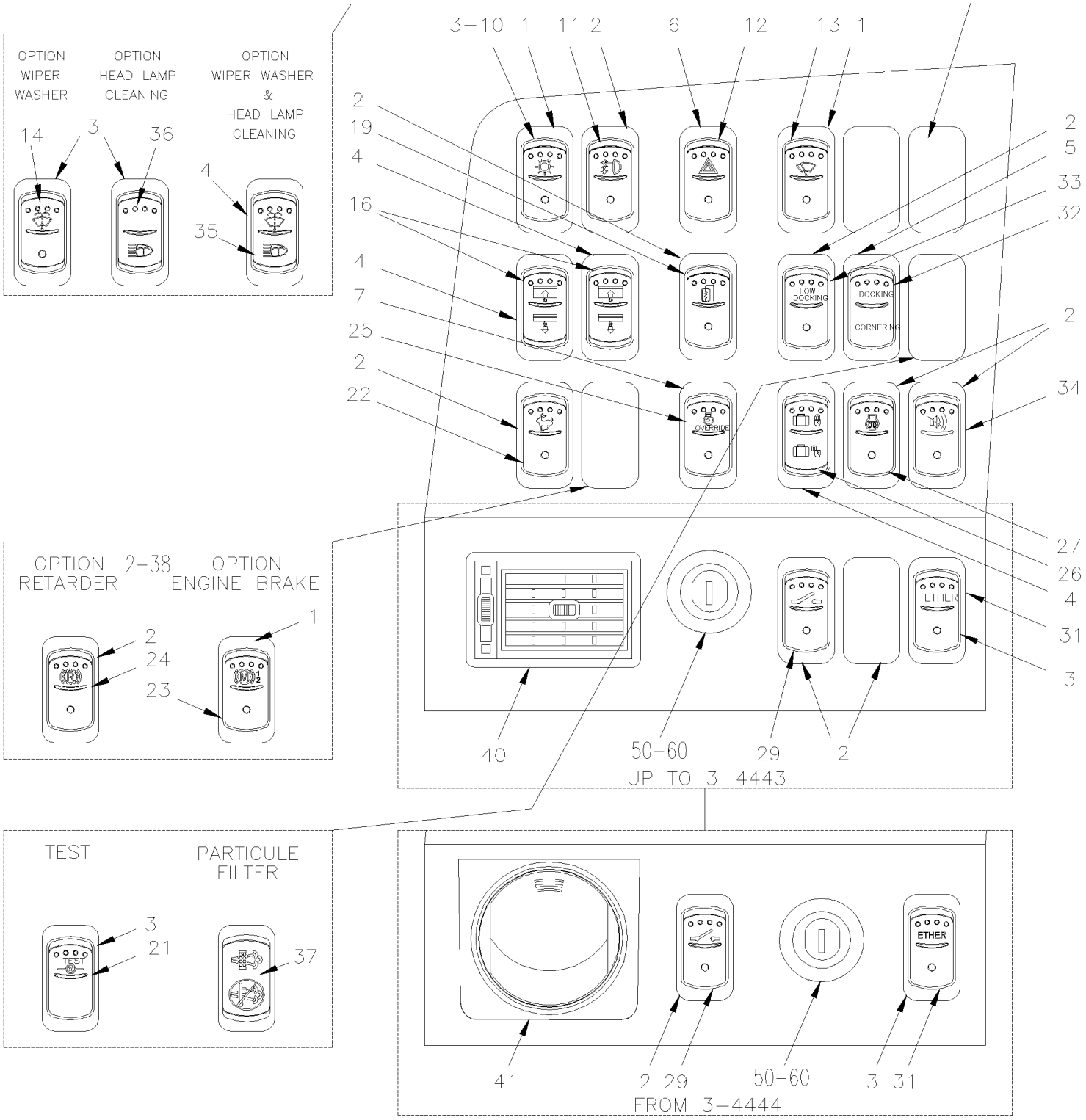

V.I.P.

De 3-4417 À 8-1043		Date:07-2024	PAGE:HF-0645-10

PANNEAU TABLEAU DE BORD GAUCHE

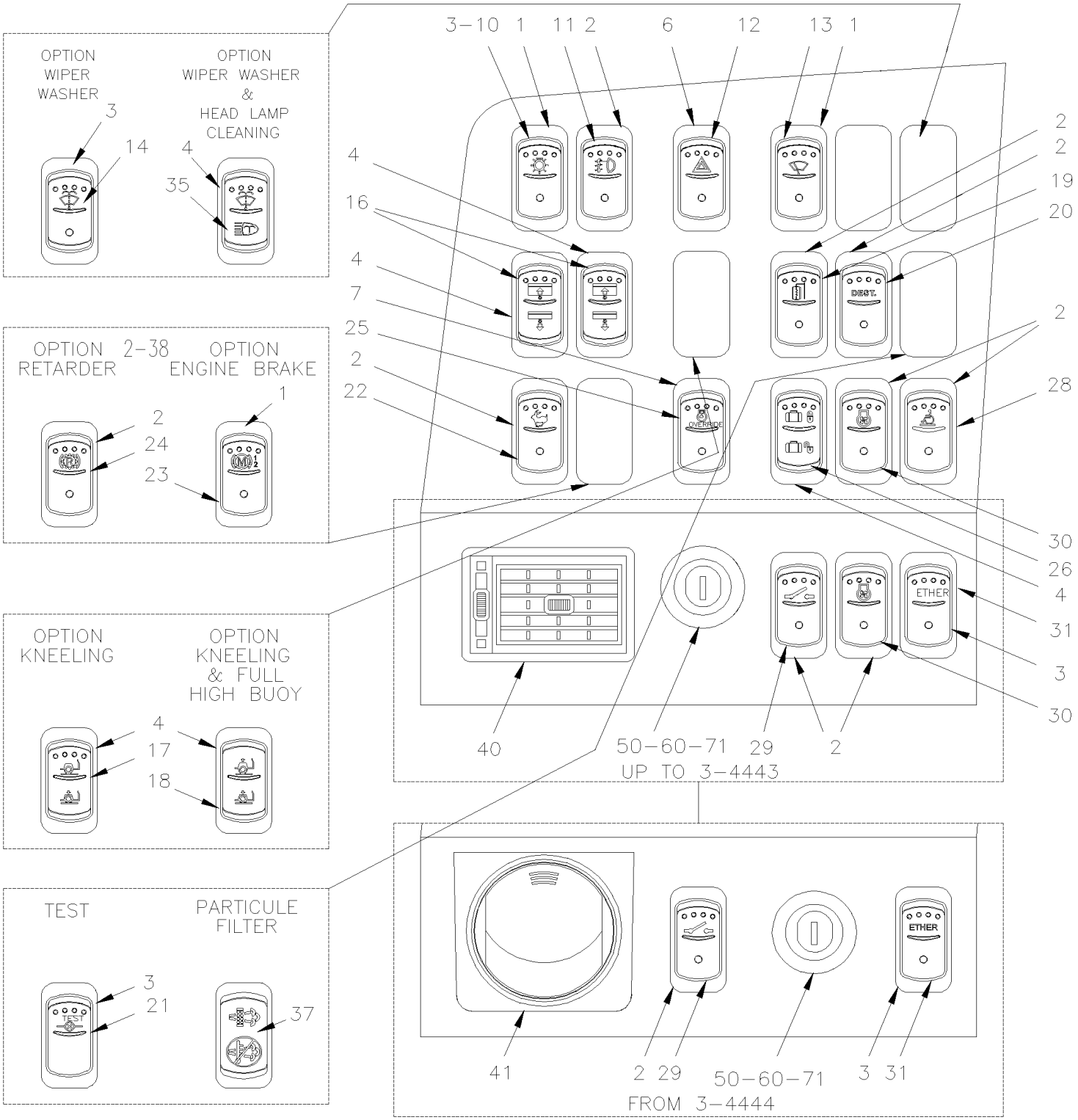

De 3-4417 À 8-1043		Date:07-2024	PAGE:HF-0645-10

PANNEAU TABLEAU DE BORD GAUCHE

Numéro d'article	Pièces	Description	H3411	H3455	VIP45	NOTES
1	562696	INTERRUPTEUR / OFF-ON-ON SERIES S.P.D.T. / W/RED & GREEN LED	4	4	4	
2	562697	INTER. / ON-ON / D.P.D.T. / CH-OVER W/AMPOULE / W/RED & GREEN LED	AR	AR	AR	
3	562698	INTERRUPTEUR / OFF-M/ON / D.P.S.T. / W/GREEN LED	1	1	1	
4	562699	INTERRUPTEUR / M/ON-OFF-M/ON / D.P.D.T. / W/GREEN LED	3	3	3	
5	562700	INTERRUPTEUR / ON-OFF-ON / D.P.D.T. / W/GREEN LED			1	
6	562854	INTER. / ON-ON / D.P.D.T. / CH-OVER W/AMPOULE / W/RED LED	1	1	1	
7	562855	INTERRUPTEUR / OFF-M/ON / D.P.S.T. / W/RED LED	1	1	1	
NS	562773	INTERRUPTEUR DUMMY EATON NGR	AR	AR	AR	
NS	562763	CONNECTEUR RH 10C / SWITCH / NGR 28-5637-2	AR	AR	AR	
7	562768	TERMINAL FEMELLE / 16-14 / PED 12015870	AR	AR	AR	
10	562708	BOUTON PHARE AVANT NGR534416	1	1	1	
11	562709	BOUTON ANTI-BROUIL.NGR534417	1	1	1	
12	562710	BOUTON FEU URGENCE NGR534418	1	1	1	
13	562711	BOUTON ESSUI-GLACE H NGR534419	1	1	1	
14	562715	BOUTON LAVE PAR-BRIS NGR534422	1	1	1	
15	562712	BOUTON DEGIVRAGE H NGR534420	1	1	1	
16	562739	BOUTON TOILE PARESOL NGR534446	2	2	2	
17	562737	BOUTON NIV.BAS AVANT NGR534444	1	1		
18	562738	BOUTON NIV.BAS/HAUT NGR534445	1	1		
19	562713	BOUTON MIROIR DEGIV.NGR534421	1	1	1	
20	562743	BOUTON DESTINATION NGR534450	1	1		
21	562741	BOUTON LUM.INDI.TEST NGR534448	1	1	1	
NS	562697	INTER. / ON-ON / D.P.D.T. / CH-OVER W/AMPOULE / W/RED & GREEN LED	1	1	1	A
22	562723	BOUTON RALENTI-ACCEL.NGR534430	1	1	1	
23	562728	BOUTON / "JACOB'S"	1	1	1	C
NS	562697	INTER. / ON-ON / D.P.D.T. / CH-OVER W/AMPOULE / W/RED & GREEN LED	1	1	1	C D
NS	066255	CABLAGE ASS / ENTRE INTERRUPTEUR PRESSION & C419	1	1	1	C
NS	064819	DIODE DOUBLE ASS.	1	1	1	D
NS	065389	CABLAGE JACOB & RETARDER	1	1	1	D
NS	561707	RELAIS 24V S.P.D.T. / AVEC RESISTANCE / À 5-0142	1	1	1	D
23	563332	RELAIS 24V S.P.D.T. / AVEC RESISTANCE / "VOLVO" (20374662) De 5-0143	1	1	1	D
24	562729	BOUTON / "RALENTISSEUR"	1	1	1	
25	562727	BOUTON OVERRIDE MOT.NGR534434	1	1	1	
26	562736	BOUTON BARRURE BAG. NGR534443	1	1	1	
27	562722	BOUTON PRE-CHAUFFAGE NGR534429	1	1	1	
28	562774	BOUTON WCL SYSTEME NGR534489	1	1	1	
29	562742	BOUTON INTER.PRINCIP.NGR534449	1	1	1	
30	562735	BOUTON VENT.RADIAT. NGR534442	1	1	1	
31	562734	BOUTON ETHER NGR534441	AR	AR	AR	
32	562733	BOUTON LUM.LAT./DIR.NGR534440			1	
33	562732	BOUTON INT. LUM.LAT. NGR534439			1	
34	562731	BOUTON RECULON ALARM NGR534438			1	

De 3-4417 À 8-1043		Date:07-2024	PAGE:HF-0645-10

PANNEAU TABLEAU DE BORD GAUCHE

Numéro d'article	Pièces	Description	H3411	H3455	VIP45	NOTES
35	564007	BOUTON LAVE PHARE,PAR-BRIS	1	1	1	
36	564006	BOUTON LAVE PHARE			1	HW
40	871106	DIFFUSEUR D'AIR AJUSTABLE À 3-4443	1	1	1	
41	871314	BUSE D'AIR De 3-4444	1	1	1	
50	562147	INTERRUPTEUR (CODE 801)	1	1	1	
. NS	780003	. CLE, INTERRUPTEUR DÉMARRAGE CODE 801	1	1	1	
50	562148	INTERRUPTEUR (CODE 802)	1	1	1	
. NS	780004	. CLE, INTERRUPTEUR DÉMARRAGE CODE 802	1	1	1	
50	562151	INTERRUPTEUR (CODE 803)	1	1	1	
. NS	780006	. CLE, INTERRUPTEUR DÉMARRAGE CODE 803	1	1	1	
50	562150	INTERRUPTEUR (CODE 804)	1	1	1	
. NS	780007	. CLE, INTERRUPTEUR DÉMARRAGE CODE 804	1	1	1	
50	562152	INTERRUPTEUR (CODE 805)	1	1	1	
. NS	780008	. CLE, INTERRUPTEUR DÉMARRAGE CODE 805	1	1	1	
50	562149	INTERRUPTEUR (CODE 806)	1	1	1	
. NS	780009	. CLE, INTERRUPTEUR DÉMARRAGE CODE 806	1	1	1	
50	562146	COMMUTATEUR DE DEMARREUR (ACC-OFF-IGN-START)	1	1	1	
50	562296	BLANC DE CLE (NON TAILLE)	AR	AR	AR	
NS	562674	COMMANDE A DISTANCE À 4-4834			1	S
. NS	IS-03103	. SEE INSTRUCTION SHEET À 4-4834			1	S
NS	563542	COMMANDE A DISTANCE PORTE D'ENTREE De 4-4835			1	
NS	065045	CABLAGE ASS PORTE-COLIS GAUCHE	1	1	1	A
NS	065046	CABLAGE ASS PORTE COLIS DROIT	1	1	1	A
NS	065052	CABLAGE ASS RELAIS LAMPE DE LECTURE À 4-4871	1	1	1	A
50	066169	CABLAGE ASS RELAIS LAMPE DE LECTURE De 4-4872	1	1	1	A
NS	065053	CABLAGE ASS INTERRUPTEUR LAMPE LECTURE	1	1	1	A
NS	561707	RELAIS 24V S.P.D.T. / AVEC RESISTANCE / À 5-0142	1	1	1	A
50	563332	RELAIS 24V S.P.D.T. / AVEC RESISTANCE / "VOLVO" (20374662) De 5-0143	1	1	1	A
		LES ITEMS SUIVANTS SONT ULTILISE AVEC				
60	065512	SERRURE IGNITION / CODE FA 0000	1	1		B
60	065658	SERRURE IGNITION / CODE FA 0001	1	1		B
60	064902	SERRURE IGNITION / CODE FA 0013	1	1		B
60	065590	SERRURE IGNITION / CODE FA 0055	1	1		B
60	065607	SERRURE IGNITION / CODE FA 0714	1	1		B
60	065878	SERRURE IGNITION / CODE FA 0208	1	1		B
60	065396	SERRURE IGNITION / CODE FA 0113	1	1		B
60	065409	SERRURE IGNITION / CODE FA 0107	1	1		B
60	065851	SERRURE IGNITION / CODE FA 0109	1	1		B
60	065397	SERRURE IGNITION / CODE FA 0206	1	1		B
60	065043	SERRURE IGNITION / CODE FA 0528	1	1		B

De 3-4417 À 8-1043		Date:07-2024	PAGE:HF-0645-10

PANNEAU TABLEAU DE BORD GAUCHE

Numéro d'article	Pièces	Description	H3411	H3455	VIP45	NOTES
60	064417	SERRURE IGNITION / CODE FA 0528	1	1		B
60	065500	SERRURE IGNITION / CODE FA 0704	1	1		B
60	065501	SERRURE IGNITION / CODE FA 1343	1	1		B
60	562654	CORPS ET CABL CLEF IGN FORD	1	1		B
60	562655	ECROU POUR CLEF IGN FORD	1	1		B
60	391904	ESPACEUR CLE FORD	1	1		B
61	780645	CLE CODE A	1	1		B
61	780654	CLE CODE / FA 0001	1	1		B
61	780604	CLE CODE / FA 0013	1	1		B
61	780651	CLE CODE / FA 0055	1	1		B
61	780627	CLE CODE / FA 0113	1	1		B
61	780634	CLE CODE / FA 0107	1	1		B
61	780656	CLE CODE / FA 0109	1	1		B
61	780631	CLE CODE / FA 0206	1	1		B
61	780659	CLE CODE / FA 0208	1	1		B
61	780579	CLE CODE / FA 0528	1	1		B
61	780632	CLE CODE / FA 0692	1	1		B
61	780639	CLE CODE / FA 0704	1	1		B
61	780608	CLE CODE / FA 0714	1	1		B
61	780644	CLE CODE / FA 1343	1	1		B
71	064673	CABLE ASS / ANTI-VOL	1	1		O
		A) AUTOCAR AVEC SYSTEME DE VERIFICATION DES LAMPES DE LECTURE D060949 PAGE 11.3 SP2				
		B) CES ITEMS SONT UTILISES AVEC UNE CLE IGNITION "FORD" VOIR DIAGRAMME D060950 POUR PLUS D'INFORMATION				
		C) CES ITEMS SONT UTILISE AVEC "JACOB" SUR LA PEDALE DE FREIN (VOIR DIAGRAMME D060976 P19.1 POUR PLUS D'INFORMATION)				
		D) VEHICULE EQUIPE AVEC "JACOB & RALENTISSEUR"				
		HW) AVEC VÉHICULE SANS ESSUIE GLACE DU HAUT				
		O) AVEC OPTION ORLEAN				
		S) QUAND VOUS REMPLACEZ LA COMMANDE A DISTANCE 562674 PAR LA NOUVELLE 563542 VOUS DEVEZ REMPLACER LE MODULE 562673 PAR LE NOUVEAU 563541 / VOIR FEUILLE D'INSTRUCTION IS-03103				

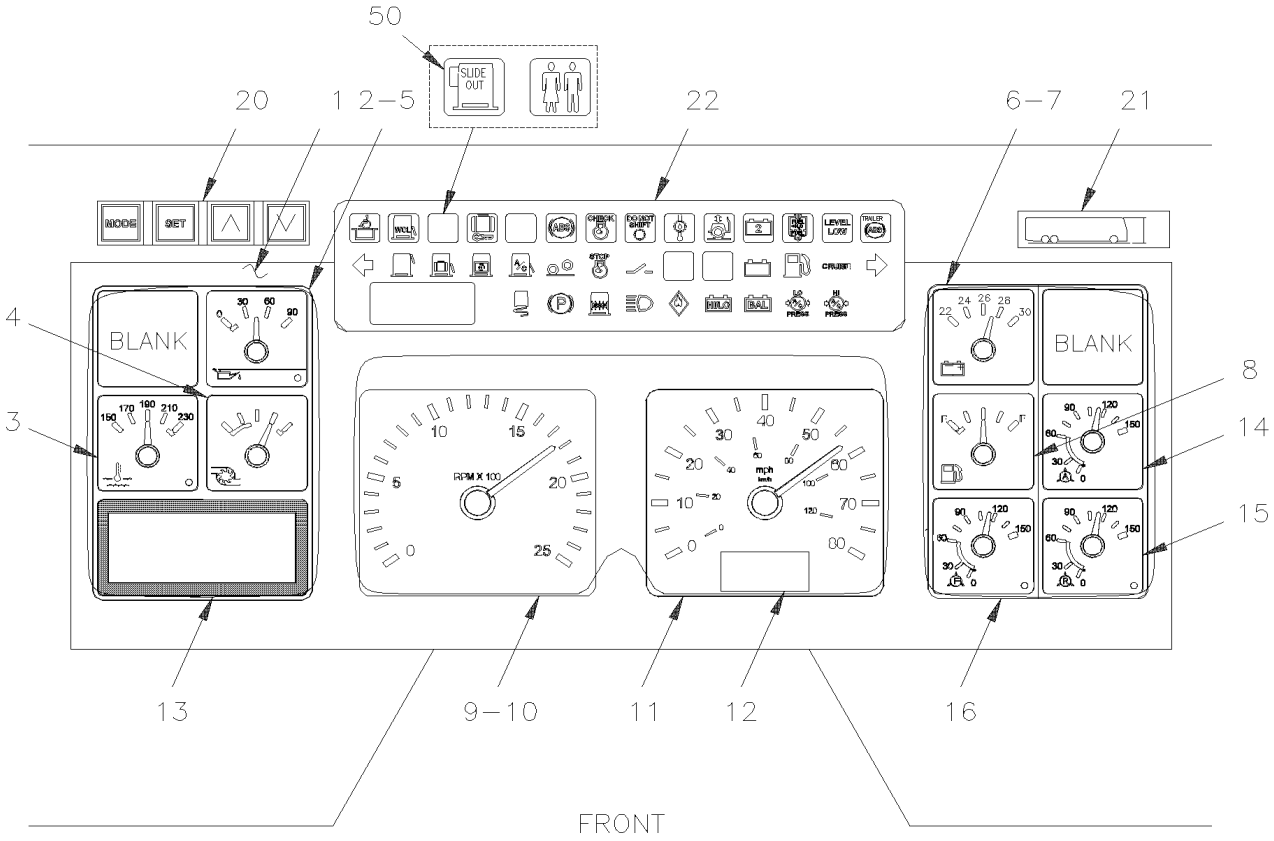
50
20
1 2–5
22
6–7
21
MODE
SET
BLANK
BLANK
4
3
8
14
15
13
9–10
11
12
16
FRONT

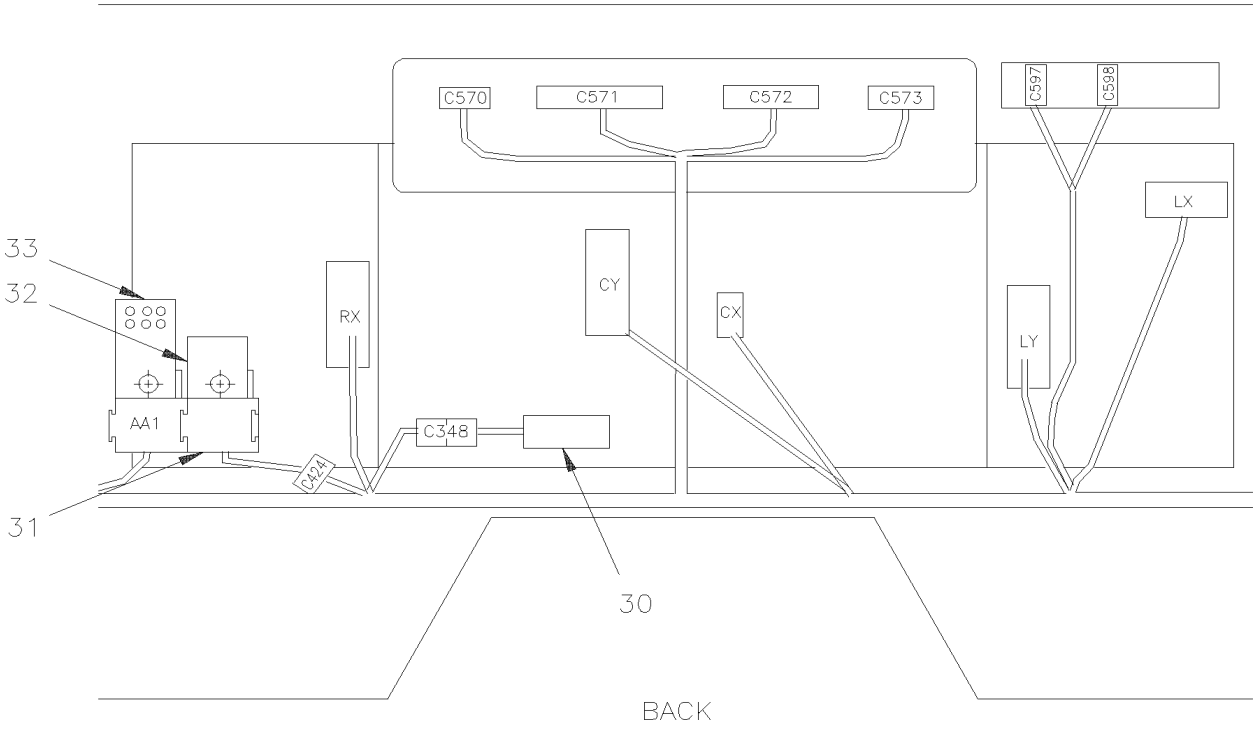
C570
C571
C572
C573
C597
C598
LX
33
32
RX
CY
CX
LY
AA1
C348
C424
31
30
BACK

De 3-4417 À 8-1043		Date:07-2024	PAGE:HF-0645-20

PANNEAU CENTRALE TABLEAU DE BORD

Numéro d'article	Pièces	Description	H3411	H3455	VIP45	NOTES
		"ATTENTION" - "ATTENTION" - "ATTENTION"				
		LES 4 NUMEROS DE SERIE SONT MULTIPLEXE				
		4-4933, 4-4963, 4-4995 & 4-0006				
1	065126	PANNEAU INSTRUMENT MPH À 4-4877	1	1	1	
1	066071	PANNEAU INSTRUMENT MPH De 4-4878 À 5-0167	1	1		
1	066071	PANNEAU INSTRUMENT MPH De 4-4878 À 5-0367			1	
1	563560	PANNEAU INSTRUMENT MPH De 5-0168 À 6-0481	1	1		M
1	563666	PANNEAU INSTRUMENT MPH De 6-0482	1	1	1	M
1	563560	PANNEAU INSTRUMENT MPH De 5-0368 À 6-0481			1	M
1	563666	PANNEAU INSTRUMENT MPH De 6-0482			1	M
1	065127	PANNEAU INSTRUMENT KMH À 4-4884	1	1	1	
1	066072	PANNEAU INSTRUMENT KMH De 4-4878 À 5-0167	1	1		
1	066072	PANNEAU INSTRUMENT KMH De 4-4878 À 5-0367			1	
1	563559	PANNEAU INSTRUMENT KMH De 5-0168 À 6-0481	1	1		M
1	563665	PANNEAU INSTRUMENT KMH De 6-0482	1	1	1	M
1	563559	PANNEAU INSTRUMENT KMH De 5-0368 À 6-0481			1	M
1	563665	PANNEAU INSTRUMENT KMH De 6-0482	1	1	1	M
1	065944	PANNEAU INSTRU.POLLAK MPH TRANS/ZF À 4-4884	1	1		
1	066073	PANNEAU INSTRU.POLLAK MPH TRANS/ZF De 4-4885 À 5-0167	1	1		
1	563561	PANNEAU INSTRU.POLLAK MPH TRANS/ZF De 5-0168 À 6-0481	1	1		M
1	563667	PANNEAU INSTRU.POLLAK MPH TRANS/ZF De 6-0482	1	1	1	M
1	065945	PANNEAU INSTRU.POLLAK KMH TRANS/ZF À 4-4877	1	1		
1	066074	PANNEAU INSTRU.POLLAK KMH TRANS/ZF De 4-4878 À 5-0167	1	1		
1	563562	PANNEAU INSTRU.POLLAK KMH TRANS/ZF De 5-0168 À 6-0481	1	1		M
1	563668	PANNEAU INSTRU.POLLAK KMH TRANS/ZF De 6-0482	1	1	1	M
NS	065703	. ENS., REMPLACEMENT VITRE CLUSTER POLLAK	1	1	1	
. NS	IS-02038	. . SEE INSTRUCTION SHEET				
2	563573	. CADRAN SECTION GAUGE	1	1	1	
3	N.P.N.	. . INDICATEUR DE TEMPERATURE DE L'EAU	1	1	1	4
4	N.P.N.	. . INDICATEUR TURBO	1	1	1	4
5	N.P.N.	. . INDICATEUR DE LA PRESSION DE L'HUILE	1	1	1	4
6	563574	. CADRAN SECTION DROITE	1	1	1	
7	N.P.N.	. . INDICATEUR DE VOLTAGE	1	1	1	4
8	N.P.N.	. . INDICATEUR DE NIVEAU DE CARBURANT	1	1	1	4
9	563566	. CADRAN VITESSE MILLES 12V	1	1	1	
9	563567	. CADRAN VITESSE KLM 12V	1	1	1	
10	N.P.N.	. . CPU TACHO	1	1	1	4
11	N.P.N.	. . INDICATEUR DE VITESSE (MPH/H)	1	1	1	4
11	N.P.N.	. . INDICATEUR DE VITESSE (KM/H)	1	1	1	4
12	N.P.N.	. . VIC MCD SP	1	1	1	4
13	066075	. ENS. REMPLAC.AFFICH. LCD CLUSTER POLLACK	1	1	1	

De 3-4417 À 8-1043		Date:07-2024	PAGE:HF-0645-20

PANNEAU CENTRALE TABLEAU DE BORD

Numéro d'article	Pièces	Description	H3411	H3455	VIP455	NOTES
. NS	563539	. . ECRAN GRAPHIQUE "POLLACK"	1	1	1	
. NS	564586	. . ECRAN GRAPHIQUE "POLLACK" MODULE CURRENT	1	1	1	
. NS	IS-17903	. . SEE INSTRUCTION SHEET	1	1	1	
13	IS17910	. ENS. REMPLAC.AFFICH. LCD CLUSTER POLLACK	1	1	1	
. NS	19519274	. . AFFICHEUR	1	1	1	
. NS	IS-17910	. . SEE INSTRUCTION SHEET	1	1	1	
NS	562838	. AMPOULE / .50WATT-12VOLTS / SAE #2721MFX	AR	AR	AR	A
NS	392009	PLAQUE DE MONTAGE D'INSTRUMENT	2	2	2	
NS	5001402	VIS MECANIQUE TETE CYLINDRIQUE PHILLIPS M4-0.7x25 Z050	5	5	5	
NS	562909	OUTIL DEMONTAGE LUMIERE	AR	AR	AR	
. NS	MI03-14A	. VOIR INFORMATION DE MAINTENANCE	1	1	1	
14	563565	. CADRAN PRESSION D'AIR APPLICATION	1	1	1	
15	563564	. CADRAN PRESSION D'AIR ARRIERE	1	1	1	
16	563563	. CADRAN PRESSION D'AIR ARRIERE	1	1	1	
NS	563575	. SONNETTE ALARM	1	1	1	
NS	563576	. CPU TABLEAU DE BORD	1	1	1	
NS	641447	UNION COUDE 90º / TYPE "PUSH-IN" / #4x#4 BR	3	3	3	
20	563017	INTERRUP.DU CLUSTER POLLAK ASS "POLLACK"	1	1	1	
NS	392011	PLAQUE DE MONTAGE DU CLAVIER	1	1	1	
NS	5001412	VIS MECANIQUE TETE CYLINDRIQUE PHILLIPS M3-0.5x20 EMN	2	2	2	
NS	5001408	ECROU HEX STOVER M3-0.5 ZP	2	2	2	
21	403831	DECALQUE HAUTEUR 12' 4"	1	1		
21	403830	DECALQUE HAUTEUR TOTAL	1	1	1	
22	562891	MODULE TTLT - MULTIPLEX À 5-0167	1	1		
22	562891	MODULE TTLT - MULTIPLEX À 5-0367			1	
22	563333	MODULE TTLT - MULTIPLEX De 5-0168	1	1		M
. NS	563720	. MEMBRANE MODULE VOYANTS LUMINEUX De 5-0168	1	1		M
22	563333	MODULE TTLT - MULTIPLEX De 5-0368			1	M
. NS	563720	. MEMBRANE MODULE VOYANTS LUMINEUX De 5-0368			1	M
NS	392010	PLAQUE DE MONTAGE TEMOIN LUMI.	1	1	1	
NS	5001401	VIS MECANIQUE TETE CYLINDRIQUE PHILLIPS M4-0.7x8 ZP	4	4	4	
NS	5001397	VIS MECANIQUE TETE CYLINDRIQUE PHILLIPS M3-0.5x8 SS	4	4	4	
NS	5001407	RONDELLE FREIN A DENT EXTERIEUR 3.2x6.0x0.4 SS	4	4	4	
30	064474	ALARME DECANTEUR D'EAU ASS. À 5-0168	1	1	1	
. NS	561479	. TERMINAL MALE / 24-18 / MOLEX 02-06-2103 À 5-0168	1	1	1	
. NS	562070	. CONNECTEUR / (.062) / PH 6C / MOLEX 03-06-2061 À 5-0168	1	1	1	
. NS	561479	. TERMINAL MALE / 24-18 / MOLEX 02-06-2103 À 5-0168	5	5	5	
NS	**HF-1806-00**	**PANNEAU CENTRALE TABLEAU DE BORD**				
31	063070	CABLAGE ASS. À 5-0168	1	1	1	
32	561706	RELAIS 12V S.P.D.T. / AVEC DIODE /	1	1	1	
33	562117	ALARME DOUBLE TONALITE À 3-4754	2	2	2	
33	563161	ALARME DOUBLE TONALITE De 3-4755	2	2	2	

De 3-4417 À 8-1043		Date:07-2024	PAGE:HF-0645-20

PANNEAU CENTRALE TABLEAU DE BORD

Numéro d'article	Pièces	Description	H3411	H3455	VIP455	NOTES
50	**FM-00IM-00**	**INSERTION - "MEGATECH"**				
		A) OUTIL POUR ENLEVER LES AMPOULES #562909				
		M) AVEC SYSTEME ELECTRIQUE MULTIPLEX "MUX"				
		4) PAS DE NUMERO DE PIECE				

10000 – AC0354	10001 – AC0355	10002 – AC0356	10003 – AC0357	10004 – AC0358
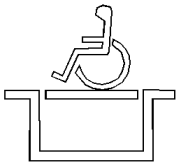	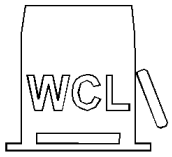	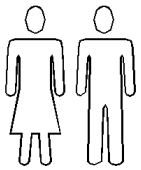	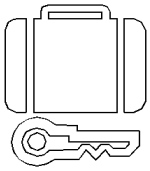	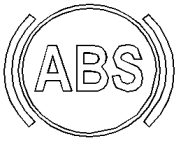
563384	563385	563386	563387	563388
10005 – AC0359	10006 – AC0360	10007 – AC0361	10008 – AC0362	10009 – AC0363
		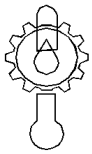	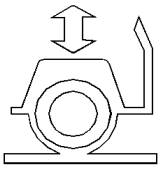	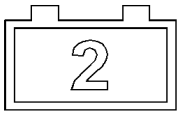
563389	563390	563391	563392	562958
10010 – AC0364	10011 – AC0365	10012 – AC0410	10013 – AC0367	10014 – AC0530
563393	563394	563395	563396	562966
10015 – AC1148	10016 – AC1151	10017 – AC1152	10018 – AC1153	
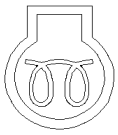		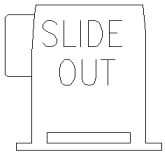		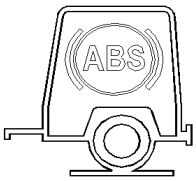
563397	563016	563178	563179	563427
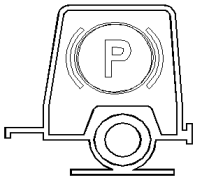	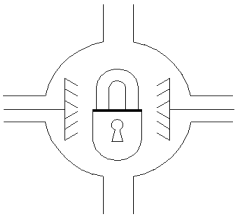		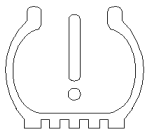	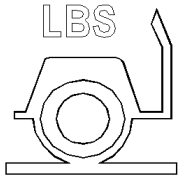
563428	563655	565860	563469	564480

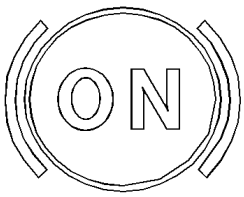

564481

A

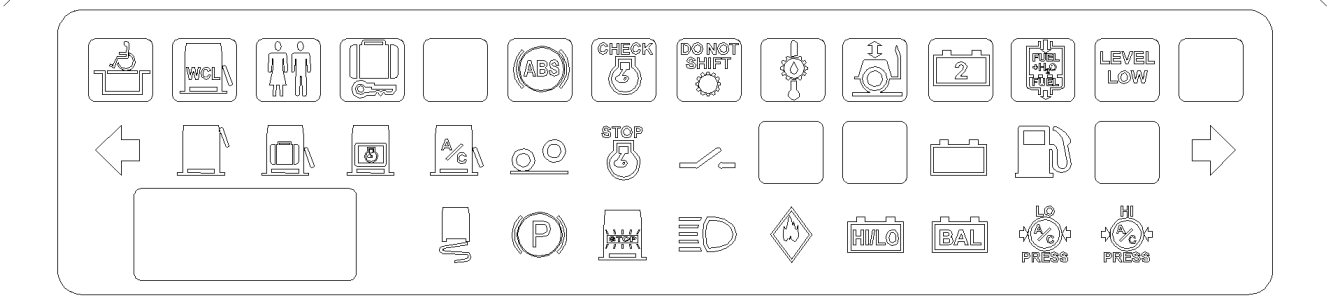
WCL
ABS
CHECK
DO NOT SHIFT
2
LEVEL LOW
STOP
HI/LO
BAL
LO PRESS
HI PRESS

B

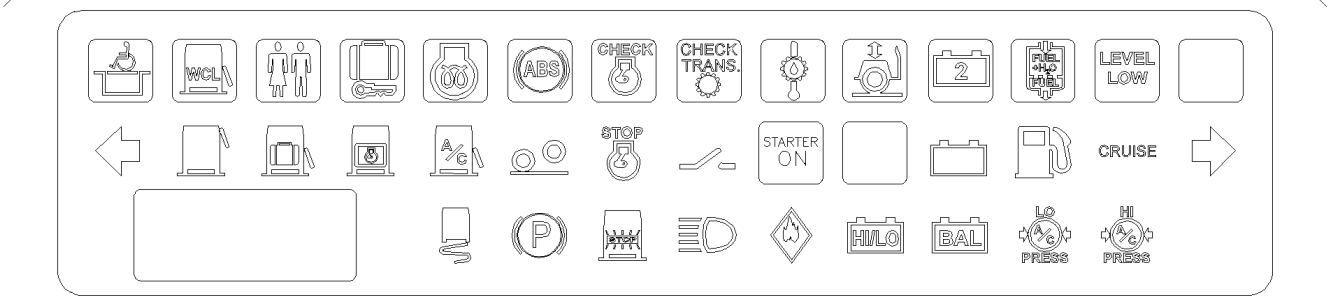
WCL
ABS
CHECK
CHECK TRANS.
2
LEVEL LOW
STOP
STARTER ON
CRUISE
HI/LO
BAL
LO PRESS
HI PRESS

C

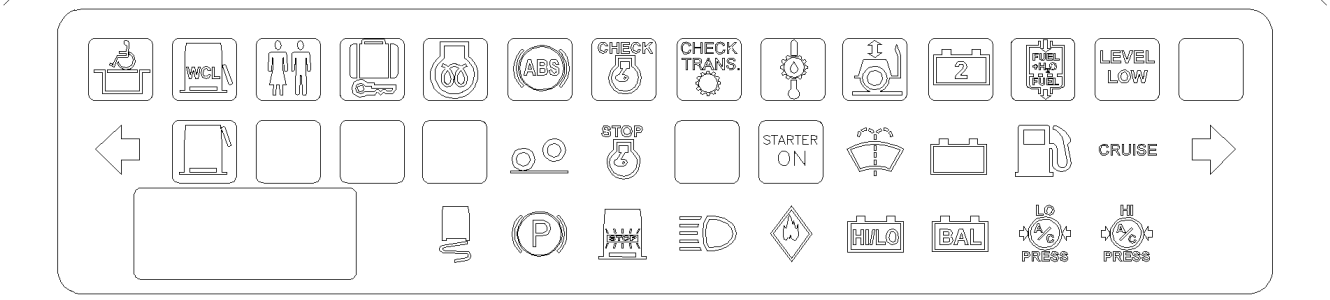
WCL
ABS
CHECK
CHECK TRANS.
2
LEVEL LOW
STOP
STARTER ON
CRUISE
HI/LO
BAL
LO PRESS
HI PRESS

D

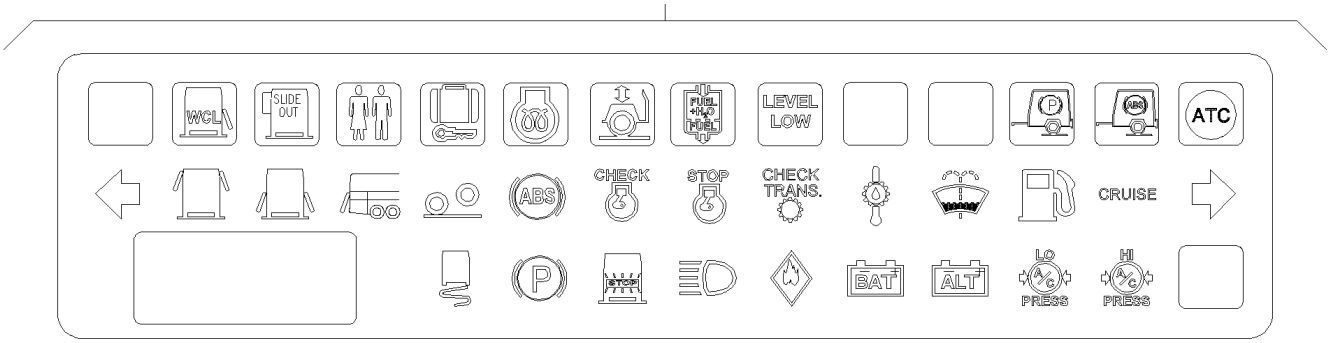
WCL
SLIDE OUT
LEVEL LOW
ATC
ABS
CHECK
STOP
CHECK TRANS.
CRUISE
BAT
ALT
LO PRESS
HI PRESS

E

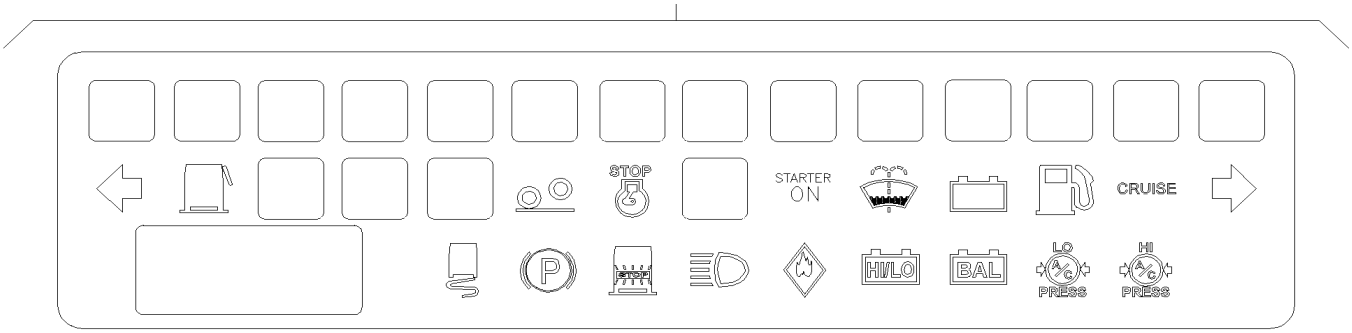
STOP
STARTER ON
CRUISE
HI/LO
BAL
LO PRESS
HI PRESS

F

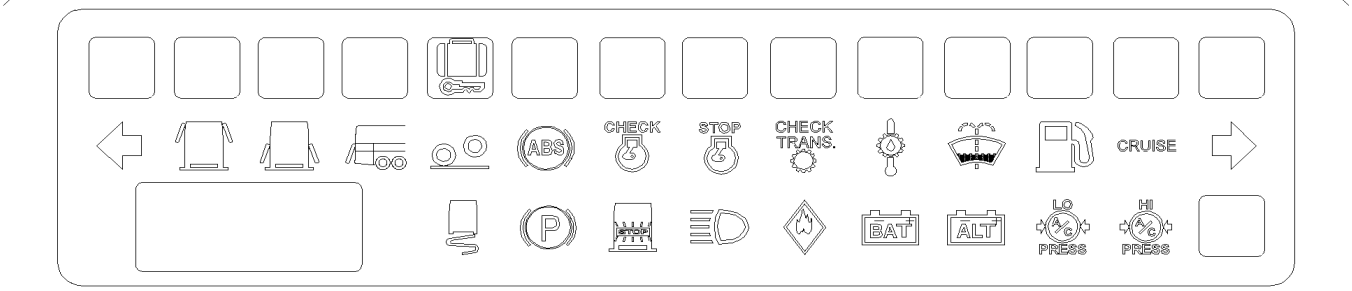
ABS
CHECK
STOP
CHECK TRANS.
CRUISE
BAT
ALT
LO PRESS
HI PRESS

G

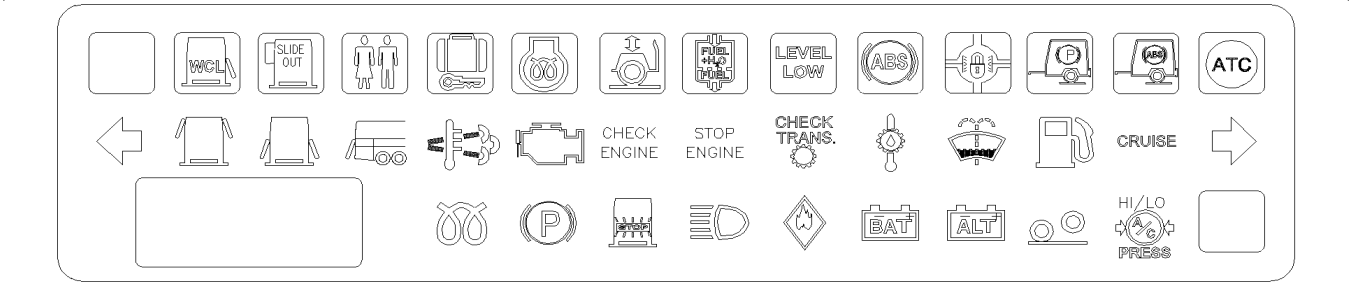
WCL
SLIDE OUT
LEVEL LOW
ABS
ATC
CHECK ENGINE
STOP ENGINE
CHECK TRANS.
CRUISE
BAT
ALT
HI/LO PRESS

H

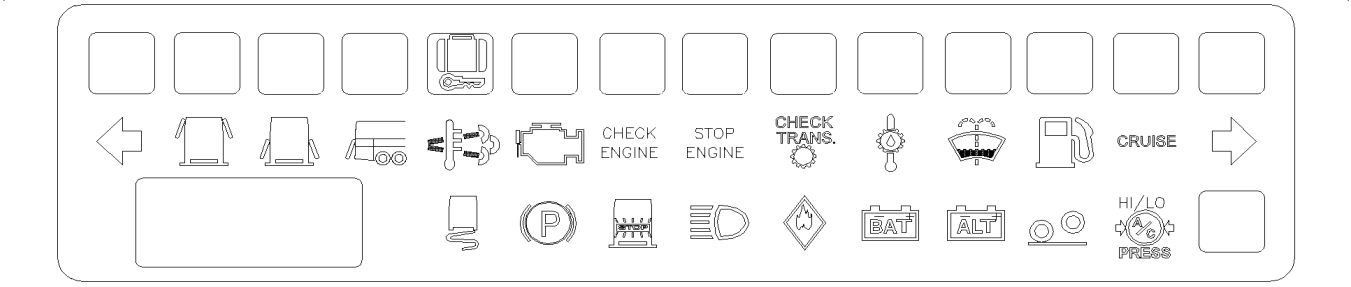
CHECK ENGINE
STOP ENGINE
CHECK TRANS.
CRUISE
BAT
ALT
HI/LO PRESS

De 3-4417 À 8-1043		Date:07-2024	PAGE:FM-00IM-00
INSERTION - "MEGATECH"			

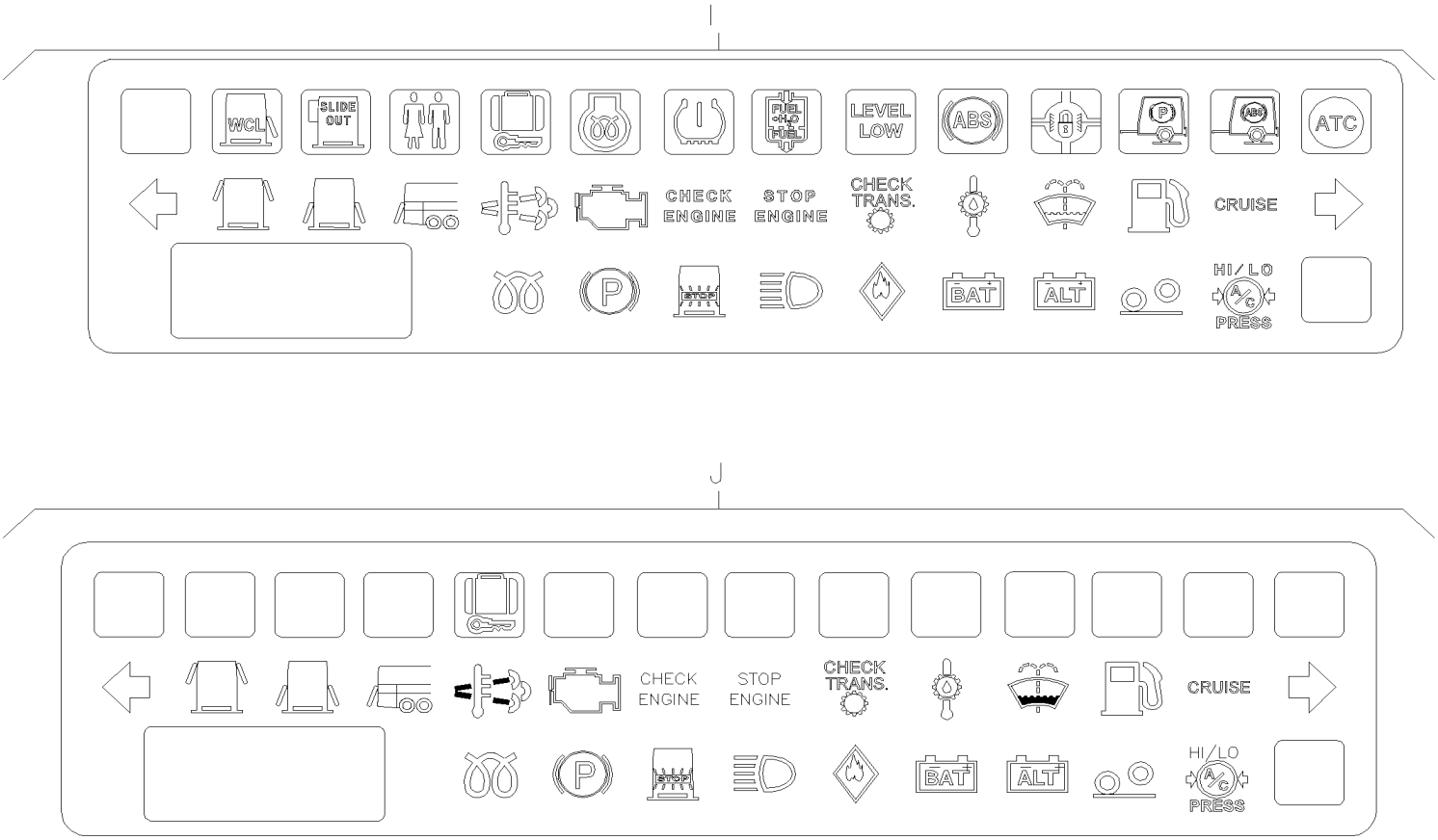

De 3-4417 À 8-1043		Date:07-2024	PAGE:FM-00IM-00

INSERTION - "MEGATECH"

Numéro d'article	Pièces	Description	H3441	H3455	VIP455	NOTES
1	563384	INSERTION / ROUGE / PLATEFORME WCL	AR	AR	AR	
2	563385	INSERTION / ROUGE /	AR	AR	AR	
3	563386	INSERTION / ROUGE / TOILETTE OCCUPE	AR	AR	AR	
4	563387	INSERTION / AMBRE / BAGAGE BARRE	AR	AR	AR	
5	563388	INSERTION / AMBRE / ABS	AR	AR	AR	
6	563389	INSERTION / AMBRE / VERIFIER MOTEUR	AR	AR	AR	
7	563390	INSERTION / ROUGE /	AR	AR	AR	
8	563391	INSERTION TEMPERATURE TRANSMISSION	AR	AR	AR	
9	563392	INSERTION / AMBRE / AGENOUILLEMENT	AR	AR	AR	
10	563393	INSERTION / AMBRE / EAU DANS LE CARBURANT	AR	AR	AR	
11	563394	INSERTION / ROUGE /	AR	AR	AR	
12	563395	INSERTION / ROUGE / VERIFIER TRANSMISSION	AR	AR	AR	
13	563396	INSERTION PORTE OUVERTE	AR	AR	AR	
14	563397	INSERTION CHAUFFE-EAU AUX.	AR	AR	AR	
15	563016	INSERTION "STARTER ON" / W/LETTER CLEAR	AR	AR	AR	
15	563022	INSERTION / ROUGE / "STARTER ON"	AR	AR	AR	
16	562966	INSERTION ATC	AR	AR	AR	
17	562958	INSERTION / ROUGE / ALTERNATEUR #2	AR	AR	AR	
18	563178	INSERTION EXTENSION	AR	AR	AR	
19	563179	INSERTION REMORQUE ABS	AR	AR	AR	
20	563427	INSERTION REMORQUE ABS	AR	AR	AR	
21	563428	INSERTION REMORQUE FREIN DE STAT.	AR	AR	AR	
22	563655	INSERTION PONT ARR BARRÉ	AR	AR	AR	
23	565860	INSERTION / ESCAPPE HATCH	AR	AR	AR	
24	563469	INSERTION / TIRE PRESSURE	AR	AR	AR	
25	564480	INSERTION POIDS VÉHICULE	1	1	1	
26	564481	INSERTION / FREIN ACTIF /	1	1	1	
A	562791	MODULE TTLT - MULTIPLEX	AR	AR	AR	
B	562891	MODULE TTLT - MULTIPLEX	AR	AR	AR	
C	562907	MODULE TTLT - MULTIPLEX	AR	AR	AR	
. NS	563672	. SUPPORT DE PLAQUETTE	AR	AR	AR	
D	563333	MODULE TTLT - MULTIPLEX	AR	AR	AR	
. NS	563720	. MEMBRANE MODULE VOYANTS LUMINEUX	1	1	1	
E	563672	. SUPPORT DE PLAQUETTE	1	1	1	A
F	563720	. MEMBRANE MODULE VOYANTS LUMINEUX	1	1	1	B
G	564032	MODULE TTLT - MULTIPLEX	AR	AR	AR	
. NS	564201	. SUPPORT DE PLAQUETTE	1	1	1	
I	564080	MODULE TTLT - MULTIPLEX	1	1	1	
		A) POUR FIXER LES PICTOGRAMMES SUR LES LAMPES TÉMOIN 562907				

De 3-4417 À 8-1043		Date:07-2024	PAGE:FM-00IM-00

INSERTION - "MEGATECH"

Numéro d'article	Pièces	Description	H3411	H3455	VIP455	NOTES
		B) POUR FIXER LES PICTOGRAMMES SUR LES LAMPES TÉMOIN 563333				

De 3-4417 À 8-1043		Date:07-2024	PAGE:HF-0645-30
PANNEAU TABLEAU DE BORD DROIT			

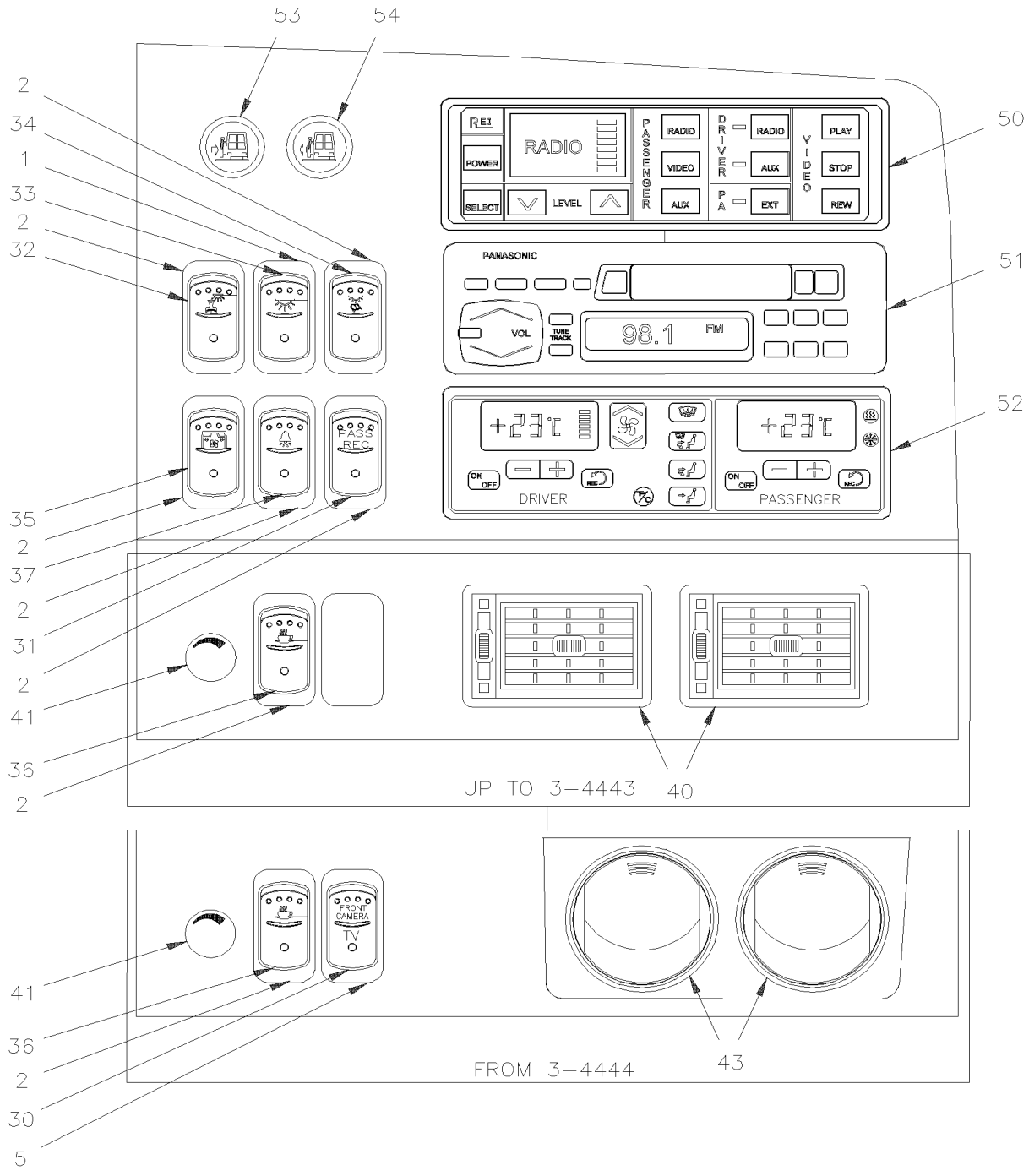

BUS

De 3-4417 À 8-1043		Date:07-2024	PAGE:HF-0645-30
PANNEAU TABLEAU DE BORD DROIT			

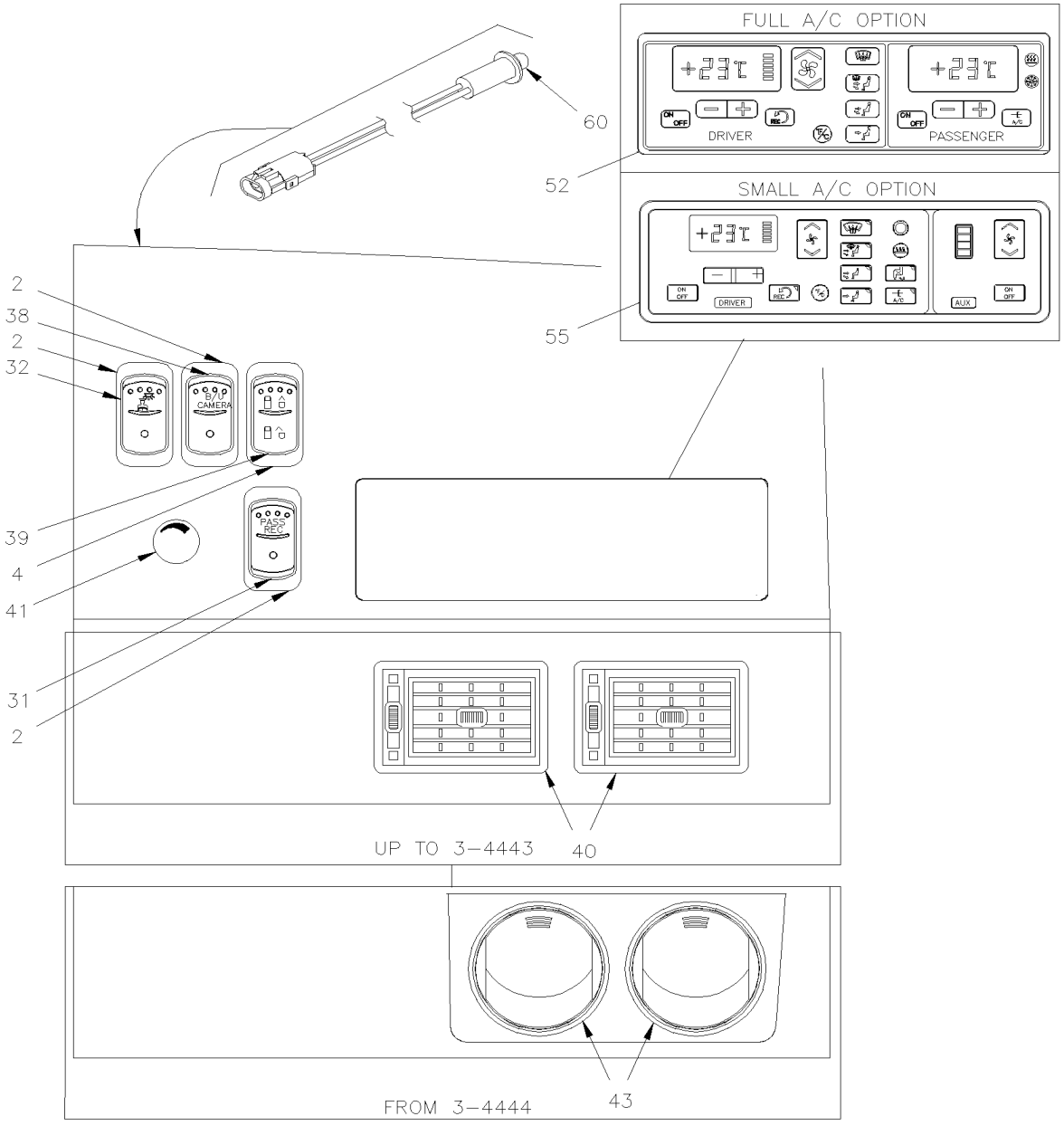

De 3-4417 À 8-1043		Date:07-2024	PAGE:HF-0645-30
PANNEAU TABLEAU DE BORD DROIT			

BUS

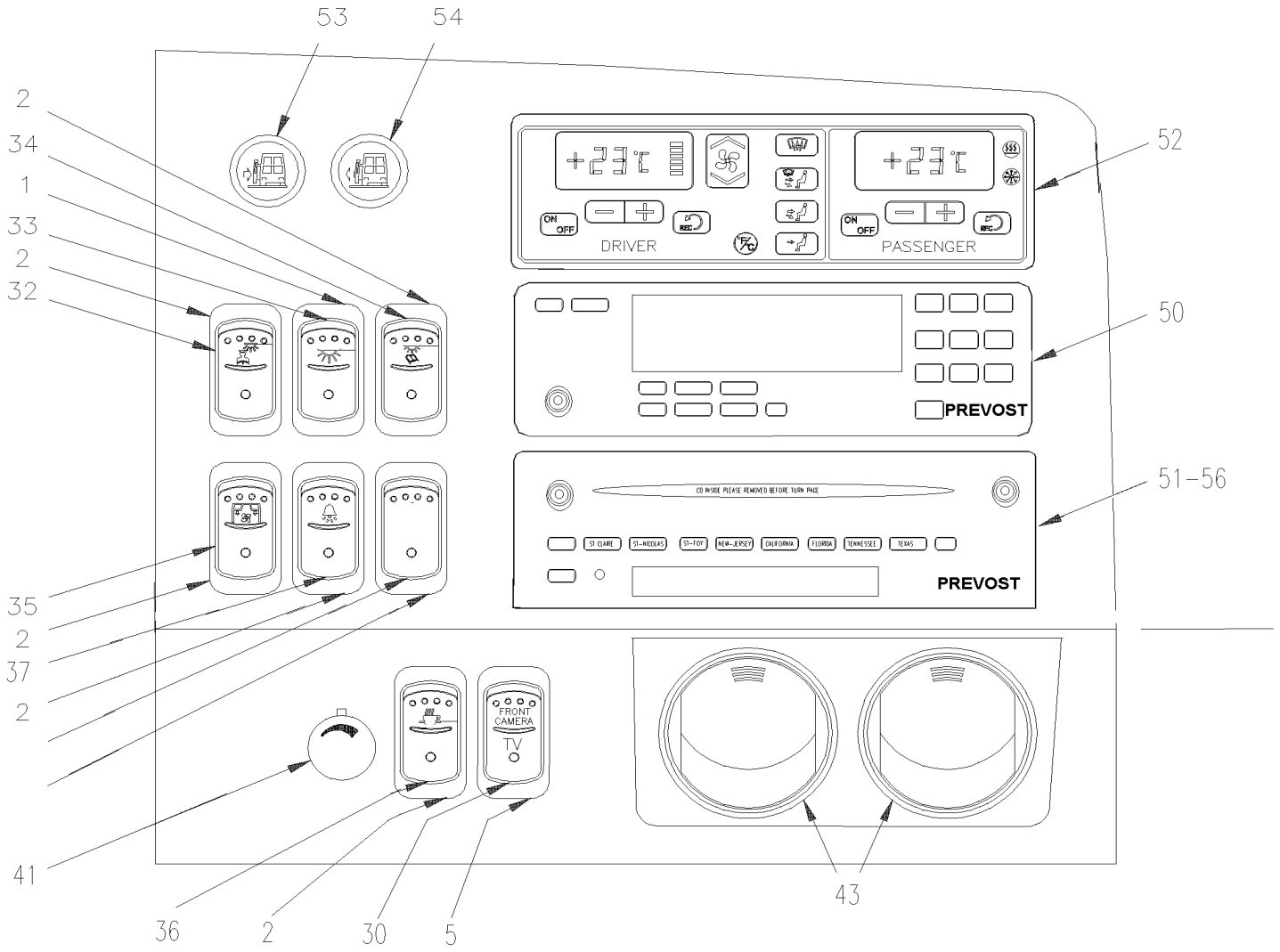

De 3-4417 À 8-1043		Date:07-2024	PAGE:HF-0645-30

PANNEAU TABLEAU DE BORD DROIT

Numéro d'article	Pièces	Description	H3411	H3455	VIP45	NOTES
		"ATTENTION" - "ATTENTION" - "ATTENTION"				
		LES 4 NUMEROS DE SERIE SONT MULTIPLEXE				
		4-4933, 4-4963, 4-4995 & 4-0006				
1	562696	INTERRUPTEUR / OFF-ON-ON SERIES S.P.D.T. / W/RED & GREEN LED	AR	AR	AR	
2	562697	INTER. / ON-ON / D.P.D.T. / CH-OVER W/AMPOULE / W/RED & GREEN LED	AR	AR	AR	
4	562699	INTERRUPTEUR / M/ON-OFF-M/ON / D.P.D.T. / W/GREEN LED			1	
NS	562773	INTERRUPTEUR DUMMY EATON NGR	AR	AR	AR	
NS	562763	CONNECTEUR RH 10C / SWITCH / NGR 28-5637-2	AR	AR	AR	
NS	562768	TERMINAL FEMELLE / 16-14 / PED 12015870	AR	AR	AR	
5	563012	INTER. / ON-ON / D.P.D.T. / CH-OVER W/AMPOULE / W/GREEN LED	1	1	1	
30	562941	BOUTON CAMERA AVANT NGR	1	1		
31	563151	BOUTON PASS REC NGR	1	1		
32	562716	BOUTON LUMIERE CHAUF.NGR534423	1	1	1	
33	562717	BOUTON ECLAIRAGE INT.NGR534424	1	1	1	
34	562718	BOUTON LAMPE LECTURE NGR534425	1	1		
35	562720	BOUTON VENT.P.COLIS NGR534427	1	1		A
36	562721	BOUTON CUISINETTE NGR534428	1	1		
37	562719	BOUTON CLOCHE PASSAG.NGR534426	1	1		
38	562786	BOUTON B/U CAMERA NGR53			1	
39	562831	BOUTON BARRURE P.ENT. NGR53			1	
40	871106	DIFFUSEUR D'AIR AJUSTABLE À 3-4443	2	2	2	
41	562846	BOUTON DE POTENTIOMETRE	1	1	1	
NS	562845	POTENTIOMETRE	1	1	1	
NS	1212770	. NUT RND SLT BK M8X.75 M8-.75	1	1	1	
43	871315	BUSE D'AIR RONDE De 3-4444	2	2	2	
43	871314	BUSE D'AIR De 3-4444	2	2	2	
50	900803	CONTROLEUR DE SYSTHEME DE SON "R.E.I." 2000 À 6-0559	1	1		R
. NS	563064	. AMPOULE / 12VOLTS / 2700 À 6-0559	1	1		R
50	901192	CONTROLEUR DE SYSTHEME DE SON "VOLVO" VSS04 De 6-0560	1	1		
. NS	901266	. TELECOMMANDE DE SELECTEUR AUDIO / VSS04 De 6-0560	1	1		
		QUAND VOUS CHANGER LE VSS04 POUR UN VSS05 VOUS AVEZ BESOIN DU CONTROLEUR 21516503 De 6-0560				
		& ENSEMBLE HARNAIS 409439 & UN NOUVEAU RADIO De 6-0560				
		901417P OU 901418P OU 901419P De 6-0560				
50	IS08080	REMPLACEMENT DE L'UNITÉ DE COMMANDE AUDIO VIDÉO VSS04 PAR VSS05 De 6-0560	1	1		
. NS	900238	. CONTROLEUR DE SYSTEME DE SON "VOLVO" VSS-05A De 6-0560	1	1		
. . NS	21251311	. . TELECOMMANDE DE SELECTEUR AUDIO / VSS05 De 6-0560	1	1		
. NS	0610388	. CABLAGE ADAPTER INTERFACE VSS04 à VSS05 De 6-0560	1	1		
. NS	IS-08080	. SEE INSTRUCTION SHEET De 6-0560	1	1		
50	21516503	CONTROLEUR DE SYSTEME DE SON "VOLVO" VSS05 De 6-0560	1	1		

De 3-4417 À 8-1043		Date:07-2024	PAGE:HF-0645-30

PANNEAU TABLEAU DE BORD DROIT

Numéro d'article	Pièces	Description	H3411	H3455	VIP45	NOTES
. NS	21251311	. TELECOMMANDE DE SELECTEUR AUDIO / VSS05 De 6-0560	1	1		
50	901417P	RADIO "PREVOST" AM/FM/CD & MP3 BLUETOOTH COMPUTERIZ De 6-0560	1	1		
50	901418P	RADIO "PREVOST" AM/FM/CD & MP3 BLUETOOTH SIRIUS COMPUTERIZ De 6-0560	1	1		
50	901419P	RADIO "PREVOST" AM/FM/CD & MP3 BLUETOOTH & XM COMPUTERIZ De 6-0560	1	1		
51	**HF-2315-00**	**SYSTEME DE SON & ACCESSOIRES**				
51	**HF-2317-30**	**INSTALLATION SYSTEME VIDEO & AUDIO À 5-0147**				
51	**HF-2317-31**	**INSTALLATION SYSTEME VIDEO & AUDIO De 5-0148 À 6-0559**				
51	**HF-2317-32**	**INSTALLATION SYSTEME VIDEO & AUDIO De 6-0560**				
NS	404571	CABLAGE ASS / TABLEAU DE BORD & PORTE-COLIS À 6-0359	1	1		
NS	409149	CABLAGE ASS / TABLEAU DE BORD & PORTE-COLIS / AUDIO De 6-0360	1	1		
NS	900875	CABLAGE ANTENNE RADIO / M/F 6`	1	1		
NS	900663	ADAPTATEUR D'ANTENNE RADIO / MOTOROLA MALE to EURO FEMA À 6-0559	AR	AR		
52	871213	MODULE CONTROLE A/C À 3-4757	1	1	1	
52	871214	MODULE CONTROLE A/C De 4-4758 À 5-0049	1	1	1	
. NS	MI04-14C	. VOIR INFORMATION DE MAINTENANCE De 4-4758 À 5-0049	1	1	1	
52	871373	MODULE CONTROLE A/C De 5-0050 À 5-0167	1	1		
52	871373	MODULE CONTROLE A/C À 5-0367			1	
52	**IS19923**	**MODULE REMPLACEMENT HVAC À 5-0167**	1	1	1	
52	871350	MODULE CONTROLE A/C / W/MUX De 5-0168	1	1		M
52	871350	MODULE CONTROLE A/C / W/MUX De 5-0368			1	M
NS	563063	THERMISTANCE ASS / TEMPERATURE / ("DELPHI") À 5-0167	1	1		
NS	563063	THERMISTANCE ASS / TEMPERATURE / ("DELPHI") À 5-0367			1	
NS	563335	SONDE EXTERIEUR - THERMISTOR / EXTERIEUR / PED 15416387 De 5-0168	1	1		M
NS	563335	SONDE EXTERIEUR - THERMISTOR / EXTERIEUR / PED 15416387 De 5-0368			1	M
53	563043	INTERRUPTEUR FERMETURE DE PORTE VERT. À 3-4499	1	1		
53	563084	INTERRUPTEUR FERMETURE DE PORTE VERT. De 3-4500 À 5-0143	1	1		
53	563578	INTERRUPTEUR FERMETURE DE PORTE VERT. De 5-0144	1	1		
53	562810	INSERT FERMETURE DE PORTE VERT	1	1		
54	563044	INTERRUPTEUR OUVERTURE DE PORTE ROUGE À 3-4499	1	1		
54	563085	INTERRUPTEUR OUVERTURE DE PORTE ROUGE De 3-4500 À 5-0143	1	1		
54	563579	INTERRUPTEUR OUVERTURE DE PORTE ROUGE De 5-0144	1	1		
54	562830	INSERT OUVERTURE DE PORTE ROUGE	1	1		
55	871211	MODULE CONTROLE A/C AVEC PETIT SYSTEME A/C À 3-4757			1	
55	871341	MODULE CONTROLE A/C AVEC PETIT SYSTEME A/C De 4-4758 À 5-0367			1	
55	871386	MODULE CONTROLE A/C AVEC PETIT SYSTEME A/C / W/MUX De 5-0368			1	M
56	901190	RADIO AM-FM-CD-CDX / "PRÉVOST" MP3 VR-300 De 6-0560	1	1		
60	330238	VOYANT ROUGE ASS.			1	
		A) ON UTILISE L'INTERRUPTEUR #562699 & LA RESISTANCE #562908				

De 3-4417 À 8-1043		Date:07-2024	PAGE:HF-0645-30

PANNEAU TABLEAU DE BORD DROIT

Numéro d'article	Pièces	Description	H3411	H3455	VIP455	NOTES
		M) AVEC SYSTEME ELECTRIQUE MULTIPLEX "MUX"				
		R) AVEC SYSTEME ELECTRIQUE MULTIPLEX "MUX"				

À 5-0167		Date:07-2024	PAGE:IS19923
MODULE REMPLACEMENT HVAC			

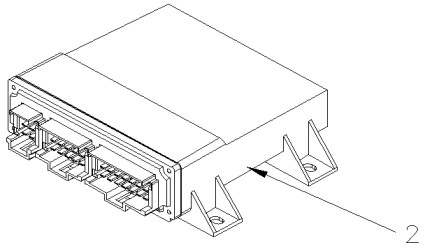

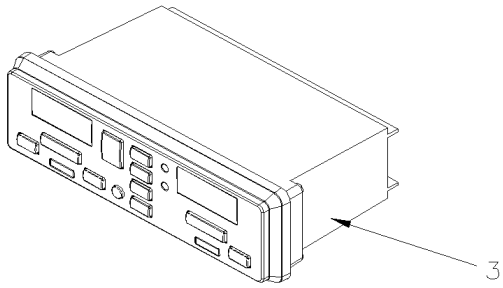

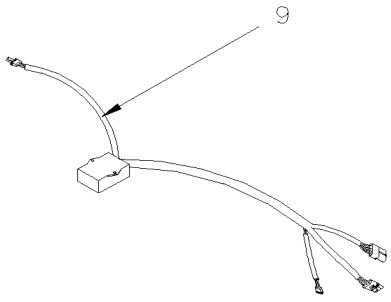

À 5-0167		Date:07-2024	PAGE:IS19923

MODULE REMPLACEMENT HVAC

Numéro d'article	Pièces	Description	H3411	H3455	VIP455	NOTES
NS	23499009-FAC	MCM PROGRAMME # MODULE HVAC	1	1	1	
2	22722846	MODULE I/O A E - VOLVO MULTIPLEX	1	1	1	
3	870008	MODULE CONTROLE A/C	1	1	1	
NS	0600035	CABLAGE INTERFACE HVAC AVEC IOEA	1	1	1	
NS	0600036	CABLAGE CAPTEUR TEMPERATURE EXT	1	1	1	
NS	0600037	CABLAGE DOUBLE A SIMPLE MOTEUR HVAC	1	1	1	
NS	0600038	CABLAGE DRIVE MOTEUR SIMPLE	1	1	1	
NS	0600039	CABLAGE DRIVE MOTEUR DOUBLE	1	1	1	
9	871353	CONTROLEUR VITESSE DEG.DOUBLE MOTEUR	1	1	1	
10	563335	SONDE EXTERIEUR - THERMISTOR / EXTERIEUR / PED 15416387	1	1	1	
NS	563332	RELAIS 24V S.P.D.T. / AVEC RESISTANCE / "VOLVO" (20374662)	2	2	2	
NS	504637	ATTACHE CABLE / 3/16" x 13"	15	15	15	
NS	5001374	VIS A TETE HEXAGONAL M5-0.8x10 SS	3	3	3	
NS	5001449	ECROU HEX M5-0.8 SS	3	3	3	
NS	5001480	ECROU HEX BAGUE DE NYLON #8-32 SS	1	1	1	
NS	IS-19923	SEE INSTRUCTION SHEET	1	1	1	

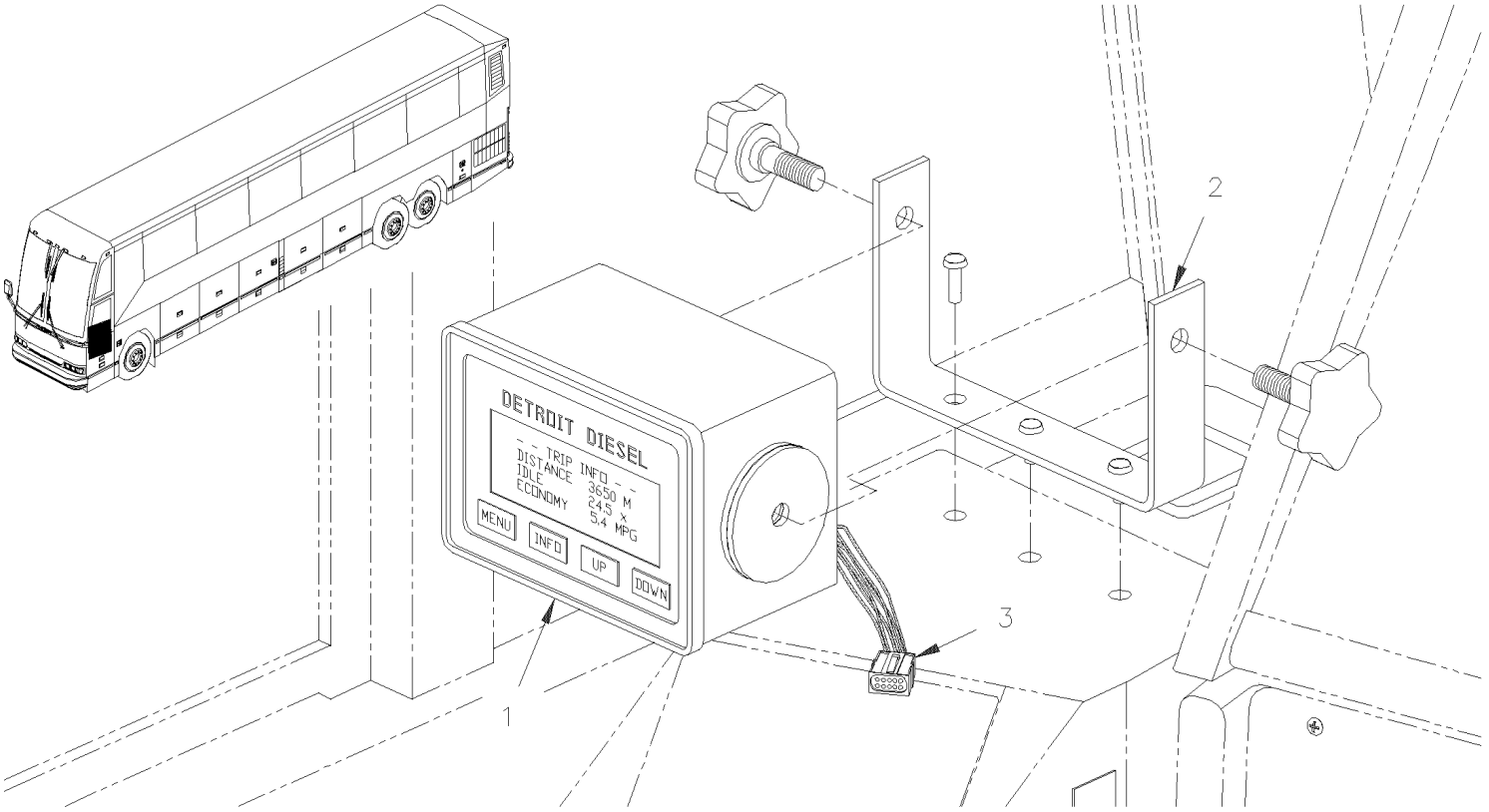

INSTALLATION OF DATA LOGGER

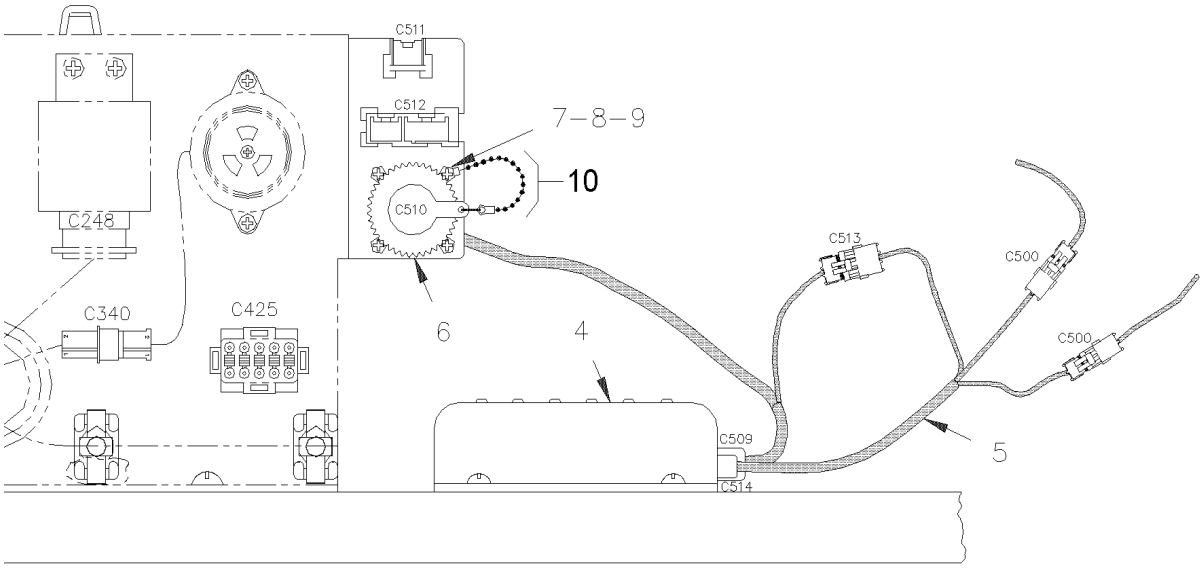

De 3-4417 À 5-0167		Date:07-2024	PAGE:HF-0650-00

BAVARD ELECTRONIQUE

Numéro d'article	Pièces	Description	H3411	H3455	VIP455	NOTES
1	562415	PRODRIVER NON-ENCASTRE MOUNTED / (AS SHOWN)	1	1		
NS	562413	PRODRIVER ENCASTRE			1	
2	064685	SUPPORT	AR	AR	AR	
NS	391786	BOITIER POUR ORDINATEUR BORD		1		
NS	500353	VIS AUTOTARAUDEUSE TETE PLATE PHILLIPS #8x3/4 BK	2	2	2	
NS	502620	RONDELLE DE FINITION FRAISE .203x.531 BK	2	2	2	
3	063893	CABLAGE ASS / ALIMENTATION PRODRIVER	1	1	1	
NS	562447	MANUEL INSTRUCTION PRODRIVER	1	1	1	
3	N.P.N.	MANUEL D'INSTALLATION DE DETROIT DIESEL / (07SA0712)	1	1	1	4
NS	562671	MANUEL DATA HUB	1	1	1	
		POUR L'INSTALLATION D'UN "DATA LOGER"				
		UTILISE LES ITEMS SUIVANTES				
4	562459	DATA LOGGER	AR	AR	AR	
5	064032	CABLAGE ASS / AVEC BOITE DATA LOGGER BOX	1	1	1	
5	064033	CABLAGE ASS / SANS BOITE DATA LOGGER	AR	AR	AR	
6	381743	SUPPORT - CONNECTEUR	1	1	1	
7	500437	RONDELLE PLATE .125x.375x.040 Z050	4	4	4	
8	500518	VIS MECANIQUE TETE BOMBE PHILLIPS #4-40x1/2 Z050	4	4	4	
9	502520	ECROU HEX #4-40 Z050	4	4	4	
NS	504103	RIVET AVEUGLE TETE BOMBE OUVERT 1/8x1/8 AL	3	3	3	A
10	562543	CAPUCHON PROTECTEUR / HD10 SERIES / 9C / DEUTSCH HDC16-9	1	1	1	
10	562494	ANNEAU METALLIQUE	1	1	1	
10	562493	CHAINE #6	1	1	1	
10	562492	ATTELLAGE TYPE -A-	1	1	1	
		A) POUR FIXER LE SUPPORT				
		4) PAS DE NUMERO DE PIECE				

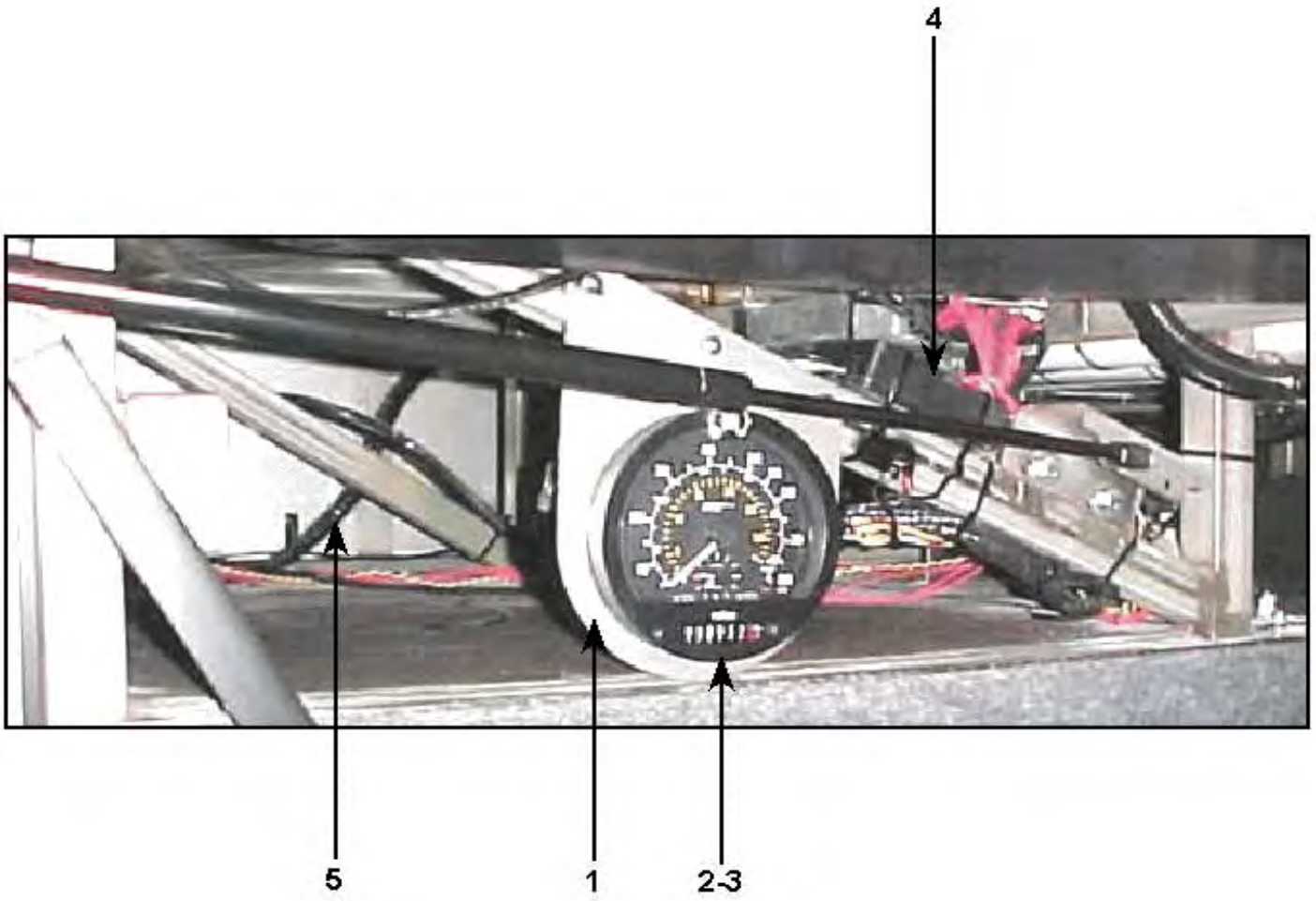
4
5
1
2-3

De 3-4417 À 5-0167		Date:07-2024	PAGE:HF-0650-10

INSTALLATION ENREGISTREUR DE MARCHE

Numéro d'article	Pièces	Description	H3411	H3455	VIP45	NOTES
		L'INSTALLATION EST SITUE SOUS LE PLANCHER				
		COMPARTIMENT BAGAGES				
1	064686	SUPPORT TACHOGRAPHE	1	1		
2	590259	TACHYGRAPHE M.P.H. / 4 FILS	1	1		
2	590258	TACHYGRAPHE KM/H. / 4 FILS	1	1		
NS	590236	. CLE	1	1		
NS	561006	. AMPOULE / 1WATT-24VOLTS / SAE# 2741MF	3	3		
NS	590270	SUPPORT	2	2		
NS	590235	ECROU	2	2		
3	590179	CARTE TACHYMETRE ENREGISTREUR	AR	AR		
3	590122	CARTE TACHYMETRE ENREGISTREUR	AR	AR		
3	590251	PROTECTEUR	AR	AR		
4	090195	MODULE RPM ASS.	1	1		
5	064669	CABLAGE ASS	1	1		
5	064806	CABLAGE ASS	1	1		A
		A) CET ITEM EST UTILISE AVEC "TRIP MASTER" POUR INSTALLATION DU CLIENT				

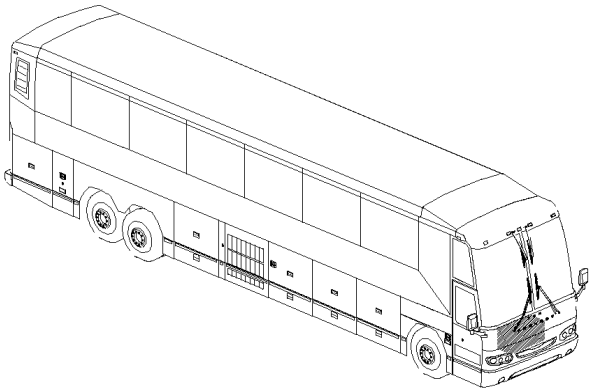

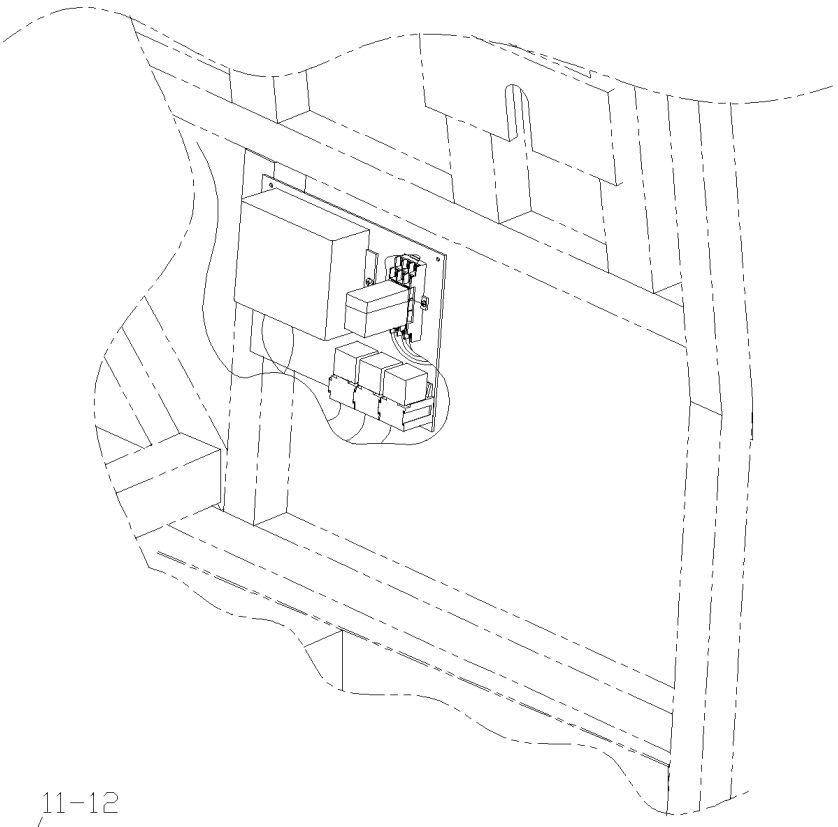

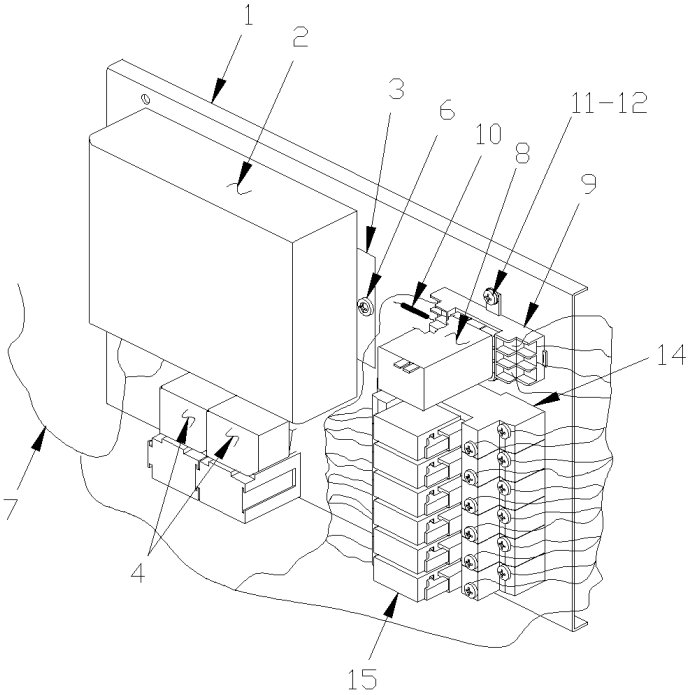
1
2
3
6
10
8
11-12
9
14
7
4
15

De 3-4417 À 6-0435		Date:07-2024	PAGE:HF-0650-50

MODULE SANS CLE

Numéro d'article	Pièces	Description	H3411	H3455	VIP455	NOTES
	381971	MODULE KEYLESS ASS. VIP À 4-4833			1	
	382320	MODULE KEYLESS ASS. VIP De 4-4834 À 5-0103			1	
	382328	MODULE KEYLESS ASS. VIP De 5-0104			1	
1	381972	. SUPPORT MODULE KEYLESS VIP			1	
2	562673	. MODULE OUVERTURE DE PORTE À 4-4833			1	S
. NS	IS-03103	. . SEE INSTRUCTION SHEET À 4-4833			1	S
2	563541	. MODULE OUVRE PORTE SANS COMM. DISTANCE De 4-4834			1	
3	064494	. PANNEAU MODULE DROIT MUX			2	
4	562092	. RELAIS 12V S.P.D.T. / AVEC DIODE / À 5-0142			2	
4	563337	. RELAIS 12V S.P.D.T. / AVEC RESISTANCE / De 5-0143			2	
6	500582	. VIS AUTOTARAUDEUSE TETE CYLINDRIQUE PHILLIPS #8x3/8 Z050			4	
7	065511	. HARNAIS MODULE "KEYLESS" À 5-0103			1	
7	066398	. HARNAIS MODULE "KEYLESS" De 5-0104			1	
8	562341	. RELAIS TEMPORISATEUR OFF - 2 HEURES À 5-0103			1	
8	067982	. ENSEMBLE DE SERVICE RELAIS TEMP			1	
. NS	563584	. . RELAIS TEMPORISATEUR OFF - 2 HEURES / 30 SEC			1	
. NS	561183	. . BASE DE RELAIS / TERMINAL LANGUETTE / BOSCH 3334485008			1	
. NS	561108	. . TERMINAL RECEPTACLE / 18-14 / AMP 42238-2			4	
8	563584	. RELAIS TEMPORISATEUR OFF - 2 HEURES / 30 SEC De 5-0104			1	R
9	562340	. BASE DE RELAIS - MY			1	
10	560805	. RESISTANCE / 470 OHMS / 1/2W			1	
11	500640	. VIS AUTOTARAUDEUSE TETE CYLINDRIQUE PHILLIPS #6x3/4 Z050			2	
12	500467	. RONDELLE FREIN A DENT INTERIEUR .138x.275x.019 Z050			2	
14	563055	. BASE DE RELAIS TYPE G2R			7	
15	563054	. RELAIS 12V S.P.D.T.			7	
NS	064831	CABLAGE MODULE SANS CLE			1	
		R) VOIR LE DOCUMENT DE PIÈCE JOINTE 2004093				
		S) QUAND VOUS REMPLACEZ LE MODULE 562673 PAR LE NOUVEAU 563541 VOUS DEVEZ REMPLACER LA COMMANDE A DISTANCE 562674 PAR LA NOUVELLE 563542 / VOIR FEUILLE D'INSTRUCTION IS-03103				

De 6-0436 À 8-1043		Date:07-2024	PAGE:HF-0650-51
MODULE PORTE D'ENTREE - V.I.P. / MUX			

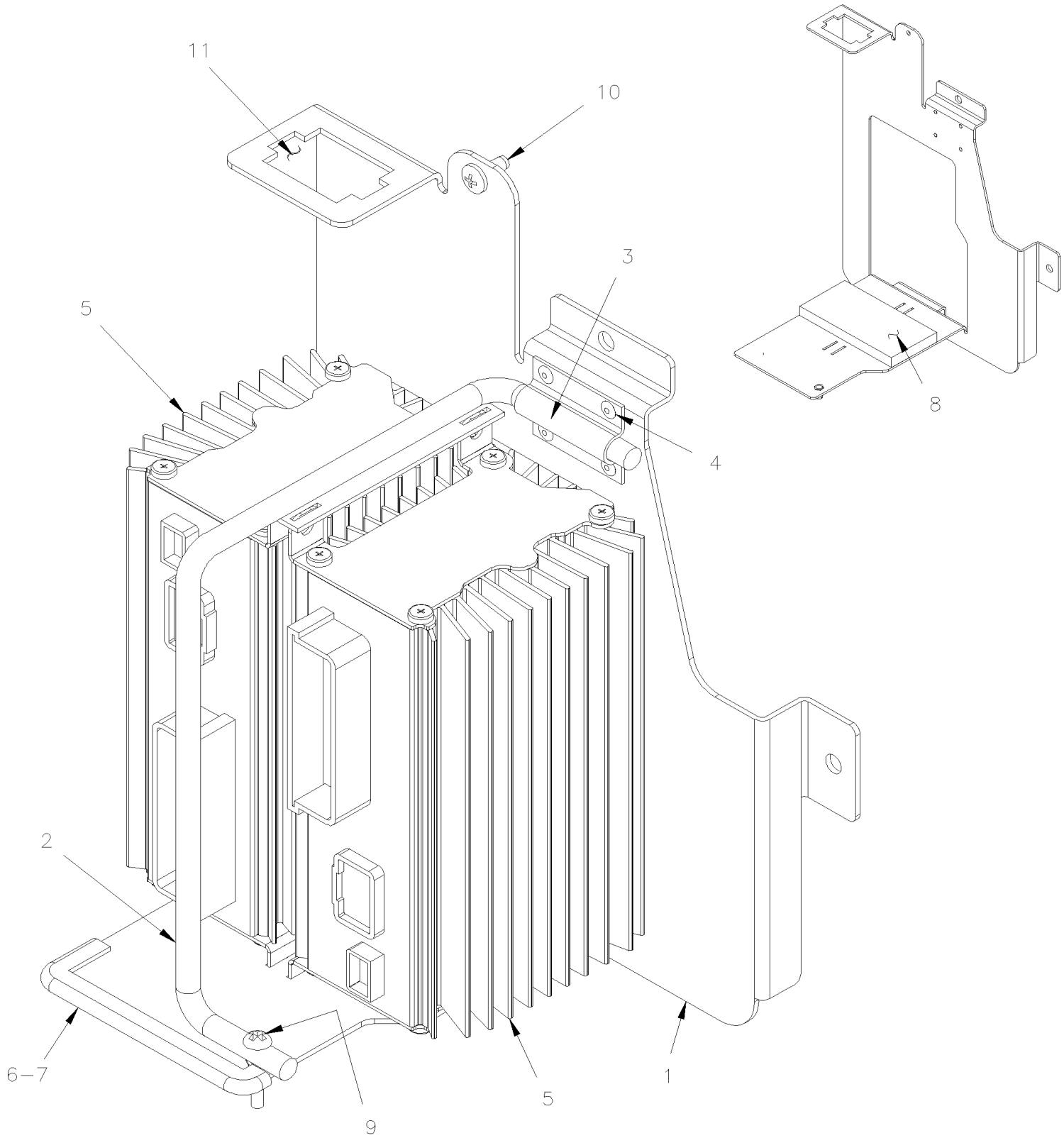

De 6-0436 À 8-1043		Date:07-2024	PAGE:HF-0650-51

MODULE PORTE D'ENTREE - V.I.P. / MUX

Numéro d'article	Pièces	Description	H3411	H3455	VIP45	NOTES
	Call order desk	PANNEAU MODULE AVANT DROIT VIP MUX ASS.	1	1	1	P
1	382164	. PANNEAU MODULE DROIT MUX			1	
2	382166	. TIGE D'ATTACHEMENT / MODULE I/O B			1	
3	382169	. CHARNIERE, TIGE MODULE MUX			1	
4	504340	. RIVET AVEUGLE TETE BOMBE OUVERT 1/8x3/16 SS			4	
5	563273	. MODULE I/O B / VOLVO MULTIPLEX / ALUMINUM À 7-0791			2	
. NS	563132	. . CONNECTEUR / SH 2C / YAZAKI 7283-6458-40 À 7-0791			1	
. NS	563133	. . CONNECTEUR / JUNIOR POWER TIMER / SH 29C / AMP 1-963449-2 À 7-0791			1	
. NS	562957	. . CONNECTEUR / SH 5C / VERT / JAE IL-AG5-5S-S3C1 À 7-0791			1	
5	565865	. MODULE I/O B / VOLVO MULTIPLEX / ALUMINUM De 7-0792			1	
. NS	563132	. . CONNECTEUR / SH 2C / YAZAKI 7283-6458-40 De 7-0792			1	
. NS	563133	. . CONNECTEUR / JUNIOR POWER TIMER / SH 29C / AMP 1-963449-2 De 7-0792			1	
. NS	562957	. . CONNECTEUR / SH 5C / VERT / JAE IL-AG5-5S-S3C1 De 7-0792			1	
6	506338	. EXTRUSION DE CAOUTCHOUC / 1/16" x 1/4" INT "U" SHAPE / ROUND C.T.L.			AR	
7	680066	. ADHESIF / ADBOND #5014 / 23.6ML BOTTLE			AR	
8	506006	. RUBAN ADH1 CC POL 3/8"x1 1/4"x20' / GREY 2520			AR	
9	509827	. VIS MECANIQUE TETE RONDE PHILLIPS M4-0.7x20 SS			1	
10	500965	. VIS AUTOTARAUDEUSE TETE BOMBE PHILLIPS #8-32x1/2 N500			1	
11	381145	CONN.DIODE AVEC 5 DIODES ASS.			1	
NS	509815	ATTACHE CABLE			2	
50	**HF-0625-01**	**PANNEAU DE JONCTION AVANT / MUX**				
		P) CONTACTER LE BUREAU DE PRISE DE COMMANDE				

De 3-4417 À 8-1043		Date:07-2024	PAGE:HF-0655-00
ECLAIRAGE INTERIEUR			

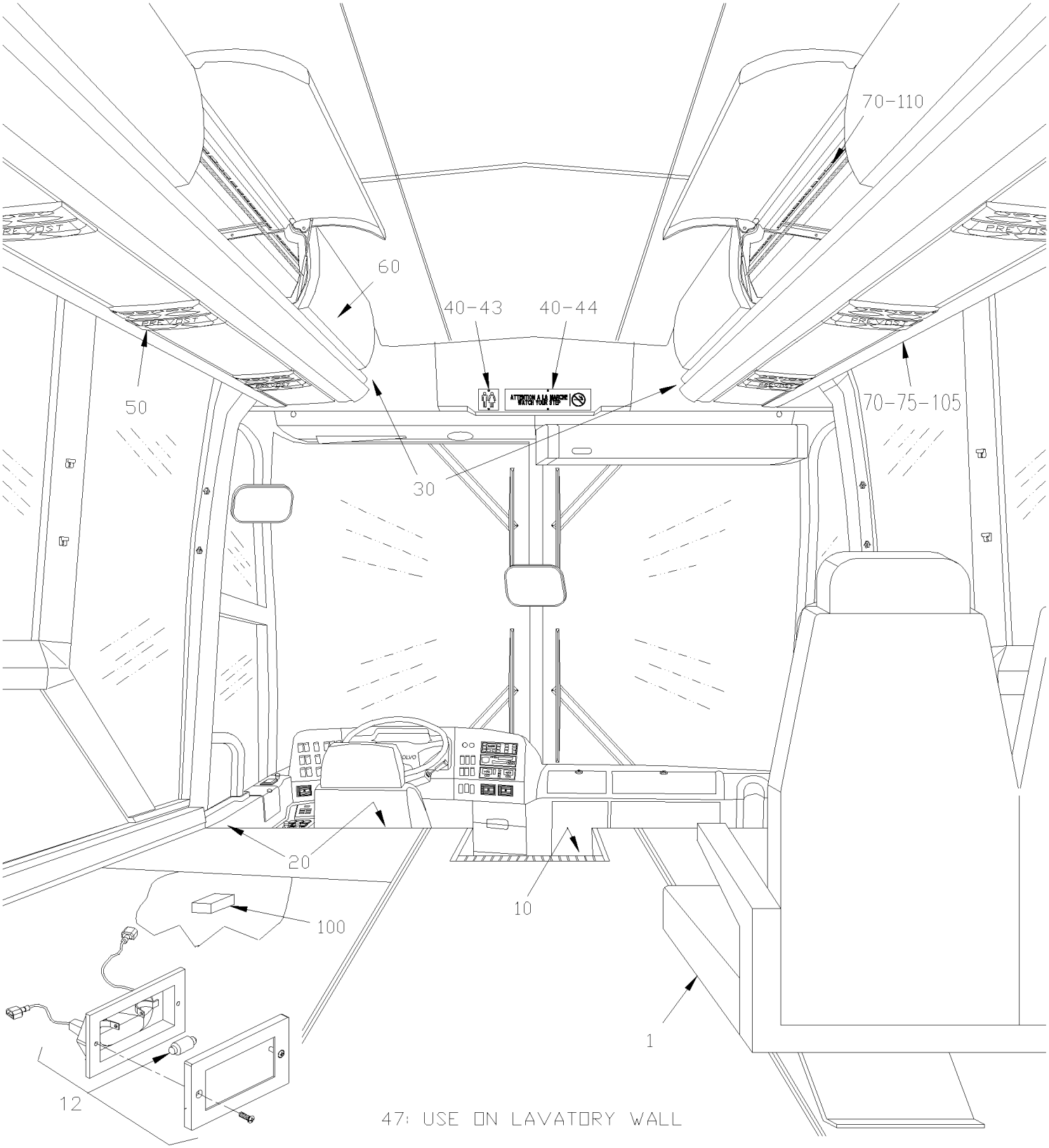

De 3-4417 À 8-1043		Date:07-2024	PAGE:HF-0655-00
ECLAIRAGE INTERIEUR			

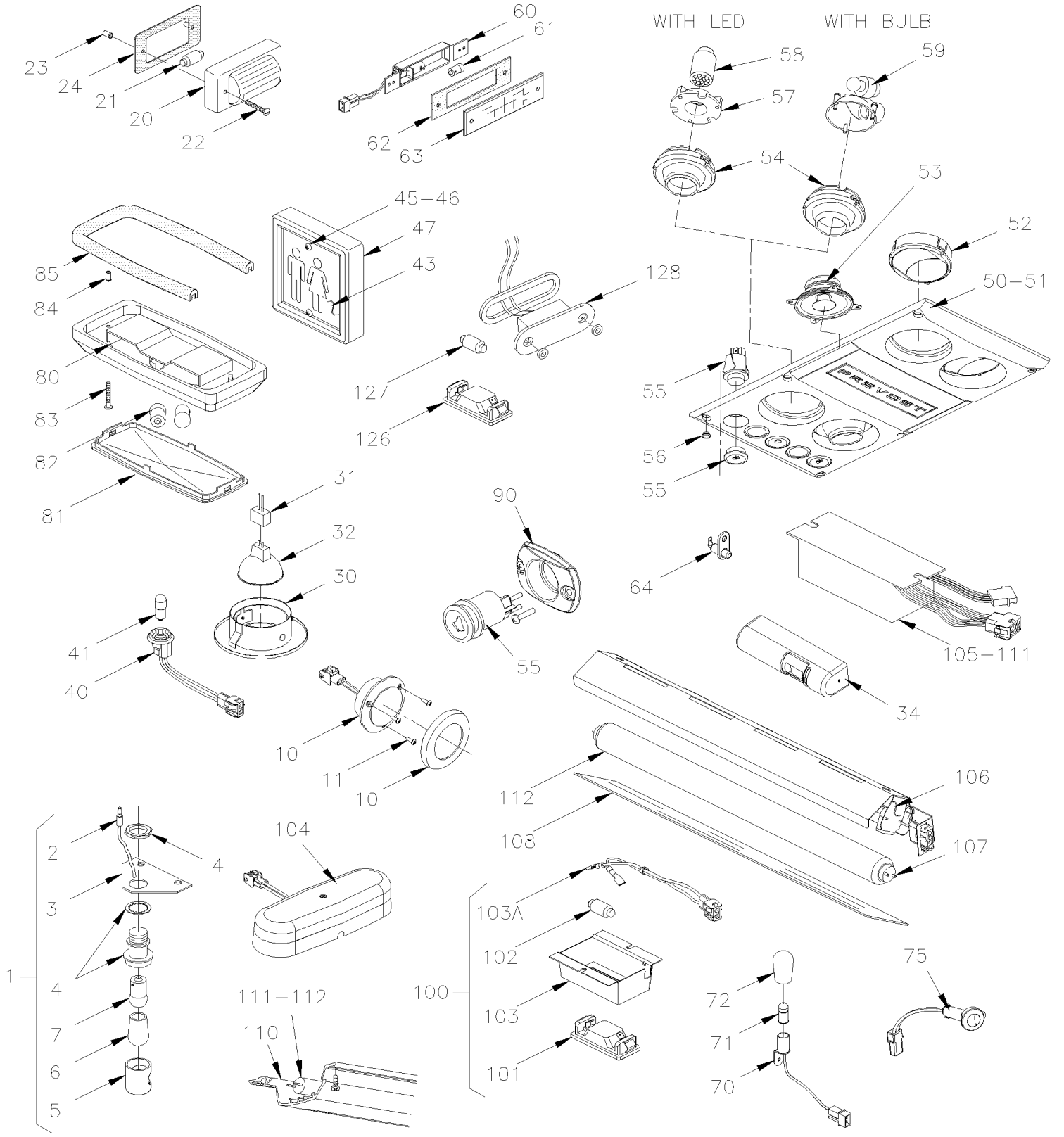

De 3-4417 À 8-1043		Date:07-2024	PAGE:HF-0655-00

ECLAIRAGE INTERIEUR

Numéro d'article	Pièces	Description	H3411	H3455	VIP45	NOTES
		LAMPE D'ALLEE - SOUS LE SIEGE DES PASSAGERS				
1	330146	LAMPE D'ALLEE LEDS ASS. W/BULB À 4-4946	AR	AR		
1	330367	LAMPE D'ALLEE LEDS ASS. W/LED De 4-4947	AR	AR		
2	560098	. TERMINAL MALE / 16-14 / ISOLE / AMP 2-324225-1	1	1		
3	361343	. SUPPORT	1	1		
4	830096	. LAMPE	1	1		
5	830113	. . CAPUCHON	1	1		
6	560940	. RECOUVREMENT EN CAOUTCHOUC BLEU À 4-4946	1	1		
6	563546	. LAMPE A 7 DELS BLEU / #B607-2PB-028W De 4-4947	1	1		
6	564100	. LAMPE A 7 DELS BLEU / #270015	1	1		
7	560141	. AMPOULE / 3WATT-24VOLTS / SAE# 1251 À 4-4946	1	1		
NS	061310	CABLAGE ASS / LUMIERE & CABLAGE PRINCIPAL	AR	AR		
7	065467	CABLAGE ASS / LAMPE D'ALLEE	1			
7	065036	CABLAGE ASS / LAMPE D'ALLEE		1		
		LAMPE PUIT D'ESCALIER				
10	430560	LAMPE DE COURTOISIE-CADRE NOIR 3"DIA À 3-4639	2	2		
10	830173	. LAMPE DE COURTOISIE-CADRE NOIR 3"DIA À 3-4639	1	1		
10	830177	. LAMPE COURTOISIE CADRE NOIR 3" DIA. 24V De 3-4640	2	2		
NS	562485	. CONNECTEUR / DT SERIES / SH 2C / GRIS / DEUTSCH DT06-2S	1	1		
NS	562488	. BARRURE SEC. / DT SERIES / SH 2C / DEUTSCH W2S	1	1		
NS	561608	. TERMINAL FEMELLE / 18-16 / DEUTSCH 0462-201-16141	2	2		
NS	562498	. RESISTANCE / 220 OHMS / 2 W	1	1		
10	830182	. ANNEAU DECORATIF NOIR 3" O.D.	1	1		
11	500583	VIS AUTOTARAUDEUSE TETE CYLINDRIQUE PHILLIPS #6x1/2 Z050	3	3		
12	330279	LAMPE ASS. 24V W/BULB			1	
. NS	830142	. LAMPE			1	
. NS	562278	. AMPOULE / 10WATT-24VOLTS / SAE# 6429			1	
NS	830197	LAMPE ASS. 24V LEDS			1	
NS	068140	CABLAGE INTERFACE 330279 @ 830197			AR	
		LAMPE CUISINETTE & POUBELLE				
20	830124	LAMPE ASS.	1	1		
21	562278	AMPOULE / 10WATT-24VOLTS / SAE# 6429	1	1		
21	562305	AMPOULE / 5WATT-12VOLTS / SAE# 6413	AR	AR		
22	500678	ECROU A DOUILLE #8-32x.450	2	2		
23	500580	VIS MECANIQUE TETE RONDE FENDUE #8-32x1/2 ZP	2	2		
24	391525	PLAQUE D'ETANCHEITE	1	1		

De 3-4417 À 8-1043		Date:07-2024	PAGE:HF-0655-00

ECLAIRAGE INTERIEUR

Numéro d'article	Pièces	Description	H3411	H3455	VIP455	NOTES
		LAMPE CHAUFFEUR - TOILETTE				
30	830150	LAMPE HALOGENE RONDE ENCASTRE À 3-4460	2	2	2	
30	830179	LAMPE HALOGENE RONDE ENCASTRE De 3-4461	2	2	2	
31	562803	CONNECTEUR / TERMINAL FEMELLE ASS / LEECRAFT QBL-12	1	1	1	
32	830176	AMPOULE / 20 WATTS-12V/SAE#Q20MR16/FL40D	1	1	1	
NS	405244	SUPPORT DE PLAFONNIER À 3-4460	1	1		
NS	405371	SUPPORT DE PLAFONNIER GREY PLATINE De 3-4461	1	1		
NS	330347	SUPPORT DE LUMIERE VIP À 3-4460			1	
NS	330361	SUPPORT DE LUMIERE VIP De 3-4461			1	
		LAMPE TOILETTE "OCCUPE"				
40	330265	DOUILLE DE LUMIERE ASS / W2.1x9.Dd	1	1		
. NS	562295	. DOUILLE DE LUMIERE ASS / W2.1x9.5d	1	1		
. NS	561248	. CONNECTEUR / UNIVERSAL MATE-N-LOK / PH 2C / AMP 1-480699-0	1	1		
. NS	562122	. TERMINAL MALE / 20-14 / AMP 350547-1	2	2		
41	561166	AMPOULE / 3WATT-24VOLTS / SAE# 464	1	1		
43	403137	LENTILLE	1	1		
44	**HF-1832-00**	**FINITION COQUILLE AVANT**				
45	500504	VIS AUTOTARAUDEUSE TETE OVALE PHILLIPS #6-32x1/2 BK	2	2		
46	500422	ECROU RESSORT EN "U" #6-32 .110-.120 SS	2	2		
47	330342	BOITIE LAMPE / LIGHT GREY	1	1		
		PORTE COLIS				
50	330366	MODULE ECLAIRAGE LEDS De 4-4839 À 6-0559	AR	AR		
50	330379	MODULE AVEC LEDS, DIFFUSEUR AIR & COAXIAL SPEAKER De 6-0560	AR	AR		
. NS	830184	. MODULE SANS LAMPE & AVEC DIFFUSEUR AIR COAXIAL SPEAKER De 6-0560	1	1		
. NS	830180	. SUPPORT LAMPE A LED De 6-0560	2	2		
. NS	563630	. LAMPE A 12 DELS 24VOLTS / #270017 De 6-0560	2	2		
. NS	500235	. VIS AUTOTARAUDEUSE TETE BOMBE PHILLIPS #6x3/4 N500 De 6-0560	6	6		
50	330380	MODULE AVEC LEDS, DIFFUSEUR AIR & DUAL CONE SPEAKER De 6-0560	AR	AR		
. NS	830185	. MODULE ASS SANS DEL,SANS DIFFUSEUR AIR & DUAL CONE SPEAKER De 6-0560	1	1		
. NS	830180	. SUPPORT LAMPE A LED De 6-0560	2	2		
. NS	563630	. LAMPE A 12 DELS 24VOLTS / #270017 De 6-0560	2	2		
. NS	500235	. VIS AUTOTARAUDEUSE TETE BOMBE PHILLIPS #6x3/4 N500 De 6-0560	6	6		
51	830174	. MODULE ASS AVEC LAMPE AMPOULE, DIFFUSEUR À 3-4639	1	1		BS
51	830178	. MODULE ASS AVEC LAMPE AMPOULE, DIFFUSEUR De 3-4640 À 6-0559	1	1		BS
51	830187	. MODULE ASS, AVEC LAMP BULB, DIFFUSEUR AIR COAXIAL SPEAKER	1	1		BS
51	830186	. MODULE ASS, AVEC LAMP BULB, DIFFUSEUR AIR DUAL CONE SPEAKER	1	1		BS
51	830175	. MODULE ECLAIRAGE LEDS/VENT DOUBLE / H.P.	AR	AR		A

De 3-4417 À 8-1043		Date:07-2024	PAGE:HF-0655-00

ECLAIRAGE INTERIEUR

Numéro d'article	Pièces	Description	H3411	H3455	VIP455	NOTES
NS	065387	. CABLE	1	1		A
52	830157	. DIFFUSEUR D'AIR	2	2		
53	901195	. HAUT-PARLEUR COAXIAL 100 MM	1	1		
53	901194	. HAUT-PARLEUR DUAL CONE 100 MM	1	1		
54	830156	. LAMPE DE LECTURE ASS AVEC LENTILLE & CLIP	2	2		
NS	830172	. . REFLECTEUR & BROCHE DE RETENUE ASS.	1	1		B
NS	830169	. . . CLIP DE RETENU LAMPE PRIMA	1	1		B
55	830159	. INTERRUPTEUR DE SONNETTE	1	1		WCL
55	830158	. INTERRUPTEUR DE LUMIÈRE	2	2		WCL
56	830160	. BOUCHON DE FERMETURE	6	6		
NS	5001439	. VIS AUTOTARAUDEUSE TETE OVALE PHILLIPS #6x5/8 BK	4	4		
57	830180	. SUPPORT LAMPE A LED	1	1		
NS	500235	. VIS AUTOTARAUDEUSE TETE BOMBE PHILLIPS #6x3/4 N500	4	4		
58	563349	. LAMPE A 12 DELS 24VOLTS / #B612-0WW-024S À 7-0872	1	1		
58	563630	. LAMPE A 12 DELS 24VOLTS / #270017 De 7-0873	1	1		
59	563073	. AMPOULE / 7 WATT-24VOLTS / SAE# 64479 À 3-4639	2	2		B E
59	563260	. AMPOULE / 6WATT-24VOLTS / SAE# 303 De 3-4640 À 4-4700	2	2		B E
59	560135	. AMPOULE / 6WATT-24VOLTS / SAE# 623 De 6-0560	1	1	1	
NS	065044	DIODE ASS	1	1		C
59	830164	OUTIL DE DEMONTAGE	1	1	1	
60	430314	LAMPE ASS.	AR	AR		
60	430313	. BOITE	1	1		
60	561556	. DOUILLE DE LUMIERE ASS / LEECRAFT B22Q2	1	1		
60	504462	. PASSE-FIL / .187x.375x.312	1	1		
60	560853	. TERMINAL MALE / 24-18 / AMP 60618-1	2	2		
60	560900	. CONNECTEUR / COM. MATE-N-LOCK / PH 2C / AMP 1-480319-0	1	1		
60	504109	. RIVET AVEUGLE TETE BOMBE OUVERT 5/32x3/16 AL	2	2		
61	560144	AMPOULE / 1.6WATT-24VOLTS / SAE# 1820	AR	AR		
62	430316	JOINT D'ETANCHEITE	1	1		
63	430312	LENTILLE	2	2		
NS	500124	VIS AUTOTARAUDEUSE TETE GOUTTE PHILLIPS #8x1/2 SS	1	1		
64	561563	INTERRUPTEUR / S.P.S.T. / N.C.	1	1		
		LAMPE DE SORTIE DE SECOURS - SITUE				
		AU DESSUS DES FENETRES DE COTE				
		AUSSI SUR LE MODULE DE LUMIERE AU DESSUS				
		DES PORTES DE PORTE COLIS				
70	330217	LAMPE ASS.	AR	AR		
71	560601	AMPOULE / 2WATT-24VOLTS / SAE# 456	AR	AR		

De 3-4417 À 8-1043		Date:07-2024	PAGE:HF-0655-00

ECLAIRAGE INTERIEUR

Numéro d'article	Pièces	Description	H3411	H3455	VIP45	NOTES
71	560623	AMPOULE / 3.5WATT-24VOLTS / SAE# 313	AR	AR		
72	560942	RECOUVREMENT EN CAOUTCHOUC BLEU	AR	AR		
NS	500648	VIS AUTOTARAUDEUSE TETE BOMBE PHILLIPS #6-32x1/4 ZP	AR	AR		
NS	500438	RONDELLE PLATE .187x.437x.050 Z050	AR	AR		
		LAMPE DE SORTIE DE SECOURS				
75	564070	LAMPE VEILLEUSE W/RETAINING RING De 8-1055	AR	AR		
. A	563723	. DIFFUSEUR De 8-1055	1	1		
. B	563724	. RECEPTACLE ASS. De 8-1055	1	1		
. C	330393	. PIN HAIR COTTER .062 x 9/32 SPEC De 8-1055	1	1		
		PORTE MONTE PERSONNE "ST & ST"				
80	830110	LAMPE ASS.	1	1		
81	830125	. LENTILLE	1	1		
82	563010	. AMPOULE / 16WATT-24VOLTS / SAE# 1308	2	2		
83	500654	. VIS AUTOTARAUDEUSE TETE BOMBE PHILLIPS #8-32x1/2 Z050	AR	AR		
84	500678	. ECROU A DOUILLE #8-32x.450	AR	AR		
90	409259	PROTECTEUR DE BOUTON	AR	AR		WCL
. NS	288728	. RENFORCEMENT	1	1		WCL
NS	500814	VIS AUTOTARAUDEUSE TETE BOMBE PHILLIPS #6x3/4 BK	2	2		WCL
		PORTE BAGAGES & SERVICE				
100	330268	LAMPE ASS 24V / COMPARTIMENT A BAGGAGE / W/ONE BULB 10W À 5-0049	AR	AR	AR	
100	330370	LAMPE ASS 24V / COMPARTIMENT A BAGGAGE / W/2 BULB 10W De 5-0050 À 5-0244	AR	AR	AR	
100	330372	LAMPE ASS 24V / COMPARTIMENT A BAGGAGE W//2 BULBS 5W De 5-0245 À 7-0969	AR	AR	AR	
101	830139	. LAMPE ASS. / W/ONE BULB À 5-0049	1	1	1	
101	830183	. LAMPE ASS. / W/2 BULBS De 5-0050 À 7-0969	1	1	1	
102	562278	. AMPOULE / 10WATT-24VOLTS / SAE# 6429 À 5-0048	AR	AR	AR	
102	562411	. AMPOULE / 5WATT-24VOLTS / SAE # 6424 De 5-0049 À 7-0969	2	2	2	
103	330267	. SUPPORT DE LAMPE / W/ONE BULB À 5-0049	1	1	1	
103	330369	. SUPPORT DE LAMPE / W/2 BULBS De 5-0050 À 7-0969	1	1	1	
NS	504273	. ATTACHE CABLE / 1/8" X 3"1/2	1	1		
103	064278	. CABLAGE ASS / POUR AJOUTE LAMPE DANS COMPARTIMENT A BAGAGE	8	8		
103	066271	. CABLAGE ASS / W/2 BULBS De 5-0050 À 7-0969	1	1		
103A	063435	. CABLAGE ASS / W/ONE BULB À 5-0049	1	1		
104	330224	LAMPE ASS 24V / COMPARTIMENT A BAGGAGE W/2 BULBS G4-10W De 7-0970	AR	AR	AR	
. NS	330396	. AMPOULE / 10 WATTS -28VOLTS / SAE# G4-28 De 7-0970	2	2	2	

De 3-4417 À 8-1043		Date:07-2024	PAGE:HF-0655-00

ECLAIRAGE INTERIEUR

Numéro d'article	Pièces	Description	H3411	H3455	VIP45	NOTES
		FLUORESCENT SOUS PORTE COLIS				
105	830155	REG. DE PUISSANCE (TUBE F32T8)	AR	AR		
105	562850	. FUSIBLE / 4 AMPS / GMA-4A	1	1		
106	330340	SOCKET FLUORESCENT ASS.	2	2		
106	561247	. CONNECTEUR / UNIVERSAL MATE-N-LOK / SH 2C / AMP 1-480698-0	1	1		
106	561514	. TERMINAL FEMELLE / 20-14 / AMP 350537-3	2	2		
106	830145	. SUPPORT DE FLUORESCENT	1	1		
107	830153	FLUORESCENT / 32WATT / F32T8SPX41 - 48"	AR	AR		
108	312502	LENTILLE 470MM		1		
108	312503	LENTILLE 831MM	1			
108	312501	LENTILLE 1235MM	10			
108	312501	LENTILLE 1235MM		12		
108	313085	LENTILLE / AVEC A/C 1194MM	1	1		
		FLUORESCENT PORTE COLIS AVANT				
110	312445	MODULE D'ECLAIRAGE / AVEC TUBE 1590MM	10			D
110	312445	MODULE D'ECLAIRAGE / AVEC TUBE 1590MM		12		D
110	312449	MODULE D'ECLAIRAGE / AVEC TUBE / AVEC MONTE PERSONNE "ST & ST" / 1052MM		1		D
110	312447	MODULE D'ECLAIRAGE / AVEC TUBE / AVEC MONTE PERSONNE "ST & ST" / 1476.2MM	1	1		D
110	312451	MODULE D'ECLAIRAGE / "DUMMY" 661.2MM		2		
110	312450	MODULE D'ECLAIRAGE / "DUMMY" 779.5MM	2	2		
110	312448	MODULE D'ECLAIRAGE / "DUMMY" 1086MM	2			
110	312452	MODULE D'ECLAIRAGE / "DUMMY" / AVEC MONTE PERSONNE "RICON" / 50MM		1		
110	316094	MODULE D'ECLAIRAGE / "DUMMY" / AVEC MONTE PERSONNE "RICON" / 343MM	1			
111	830154	. REG. DE PUISSANCE (TUBE F13T5)	AR	AR		
NS	562850	. . FUSIBLE / 4 AMPS / GMA-4A	1	1		
NS	562784	. SUPPORT DE FLUORESCENT / LEVITON 420	AR	AR		
112	830152	FLUORESCENT / 13WATT / F13T5CW - 21" / G5 MINI BIPIN	AR	AR		
		LAMPE VEILLEUSE TOILETTE				
126	830139	LAMPE ASS. / W/ONE BULB À 5-0136	1	1		
127	562411	. AMPOULE / 5WATT-24VOLTS / SAE # 6424 À 5-0136	1	1		
128	066401	ENSEMBLE REMPL. LAMPE TOILETTE À 5-0136	1	1		
128	563460	LAMPE VEILLEUSE De 5-0137	AR	AR		
		A) SEULEMENT SUR LES VEHICULES SANS LAMPE DE LECTURE POUR LE PREMIER SIEGE				
		B) POUR AMILIORATION DE PRODUIT, UTILISER 1 X 563630 AVEC 1 X 830180 & 6 X 500235				

De 3-4417 À 8-1043		Date:07-2024	PAGE:HF-0655-00

ECLAIRAGE INTERIEUR

Numéro d'article	Pièces	Description	H3411	H3455	VIP455	NOTES
		BS) LA BASE DE LUMIÈRE NE SE VENDE PAS SEUL POUR LA REMPLACER DEMANDER LE MODULE # 830178 POUR LE MEILLEUR PRIX				
		C) SEULEMENT AUTOCAR AVEC SYSTEME DE VERIFICATION DES LAMPES DE LECTURE				
		D) INCLUS ITEMS # 70 & 111				
		E) TOUT BUS AVEC LAMPES DE LECTURE AVEC AMPOULE, NOUS SUGGÉRONS LE NUMÉRO D'AMPOULE 560235				
		WCL) CE COMMUTATEUR INSTALLER SUR LA MOULURE INFÉRIEURE DE LA FENÊTRE AVEC LE PROTECTEUR # 409259				

De 3-4417 À 8-1043		Date:07-2024	PAGE:HF-0660-00
PHARE "HALOGENE" & LAMPE DE DIRECTION AVANT			

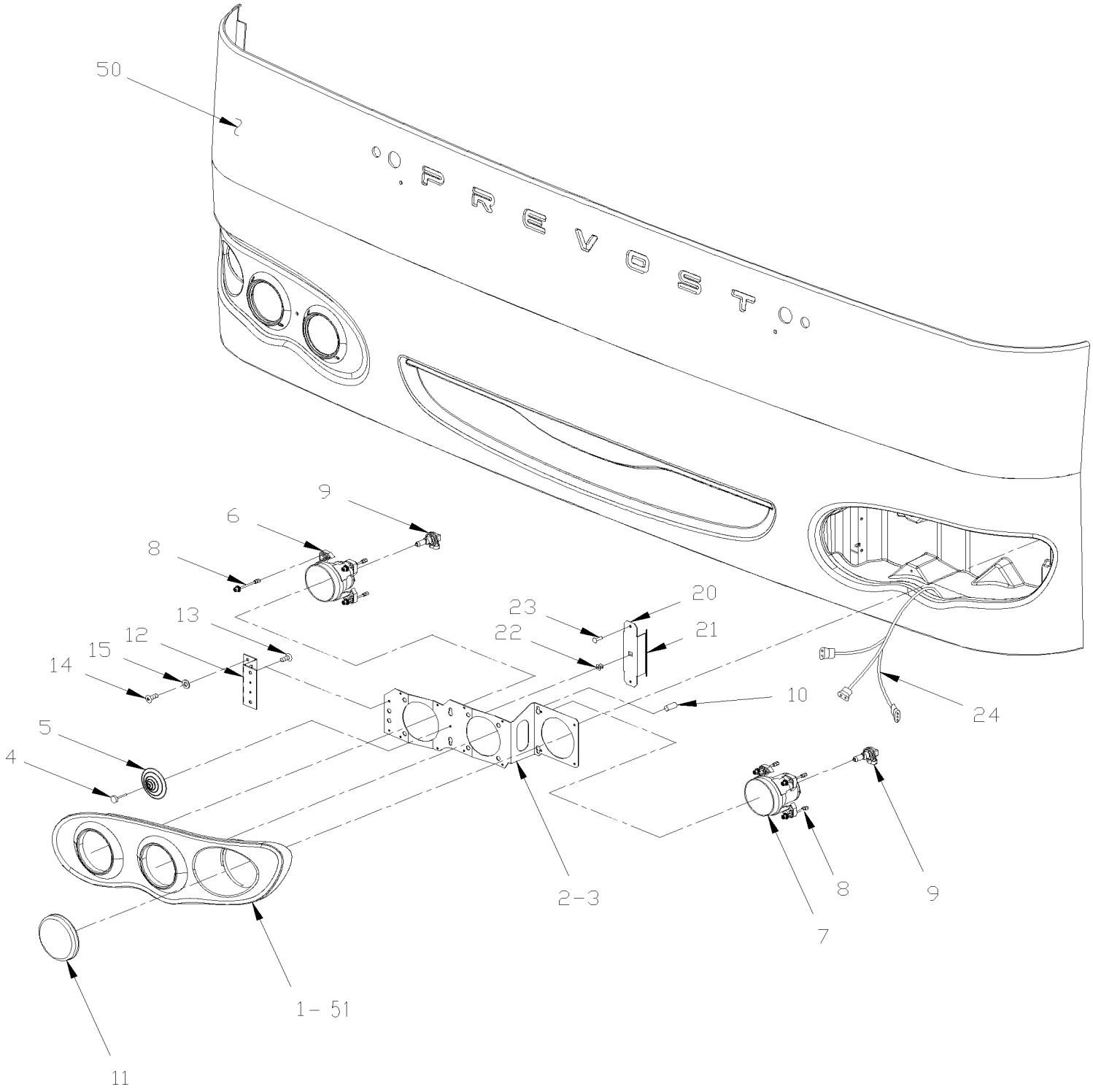

De 3-4417 À 8-1043		Date:07-2024	PAGE:HF-0660-00

PHARE "HALOGENE" & LAMPE DE DIRECTION AVANT

Numéro d'article	Pièces	Description	H3411	H3455	VIP45	NOTES
	430635	PHARE AVANT ASS. GAUCHE "HALOGENE"	1	1	1	
	430636	PHARE AV.ASS.GA.HALOGENE A/L-VITRE	1	1	1	
	430639	PHARE AVANT ASS. DR "HALOGENE"	1	1	1	
	430640	PHARE AV.ASS. DR.HALOGENE A/L-VITRE	1	1	1	
1	475197	. ENJOLIVEUR GA PHARE XL2	1	1	1	
1	476571	. ENJOLIVEUR, LUMIÈRE GAUCHE A/LAVE PHARE De 6-0589	1	1	1	
1	475119	. ENJOLIVEUR DR PHARE XL2	1	1	1	
1	476572	. ENJOLIVEUR, LUMIÈRE DROIT A/LAVE PHARE De 6-0589	1	1	1	
2	430557	. SUPPORT GAUCHE À 4-4850	1	1	1	
2	430584	. SUPPORT GAUCHE De 4-4851	1	1	1	
3	430552	. SUPPORT DROIT À 4-4850	1	1	1	
3	430585	. SUPPORT DROIT De 4-4851	1	1	1	
4	502706	. VIS AUTOTARAUDEUSE TETE CYLINDRIQUE PHILLIPS #14x1 SS	1	1	1	
5	930369	. RESSORT PHARE AV.	1	1	1	
6	930359	. PHARE AVANT (HAUTE)	1	1	1	
7	930360	. PHARE AVANT (BASSE)	1	1	1	A
8	930373	. . KIT VIS D'AJUSTEMENT & FIXATION	1	1	1	
9	563092	. AMPOULE / 65WATT-12VOLTS / SAE# H9	1	1	1	
10	5001416	. BUTEE DE CAOUTCHOUC / 11/16x1/2x3/32	2	2	2	
11	930364	. FEU AMBRE 4" DEL / DIRECTION / AVANT 12Volt / 60L (PREVOST)	2	2	2	
12	430555	. PENTURE LUMIERE AVANT	1	1	1	
13	5001536	. VIS AUTOTARAUDEUSE TETE BOMBE PHILLIPS M4x12 SS	4	4	4	
14	502622	. VIS A TETE HEXAGONAL M6-1.0x20 SS BK	2	2	2	
15	502570	. RONDELLE FREIN FENDUE 6.1x11.8x1.6 SS	2	2	2	
20	430556	. SUPPORT CENTRAL	1	1	1	
21	506338	. EXTRUSION DE CAOUTCHOUC / 1/16" x 1/4" INT "U" SHAPE / ROUND C.T.L.	AR	AR	AR	
22	5001009	. ECROU D'ANCHRAGE 1/4 NYL	1	1	1	
23	504379	. RIVET AVEUGLE TETE BOMBE OUVERT 3/16x1/4 SS	2	2	2	
24	065477	. CABLAGE ASS / AVEC PHARES "HALOGENE" / W/H3	2	2	2	
NS	504428	. SUPPORT ATTACHE / 3/16" #10 SCREW / TA1S10-C	10	10	10	
NS	504637	. ATTACHE CABLE / 3/16" x 13"	10	10	10	
NS	507336	. PROTECTEUR / NOIR / .281 I.D. x .500	AR	AR	AR	
50	**HF-1851-00**	**INSTALLATION - LUNETTE AVANT ET ARRIERE**				
51	**HF-2305-25**	**. RESERVOIR DE LAVE-GLACE POUR PHARES AVANT**				
NS	430601	ENSEMBLE PHARES AU XENON -H- À 4-4850	AR	AR	AR	
101	067487	ENSEMBLE, SERVICE LAVE-PHARE H ELECTRIC SECTION BUS W/O MUX À 5-0167	1	1		
. NS	066837	. CABLAGE ASS / RELAIS LAVE PHARE À 5-0167	1	1		
. NS	066838	. CABLAGE ASS / INTERRUPTEUR POMPE LAVE PHARES / "H" SERIES À 5-0167	1	1		
. NS	562699	. INTERRUPTEUR / M/ON-OFF-M/ON / D.P.D.T. / W/GREEN LED À 5-0167	1	1		
. NS	564007	. BOUTON LAVE PHARE,PAR-BRIS À 5-0167	1	1		
. NS	565862	. RELAIS HELLA LAVE PHARE À 5-0167	1	1		

De 3-4417 À 8-1043		Date:07-2024	PAGE:HF-0660-00

PHARE "HALOGENE" & LAMPE DE DIRECTION AVANT

Numéro d'article	Pièces	Description	H3411	H3455	VIP45	NOTES
102	067486	ENSEMBLE, SERVICE LAVE-PHARE H ELECTRIC SECTION VIP W/O MUX À 6-0435			1	
. NS	066837	. CABLAGE ASS / RELAIS LAVE PHARE À 6-0435			1	
. NS	066838	. CABLAGE ASS / INTERRUPTEUR POMPE LAVE PHARES / "H" SERIES À 6-0435			1	
. NS	564006	. BOUTON LAVE PHARE À 6-0435			1	
. NS	564008	. INTERRUPTEUR / OFF-M/ON / S.P.S.T. / W/GREEN LED À 6-0435			1	
. NS	565862	. RELAIS HELLA LAVE PHARE À 6-0435			1	
		A) POUR CONVERTIR LAMPE HALOGENE A LAMPE "XENON" A PARTIR 4-4851, DEMANDER POUR L'ENSEMBLE #430601				

De 4-4851 À 8-1043		Date:07-2024	PAGE:HF-0660-01
PHARE "XENON" & LAMPE DE DIRECTION AVANT			

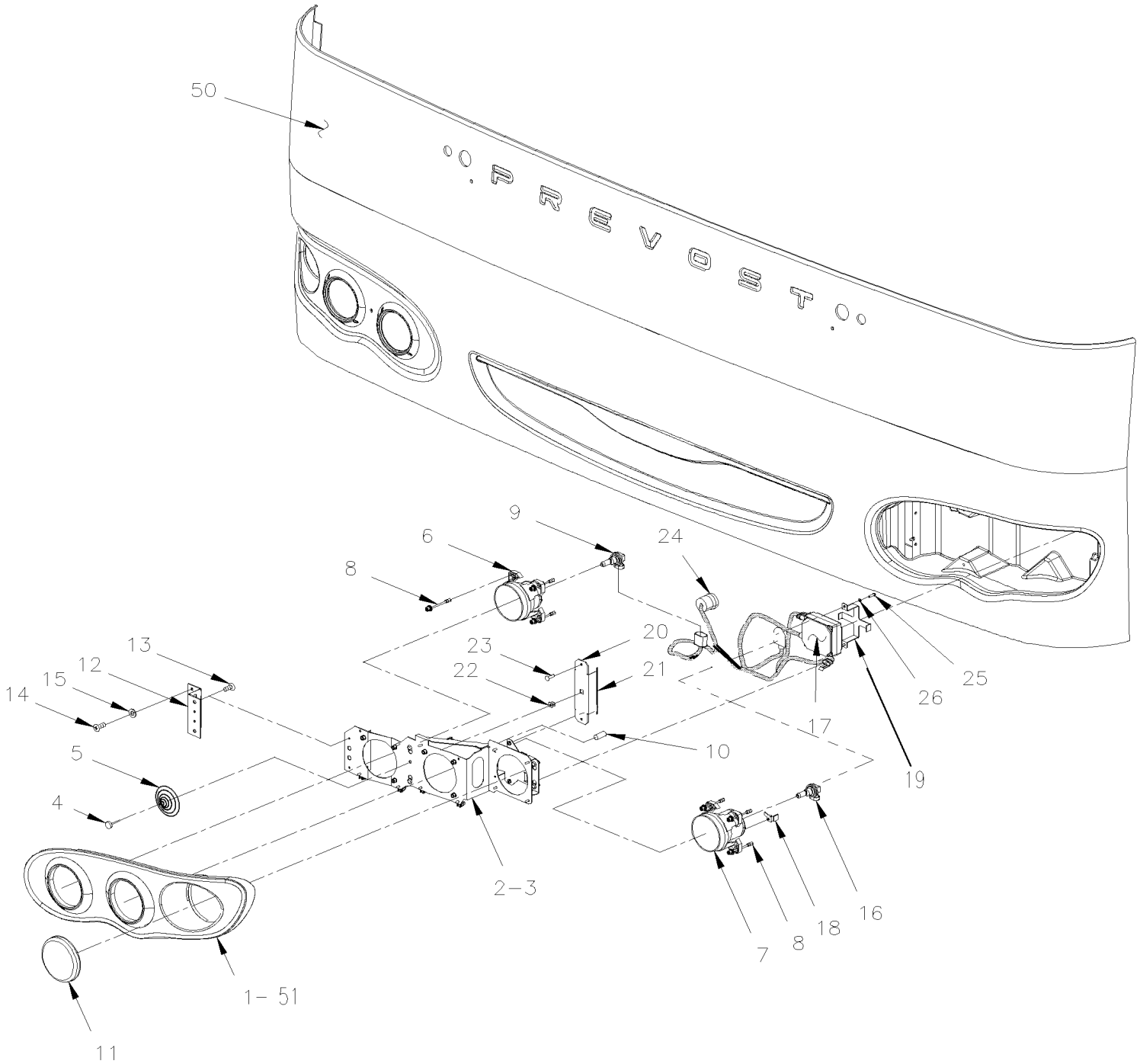

De 4-4851 À 8-1043		Date:07-2024	PAGE:HF-0660-01

PHARE "XENON" & LAMPE DE DIRECTION AVANT

Numéro d'article	Pièces	Description	H3411	H3455	VIP455	NOTES
	430637	PHARE AV. ASS. GA. "XENON"	1	1	1	
	430638	PHARE AV.ASS.GA."XENON" A/L-VITRE	1	1	1	
	430641	PHARE AV. ASS. DR. "XENON"	1	1	1	
	430642	PHARE AV.ASS.DR."XENON" A/L-VITRE	1	1	1	
1	475197	. ENJOLIVEUR GA PHARE XL2	1	1	1	
1	476571	. ENJOLIVEUR, LUMIÈRE GAUCHE A/LAVE PHARE De 6-0589	1	1	1	
1	475119	. ENJOLIVEUR DR PHARE XL2	1	1	1	
1	476572	. ENJOLIVEUR, LUMIÈRE DROIT A/LAVE PHARE De 6-0589	1	1	1	
2	430584	. SUPPORT GAUCHE	1	1	1	
3	430585	. SUPPORT DROIT	1	1	1	
4	502706	. VIS AUTOTARAUDEUSE TETE CYLINDRIQUE PHILLIPS #14x1 SS	1	1	1	
5	930369	. RESSORT PHARE AV.	1	1	1	
6	930359	. PHARE AVANT (HAUTE)	1	1	1	
7	930388	. PHARE AU XENON AVEC TRANSFORMATEUR	1	1	1	
7	930389	. . PHARE AU XENON SANS TRANSFORMATEUR & W/OUT BULB	1	1	1	
8	930373	. . KIT VIS D'AJUSTEMENT & FIXATION	1	1	1	
9	563092	. AMPOULE / 65WATT-12VOLTS / SAE# H9	1	1	1	
10	5001416	. BUTEE DE CAOUTCHOUC / 11/16x1/2x3/32	2	2	2	
11	930364	. FEU AMBRE 4" DEL / DIRECTION / AVANT 12Volt / 60L (PREVOST)	2	2	2	
12	430555	. PENTURE LUMIERE AVANT	1	1	1	
13	5001536	. VIS AUTOTARAUDEUSE TETE BOMBE PHILLIPS M4x12 SS	4	4	4	
14	502622	. VIS A TETE HEXAGONAL M6-1.0x20 SS BK	2	2	2	
15	502570	. RONDELLE FREIN FENDUE 6.1x11.8x1.6 SS	2	2	2	
16	563365	. AMPOULE / 35WATT / SAE D2S / 85122	1	1	1	
17	930390	. REGULATEUR "XENON" LOW BEAM 12Volt Power À 5-0167	1	1	1	
17	930390	. REGULATEUR "XENON" LOW BEAM 12Volt Power De 5-0168	1	1	1	A
18	430604	. BUTEE / SS	1	1	1	
19	930434	. SUPPORT DE TRANSFORMEUR BLACK	1	1	1	
20	430556	. SUPPORT CENTRAL	1	1	1	
21	506338	. EXTRUSION DE CAOUTCHOUC / 1/16" x 1/4" INT "U" SHAPE / ROUND C.T.L.	AR	AR	AR	
22	5001009	. ECROU D'ANCHRAGE 1/4 NYL	1	1	1	
23	504379	. RIVET AVEUGLE TETE BOMBE OUVERT 3/16x1/4 SS	2	2	2	
24	066011	. CABLAGE PHARES AVANT XENON - H3 / W/H3	2	2	2	
NS	504428	. SUPPORT ATTACHE / 3/16" #10 SCREW / TA1S10-C	10	10	10	
NS	504637	. ATTACHE CABLE / 3/16" x 13"	10	10	10	
24	507336	. PROTECTEUR / NOIR / .281 I.D. x .500	AR	AR	AR	
25	502698	. VIS MECANIQUE TETE CYLINDRIQUE PHILLIPS M4-0.7x16 SS BK	4	4	4	
26	502834	. RONDELLE FREIN FENDUE 4.1x7.6x0.9 N500	4	4	4	
50	**HF-1851-00**	**INSTALLATION - LUNETTE AVANT ET ARRIERE**				
51	**HF-2305-25**	**RESERVOIR DE LAVE-GLACE POUR PHARES AVANT**				
101	067488	ENSEMBLE, SERVICE LAVE-PHARE H ELECTRIC SECTION BUS W/MUX De 5-0168	1	1		

De 4-4851 À 8-1043		Date:07-2024	PAGE:HF-0660-01

PHARE "XENON" & LAMPE DE DIRECTION AVANT

Numéro d'article	Pièces	Description	H3411	H3455	VIP455	NOTES
. NS	066960	. CABLAGE ASS / INTERRUPTEUR POMPE LAVE PHARES / "H" SERIES / MUX De 5-0168	1	1		
. NS	066961	. CABLAGE ASS / POMPE LAVE PHARE / "H" SERIES De 5-0168	1	1		
. NS	562699	. INTERRUPTEUR / M/ON-OFF-M/ON / D.P.D.T. / W/GREEN LED De 5-0168	1	1		
. NS	564007	. BOUTON LAVE PHARE,PAR-BRIS De 5-0168	1	1		
. NS	563623	. JOINTEUR / 16-14 / BLEU / THERMORETRACTABLE / PANDUIT BSH14-Q De 5-0168	2	2		
102	067489	ENSEMBLE, SERVICE LAVE-PHARE H ELECTRIC SECTION VIP W/MUX De 6-0436			1	
. NS	066960	. CABLAGE ASS / INTERRUPTEUR POMPE LAVE PHARES / "H" SERIES / MUX De 6-0436			1	
. NS	066961	. CABLAGE ASS / POMPE LAVE PHARE / "H" SERIES De 6-0436			1	
. NS	564006	. BOUTON LAVE PHARE De 6-0436			1	
. NS	564008	. INTERRUPTEUR / OFF-M/ON / S.P.S.T. / W/GREEN LED De 6-0436			1	
. NS	563623	. JOINTEUR / 16-14 / BLEU / THERMORETRACTABLE / PANDUIT BSH14-Q De 6-0436			2	
		A) UTILISE SEULEMENT SI VOUS N'AVEZ PAS DE SYSTEME DE SUPPRESSION DE FEU INSTALLE SUR LE PANNEAU AU DESSUS DU MOTEUR				

De 3-4417 À 8-1043		Date:07-2024	PAGE:HF-0661-00
PHARE ANTIBROUILLARD			

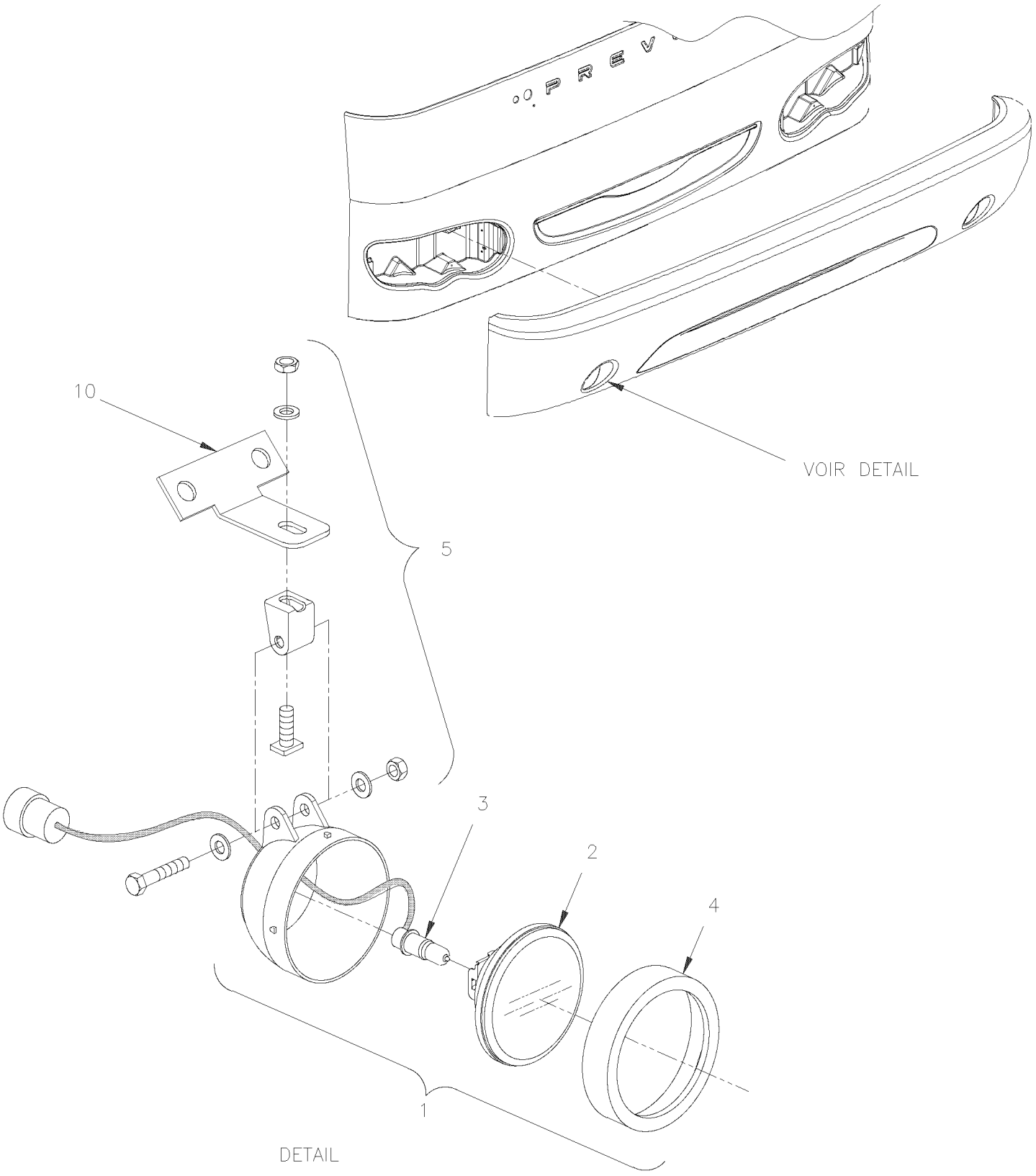

De 3-4417 À 8-1043		Date:07-2024	PAGE:HF-0661-00

PHARE ANTIBROUILLARD

Numéro d'article	Pièces	Description	H3411	H3455	VIP455	NOTES
	430553	LAMPE ANTI-BROUILLARD ASS. / W/CONECTOR "DEUTSCH"	2	2	2	
1	930361	. PHARE ANTI-BROUILLARD BOSCH ROND	1	1	1	
2	930370	. BLOC OPTIQUE CLAIR	1	1	1	
3	561882	. AMPOULE / 55WATT-12VOLTS / SAE# H3 / 64151	1	1	1	
4	930371	. ANNEAU DE FIXATION	1	1	1	
5	930372	. TROUSSE PIECES DE FIXATION	1	1	1	
10	410914	SUPPORT	2	2	2	A
NS	5001542	VIS AUTOTARAUDEUSE TETE HEX 5/16-18X3/4 EMN	2	2	2	A
NS	5001467	RONDELLE PLATE .343x1.250x.062 SS18-8	2	2	2	A
NS	952625	COLLET DE RETENUE / 3/8" I.D.	2	2	2	B
NS	500957	VIS AUTOTARAUDEUSE TETE BOMBE PHILLIPS #10x3/4 N500	2	2	2	B
NS	**430220**	**ENSEMBLE DE REMPLACEMENT LAMPE ANTI-BROUILLARD 2 LAMPS / "XL-II" & "X3" & "H3" & "VIP" / BASIC KIT**	1	1	1	
		A) POUR FIXER LAMPE ANTIBROUILLARD AU PARE-CHOCS				
		B) POUR FIXER CABLAGE A LA STRUCTURE				

De 3-4417 À 8-1043		Date:07-2024	PAGE:430220

ENSEMBLE DE REMPLACEMENT LAMPE ANTI-BROUILLARD 2 LAMPS / "XL-II" & "X3" & "H3" & "VIP" / BASIC KIT

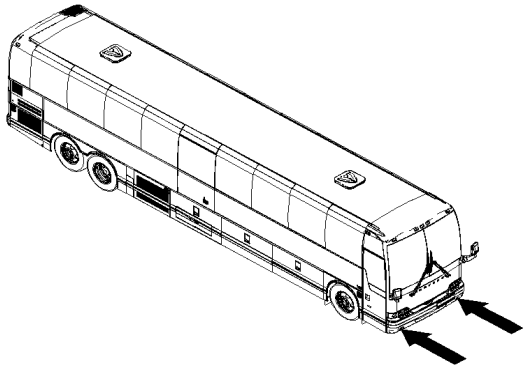

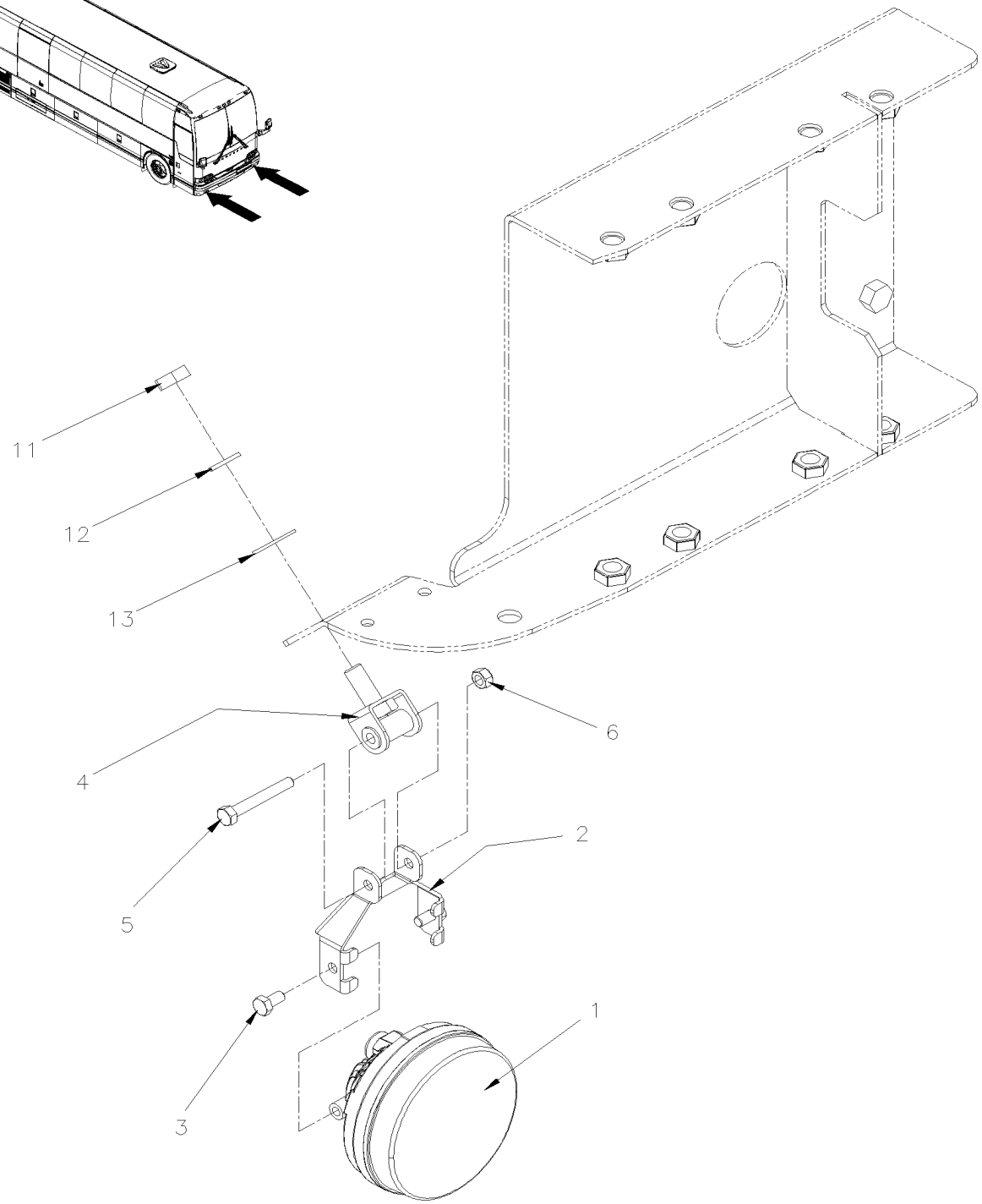

De 3-4417 À 8-1043		Date:07-2024	PAGE:430220

ENSEMBLE DE REMPLACEMENT LAMPE ANTI-BROUILLARD 2 LAMPS / "XL-II" & "X3" & "H3" & "VIP" / BASIC KIT

Numéro d'article	Pièces	Description	H3411	H3455	VIP455	NOTES
1	560636	LAMPE ANTI-BROUILLARD DEL	2	2	2	
2	430200	SUPPORT LAMPE ANTI-BROUILLARD	2	2	2	
3	5001982	VIS A TETE HEXAGONAL M6-1.0x12 SS BK	4	4	4	
4	430208	SUPPORT LAMPE ANTI-BROUILLARD	2	2	2	
5	5001923	VIS A TETE HEXAGONAL M6-1.0x45 SS BK	2	2	2	
6	5001182	ECROU HEX BAGUE DE NYLON M6-1.0 SS	2	2	2	
11	502567	ECROU HEX M10-1.5 SS	2	2	2	
12	502616	RONDELLE FREIN FENDUE 10.2x18.1x2.2 SS	2	2	2	
13	500270	RONDELLE PLATE .406x1.000x.063 SS	2	2	2	
NS	IS-17151	SEE INSTRUCTION SHEET	1	1	1	
NS	FI-17151	VOIR FEUILLE D'INSTRUCTION	1	1	1	

De 3-4417 À 8-1043		Date:07-2024	PAGE:HF-0662-00
FEU DE GABARIT			

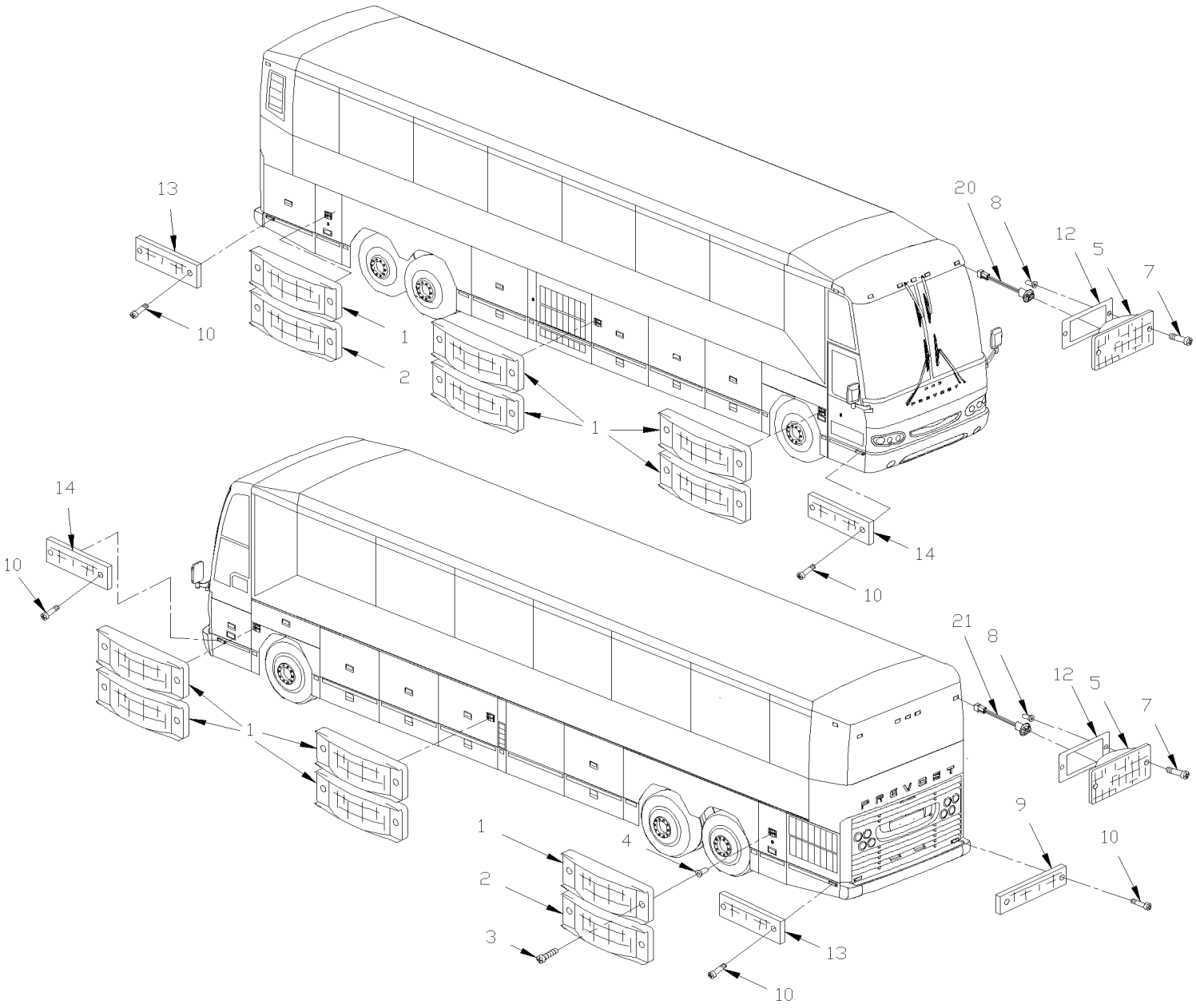

De 3-4417 À 8-1043		Date:07-2024	PAGE:HF-0662-00

FEU DE GABARIT

Numéro d'article	Pièces	Description	H3441	H3455	VIP45	NOTES
1	930341	LAMPE AMBRE DE COTE 2 LED À 5-0271	10	10	10	
1	930376	FEU DE POSITION LATERAL (6 LED) AMBRE À 5-0271		10		A
1	930401	FEU DE POSITION LATERAL (6 LED) AMBRE De 5-0272	10	10	10	
1	930443	FEU DE POSITION LATERAL (2 LED) AMBRE De 5-0272	10	10	10	S
2	930340	LAMPE ROUGE DE COTE 2 DEL À 5-0271	2	2	2	
2	930380	FEU DE POSITION LATERAL (6 LED) ROUGE À 5-0271		2		A
2	930400	FEU DE POSITION LATERAL (6 LED) ROUGE De 5-0272	2	2	2	
2	930444	FEU DE POSITION LATERAL (2 LED) ROUGE De 5-0272	2	2	2	S
NS	562155	CONNECTEUR ASS / SEALED 2C / GROTE 6618-G8	AR	AR	AR	B
NS	478247	PASSE-FIL 2 TROUSx1.6x23.5MMx10.5MMx16.5MMx28MM De 7-0860	AR	AR	AR	B
2	430500	PLAQUE DE FERMETURE	1	1	1	
2	430475	DOUILLE D'ETANCHEITE À 4-4863	1	1	1	
2	430573	DOUILLE D'ETANCHEITE De 4-4864	1	1	1	
3	5001042	VIS MECANIQUE TETE RONDE PHILLIPS #10-32x1 1/4 SS	24	24	24	
4	502774	ECROU A DOUILLE #10-32x.625	24	24	24	
5	930334	FEU GABARIT - LED ROUGE / 6 LEDS À 4-4936	7	7	7	
5	930415	FEU GABARIT - LED ROUGE / 3 LEDS À 4-4936	1	1	1	
5	930337	FEU GABARIT - LED AMBRE / 6 LEDS À 4-4936	7	7	7	
5	930416	FEU GABARIT - LED AMBRE / 3 LEDS À 4-4936	1	1	1	
5	066122	FEU GABARIT - 6 LED ROUGE / "JIFFI SPLICE" De 4-4937	7	7	7	
. NS	930334	. FEU GABARIT - LED ROUGE / 6 LEDS De 4-4937	1	1	1	
. NS	430630	. JOINT D'ETANCHEITE De 4-4937	1	1	1	
. NS	562286	. TERMINAL MALE / 18-16 / DEUTSCH 0460-202-16141 De 4-4937	1	1	1	
. NS	561608	. TERMINAL FEMELLE / 18-16 / DEUTSCH 0462-201-16141 De 4-4937	1	1	1	
5	066526	FEU GABARIT - 3 LED ROUGE / "JIFFI SPLICE" De 4-4937	7	7	7	N
. NS	930415	. FEU GABARIT - LED ROUGE / 3 LEDS De 4-4937	1	1	1	N
. NS	430630	. JOINT D'ETANCHEITE De 4-4937	1	1	1	N
. NS	562286	. TERMINAL MALE / 18-16 / DEUTSCH 0460-202-16141 De 4-4937	1	1	1	N
. NS	561608	. TERMINAL FEMELLE / 18-16 / DEUTSCH 0462-201-16141 De 4-4937	1	1	1	N
5	066123	FEU GABARIT - 6 LED AMBRE / "JIFFI SPLICE" De 4-4937	7	7	7	
. NS	930337	. FEU GABARIT - LED AMBRE / 6 LEDS De 4-4937	1	1	1	
. NS	430630	. JOINT D'ETANCHEITE De 4-4937	1	1	1	
. NS	562286	. TERMINAL MALE / 18-16 / DEUTSCH 0460-202-16141 De 4-4937	1	1	1	
. NS	561608	. TERMINAL FEMELLE / 18-16 / DEUTSCH 0462-201-16141 De 4-4937	1	1	1	
5	066527	FEU GABARIT - 3 LED AMBRE / "JIFFI SPLICE" De 4-4937	7	7	7	M
. NS	930416	. FEU GABARIT - LED AMBRE / 3 LEDS De 4-4937	1	1	1	M
. NS	430630	. JOINT D'ETANCHEITE De 4-4937	1	1	1	M
. NS	562286	. TERMINAL MALE / 18-16 / DEUTSCH 0460-202-16141 De 4-4937	1	1	1	M
. NS	561608	. TERMINAL FEMELLE / 18-16 / DEUTSCH 0462-201-16141 De 4-4937	1	1	1	M
NS	473832	PASSE-FIL 2 TROUSx1.6x11.0MMx2.0MMx8.0MMx16MM	7	7	7	
NS	563545	JOINTEUR / JIFFI SPLICE / 16G / DEUTSCH JS16-00 De 4-4937	AR	AR	AR	
7	5001547	VIS AUTOTARAUDEUSE TETE GOUTTE PHILLIPS M4x20 G500	14	14	14	

De 3-4417 À 8-1043		Date:07-2024	PAGE:HF-0662-00

FEU DE GABARIT

Numéro d'article	Pièces	Description	H3411	H3455	VIP455	NOTES
8	5001055	ECROU A DOUILLE M4-0.7x14.5	14	14	14	
9	930320	REFLECTEUR ROUGE 1 3/16" x 4 7/16"	2	2	2	
10	5001087	VIS AUTOTARAUDEUSE TETE BOMBE PHILLIPS #10x1/2 SS	8	8	8	
12	930344	JOINT D'ETANCHEITE À 7-0674	14	14	14	
12	430630	JOINT D'ETANCHEITE De 7-0675	14	14	14	
13	930302	REFLECTEUR ROUGE 40MM x 180MM	2	2	2	
14	930374	REFLECTEUR AMBRE 40MM x 180MM	2	2	2	
16	430630	JOINT D'ETANCHEITE	1	1	1	
20	064645	CABLAGE ASS / TOIT	1	1		
21	064646	HARNAIS / ACCESSOIRES MOTEUR AU LUMIERE DE TOIT À 4-4936	1	1		
21	066121	HARNAIS / FEUX DE GABARIT ARRIERE De 4-4937 À 5-0167	1	1		
21	066207	HARNAIS / FEUX DE GABARIT ARRIERE / MUX De 5-0168	1	1		
NS	065278	HARANAIS FEUX DE GABARIT DANS RELFECTEUR ARRIERE À 4-4936			1	
24	066119	HARNAIS / FEUX DE GABARIT DANS LE DEFLECTEUR De 4-4937 À 6-0435			1	
24	066511	HARNAIS / FEUX DE GABARIT DANS LE DEFLECTEUR / MUX De 6-0436			1	
NS	065277	HARNAIS / COMPARTIMENT MOTEUR AU DEFLECTEUR À 4-4936			1	
25	066120	HARNAIS / COMPARTIMENT MOTEUR AU DEFLECTEUR De 4-4937 À 6-0435			1	M
25	066462	HARNAIS / COMPARTIMENT MOTEUR AU DEFLECTEUR / MUX De 6-0436			1	
		A) OPTION "ORLEANS"				
		B) PIECES DU HARNAIS DE LA LAMPE				
		M) 066527 NE PEUT ÊTRE VENDU / ACHETER LES COMPOSANTES SEPAREMENT				
		N) 066526 NE PEUT PAS ÊTRE VENDU / ACHETER LES COMPOSANTS SÉPARÉMENT				
		S) SERVICE				

De 3-4417 À 8-1043		Date:07-2024	PAGE:HF-0663-00
ECLAIRAGE LATERALE			

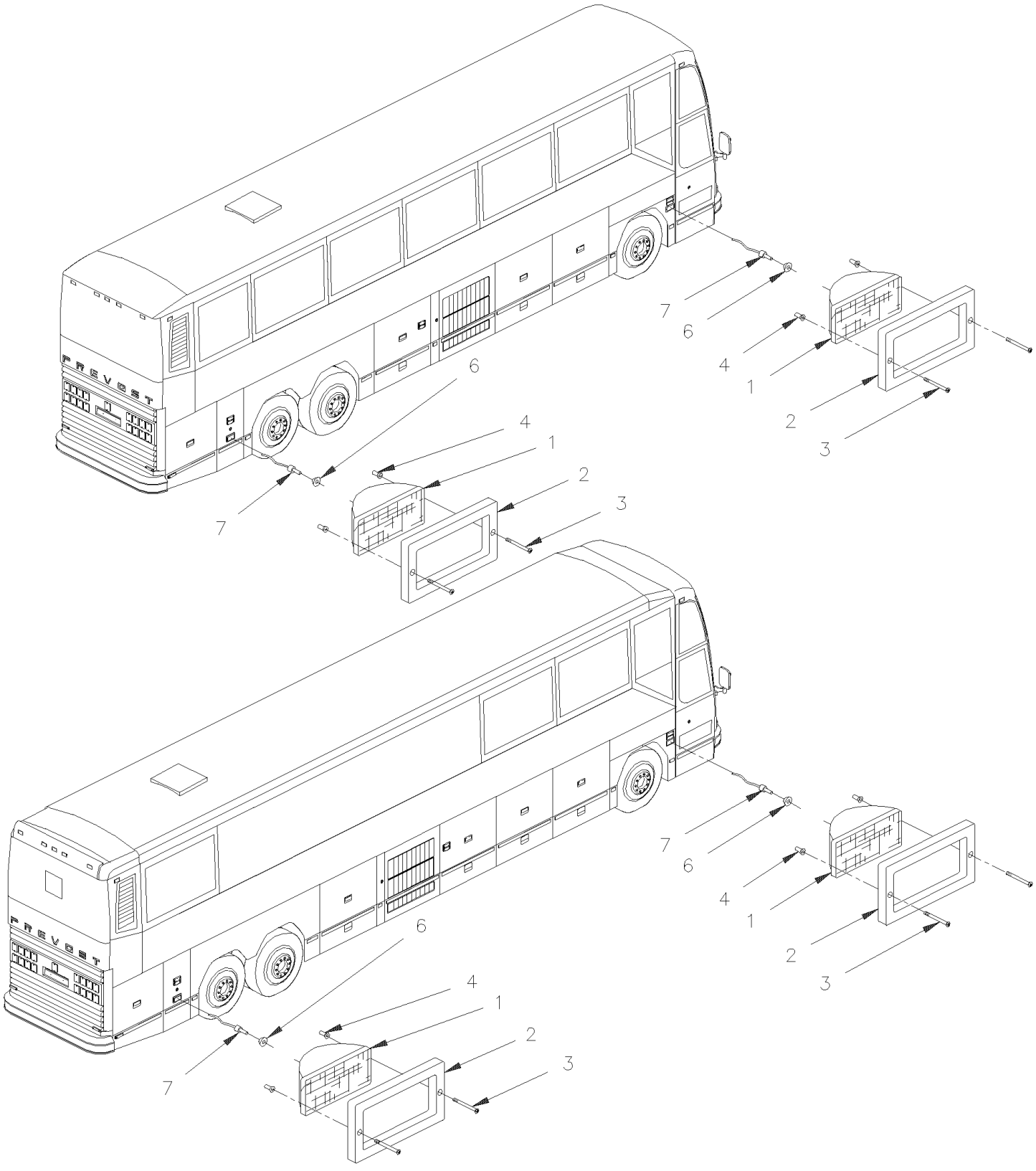

De 3-4417 À 8-1043		Date:07-2024	PAGE:HF-0663-00

ECLAIRAGE LATERALE

Numéro d'article	Pièces	Description	H3411	H3455	VIP455	NOTES
1	930319	PHARE SCELLE / 37.5WATT-12V / SAE# H9415	4	4	4	
2	473424	CADRE	4	4	4	
3	502530	VIS MECANIQUE TETE OVALE PHILLIPS M4-0.7x40 SS	8	8	8	
4	500589	ECROU A DOUILLE M4-0.7x13.5	8	8	8	
4	5001055	ECROU A DOUILLE M4-0.7x14.5	2	2	2	A
6	504062	PASSE-FIL / .4375x.687x.125x.375x.937	4	4	4	
		LES ITEMS SUIVANTS SONT UTILISE POUR				
		POUR FERMER LES LUMIERES DE COTES SUR "BUS"				
NS	562697	INTER. / ON-ON / D.P.D.T. / CH-OVER W/AMPOULE / W/RED & GREEN LED	2	2		
NS	562714	BOUTON REMPLACEMENT À 5-0281	2	2		
NS	563620	BOUTON LUMIERE LATERALE (DOCKING) De 5-0282	1	1		
NS	563621	BOUTON LUMIERE LATERALE (CORNERING) De 5-0282	1	1		
NS	064482	CABLAGE ASS À 5-0281	1	1		
NS	064778	CABLAGE DOCKING & CORNERING LIGHT À 5-0281	1	1		
NS	066613	CABLAGE DOCKING & CORNERING LIGHT De 5-0282	1	1		
NS	561707	RELAIS 24V S.P.D.T. / AVEC RESISTANCE / À 5-0281	1	1		
NS	563332	RELAIS 24V S.P.D.T. / AVEC RESISTANCE / "VOLVO" (20374662) De 5-0282	1	1		
		A) UTILISE SEULEMENT SI VOUS N'AVEZ PAS DE SYSTEME DE SUPPRESSION DE FEU INSTALLE SUR LE PANNEAU AU DESSUS DU MOTEUR				

De 3-4417 À 8-1043		Date:07-2024	PAGE:HF-0664-00
LAMPE EXTERIEUR ARRIERE & SUPPORT DE PLAQUE			

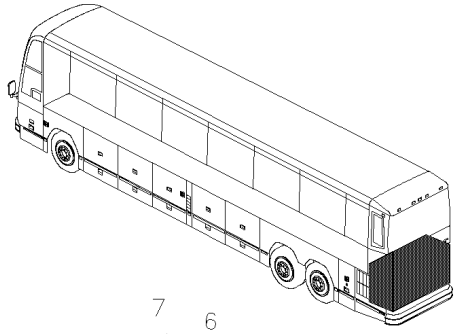

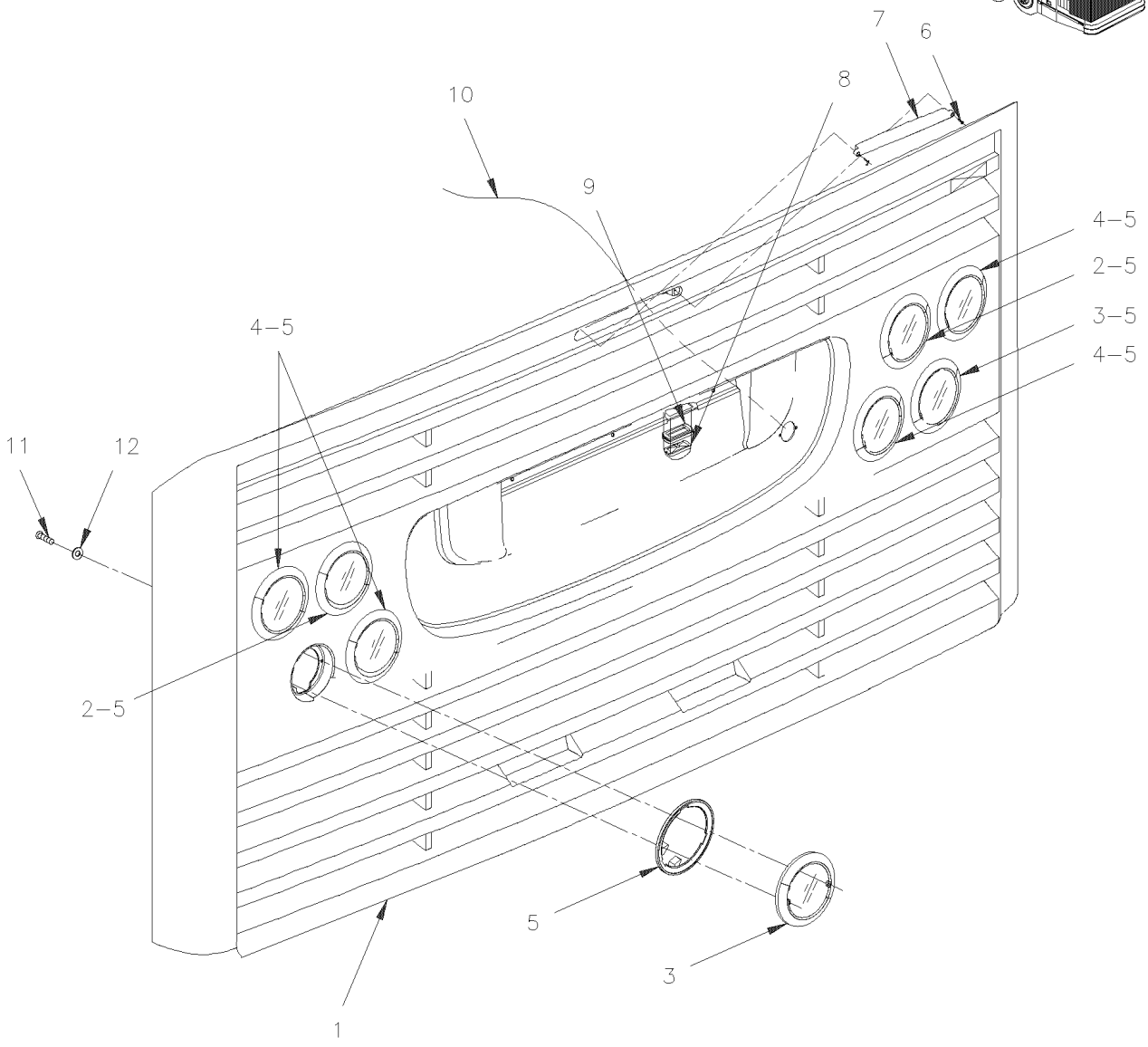

De 3-4417 À 8-1043		Date:07-2024	PAGE:HF-0664-00

LAMPE EXTERIEUR ARRIERE & SUPPORT DE PLAQUE

Numéro d'article	Pièces	Description	H3441	H3455	VIP45	NOTES
1	**HF-1870-00**	**PORTE MOTEUR ASS**				
2	930367	FEU DE RECUL 4" 12Volt / Sealed	2	2	2	A
3	930365	FEU AMBRE 4" DEL / DIRECTION / ARRIERE 12Volt / 42L (PREVOST)	2	2	2	
4	930366	FEU ARRIERE ROUGE DEL 12Volt / 6L (PREVOST)	4	4	4	
5	430554	SUPPORT DE LAMPE	8	8	8	
6	502665	VIS AUTOTARAUDEUSE TETE OVALE PHILLIPS #6x3/4 SS EMN	2	2	2	
7	930330	LAMPE ARR. (CYLOP)	1	1	1	
. NS	930353	. CACHE VIS NOIR	2	2	2	
8	930368	LAMPE LICENCE A LES AVEC CONNECTEUR LEDS - 12VOLTS	2	2	2	
. NS	12015378	. CONNECTEUR / WEATHER PACK / SH 2C / GRIS / PED 12015378	1	1	1	
. NS	N.P.N.	. LAMPE LICENCE A LES AVEC CONNECTEUR				4
. NS	562348	. CONNECTEUR / WEATHER PACK / PH 2C / GRIS / PED 12034074	1	1	1	
. NS	561786	. JOINT ETANCHEITE / GRIS / PED 15324980	2	2	2	
. NS	561568	. TERMINAL MALE / 16-14 / PED 12089305	2	2	2	
9	930208	PASSE-FIL MONTAGES LUMIERES DES LICENCES TL 15700	2	2	2	
10	064335	CABLAGE ASS LAMPE GAUCHE / PORTE MOTEUR ARRIERE	1	1	1	
10	065782	CABLAGE ASS LAMPE GAUCHE / PORTE MOTEUR ARRIERE / MUX	1	1	1	
10	064334	CABLAGE ASS LAMPE DROITE / PORTE MOTEUR ARRIERE	1	1	1	
10	065781	CABLAGE ASS LAMPE DROITE / PORTE MOTEUR ARRIERE / MUX	1	1	1	
NS	066003	CABLAGE (RALLONGE) FEU DE POSITION / SEPARATED TAIL & STOP	2	2	2	N
11	5001364	VIS AUTOTARAUDEUSE TETE GOUTTE PHILLIPS M4x20 ZP À 3-4466	16	16	16	
11	5001547	VIS AUTOTARAUDEUSE TETE GOUTTE PHILLIPS M4x20 G500 De 3-4467	16	16	16	
12	502556	RONDELLE PLATE 4.3x9.0x0.8 SS	16	16	16	
NS	192215	FEU DE RECUL DEL 4" / AVEC CABLE & PASSE-FIL 12Volt / 27L	1	1	1	
. A	194114	. FEU DE RECUL 4" 12Volt / 27L	1	1	1	
. B	G1076517	. GARNITURE 4" I.D, NOIR TL 40700	1	1	1	
. C	N.P.N.	. FEU DE RECUL DEL 4" / AVEC CABLE & PASSE-FIL	1	1	1	4
NS	G1093246	ADAPTEUR DE CABLAGE ASS / 2 FILS / TRUCK-LITE 94789	1	1	1	
. NS	562601	. CONNECTEUR / SUPERSEAL 1.5 SERIES / SH 3C / AMP 282087-1	1	1	1	
NS	430040	ENSEMBLE DE PROTECTEUR DE CHALEUR	AR	AR	AR	
. A	430041	. ISOLANT	1	1	1	
. B	430042	. PROTECTEUR	1	1	1	
		A) POUR CHANGER PAR UNE LUMIÈRE AVEC DES "LEDS" DEMANDER 1 x 192215 + 1 x G1093246				
		N) UTILISE AVEC REGLEMENTATION DOT "NEW JERSEY"				
		4) PAS DE NUMERO DE PIECE				

De 3-4417 À 8-1043		Date:07-2024	PAGE:HF-0665-00
COMPOSANTES MOTEUR - COMPARTIMENT ELECTRIQUE			

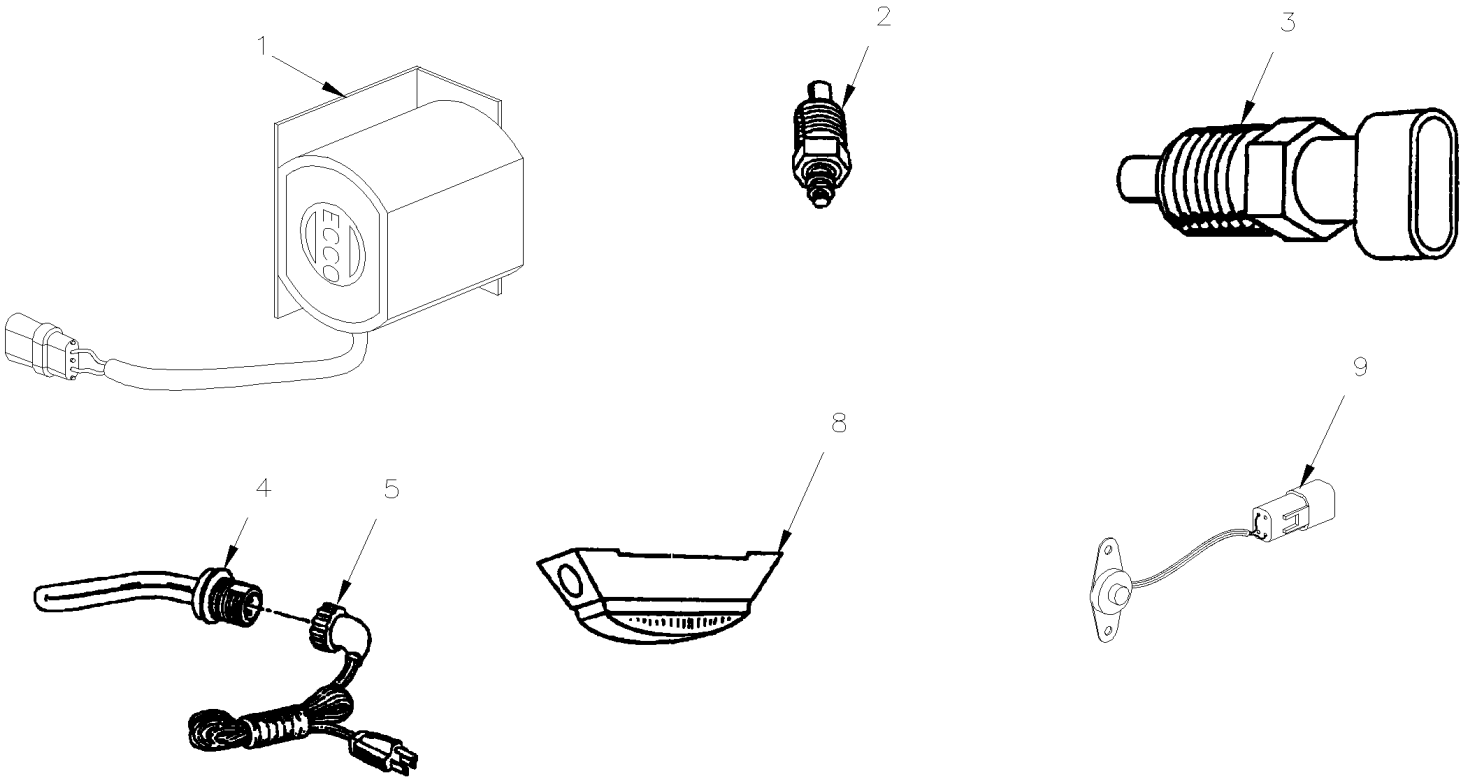

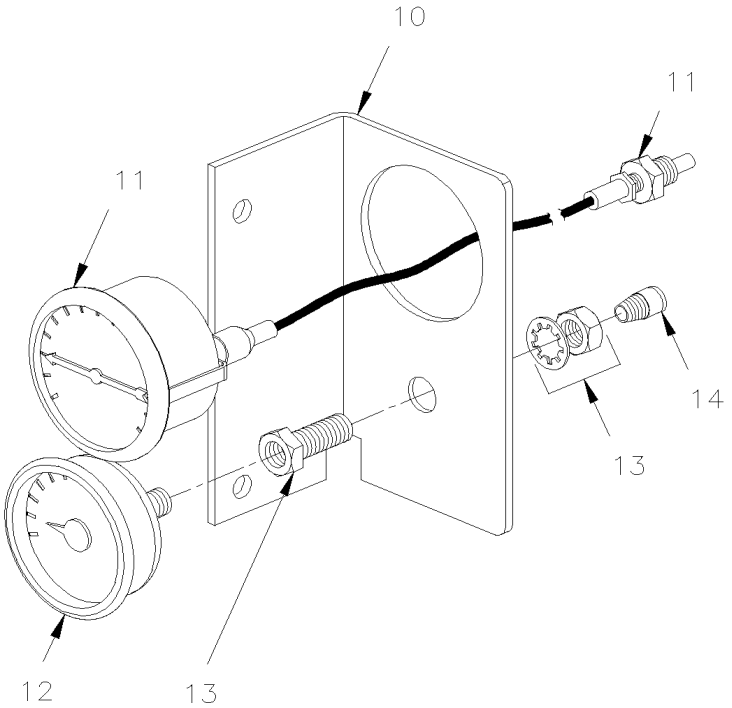

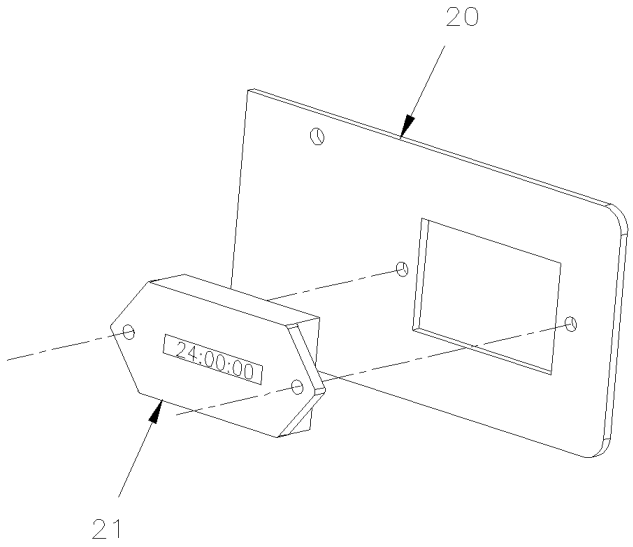

De 3-4417 À 8-1043		Date:07-2024	PAGE:HF-0665-00

COMPOSANTES MOTEUR - COMPARTIMENT ELECTRIQUE

Numéro d'article	Pièces	Description	H3411	H3455	VIP455	NOTES
1	563199	ALARME DE RECULE "ECCO" / 12-36vdc / 107db	1	1	1	
NS	219043	SUPPORT	1	1	1	
2	562829	TRANSMETTEUR TEMPERATURE	1	1	1	A
3	562395	CAPTEUR NIVEAU D'EAU / 1/4" NPT	1	1	1	
4	560410	CHAUFFE-MOTEUR	1	1	1	
5	**HF-0666-00**	**RECEPTACLE CHAUFFE-MOTEUR**				
8	**HF-0665-10**	**INTERRUPTEURS, LAMPES, AJAR -SOUS LE PLANCHER**				
9	065290	CAPTEUR DE FEU BI-LAME	AR	AR	AR	
10	011952	SUPPORT	AR	AR	AR	
11	562331	INDICATEUR DE TEMP. DE L'EAU (CURRENT)	1	1		
11	562331	INDICATEUR DE TEMP. DE L'EAU (CURRENT)			AR	
12	510481	JAUGE MEC.A PRESSION D'HUILE (CURRENT)	1	1		
12	510481	JAUGE MEC.A PRESSION D'HUILE (CURRENT)			AR	
13	501711	RACCORD DE CLOISON / TYPE TUYAU / 1/4NPT-Fx1/4NPT-Fx1 1/2 BR	2	2		
13	501711	RACCORD DE CLOISON / TYPE TUYAU / 1/4NPT-Fx1/4NPT-Fx1 1/2 BR			AR	
14	501037	COUDE MALE 90º / TYPE SAE 45º / #4FL-Mx1/4NPT-M BR	1	1		
14	501037	COUDE MALE 90º / TYPE SAE 45º / #4FL-Mx1/4NPT-M BR			AR	
NS	011617	BOYAU ASS TEFLON #4 2615MM	1	1		
NS	011617	BOYAU ASS TEFLON #4 2615MM			AR	
20	011538	SUPPORT COMPTEUR D'HEURE / MONTAGE HAUT / 93MM X 60MM	1	1	1	
20	017328	SUPPORT COMPTEUR D'HEURE / MONTAGE COTE / 100MM X 54MM	1	1	1	
21	560366	COMPTEUR D'HEURE 4-40VOLT DC	1	1	1	
		A) CE DETECTEUR EST UTILISE SUR LE REFROIDISSEUR D'HUILE DE LA TRANSMISSION				

De 3-4417 À 8-1043		Date:07-2024	PAGE:HF-0665-10
INTERRUPTEURS, LAMPES, AJAR -SOUS LE PLANCHER			

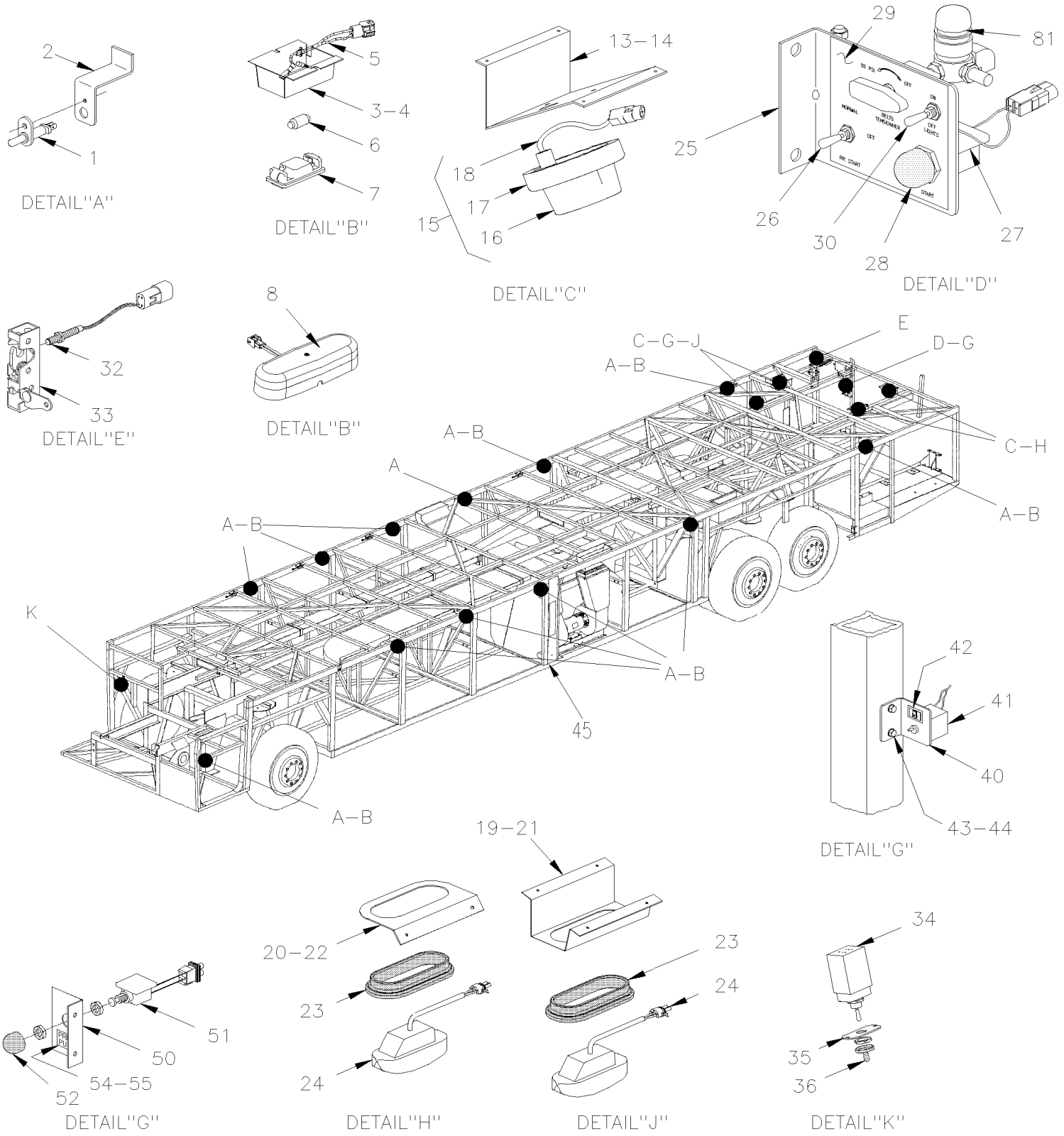

De 3-4417 À 8-1043		Date:07-2024	PAGE:HF-0665-10

INTERRUPTEURS, LAMPES, AJAR -SOUS LE PLANCHER

Numéro d'article	Pièces	Description	H3411	H3455	VIP45	NOTES
1	562303	INTERRUPTEUR / S.P.S.T. / N.C. À 6-0359	AR	AR	AR	
1	563464	INTERRUPTEUR / S.P.S.T. / N.C. / W/RUBBER BOOT De 6-0360	AR	AR	AR	
2	063986	SUPPORT D'INTERRUPTEUR (AS SHOW)	AR	AR	AR	
2	285805	SUPPORT À 6-0359	1	1	1	
2	066585	SUPPORT D'INTERRUPTEUR PORTE COND De 6-0360	1	1	1	
NS	212743	SUPPORT	1	1	1	
NS	064434	SUPPORT INTERRUPTEUR	1	1	1	
3	330268	LAMPE ASS 24V / COMPARTIMENT A BAGGAGE / W/ONE BULB 10W À 5-0048	AR	AR	AR	
3	330370	LAMPE ASS 24V / COMPARTIMENT A BAGGAGE / W/2 BULB 10W De 5-0049 À 5-0244	AR	AR	AR	
3	330372	LAMPE ASS 24V / COMPARTIMENT A BAGGAGE W//2 BULBS 5W De 5-0245 À 7-0969	AR	AR	AR	
4	330267	. SUPPORT DE LAMPE / W/ONE BULB À 5-0048	1	1	1	
4	330369	. SUPPORT DE LAMPE / W/2 BULBS De 5-0049 À 7-0969	1	1	1	
5	063435	. CABLAGE ASS / W/ONE BULB À 5-0048	1	1	1	
5	066271	. CABLAGE ASS / W/2 BULBS De 5-0049 À 7-0969	1	1	1	
6	562278	. AMPOULE / 10WATT-24VOLTS / SAE# 6429 À 5-0048	AR	AR	AR	
6	562411	. AMPOULE / 5WATT-24VOLTS / SAE # 6424 De 5-0049 À 7-0969	2	2	2	
7	830139	. LAMPE ASS. / W/ONE BULB À 5-0048	1	1	1	
7	830183	. LAMPE ASS. / W/2 BULBS De 5-0049 À 7-0969	1	1	1	
8	330224	LAMPE ASS 24V / COMPARTIMENT A BAGGAGE W/2 BULBS G4-10W De 7-0970	AR	AR	AR	
. NS	330396	. AMPOULE / 10 WATTS -28VOLTS / SAE# G4-28 De 7-0970	2	2	2	
13	430467	LAMPE MOTEUR ASS. - SUPPORT EN "L" À 3-4757	AR	AR	AR	
14	430468	. SUPPORT À 3-4757	1	1	1	
15	930168	. LAMPE DE MARCHE ARRIERE ASS. À 3-4757	1	1	1	
16	930170	. . LENTILLE À 3-4757	1	1	1	
17	930171	. . ANNEAU À 3-4757	1	1	1	
17	560136	. AMPOULE / 15WATT-12VOLTS / SAE# 1003 À 3-4757	1	1	1	
18	561605	. CONNECTEUR / WEATHER PACK / PH 1C / NOIR / PED 12010996 À 3-4757	1	1	1	
18	561567	. TERMINAL MALE / 20-18 / PED 12089040 À 3-4757	2	2	2	
18	561565	. JOINT ETANCHEITE / VERT / PED 15324982 À 3-4757	2	2	2	
19	430567	LAMPE MOTEUR ASS. - SUPPORT EN "L" / "U" SHAPE De 4-4758	1	1	1	
20	430568	LAMPE MOTEUR ASS. - SUPPORT EN "L" / "L" SHAPE De 4-4758	1	1	1	
21	052503	. SUPPORT DE LAMPE / "U" SHAPE De 4-4758	1	1	1	
22	430456	. SUPPORT DE LAMPE / "L" SHAPE De 4-4758	1	1	1	
22	408118	. SUPPORT DE BUSE ET CAPTEUR DE FEU	1	1	1	
NS	506338	. EXTRUSION DE CAOUTCHOUC / 1/16" x 1/4" INT "U" SHAPE / ROUND C.T.L. De 4-4758	1	1	1	
23	930382	. GARNITURE LAMPE MOTEUR De 4-4758	1	1	1	
24	930383	. LAMPE CPT MOTEUR De 4-4758	1	1	1	
25	064539	INTERRUPTEURS & REGULATEUR ASS. / W/2 SWITCHES À 5-0167	1	1	1	
25	066382	INTERRUPTEURS & REGULATEUR ASS. / W/3 SWITCHES De 5-0168	1	1	1	
26	064362	INTERRUPTEUR EXT. PORTE ENTREE	1	1	1	
27	064555	INTERRUPTEUR ASSEMBLE	1	1	1	
27	562484	. INTERRUPTEUR / S.P.S.T. / N.C.	1	1	1	

De 3-4417 À 8-1043		Date:07-2024	PAGE:HF-0665-10

INTERRUPTEURS, LAMPES, AJAR -SOUS LE PLANCHER

Numéro d'article	Pièces	Description	H3411	H3455	VIP45	NOTES
28	561891	. CAP RUBBER	1	1	1	
NS	562486	. CONNECTEUR / DT SERIES / PH 2C / GRIS / DEUTSCH DT04-2P À 5-0167	1	1	1	
NS	562479	. CONNECTEUR / DT SERIES / PH 4C / GRIS / DEUTSCH DT04-4P-C015 De 5-0168	1	1	1	
NS	562286	. TERMINAL MALE / 18-16 / DEUTSCH 0460-202-16141	AR	AR	AR	
NS	562487	. BARRURE SEC. / DT SERIES / PH 2C / DEUTSCH W2P À 5-0167	1	1	1	
NS	562480	. BARRURE SEC. / DT SERIES / PH 4C / DEUTSCH W4P De 5-0168	1	1	1	
29	064540	DECAL-INTER MOTEUR REGULATEUR 50PSI ANG. À 3-4757	1	1	1	
29	065741	DECAL-INTER MOTEUR REGULATEUR 45PSI / ENGLISH De 4-4758 À 5-0167	1	1	1	
29	066381	DECAL-INTER MOTEUR REGULATEUR 45PSI ANG. / W/3 SWITCHES De 5-0168	1	1	1	
30	563609	INTERRUPTEUR / OFF-ON / S.P.S.T. / SEALED W/WIRES ASSY De 5-0168	1	1	1	
32	065011	COMMUTATEUR PROXIMITE ASS	1	1	1	
. NS	562950	. COMMUTATEUR PROXIMITE / S.P.D.T. / W/3 FILS	1	1	1	
. NS	561566	. CONNECTEUR / WEATHER PACK / PH 2C / NOIR / PED 12010973	1	1	1	
NS	562949	AIMANT CERAMIQUE .200x.700 DIA	1	1	1	
33	**HF-1870-10**	**PORTE MOTEUR ARRIERE - INSTALLATION**				
34	563047	INTERRUPTEUR EXT. PORTE ENTREE	1	1		
35	473454	SUPPORT	1	1		
36	560241	PROTECTEUR INTER. A BASCULE	1	1		
37	214053	SUPPORT, INTERRUPTEUR	1	1		
40	148405	SUPPORT INTERRUPTEUR VENT. RADIAT.	1	1		
41	563609	INTERRUPTEUR / OFF-ON / S.P.S.T. / SEALED W/WIRES ASSY	1	1		
42	565859	DECALQUE INTER. VENT. RADIAT.	1	1		
43	502848	VIS AUTOTARAUDEUSE TETE HEX EPAULEMENT 1/4-20x3/4 N500	2	2		
44	955920	RONDELLE FREIN FENDUE 6.5x11.5x1.6 ZP	2	2		
45	505056	BANDE ANTISTATIQUE	1	1	1	
50	064856	SUPPORT INTERRUPTEUR	1	1		D
51	064554	INTERRUPTEUR ASS.	1	1		D
51	562484	. INTERRUPTEUR / S.P.S.T. / N.C.	1	1		
NS	561690	. CONNECTEUR / WEATHER PACK / SH 2C / NOIR / PED 12015792	1	1		
NS	561565	. JOINT ETANCHEITE / VERT / PED 15324982	2	2		
NS	561578	. TERMINAL FEMELLE / 16-14 / PED 12010182	2	2		
52	561891	. . CAP RUBBER	1	1		
54	064099	DECALQUE PRIME PUMP ANG. / ENGLISH	1	1		E
54	066049	DECALQUE PRIME PUMP ANG. / ENGLISH & SPANISH	1	1		E
NS	064101	CABLAGE ASS / INTERRUPTEUR & POMPE	1	1		
NS	064128	CABLAGE ASS / GOUJON MISE A LA TERRE & CONNECTEUR C-220 DANS LA BOITE JCT ARRIERE	1	1		
55	065466	DECALQUE BOUTON POUSSOIR POMPE TOIL.ANG. / ENGLISH & FRANCAIS De 3-4625	1	1		F
55	066050	DECALQUE BOUTON POUSSOIR POMPE TOIL.ANG. / ENGLISH & SPANISH De 3-4625	1	1		F
60	148405	SUPPORT INTERRUPTEUR VENT. RADIAT.	1	1		H
61	563609	INTERRUPTEUR / OFF-ON / S.P.S.T. / SEALED W/WIRES ASSY	1	1		H
62	565859	DECALQUE INTER. VENT. RADIAT.	1	1		H
63	502848	VIS AUTOTARAUDEUSE TETE HEX EPAULEMENT 1/4-20x3/4 N500	2	2		H

De 3-4417 À 8-1043		Date:07-2024	PAGE:HF-0665-10

INTERRUPTEURS, LAMPES, AJAR -SOUS LE PLANCHER

Numéro d'article	Pièces	Description	H3411	H3455	VIP455	NOTES
63	955920	RONDELLE FREIN FENDUE 6.5x11.5x1.6 ZP	2	2		H
81	**HF-0125-00**	**TENDEUR DE COURROIE - AVEC DETROIT S-60**				
NS	065749	ENS. AJOUT BOUTON POUSSOIR TOILETTE	AR	AR		G
		D) DANS LE COMPARTIMENT MOTEUR AVEC L'ENSEMBLE #064824 & #065749				
		E) DANS LE COMPARTIMENT MOTEUR AVEC L'ENSEMBLE #064824				
		F) DANS LE COMPARTIMENT MOTEUR AVEC L'ENSEMBLE #065749				
		G) POUR AMILIORATION DE PRODUIT, UTILISE CET ENSEMBLE VEHICULE AVANT 3-4624				
		H) AVEC COMMUTATEUR D'ARRET DE L'EMBRAYAGE DE VENTILLATEUR FIXER SUR LE POTEAU				

De 3-4417 À 8-1043		Date:07-2024	PAGE:HF-0665-20
INSTALLATION CABLE REMORQUE - BUS			

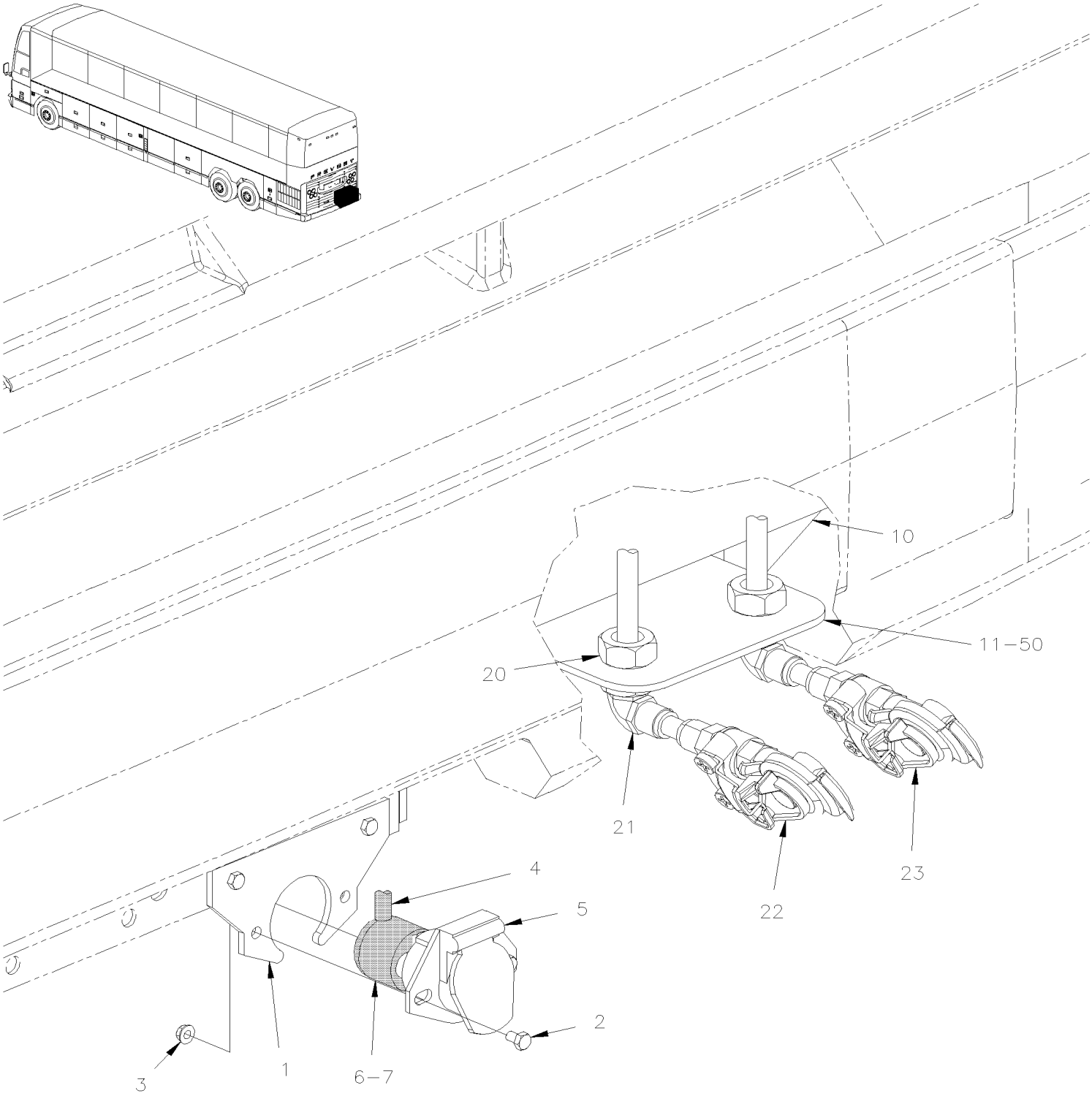

De 3-4417 À 8-1043		Date:07-2024	PAGE:HF-0665-20

INSTALLATION CABLE REMORQUE - BUS

Numéro d'article	Pièces	Description	H3411	H3455	VIP45	NOTES
1	410998	SUPPORT CONNECTEUR ELEC.	1	1		
2	502830	VIS A TETE HEXAGONAL M6-1.0x20 G8.8 N500	4	4		
3	502681	ECROU HEX BAGUE DE NYLON M6-1.0 N500 G8	4	4		
4	065831	CABLAGE ASS / CONNECTEUR REMORQUE À 5-0167	1	1		
4	066272	CABLAGE ASS / CONNECTEUR REMORQUE / "POLLAK" CONNECTOR De 5-0168	1	1		M
5	563352	CONNECTEUR MALE 7C / POLLAK 11-723	1	1		
6	563353	CAPUCHON PROTECTEUR / POLLAK 11-761	1	1		
7	504637	ATTACHE CABLE / 3/16" x 13"	AR	AR		
10	410996	PROCTECTEUR VALVE	1	1		
11	410997	SUPPORT BOYAU CONNECTEUR QUICK CONNECT	1	1		
20	501796	RACCORD DE CLOISON / TYPE TUYAU / 1/2NPT-Fx1/2NPT-Fx1 1/2 BR	2	2		
21	501713	COUDE MALE 90º / TYPE TUYAU / 1/2NPT-Mx1/2NPT-M BR	2	2		
22	641938	RACCORD DE BOYAU A/PROTECT "ROUGE"	1	1		
22	641957	RACCORD DE BOYAUX ROUGE 180 DE G	1	1		A
22	644957	JOINT ETANCHEITE STYLE DIAPHRAGME	1	1	1	
23	641939	RACCORD DE BOYAU A/PROTECT "BLEU"	1	1		
23	641958	RACCORD DE BOYAU BLEU 180 DE G	1	1		A
23	644957	JOINT ETANCHEITE STYLE DIAPHRAGME	1	1	1	
50	**HF-1220-50**	**INSTALLATION SOUPAPE POUR REMORQUE**				
		A) CES CONNECTION "GLANDHAND" SONT INSTALLEES SUR LA PORTE MOTEUR ARRIERE				
		M) AVEC SYSTEME ELECTRIQUE MULTIPLEX "MUX"				

De 3-4417 À 8-1043		Date:07-2024	PAGE:HF-0666-00
RECEPTACLE CHAUFFE-MOTEUR			

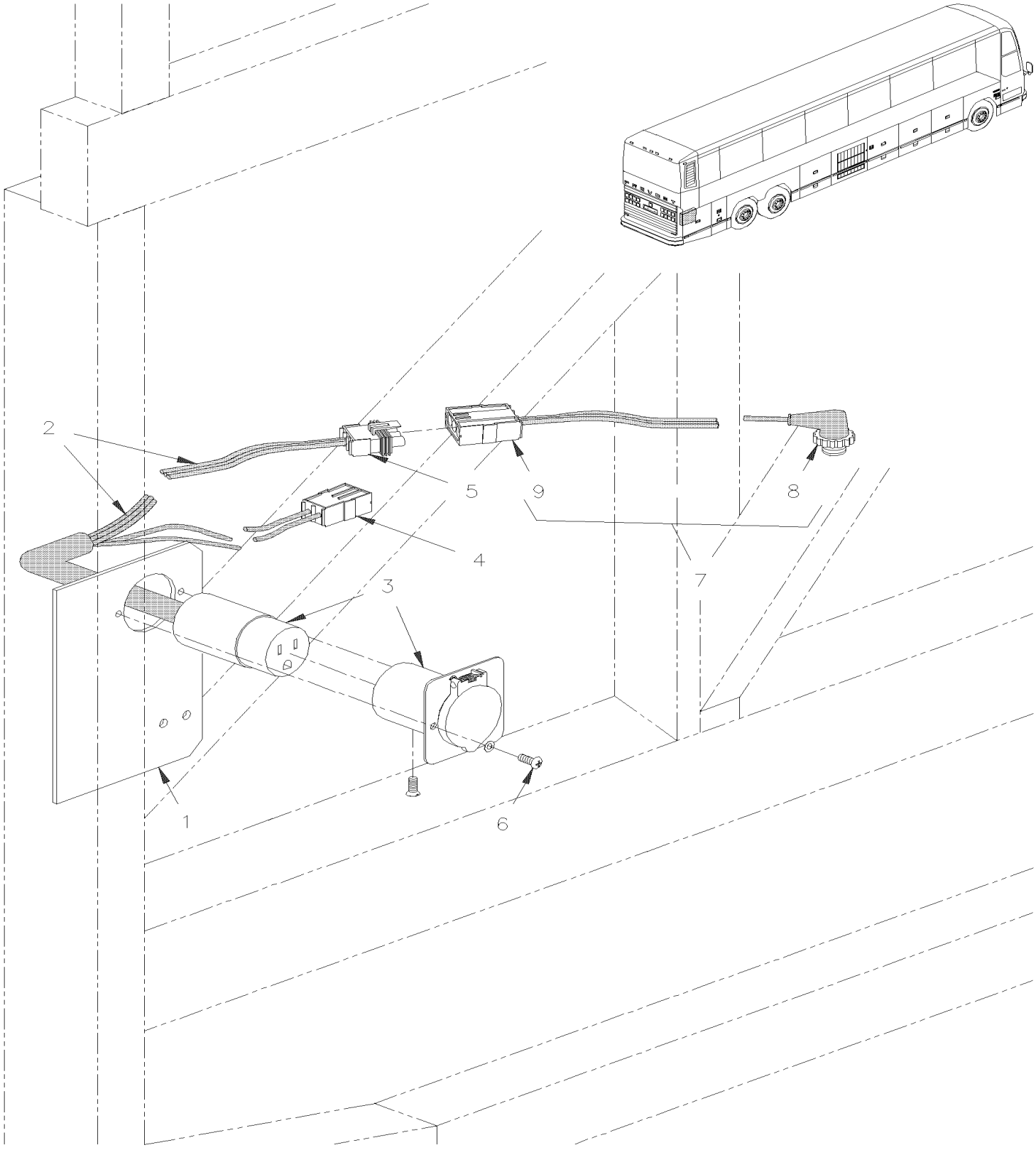

De 3-4417 À 8-1043		Date:07-2024	PAGE:HF-0666-00

RECEPTACLE CHAUFFE-MOTEUR

Numéro d'article	Pièces	Description	H3411	H3455	VIP455	NOTES
1	212276	SUPPORT ALARME			1	A
NS	**HF-1870-00**	**PORTE MOTEUR ASS**				
2	065517	CABLAGE ASS / CHAUFFE MOTEUR 110V	1	1	1	
3	561572	. INLET RCPT ASSY 110 VOLTS	1	1	1	
4	561566	. CONNECTEUR / WEATHER PACK / PH 2C / NOIR / PED 12010973	1	1	1	
NS	561786	. JOINT ETANCHEITE / GRIS / PED 15324980	2	2	2	
NS	561568	. TERMINAL MALE / 16-14 / PED 12089305	2	2	2	
5	561782	. CONNECTEUR / WEATHER PACK / SH 3C / NOIR / PED 12015793	1	1	1	
NS	561578	. TERMINAL FEMELLE / 16-14 / PED 12010182	3	3	3	
NS	561783	. BOUCHON CAVITE / VERT / PED 12010300	2	2	2	
6	502677	VIS MECANIQUE TETE RONDE PHILLIPS M4-0.7x25 SS	2	2	2	
NS	063281	RONDELLE DE FIXATION	1	1	1	
7	063295	CABLAGE ASS / CHAUFFE MOTEUR 110V SECTION MOTEUR	1	1	1	
8	560411	. CORDE BLOC CHAUFFANT	1	1	1	
NS	562028	. CONDUIT CONV / NON-FENDU / NOIR / .350"	AR	AR	AR	
9	561781	. CONNECTEUR / WEATHER PACK / PH 3C / NOIR / PED 12010717	1	1	1	
NS	561568	. TERMINAL MALE / 16-14 / PED 12089305	3	3	3	
NS	561786	. JOINT ETANCHEITE / GRIS / PED 15324980	3	3	3	
NS	560410	CHAUFFE-MOTEUR	1	1	1	A
		A) RECEPTACLE & INTERRUPTEUR DE LUMIERE DE PORTE				

De 3-4417 À 8-1043		Date:07-2024	PAGE:HF-0670-10
INSTALLATION CHARGEUR A BATTERIES			

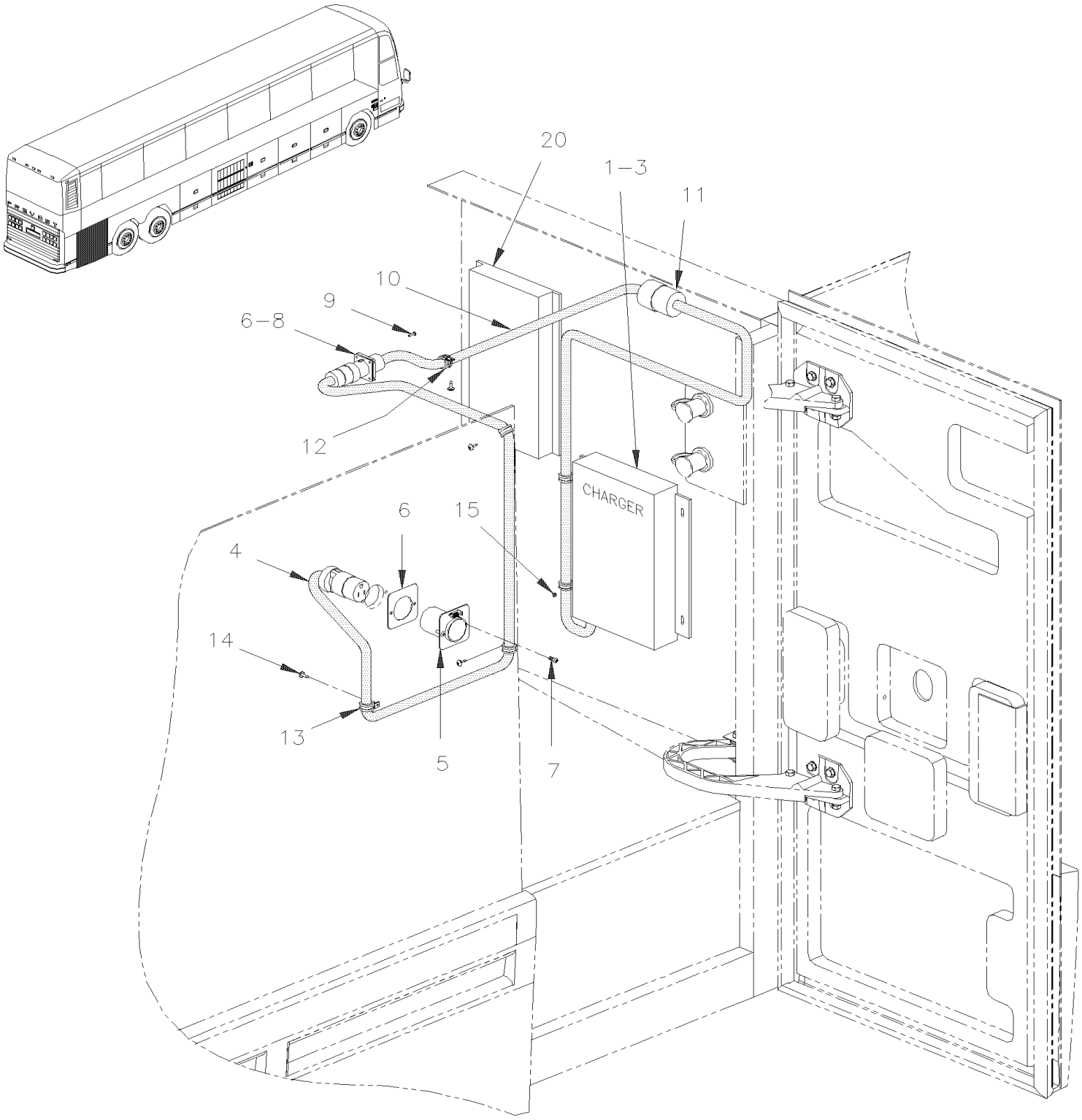

De 3-4417 À 8-1043		Date:07-2024	PAGE:HF-0670-10

INSTALLATION CHARGEUR A BATTERIES

Numéro d'article	Pièces	Description	H3411	H3455	VIP455	NOTES
	065415	SUPPORT CHARGEUR A BATTERIE	1	1		
1	562967	CHARGEUR A BATTERIE 24V/41A	1	1		
4	065047	CABLAGE ASS AVEC PRISE / SECTION PORTE À 3-4757	1	1		
4	065785	CABLAGE ASS AVEC PRISE / SECTION PORTE De 4-4758 À 5-0167	1	1		
4	066226	CABLAGE ASS AVEC PRISE / SECTION PORTE De 5-0168	1	1		
5	561572	. INLET RCPT ASSY 110 VOLTS	1	1		
6	064388	. RONDELLE DE FIXATION	1	1		
7	502677	. VIS MECANIQUE TETE RONDE PHILLIPS M4-0.7x25 SS	4	4		
8	065049	JOINT D'ETANCHEITE	1	1		
9	5001454	VIS MECANIQUE TETE BOMBE PHILLIPS #4-40x1/2 SS	1	1		
10	065062	CABLAGE ASS À 5-0167	1	1		
11	561932	. CONECTEUR MALE 110 VOLTS A.C. / HUBBELL 5269-C	1	1		
12	952637	COLLET DE RETENUE / 1"1/16 I.D.	1	1		
13	952631	COLLET DE RETENUE / 3/4" I.D.	1	1		
14	500590	ECROU HEX BAGUE DE NYLON M4-0.7 Z050	1	1		
15	502565	ECROU HEX M6-1.0 SS	4	4		
20	**HF-0615-00**	**INSTALLATION COMPARTIMENT BATTERIES**				

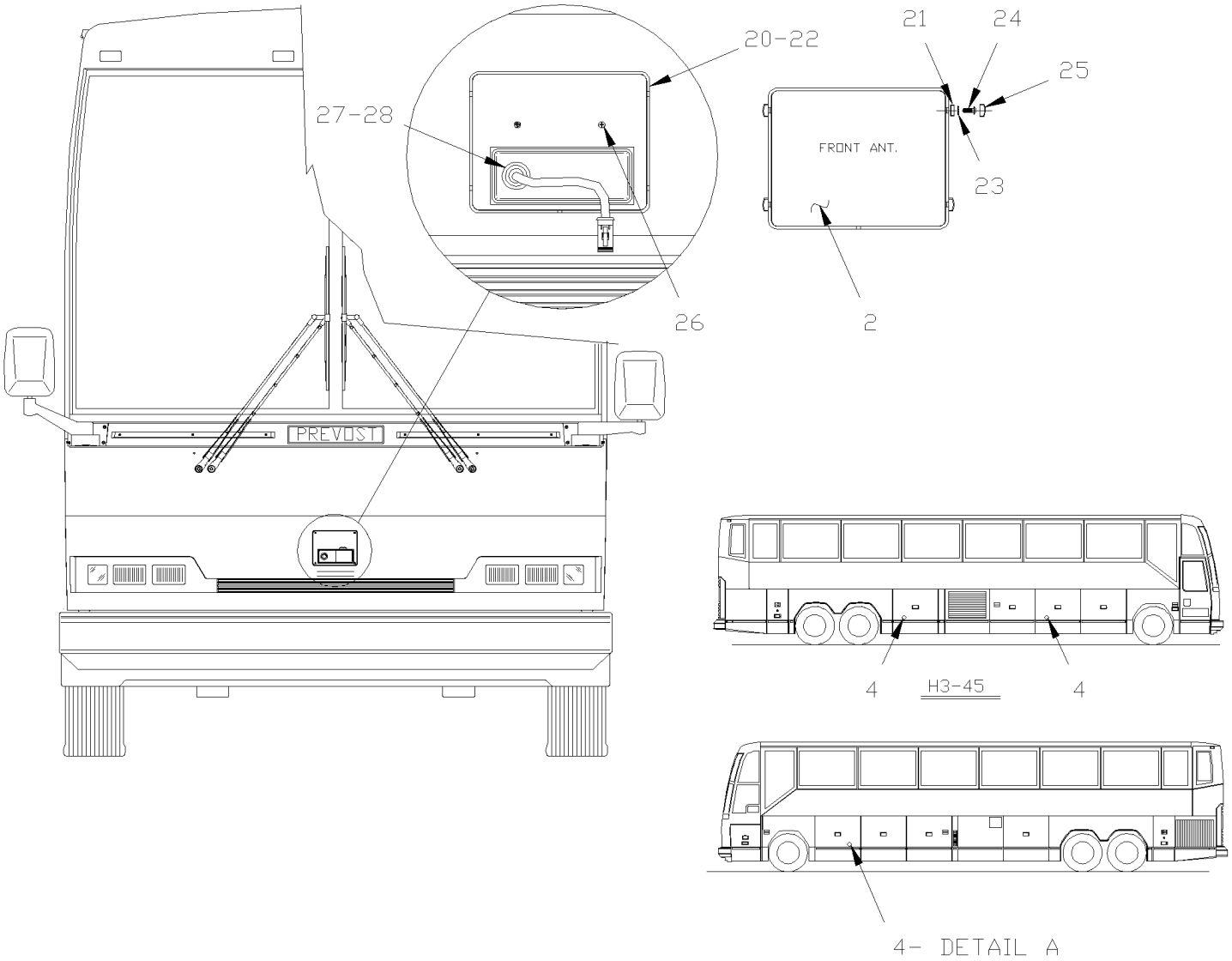
20-22
21
24
25
27-28
FRONT ANT.
23
26
2
PREVOST
4
H3-45
4
4- DETAIL A

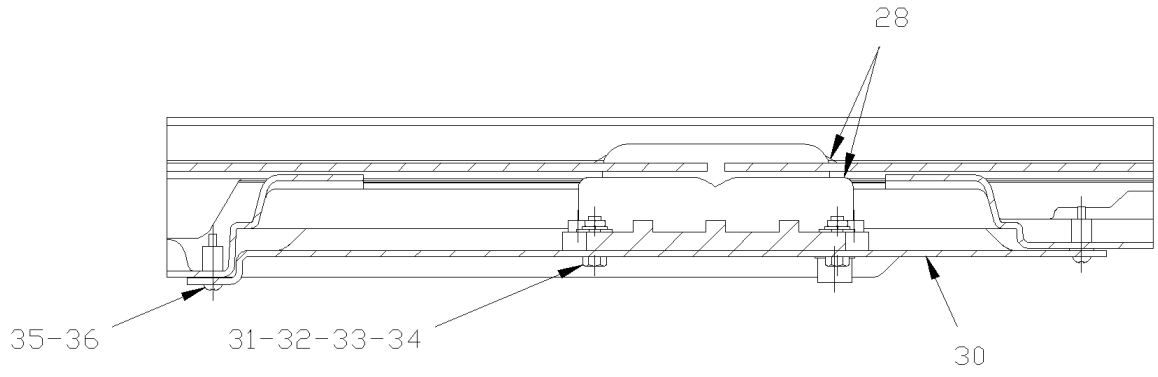
28
35-36
31-32-33-34
30
DETAIL A

De 3-4417 À 8-1043		Date:07-2024	PAGE:HF-0675-00
SYSTEME - "VORAD"			

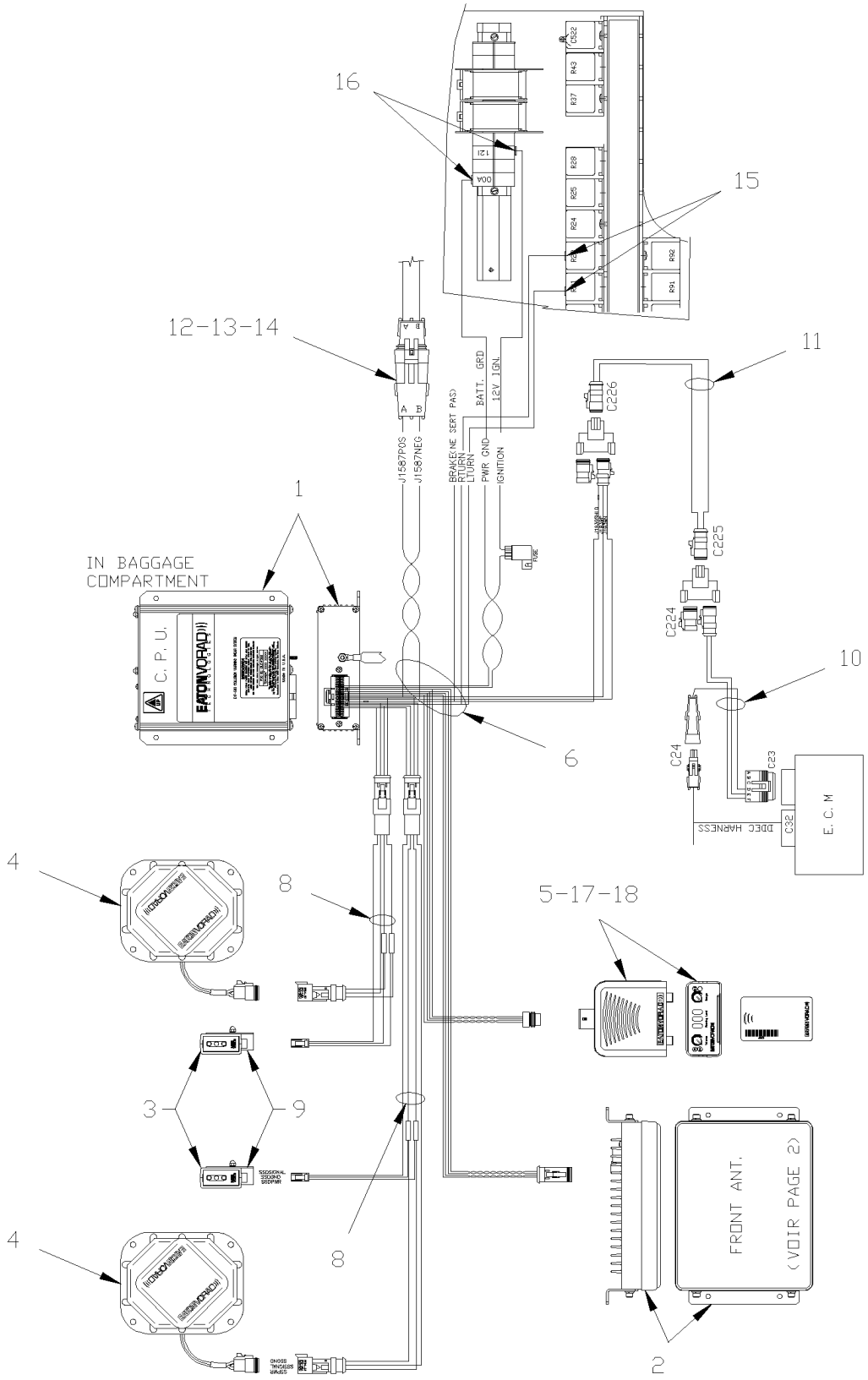

De 3-4417 À 8-1043		Date:07-2024	PAGE:HF-0675-00

SYSTEME - "VORAD"

Numéro d'article	Pièces	Description	H3441	H3455	VIP455	NOTES
1	563192	PROCESSEUR, UNITE CONTROL ASS.	1	1	1	
NS	381997	SUPPORT MODULE CPU VORAD W5	1	1	1	
2	563188	ANTENNE, EMETTEUR/RECEPTEUR	1	1	1	
3	563189	AFFICHEUR, CAPTEUR DE COTE ASS.	2	2	2	
4	563191	ANTENNE, CAPTEUR DE COTE	2	2	2	
5	563190	AFFICHEUR, UNITE CHAUFFEUR ASS.	1	1	1	
6	065608	CABLAGE ASS / PRINCIPAL	1	1	1	
8	065609	CABLAGE ASS / ANTENNE COTE	2	2	2	
9	7770276	SUPPORT CAPTEUR AVANT, GAUCHE	1	1	1	
9	7770277	SUPPORT CAPTEUR AVANT, DROIT	1	1	1	
10	065591	CABLAGE ASS / ECM	1	1	1	
11	065592	CABLAGE ASS / J1939	1	1	1	
12	561566	CONNECTEUR / WEATHER PACK / PH 2C / NOIR / PED 12010973	1	1	1	
13	561568	TERMINAL MALE / 16-14 / PED 12089305	2	2	2	
14	561565	JOINT ETANCHEITE / VERT / PED 15324982	2	2	2	
15	561181	TERMINAL RECEPTACLE / 12 / AMP 60508-2	2	2	2	
16	561700	COSSE OUVERTE RESSORT #8 / 16-14 / AMP 52936	2	2	2	
17	382008	SUPPORT, AFFFICHEUR CHAUFFEUR	1	1	1	
18	5001479	VIS AUTOTARAUDEUSE TETE BOMBE PHILLIPS #6x3/8 SS EMN	8	8	8	
20	382009	BOITE, ANTENNE VORAD AVANT RETRAVAILLE	1	1	1	
21	504399	BASE A RONDELLE PLATE 10GA.	4	4	4	
22	506785	RUBAN ADH2 CC POL 1/16" x 1/4" x 200' / BLACK I1C-N-A	AR	AR	AR	
23	5001544	RONDELLE FREIN A DENT EXTERIEUR .195x.410x.025 SS	4	4	4	
24	5001543	VIS MECANIQUE TETE CYLINDRIQUE PHILLIPS #10-32x1/2 SS	4	4	4	
25	504403	CAPUCHON DECORATIF NOIR 8 GA.	4	4	4	
26	500952	VIS AUTOTARAUDEUSE TETE BOMBE PHILLIPS #8x1/2 SS	2	2	2	
27	504671	PASSE-FIL / .687x1.000x.125x.437x1.312	1	1	1	
28	682462	ADHESIF SIKA #252 / NOIR / 310ml CARTRIDGE	AR	AR	AR	
30	381995	SUPPORT ANTENNE VORAD COTE W5	2	2	2	
31	502622	VIS A TETE HEXAGONAL M6-1.0x20 SS BK	12	12	12	
32	500411	RONDELLE PLATE .260x.697x.050 SS	8	8	8	
33	502570	RONDELLE FREIN FENDUE 6.1x11.8x1.6 SS	12	12	12	
34	502565	ECROU HEX M6-1.0 SS	12	12	12	
35	500589	ECROU A DOUILLE M4-0.7x13.5	8	8	8	
36	502677	VIS MECANIQUE TETE RONDE PHILLIPS M4-0.7x25 SS	8	8	8	
NS	382012	ENSEMBLE, ANTENNE VORAD	AR	AR	AR	
. NS	IS-01171	. SEE INSTRUCTION SHEET	1	1	1	
NS	563193	CASSETTE, ENTRAINEMENT CONDUCT VORAD ANG	AR	AR	AR	

		Date:07-2024	HF-07
TRANSMISSION			

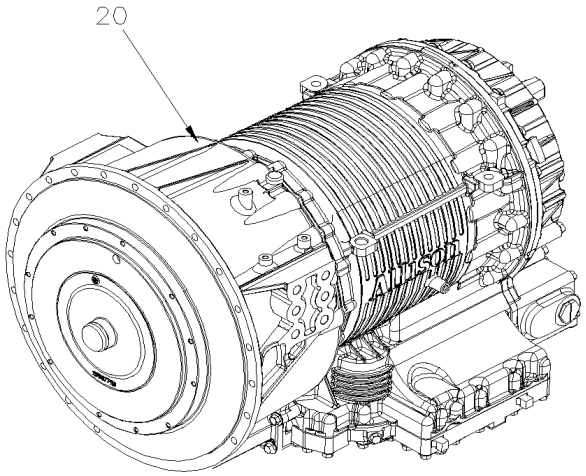

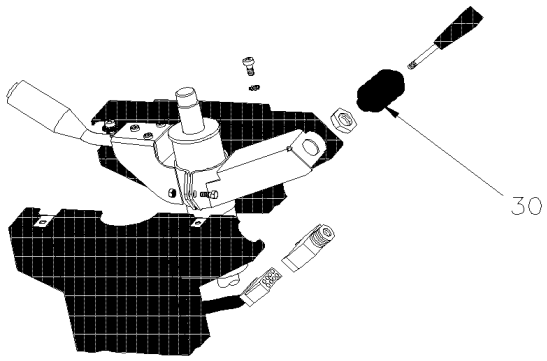

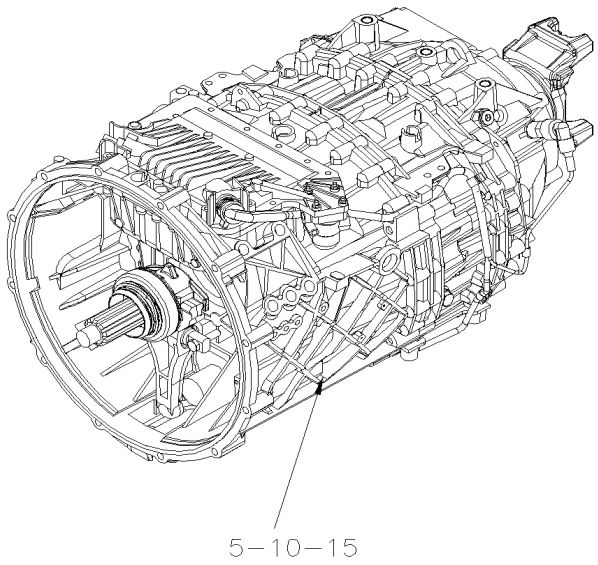

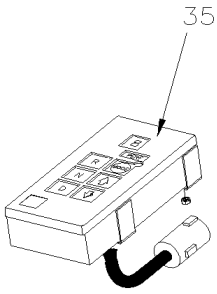

		Date:07-2024	HF-07

TRANSMISSION

Numéro d'article	Pièces	Description	H3411	H3455	VIP45	NOTES
5	HF-0700-00	INSTALLATION TRANSMISSION "ZF" De 3-4705 À 8-1043				
10	HF-0700-05	SYSTEME A L'AIR - TRANSMISSION "ZF" De 3-4705 À 8-1043				
15	HF-0705-00	TRANSMISSION "ZF-ASTRONIC" De 3-4705 À 8-1043				
15	HF-0705-05	CARTER BOITIER D'ENGRENAGE De 3-4705 À 8-1043				
15	HF-0705-10	ARBRE PRIMAIRE De 3-4705 À 8-1043				
15	HF-0705-15	ARBRE INTERMEDAIRE De 3-4705 À 8-1043				
15	HF-0705-20	ARBRE SECONDAIRE De 3-4705 À 8-1043				
15	HF-0705-25	PIGNON DE MARCHE ARRIERE De 3-4705 À 8-1043				
15	HF-0705-30	SYSTEME DE CHANGEMENT DE VITESSE De 3-4705 À 8-1043				
15	HF-0705-35	BOITIER DE SORTIE De 3-4705 À 8-1043				
15	HF-0705-40	BRIDE DE SORTIE & PLANETAIRE De 3-4705 À 8-1043				
15	HF-0705-45	SYNCHRONISATEUR ASS De 3-4705 À 8-1043				
20	HF-0750-00	TRANSMISSION AUTOMATIQUE - "WORLD" AVEC DETROIT S-60 De 3-4417 À 3-4757				
20	HF-0750-01	TRANSMISSION AUTOMATIQUE - "WORLD" AVEC DETROIT S-60 De 4-4758 À 8-1043				
30	HF-0755-15	SELECTEUR DE VITESSE - TRANSMISSION "WORLD" De 3-4417 À 8-1043				
35	HF-0760-00	INTERRUPTEUR RALENTISSEUR - "WORLD" De 3-4417 À 8-1043				

De 3-4705 À 8-1043		Date:07-2024	PAGE:HF-0700-00
INSTALLATION TRANSMISSION "ZF"			

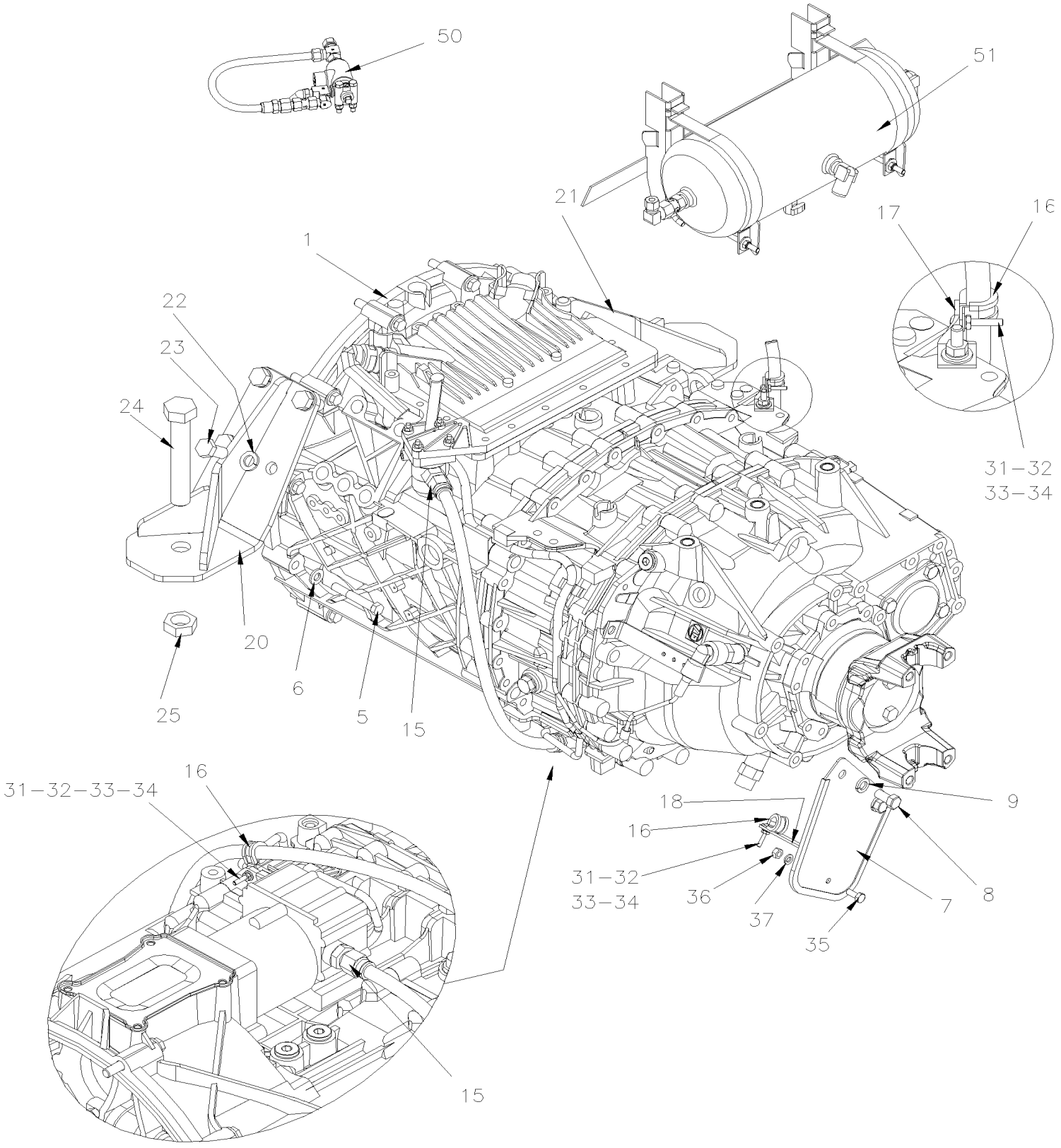

De 3-4705 À 8-1043		Date:07-2024	PAGE:HF-0700-00

INSTALLATION TRANSMISSION "ZF"

Numéro d'article	Pièces	Description	H3411	H3455	VIP45	NOTES
1	571772	TRANSMISSION "ZF" SANS RALENTIS / 10 VITESSES	1	1		
1	571775	EMBRAYAGE ASS	1	1		
1	571776	PLATEAU DE PRESSION	1	1		
1	507113	ROULEMENT A BILLES	1	1		
5	955554	VIS A TETE HEXAGONAL 7/16-14x3 G8 ZP	24	24		
6	5001567	RONDELLE PLATE .474x.937x.112 CP STP	12	12		
7	071293	PROTECTEUR DE CABLAGE ZF	1	1		
8	500850	VIS A TETE HEXAGONAL M12-1.75X25 G8.8 Z050	2	2		
9	500482	RONDELLE FREIN FENDUE .506x.873x.125 Z050	2	2		
12	504649	BRIDE DE SERRAGE / 4"5/8-7"1/2 SS	1	1		
15	641977	CONNECTEUR MALE / TYPE "PUSH-IN" / #4xM16NPT-M BR	1	1		
16	952629	COLLET DE RETENUE / 5/8" I.D.	3	3		
17	061027	SUPP HOSE COMP CHR JAUNE	2	2		
18	070368	SUPPORT	3	3		
20	012282	SUPPORT TRANSM ZF DROIT ASS.	1	1		
21	012278	SUPPORT TRANSM ZF GAUCHE ASS.	1	1		
22	502884	RONDELLE FREIN FENDUE 16.2x27.4x3.5 N500	8	8		
23	5001591	VIS A TETE HEXAGONAL M16-1.5x35 G10.9 DP	8	8		
24	500571	VIS A TETE HEXAGONAL M24-3.0x150 G10.9 N500	2	2		
25	500570	ECROU HEX STOVER M24-3.0 GR.10 N500	2	2		
31	500574	VIS MECANIQUE TETE GOUTTE PHILLIPS #10-24x1 1/4 SS	3	3		
32	500786	ECROU HEX #10-24 Z050	3	3		
33	500470	RONDELLE FREIN FENDUE .193x.334x.047 Z050	3	3		
34	500964	RONDELLE PLATE .203x.500x.047 Z050	3	3		
35	502862	VIS A TETE HEXAGONAL M8-1.25x20 G8.8 N500	1	1		
36	502851	ECROU HEX M8-1.25 N500	1	1		
37	500942	RONDELLE FREIN FENDUE 8.1x14.8x2.0 N500	1	1		
50	**HF-0700-05**	**SYSTEME A L'AIR - TRANSMISSION "ZF"**	1	1	1	
51	**HF-1203-00**	**INSTALLATION - RESERVOIR D'AIR**	1	1	1	

De 3-4705 À 8-1043		Date:07-2024	PAGE:HF-0700-05
SYSTEME A L'AIR - TRANSMISSION "ZF"			

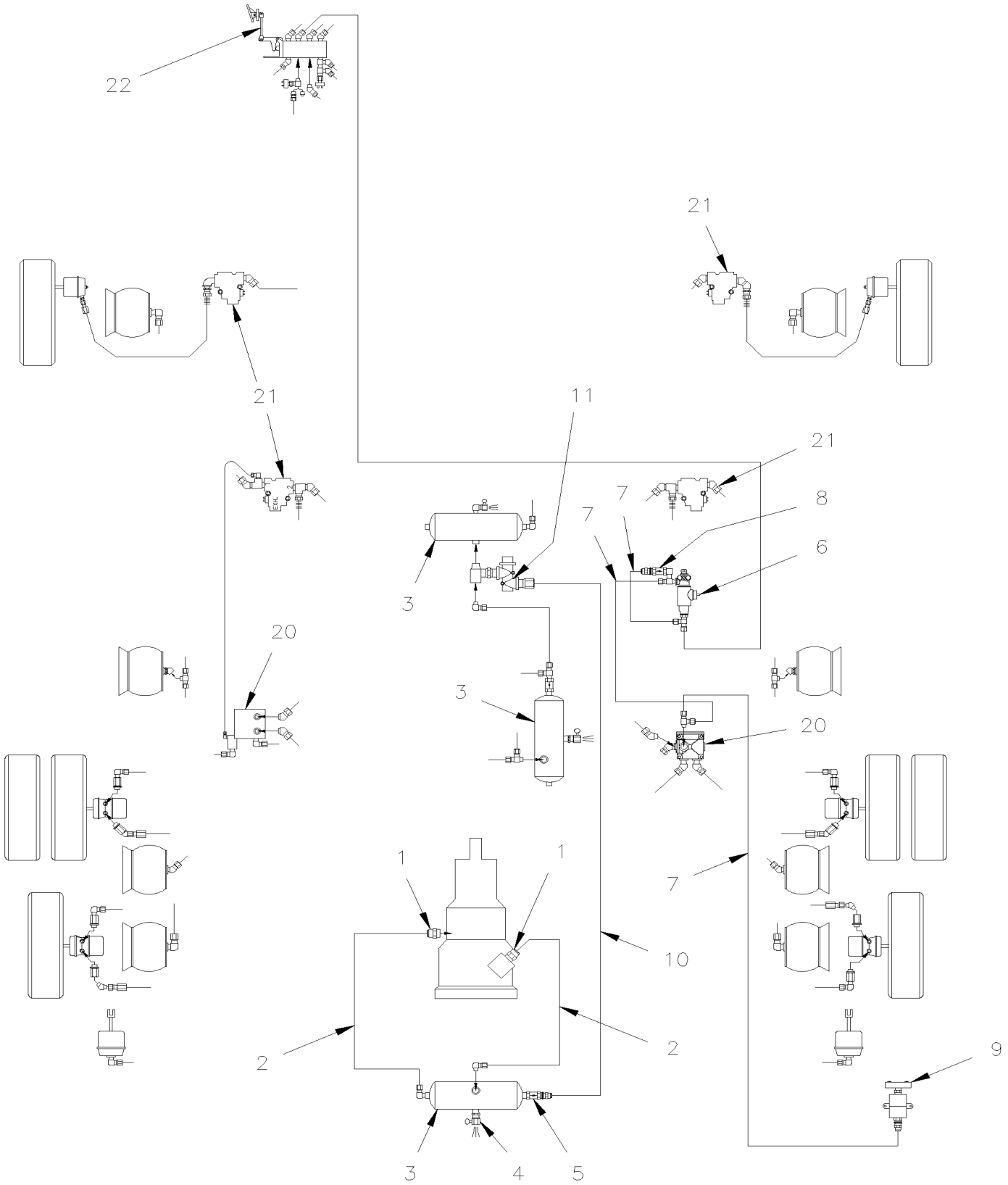

De 3-4705 À 8-1043		Date:07-2024	PAGE:HF-0700-05

SYSTEME A L'AIR - TRANSMISSION "ZF"

Numéro d'article	Pièces	Description	H3411	H3455	VIP455	NOTES
1	641977	CONNECTEUR MALE / TYPE "PUSH-IN" / #4xM16NPT-M BR	2	2		
2	503540	TUBE, NYLON 5/8 O.D. / NOIR S.L.	AR	AR		
3	**HF-1203-00**	**INSTALLATION - RESERVOIR D'AIR**				
4	641043	ROBINET DE VIDANGE 1/4 NPT M	1	1		
5	640123	SOUPAPE ANTI-RETOUR 1/2 NPT SC-1	1	1		
. NS	641401	. SOUPAPE ANTI-RETOUR 1/2 NPT SC-1	1	1		
6	641950	SOUPAPE, "ATC" 12VOLT	1	1		
7	503463	TUBE, NYLON 3/8 O.D. / VERT S.L.	AR	AR		
8	640135	SOUPAPE ANTI-RETOUR / 1/4 NPT	1	1		
9	641462	INTERRUPTEUR A PRESSION N.O. 4PSI / ¼NPT W/10-32 / SL-5 BRAKE	1	1		
10	503404	TUBE, NYLON 3/8 O.D. / NOIR S.L.	AR	AR		
11	641137	SOUPAPE PROTECTION PRESSION TYPE PR-4 70PSI	1	1		
20	**HF-1220-00**	**DIVERS SOUPAPES A L'AIR**				
21	**HF-1250-00**	**SYSTEME DE FREIN ANTI-BLOCKAGE**				
22	**HF-1220-10**	**SOUPAPE DE PEDAL DE FREIN - "BENDIX"**	1	1	1	

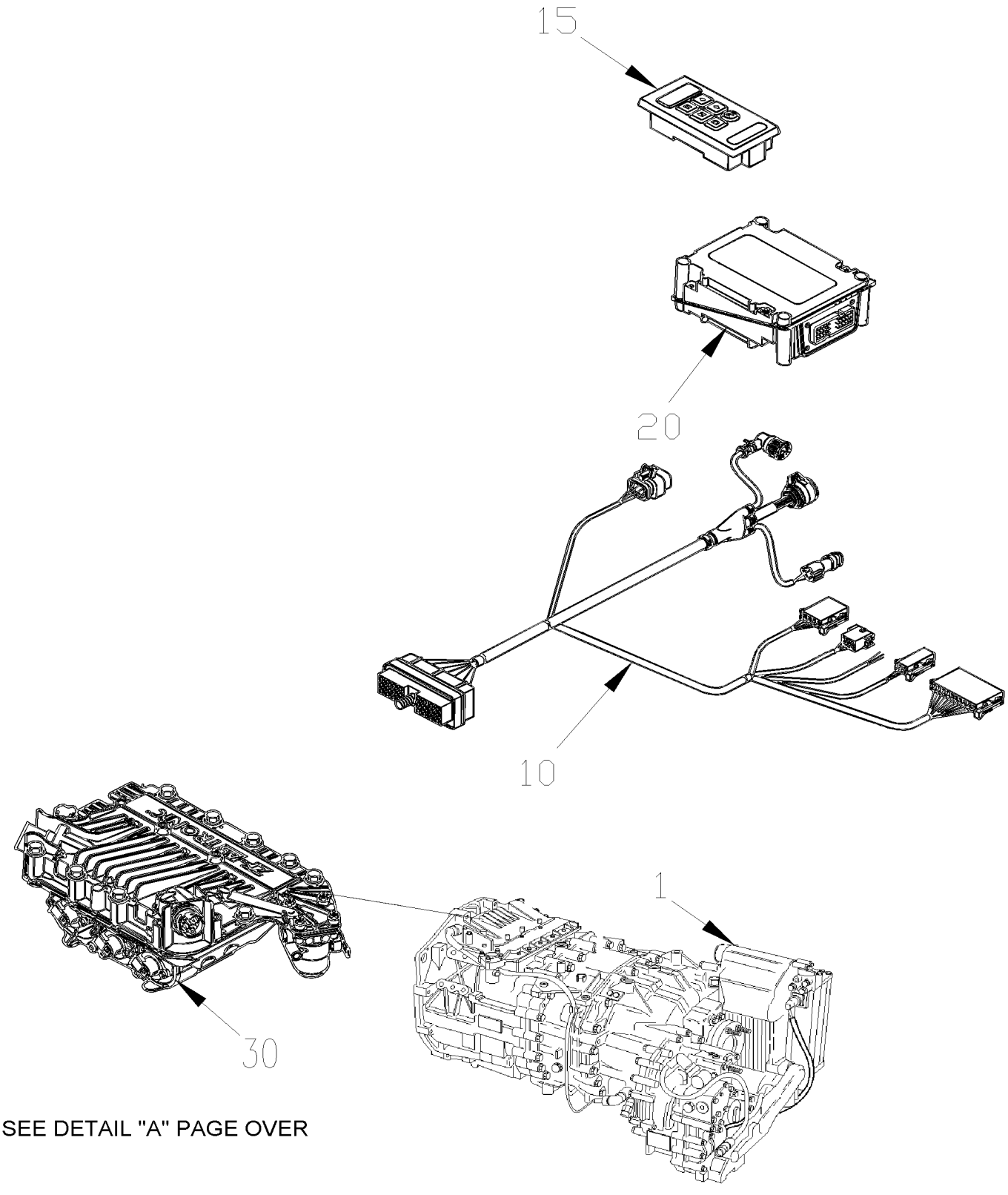

SEE DETAIL "A" PAGE OVER

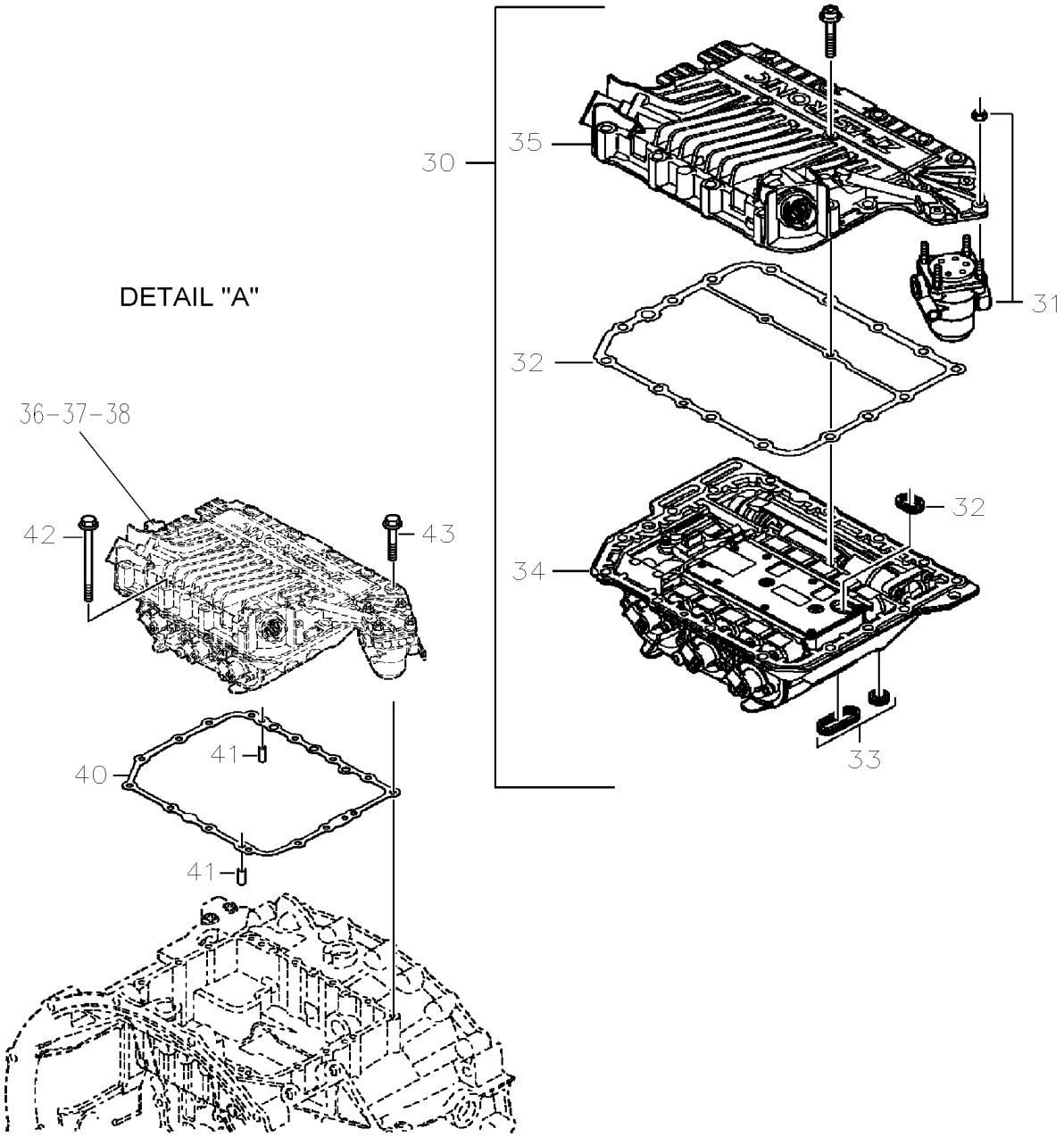
30
35
31
32
34
32
33
DETAIL "A"
36-37-38
42
43
41
40
41

De 3-4705 À 8-1043		Date:07-2024	PAGE:HF-0705-00

TRANSMISSION "ZF-ASTRONIC"

Numéro d'article	Pièces	Description	H3411	H3455	VIP45	NOTES
1	571772	TRANSMISSION "ZF" SANS RALENTIS / 10 VITESSES	1	1		
NS	684516	HUILE À TRANS "ZF" / 75W/85 AP1 GL4 / (25 LITERS)	AR	AR		
NS	684911	HUILE À TRANS "ZF" / 75W/80 AP1 GL4 / (20 LITERS)	AR	AR		
10	572021	HARNAIS ADAPTATEUR MISE A NIVEAU "H3 SERIES" De 2-4311 À 2-4311	1	1		
10	065833	CABLAGE ASS / ECU & CONTROLE TRANS "ZF" À 5-0222	1	1		
10	066636	CABLE ASM / SELECTEUR AVANT & "ZMTec" ARRIERE De 5-0223	1	1		
. NS	563340	. CONNECTEUR / SEAL CIRC. 2.5 SERIES / SH 4C / AMP 1-967325-1 De 5-0223	1	1		
. NS	562877	. CONNECTEUR / DT SERIES / PH 3C / GRIS / DEUTSCH DT04-3P-E008 De 5-0223	1	1		
15	571773	SELECTEUR DE VITESSE, TRANS. ZF	1	1		
20	571774	MODULE "ZF" ZMTEC / AVEC 10 VITESSES À 6-0495	1	1		
20	572027	MODULE "ZF" ZMTEC / AVEC 10 VITESSES De 6-0496	1	1		
30	572022	ACTUATEUR DE TRANSMISSION	1	1		
31	19504975	. SOUPAPE REDUCTION DE LA PRESASION	1	1		
32	Call order desk	. ENS DE SCELLAGE	1	1		P
33	N.S.P.	. . ENS DE SCELLAGE	1	1		2
34	N.S.P.	. BAS DE L'ACTUATEUR 6009.274.058	1	1		2
35	N.S.P.	. PARTIE DU HAUT DE L'ACTUATEUR 6009.397.074	1	1		2
36	572131	. RENIFLARD	1	1		
37	572132	. COUDE 90°	1	1		
38	572133	. ADAPTATEUR	1	1		
40	572024	JOINT D'ETANCHEITE / ACTUATEUR TRANS & BATI	1	1		
41	N.S.P.	GOUJON M6.8 16MM	1	1		2
42	502797	VIS A TETE HEXAGONAL M8-1.25x70 G10.9 G500	6	6		
43	N.S.P.	VIS A TETE HEXAGONAL M8-1.25x45 G10.9 DP	9	9		2
44	N.S.P.	PIECE A ANGLE 0501.315.796	1	1		2
		2) PAS VENDU PAR PREVOST (VOIR NUMERO DU MANUFATURIER A LA FIN DE LA DESCRIPTION)				
		P) CONTACTER LE BUREAU DE PRISE DE COMMANDE				

De 3-4705 À 8-1043		Date:07-2024	PAGE:HF-0705-05
CARTER BOITIER D'ENGRENAGE			

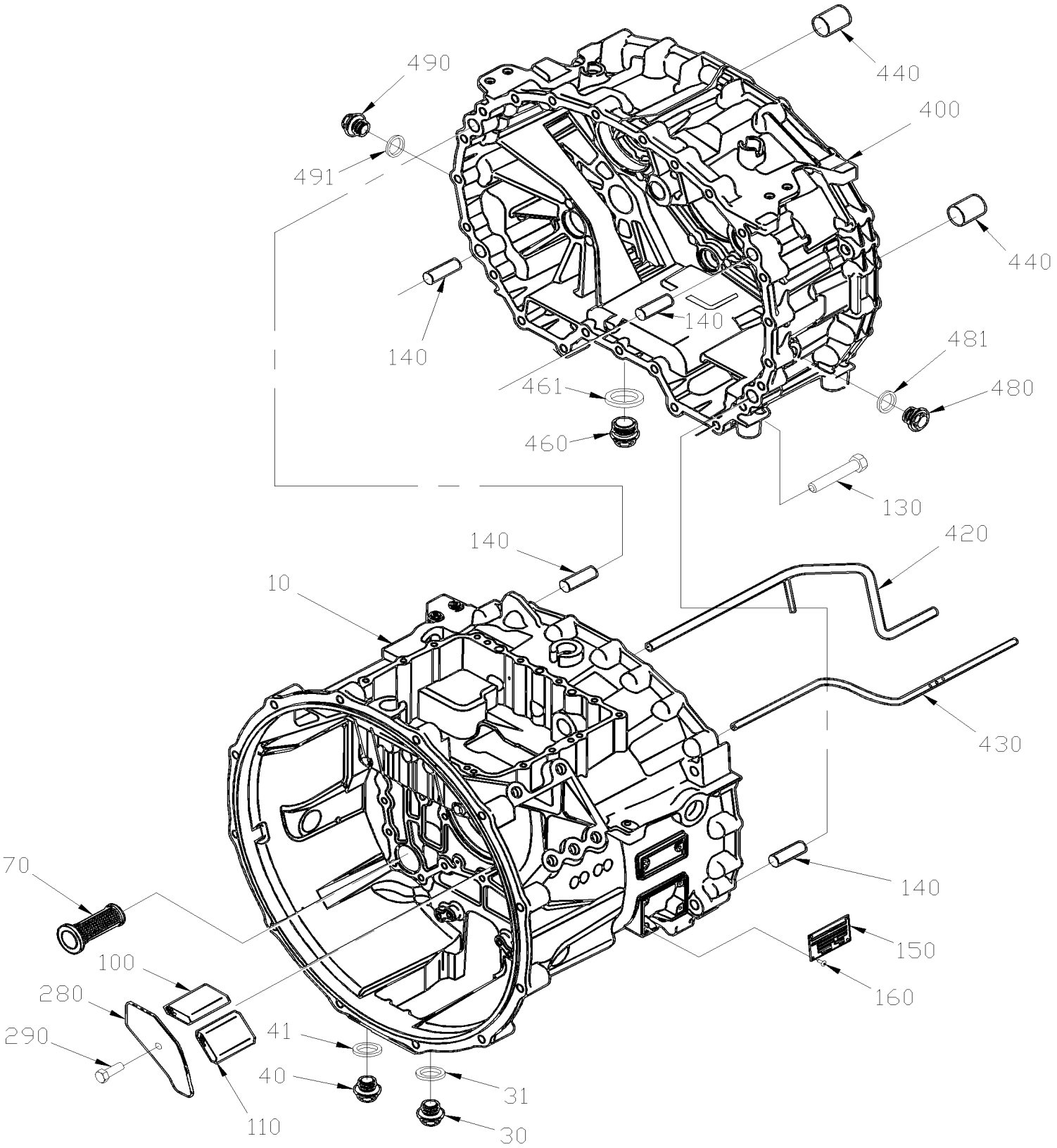

De 3-4705 À 8-1043		Date:07-2024	PAGE:HF-0705-05

CARTER BOITIER D'ENGRENAGE

Numéro d'article	Pièces	Description	H3411	H3455	VIP455	NOTES
10	571787	CARTER	1	1		
30	571788	VIS M22x1.5 DIN 908	1	1		
31	571789	JOINT D ETANCHEITE	1	1		
40	571788	VIS M22x1.5 DIN 908	1	1		
41	571789	JOINT D ETANCHEITE	1	1		
70	571790	ELEMENT TAMIS	1	1		
100	571791	RENIFLARD	1	1		
110	571791	RENIFLARD	1	1		
130	571792	VIS A TETE HEXAGONAL M101.5x60 G10.9	24	24		
140	571793	GOUPILLE CYLINDRIQUE	4	4		
150	571794	PLAQUE SIGNALET	1	1		
160	571795	RIVET BORGNE	4	4		
280	571796	COUVERCLE	1	1		
290	502790	VIS A TETE HEXAGONAL M8-1.25x20 G8.8 Z050	1	1		
400	571797	CARTER	1	1		
420	571798	TUBE PROJECTION	1	1		
430	571799	TUBE PROJECTION	1	1		
440	571800	TIGE	2	2		
460	571801	VIS	1	1		
461	571802	JOINT D ETANCHEITE	1	1		
480	571803	VIS M24x1.5 DIN 910	1	1		
481	571802	JOINT D ETANCHEITE	1	1		
490	571803	VIS M24x1.5 DIN 910	1	1		
491	571802	JOINT D ETANCHEITE	1	1		
NS	684516	HUILE À TRANS "ZF" / 75W/85 AP1 GL4 / (25 LITERS)	AR	AR		
NS	684911	HUILE À TRANS "ZF" / 75W/80 AP1 GL4 / (20 LITERS)	AR	AR		

De 3-4705 À 8-1043		Date:07-2024	PAGE:HF-0705-10
ARBRE PRIMAIRE			

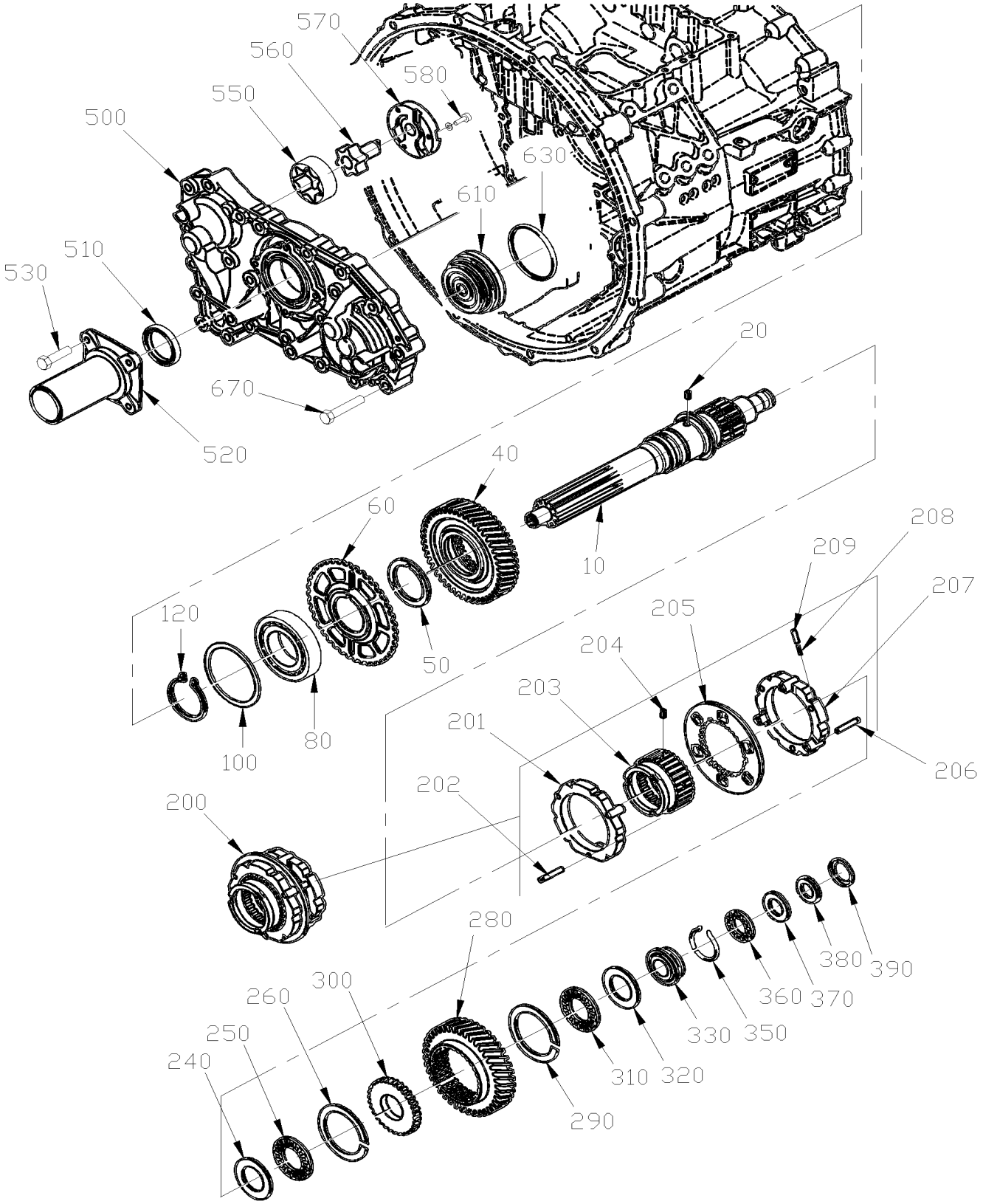

De 3-4705 À 8-1043		Date:07-2024	PAGE:HF-0705-10

ARBRE PRIMAIRE

Numéro d'article	Pièces	Description	H3411	H3455	VIP455	NOTES
10	571804	ARBRE PRIMAIRE	1	1		
20	571805	TIGE	1	1		
40	571806	PIGNON A DENTURE HELICOIDALE	1	1		
50	571807	RONDELLE	1	1		
60	571808	DISQUE COMPTEUR	1	1		
80	571809	ROULEMENT A BILLES	1	1		
100	571810	CALE D'EPAISSEUR 1.40MM	AR	AR		
100	571811	CALE D'EPAISSEUR 1.45MM	AR	AR		
100	571812	CALE D'EPAISSEUR 1.50MM	AR	AR		
100	571813	CALE D'EPAISSEUR 1.55MM	AR	AR		
100	571814	CALE D'EPAISSEUR 1.60MM	AR	AR		
100	571815	CALE D'EPAISSEUR 1.65MM	AR	AR		
100	571816	CALE D'EPAISSEUR 1.70MM	AR	AR		
100	571817	CALE D'EPAISSEUR 1.75MM	AR	AR		
100	571818	CALE D'EPAISSEUR 1.80MM	AR	AR		
100	571819	CALE D'EPAISSEUR 1.85MM	AR	AR		
100	571820	CALE D'EPAISSEUR 1.90MM	AR	AR		
100	571821	CALE D'EPAISSEUR 1.95MM	AR	AR		
100	571822	CALE D'EPAISSEUR 2.00MM	AR	AR		
120	571823	BAGUE DE RETENUE 3.25MM	AR	AR		
120	571824	BAGUE DE RETENUE 3.30MM	AR	AR		
120	571825	BAGUE DE RETENUE 3.35MM	AR	AR		
120	571826	BAGUE DE RETENUE 3.40MM	AR	AR		
120	571827	BAGUE DE RETENUE 3.45MM	AR	AR		
120	571828	BAGUE DE RETENUE 3.50MM	AR	AR		
120	571829	BAGUE DE RETENUE 3.55MM	AR	AR		
120	571830	BAGUE DE RETENUE 3.60MM	AR	AR		
120	571831	BAGUE DE RETENUE 3.65MM	AR	AR		
120	571832	BAGUE DE RETENUE 3.70MM	AR	AR		
120	571833	BAGUE DE RETENUE 3.75MM	AR	AR		
120	571834	BAGUE DE RETENUE 3.80MM	AR	AR		
120	571835	BAGUE DE RETENUE 3.85MM	AR	AR		
120	571836	BAGUE DE RETENUE 3.90MM	AR	AR		
120	571837	BAGUE DE RETENUE 3.95MM	AR	AR		
120	571838	BAGUE DE RETENUE 4.00MM	AR	AR		
200	571839	SYCHRONISEUR ASS.	1	1		
201	571840	. BAGUE DE SYNCHRONISATION	1	1		
202	571841	. TIGE	3	3		
203	571842	. ENGRENAGE	1	1		
204	571805	. TIGE	1	1		
205	571843	. PLAQUE	1	1		
206	571844	. TIGE	3	3		

De 3-4705 À 8-1043		Date:07-2024	PAGE:HF-0705-10

ARBRE PRIMAIRE

Numéro d'article	Pièces	Description	H3411	H3455	VIP45	NOTES
207	571845	. BAGUE DE SYNCHRONISATION	1	1		
208	571846	. RESSORT	3	3		
209	571847	. ROULEAU CYLINDRIQUE 7x10 DIN 5402	3	3		
240	571848	RONDELLE	1	1		
250	571849	CAGE AIGUILLE AXIALE	1	1		
260	571850	BAGUE	1	1		
280	571851	PIGNON A DENTURE HELICOIDALE	1	1		
290	571850	BAGUE	1	1		
300	571852	RONDELLE D'APPUI	1	1		
310	571849	CAGE AIGUILLE AXIALE	1	1		
320	571848	RONDELLE	1	1		
330	571853	BAGUE DE ROULEMENT	1	1		
350	571854	BAGUE DE RETENUE	1	1		
360	571855	CAGE ROULEMENT AXIALE	1	1		
370	571856	RONDELLE / 5MM	1	1		
380	571857	BAGUE DIVISEE	1	1		
390	571858	BAGUE DE RETENUE	1	1		
500	571859	PLAQUE DE RACCORDEMENT	1	1		
510	571860	BAGUE ETANCHEITE	1	1		
520	571861	BRIDE DE DEBRAYAGE	1	1		
530	502589	VIS A TETE HEXAGONAL M8-1.25x25 G8.8 Z050	4	4		
550	571862	ROTOR	1	1		
560	571863	ARBRE DE POMPE	1	1		
570	571864	COUVERCLE DE POMPE	1	1		
580	571865	VIS TETE CYLINDRIQUE TORX M6-1.0x25	3	3		
610	571866	PISTON	1	1		
630	571867	BAGUE RAINUREE	1	1		
670	571868	VIS A TETE HEXAGONAL M10-1.5x60 G10.9	22	22		

De 3-4705 À 8-1043		Date:07-2024	PAGE:HF-0705-15
ARBRE INTERMEDAIRE			

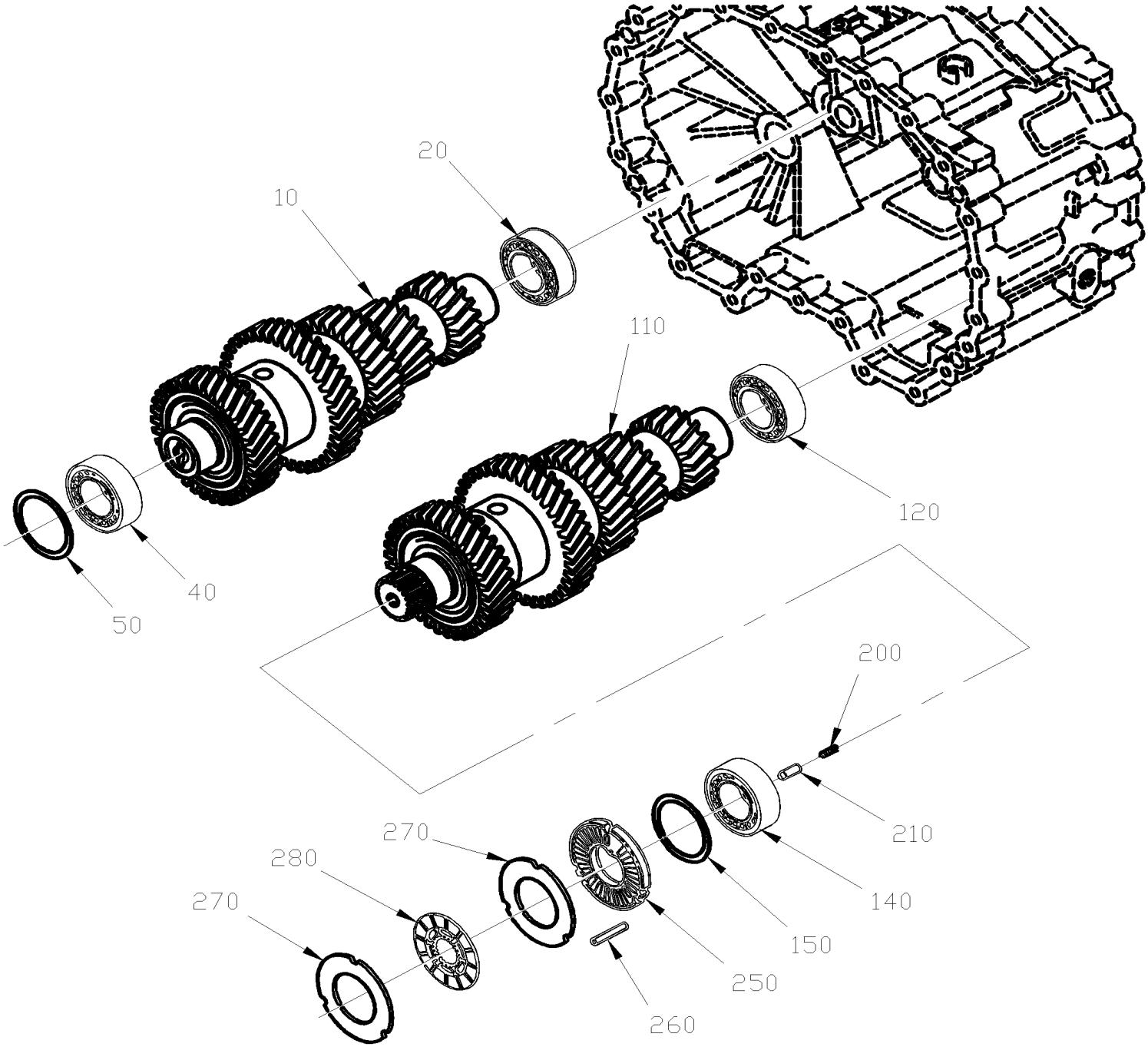

De 3-4705 À 8-1043		Date:07-2024	PAGE:HF-0705-15

ARBRE INTERMEDAIRE

Numéro d'article	Pièces	Description	H3411	H3455	VIP455	NOTES
10	571869	ARBRE INTERMEDAIRE	1	1		
20	571870	ROULEMENT A ROULEAU	1	1		
40	571870	ROULEMENT A ROULEAU	1	1		
50	571871	CALE D'EPAISSEUR 1.70MM	AR	AR		
50	571872	CALE D'EPAISSEUR 1.75MM	AR	AR		
50	571873	CALE D'EPAISSEUR 1.80MM	AR	AR		
50	571874	CALE D'EPAISSEUR 1.85MM	AR	AR		
50	571875	CALE D'EPAISSEUR 1.90MM	AR	AR		
50	571876	CALE D'EPAISSEUR 1.95MM	AR	AR		
50	571877	CALE D'EPAISSEUR 2.00MM	AR	AR		
50	571878	CALE D'EPAISSEUR 2.05MM	AR	AR		
50	571879	CALE D'EPAISSEUR 2.10MM	AR	AR		
50	571880	CALE D'EPAISSEUR 2.15MM	AR	AR		
50	571881	CALE D'EPAISSEUR 2.20MM	AR	AR		
50	571882	CALE D'EPAISSEUR 2.25MM	AR	AR		
50	571883	CALE D'EPAISSEUR 2.30MM	AR	AR		
50	571884	CALE D'EPAISSEUR 2.35MM	AR	AR		
50	571885	CALE D'EPAISSEUR 2.40MM	AR	AR		
50	571886	CALE D'EPAISSEUR 2.45MM	AR	AR		
50	571887	CALE D'EPAISSEUR 2.50MM	AR	AR		
50	571888	CALE D'EPAISSEUR 2.55MM	AR	AR		
50	571889	CALE D'EPAISSEUR 2.60MM	AR	AR		
50	571890	CALE D'EPAISSEUR 2.65MM	AR	AR		
50	571891	CALE D'EPAISSEUR 2.70MM	AR	AR		
50	571892	CALE D'EPAISSEUR 2.75MM	AR	AR		
50	571893	CALE D'EPAISSEUR 2.80MM	AR	AR		
110	571894	ARBRE INTERMEDAIRE	1	1		
120	571870	ROULEMENT A ROULEAU	1	1		
140	571870	ROULEMENT A ROULEAU	1	1		
150	571871	CALE D'EPAISSEUR 1.70MM	AR	AR		
150	571872	CALE D'EPAISSEUR 1.75MM	AR	AR		
150	571873	CALE D'EPAISSEUR 1.80MM	AR	AR		
150	571874	CALE D'EPAISSEUR 1.85MM	AR	AR		
150	571875	CALE D'EPAISSEUR 1.90MM	AR	AR		
150	571876	CALE D'EPAISSEUR 1.95MM	AR	AR		
150	571877	CALE D'EPAISSEUR 2.00MM	AR	AR		
150	571878	CALE D'EPAISSEUR 2.05MM	AR	AR		
150	571879	CALE D'EPAISSEUR 2.10MM	AR	AR		
150	571880	CALE D'EPAISSEUR 2.15MM	AR	AR		
150	571881	CALE D'EPAISSEUR 2.20MM	AR	AR		
150	571882	CALE D'EPAISSEUR 2.25MM	AR	AR		
150	571883	CALE D'EPAISSEUR 2.30MM	AR	AR		

De 3-4705 À 8-1043		Date:07-2024	PAGE:HF-0705-15

ARBRE INTERMEDAIRE

Numéro d'article	Pièces	Description	H3411	H3455	VIP455	NOTES
150	571884	CALE D'EPAISSEUR 2.35MM	AR	AR		
150	571885	CALE D'EPAISSEUR 2.40MM	AR	AR		
150	571886	CALE D'EPAISSEUR 2.45MM	AR	AR		
150	571887	CALE D'EPAISSEUR 2.50MM	AR	AR		
150	571888	CALE D'EPAISSEUR 2.55MM	AR	AR		
150	571889	CALE D'EPAISSEUR 2.60MM	AR	AR		
150	571890	CALE D'EPAISSEUR 2.65MM	AR	AR		
150	571891	CALE D'EPAISSEUR 2.70MM	AR	AR		
150	571892	CALE D'EPAISSEUR 2.75MM	AR	AR		
150	571893	CALE D'EPAISSEUR 2.80MM	AR	AR		
200	571895	RESSORT	1	1		
210	571896	BUTEE	1	1		
250	571897	COUVERCLE DE FREIN	1	1		
260	571898	GOUPILLE CYLINDRIQUE M6x50	3	3		
270	571899	DISQUE EXTERIEUR	4	4		
280	571900	DISQUE GARNITURE	2	2		

De 3-4705 À 8-1043		Date:07-2024	PAGE:HF-0705-20
ARBRE SECONDAIRE			

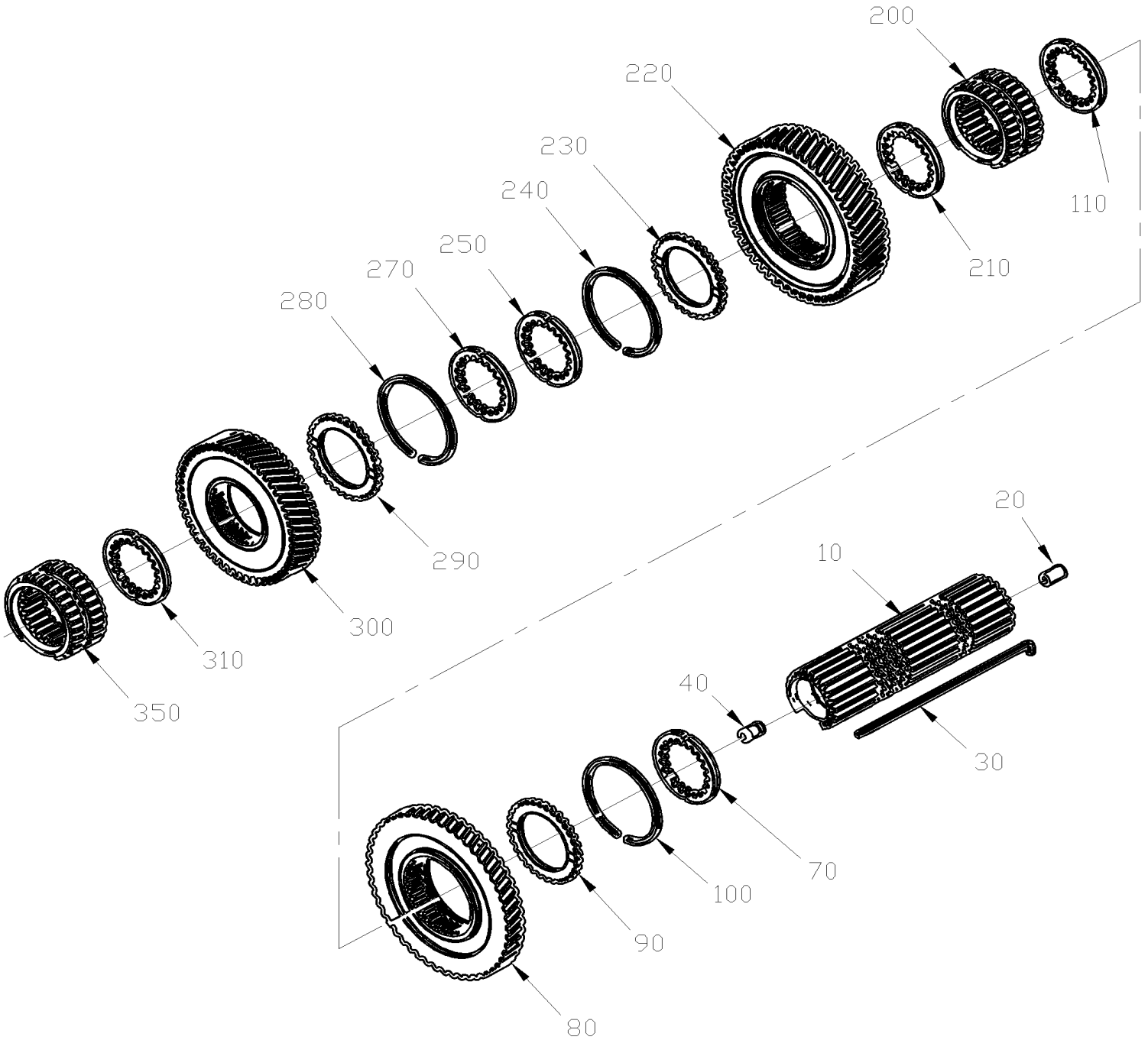

De 3-4705 À 8-1043		Date:07-2024	PAGE:HF-0705-20

ARBRE SECONDAIRE

Numéro d'article	Pièces	Description	H3411	H3455	VIP455	NOTES
10	571901	ARBRE SECONDAIRE	1	1		
20	571902	TUBE HUILE	1	1		
30	571903	CLE	1	1		
40	571904	TUBE HUILE	1	1		
70	571905	RONDELLE	1	1		
80	571906	PIGNON A DENTURE HELICOIDALE	1	1		
90	571907	RONDELLE	1	1		
100	571850	BAGUE	1	1		
110	571905	RONDELLE	1	1		
200	571908	MANCHON	1	1		
210	571905	RONDELLE	1	1		
220	571909	PIGNON A DENTURE HELICOIDALE	1	1		
230	571907	RONDELLE	1	1		
240	571850	BAGUE	1	1		
250	571905	RONDELLE	1	1		
270	571905	RONDELLE	1	1		
280	571850	BAGUE	1	1		
290	571907	RONDELLE	1	1		
300	571910	PIGNON A DENTURE HELICOIDALE	1	1		
310	571905	RONDELLE	1	1		
350	571908	MANCHON	1	1		

De 3-4705 À 8-1043		Date:07-2024	PAGE:HF-0705-25
PIGNON DE MARCHE ARRIERE			

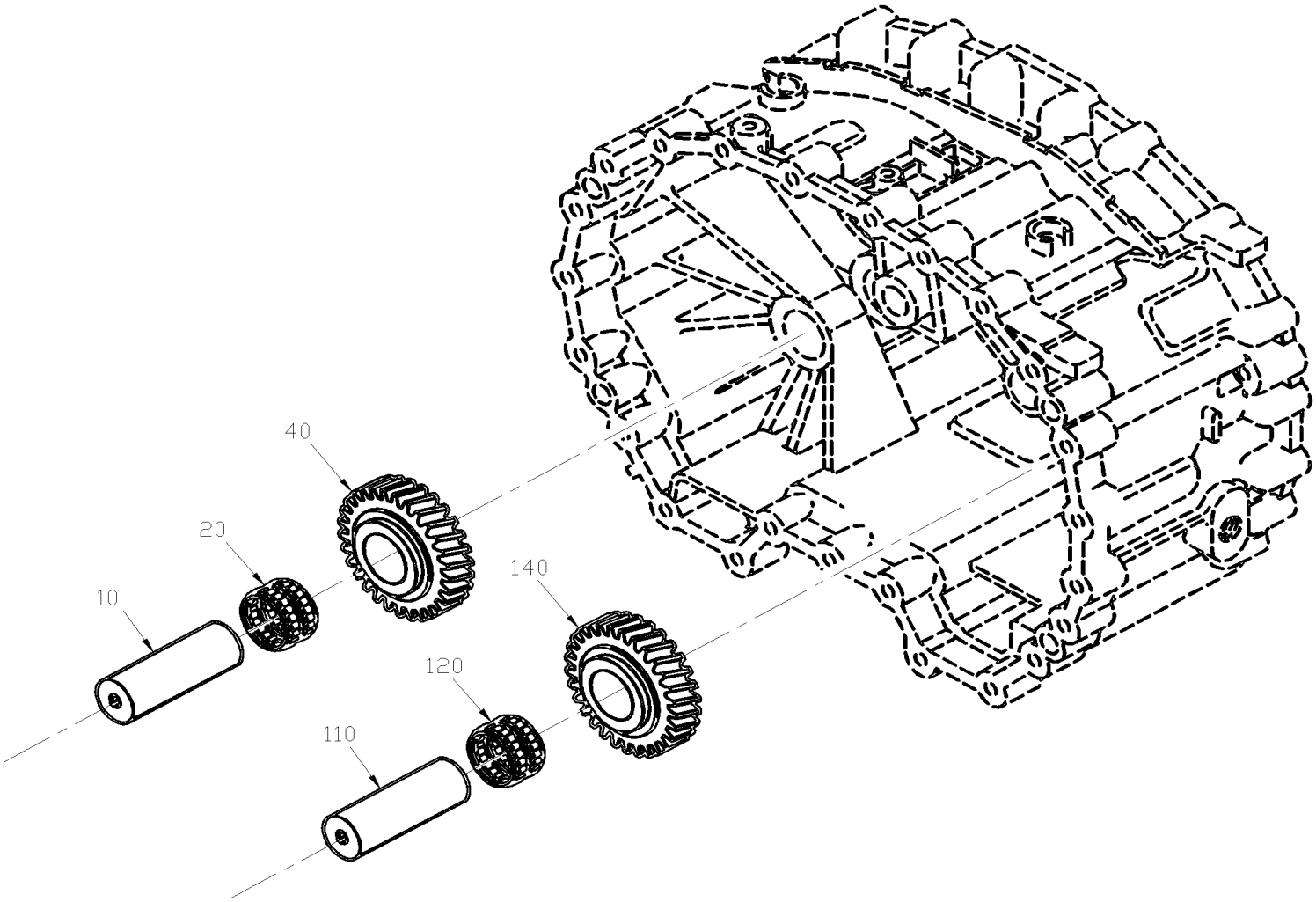

De 3-4705 À 8-1043		Date:07-2024	PAGE:HF-0705-25

PIGNON DE MARCHE ARRIERE

Numéro d'article	Pièces	Description	H3411	H3455	VIP455	NOTES
10	571911	ARBRE INTER. DE MARCHE ARRIERE	1	1		
20	571912	CAGE A AIGUILLE	1	1		
40	571913	PIGNON A DENTURE HELICOIDALE	1	1		
110	571911	ARBRE INTER. DE MARCHE ARRIERE	1	1		
120	571912	CAGE A AIGUILLE	1	1		
140	571913	PIGNON A DENTURE HELICOIDALE	1	1		

De 3-4705 À 8-1043		Date:07-2024	PAGE:HF-0705-30
SYSTEME DE CHANGEMENT DE VITESSE			

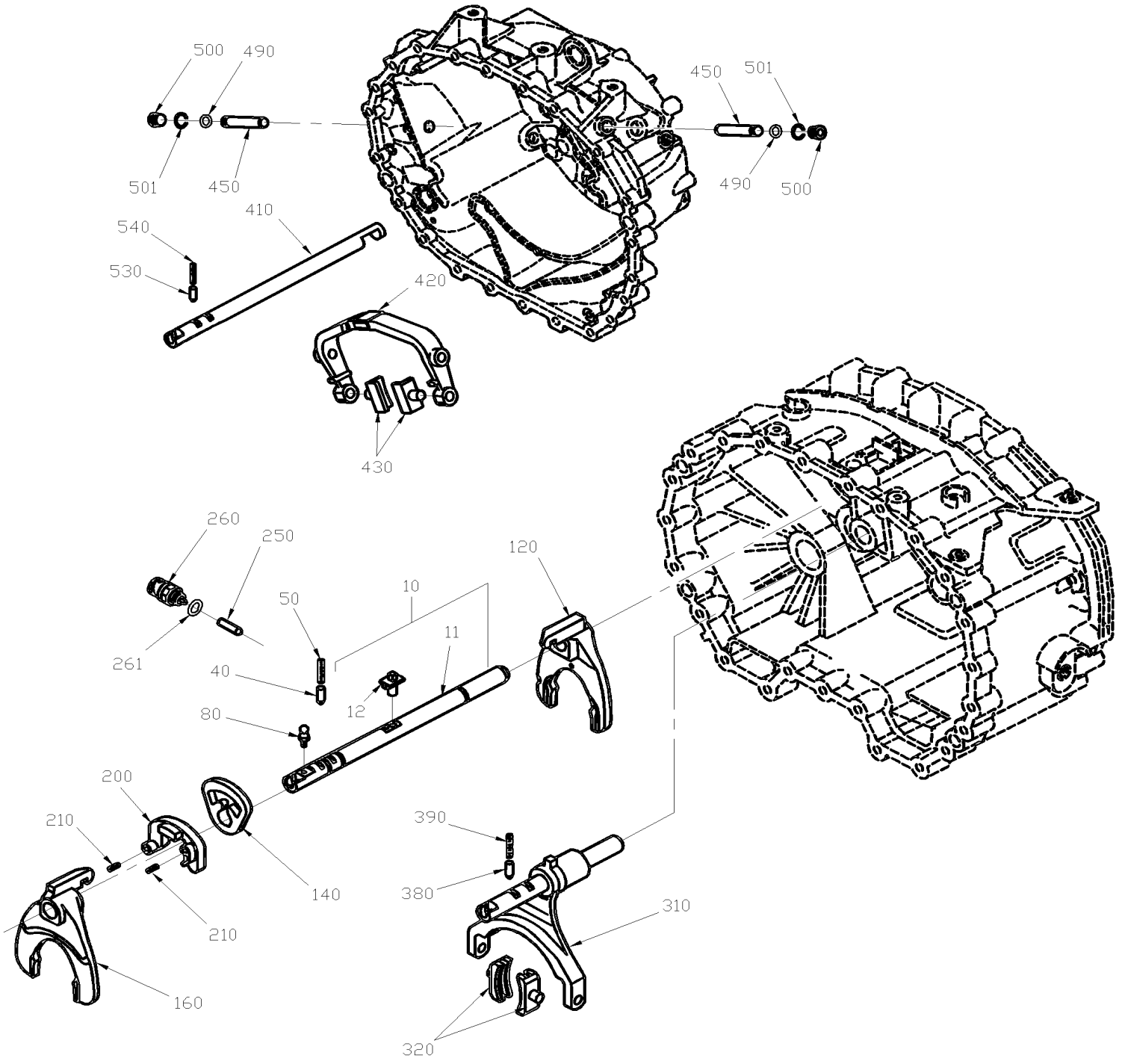

De 3-4705 À 8-1043		Date:07-2024	PAGE:HF-0705-30

SYSTEME DE CHANGEMENT DE VITESSE

Numéro d'article	Pièces	Description	H3411	H3455	VIP455	NOTES
10	571914	ARBRE CHANGEMENT DE VITESSE ASS.	1	1		
11	571915	. ARBRE CHANGEMENT DE VITESSE ASS.	1	1		
12	571916	. DOIGT DE CHANGEMENT DE VITESSE ASS.	1	1		
40	571896	BUTEE	1	1		
50	571895	RESSORT	1	1		
80	571917	BOULON A ROTULE	1	1		
120	571918	FOURCHETTE DE CHANGEMENT DE VITESSE	1	1		
140	571919	VERROU	1	1		
160	571920	FOURCHETTE DE CHANGEMENT DE VITESSE	1	1		
200	571921	ESPACEUR	1	1		
210	571922	GOUPILLE 6x18MM	2	2		
250	571923	TIGE	1	1		
260	571925	INTERRUPTEUR À 5-0222	1	1		
261	571924	JOINT D ETANCHEITE	1	1		
310	571926	FOURCHETTE DE CHANGEMENT DE VITESSE	1	1		
320	571927	PLAQUE	2	2		
380	571896	BUTEE	1	1		
390	571895	RESSORT	1	1		
410	571998	GLISSIERE CHANGEMENT DE VITESSE	1	1		
420	571999	FOURCHETTE DE CHANGEMENT DE VITESSE	1	1		
430	572000	PLAQUE	2	2		
450	572001	AXE ARTICULATION	2	2		
490	572002	BAGUE	2	2		
500	572003	VIS M20x1.5 DIN 908	2	2		
501	572004	JOINT D ETANCHEITE	2	2		
530	571896	BUTEE	1	1		
540	571895	RESSORT	1	1		

De 3-4705 À 8-1043		Date:07-2024	PAGE:HF-0705-35
BOITIER DE SORTIE			

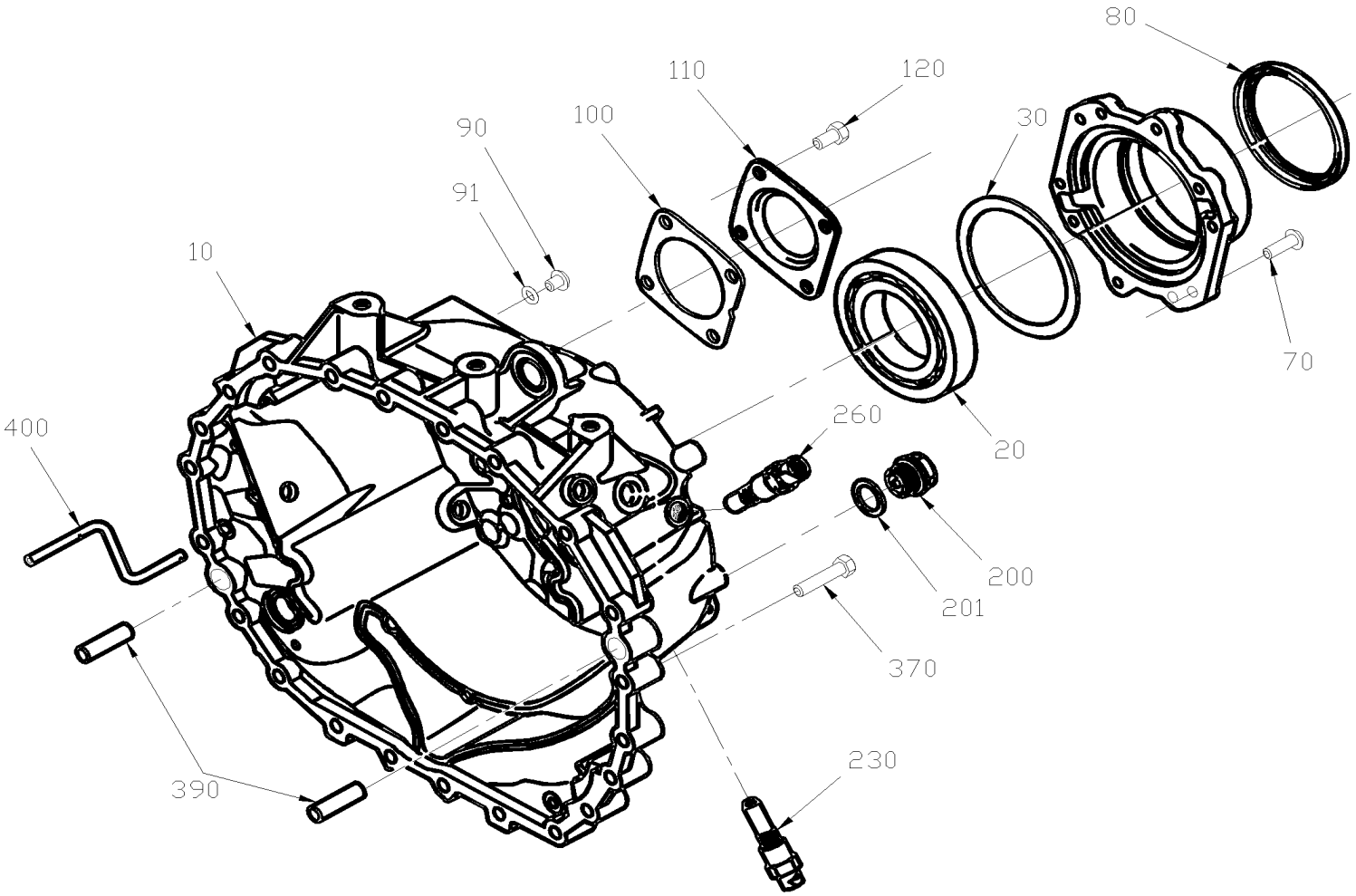

De 3-4705 À 8-1043		Date:07-2024	PAGE:HF-0705-35

BOITIER DE SORTIE

Numéro d'article	Pièces	Description	H3411	H3455	VIP45	NOTES
10	571928	CARTER	1	1		
20	571929	ROULEMENT A BILLES	1	1		
30	571930	CALE D'EPAISSEUR 0.20MM	AR	AR		
30	571931	CALE D'EPAISSEUR 0.30MM	AR	AR		
30	571932	CALE D'EPAISSEUR 0.40MM	AR	AR		
30	571933	CALE D'EPAISSEUR 0.50MM	AR	AR		
30	571934	CALE D'EPAISSEUR 0.60MM	AR	AR		
50	571935	COUVERCLE	1	1		
70	500829	VIS A TETE HEXAGONAL M10-1.5x40 G8.8	10	10		
80	571936	BAGUE ETANCHEITE	1	1		
90	571937	VIS M10x1.0 DIN 908	1	1		
91	571938	JOINT D ETANCHEITE	1	1		
100	571939	JOINT D'ETANCHEITE	1	1		
110	571940	COUVERCLE	1	1		
120	500850	VIS A TETE HEXAGONAL M12-1.75X25 G8.8 Z050	4	4		
200	571801	VIS	1	1		
201	571802	JOINT D ETANCHEITE	1	1		
230	571941	CAPTEUR D'IMPULSIONS	1	1		
260	571941	CAPTEUR D'IMPULSIONS	1	1		
370	571792	VIS A TETE HEXAGONAL M101.5x60 G10.9	22	22		
390	571793	GOUPILLE CYLINDRIQUE	2	2		
400	571942	TUBE PROJECTION	1	1		

De 3-4705 À 8-1043		Date:07-2024	PAGE:HF-0705-40
BRIDE DE SORTIE & PLANETAIRE			

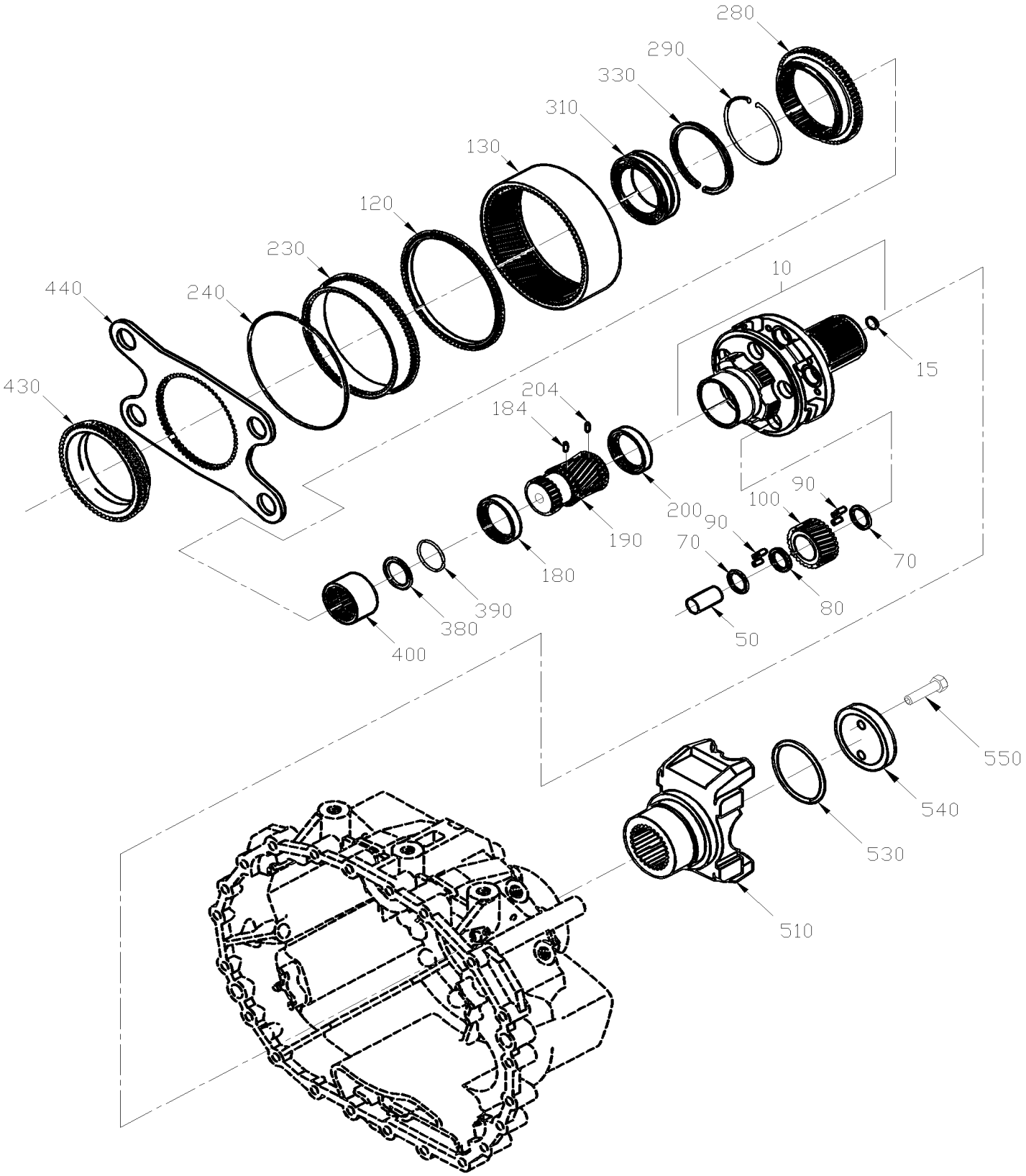

De 3-4705 À 8-1043		Date:07-2024	PAGE:HF-0705-40

BRIDE DE SORTIE & PLANETAIRE

Numéro d'article	Pièces	Description	H3411	H3455	VIP455	NOTES
10	571943	PORTE-PLANETAIRE	1	1		
15	571944	. CAPUCHON	1	1		
50	571945	AXE DE PLANETAIRE	5	5		
70	571946	RONDELLE	10	10		
80	571947	RONDELLE	5	5		
90	571948	ROULEAU	140	140		
100	571949	TRAIN DE PLANETAIRE	1	1		
120	571950	BAGUE DE BUTEE	1	1		
130	571951	COURONNE DENTER	1	1		
180	571952	RONDELLE PRESSION	1	1		
184	571953	ERGOT D'ENTRAINEMENT	1	1		
190	571954	PLANETAIRE	1	1		
200	571952	RONDELLE PRESSION	1	1		
204	571953	ERGOT D'ENTRAINEMENT	1	1		
230	571955	PORTE COURONNE	1	1		
240	571956	FIL FREIN	1	1		
280	571957	CORPS D'EMBRAYAGE	1	1		
290	571958	BAGUE DE RETENUE	1	1		
310	571959	ROULEMENT A ROULEAUX CYLINDRIQUE	1	1		
330	571960	BAGUE	1	1		
380	571961	CALE D'EPAISSEUR 1.00MM	AR	AR		
380	571962	CALE D'EPAISSEUR 1.10MM	AR	AR		
380	571963	CALE D'EPAISSEUR 1.20MM	AR	AR		
380	571964	CALE D'EPAISSEUR 1.30MM	AR	AR		
380	571965	CALE D'EPAISSEUR 1.40MM	AR	AR		
380	571966	CALE D'EPAISSEUR 1.50MM	AR	AR		
380	571967	CALE D'EPAISSEUR 1.60MM	AR	AR		
380	571968	CALE D'EPAISSEUR 1.70MM	AR	AR		
380	571969	CALE D'EPAISSEUR 1.80MM	AR	AR		
380	571970	CALE D'EPAISSEUR 1.90MM	AR	AR		
380	571971	CALE D'EPAISSEUR 2.00MM	AR	AR		
380	571972	CALE D'EPAISSEUR 2.10MM	AR	AR		
380	571973	CALE D'EPAISSEUR 2.20MM	AR	AR		
380	571974	CALE D'EPAISSEUR 2.30MM	AR	AR		
380	571975	CALE D'EPAISSEUR 2.40MM	AR	AR		
380	571976	CALE D'EPAISSEUR 2.50MM	AR	AR		
380	571977	CALE D'EPAISSEUR 2.60MM	AR	AR		
380	571978	CALE D'EPAISSEUR 2.70MM	AR	AR		
380	571979	CALE D'EPAISSEUR 2.80MM	AR	AR		
380	571980	CALE D'EPAISSEUR 2.90MM	AR	AR		
380	571981	CALE D'EPAISSEUR 3.00MM	AR	AR		
380	571982	CALE D'EPAISSEUR 3.10MM	AR	AR		

De 3-4705 À 8-1043		Date:07-2024	PAGE:HF-0705-40

BRIDE DE SORTIE & PLANETAIRE

Numéro d'article	Pièces	Description	H3411	H3455	VIP45	NOTES
380	571983	CALE D'EPAISSEUR 3.20MM	AR	AR		
380	571984	CALE D'EPAISSEUR 3.30MM	AR	AR		
390	571985	BAGUE DE RETENUE	1	1		
400	571986	DOUILLE	1	1		
430	571987	CORPS D'EMBRAYAGE	1	1		
440	571988	PLAQUE	1	1		
510	571989	BRIDE DE SORTIE	1	1		
530	571990	JOINT TORIQUE	1	1		
540	571991	RONDELLE	1	1		
550	571992	VIS A TETE HEXAGONAL M10-1.5x60 G10.9	2	2		

De 3-4705 À 8-1043		Date:07-2024	PAGE:HF-0705-45
SYNCHRONISATEUR ASS			

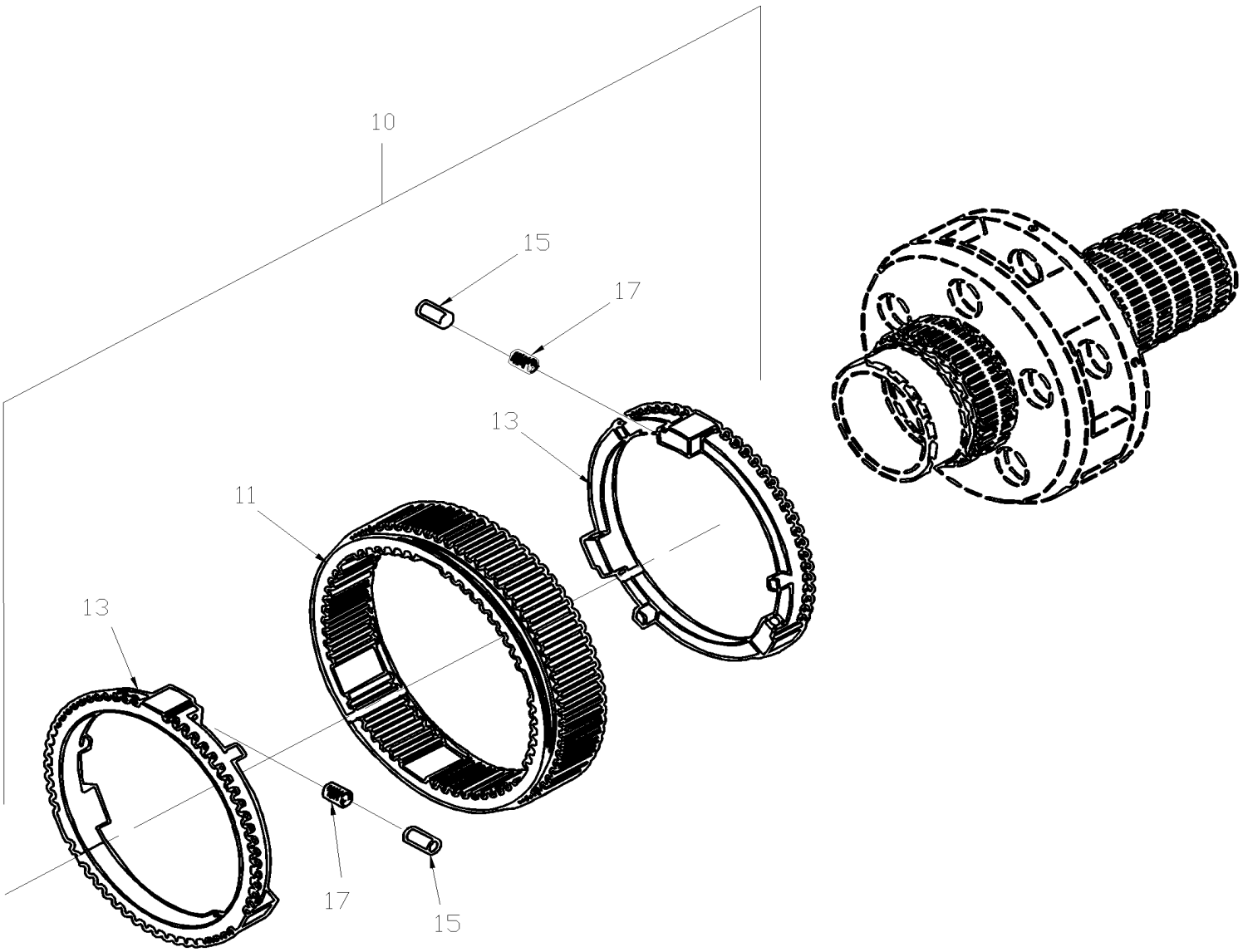

De 3-4705 À 8-1043		Date:07-2024	PAGE:HF-0705-45

SYNCHRONISATEUR ASS

Numéro d'article	Pièces	Description	H3411	H3455	VIP455	NOTES
10	571993	SYNCHRONISATEUR ASS	1	1		
11	571994	. MANCHON	1	1		
13	571995	. BAGUE DE SYNCHRONISATION	2	2		
15	571996	. MANCHON	6	6		
17	571997	. RESSORT	6	6		

De 3-4417 À 3-4757		Date:07-2024	PAGE:HF-0750-00
TRANSMISSION AUTOMATIQUE - "WORLD" AVEC DETROIT S-60			

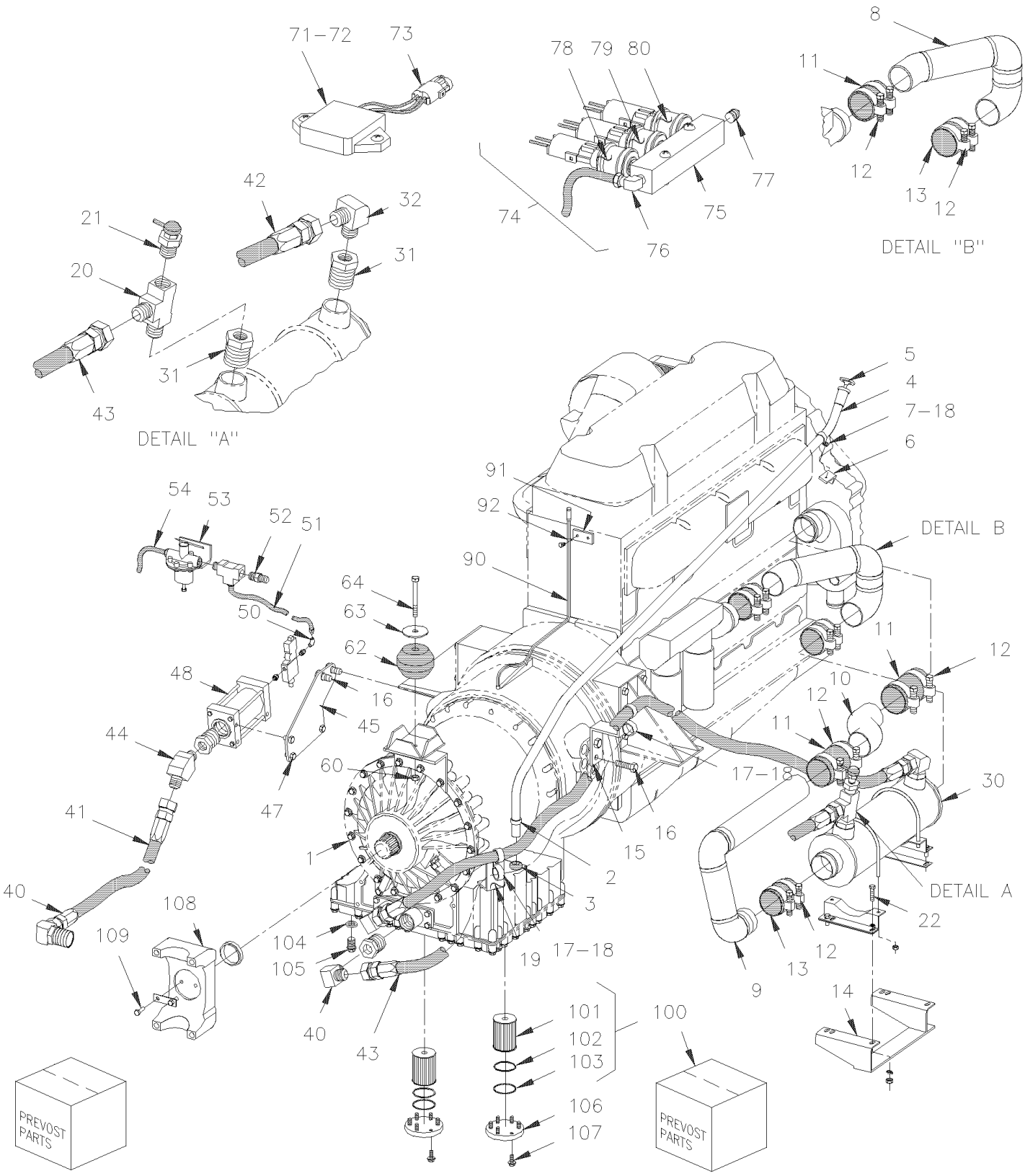

De 3-4417 À 3-4757		Date:07-2024	PAGE:HF-0750-00

TRANSMISSION AUTOMATIQUE - "WORLD" AVEC DETROIT S-60

Numéro d'article	Pièces	Description	H3411	H3455	VIP455	NOTES
		LES TRANSMISSION SUIVANTE	1	1	1	
		SONT UTILISE AVEC MOTEUR 11.1 LITERS	1	1	1	
	571565	TRANSMISSION ASS B500	1	1		
	571660	TRANSMISSION ASS B500	1	1		
	571680	TRANSMISSION ASS B500 / WTEC III	1	1		
	571558	E.C.U. B500	1	1		
	571682	E.C.U. B500	1	1		
	571696	E.C.U. B500	1	1		
		LES TRANSMISSION SUIVANTE				
		SONT UTILISE AVEC MOTEUR 12.7 LITERS	1	1	1	
	571557	TRANSMISSION ASS B500	1	1	1	
	571658	TRANSMISSION ASS B500	1	1	1	
	571678	TRANSMISSION ASS B500	1	1	1	
	571702	TRANSMISSION ASS B500 / WTEC III			1	
	571726	TRANSMISSION ASS HD4060			1	
	571756	TRANSMISSION ASS HD4060 / WTEC III			1	
	571554	E.C.U. HD4060	1	1	1	
	571684	E.C.U. HD4060	1	1	1	
	571698	E.C.U. HD4060	1	1	1	
	571723	E.C.U. HD4060	1	1	1	
		LES TRANSMISSION SUIVANTE / AVEC RALENTISSEUR				
		SONT UTILISE AVEC MOTEUR 11.1 LITERS	1	1	1	
	571566	TRANSMISSION ASS B500R	1	1		
	571661	TRANSMISSION ASS B500R	1	1		
	571681	TRANSMISSION ASS B500R	1	1		
	571720	TRANSMISSION ASS B500R	1	1		
	571556	E.C.U. B500	1	1		
	571683	E.C.U. B500	1	1		
	571721	E.C.U. B500	1	1		
	571697	E.C.U. B500	1	1		
	571742	E.C.U. B500 / WTEC III	1	1		
		LES TRANSMISSION SUIVANTE / AVEC RALENTISSEUR				
		SONT UTILISE AVEC MOTEUR 12.7 LITERS				
	571555	TRANSMISSION ASS B500R	1	1	1	

De 3-4417 À 3-4757		Date:07-2024	PAGE:HF-0750-00

TRANSMISSION AUTOMATIQUE - "WORLD" AVEC DETROIT S-60

Numéro d'article	Pièces	Description	H3411	H3455	VIP45	NOTES
	571659	TRANSMISSION ASS B500R	1	1	1	
	571679	TRANSMISSION ASS B500R	1	1	1	
	571719	TRANSMISSION ASS B500R	1	1		
	571712	TRANSMISSION ASS HD4060			1	
	571725	TRANSMISSION ASS HD4060			1	
	571757	TRANSMISSION ASS HD4060			1	
	571544	E.C.U. HD4060R	1	1	1	
	571722	E.C.U. HD4060R	1	1	1	
	571685	E.C.U. HD4060R	1	1	1	
	571699	E.C.U. HD4060R	1	1	1	
	571722	E.C.U. HD4060R			1	
	064327	CABLAGE ASS / JCT AVANT & E.C.M. "DDEC" III	1	1	1	
	065418	CABLAGE ASS / JCT AVANT & E.C.M. "DDEC" IV	1	1	1	
	064947	CABLAGE ASS / SELECTEUR AVANT & ECU ARRIERE & VIM	1	1	1	
		TRANSMISSION ASS / VOIR LISTE AU-DESSUS				
2	504602	. COLLET DE RETENUE / 1" I.D. X .375 HOLE	1	1	1	
NS	502513	. VIS AUTOTARAUDEUSE TETE HEX 5/16x1 Z050	1	1	1	
3	571662	. JOINT DE CAOUTCHOUC	1	1	1	
4	070864	TUYAU JAUGE DE NIVEAU	1	1	1	
5	571567	JAUGE A HUILE TRANS 2134.9MM	1	1	1	
NS	070945	DECALQUE À 3-4431	1	1	1	
NS	071249	DECALQUE VERIFICATION NIV. HUILE ANG/FR. / ENGLISH & FRANCAIS De 3-4432	1	1	1	
6	061129	SUPPORT	1	1	1	
6	070887	SUPPORT	1	1	1	
NS	5001003	RONDELLE FREIN FENDUE 8.1x12.7x2.0 Z050	1	1	1	
NS	500069	VIS A TETE HEXAGONAL M8-1.25x16 G10.9 DP	1	1	1	
7	560484	COLLET DE RETENUE / 1" I.D.	1	1	1	
8	070890	TUYAU ASS.	1	1	1	
9	051854	TUYAU ASS.	1	1	1	
10	N.S.P.	TUYAU ASS / POMPE A L'EAU & TUYAU NOIR / (23005899)	1	1	1	2
11	051604	BOYAU 2 3/4" I.D. 130MM	2	2	2	
. NS	503395	. BOYAU SILICONE 4PLY 2 3/4" I.D. x 3'	AR	AR	AR	
11	051094	BOYAU 2 3/4" I.D. 3 1/8"	1	1	1	
. NS	503395	. BOYAU SILICONE 4PLY 2 3/4" I.D. x 3'	AR	AR	AR	
11	503395	. BOYAU SILICONE 4PLY 2 3/4" I.D. x 3'	AR	AR	AR	
12	504562	BRIDE DE SERRAGE / 2"3/4-3"5/8 / C.T. 350	AR	AR	AR	
NS	052509	BOYAU ASS TEFLON #4 1170MM	1	1	1	
NS	053532	BOYAU ASS TEFLON #4 1250MM	1	1	1	
13	070968	BOYAU 3" I.D. 185MM	1	1	1	
13	070969	BOYAU 3" I.D. 140MM	1	1	1	
13	503396	. BOYAU DE SILICONE 3" I.D. x 3'	AR	AR	AR	

De 3-4417 À 3-4757		Date:07-2024	PAGE:HF-0750-00

TRANSMISSION AUTOMATIQUE - "WORLD" AVEC DETROIT S-60

Numéro d'article	Pièces	Description	H3411	H3455	VIP455	NOTES
14	070892	CALE D'EPAISSEUR 26x166x1/4" / 140c/c				
15	070884	SUPPORT EN FORME "Z"	1	1	1	
16	500813	VIS A TETE HEXAGONAL M16-2.0x35 G8.8 ZP	3	3	3	
NS	500802	RONDELLE FREIN FENDUE 16.2x37.4x3.5 Z050	3	3	3	
17	560912	COLLET DE RETENUE / 1"1/4 I.D.	4	4	4	
18	502698	VIS MECANIQUE TETE CYLINDRIQUE PHILLIPS M4-0.7x16 SS BK	3	3	3	
NS	500590	ECROU HEX BAGUE DE NYLON M4-0.7 Z050	3	3	3	
19	502644	RONDELLE PLATE 10.5x30.0x2.5 Z050	1	1	1	
19	502549	VIS A TETE HEXAGONAL M10-1.5x35 G8.8 Z050	1	1	1	
22	502559	VIS A TETE HEXAGONAL M10-1.5x25 G8.8 Z050	4	4	4	
NS	500257	RONDELLE FREIN FENDUE 10.2x18.1x2.2 Z050	8	8	8	
NS	500256	ECROU HEX M10-1.5 Z050	4	4	4	
22	502589	VIS A TETE HEXAGONAL M8-1.25x25 G8.8 Z050	4	4	4	G
NS	5001003	RONDELLE FREIN FENDUE 8.1x12.7x2.0 Z050	8	8	8	
NS	502543	ECROU HEX M8-1.25 Z050	4	4	4	
23	065330	CABLAGE ASS / TRANS & INTERUPPTEUR DE VITESSE / AVEC RALENTISSEUR À 3-4573	1	1	1	C
23	065750	CABLAGE ASS / TRANS & INTERUPPTEUR DE VITESSE / AVEC RALENTISSEUR De 3-4574	1	1	1	C
23	065331	CABLAGE ASS / TRANS & INTERUPPTEUR DE VITESSE / SANS RALENTISSEUR À 3-4573	1	1	1	G
23	065751	CABLAGE ASS / TRANS & INTERUPPTEUR DE VITESSE / SANS RALENTISSEUR De 3-4574	1	1	1	G
NS	064597	CABLAGE ASS / E.C.U. & TRANS INTERRUPTEUR DE VITESSE À 3-4757	1	1	1	
NS	071035	ATTACHE DE CABLAGE / WTEC III	1	1	1	
NS	071029	SUPPORT CABLE / BANDE 298MM	1	1	1	
NS	061129	SUPPORT	1	1	1	
30	550708	ECHANGEUR DE CHALEUR / (2950137)	2	2		G
30	550708	ECHANGEUR DE CHALEUR / (2950137)			1	G
30	550795	REFROIDISSEUR D'HUILE	1	1	1	C
. NS	550948	. SUPPORT	1	1	1	C
. NS	550949	. SUPPORT	1	1	1	C
. NS	550950	. BOULON EN "U"	2	2	2	C
. NS	502510	. RONDELLE PLATE .375x.875x.083	4	4	4	C
. NS	500265	. ECROU HEX STOVER 3/8-16 Z050	4	4	4	C
30	550806	. NOYAU	1	1	1	
30	550807	. JOINT TORIQUE 5.859	1	1	1	
30	550808	. JOINT TORIQUE 6.234	2	2	2	
32	501523	COUDE MALE 90º / TYPE JIC 37° / #16JIC-Mx#16ORB-M STL	2	2	2	G
40	5011065	COUDE MALE 90º / TYPE JIC 37° / #20JIC-Mx#20ORB-M STL VITON	4	4	4	
41	070880	BOYAU ASS / #20 310MM	1	1	1	
41	071202	BOYAU ASS / AVEC RALENTISSEUR / #20 310MM	1	1	1	S
42	070965	BOYAU ASS / #16 1890MM	1	1	1	
42	071221	BOYAU ASS / #20 2018MM	1	1	1	
42	071204	BOYAU ASS / AVEC RALENTISSEUR / #20 2018MM	1	1	1	S
43	070939	BOYAU ASS / #16 1505MM	1	1	1	

De 3-4417 À 3-4757		Date:07-2024	PAGE:HF-0750-00

TRANSMISSION AUTOMATIQUE - "WORLD" AVEC DETROIT S-60

Numéro d'article	Pièces	Description	H3441	H3455	VIP45	NOTES
43	071220	BOYAU ASS / #20 1560MM	1	1	1	
43	071203	BOYAU ASS / AVEC RALENTISSEUR / #20 1505MM	1	1	1	S
NS	503423	. BOYAU #FC-300 HYDRAULIC / #16 S.L.	AR	AR	AR	
NS	501343	. CONNECTEUR FEMELLE ROTATIF / TYPE JIC 37° / #20JIC-Fx#20 ZP	2	2	2	
NS	503516	. BOYAU #FC-300 HYDRAULIC / #20 S.L.	AR	AR	AR	
NS	501608	. CONNECTEUR FEMELLE ROTATIF / TYPE JIC 37° / #16JIC-Fx#16 STL	2	2	2	
NS	071027	PROTECTEUR DE CAOUTCHOUC / FIXER OU BOUT DU BOYAU 204MM X 311MM	1	1	1	
NS	071096	PROTECTEUR DE CABLAGE S/RET 61MM X 73MM À 7-0936	1	1	1	G
43	071440	PROTECTEUR DE CABLAGE 80MM HIGH De 7-0937	1	1	1	G
NS	071097	PROTECTEUR DE CABLAGE A/RET. 102MM X 90MM	1	1	1	C
NS	502559	VIS A TETE HEXAGONAL M10-1.5x25 G8.8 Z050	1	1	1	I
NS	502644	RONDELLE PLATE 10.5x30.0x2.5 Z050	1	1	1	
44	501575	CONNECTEUR MALE / TYPE JIC 37° / #20JIC-Mx#20ORB-M STL VITON	1	1	1	
44	507558	COUDE MALE 45º / TYPE JIC 37° / #20JIC-Mx#20ORB-M STL VITON	1	1	1	
		LES PIECES SUIVANTES SONT RELIEES AVEC				
		TRANSMISSION AVEC RALENTISSEUR SEULEMENT				
45	071014	SUPPORT, ACCUMULATEUR(SOUDE) / WTEC III	1	1	1	
45	071400	SUPPORT, ACCUMULATEUR(SOUDE) / GEN IV	1	1	1	
47	502790	VIS A TETE HEXAGONAL M8-1.25x20 G8.8 Z050	4	4	4	
NS	5001003	RONDELLE FREIN FENDUE 8.1x12.7x2.0 Z050	3	3	3	
NS	502543	ECROU HEX M8-1.25 Z050	4	4	4	
48	571745	ACCUMULATEUR & SOLENOID / WTEC III	1	1	1	
. NS	571707	. ACCUMULATEUR	1	1	1	
. NS	571708	. SOUPAPE SOLENOIDE 12V	1	1	1	
48	572030	ACCUMULATEUR & SOLENOID / GEN IV	1	1	1	
48	571708	. SOUPAPE SOLENOIDE 12V	1	1	1	
50	5011112	COUDE FEMELLE 90º / TYPE JIC 37° / #6JIC-Mx3/8NPT-F STL	1	1	1	
51	140376	BOYAU ASS TEFLON #6 686MM	1	1	1	
51	070882	BOYAU ASS TEFLON #6 570MM	1	1	1	
51	141787	BOYAU ASS TEFLON #6 902MM	1	1	1	
51	503065	. BOYAU TEFLON #6 / S.L.	AR	AR	AR	
51	501595	. CONNECTEUR FEMELLE ROTATIF / TYPE JIC 37° / TEFLON / #6JIC-Fx#6 STL	2	2	2	
52	640488	SOUPAPE, REMPLISSAGE 1/8" NPT	1	1	1	
. NS	650164	. BOUCHON CHROME SOUPAPE PNEU	1	1	1	
53	641472	REGULATEUR DE PRESSION D'AIR 1/4" NPT / COPPER	1	1	1	
54	503404	TUBE, NYLON 3/8 O.D. / NOIR S.L.	AR	AR	AR	F
NS	560479	COLLET DE RETENUE / 3/8" I.D.	1	1	1	
NS	500613	VIS AUTOTARAUDEUSE TETE CYLINDRIQUE PHILLIPS #10x1/2 Z050	1	1	1	
60	N.S.P.	SUPPORT ARRIERE / (29507888)		1	1	2
61	070950	GUIDE	1	1	1	

De 3-4417 À 3-4757		Date:07-2024	PAGE:HF-0750-00

TRANSMISSION AUTOMATIQUE - "WORLD" AVEC DETROIT S-60

Numéro d'article	Pièces	Description	H3411	H3455	VIP45	NOTES
62	630118	BUTOIR EN CAOUTCHOUC	1	1	1	
63	550642	RONDELLE	1	1	1	
NS	571351	RONDELLE	1	1	1	
64	500106	VIS A TETE HEXAGONAL 1/2-20x6 G5 PT Z050	1	1	1	
65	500718	ECROU HEX STOVER 1/2-20 Z050	1	1	1	
71	562357	MODULE RESISTANCE	1	1	1	
72	562381	MODULE RESISTANCE	1	1	1	
73	063782	CABLAGE ASS / MODULE RESISTANCE & INTERRUPTEUR	1	1	1	
74	070902	INTERRUPTEUR A PRESSION ASS.	1	1	1	
75	070903	. TUBULURE	1	1	1	
76	640999	. COUDE MALE 90º / TYPE "NTA" / #6x1/4NPT-M BR	1	1	1	
77	501304	. BOUCHON A TETE E CARRE / TYPE TUYAU / 1/4NPT-M BR	1	1	1	
78	562358	. INTERRUPTEUR A PRESSION N.O. 2PSI / 1/8NPT	1	1	1	
79	562384	. INTERRUPTEUR A PRESSION N.O. 4PSI / 1/8NPT	1	1	1	
80	562385	. INTERRUPTEUR A PRESSION N.O. 7PSI / 1/8NPT	1	1	1	
90	071170	BOYAU ASS / #4 24"	1	1	1	
. A	071167	. CONNECTEUR FEMELLE / HOSE BARB @ METRIC / #4x M10-1.5-F BR	1	1	1	
. B	071166	. CONNECTEUR MALE / TYPE "HOSE BARB @ METRIC" / #4x M10-1.5-M BR	1	1	1	
91	061025	SUPPORT	1	1	1	
92	571763	RENIFLARD	1	1	1	
NS	504601	COLLET DE RETENUE / 5/16" I.D. x .375 HOLE	1	1	1	
100	571687	ENS. DE FILTREUR >SS 571709 FORMER	AR	AR	AR	
100	571709	ENS. DE FILTREUR - TRANSMISSION	AR	AR	AR	
101	N.S.S.	. FILTRE	2	2	2	1
102	571692	. JOINT D'ETANCHEITE	2	2	2	
103	571693	. JOINT D'ETANCHEITE	2	2	2	
104	571694	. JOINT D'ETANCHEITE ANNULAIRE	2	2	2	
105	571695	BOUCHON DE VIDANGE	1	1	1	
106	N.S.P.	COUVERCLE FILTRE / (29507434)	2	2	2	2
107	N.S.P.	BOULON M10-1.5 x 55M / (2954186)	AR	AR	AR	2
108	N.S.P.	DEMI FOURCHETTE (1810) / (29511516 OU 6.5-4-4521-1)	1	1	1	2
108	N.S.P.	COURRIOE PLAQUE DE BARRURE	1	1	1	2
108	N.S.P.	JOINT D'ETANCHEITE / (29515621)	1	1	1	2
109	N.S.P.	BOULON M10-1.5 X 30MM GR 10.9	2	2	2	2
NS	683904	TEST DE CONTAMINATION AU GLYCOL DE L'HUILE À TRANSMISSION				
. NS	IS-99901A	. SEE INSTRUCTION SHEET	1	1	1	
200	**071269**	**REFROIDISSEUR D'HUILE TRANS "WORLD" AVEC "MODINE" / "RETROFIT" De 2-4416 À 3-4757**				
		C) AVEC RALENTISSEUR				
		F) REGULATEUR & COLLECTEUR				

De 3-4417 À 3-4757		Date:07-2024	PAGE:HF-0750-00

TRANSMISSION AUTOMATIQUE - "WORLD" AVEC DETROIT S-60

Numéro d'article	Pièces	Description	H3411	H3455	VIP45	NOTES
		G) SANS RALENTISSEUR				
		I) POUR FIXER PROTECTEUR				
		S) OPTION AVEC BOYAU TRAISSER EN ACIER INOXIDABLE				
		1) PAS VENDU SEPAREMENT				
		2) PAS VENDU PAR PREVOST (VOIR NUMERO DU MANUFATURIER A LA FIN DE LA DESCRIPTION)				

De 2-4416 À 3-4757		Date:07-2024	PAGE:071269
REFROIDISSEUR D'HUILE TRANS "WORLD" AVEC "MODINE" / "RETROFIT"			

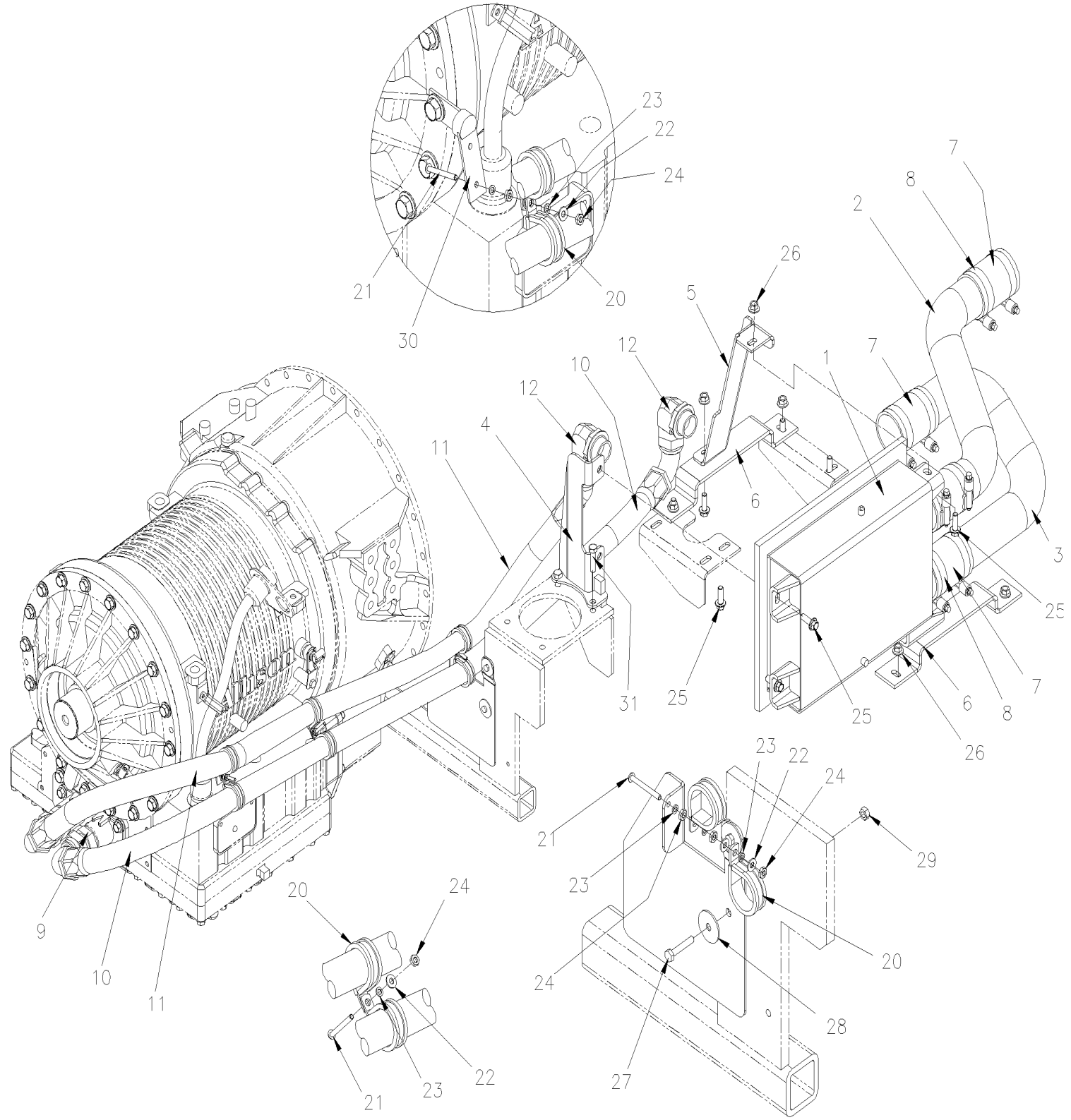

De 2-4416 À 3-4757		Date:07-2024	PAGE:071269
REFROIDISSEUR D'HUILE TRANS "WORLD" AVEC "MODINE" / "RETROFIT"			

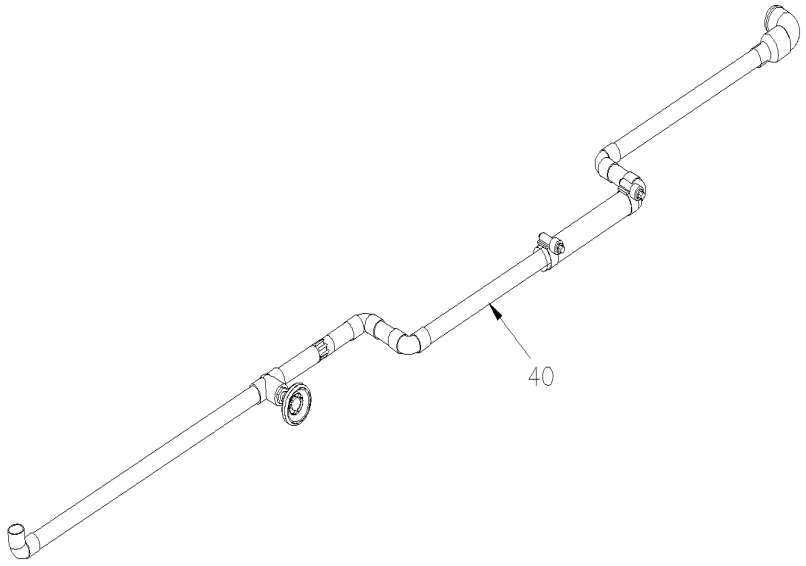

WITH MTH-45 WITH SMALL A/C
NOT INCLUDE WITH 071269

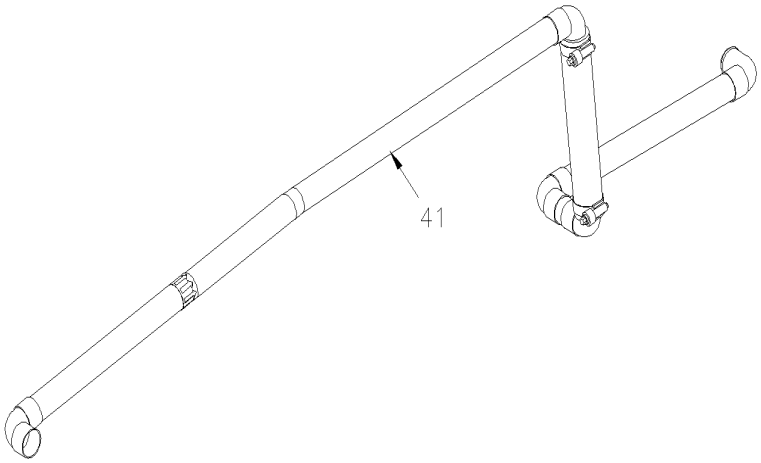

WITH MTH-45 & XL-45 WITH LARGE A/C
NOT INCLUDE WITH 071269

De 2-4416 À 3-4757		Date:07-2024	PAGE:071269

REFROIDISSEUR D'HUILE TRANS "WORLD" AVEC "MODINE" / "RETROFIT"

Numéro d'article	Pièces	Description	H3411	H3455	VIP45	NOTES
		AMELIORATION DE PRODUIT AVEC TRANS AVEC RALENTISSEUR				
1	571779	. REFROIDISSEUR D'HUILE "MODINE" CIRCUIT SIMPLE	1	1	1	
. NS	G1091499	. . JOINT D'ETANCHEITE	1	1	1	
. NS	G1091503	. . BARRE DE BOULONNAGE COURTE	2	2	2	
. NS	G1091502	. . BARRE DE BOULONNAGE LONG	2	2	2	
2	071256	. TUYAU DE REFROIDISSEMENT	1	1	1	
3	071255	. TUYAU DE REFROIDISSEMENT	1	1	1	
4	071258	. SUPPORT REFROID. HUILE (SOUDE)	1	1	1	
5	071254	. ATTACHE REFROID. HUILE	1	1	1	
6	071265	. ATTACHE, REFROIDISSEUR D'HUILE	2	2	2	
7	071250	. BOYAU 2 3/4" I.D. X 100MM	4	4	4	
7	503395	. . BOYAU SILICONE 4PLY 2 3/4" I.D. x 3'	AR	AR	AR	
8	504562	. BRIDE DE SERRAGE / 2"3/4-3"5/8 / C.T. 350	8	8	8	
9	501575	. CONNECTEUR MALE / TYPE JIC 37° / #20JIC-Mx#20ORB-M STL VITON	2	2	2	
10	071266	. BOYAU ASS / #20 1555MM	1	1	1	
11	071267	. BOYAU ASS / #20 1481MM	1	1	1	
12	5011065	. COUDE MALE 90º / TYPE JIC 37° / #20JIC-Mx#20ORB-M STL VITON	2	2	2	
13	071260	. SUPPORT, BOYAU	1	1	1	
20	952641	. CLAMP P STL ZP RUB 34.9 ID	4	4	4	
21	500579	. VIS MECANIQUE TETE RONDE PHILLIPS #10-24x1 3/4 Z050	2	2	2	
22	500470	. RONDELLE FREIN FENDUE .193x.334x.047 Z050	6	6	6	
23	500964	. RONDELLE PLATE .203x.500x.047 Z050	4	4	4	
24	500786	. ECROU HEX #10-24 Z050	6	6	6	
25	946472	. VIS TETE HEX EPAULEMENT M10-1.5x30 G8.8 ZG603	9	9	9	
26	971098	. ECROU HEX EPAULEMENT STOVER M10-1.5 G8 ZP	2	2	2	
27	502818	. VIS A TETE HEXAGONAL M6-1.0x35 G8.8 Z050	2	2	2	
28	500468	. RONDELLE PLATE .281x1.250x.065 Z050	2	2	2	
29	502621	. ECROU HEX STOVER M6-1.0 Z050	2	2	2	
30	061129	. SUPPORT	1	1	1	
31	500829	. VIS A TETE HEXAGONAL M10-1.5x40 G8.8	2	2	2	
40	373895	TUYAU DE RETOUR / POMPE A EAU MOTEUR				B
41	373903	TUYAU DE RETOUR / POMPE A EAU MOTEUR				C
		B) REQUIS AVEC BUS ET MTH-45 AVEC GROS A/C aTTENTION IL N'EST PAS INCLUS DANS L'ENSEMBLE # 071269				
		C) EMPLOYER SEULEMENT AVEC MTH-45 AVEC UN PETIT SYSTEM A/C & TRANS AVEC RETARDEUR ET IL N'EST PAS INCLUS DANS L'ENSEMBLE				

De 4-4758 À 8-1043		Date:07-2024	PAGE:HF-0750-01
TRANSMISSION AUTOMATIQUE - "WORLD" AVEC DETROIT S-60			

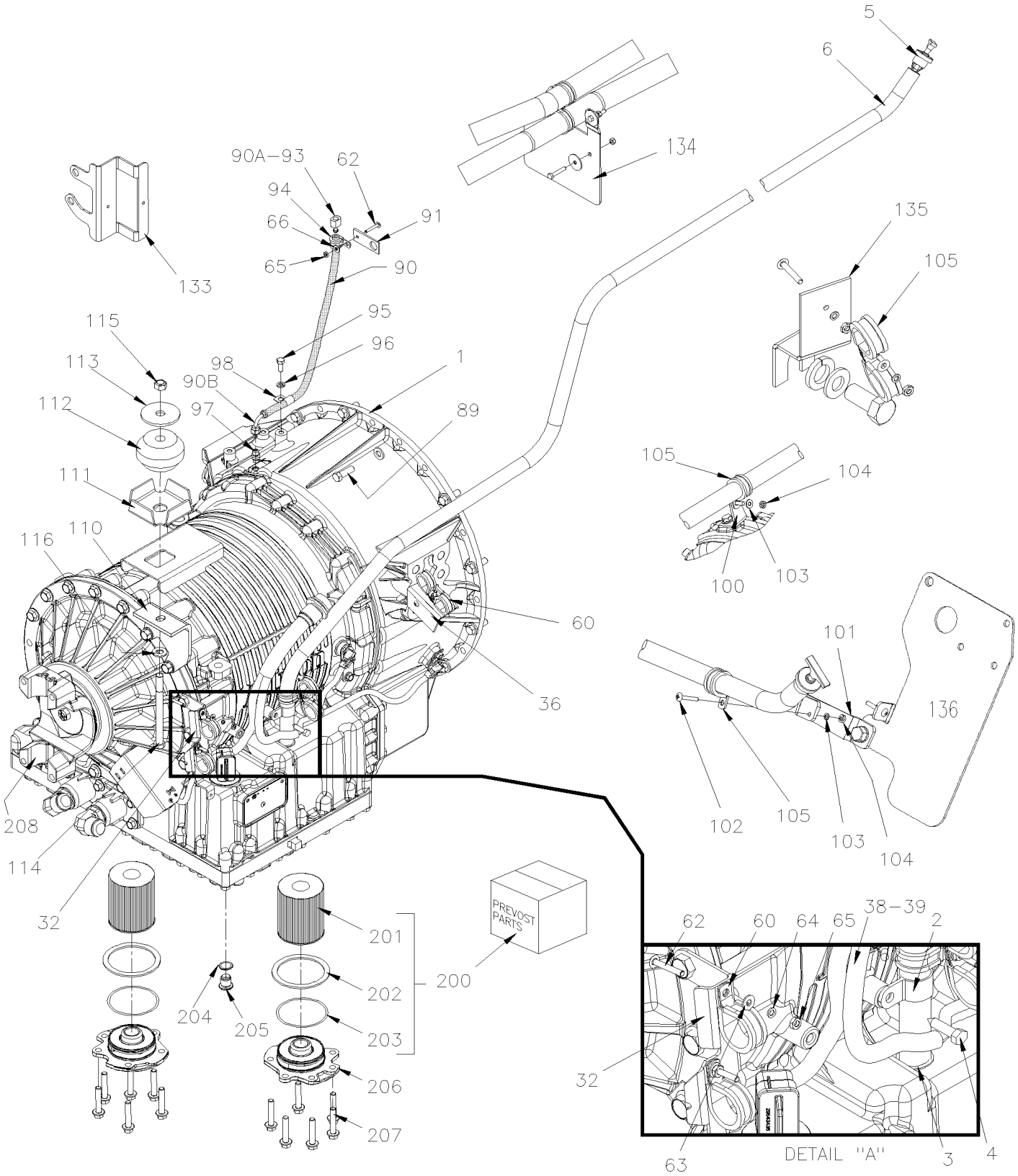

De 4-4758 À 8-1043		Date:07-2024	PAGE:HF-0750-01
TRANSMISSION AUTOMATIQUE - "WORLD" AVEC DETROIT S-60			

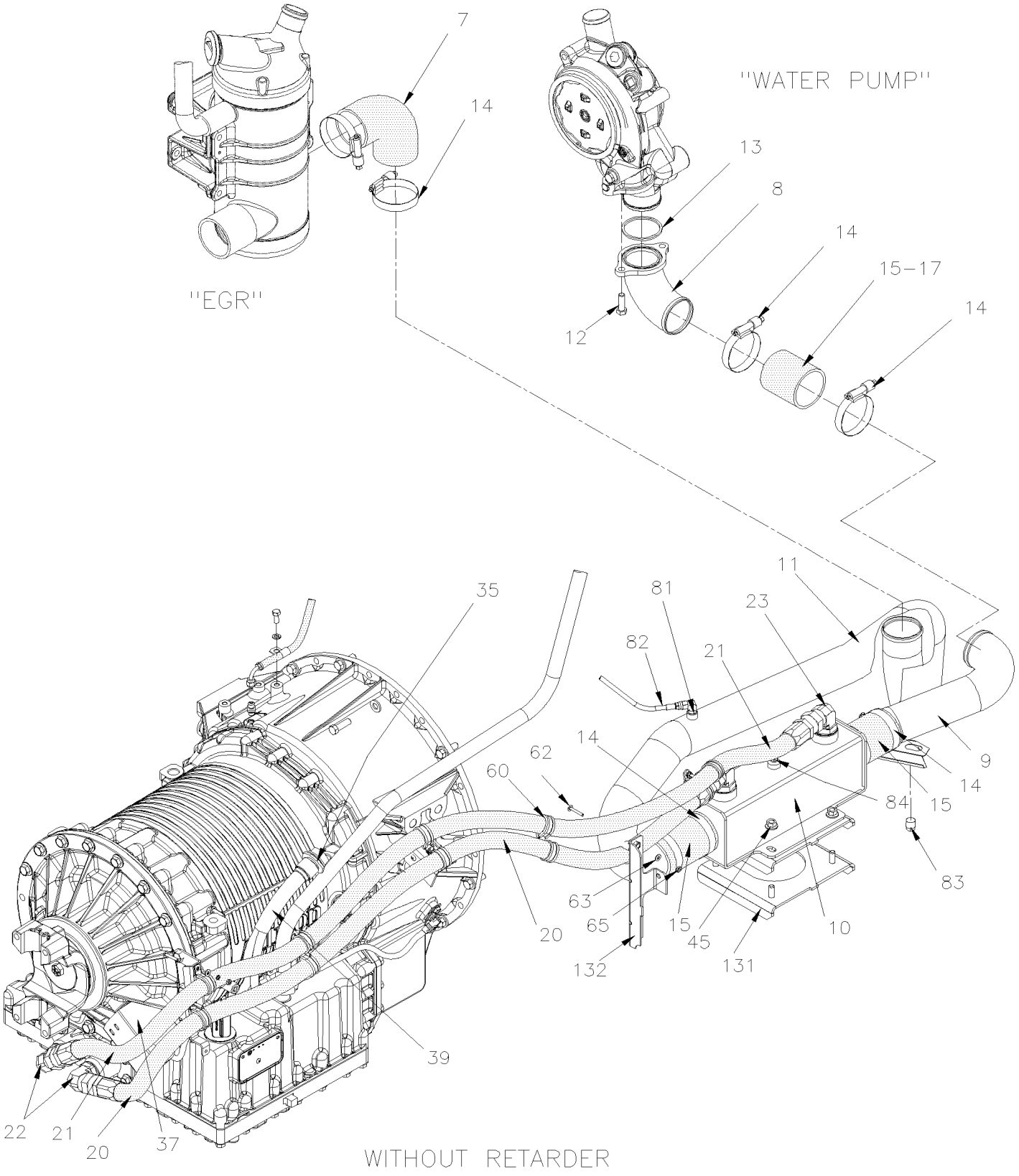

De 4-4758 À 8-1043		Date:07-2024	PAGE:HF-0750-01
TRANSMISSION AUTOMATIQUE - "WORLD" AVEC DETROIT S-60			

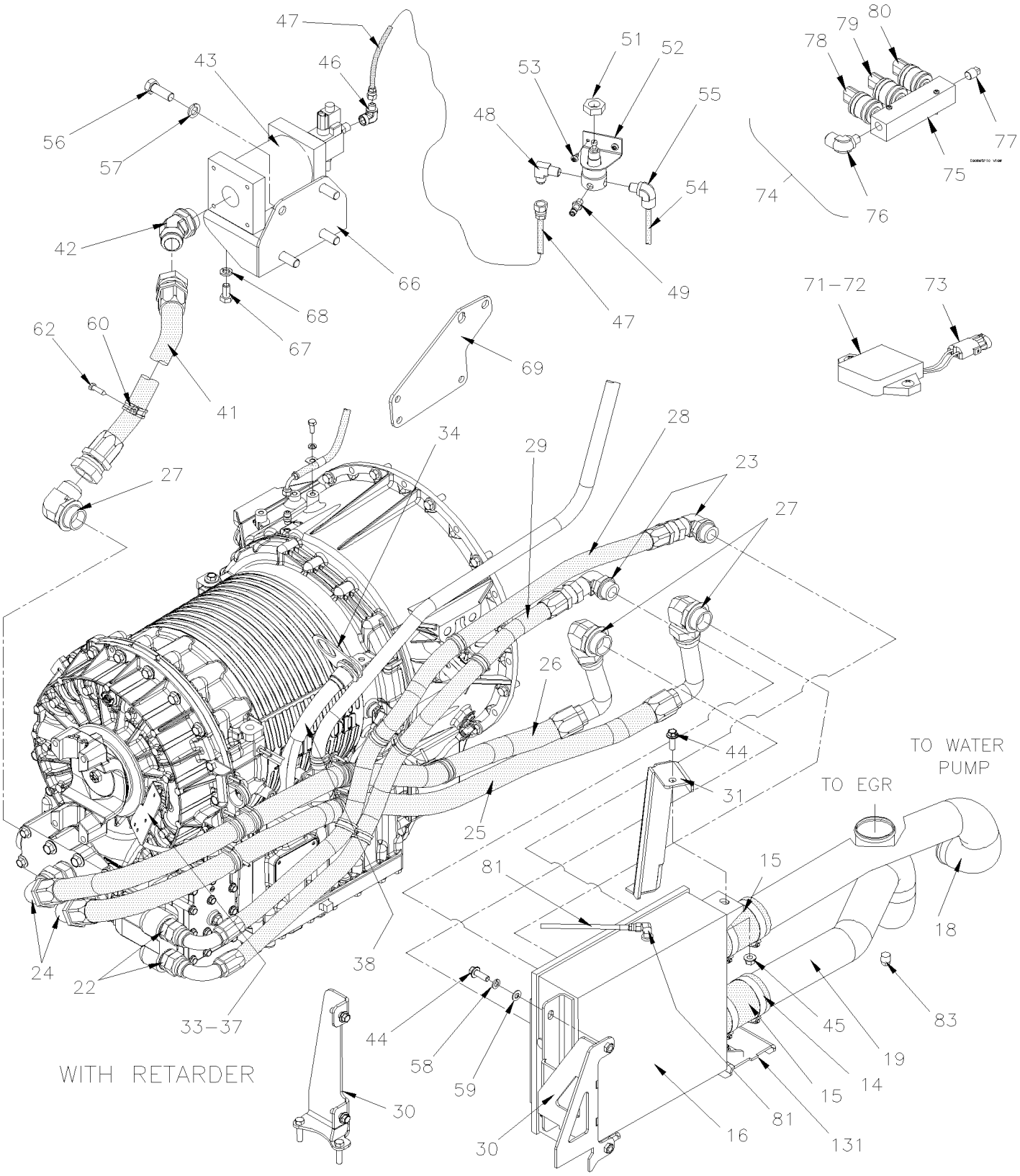

De 4-4758 À 8-1043		Date:07-2024	PAGE:HF-0750-01

TRANSMISSION AUTOMATIQUE - "WORLD" AVEC DETROIT S-60

Numéro d'article	Pièces	Description	H3411	H3455	VIP45	NOTES
		LES TRANSMISSION SUIVANTE / SANS RALENTISSEUR				
		SONT UTILISE AVEC MOTEUR 12.7 LITERS / 350HP				
	571680	TRANSMISSION ASS B500 / WTEC III À 6-0559	1	1		
	572029	TRANSMISSION ASS B500 / GEN IV De 6-0560	1	1		
	571742	E.C.U. B500 / WTEC III À 6-0559	1	1		
	572028	E.C.U. B500 / GEN IV De 6-0560 À 7-0848	1	1		
	572044	E.C.U. B500 / GEN IV De 7-0849	1	1		
		LES TRANSMISSION SUIVANTE / AVEC RALENTISSEUR				
		SONT UTILISE AVEC MOTEUR 12.7 LITERS / 350HP				
	571781	TRANSMISSION ASS B500R / WTEC III À 6-0559	1	1		
	572036	TRANSMISSION ASS B500R / GEN IV De 6-0560	1	1		
	571742	E.C.U. B500 / WTEC III À 6-0559	1	1		
	572028	E.C.U. B500 / GEN IV De 6-0560	1	1		
	572044	E.C.U. B500 / GEN IV De 7-0849	1	1		
		LES TRANSMISSION SUIVANTE / SANS RALENTISSEUR				
		SONT UTILISE AVEC MOTEUR 12.7 LITERS / 400HP				
	571702	TRANSMISSION ASS B500 / WTEC III À 6-0559	1	1		
	572032	TRANSMISSION ASS B500 / GEN IV De 6-0560	1	1		
	571756	TRANSMISSION ASS HD4060 / WTEC III À 6-0588			1	
	572033	TRANSMISSION ASS 4000MH / GEN IV De 6-0589			1	
	571742	E.C.U. B500 / WTEC III À 6-0559	1	1		
	572028	E.C.U. B500 / GEN IV De 6-0560	1	1		
	571743	E.C.U. HD4060R / WTEC III À 6-0588			1	
	572037	E.C.U. HD4060R / GEN IV De 6-0589 À 7-0831			1	
	572045	E.C.U. HD4000MG / GEN IV De 7-0832			1	
		LES TRANSMISSION SUIVANTE / AVEC RALENTISSEUR				
		SONT UTILISE AVEC MOTEUR 12.7 LITERS / 400HP				
	571780	TRANSMISSION ASS B500R / WTEC III À 6-0559	1	1		
	572035	TRANSMISSION ASS B500R / GEN IV De 6-0560	1	1		
	571782	TRANSMISSION ASS HD4060 / WTEC III À 6-0588			1	
	572034	TRANSMISSION ASS 4000MH / GEN IV De 6-0589			1	
	571743	E.C.U. HD4060R / WTEC III	1	1	1	
	572037	E.C.U. HD4060R / GEN IV À 7-0831	1	1	1	
	572045	E.C.U. HD4000MG / GEN IV De 7-0832	1	1	1	

PREVOST

MANUEL DE PIÈCES

De 4-4758 À 8-1043		Date:07-2024	PAGE:HF-0750-01

TRANSMISSION AUTOMATIQUE - "WORLD" AVEC DETROIT S-60

Numéro d'article	Pièces	Description	H3411	H3455	VIP45	NOTES
		TRANSMISSION ASS / VOIR LISTE AU-DESSUS				
2	504602	COLLET DE RETENUE / 1" I.D. X .375 HOLE	1	1	1	
3	571662	JOINT DE CAOUTCHOUC	1	1	1	
4	5001473	VIS TETE CYLINDRIQUE SIX PANS CREUX 5/16-18x3/4 NYRT	1	1	1	
5	571778	JAUGE A HUILE TRANS 2211.7MM À 4-4803	1	1	1	
5	572023	JAUGE A HUILE TRANS 2261.7MM De 4-4804 À 7-0938	1	1	1	
5	572128	JAUGE A HUILE TRANS 2465.7MM De 7-0939	1	1	1	
6	071241	TUYAU JAUGE DE NIVEAU À 4-4803	1	1	1	
6	071326	TUYAU JAUGE DE NIVEAU De 4-0804 À 7-0938	1	1	1	
6	071389	TUYAU JAUGE DE NIVEAU De 7-0939	1	1	1	
7	052600	COUDE 90° X 2 3/4" I.D. / 110MM x 110MM C/C / SILICONE À 7-0938	1	1	1	
7	052898	COUDE 90° X 2 3/4" I.D. / 110MM x 110MM C/C / SILICONE De 7-0939	1	1	1	
8	071231	COUDE 90°	1	1	1	
9	071240	TUYAU REFROIDISSEUR A HUILE AVEC RET. / W/O RETARDER	1	1	1	
10	571769	REFROIDISSEUR D'HUILE "MODINE" CIRCUIT SIMPLE	1	1	1	
11	071239	TUYAU REFROIDISSEUR A HUILE A EGR / W/O RETARDER	1	1	1	
11	071543	TUYAU REFROIDISSEUR A HUILE A EGR / SS / W/O RETARDER SERVICE	1	1	1	
12	510779	BOULON	2	2	2	
13	510778	JOINT TORIQUE D'ETANCHEITE	1	1	1	
14	504562	BRIDE DE SERRAGE / 2"3/4-3"5/8 / C.T. 350	8	8	8	
15	071250	BOYAU 2 3/4" I.D. X 100MM	2	2	2	
15	503395	. BOYAU SILICONE 4PLY 2 3/4" I.D. x 3'	AR	AR	AR	
16	571770	REFROIDISSEUR D'HUILE "MODINE" CIRCUIT DOUBLE	1	1	1	
17	071268	BOYAU SILICONE 4 PLIS 2 3/4" I.D X 84MM	1	1	1	
17	503395	. BOYAU SILICONE 4PLY 2 3/4" I.D. x 3'	AR	AR	AR	
18	071234	TUYAU REFROIDISSEUR A HUILE AVEC RET. À 4-4857	1	1	1	
18	071338	TUYAU REFROIDISSEUR A HUILE AVEC RET. De 4-4858	1	1	1	
19	071233	TUYAU REFROIDISSEUR A HUILE A EGR À 4-4857	1	1	1	
19	071541	TUYAU REFROIDISSEUR A HUILE A EGR / SS SERVICE À 4-4857	1	1	1	
19	071339	TUYAU REFROIDISSEUR A HUILE A EGR De 4-4858	1	1	1	
19	071542	TUYAU REFROIDISSEUR A HUILE A EGR / SS SERVICE De 4-4858	1	1	1	
20	071262	BOYAU ASS / #16 1480MM	1	1	1	C
20	079024	BOYAU ASS / #16 1520MM	1	1	1	
21	071261	BOYAU ASS / #16 1795MM	1	1	1	B
21	079023	BOYAU ASS / #16 1840MM	1	1	1	
22	501573	CONNECTEUR MALE / TYPE JIC 37° / #16JIC-Mx#16ORB-M STL	2	2	2	O
22	501523	COUDE MALE 90º / TYPE JIC 37° / #16JIC-Mx#16ORB-M STL	2	2	2	O
22	501573	CONNECTEUR MALE / TYPE JIC 37° / #16JIC-Mx#16ORB-M STL	2	2	2	R
23	501523	COUDE MALE 90º / TYPE JIC 37° / #16JIC-Mx#16ORB-M STL	2	2	2	
24	501575	CONNECTEUR MALE / TYPE JIC 37° / #20JIC-Mx#20ORB-M STL VITON	2	2	2	
25	071246	BOYAU ASS / #20 1590MM À 4-4857	1	1	1	

De 4-4758 À 8-1043		Date:07-2024	PAGE:HF-0750-01

TRANSMISSION AUTOMATIQUE - "WORLD" AVEC DETROIT S-60

Numéro d'article	Pièces	Description	H3411	H3455	VIP45	NOTES
25	071332	BOYAU ASS / #20 1385MM De 4-4858	1	1	1	
26	071245	BOYAU ASS / #20 1492MM À 4-4857	1	1	1	
26	071331	BOYAU ASS / #20 1287MM De 4-4858	1	1	1	
27	5011065	COUDE MALE 90º / TYPE JIC 37° / #20JIC-Mx#20ORB-M STL VITON	2	2	2	
28	071247	BOYAU ASS / #16 1385MM À 4-4857	1	1	1	
28	071333	BOYAU ASS / #16 1240MM De 4-4858	1	1	1	
29	071248	BOYAU ASS / #16 1141MM À 4-4857	1	1	1	
29	071334	BOYAU ASS / #16 996MM De 4-4858	1	1	1	
30	071232	FIXATION / 305MM HIGHT À 4-4857	1	1	1	
30	071343	FIXATION / 255MM HIGHT De 4-4858	1	1	1	
31	071244	FIXATION À 4-4857	1	1	1	
31	071328	FIXATION De 4-4858	1	1	1	
32	071259	SUPPORT, BOYAU À 6-0559	1	1	1	
32	071407	SUPPORT TUYAU ASS. De 6-0560	1	1	1	
33	071096	PROTECTEUR DE CABLAGE S/RET 61MM X 73MM	1	1	1	O S
33	071097	PROTECTEUR DE CABLAGE A/RET. 102MM X 90MM	1	1	1	R S
34	071035	ATTACHE DE CABLAGE / WTEC III À 6-0559	1	1	1	
35	071403	ATTACHE, CABLAGE DE TRANSMISSION / GEN IV De 6-0560	1	1	1	
36	070884	SUPPORT EN FORME "Z" À 4-4857	1	1	1	
36	071305	SUPPORT De 4-4858	1	1	1	
37	071440	PROTECTEUR DE CABLAGE 80MM HIGH De 7-0937 À 9-1395	1	1	1	
37	079022	PROTECTEUR DE CABLAGE 74MM HIGH De 9-1396	1	1	1	
38	065750	CABLAGE ASS / TRANS & INTERUPPTEUR DE VITESSE / AVEC RALENTISSEUR À 5-0167	1	1		
38	066208	HARNAIS / CAPTEUR WTEC AVEC RALENTISSEUR / MUX De 5-0168	1	1		
38	065750	CABLAGE ASS / TRANS & INTERUPPTEUR DE VITESSE / AVEC RALENTISSEUR À 6-0474			1	
38	066208	HARNAIS / CAPTEUR WTEC AVEC RALENTISSEUR / MUX De 6-0475			1	
39	065751	CABLAGE ASS / TRANS & INTERUPPTEUR DE VITESSE / SANS RALENTISSEUR À 5-0167	1	1		
39	066209	HARNAIS / CAPTEUR WTEC SANS RALENTISSEUR / MUX De 5-0168	1	1		
39	065751	CABLAGE ASS / TRANS & INTERUPPTEUR DE VITESSE / SANS RALENTISSEUR À 6-0474			1	
39	066209	HARNAIS / CAPTEUR WTEC SANS RALENTISSEUR / MUX De 6-0475			1	
NS	061129	SUPPORT À 4-4857	1	1	1	
39	071028	RIDEAU, PROTECTEUR / FIXED HOSE & TRANS À 4-4857	1	1	1	
NS	071341	PROTECTEUR CAOUTCHOUC CABLE HARNAIS & BOYAU De 4-4858 À 7-0640	1	1	1	
NS	071408	PROTECTEUR CAOUTCHOUC CABLE HARNAIS & BOYAU De 7-0641	1	1	1	O
NS	071404	PROTECTEUR CAOUTCHOUC CABLE HARNAIS & BOYAU De 7-0641	1	1	1	R
41	070880	BOYAU ASS / #20 310MM À 4-4857				
41	071335	BOYAU ASS / #20 770MM De 4-4858	1	1	1	
42	507558	COUDE MALE 45º / TYPE JIC 37° / #20JIC-Mx#20ORB-M STL VITON	1	1	1	
43	571745	ACCUMULATEUR & SOLENOID / WTEC III À 4-4857	1	1	1	
. NS	571707	. ACCUMULATEUR À 4-4857	1	1	1	
. NS	571708	. SOUPAPE SOLENOIDE 12V À 4-4857	1	1	1	
43	572030	ACCUMULATEUR & SOLENOID / GEN IV De 4-4858	1	1	1	

De 4-4758 À 8-1043		Date:07-2024	PAGE:HF-0750-01

TRANSMISSION AUTOMATIQUE - "WORLD" AVEC DETROIT S-60

Numéro d'article	Pièces	Description	H3411	H3455	VIP455	NOTES
43	571708	. SOUPAPE SOLENOIDE 12V	1	1	1	
44	5001741	VIS TETE HEX EPAULEMENT M10-1.5x30 G8.8 N500	5	5	5	
45	5001760	ECROU HEX EPAULEMENT STOVER M10-1.5 G8 ZP	5	5	5	
46	5011112	COUDE FEMELLE 90º / TYPE JIC 37° / #6JIC-Mx3/8NPT-F STL	1	1	1	
47	140376	BOYAU ASS TEFLON #6 686MM	1	1	1	
48	501687	CONNECTEUR MALE / TYPE JIC 37° / #6JIC-Mx1/4NPT-M STL	1	1	1	
49	640488	SOUPAPE, REMPLISSAGE 1/8" NPT	1	1	1	
. NS	650164	. BOUCHON CHROME SOUPAPE PNEU	1	1	1	
50	641472	REGULATEUR DE PRESSION D'AIR 1/4" NPT / COPPER	1	1	1	
51	500734	CONTRE ECROU HEX 3/4-16 Z050	1	1	1	
52	142013	SUPPORT	1	1	1	
53	500535	VIS AUTOTARAUDEUSE TETE HEX #14x3/4 Z050	2	2	2	
NS	500473	RONDELLE FREIN FENDUE .262x.489x.062 Z050	2	2	2	
54	503404	TUBE, NYLON 3/8 O.D. / NOIR S.L.	AR	AR	AR	
55	641372	COUDE MALE 90º NON-ROTATIF / TYPE "PUSH-IN" / #6x1/4NPT-M BR	1	1	1	
56	500225	VIS A TETE HEXAGONAL 5/8-11x1 G5 Z050	3	3	3	
56	500817	VIS A TETE HEXAGONAL 5/8-11x1 3/4 G5 Z050	3	3	3	
57	500484	RONDELLE FREIN FENDUE .635x1.079x.156 Z050	3	3	3	
57	500802	RONDELLE FREIN FENDUE 16.2x37.4x3.5 Z050	3	3	3	
58	3852496	RONDELLE FREIN FENDUE 10.2x18.1x2.2 ZG603	2	2	2	
59	500832	RONDELLE PLATE .406x.812x.065 N500	2	2	2	
60	952637	COLLET DE RETENUE / 1"1/16 I.D.	AR	AR	AR	
60	952641	CLAMP P STL ZP RUB 34.9 ID	AR	AR	AR	
62	500574	VIS MECANIQUE TETE GOUTTE PHILLIPS #10-24x1 1/4 SS	AR	AR	AR	
63	500964	RONDELLE PLATE .203x.500x.047 Z050	AR	AR	AR	
64	500470	RONDELLE FREIN FENDUE .193x.334x.047 Z050	AR	AR	AR	
65	500786	ECROU HEX #10-24 Z050	AR	AR	AR	
66	071329	SUPPORT, ACCUMULATEUR(SOUDE) / WTEC III (168mm c/c holes) De 4-4858 À 5-0559	1	1	1	
66	071400	SUPPORT, ACCUMULATEUR(SOUDE) / GEN IV (155mm c/c holes) De 5-0560	1	1	1	
67	500213	VIS A TETE HEXAGONAL 1/2-13x1 G5 Z050	4	4	4	
68	500482	RONDELLE FREIN FENDUE .506x.873x.125 Z050	4	4	4	
69	071014	SUPPORT, ACCUMULATEUR(SOUDE) / WTEC III À 4-4857	1	1	1	
71	562357	MODULE RESISTANCE	1	1	1	
72	562381	MODULE RESISTANCE	1	1	1	
73	063782	CABLAGE ASS / MODULE RESISTANCE & INTERRUPTEUR	1	1	1	
74	070902	INTERRUPTEUR A PRESSION ASS.	1	1	1	
75	070903	. TUBULURE	1	1	1	
76	640999	. COUDE MALE 90º / TYPE "NTA" / #6x1/4NPT-M BR	1	1	1	
77	501304	. BOUCHON A TETE E CARRE / TYPE TUYAU / 1/4NPT-M BR	1	1	1	
78	562358	. INTERRUPTEUR A PRESSION N.O. 2PSI / 1/8NPT	1	1	1	
79	562384	. INTERRUPTEUR A PRESSION N.O. 4PSI / 1/8NPT	1	1	1	
80	562385	. INTERRUPTEUR A PRESSION N.O. 7PSI / 1/8NPT	1	1	1	

De 4-4758 À 8-1043		Date:07-2024	PAGE:HF-0750-01

TRANSMISSION AUTOMATIQUE - "WORLD" AVEC DETROIT S-60

Numéro d'article	Pièces	Description	H3411	H3455	VIP45	NOTES
81	501037	COUDE MALE 90º / TYPE SAE 45º / #4FL-Mx1/4NPT-M BR	1	1	1	
81	501027	CONNECTEUR MALE / TYPE SAE 45º / #4FL-Mx1/4NPT-M BR	1	1	1	
82	053532	BOYAU ASS TEFLON #4 1250MM	1	1	1	O
82	052509	BOYAU ASS TEFLON #4 1170MM	1	1	1	R
83	501129	ROBINET DE VIDANGE 1/4 NPT	1	1	1	
83	501449	BOUCHON A PRISE HEXAGONAL / TYPE TUYAU / 3/8NPT-M STL	1	1	1	
83	501305	BOUCHON A TETE E CARRE / TYPE TUYAU / 3/8NPT-M BR	1	1	1	
84	501304	BOUCHON A TETE E CARRE / TYPE TUYAU / 1/4NPT-M BR	1	1	1	
85	061025	SUPPORT	1	1	1	
88	502719	VIS A TETE HEXAGONAL M10-1.5x20 SS EMN	1	1	1	
89	5001427	VIS A TETE HEXAGONAL 7/16-14x1 3/8 G5 Z050	12	12	12	A
NS	500853	RONDELLE FREIN A DENT EXTERIEUR .437x.760x.036 Z050	12	12	12	A
90	071170	BOYAU ASS / #4 24"	1	1	1	
. A	071167	. CONNECTEUR FEMELLE / HOSE BARB @ METRIC / #4x M10-1.5-F BR	1	1	1	
. B	071166	. CONNECTEUR MALE / TYPE "HOSE BARB @ METRIC" / #4x M10-1.5-M BR	1	1	1	
91	060840	SUPPORT CHROMATE JAUNE	1	1	1	
92	504601	COLLET DE RETENUE / 5/16" I.D. x .375 HOLE	1	1	1	
93	571763	RENIFLARD	1	1	1	
94	952627	COLLET DE RETENUE / 1/2" I.D.	1	1	1	
95	502862	VIS A TETE HEXAGONAL M8-1.25x20 G8.8 N500	1	1	1	
96	500942	RONDELLE FREIN FENDUE 8.1x14.8x2.0 N500	1	1	1	
97	071166	CONNECTEUR MALE / TYPE "HOSE BARB @ METRIC" / #4x M10-1.5-M BR	1	1	1	
97	071497	CONNECTEUR MALE / TYPE SAE 45º @ METRIC / #4FL-Mx M10-1.5 M BR	1	1	1	
98	504601	COLLET DE RETENUE / 5/16" I.D. x .375 HOLE	1	1	1	
100	071392	ATTACHE, TUBE JAUGE A HUILE / ANGLE W/STUD De 7-0671	1	1	1	
101	071363	ATTACHE, TUBE JAUGE A HUILE / "U" SHAPE 132MM	1	1	1	
102	500574	VIS MECANIQUE TETE GOUTTE PHILLIPS #10-24x1 1/4 SS	1	1	1	
103	500470	RONDELLE FREIN FENDUE .193x.334x.047 Z050	1	1	1	
104	500786	ECROU HEX #10-24 Z050	1	1	1	
105	952635	COLLET DE RETENUE / 1" I.D.	1	1	1	
110	N.S.P.	MEMBRE ASS. / (29507888) À 4-4857	1	1	1	2
110	070964	MEMBRE ASS. À 4-4857	1	1	1	
111	070950	GUIDE À 4-4857	1	1	1	
112	630118	BUTOIR EN CAOUTCHOUC À 4-4857	1	1	1	
113	550642	RONDELLE À 4-4857	1	1	1	
114	500106	VIS A TETE HEXAGONAL 1/2-20x6 G5 PT Z050 À 4-4857	1	1	1	
115	500718	ECROU HEX STOVER 1/2-20 Z050 À 4-4857	1	1	1	
116	500958	RONDELLE PLATE .531x1.062x.095 SS À 4-4857	1	1	1	
120	502830	VIS A TETE HEXAGONAL M6-1.0x20 G8.8 N500	AR	AR	AR	
121	500877	RONDELLE PLATE .250x.562x.065 N500	AR	AR	AR	
122	952635	COLLET DE RETENUE / 1" I.D.	AR	AR	AR	
131	**HF-0150-00**	**BERCEAU MOTEUR - AVEC DETROIT S-60**				

De 4-4758 À 8-1043		Date:07-2024	PAGE:HF-0750-01

TRANSMISSION AUTOMATIQUE - "WORLD" AVEC DETROIT S-60

Numéro d'article	Pièces	Description	H3411	H3455	VIP45	NOTES
133	071259	SUPPORT, BOYAU À 4-4857	1	1	1	
134	071260	SUPPORT, BOYAU À 4-4857	1	1	1	
135	070884	SUPPORT EN FORME "Z" À 4-4857	1	1	1	
136	052560	SUPPORT, FILTRE DU REFRIGERANT De 4-4804	1	1	1	
NS	683904	TEST DE CONTAMINATION AU GLYCOL DE L'HUILE À TRANSMISSION	1	1	1	
. NS	IS-99901A	. SEE INSTRUCTION SHEET	1	1	1	
200	571709	ENS. DE FILTREUR - TRANSMISSION	1	1	1	
200	572050	ENS. DE FILTREUR - TRANSMISSION	AR	AR	AR	
. NS	571692	. JOINT D'ETANCHEITE	2	2	2	
. NS	571693	. JOINT D'ETANCHEITE	2	2	2	
. NS	571694	. JOINT D'ETANCHEITE ANNULAIRE	2	2	2	
. NS	571695	. BOUCHON DE VIDANGE	1	1	1	
201	N.S.S.	. FILTRE	2	2	2	1
202	571692	. JOINT D'ETANCHEITE	2	2	2	
203	571693	. JOINT D'ETANCHEITE	2	2	2	
204	571694	. JOINT D'ETANCHEITE ANNULAIRE	2	2	2	
205	571695	BOUCHON DE VIDANGE	1	1	1	
NS	071249	DECALQUE VERIFICATION NIV. HUILE ANG/FR. / ENGLISH & FRANCAIS	1	1	1	
NS	684016	HUILE A TRANSMISSION SYNTHETIQUE	1	1	1	
206	N.S.P.	COUVERCLE FILTRE / (29507434)	2	2	2	2
207	N.S.P.	BOULON M10-1.5 x 55M / (2954186)	AR	AR	AR	2
208	N.S.P.	DEMI FOURCHETTE (1810)(29511516/6.5-4-4521-1)	1	1	1	2
208	N.S.P.	COURRIOE PLAQUE DE BARRURE	1	1	1	2
208	N.S.P.	BOULON M10-1.5 X 30MM GR 10.9	2	2	2	2
208	N.S.P.	JOINT D'ETANCHEITE / (29515621)	1	1	1	2
209	N.P.N.	BOULON M10-1.5 X 30MM GR10.9	1	1	1	4
		A) POUR FIXER LA TRANSMISSION AU MOTEUR				
		B) DU À LA CORROSION PRÉMATURÉ VOUS POUVEZ CHANGER CETTE HOSE POUR LE # 079023 ET UN RACCAOD # 501523				
		C) DU À LA CORROSION PRÉMATURÉ VOUS POUVEZ CHANGER CETTE HOSE POUR LE # 079024 ET UN RACCORD # 501523				
		O) SANS RALENTISSEUR				
		R) AVEC RALENTISSEUR				
		S) TEL QU'ILLUSTRÉ				
		1) PAS VENDU SEPAREMENT				
		2) PAS VENDU PAR PREVOST (VOIR NUMERO DU MANUFATURIER A LA FIN DE LA DESCRIPTION)				
		4) PAS DE NUMERO DE PIECE				

De 3-4417 À 8-1043		Date:07-2024	PAGE:HF-0755-15
SELECTEUR DE VITESSE - TRANSMISSION "WORLD"			

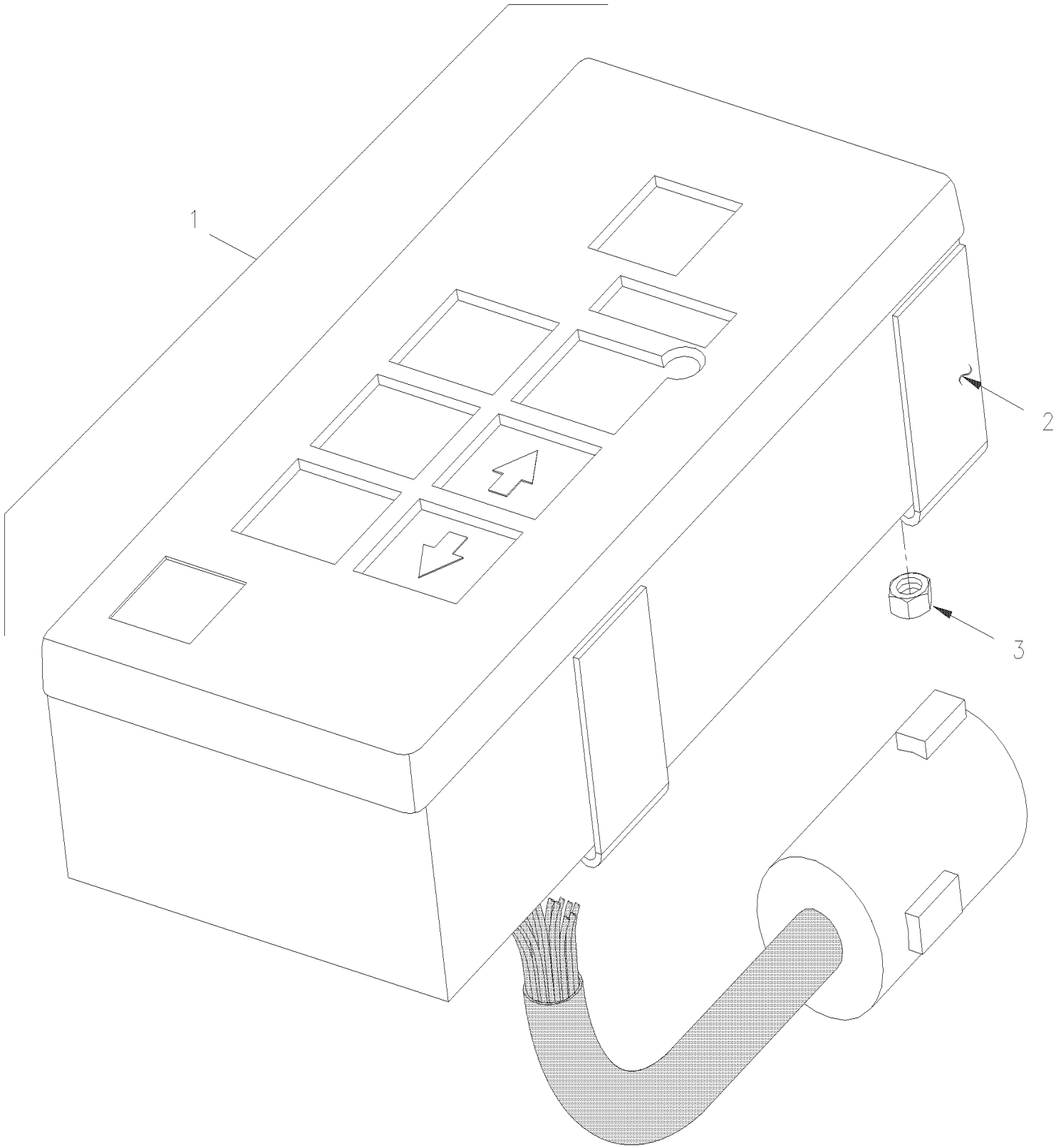

PREVOST

MANUEL DE PIÈCES

De 3-4417 À 8-1043		Date:07-2024	PAGE:HF-0755-15

SELECTEUR DE VITESSE - TRANSMISSION "WORLD"

Numéro d'article	Pièces	Description	H3411	H3455	VIP455	NOTES
1	571718	SELECTEUR VITESSE / WTEC III	1	1	1	
1	572031	SELECTEUR VITESSE / GEN IV	1	1	1	
2	N.S.S.	. SUPPORT	2	2	2	1
3	500423	. ECROU HEX BAGUE DE NYLON #10-32 SS	4	4	4	
		1) PAS VENDU SEPAREMENT				

De 3-4417 À 8-1043		Date:07-2024	PAGE:HF-0760-00
INTERRUPTEUR RALENTISSEUR - "WORLD"			

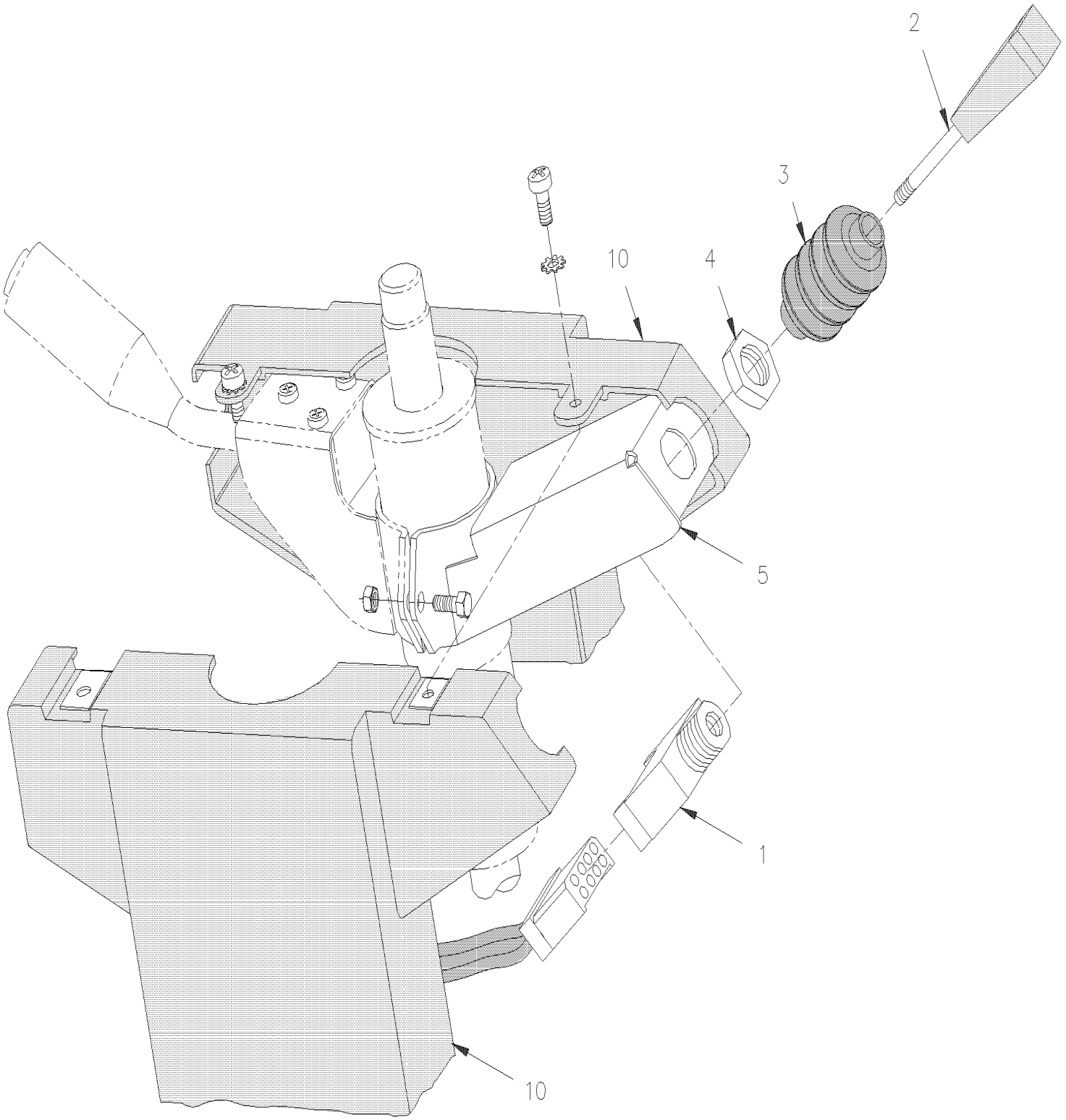

De 3-4417 À 8-1043		Date:07-2024	PAGE:HF-0760-00

INTERRUPTEUR RALENTISSEUR - "WORLD"

Numéro d'article	Pièces	Description	H3411	H3455	VIP455	NOTES
1	562356	MANETTE DE CONTROLE RALENTIS	1	1	1	
2	N.S.S.	. LEVIER	1	1	1	1
3	N.S.S.	. SOUFFFLET DE CAOUTCHOUC	1	1	1	1
4	N.S.S.	. ECROU	1	1	1	1
5		SUPPORT	1	1	1	
10	**HF-1407-00**	**INST. COLONNE DE DIRECTION & COUVERCLE**				
		1) PAS VENDU SEPAREMENT				

		Date:07-2024	HF-09
ARBRE D'ENTRAINEMENT			

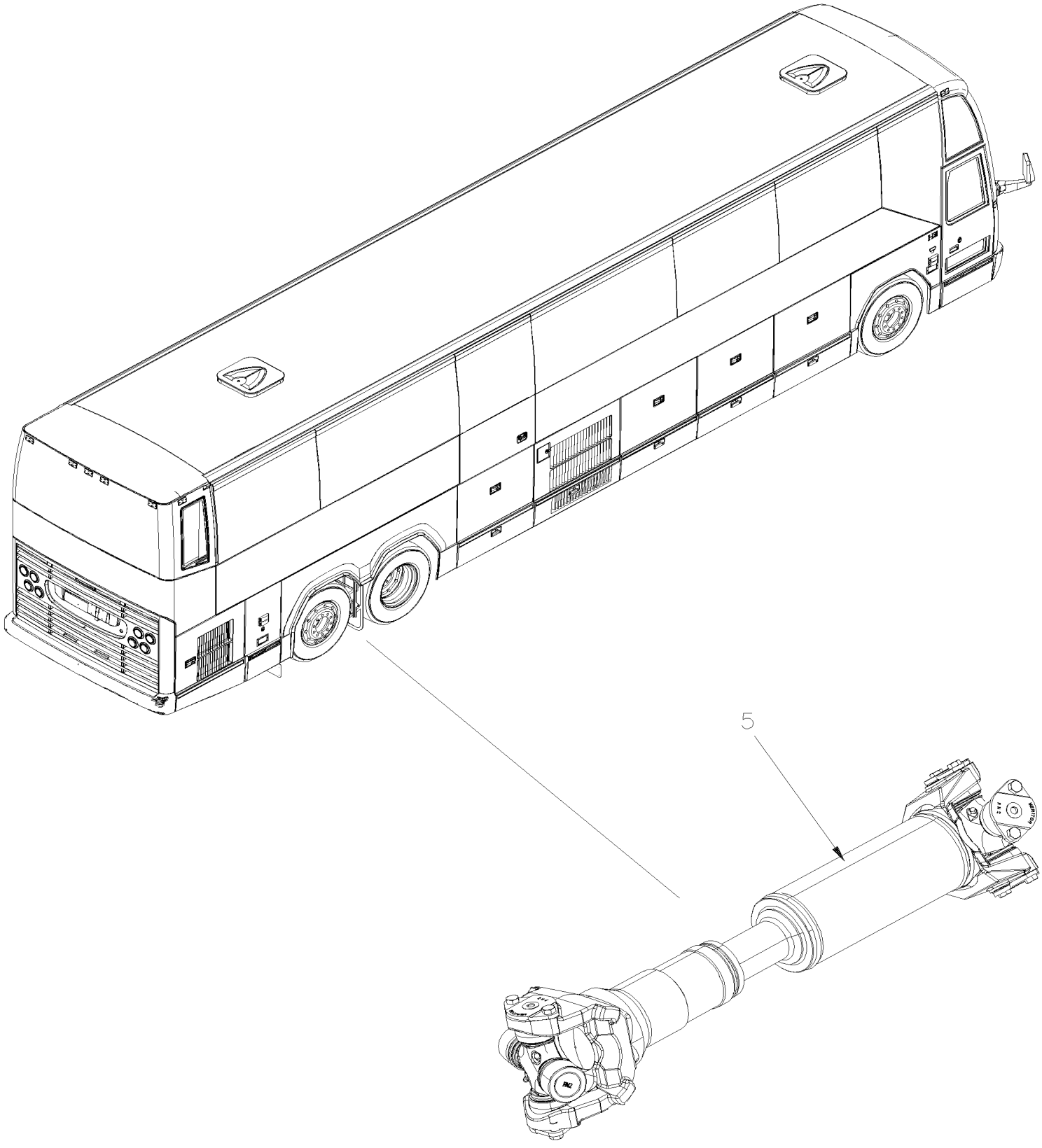

		Date:07-2024	HF-09

ARBRE D'ENTRAINEMENT

Numéro d'article	Pièces	Description	H3411	H3455	VIP455	NOTES
5	HF-0905-00	ARBRE D'ENTRAINEMENT De 3-4417 À 8-1043				

De 3-4417 À 8-1043		Date:07-2024	PAGE:HF-0905-00
ARBRE D'ENTRAINEMENT			

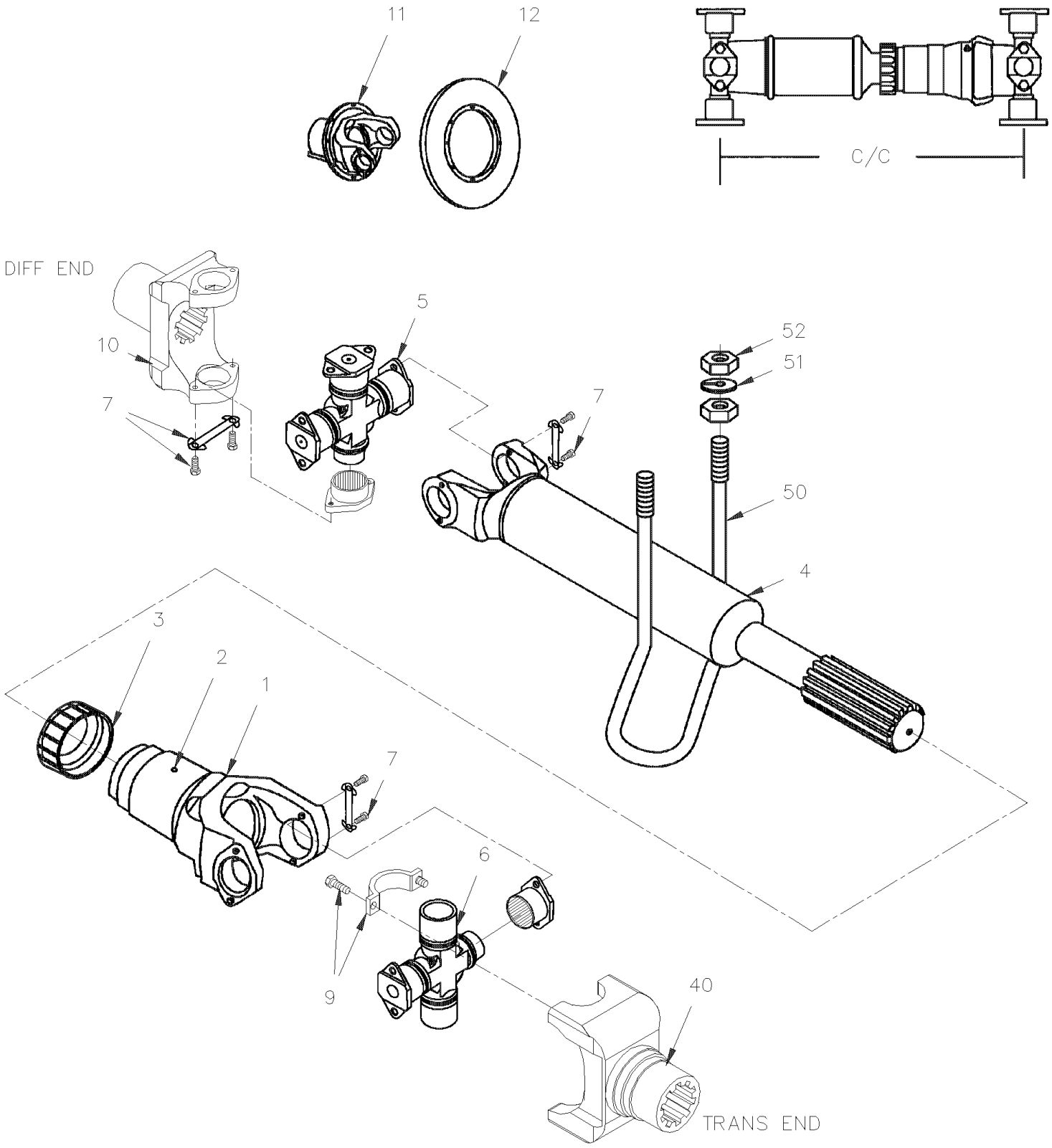

De 3-4417 À 8-1043		Date:07-2024	PAGE:HF-0905-00

ARBRE D'ENTRAINEMENT

Numéro d'article	Pièces	Description	H3411	H3455	VIP455	NOTES
		ARBRE ENTRAINEMENT SERIES 1810				
		UTILISE AVEC MOTEUR SERIE 60				
	580069	ARBRE D'ENTRAINEMENT ASS 36" C/C	1	1		
	580069	ARBRE D'ENTRAINEMENT ASS 36" C/C	1	1	1	
	580081	ARBRE D'ENTRAINEMENT ASS 31" C/C	1	1		Z
1	580065	. JOINT COULISSANT 1800	1	1	1	
. NS	580078	. . BOUCHON PRESSION THIN	1	1	1	
2	501491	. . RACCORD DE GRAISSAGE / 1/8 NPTx3/4"	1	1	1	
3	580052	. CACHE POUSSIÈRE SERIE 1800	1	1	1	
4	N.S.P.	. ARBRE DE FOURCHETTE	1	1	1	2
5	580043	. ENS. JOINT UNIVERSEL AVEC MODEL 1800	1	1	1	
6	580062	. ENS. JOINT UNIVERSEL AVEC MODEL 1800	1	1	1	C
NS	580067	. . BAGUE JOINT UNIV DEMI-ROND	2	2	2	
7	580071	. . VIS A TETE HEXAGONAL 3/8-24 x 5/8 G8	8	8	8	
9	580063	. ENSEMBLE BOULON ET ETRIER	1	1	1	
. NS	N8893184	. . VIS "COUNTR-BOR" TETE 12 POINT 1/2-20 x 1" G8	4	4	4	
		LES CHAPES SUIVANTES FONT PARTIES DE				
		ESSIEU ARRIERE				
10	621403	FOURCHE ASS.	1	1	1	
. NS	621501	. PROTECTEUR, FOURCHETTE	1	1	1	
. NS	621492	. SPEEDI-SLEEVE 3.25" DIA TO REPAIR OIL LEAK ON YOKE	1	1	1	
		LES CHAPES SUIVANTES FONT PARTIES				
		LA TRANSMISSION				
40	N.S.P.	DEMI FOURCHETTE (1810) / AVEC TRANS. "WORLD" /(29511516)	1	1	1	2
40	571989	BRIDE DE SORTIE	1	1		Z
50	121440	PROTECTEUR 424MM x 140MM	1	1	1	
51	500488	RONDELLE FREIN FENDUE .760x1.271x.188 Z050	2	2	2	
52	500733	ECROU HEX 3/4-16 Z050	2	2	2	
		C) DECONNECTION RAPIDE AVEC DEMI-LUNE (5-676X) UTILISE ITEM #40				
		Z) AVEC TRANSMISSION "ZF"				
		2) PAS VENDU PAR PREVOST (VOIR NUMERO DU MANUFATURIER A LA FIN DE LA DESCRIPTION)				

		Date:07-2024	HF-10
ESSIEU AVANT			

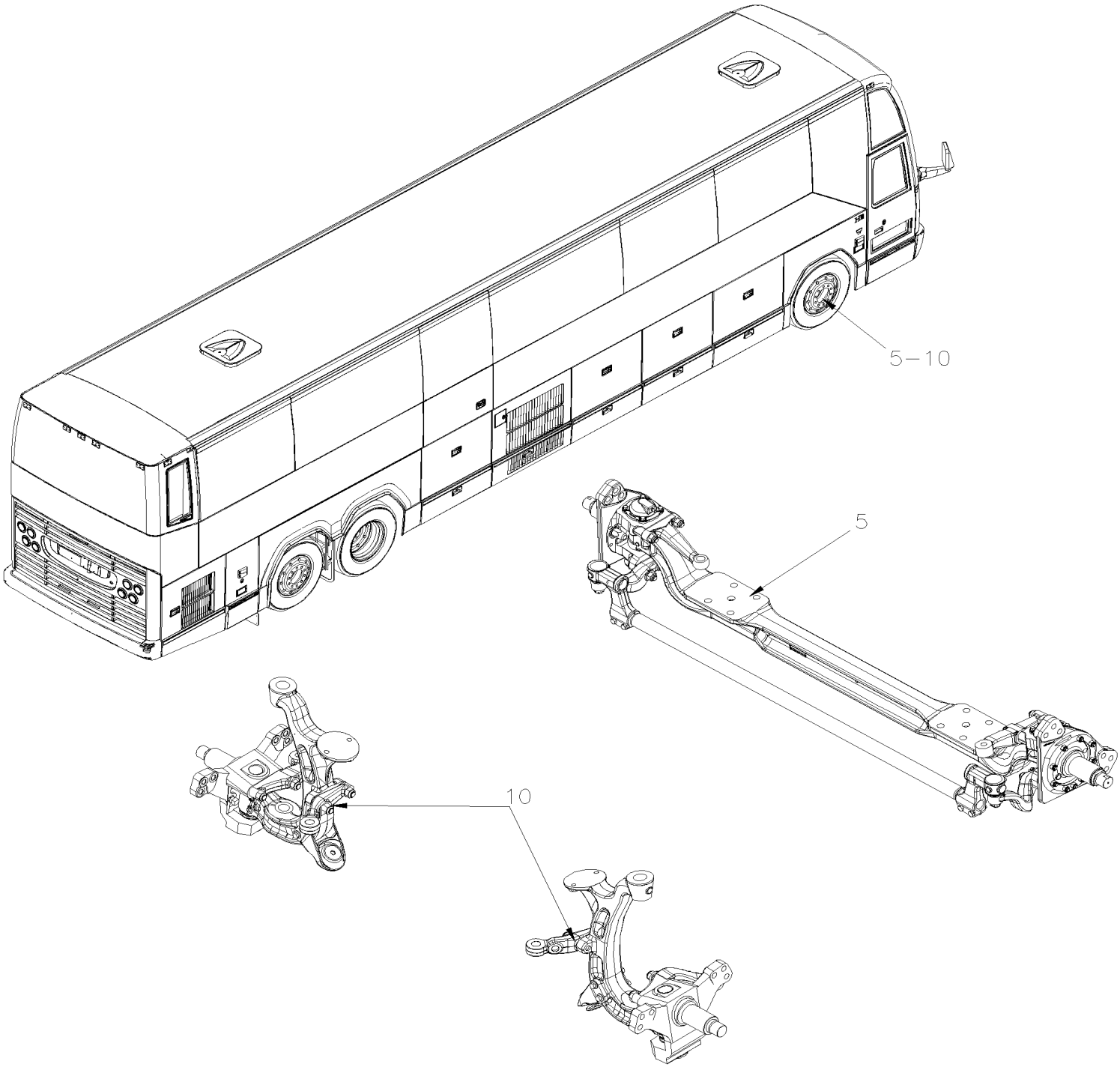

PREVOST

MANUEL DE PIÈCES

		Date:07-2024	HF-10

ESSIEU AVANT

Numéro d'article	Pièces	Description	H3411	H3455	VIP45	NOTES
5	**HF-1005-00**	**ESSIEU AVANT - SUSPENSION RIGIDE MODEL "S-84" De 3-4417 À 3-4757**				
5	**HF-1005-01**	**ESSIEU AVANT - SUSPENSION RIGIDE MODEL "S84U" De 4-4758 À 8-1043**				
10	**HF-1005-50**	**ESSIEU AVANT - SUSPENSION INDEPENDANTE MODEL "IS-84" / 16500LBS De 4-4589 À 4-4589**				
10	**HF-1005-50**	**ESSIEU AVANT - SUSPENSION INDEPENDANTE MODEL "IS-84" / 16500LBS De 4-4589 À 4-4589**				A
10	**HF-1005-51**	**ESSIEU AVANT - SUSPENSION INDEPENDANTE MODEL "NDIFS80P" / 18000LBS De 4-4758 À 8-1043**				
		A) CE VEHICULE EST UN PRELIMINAIRE COOLING				

De 3-4417 À 3-4757		Date:07-2024	PAGE:HF-1005-00
ESSIEU AVANT - SUSPENSION RIGIDE MODEL "S-84"			

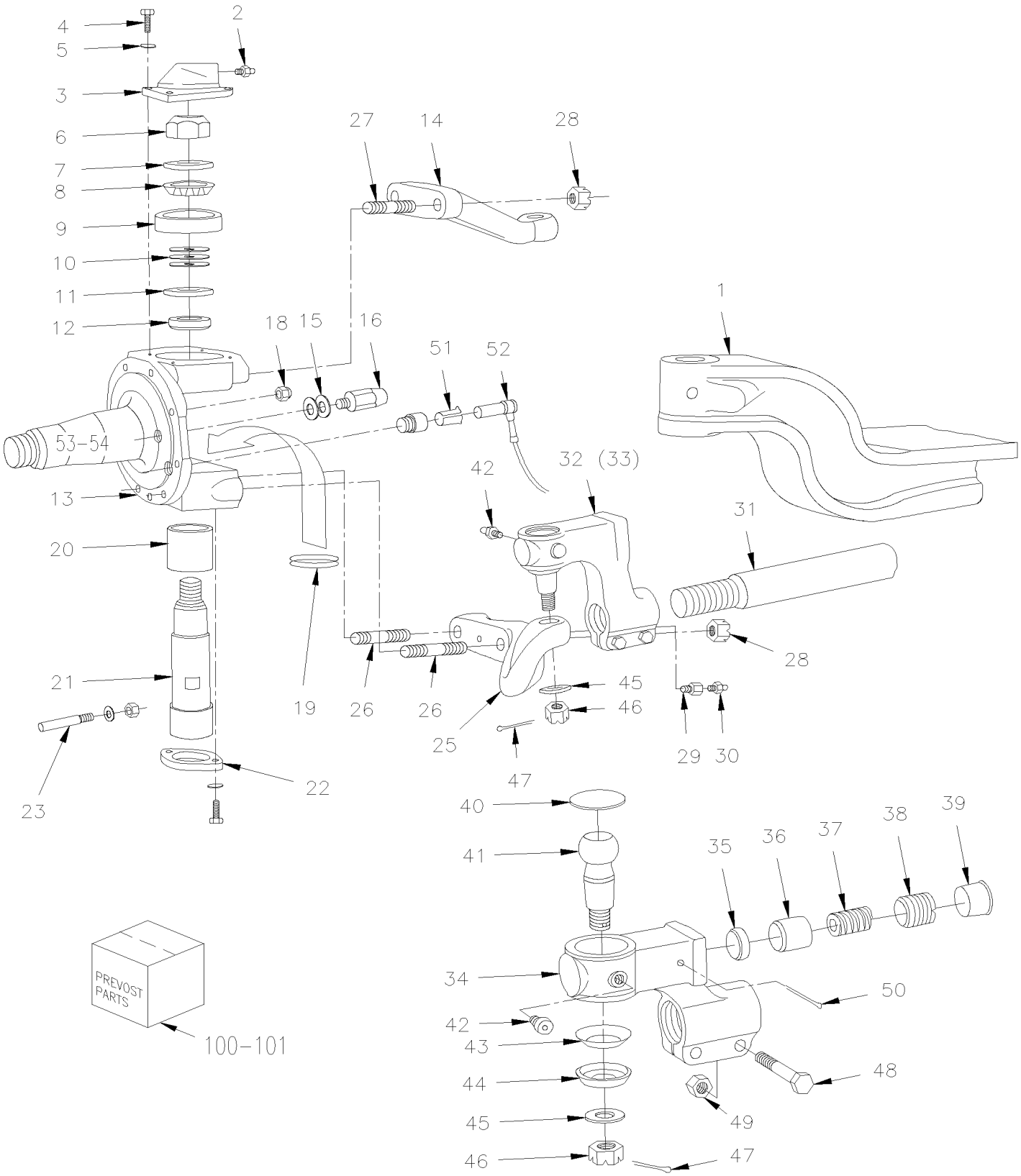

De 3-4417 À 3-4757		Date:07-2024	PAGE:HF-1005-00

ESSIEU AVANT - SUSPENSION RIGIDE MODEL "S-84"

Numéro d'article	Pièces	Description	H3411	H3455	VIP455	NOTES
	611256	ESSIEU AVANT DROIT	1	1		
1	611454	. CORPS D'ESSIEU	1	1		D
2	501491	. RACCORD DE GRAISSAGE / 1/8 NPTx3/4"	2	2		
NS	504615	. PROTECTEUR / NOIR / .313 I.D. x .500	2	2		
3	611008	. CAPUCHON D'AXE DE FUSE HAUT	2	2		
4	500067	. VIS A TETE HEXAGONAL 7/16-20x1 G5 Z050	4	4		
4	680404	. . CAP PLUG	1	1		
5	500447	. RONDELLE PLATE .562x1.375x.109 ZP	4	4		
6	611153	. ECROU HEX STOVER 1 3/8"-12	2	2		
7	611010	. RONDELLE 38.23x69.85x7	2	2		
8	611011	. CONE DE ROULEMENT	2	2		
9	611012	. CUVETTE DE ROULEMENT	2	2		
10	611017	. CALE / .015"	AR	AR		
10	611016	. CALE / .010"	AR	AR		
10	611015	. CALE / .008"	AR	AR		
10	611014	. CALE / .006"	AR	AR		
10	611013	. CALE / .005"	AR	AR		
11	611145	. JOINT D'ETANCHEITE	2	2		
12	611154	. DOUILLE	2	2		
13	611147	. FUSEE DE DIRECTION DROITE	1	1		
13	611146	. FUSEE DE DIRECTION GAUCHE	1	1		
13	611289	FUSEE DE DIRECTION GAUCHE STREET SIDE	1	1		R
13	611290	FUSEE DE DIRECTION DROITE CURBSIDE	1	1		R
14	611031	. LEVEIR DE DIRECTION HAUT GAUCHE STREET SIDE	1	1		
14	161033	. LEVIER DE DIRECTION HAUT DROIT CURBSIDE	1	1		
15	611042	. CALE / 1/32" TH	AR	AR		
15	611041	. CALE / 1/16" TH	AR	AR		
15	611040	. CALE / 1/8" TH	AR	AR		
16	611159	. ECROU D'ARRET DE FUSEE 38MM	2	2		
NS	611149	. ECROU D'ARRET DE FUSEE 48MM	1	1		
NS	611150	. ECROU D'ARRET DE FUSEE 60MM	1	1		
NS	500091	. VIS A TETE HEXAGONAL 1/2-20x1 3/4 G5 ZP	6	6		
18	5007001	. ECROU HEX STOVER 1/2-20 Z050 G "C"	16	16		
19	611020	. RONDELLE D'ETANCHEITE EN V	2	2		
NS	611152	. RONDELLE D'ETANCHEITE	2	2		
20	611144	. DOUILLE D'AXE DE FUSEE BAS	2	2		
21	611148	. AXE DE FUSE	2	2		
22	611155	. CAPUCHON D'AXE DE FUSEE BAS	2	2		
NS	611156	. JOINT TORIQUE	2	2		
22	612364	. VIS 3/8-24	4	4		
22	612363	. RONDELLE	4	4		
23	611258	. BARRURE DE PIVOT	2	2		

De 3-4417 À 3-4757		Date:07-2024	PAGE:HF-1005-00

ESSIEU AVANT - SUSPENSION RIGIDE MODEL "S-84"

Numéro d'article	Pièces	Description	H3411	H3455	VIP45	NOTES
25	611032	. LEVEIR DE DIRECTION BAS GAUCHE STREET SIDE	1	1		
NS	611033	. LEVEIR DE DIRECTION BAS DROIT CURBSIDE	1	1		
26	611028	. GOUJON / COTE RUE / 3/4-16 X 3"	2	2		
26	611029	. GOUJON / POUR FIXER BRAS DU BAS 3/4-16 X 3 5/8"	2	2		
27	611027	. GOUJON / POUR FIXER BRAS DU HAUT 3/4-16 X 2 3/4"	4	4		
28	5001196	. ECROU HEX CRENEAUX 3/4-16	8	8		
29	611062	. ADAPTATEUR / TYPE "BSP" / 1/8BSP-Mx1/8NPT-F	2	2		
30	501493	. RACCORD DE GRAISSAGE 45º / 1/8 NPT	2	2		
NS	504615	. PROTECTEUR / NOIR / .313 I.D. x .500	2	2		
31	611026	. BARRE D'ACCOUPLEMENT	1	1		
32	611024	. EMBOUT DE BIELLETTE 5" DECALÉ DROITE M48-2 CURB SIDE	1	1		
33	611025	. EMBOUT DE BIELLETTE 5" DECALÉ GAUCHE M48-2 STREET SIDE	1	1		
34	N.S.S.	. . BATI / FILET A GAUCHE	1	1		1
34	N.S.S.	. . BATI / FILET A DROIT	1	1		1
35	N.S.P.	. . PANNEAU DE FROTEMENT / (7157/156)	1	1		2
36	N.S.P.	. . COUPELLE DE POUSSEE / (7157/153)	1	1		2
37	N.S.P.	. . RESSORT COMPRESSION / (5443/4)	1	1		2
38	N.S.P.	. . PIECE D'AJUSTEMENT / (5443/154)	1	1		2
39	680404	. . CAP PLUG	1	1		
40	N.S.P.	. . BOUCHON / (5247/155)	1	1		2
40	N.S.P.	. . JONC DE RETENUE / (ML7544/55N)	1	1		2
41	N.S.P.	. . PIVOT A ROTULE	1	1		2
42	501495	. . RACCORD DE GRAISSAGE 90º / 1/8 NPT	2	2		
43	611056	. . CACHE POUSSIERE APPUI	1	1		
44	611057	. . SOUFFLET D'ETANCHEITE	1	1		
45	500420	. . RONDELLE PLATE .938x1.750x.134 ZP	1	1		
46	5001196	. . ECROU HEX CRENEAUX 3/4-16	1	1		
47	502111	. . GOUPILLE FENDUE 1/8 x 1 1/2 SS	1	1		
48	5001861	. . VIS A TETE HEXAGONAL M12-1.75x60 G10.9 N500	2	2		
49	500811	. . ECROU HEX STOVER M12-1.75 G500	2	2		
50	502115	. . GOUPILLE FENDUE 3/16 x 2 1/2	1	1		
51	641096	. COLLET A RESSORT	2	2		
52	641288	. CAPTEUR ABS (ESSIEU AVANT) 90°	2	2		
53	**HF-1225-00**	**PIECES FREIN "KNORR-BREMSE" - ESSIEU AVANT / SB7 SERIES À 7-0869**				
53	**HF-1225-01**	**PIECES FREIN "KNORR-BREMSE" SN7 SERIES - "RETROFIT" & "SERVICE" De 7-0870**				
54	**HF-1300-00**	**MOYEU & DISQUE - ESSIEU AVANT MODEL "S-84" & "IS-84"**				
100	611162	ENSEMBLE DE PIVOT DE FUSEE / (REQUIRES 2 KITS)	2	2		B
. NS	611008	. CAPUCHON D'AXE DE FUSE HAUT	1	1		B
. NS	611153	. ECROU HEX STOVER 1 3/8"-12	1	1		B
. NS	611010	. RONDELLE 38.23x69.85x7	1	1		B
. NS	611011	. CONE DE ROULEMENT	1	1		B

De 3-4417 À 3-4757		Date:07-2024	PAGE:HF-1005-00

ESSIEU AVANT - SUSPENSION RIGIDE MODEL "S-84"

Numéro d'article	Pièces	Description	H3411	H3455	VIP45	NOTES
. NS	611012	. CUVETTE DE ROULEMENT	1	1		B
. NS	611017	. CALE / .015"	4	4		B
. NS	611016	. CALE / .010"	4	4		B
. NS	611015	. CALE / .008"	2	2		B
. NS	611014	. CALE / .006"	2	2		B
. NS	611013	. CALE / .005"	2	2		B
. NS	611145	. JOINT D'ETANCHEITE	1	1		B
. NS	611154	. DOUILLE	1	1		B
. NS	611294	. RONDELLE D'ETANCHEITE EN V	1	1		B
. NS	611144	. DOUILLE D'AXE DE FUSEE BAS	1	1		B
. NS	611148	. AXE DE FUSE	1	1		B
. NS	611155	. CAPUCHON D'AXE DE FUSEE BAS	1	1		B
. NS	611156	. JOINT TORIQUE	1	1		B
. NS	611258	. BARRURE DE PIVOT	1	1		B
. NS	610029	. ECROU 7/16 UNF	1	1		B
. NS	5001200	. RONDELLE PLATE .453x.875x.090	1	1		B
101	611101	ENS. REPARATION .BIELLE D' ACCOUPLEMENT	2	2		A
102	IS18091	DIRECTIVES POUR L'INSTALLATION DE LA BIELLE DE LIAISON 610052	1	1		
. NS	610052	. BARRE D'ACCOUPLEMENT ASS	1	1		
. NS	610051	. ECROU HEX AUTOFREINE / A USAGE UNIQUE M24-1.5	2	2		
. NS	IS-18091	. SEE INSTRUCTION SHEET	1	1		
. NS	FI-18091	. VOIR FEUILLE D'INSTRUCTION	1	1		
		A) INLCLUS ITEMS #35 A #50				
		B) INCLUS ITEMS # 3 A 12 & # 19 A 23				
		D) CETTE POUTRE D'ESSIEU A UN SURBAISSEMENT				
		R) EMPLOYER SEULEMENT AVEC L'ENSEMBLE # 611328 (PAGE HF-1300-99)				
		1) PAS VENDU SEPAREMENT				
		2) PAS VENDU PAR PREVOST (VOIR NUMERO DU MANUFATURIER A LA FIN DE LA DESCRIPTION)				

De 4-4758 À 8-1043		Date:07-2024	PAGE:HF-1005-01
ESSIEU AVANT - SUSPENSION RIGIDE MODEL "S84U"			

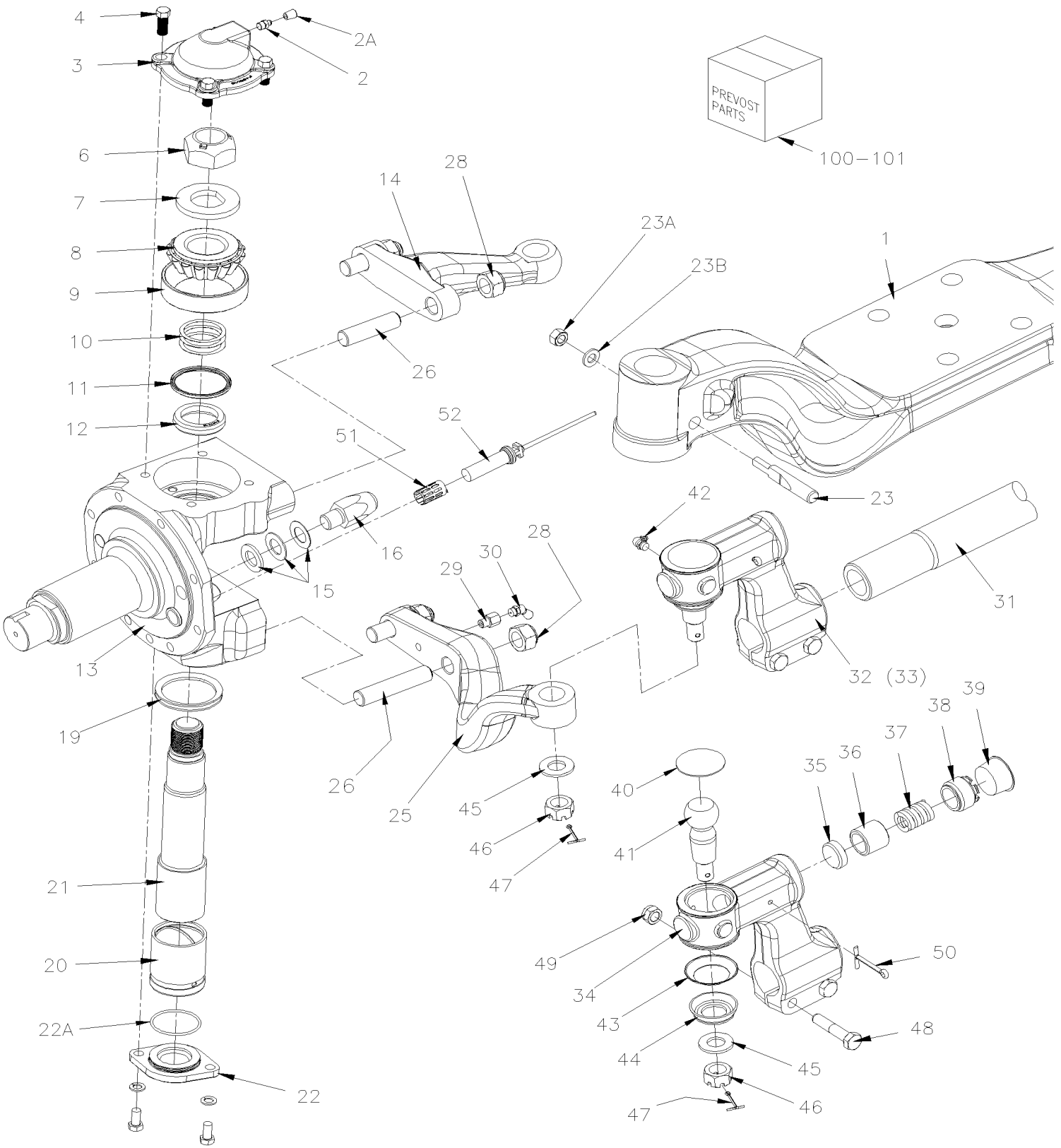

De 4-4758 À 8-1043		Date:07-2024	PAGE:HF-1005-01

ESSIEU AVANT - SUSPENSION RIGIDE MODEL "S84U"

Numéro d'article	Pièces	Description	H3411	H3455	VIP45	NOTES
	611269	ESSIEU AVANT ASS AVEC ABS / MODEL "S84U" W/TYPE 27 BOOSTER À 7-0869	1	1		
	612350	ESSIEU AVANT ASS AVEC ABS / MODEL "S84U" W/TYPE 24 BOOSTER De 7-0870	1	1		
1	611454	. CORPS D'ESSIEU	1	1		
2	501491	. RACCORD DE GRAISSAGE / 1/8 NPTx3/4"	2	2		
2A	504615	. PROTECTEUR / NOIR / .313 I.D. x .500	2	2		
3	611008	. CAPUCHON D'AXE DE FUSE HAUT	2	2		
4	500067	. VIS A TETE HEXAGONAL 7/16-20x1 G5 Z050	4	4		
4	680404	. . CAP PLUG	1	1		
4	500447	. RONDELLE PLATE .562x1.375x.109 ZP	4	4		
6	611153	. ECROU HEX STOVER 1 3/8"-12	2	2		
7	611010	. RONDELLE 38.23x69.85x7	2	2		
8	611011	. CONE DE ROULEMENT	2	2		
9	611012	. CUVETTE DE ROULEMENT	2	2		
10	611017	. CALE / .015"	AR	AR		
10	611016	. CALE / .010"	AR	AR		
10	611015	. CALE / .008"	AR	AR		
10	611014	. CALE / .006"	AR	AR		
10	611013	. CALE / .005"	AR	AR		
11	611145	. JOINT D'ETANCHEITE	2	2		
12	611154	. DOUILLE	2	2		
13	611290	. FUSEE DE DIRECTION DROITE CURBSIDE	1	1		
13	611289	. FUSEE DE DIRECTION GAUCHE STREET SIDE	1	1		
14	611031	. LEVEIR DE DIRECTION HAUT GAUCHE STREET SIDE	1	1		
14	161033	. LEVIER DE DIRECTION HAUT DROIT CURBSIDE	1	1		
15	611042	. CALE / 1/32" TH	AR	AR		
15	611041	. CALE / 1/16" TH	AR	AR		
15	611040	. CALE / 1/8" TH	AR	AR		
16	611170	. ECROU D'ARRET DE FUSEE 43MM	2	2		
16	611296	. ECROU D'ARRET DE FUSEE 54MM	2	2		
19	611020	. RONDELLE D'ETANCHEITE EN V	2	2		
NS	611152	. RONDELLE D'ETANCHEITE	2	2		
20	611144	. DOUILLE D'AXE DE FUSEE BAS	2	2		
21	611148	. AXE DE FUSE	2	2		
22	611155	. CAPUCHON D'AXE DE FUSEE BAS	2	2		
22	612364	. VIS 3/8-24	4	4		
22	612363	. RONDELLE	4	4		
22A	611156	. JOINT TORIQUE	1	1		
23	611258	. BARRURE DE PIVOT	2	2		
23A	610029	. ECROU 7/16 UNF	1	1		
23B	5001200	. RONDELLE PLATE .453x.875x.090	1	1		
25	611032	. LEVEIR DE DIRECTION BAS GAUCHE STREET SIDE	1	1		
NS	611033	. LEVEIR DE DIRECTION BAS DROIT CURBSIDE	1	1		

De 4-4758 À 8-1043		Date:07-2024	PAGE:HF-1005-01

ESSIEU AVANT - SUSPENSION RIGIDE MODEL "S84U"

Numéro d'article	Pièces	Description	H341	H345	VIP45	NOTES
26	611291	. GOUJON 3/4-16 X 4"	4	4		
26	611028	. GOUJON / COTE RUE / 3/4-16 X 3"	2	2		
26	611029	. GOUJON / POUR FIXER BRAS DU BAS 3/4-16 X 3 5/8"	2	2		
28	5001196	. ECROU HEX CRENEAUX 3/4-16	8	8		
29	611062	. ADAPTATEUR / TYPE "BSP" / 1/8BSP-Mx1/8NPT-F	2	2		
30	501493	. RACCORD DE GRAISSAGE 45º / 1/8 NPT	2	2		
NS	504615	. PROTECTEUR / NOIR / .313 I.D. x .500	2	2		
31	611292	. TIGE	1	1		
32	611024	. EMBOUT DE BIELLETTE 5" DECALÉ DROITE M48-2 CURB SIDE	1	1		
33	611025	. EMBOUT DE BIELLETTE 5" DECALÉ GAUCHE M48-2 STREET SIDE	1	1		
34	N.S.S.	. . BATI / FILET A GAUCHE	1	1		1
34	N.S.S.	. . BATI / FILET A DROIT	1	1		1
35	N.S.P.	. . PANNEAU DE FROTEMENT / (7157/156)	1	1		2
36	N.S.P.	. . COUPELLE DE POUSSEE / (7157/153)	1	1		2
37	N.S.P.	. . RESSORT COMPRESSION / (5443/4)	1	1		2
38	N.S.P.	. . PIECE D'AJUSTEMENT / (5443/154)	1	1		2
39	680404	. . CAP PLUG	1	1		
40	N.S.P.	. . BOUCHON / (5247/155)	1	1		2
40	N.S.P.	. . JONC DE RETENUE / (ML7544/55N)	1	1		2
41	N.S.P.	. . PIVOT A ROTULE	1	1		2
42	501495	. . RACCORD DE GRAISSAGE 90º / 1/8 NPT	2	2		
43	611056	. . CACHE POUSSIERE APPUI	1	1		
44	611057	. . SOUFFLET D'ETANCHEITE	1	1		
45	500420	. . RONDELLE PLATE .938x1.750x.134 ZP	1	1		
46	5001196	. . ECROU HEX CRENEAUX 3/4-16	1	1		
47	502111	. . GOUPILLE FENDUE 1/8 x 1 1/2 SS	1	1		
48	5001861	. . VIS A TETE HEXAGONAL M12-1.75x60 G10.9 N500	2	2		
49	500811	. . ECROU HEX STOVER M12-1.75 G500	2	2		
50	502115	. . GOUPILLE FENDUE 3/16 x 2 1/2	1	1		
51	641096	. COLLET A RESSORT	2	2		
52	641288	. CAPTEUR ABS (ESSIEU AVANT) 90°	2	2		
53	**HF-1225-00**	**PIECES FREIN "KNORR-BREMSE" - ESSIEU AVANT / SB7 SERIES À 7-0869**				
53	**HF-1225-01**	**PIECES FREIN "KNORR-BREMSE" SN7 SERIES - "RETROFIT" & "SERVICE" De 7-0870**				
54	**HF-1300-01**	**MOYEU & DISQUE - ESSIEU AVANT MODEL "S84U" & "NDIFS80P"**				
100	611966	ENSEMBLE DE PIVOT DE FUSEE / (REQUIRES 2 KITS)	AR	AR		B
101	611101	ENS. REPARATION .BIELLE D' ACCOUPLEMENT	2	2		A
102	IS18091	DIRECTIVES POUR L'INSTALLATION DE LA BIELLE DE LIAISON 610052	1	1		
. NS	610052	. BARRE D'ACCOUPLEMENT ASS	1	1		
. NS	610051	. ECROU HEX AUTOFREINE / A USAGE UNIQUE M24-1.5	2	2		
. NS	IS-18091	. SEE INSTRUCTION SHEET	1	1		
. NS	FI-18091	. VOIR FEUILLE D'INSTRUCTION	1	1		

De 4-4758 À 8-1043		Date:07-2024	PAGE:HF-1005-01

ESSIEU AVANT - SUSPENSION RIGIDE MODEL "S84U"

Numéro d'article	Pièces	Description	H3411	H3455	VIP45	NOTES
		A) INCLUS ITEMS #35 A 50				
		B) INCLUS ITEMS # 4 A 12, # 19 A 21 & 23				
		1) PAS VENDU SEPAREMENT				
		2) PAS VENDU PAR PREVOST (VOIR NUMERO DU MANUFATURIER A LA FIN DE LA DESCRIPTION)				

De 4-4589 À 4-4589		Date:07-2024	PAGE:HF-1005-50
ESSIEU AVANT - SUSPENSION INDEPENDANTE MODEL "IS-84" / 16500LBS			

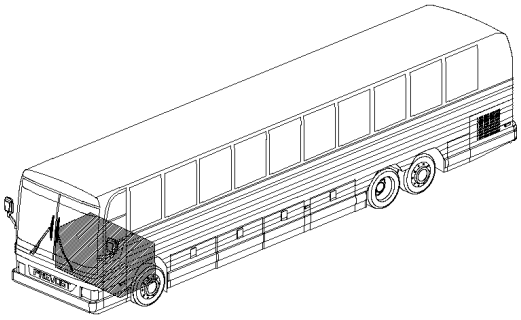

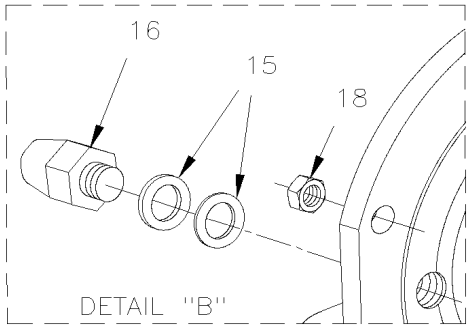

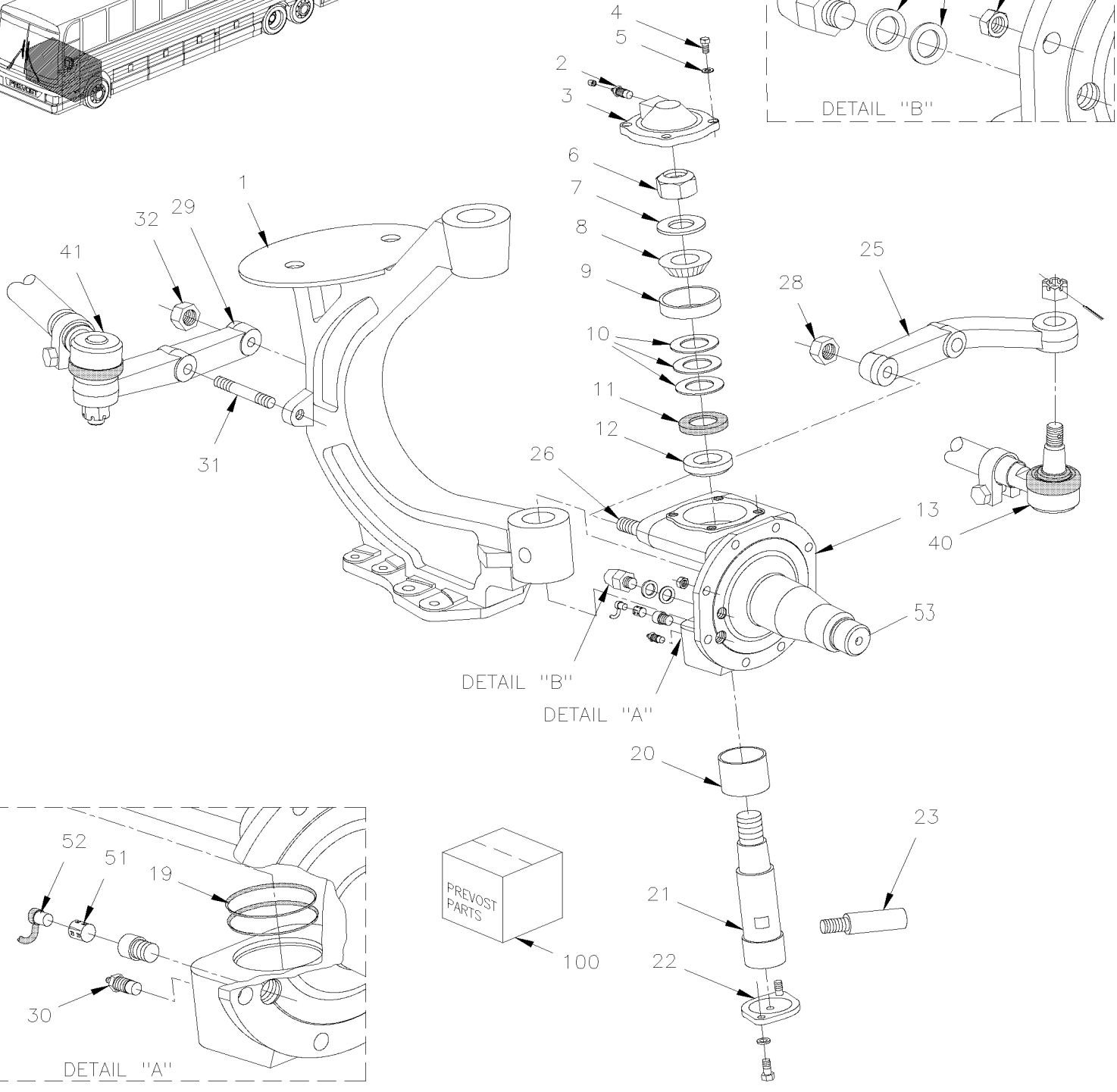

De 4-4589 À 4-4589		Date:07-2024	PAGE:HF-1005-50

ESSIEU AVANT - SUSPENSION INDEPENDANTE MODEL "IS-84" / 16500LBS

Numéro d'article	Pièces	Description	H3411	H3455	VIP45	NOTES
	611257	ESSIEU AV SUSP. IND ASS DR&GAU À 3-4440			1	
	611262	ESSIEU AV SUSP. IND ASS DR&GAU De 3-4441			1	A
1	611160	. BRAS GAUCHE PiVOT SUSPENSION À 3-4440			1	
1	611265	. BRAS GAUCHE PiVOT SUSPENSION De 3-4441			1	A
1	611161	. BRAS DROIT PIVOT SUSPENSION À 3-4440			1	
1	611266	. BRAS DROIT PIVOT SUSPENSION De 3-4441			1	A
2	501491	. RACCORD DE GRAISSAGE / 1/8 NPTx3/4"			2	
NS	504615	. PROTECTEUR / NOIR / .313 I.D. x .500			2	
3	611008	. CAPUCHON D'AXE DE FUSE HAUT			2	
4	500067	. VIS A TETE HEXAGONAL 7/16-20x1 G5 Z050			4	
5	500447	. RONDELLE PLATE .562x1.375x.109 ZP			4	
6	611153	. ECROU HEX STOVER 1 3/8"-12			2	
7	611010	. RONDELLE 38.23x69.85x7			2	
8	611011	. CONE DE ROULEMENT			2	
9	611012	. CUVETTE DE ROULEMENT			2	
10	611013	. CALE / .005"			AR	
10	611014	. CALE / .006"			AR	
10	611015	. CALE / .008"			AR	
10	611016	. CALE / .010"			AR	
10	611017	. CALE / .015"			AR	
11	611145	. JOINT D'ETANCHEITE			2	
12	611154	. DOUILLE			2	
13	611157	. FUSEE DE DIRECTION GAUCHE			1	
13	611158	. FUSEE DE DIRECTION DROITE			1	
13	611334	FUSEE DE DIRECTION GAUCHE ONLY W/RETROFIT UNITISED			1	R
13	611335	FUSEE DE DIRECTION DROITE ONLY W/RETROFIT UNITISED			1	R
15	611042	. CALE / 1/32" TH			AR	
15	611041	. CALE / 1/16" TH			AR	
15	611040	. CALE / 1/8" TH			AR	
16	611159	. ECROU D'ARRET DE FUSEE 38MM			2	
NS	611149	. ECROU D'ARRET DE FUSEE 48MM			1	
NS	611150	. ECROU D'ARRET DE FUSEE 60MM			1	
18	5007001	. ECROU HEX STOVER 1/2-20 Z050 G "C"			16	
NS	500091	. VIS A TETE HEXAGONAL 1/2-20x1 3/4 G5 ZP			6	
19	611020	. RONDELLE D'ETANCHEITE EN V			2	
NS	611152	. RONDELLE D'ETANCHEITE			2	
20	611144	. DOUILLE D'AXE DE FUSEE BAS			2	
21	611148	. AXE DE FUSE			2	
22	611155	. CAPUCHON D'AXE DE FUSEE BAS			2	
NS	611156	. JOINT TORIQUE			2	
22	612364	. VIS 3/8-24			4	
22	612363	. RONDELLE			4	

De 4-4589 À 4-4589		Date:07-2024	PAGE:HF-1005-50

ESSIEU AVANT - SUSPENSION INDEPENDANTE MODEL "IS-84" / 16500LBS

Numéro d'article	Pièces	Description	H3411	H3455	VIP45	NOTES
23	611258	. BARRURE DE PIVOT			2	
25	611172	. BRAS DE DIRECTION GAUCHE			1	
25	611171	. BRAS DE DIRECTION DROIT			1	
26	611167	. GOUJON 3/4-16 X 4 1/2"			2	
26	611166	. GOUJON 3/4-16 X 3 1/4"			2	
28	5001196	. ECROU HEX CRENEAUX 3/4-16			8	
29	661071	. LEVIER 5 IEME BARRE GA / W/56 Deg			1	
29	661072	. LEVIER 5 IEME BARRE DR / W/56 Deg			1	
30	501493	. RACCORD DE GRAISSAGE 45º / 1/8 NPT			2	
NS	504615	. PROTECTEUR / NOIR / .313 I.D. x .500			2	
31	611248	. GOUJON M16			1	
31	611249	. GOUJON M16			1	
32	500781	. ECROU HEX STOVER M16-2.0 DP			2	
40	**HF-1405-00**	**VOLANT & COLONNE DE DIRECTION ASS**				
41	**HF-1605-00**	**INST. SUSPENSION ESSIEU AVANT RIGIDE**				
51	641096	COLLET A RESSORT			2	
52	641288	CAPTEUR ABS (ESSIEU AVANT) 90°			2	
53	**HF-1300-00**	**MOYEU & DISQUE - ESSIEU AVANT MODEL "S-84" & "IS-84"**				
54	**HF-1225-00**	**PIECES FREIN "KNORR-BREMSE" - ESSIEU AVANT / SB7 SERIES À 7-0869**				
54	**HF-1225-01**	**PIECES FREIN "KNORR-BREMSE" SN7 SERIES - "RETROFIT" & "SERVICE" De 7-0870**				
100	611162	ENSEMBLE DE PIVOT DE FUSEE / (REQUIRES 2 KITS)			AR	B
. NS	611008	. CAPUCHON D'AXE DE FUSE HAUT			1	B
. NS	611153	. ECROU HEX STOVER 1 3/8"-12			1	B
. NS	611010	. RONDELLE 38.23x69.85x7			1	B
. NS	611011	. CONE DE ROULEMENT			1	B
. NS	611012	. CUVETTE DE ROULEMENT			1	B
. NS	611017	. CALE / .015"			4	B
. NS	611016	. CALE / .010"			4	B
. NS	611015	. CALE / .008"			2	B
. NS	611014	. CALE / .006"			2	B
. NS	611013	. CALE / .005"			2	B
. NS	611145	. JOINT D'ETANCHEITE			1	B
. NS	611154	. DOUILLE			1	B
. NS	611294	. RONDELLE D'ETANCHEITE EN V			1	B
. NS	611144	. DOUILLE D'AXE DE FUSEE BAS			1	B
. NS	611148	. AXE DE FUSE			1	B
. NS	611155	. CAPUCHON D'AXE DE FUSEE BAS			1	B
. NS	611156	. JOINT TORIQUE			1	B
. NS	611258	. BARRURE DE PIVOT			1	B
. NS	610029	. ECROU 7/16 UNF			1	B
. NS	5001200	. RONDELLE PLATE .453x.875x.090			1	B

De 4-4589 À 4-4589		Date:07-2024	PAGE:HF-1005-50

ESSIEU AVANT - SUSPENSION INDEPENDANTE MODEL "IS-84" / 16500LBS

Numéro d'article	Pièces	Description	H3411	H3455	VIP455	NOTES
		A) UTILISE AVEC POUTRE AVEC CHASSE DE 3°				
		B) INCLUS ITEMS # 3 A 12 & # 19 A 23				
		R) EMPLOYER SEULEMENT AVEC L'ENSEMBLE # 611329 (PAGE HF-1300-99)				

De 4-4758 À 8-1043		Date:07-2024	PAGE:HF-1005-51
ESSIEU AVANT - SUSPENSION INDEPENDANTE MODEL "NDIFS80P" / 18000LBS			

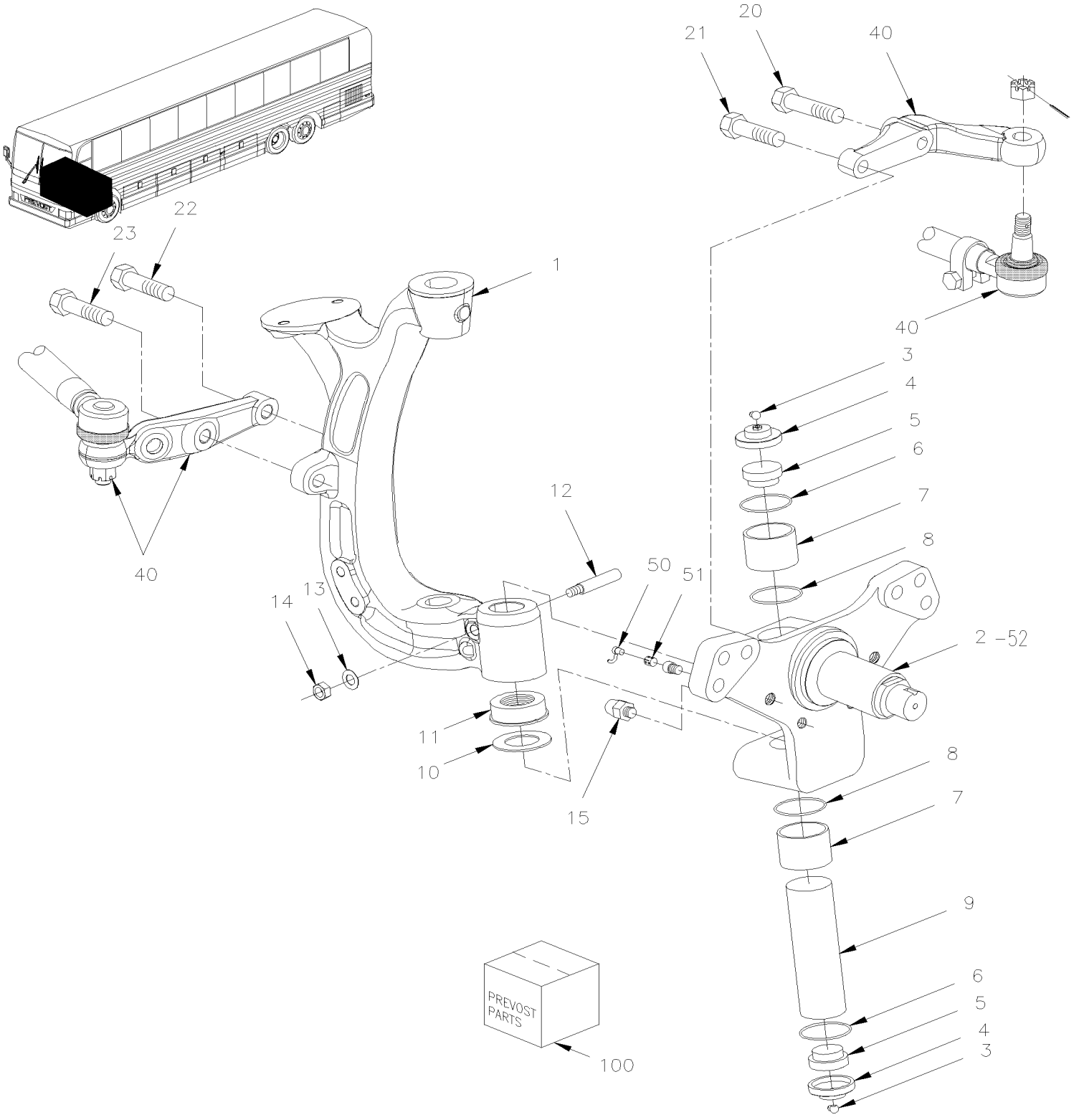

De 4-4758 À 8-1043		Date:07-2024	PAGE:HF-1005-51

ESSIEU AVANT - SUSPENSION INDEPENDANTE MODEL "NDIFS80P" / 18000LBS

Numéro d'article	Pièces	Description	H3411	H3455	VIP45	NOTES
	611254	MOYEU ET PORTE-MOYEU GA & DR ASS. / W/56 Deg À 6-0411			1	
	611345	MOYEU ET PORTE-MOYEU GA & DR ASS. / W/58 Deg De 6-0412 À 7-0869			1	
	612351	MOYEU ET PORTE-MOYEU GA & DR ASS. / W/58 Deg De 7-0870 À 7-0967			1	
	612355	MOYEU ET PORTE-MOYEU GA & DR ASS. / W/58 Deg De 7-0968			1	
1	612325	. BRAS GAUCHE PIVOT SUSPENSION À 7-0967			1	
1	612370	. BRAS GAUCHE PIVOT SUSPENSION De 7-0968			1	
1	612327	. BRAS DROIT PIVOT SUSPENSION À 7-0967			1	
1	612369	. BRAS DROIT PIVOT SUSPENSION De 7-0968			1	
2	611280	. FUSEE DE DIRECTION GAUCHE & DROITE			2	
3	501490	. RACCORD DE GRAISSAGE / 1/8 NPT			2	
4	611283	. BOUCHON DE FUSEE			2	
5	611939	. INSERTION EN MOUSSE			2	
6	611284	. JONC DE RETENUE, EXT 2400-55			2	
7	611937	. MANCHON			2	
8	611936	. JOINT D'ETANCHEITE			2	
9	611947	. AXE DE FUSE WITH SINGLE LOCK PIN À 7-0967			1	
10	611956	. CALE D'EPAISSEUR 0.013			AR	
10	611957	. CALE D'EPAISSEUR 0.025			AR	
10	611958	. CALE D'EPAISSEUR 0.050			AR	
10	611959	. CALE D'EPAISSEUR 0.020			AR	
11	611941	. ROULEMENT BUTEE			1	
12	611942	. GOUPILLE FENDUE			1	
13	500446	. RONDELLE PLATE .531x1.250x.125 Z050			1	
14	500716	. ECROU HEX 1/2-20 Z050			1	
15	611287	. BOULON D'ARRET FRONT			1	
NS	611288	. BOULON D'ARRET BACK			1	
20	611308	. VIS A TETE HEXAGONAL M20-2.5x100 G12.9			1	
21	611306	. VIS A TETE HEXAGONAL M20-2.5x65 G12.9			1	
22	611305	. VIS A TETE HEXAGONAL M20-2.5x60 G12.9			1	
23	611307	. VIS A TETE HEXAGONAL M20-2.5x80 G12.9			1	
40	**HF-1410-51**	**INST. BIELLE DIRECTION - SUSP. INDEPENDANTE "NDIFS80P" / 18000LBS**				
50	641288	CAPTEUR ABS (ESSIEU AVANT) 90° À 7-0941			1	
50	642084	CAPTEUR ABS 90° - OEM De 7-0942			1	
51	641096	COLLET A RESSORT			1	
52	**HF-1300-01**	**MOYEU & DISQUE - ESSIEU AVANT MODEL "S84U" & "NDIFS80P"**				
53	**HF-1225-00**	**PIECES FREIN "KNORR-BREMSE" - ESSIEU AVANT / SB7 SERIES À 7-0869**				
53	**HF-1225-01**	**PIECES FREIN "KNORR-BREMSE" SN7 SERIES - "RETROFIT" & "SERVICE" De 7-0870**				
100	611962	ENSEMBLE DE PIVOT DE FUSEE (STD) / (REQUIRE 2 KITS) À 7-0967			2	
100	611131	ENSEMBLE DE PIVOT DE FUSEE (UNDER SIZED) / (REQUIRE 2 KITS) De 7-0968			2	T
. NS	SB07_03	. NSDIFS80P - KINGPIN KITS De 7-0968			1	T
100	611132	ENSEMBLE DE PIVOT DE FUSEE (STD) / (REQUIRE 2 KITS) De 7-0968			2	

De 4-4758 À 8-1043		Date:07-2024	PAGE:HF-1005-51

ESSIEU AVANT - SUSPENSION INDEPENDANTE MODEL "NDIFS80P" / 18000LBS

Numéro d'article	Pièces	Description	H3411	H3455	VIP455	NOTES
. NS	SB07_03	. NSDIFS80P - KINGPIN KITS De 7-0968			1	
		T) AVEC CET ENSEMBLE VOUS AVEZ BESOINS D' ALLÉSOIR POUR COMPLETER L'OUVRAGE				

		Date:07-2024	HF-11
ESSIEU ARRIERE			

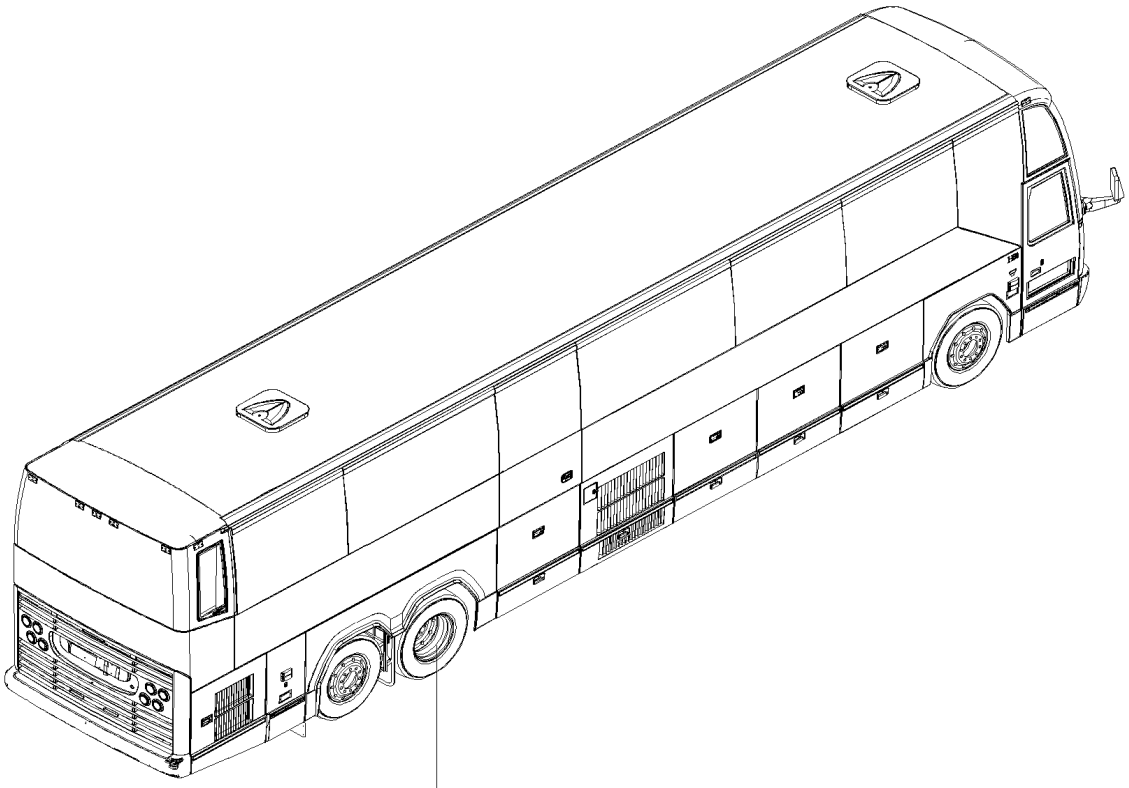

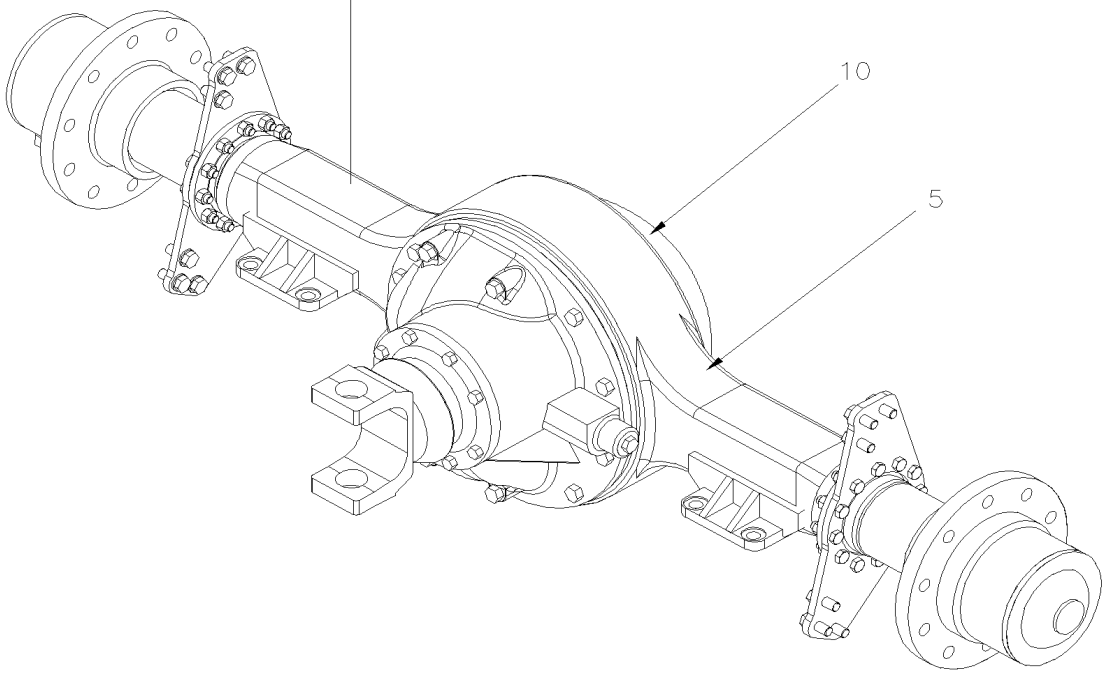

		Date:07-2024	HF-11

ESSIEU ARRIERE

Numéro d'article	Pièces	Description	H3411	H3455	VIP455	NOTES
5	HF-1105-00	ESSIEU ARRIERE - MODEL "RC23160" De 3-4417 À 8-1043				
10	HF-1110-00	ROUAGE D'ENTRAINEMENT ASS De 3-4417 À 8-1043				

De 3-4417 À 8-1043		Date:07-2024	PAGE:HF-1105-00
ESSIEU ARRIERE - MODEL "RC23160"			

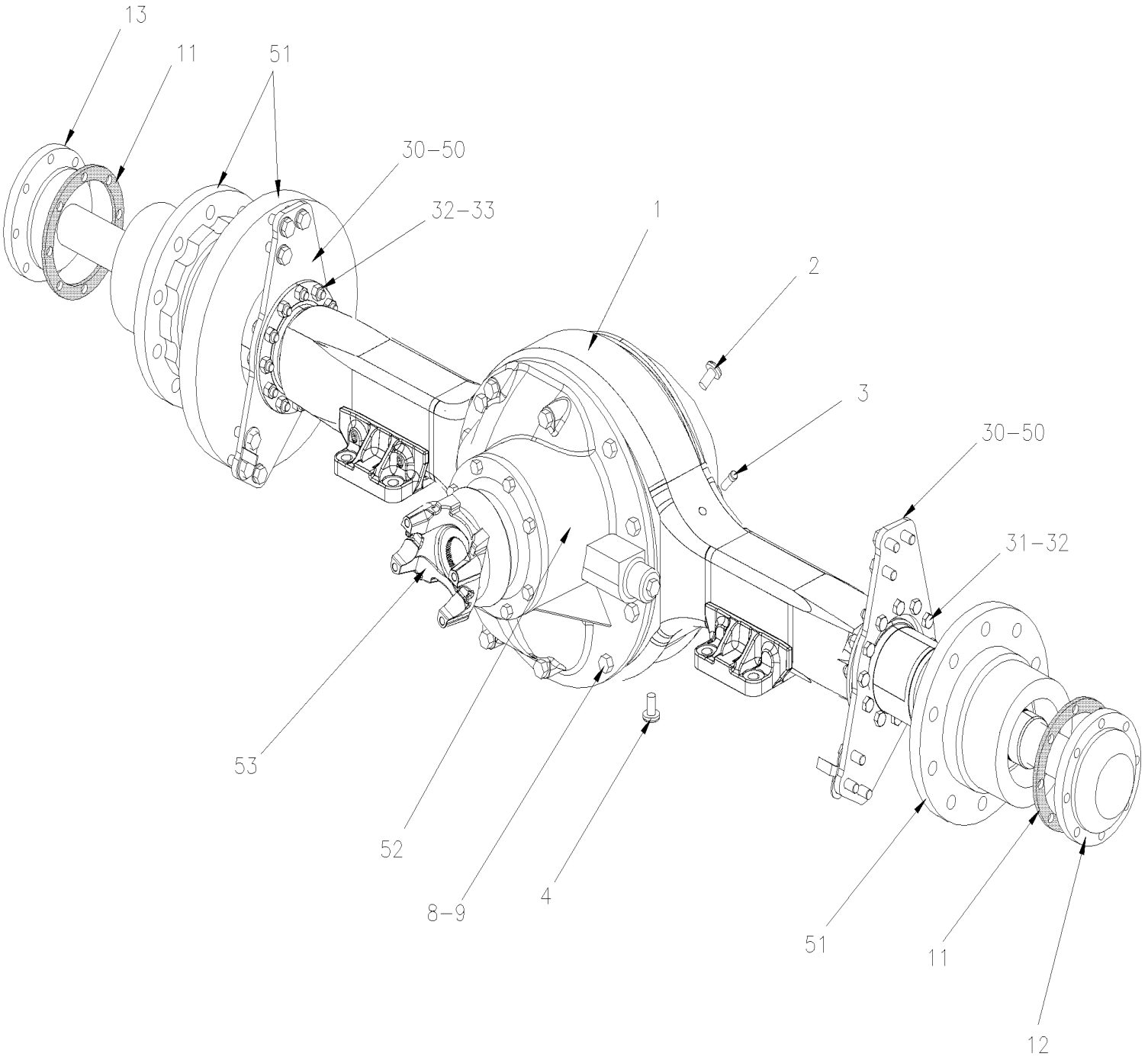

De 3-4417 À 8-1043		Date:07-2024	PAGE:HF-1105-00

ESSIEU ARRIERE - MODEL "RC23160"

Numéro d'article	Pièces	Description	H3411	H3455	VIP45	NOTES
		. . . . ESSIEU ASS SANS LES GOUJONS DE ROUE				
	621769	ESSIEU ARRIERE ASSEMBLE / 3.42 RATIO	1	1	1	
	621791	ESSIEU ARRIERE ASSEMBLE / 3.42 RATIO	1	1	1	
	621770	ESSIEU ARRIERE ASSEMBLE / 3.42 RATIO / SUPER SINGLE À 7-0869	1	1	1	
	621792	ESSIEU ARRIERE ASSEMBLE / 3.42 RATIO / SUPER SINGLE De 7-0870	1	1	1	
	621760	ESSIEU ARRIERE ASSEMBLE / 3.58 RATIO	1	1	1	
	621789	ESSIEU ARRIERE ASSEMBLE / 3.58 RATIO	1	1	1	
	621768	ESSIEU ARRIERE ASSEMBLE / 3.58 RATIO / SUPER SINGLE À 7-0869	1	1	1	
	621790	ESSIEU ARRIERE ASSEMBLE / 3.58 RATIO / SUPER SINGLE De 7-0870	1	1	1	
	621676	ESSIEU ARRIERE ASSEMBLE / 3.73 RATIO À 4-4837	1	1		
	621736	ESSIEU ARRIERE ASSEMBLE / 3.73 RATIO De 4-4838 À 5-0109	1	1		
	621749	ESSIEU ARRIERE ASSEMBLE / 3.73 RATIO De 5-0110 À 7-0869	1	1		
	621788	ESSIEU ARRIERE ASSEMBLE / 3.73 RATIO De 7-0870	1	1	1	
	621742	ESSIEU ARRIERE ASSEMBLE / 3.73 RATIO / SUPER SINGLE De 5-0110 À 7-0869	1	1		
	621782	ESSIEU ARRIERE ASSEMBLE / 3.73 RATIO / SUPER SINGLE De 7-0870	1	1	1	
	621685	ESSIEU ARRIERE ASSEMBLE / 4.10 RATIO À 3-4429	1	1	1	
	621349	ESSIEU ARRIERE ASSEMBLE / 4.10 RATIO De 3-4430 À 4-4766	1	1	1	
	621703	ESSIEU ARRIERE ASSEMBLE / 4.10 RATIO De 4-4767 À 4-4837	1	1	1	
	621732	ESSIEU ARRIERE ASSEMBLE / 4.10 RATIO De 4-4838 À 5-0109	1	1	1	
	621744	ESSIEU ARRIERE ASSEMBLE / 4.10 RATIO De 5-0110 À 7-0869	1	1	1	
	621784	ESSIEU ARRIERE ASSEMBLE / 4.10 RATIO De 7-0870	1	1	1	
	621740	ESSIEU ARRIERE ASSEMBLE / 4.10 RATIO / SUPER SINGLE De 5-0110 À 7-0869	1	1	1	
	621781	ESSIEU ARRIERE ASSEMBLE / 4.10 RATIO / SUPER SINGLE De 7-0870	1	1	1	
	621677	ESSIEU ARRIERE ASSEMBLE / 4.30 RATIO À 3-4429	1	1		
	621697	ESSIEU ARRIERE ASSEMBLE / 4.30 RATIO De 3-4430 À 3-4766	1	1		
	621704	ESSIEU ARRIERE ASSEMBLE / 4.30 RATIO De 4-4767 À 4-4837	1	1		
	621733	ESSIEU ARRIERE ASSEMBLE / 4.30 RATIO De 4-4838 À 5-0109	1	1		
	621745	ESSIEU ARRIERE ASSEMBLE / 4.30 RATIO De 5-0110 À 7-0869	1	1		
	621785	ESSIEU ARRIERE ASSEMBLE / 4.30 RATIO De 7-0870	1	1	1	
	621739	ESSIEU ARRIERE ASSEMBLE / 4.30 RATIO / SUPER SINGLE De 5-0110 À 7-0869	1	1		
	621780	ESSIEU ARRIERE ASSEMBLE / 4.30 RATIO / SUPER SINGLE De 7-0870	1	1	1	
	621700	ESSIEU ARRIERE ASSEMBLE / 4.56 RATIO / W/DIFF LOCK À 4-4766	1	1	1	
	621707	ESSIEU ARRIERE ASSEMBLE / 4.56 RATIO / W/DIFF LOCK De 4-4767 À 4-4837	1	1	1	
	621737	ESSIEU ARRIERE ASSEMBLE / 4.56 RATIO / W/DIFF LOCK À 5-0109	1	1	1	
	621748	ESSIEU ARRIERE ASSEMBLE / 4.56 RATIO / W/DIFF LOCK De 5-0110 À 7-0869	1	1	1	
	621741	ESSIEU ARRIERE ASSEMBLE / 4.56 RATIO / W/DIFF LOCK & SUPER SINGLE De 5-0110 À 7-0869	1	1	1	
	621678	ESSIEU ARRIERE ASSEMBLE / 4.56 RATIO À 3-4429	1	1	1	
	621698	ESSIEU ARRIERE ASSEMBLE / 4.56 RATIO De 3-4430 À 4-4766	1	1	1	
	621705	ESSIEU ARRIERE ASSEMBLE / 4.56 RATIO De 4-4767 À 4-4837	1	1	1	
	621734	ESSIEU ARRIERE ASSEMBLE / 4.56 RATIO De 4-4838 À 5-0109	1	1	1	

De 3-4417 À 8-1043		Date:07-2024	PAGE:HF-1105-00

ESSIEU ARRIERE - MODEL "RC23160"

Numéro d'article	Pièces	Description	H3411	H3455	VIP45	NOTES
	621746	ESSIEU ARRIERE ASSEMBLE / 4.56 RATIO De 5-0110 À 7-0869	1	1	1	
	621786	ESSIEU ARRIERE ASSEMBLE / 4.56 RATIO De 7-0870	1	1	1	
	621738	ESSIEU ARRIERE ASSEMBLE / 4.56 RATIO / SUPER SINGLE De 5-0110 À 7-0869	1	1	1	
	621779	ESSIEU ARRIERE ASSEMBLE / 4.56 RATIO / SUPER SINGLE De 7-0870	1	1	1	
	621679	ESSIEU ARRIERE ASSEMBLE / 4.88 RATIO À 3-4429	1	1	1	
	621699	ESSIEU ARRIERE ASSEMBLE / 4.88 RATIO De 3-4430 À 4-4766	1	1	1	
	621706	ESSIEU ARRIERE ASSEMBLE / 4.88 RATIO De 4-4767 À 4-4837	1	1	1	
	621735	ESSIEU ARRIERE ASSEMBLE / 4.88 RATIO De 4-4838 À 5-0109	1	1	1	
	621747	ESSIEU ARRIERE ASSEMBLE / 4.89 RATIO De 5-0110 À 7-0869	1	1	1	
	621787	ESSIEU ARRIERE ASSEMBLE / 4.89 RATIO De 7-0870	1	1	1	
	621743	ESSIEU ARRIERE ASSEMBLE / 4.89 RATIO / SUPER SINGLE De 5-0110 À 7-0869	1	1	1	
	621783	ESSIEU ARRIERE ASSEMBLE / 4.89 RATIO / SUPER SINGLE De 7-0870	1	1	1	
1	621614	CARTER DU PONT ARRIERE AVEC SUPPORT À 5-0109	1	1	1	D
1	621754	CARTER DU PONT ARRIERE AVEC SUPPORT De 5-0110	1	1	1	D
1	621752	CARTER DU PONT ARRIERE AVEC SUPPORT / SUPER SINGLE De 5-0110	1	1	1	S
1	680053	. TUBE SILICONE RTV103 / NOIR / 3 oz	2	2	2	
2	620317	. BOUCHON MAGNETIQUE	1	1	1	
3	620442	. RENIFLARD	2	2	2	
3	621871	. RENIFLARD ET TUBE	1	1	1	T
4	621615	. BOUCHON MAGNETIQUE	1	1	1	
6	**HF-1110-00**	**. ROUAGE D'ENTRAINEMENT ASS**				
8	5001422	. VIS A TETE HEXAGONAL 5/8-11x2 1/2 G8 ZP	12	12	12	
8	5001423	. VIS A TETE HEXAGONAL 5/8-11x4 G8 ZP	4	4	4	
8	621221	. VIS A TETE HEXAGONAL 5/8-11x1 3/4 G8 ZP	AR	AR	AR	
9	620474	. RONDELLE	18	18	18	
10	500742	. ECROU HEX STOVER 7/8-14 ZP	18	18	18	
11	620351	. JOINT D'ETANCHEITE	2	2	2	
12	621626	. ARBRE D'ESSIEU / 42" (stp 1537) (INSTALL RH CURBSIDE)	1	1	1	D
12	621755	. ARBRE D'ESSIEU / 46.30" (stp 1998) / SUPER SINGLE (INSTALL RH CURBSIDE) De 5-0110	1	1	1	S
13	621625	. ARBRE D'ESSIEU / 40 1/8" (stp 1536) (INSTALL LH STREET SIDE)	1	1	1	D
13	621756	. ARBRE D'ESSIEU / 44.37"(stp 1999) / SUPER SINGLE (INSTALL LH STREET SIDE) De 5-0110	1	1	1	S
NS	689949	HUILE DIFFERENTIEL SAE 85W-140 GL5 85-140W (VRAC)	NS	NS	NS	
		LES ITEMS SUIVANTES SONT RELIES				
		AVEC "OPTION" VERROUILLAGE DU DIFFERENTIEL				
NS	624216	DECALQUE "CAUTION" DIFFERENTIAL LOCK…"	1	1	1	
NS	562697	INTER. / ON-ON / D.P.D.T. / CH-OVER W/AMPOULE / W/RED & GREEN LED	1	1	1	
NS	564013	BOUTON "DIFFERENTIAL LOCK" NGR	1	1	1	
NS	142364	BOYAU ASS / DIFF & STRUCTURE / #6 695MM	1	1	1	
NS	172589	SUPPORT HOSE DIFFERENTIEL LOCK	1	1	1	

De 3-4417 À 8-1043		Date:07-2024	PAGE:HF-1105-00

ESSIEU ARRIERE - MODEL "RC23160"

Numéro d'article	Pièces	Description	H3411	H3455	VIP455	NOTES
NS	641937	SOUPAPE, 3 VOIES, 2 POSITIONS N.C. / W/MAN OVERRIDE	1	1	1	
. NS	641929	. BOBINE 24V	1	1	1	
. NS	641385	. CONNECTEUR / SOCKET HOUSING ASSY 3C / PNEUMAC 54934-01	1	1	1	
NS	641934	SILENCIEUX / 3/8NPT-M	1	1	1	
30	621669	SUPPORT D'ETRIER GAUCHE & DROIT À 7-0869	2	2	2	
. NS	621709	. SUPPORT D'ETRIER GAUCHE & DROIT W/OUT BUSHING À 7-0869	1	1	1	
. NS	621684	. MANCHON DE CAPTEUR ABS DRIVE AXLE À 7-0869	1	1	1	
30	621868	SUPPORT D'ETRIER GAUCHE & DROIT W/OUT BUSHING De 7-0870	2	2	2	
30	621869	MANCHON DE CAPTEUR ABS De 7-0870	2	2	2	
31	621636	VIS A TETE HEXAGONAL / POUR FIXER SUPPORT A L'ESSIEU 9/16-18 X 2 GR 8	12	12	12	
32	621365	RONDELLE	24	24	24	
33	621638	ECROU HEX 9/16-18 GR8	12	12	12	
50	**HF-1235-00**	**PIECES FREIN DISQUE "MERITOR" - ESSIEU MOTEUR / SB7 SERIES À 7-0869**				
50	**HF-1225-01**	**PIECES FREIN "KNORR-BREMSE" SN7 SERIES - "RETROFIT" & "SERVICE" De 7-0870**				
51	**HF-1305-00**	**MOYEU & DISQUE - ESSIEU MOTEUR**				
52	**HF-1110-00**	**ROUAGE D'ENTRAINEMENT ASS**				
53	**HF-0905-00**	**ARBRE D'ENTRAINEMENT**				
		D) AVEC ROUE DOUBLE SEULEMENT				
		S) AVEC ESSIEUX AVEC ROUES SIMPLE				
		T) AMÉLIORATION DE PRODUIT				

De 3-4417 À 8-1043		Date:07-2024	PAGE:HF-1110-00
ROUAGE D'ENTRAINEMENT ASS			

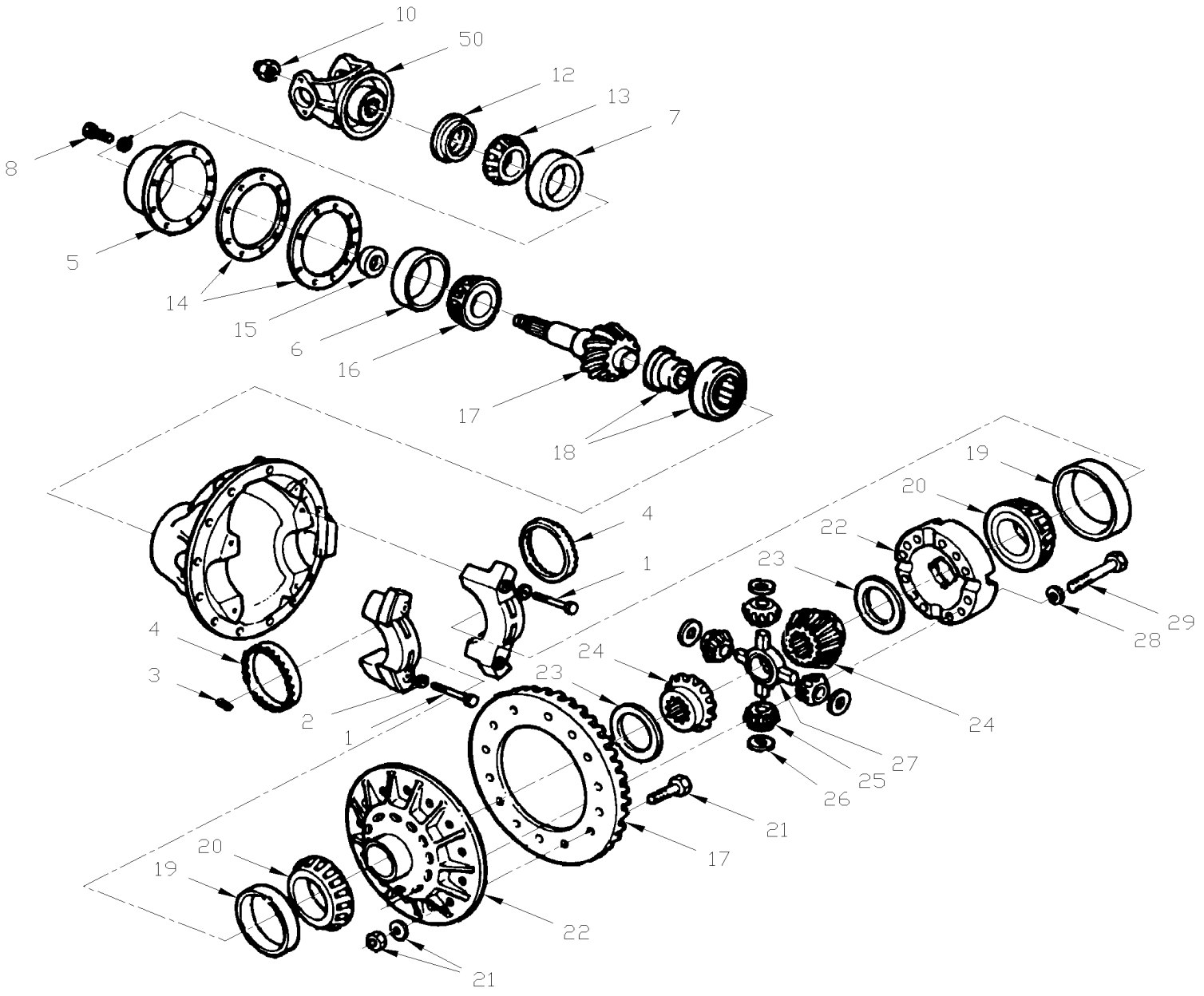

De 3-4417 À 8-1043		Date:07-2024	PAGE:HF-1110-00

ROUAGE D'ENTRAINEMENT ASS

Numéro d'article	Pièces	Description	H3411	H3455	VIP45	NOTES
	621549	ROUAGE D'ENTRAINEMENT 3.07 RATIO À 3-4427	1	1		
	621714	ROUAGE D'ENTRAINEMENT 3.07 RATIO De 3-4428	1	1		
	621550	ROUAGE D'ENTRAINEMENT 3.21 RATIO À 3-4427	1	1		
	621715	ROUAGE D'ENTRAINEMENT 3.21 RATIO De 3-4428	1	1		
	621551	ROUAGE D'ENTRAINEMENT 3.42 RATIO À 3-4427	1	1		
	621722	ROUAGE D'ENTRAINEMENT 3.42 RATIO De 3-4428	1	1		
	621547	ROUAGE D'ENTRAINEMENT 3.58 RATIO À 3-4427	1	1		
	621728	ROUAGE D'ENTRAINEMENT 3.58 RATIO De 3-4428	1	1		
	621548	ROUAGE D'ENTRAINEMENT 3.73 RATIO À 3-4427	1	1		
	621723	ROUAGE D'ENTRAINEMENT 3.73 RATIO De 3-4428	1	1		
	621552	ROUAGE D'ENTRAINEMENT 4.10 RATIO À 3-4427	1	1	1	
	621724	ROUAGE D'ENTRAINEMENT 4.10 RATIO De 3-4428	1	1	1	
	621555	ROUAGE D'ENTRAINEMENT 4.30 RATIO À 3-4427	1	1	1	
	621725	ROUAGE D'ENTRAINEMENT 4.30 RATIO De 3-4428	1	1	1	
	621553	ROUAGE D'ENTRAINEMENT 4.56 RATIO À 3-4427	1	1	1	
	621726	ROUAGE D'ENTRAINEMENT 4.56 RATIO De 3-4428	1	1	1	
	621691	ROUAGE D'ENTRAINEMENT 4.56 RATIO À 3-4427	1	1		
	621729	ROUAGE D'ENTRAINEMENT 4.56 RATIO / W/DIFF LOCK De 3-4428	1	1		
	621554	ROUAGE D'ENTRAINEMENT 4.89 RATIO À 3-4427	1	1	1	
	621727	ROUAGE D'ENTRAINEMENT 4.89 RATIO De 3-4428	1	1	1	
	N.S.P.	. BOITIER ASS.	1	1	1	2
1	621418	. BOULON	4	4	4	
2	621417	. RONDELLE	4	4	4	
3	505128	. AXE 1/4 X 2	2	2	2	
4	621479	. ANNEAU D'AJUSTEMENT	2	2	2	
5	621419	. CAGE ASS.	1	1	1	
6	621420	. . CUVETTE DE ROULEMENT	1	1	1	
7	621421	. . CUVETTE DE ROULEMENT	1	1	1	
8	621439	. BOULON	8	8	8	
10	621418	. BOULON	4	4	4	
10	621445	. ECROU D'ARRET	1	1	1	
12	621424	. DISQUE DE RETENUE D'HUILE	1	1	1	
NS	195671	TROUSSE SEAL DRIVER (2731T1)	1	1	1	I
13	621423	. CONE DE ROULEMENT	1	1	1	
14	621438	. CALE D'EPAISSEUR 0.020	AR	AR	AR	
14	621437	. CALE D'EPAISSEUR 0.008	AR	AR	AR	
14	621436	. CALE D'EPAISSEUR 0.005	AR	AR	AR	
14	621435	. CALE D'EPAISSEUR 0.003	AR	AR	AR	
15	621434	. CALE D'EPAISSEUR 6.68	AR	AR	AR	
15	621433	. CALE D'EPAISSEUR 6.65	AR	AR	AR	
15	621432	. CALE D'EPAISSEUR 6.63	AR	AR	AR	
15	621431	. CALE D'EPAISSEUR 6.60	AR	AR	AR	

De 3-4417 À 8-1043		Date:07-2024	PAGE:HF-1110-00

ROUAGE D'ENTRAINEMENT ASS

Numéro d'article	Pièces	Description	H3411	H3455	VIP455	NOTES
15	621430	. CALE D'EPAISSEUR 6.50	AR	AR	AR	
15	621429	. CALE D'EPAISSEUR 6.45	AR	AR	AR	
15	621428	. CALE D'EPAISSEUR 6.43	AR	AR	AR	
15	621427	. CALE D'EPAISSEUR 6.40	AR	AR	AR	
15	621426	. CALE D'EPAISSEUR 6.38	AR	AR	AR	
15	621425	. CALE D'EPAISSEUR 6.35	AR	AR	AR	
16	621422	. CONE DE ROULEMENT	1	1	1	
		LES ENSEMBLE. ENGRENAGE & PIGNON SONT				
		UTLISE AVEC ROUAGE D'ENTRAINEMENT 3200-P-1706				
17	621474	. COURONNE ET PIGNON / RATIO 3.21 À 3-4427	1	1		
17	621721	. COURONNE ET PIGNON / RATIO 3.21 De 3-4428	1	1		
17	621472	. COURONNE ET PIGNON / RATIO 3.42 À 3-4427	1	1		
17	621712	. COURONNE ET PIGNON / RATIO 3.42 De 3-4428	1	1		
17	621718	. COURONNE ET PIGNON / RATIO 3.58	1	1		
17	621484	. COURONNE ET PIGNON / RATIO 3.73 À 3-4427	1	1		
17	621713	. COURONNE ET PIGNON / RATIO 3.73 De 3-4428	1	1		
17	621487	. COURONNE ET PIGNON / RATIO 4.10 À 3-4427	1	1	1	
17	621710	. COURONNE ET PIGNON / RATIO 4.10 De 3-4428	1	1	1	
17	621646	. COURONNE ET PIGNON / RATIO 4.30 À 3-4427	1	1	1	
17	621720	. COURONNE ET PIGNON / RATIO 4.30 De 3-4428	1	1	1	
17	621538	. COURONNE ET PIGNON / RATIO 4.56 À 3-4427	1	1	1	
17	621716	. COURONNE ET PIGNON / RATIO 4.56 De 3-4428	1	1	1	
17	621541	. COURONNE ET PIGNON / RATIO 4.89 À 3-4427	1	1	1	
17	621719	. COURONNE ET PIGNON / RATIO 4.89 De 3-4428	1	1	1	
18	621481	. ROULEMENT, PIGNON DE COMMANDE / W/3200-P-1706	1	1	1	
NS	621482	. BARRURE	1	1	1	
19	621210	. CUVETTE DE ROULEMENT	2	2	2	A
20	621209	. CONE DE ROULEMENT	2	2	2	A
21	621444	. ENS.DE RESSORT ET BOULON	1	1	1	
		LES CARTERS D'ENGRENAGES SUIVANTS,				
		N'INCLUS PAS LES ITEMS #23 A 27				
		POUR ROUAGE D'ENTRAINEMENT MODEL 3200-P-1706				
		AVEC CAPTEUR MONTE SUR LE MOYEU DE LA ROUE				
22	621480	. ASSEMBLAGE DU CARTER W/RATIO 3.07, 3.21, 3.42& 3.73	1	1		
22	621488	. BOITIER ASS.	1	1	1	
22	621539	. BOITIER ASS.	1	1	1	
23	621449	. RONDELLE DE BUTEE	2	2	2	
24	621450	. ROUE D'ENGRENAGE	4	4	4	

De 3-4417 À 8-1043		Date:07-2024	PAGE:HF-1110-00

ROUAGE D'ENTRAINEMENT ASS

Numéro d'article	Pièces	Description	H3411	H3455	VIP455	NOTES
25	621452	. ROUE D'ENGRENAGE PIGNON	4	4	4	
26	621453	. RONDELLE DE BUTEE	4	4	4	
27	621451	. SUPPORT ARAIGNÉ	1	1	1	
28	621447	. RONDELLE	12	12	12	
29	621448	. BOULON	12	12	12	
NS	621653	ENSEMBLE ROULEMENT	1	1	1	A
50	621403	. FOURCHE ASS.	1	1	1	
. NS	621501	. . PROTECTEUR, FOURCHETTE	1	1	1	
. NS	621492	. . SPEEDI-SLEEVE 3.25" DIA TO REPAIR OIL LEAK ON YOKE	1	1	1	
50	621501	. PROTECTEUR, FOURCHETTE	1	1	1	
50	621492	. SPEEDI-SLEEVE 3.25" DIA TO REPAIR OIL LEAK ON YOKE	1	1	1	B
		A) AUSSI VENDU DANS L'ENSEMBLE #621653 ENSEMBLE DE ROULEMENT #403				
		B) POUR REPARER FUITE D'HUILE SUR LA CHAPE				
		I) CETTE OUTIL EST POUR LES NOUVEAU SEAL IDENTIFIER A1205A2731				
		2) PAS VENDU PAR PREVOST (VOIR NUMERO DU MANUFATURIER A LA FIN DE LA DESCRIPTION)				

		Date:07-2024	HF-12
FREIN			

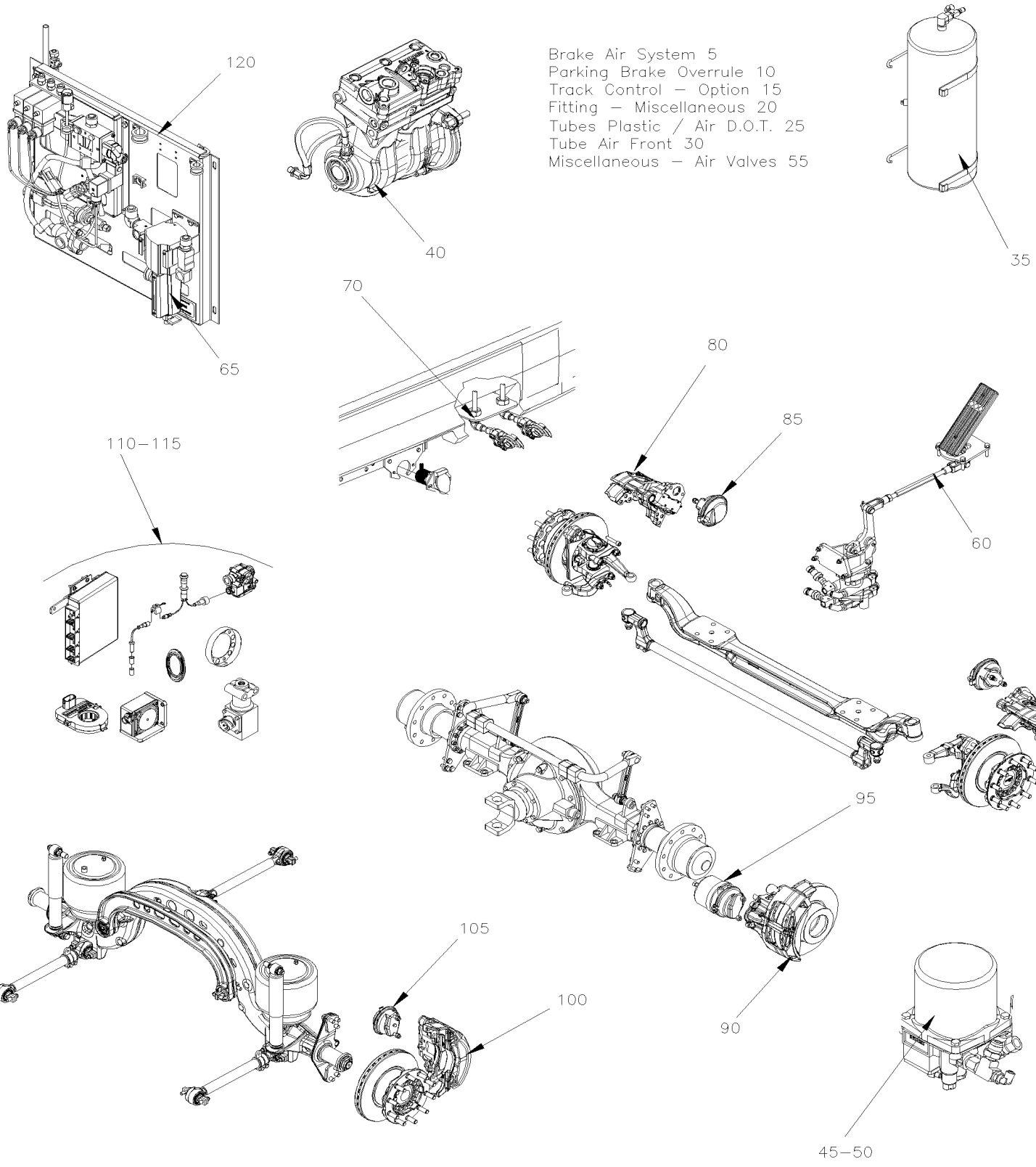

		Date:07-2024	HF-12

FREIN

Numéro d'article	Pièces	Description	H3411	H3455	VIP45	NOTES
5	HF-1200-00	SYSTEME DE FREIN A L'AIR De 3-4417 À 4-4866				
5	HF-1200-01	SYSTEME DE FREIN A L'AIR De 4-4867 À 8-1043				
10	HF-1200-05	SYSTEME BIPASSE FREIN DE STATIONNEMENT De 3-4417 À 8-1043				
15	HF-1200-10	CONTROLE DE TRACTION - OPTION De 3-4417 À 8-1043				
20	HF-1201-00	RACCORDS - DIVERS De 3-4417 À 8-1043				
25	HF-1202-00	TUBES PLASTIQUE / AIR D.O.T. De 3-4417 À 8-1043				
30	HF-1202-05	INSTALLATION TUYAU AIR AVANT De 3-4417 À 8-1043				
35	HF-1203-00	INSTALLATION - RESERVOIR D'AIR De 3-4417 À 8-1043				
40	HF-1205-10	COMPRESSEUR AIR - "TU-FLO 750" - AVEC DETROIT S-60 De 3-4417 À 3-4757				
40	HF-1205-11	COMPRESSEUR AIR - "BA921" - AVEC DETROIT S-60 De 4-4758 À 8-1043				
45	HF-1215-00	ASSECHEUR D'AIR - "HALDEX" De 3-4417 À 3-4580				
45	HF-1215-01	ASSECHEUR D'AIR - "BENDIX" AD-9 De 3-4581 À 3-4757				
45	HF-1215-02	ASSECHEUR D'AIR - "HALDEX" De 4-4758 À 8-1043				
45	HF-1215-03	ASSECHEUR D'AIR - "ROCKWELL WABCO" De 3-4417 À 8-1043				
45	HF-1215-11	INSTALLATION TUYAU ASSECHEUR D'AIR De 3-4417 À 8-1043				
50	HF-1215-15	INSTALLATION SOUPAPE ANTIRETOUR - "AD-9" De 4-4758 À 8-1043				
55	HF-1220-00	DIVERS SOUPAPES A L'AIR De 3-4417 À 8-1043				
60	HF-1220-10	SOUPAPE DE PEDAL DE FREIN - "BENDIX" De 3-4417 À 8-1043				
65	HF-1220-15	FILTRE A L'AIR - ACCESSOIRES De 3-4417 À 8-1043				
70	HF-1220-50	INSTALLATION SOUPAPE POUR REMORQUE De 3-4417 À 8-1043				
70	HF-1220-51	INSTALLATION SOUPAPE POUR REMORQUE - AVEC ESP De 7-0942 À 8-1043				
80	HF-1225-00	PIECES FREIN "KNORR-BREMSE" - ESSIEU AVANT / SB7 SERIES De 3-4417 À 7-0869				
80	HF-1225-01	PIECES FREIN "KNORR-BREMSE" SN7 SERIES - "RETROFIT" & "SERVICE" De 7-0870 À 8-1043				
80	HF-1225-02	PIECES FREIN "KNORR-BREMSE" SN7 SERIES W/NEW SLIDE PINS De 3-4417 À 8-1043				
85	HF-1225-10	CHAMBRE FREIN TYPE 22 - ESSIEU AVANT De 3-4417 À 3-4757				
85	HF-1225-11	CHAMBRE FREIN TYPE 24 - ESSIEU AVANT De 3-4417 À 8-1043				
85	HF-1225-12	CHAMBRE FREIN TYPE 27 - ESSIEU AVANT De 4-4758 À 7-0941				
90	HF-1235-00	PIECES FREIN DISQUE "MERITOR" - ESSIEU MOTEUR / SB7 SERIES De 3-4417 À 7-0869				
95	HF-1235-10	CHAMBRE FREIN "KNORR-BREMSE" - ESSIEU MOTEUR De 3-4417 À 8-1043				
100	HF-1245-00	PIECES FREIN "KNORR-BREMSE" - ESSIEU PORTEUR / SB7 SERIES De 3-4417 À 7-0869				
105	HF-1245-10	CHAMBRE FREIN TYPE 16/16 - ESSIEU PORTEUR De 3-4417 À 3-4757				
105	HF-1245-11	CHAMBRE FREIN TYPE 14/16 - ESSIEU PORTEUR De 4-4758 À 8-1043				
105	HF-1245-12	CHAMBRE FREIN TYPE 14 & 16 - ESSIEU PORTEUR De 7-0942 À 8-1043				
110	HF-1250-00	SYSTEME DE FREIN ANTI-BLOCKAGE De 3-4417 À 8-1043				
110	HF-1250-01	CONTROLE ABS & ESP De 7-0942 À 8-1043				
115	HF-1250-10	INSTALLATION SOUPAPE DE FREIN ABS De 3-4417 À 8-1043				
115	HF-1250-11	INSTALLATION SOUPAPE DE FREIN ABS De 7-0942 À 8-1043				
120	HF-1260-00	SUPPORT DE SOUPAPE ASS De 3-4417 À 3-4757				
120	HF-1260-01	SUPPORT DE SOUPAPE ASS De 4-4758 À 8-1043				

De 3-4417 À 4-4866		Date:07-2024	PAGE:HF-1200-00
SYSTEME DE FREIN A L'AIR			

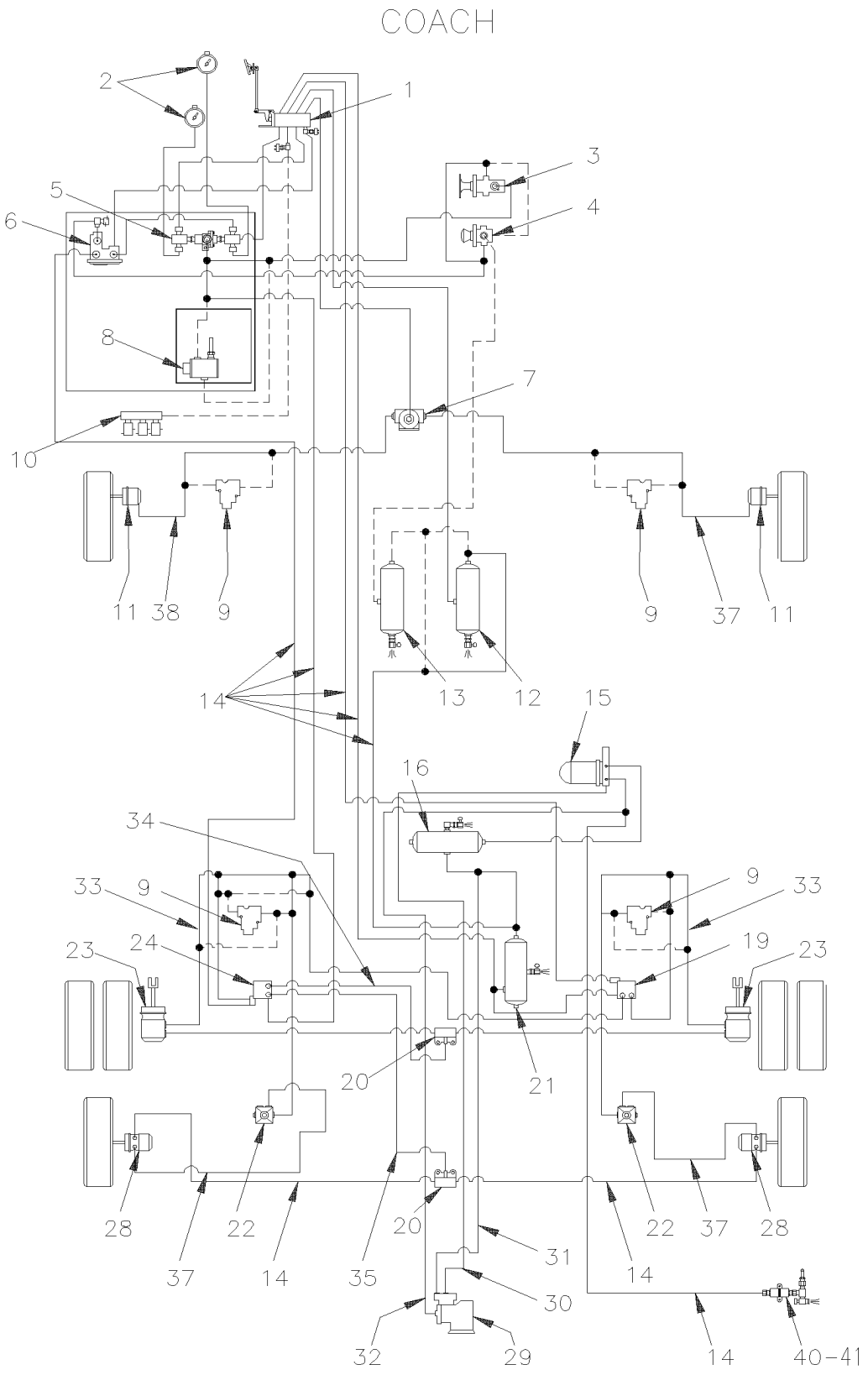

De 3-4417 À 4-4866		Date:07-2024	PAGE:HF-1200-00
SYSTEME DE FREIN A L'AIR			

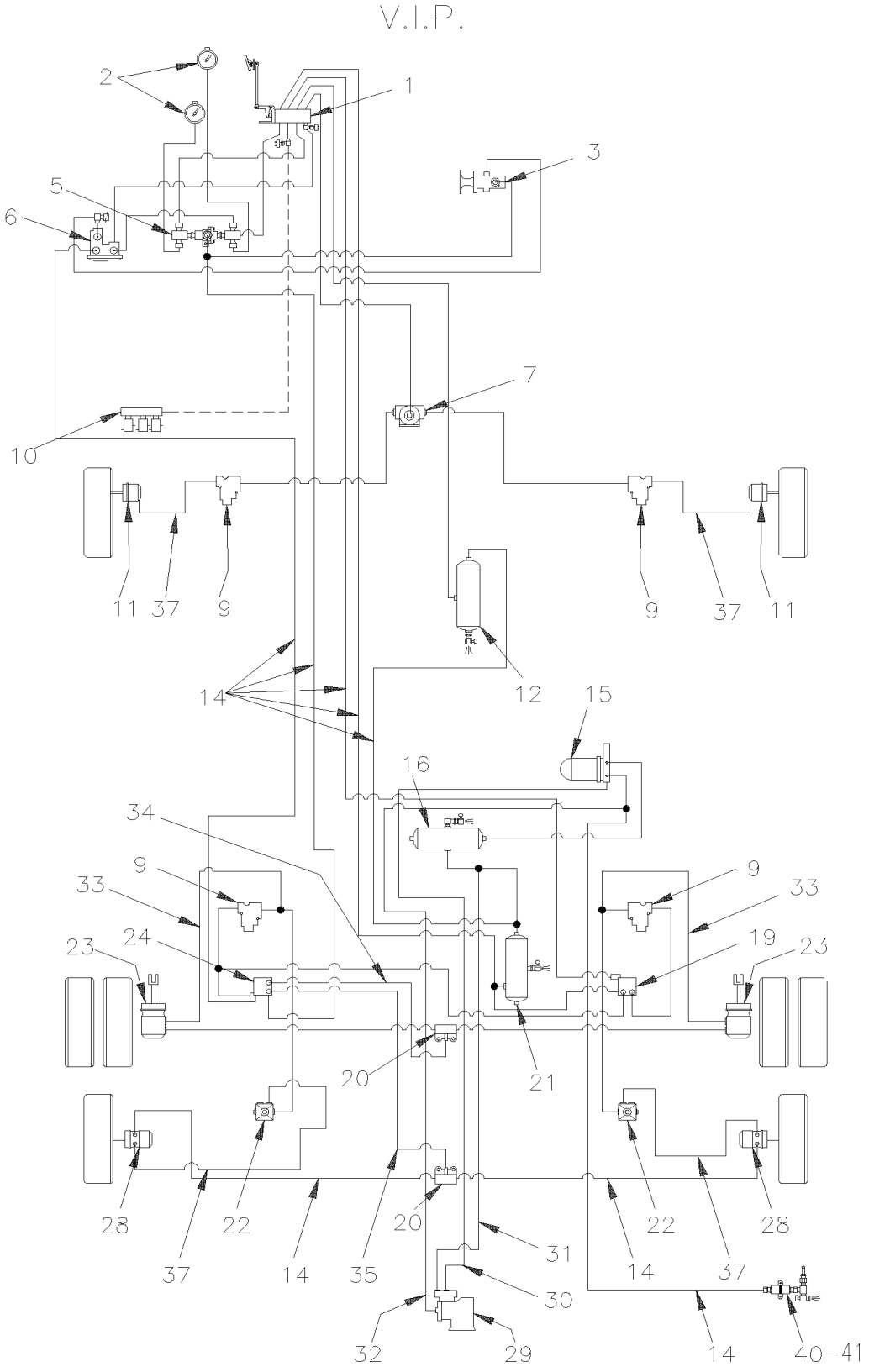

De 3-4417 À 4-4866		Date:07-2024	PAGE:HF-1200-00

SYSTEME DE FREIN A L'AIR

Numéro d'article	Pièces	Description	H3411	H3455	VIP45	NOTES
1	**HF-1220-10**	**SOUPAPE DE PEDAL DE FREIN - "BENDIX"**				
2	**HF-0645-20**	**PANNEAU CENTRALE TABLEAU DE BORD**				
3	641128	SOUPAPE, VALVE CONTROLE PP-1 / 40PSI	1	1	1	
. NS	641154	. ENSEMBLE DE REPARATION PP1 & RD-3	1	1	1	
4	640472	SOUPAPE, CONTROLE / RD-3	1	1	1	B
. NS	641154	. ENSEMBLE DE REPARATION PP1 & RD-3	1	1	1	B
5	641015	SOUPAPE ANTI-RETOUR / DC-4 À 3-4597	1	1	1	
5	641564	SOUPAPE ANTI-RETOUR / DC-4 De 3-4598	1	1	1	
6	640870	SOUPAPE RELAIS À RESORT SR-1	1	1	1	
. NS	640921	. NECESSAIRE DE REPARATION SR-1	1	1	1	
7	641429	SOUPAPE, SURETE RAPIDE / QR-1 / 3/8NPTx3/8NPTx3/8NPT	1	1	1	
. NS	640924	. TROUSSE DE REPARATION SOUPAPE QR-1	1	1	1	
8	641528	SOUPAPE, 3 VOIES, 2 POSITIONS N.O.	1	1		
. NS	641929	. BOBINE 24V	1	1		
. NS	641169	. BOBINE	1	1		
. NS	641385	. CONNECTEUR / SOCKET HOUSING ASSY 3C / PNEUMAC 54934-01	1	1		
9	641537	SOUPAPE, "ABS" 24VOLT À 3-4439	4	4	4	
9	641951	SOUPAPE, "ABS" 12VOLT De 3-4440	4	4	4	
10	**HF-0750-00**	**TRANSMISSION AUTOMATIQUE - "WORLD" AVEC DETROIT S-60 À 3-4757**				
10	**HF-0750-01**	**TRANSMISSION AUTOMATIQUE - "WORLD" AVEC DETROIT S-60 De 4-4758**				
11	**HF-1225-10**	**CHAMBRE FREIN TYPE 22 - ESSIEU AVANT**				
11	**HF-1225-11**	**CHAMBRE FREIN TYPE 24 - ESSIEU AVANT**				
12	140869	RESERVOIR AIR / 1791 IN° / 9 1/2" O.D. X 27"	1	1	1	A
13	140869	RESERVOIR AIR / 1791 IN° / 9 1/2" O.D. X 27"	1	1		B
14	**HF-1202-00**	**TUBES PLASTIQUE / AIR D.O.T.**				
15	**HF-1215-00**	**ASSECHEUR D'AIR - "HALDEX" À 3-4580**				
15	**HF-1215-01**	**ASSECHEUR D'AIR - "BENDIX" AD-9 De 3-4581**				
16	140869	RESERVOIR AIR / 1791 IN° / 9 1/2" O.D. X 27"	1	1	1	C
19	642013	VALVE RELAIS R12DC	1	1	1	
20	641136	RACCORD EN "T" ANCRAGE / PIPE FITTING / 3/8NPT-Fx3/8NPT-Fx3/8NPT-F ZP	2	2	2	
21	641411	RESERVOIR AIR / 2370 IN° / 12" O.D. X 24"	1	1	1	
22	642067	SOUPAPE, RELAIS R-12 HORIZONTAL PORT	2	2	2	
23	**HF-1235-10**	**CHAMBRE FREIN "KNORR-BREMSE" - ESSIEU MOTEUR**				
24	641120	SOUPAPE, RELAIS R-14 HORIZONTAL PORT	1	1	1	
. NS	10508267	. ENSEMBLE DE REPARATION	1	1	1	
NS	142540	SUPPORT VALVE R-14 & ABS (AVANCE) H3 REAR De 8-1045	1	1	1	
28	**HF-1245-10**	**CHAMBRE FREIN TYPE 16/16 - ESSIEU PORTEUR À 3-4757**				
28	**HF-1245-11**	**CHAMBRE FREIN TYPE 14/16 - ESSIEU PORTEUR De 4-4758**				
29	**HF-1205-10**	**COMPRESSEUR AIR - "TU-FLO 750" - AVEC DETROIT S-60**				
30	141970	BOYAU ASS TEFLON #4 4090MM	1	1	1	F
31	141970	BOYAU ASS TEFLON #4 4090MM	1	1	1	G
32	142295	BOYAU ASS TEFLON #12 815MM À 3-4757	1	1	1	H

De 3-4417 À 4-4866		Date:07-2024	PAGE:HF-1200-00

SYSTEME DE FREIN A L'AIR

Numéro d'article	Pièces	Description	H3411	H3455	VIP455	NOTES
NS	032428	RESERVOIR AIR / 61 IN° / 6" O.D. X 4" De 4-4758	1	1	1	
33	641477	BOYAU DE FREIN #8 813MM (32")	2	2	2	
34	641901	BOYAU DE FREIN #8 952MM (37 1/2") À 4-4866	1	1	1	
35	641900	BOYAU DE FREIN #8 1040MM (41") À 4-4866	1	1	1	
37	641903	BOYAU DE FREIN #8 1090MM (43")	3	3		
37	641903	BOYAU DE FREIN #8 1090MM (43")			4	
38	641904	BOYAU DE FREIN #8 1190MM (47")	1	1	1	
40	640488	SOUPAPE, REMPLISSAGE 1/8" NPT	1	1	1	J
. NS	650164	. BOUCHON CHROME SOUPAPE PNEU	1	1	1	J
40	684613	RACCORD MALE / RACCORD RAPIDE "INDUSTRIAL" / #4x1/4NPT-M STL	1	1	1	
41	5011129	ROBINET 1/4 NPT M x 1/4 NPT F	1	1	1	
		A) SECONDAIRE				
		B) SYSTEME DE BIPASSE DU FREIN DE STATIONNEMENT				
		C) HUMIDE				
		F) GOUVERNEUR & RESERVOIR				
		G) GOUVERNEUR & ASSECHEUR D'AIR				
		H) COMPRESSEUR & TUBE DE L'ASSECHEUR D'AIR				
		J) REMPLISSAGE EXTERIEUR				

De 4-4867 À 8-1043		Date:07-2024	PAGE:HF-1200-01
SYSTEME DE FREIN A L'AIR			

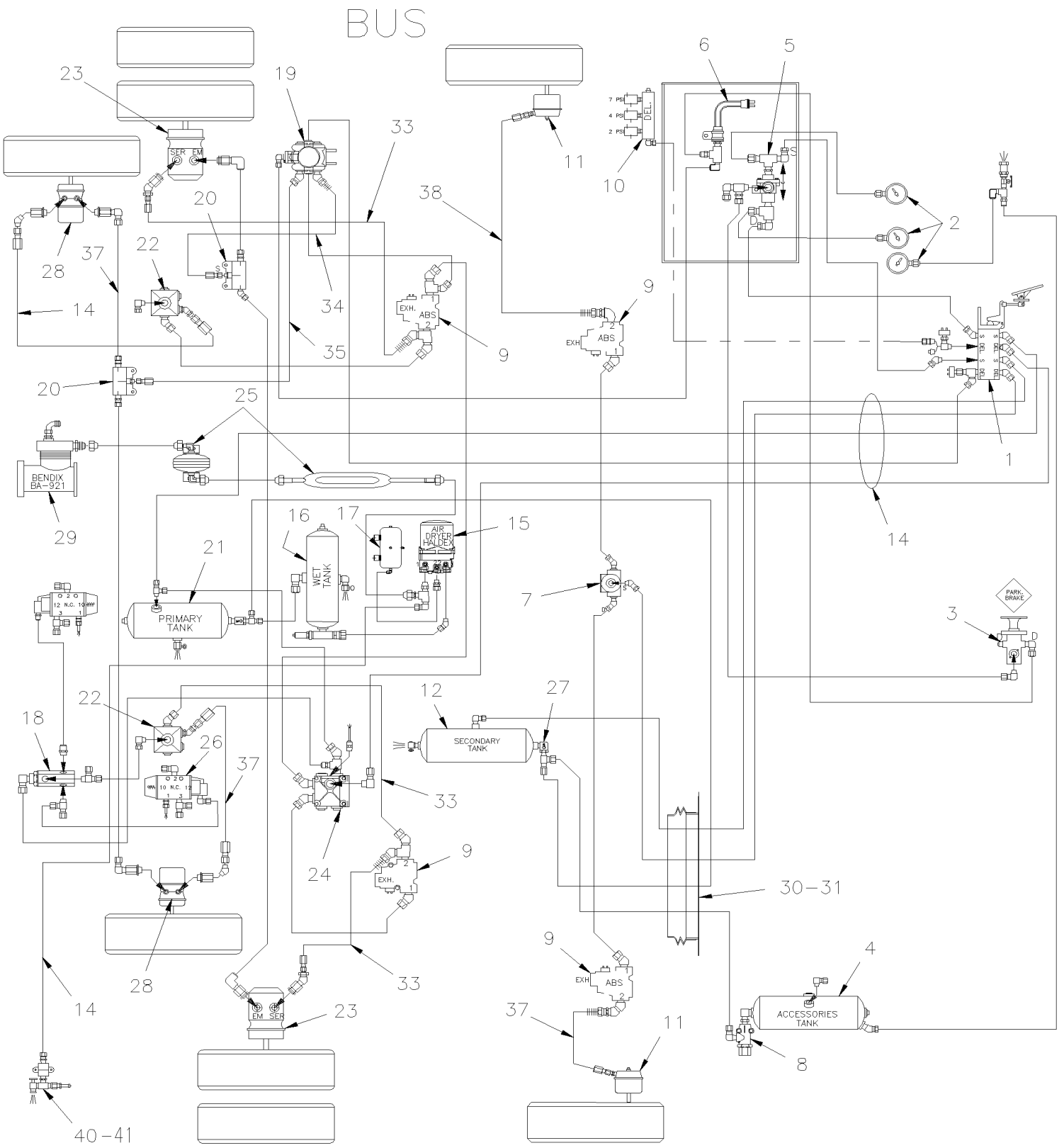

De 4-4867 À 8-1043		Date:07-2024	PAGE:HF-1200-01
SYSTEME DE FREIN A L'AIR			

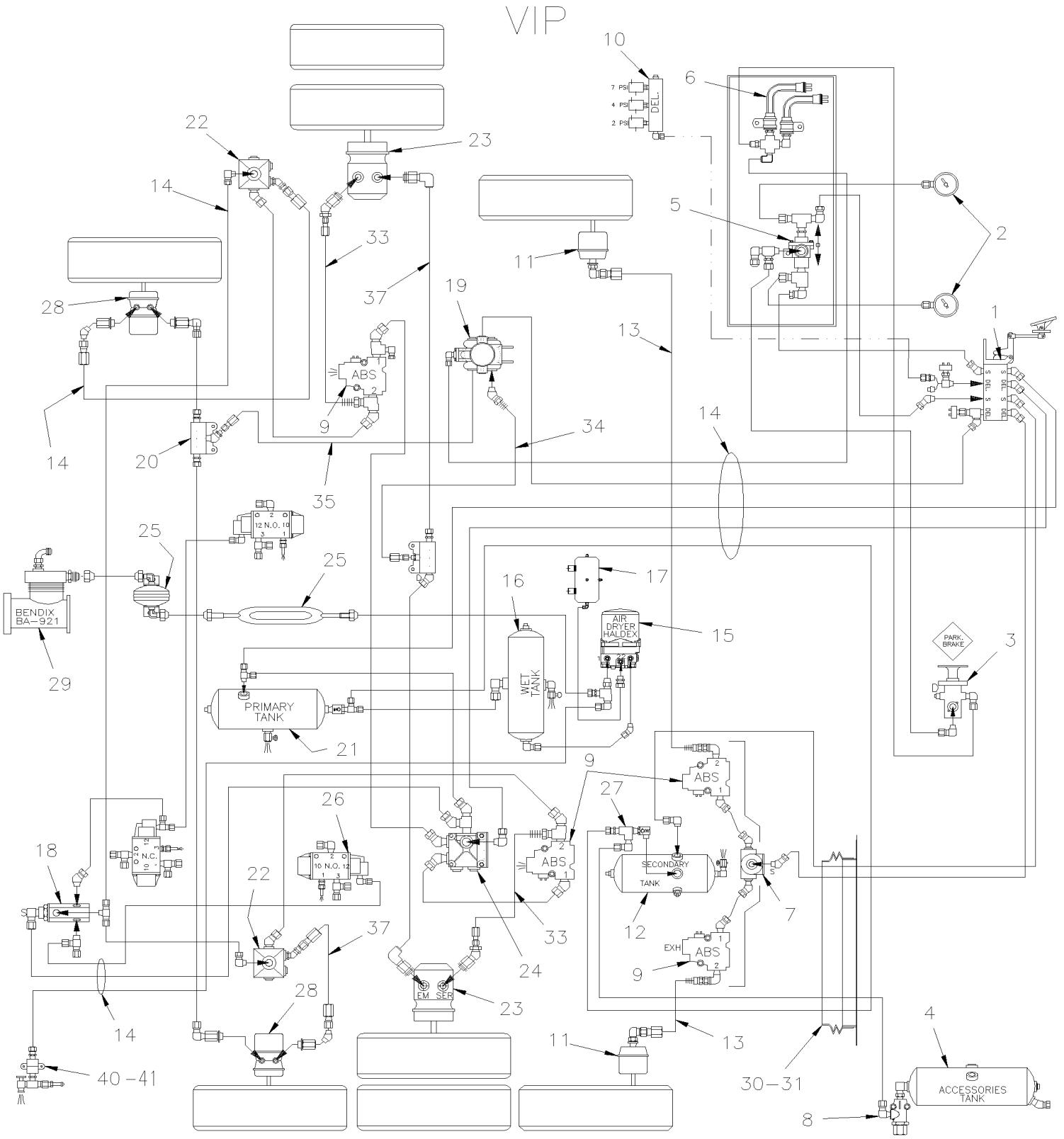

De 4-4867 À 8-1043		Date:07-2024	PAGE:HF-1200-01

SYSTEME DE FREIN A L'AIR

Numéro d'article	Pièces	Description	H3411	H3455	VIP45	NOTES
1	**HF-1220-10**	**SOUPAPE DE PEDAL DE FREIN - "BENDIX"**				
2	**HF-0645-20**	**PANNEAU CENTRALE TABLEAU DE BORD**				
3	641128	SOUPAPE, VALVE CONTROLE PP-1 / 40PSI	1	1	1	
. NS	641154	. ENSEMBLE DE REPARATION PP1 & RD-3	1	1	1	
4	140868	RESERVOIR AIR / 1228 IN° / 8" O.D. X 26"	1	1	1	
5	641564	SOUPAPE ANTI-RETOUR / DC-4	1	1	1	
6	287234	INTERRUPTEUR A PRESSION N.C. 30-10 20PS001AB030E010E	2	2	2	
7	641429	SOUPAPE, SURETE RAPIDE / QR-1 / 3/8NPTx3/8NPTx3/8NPT	1	1	1	
. NS	640924	. TROUSSE DE REPARATION SOUPAPE QR-1	1	1	1	
8	640439	SOUPAPE, PROTECTION PRESSION / PR-2 75PSI	1	1	1	
9	641951	SOUPAPE, "ABS" 12VOLT	1	1	1	
10	**HF-0750-01**	**TRANSMISSION AUTOMATIQUE - "WORLD" AVEC DETROIT S-60**				
11	**HF-1225-11**	**CHAMBRE FREIN TYPE 24 - ESSIEU AVANT**				
11	**HF-1225-12**	**CHAMBRE FREIN TYPE 27 - ESSIEU AVANT**				
12	140869	RESERVOIR AIR / 1791 IN° / 9 1/2" O.D. X 27"	1	1	1	
13	641903	BOYAU DE FREIN #8 1090MM (43")			2	
14	**HF-1202-00**	**TUBES PLASTIQUE / AIR D.O.T.**				
15	**HF-1215-02**	**ASSECHEUR D'AIR - "HALDEX"**				
15	**HF-1215-15**	**INSTALLATION SOUPAPE ANTIRETOUR - "AD-9"**				
16	140869	RESERVOIR AIR / 1791 IN° / 9 1/2" O.D. X 27"	1	1	1	
17	70307176	RESERVOIR AIR / 281 IN° / 6" O.D. X 12"	1	1	1	
18	640442	SOUPAPE, INVERSION TR-2	1	1	1	
19	642015	SOUPAPE RELAIS À RESORT SR-7	1	1	1	
20	641136	RACCORD EN "T" ANCRAGE / PIPE FITTING / 3/8NPT-Fx3/8NPT-Fx3/8NPT-F ZP	2	2	2	
21	641411	RESERVOIR AIR / 2370 IN° / 12" O.D. X 24"	1	1	1	
22	642067	SOUPAPE, RELAIS R-12 HORIZONTAL PORT	2	2	2	
23	**HF-1235-10**	**CHAMBRE FREIN "KNORR-BREMSE" - ESSIEU MOTEUR**				
24	641991	SOUPAPE, RELAIS R-14 WABCO	1	1	1	
25	**HF-1215-11**	**INSTALLATION TUYAU ASSECHEUR D'AIR**				
26	641274	SOUPAPE, 3 VOIES, 2 POSITIONS N.C.	1	1	1	
27	641172	SOUPAPE ANTI-RETOUR COUDE 90º 1/2 NPT	1	1	1	
28	**HF-1245-10**	**CHAMBRE FREIN TYPE 16/16 - ESSIEU PORTEUR**				
29	**HF-1205-11**	**COMPRESSEUR AIR - "BA921" - AVEC DETROIT S-60**				
30	504499	PROTECTEUR ACCORDEON / 2 7/8" I.D. x 3 5/8" x 4 7/16	1	1	1	
31	141567	PROTECTEUR CAOUTCHOUC 100MM	1	1	1	
32	509558	MOULURE PLASTIQUE NOIR / C.T.L.	AR	AR	AR	
33	641477	BOYAU DE FREIN #8 813MM (32")	2	2	2	
34	642018	BOYAU DE FREIN #8 952MM (37 1/2")	1	1	1	
35	641304	BOYAU DE FREIN #8 1045MM (41 1/8")	1	1	1	
37	641903	BOYAU DE FREIN #8 1090MM (43")	3	3		
37	641903	BOYAU DE FREIN #8 1090MM (43")			2	
38	641904	BOYAU DE FREIN #8 1190MM (47")	1	1		

De 4-4867 À 8-1043		Date:07-2024	PAGE:HF-1200-01

SYSTEME DE FREIN A L'AIR

Numéro d'article	Pièces	Description	H3411	H3455	VIP455	NOTES
40	640488	SOUPAPE, REMPLISSAGE 1/8" NPT	1	1	1	
. NS	650164	. BOUCHON CHROME SOUPAPE PNEU	1	1	1	
41	5011129	ROBINET 1/4 NPT M x 1/4 NPT F	1	1	1	

De 3-4417 À 8-1043		Date:07-2024	PAGE:HF-1200-05
SYSTEME BIPASSE FREIN DE STATIONNEMENT			

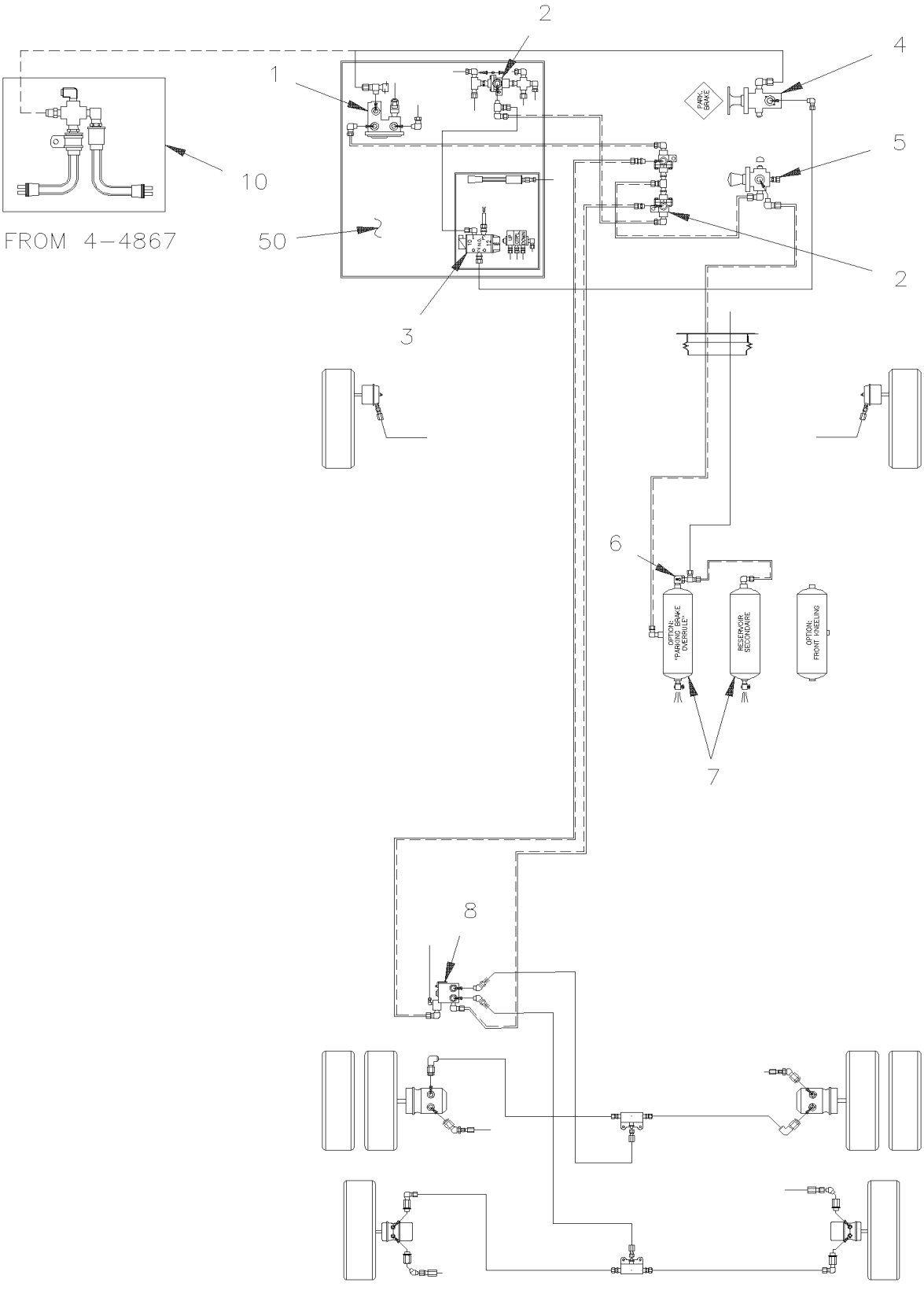

De 3-4417 À 8-1043		Date:07-2024	PAGE:HF-1200-05

SYSTEME BIPASSE FREIN DE STATIONNEMENT

Numéro d'article	Pièces	Description	H3411	H3455	VIP45	NOTES
1	640870	SOUPAPE RELAIS À RESORT SR-1 À 4-4869	1	1		
. NS	640921	. NECESSAIRE DE REPARATION SR-1 À 4-4869	1	1		
2	641564	SOUPAPE ANTI-RETOUR / DC-4	3	3		
3	641528	SOUPAPE, 3 VOIES, 2 POSITIONS N.O.	1	1		
. NS	641929	. BOBINE 24V	1	1		
. NS	641169	. BOBINE	1	1		
. NS	641385	. CONNECTEUR / SOCKET HOUSING ASSY 3C / PNEUMAC 54934-01	1	1		
4	641128	SOUPAPE, VALVE CONTROLE PP-1 / 40PSI	1	1		
. NS	641154	. ENSEMBLE DE REPARATION PP1 & RD-3	1	1		
5	640472	SOUPAPE, CONTROLE / RD-3	1	1		
. NS	641154	. ENSEMBLE DE REPARATION PP1 & RD-3	1	1		
6	641172	SOUPAPE ANTI-RETOUR COUDE 90º 1/2 NPT	1	1		
6	641149	BOUTON URGENCE CARRE JAUNE / 1"	1	1		
7	140869	RESERVOIR AIR / 1791 IN° / 9 1/2" O.D. X 27"	1	1		
8	641120	SOUPAPE, RELAIS R-14 HORIZONTAL PORT À 4-4869	1	1		
. NS	10508267	. ENSEMBLE DE REPARATION À 4-4869	1	1		
8	642015	SOUPAPE RELAIS À RESORT SR-7 De 4-4870	1	1		
10	287234	INTERRUPTEUR A PRESSION N.C. 30-10 20PS001AB030E010E De 4-4870	2	2		
50	**HF-1630-00**	**PANNEAU CONTROLE - SYSTEME D'ABAISSEMENT**				
51	**HF-1806-10**	**CONSOLE GAUCHE - BUS**				

De 3-4417 À 8-1043		Date:07-2024	PAGE:HF-1200-10

CONTROLE DE TRACTION - OPTION

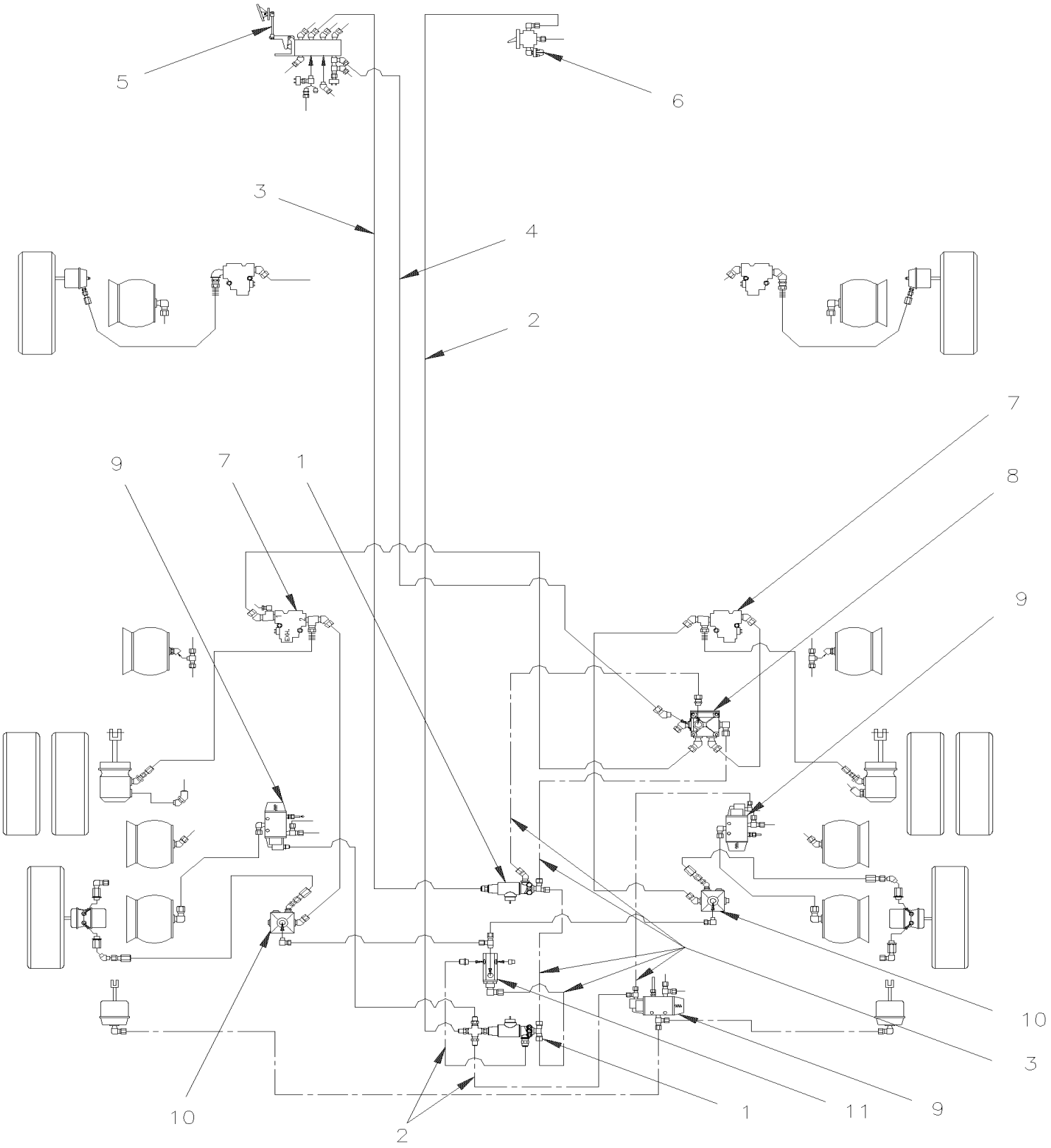

De 3-4417 À 8-1043		Date:07-2024	PAGE:HF-1200-10

CONTROLE DE TRACTION - OPTION

Numéro d'article	Pièces	Description	H3411	H3455	VIP455	NOTES
1	641460	SOUPAPE, "ATC" 24VOLT À 3-4439	2	2	2	
1	641950	SOUPAPE, "ATC" 12VOLT De 3-4440	2	2	2	
2	503402	TUBE, NYLON 1/4 O.D. / NOIR S.L.	AR	AR	AR	
3	503463	TUBE, NYLON 3/8 O.D. / VERT S.L.	AR	AR	AR	
4	503467	TUBE, NYLON 3/8 O.D. / ROUGE	AR	AR	AR	
5	**HF-1220-10**	**SOUPAPE DE PEDAL DE FREIN - "BENDIX"**				
6	640136	SOUPAPE, CONTROLE / TW-1	1	1	1	
. NS	641156	. NECESSAIRE DE REPARATION TW-1	1	1	1	
7	641537	SOUPAPE, "ABS" 24VOLT À 3-4439	2	2	2	
7	641951	SOUPAPE, "ABS" 12VOLT De 3-4440	2	2	2	
8	642013	VALVE RELAIS R12DC	1	1	1	
9	641274	SOUPAPE, 3 VOIES, 2 POSITIONS N.C.	3	3	3	
10	642067	SOUPAPE, RELAIS R-12 HORIZONTAL PORT	2	2	2	
11	640442	SOUPAPE, INVERSION TR-2	1	1	1	
NS	172246	SUPPORT	2	2	2	A
NS	172270	SUPPORT	2	2	2	A
		A) POUR FIXER L'ITEM #1				

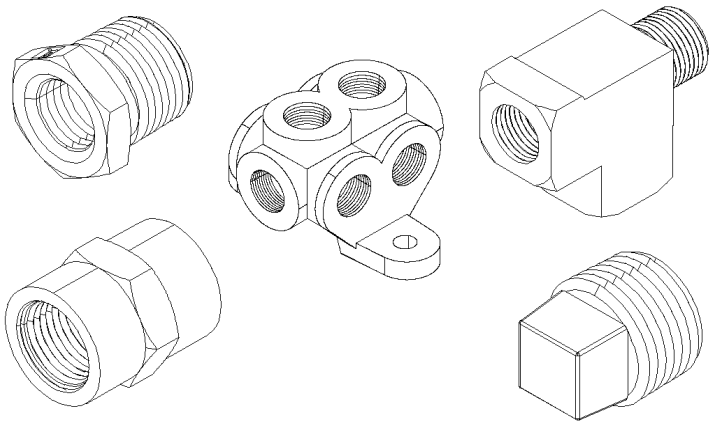

FITTING PIPE ''NPT''
1

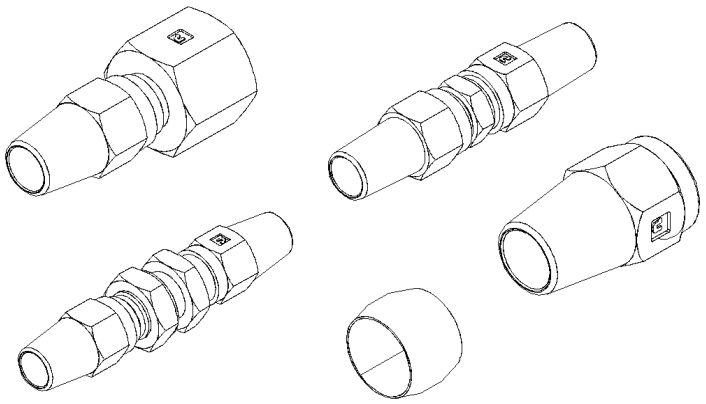

FITTING BRAKE ''AB''
2

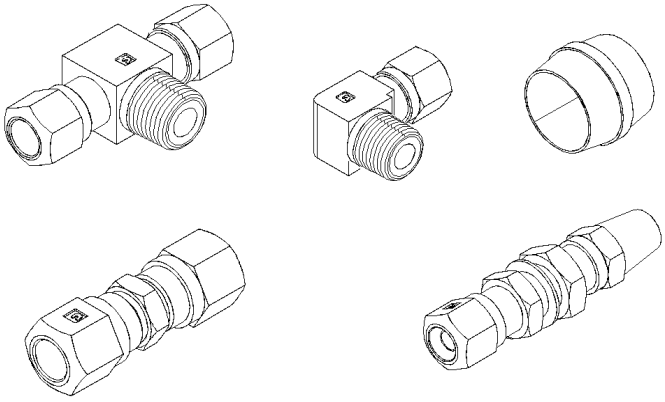

FITTING BRAKE ''NTA''
3

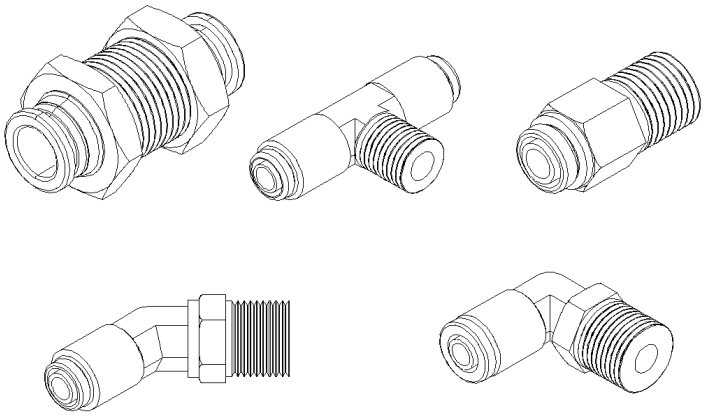

FITTING BRAKE ''PUSH-IN''
4

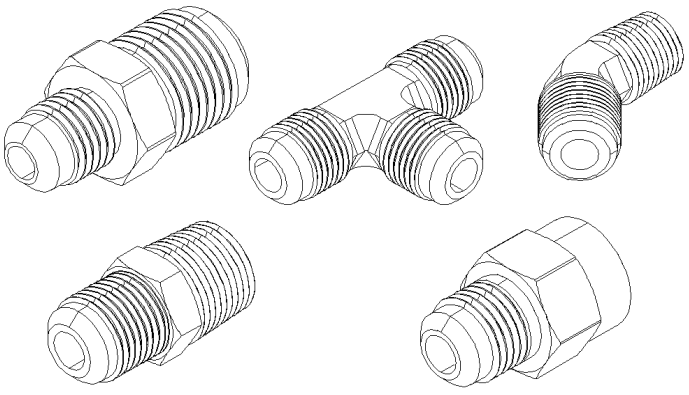

FITTING ''SAE 45°''
5

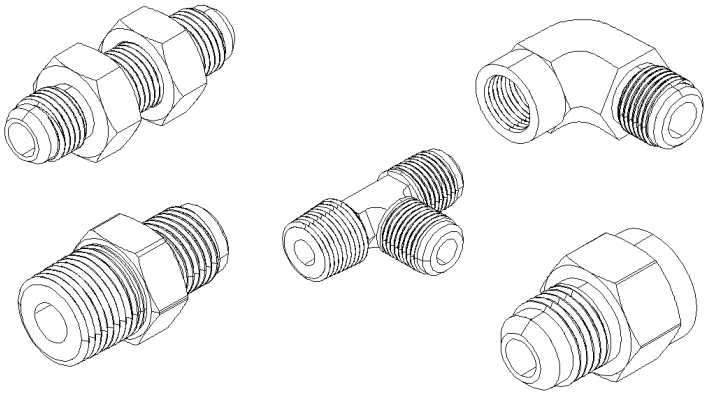

FITTING ''JIC 37°''
6

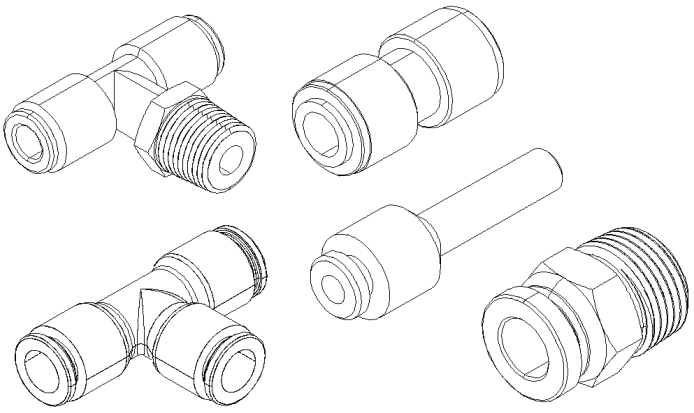

FITTING "PUSH–IN"
7

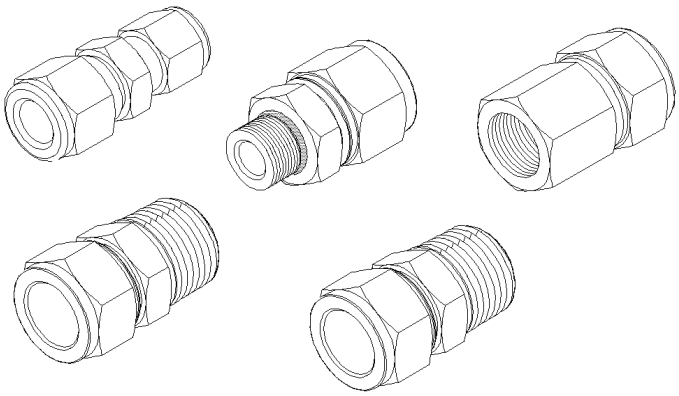

FITTING "A–LOK"
8

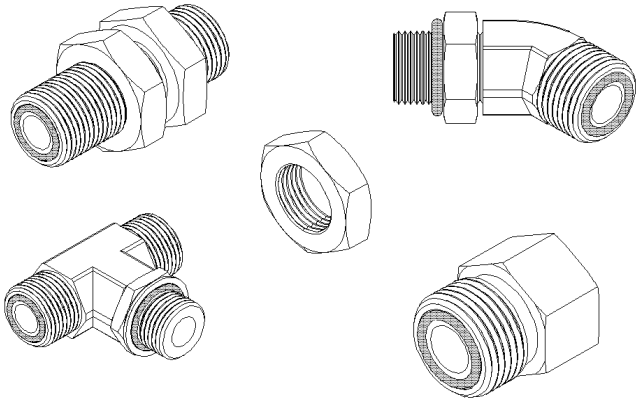

FITTING "ORS"
9

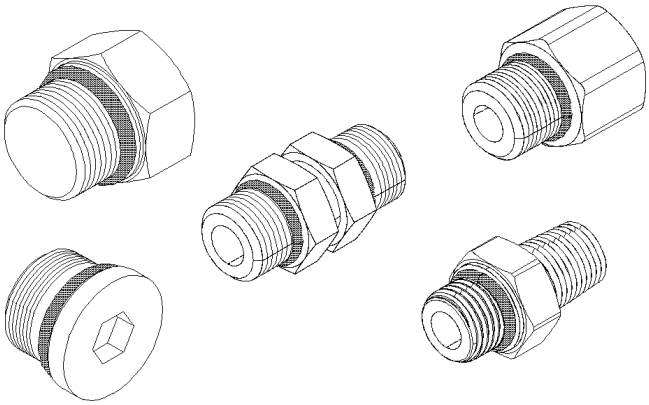

FITTING "ORB"
10

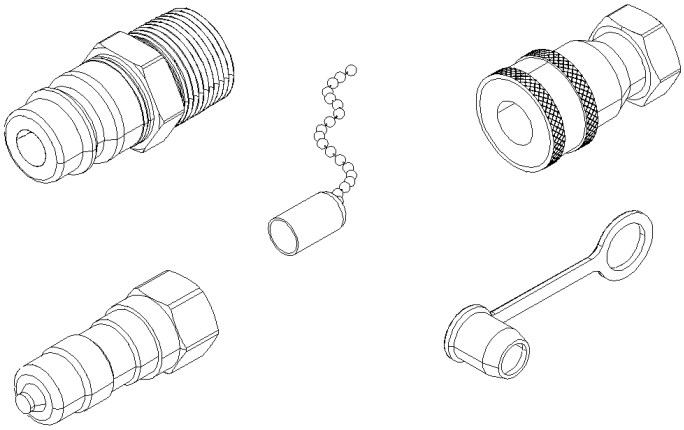

FITTING "QUICK DISCONNECT"
11

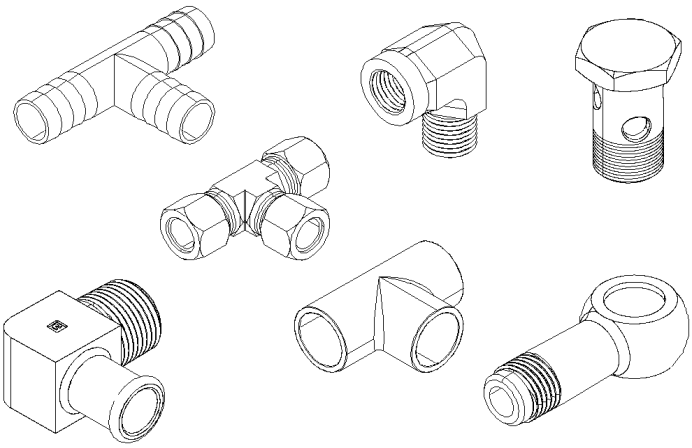

FITTING "MISCELANOUS"
12

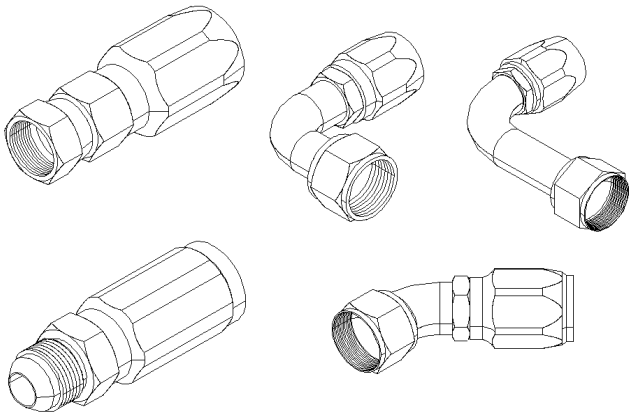

FITTING ''HOSE END REUSABLE''
13

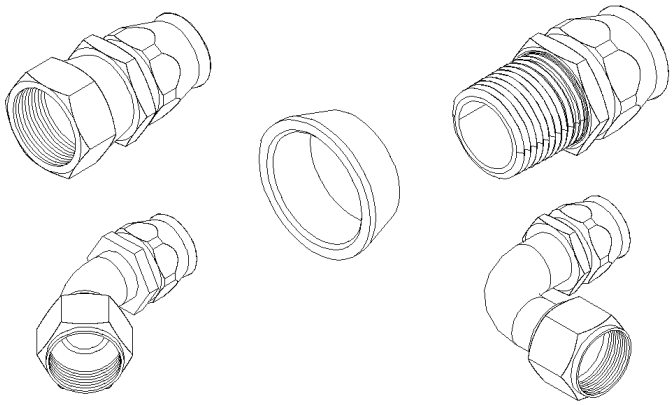

FITTING ''HOSE END REUSABLE''
TEFLON
14

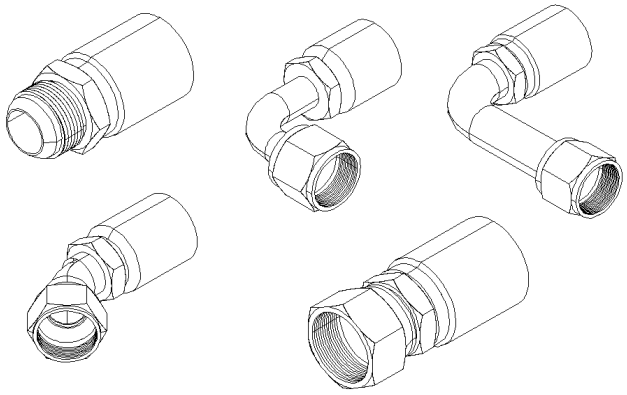

FITTING ''HOSE END CRIMP''
15

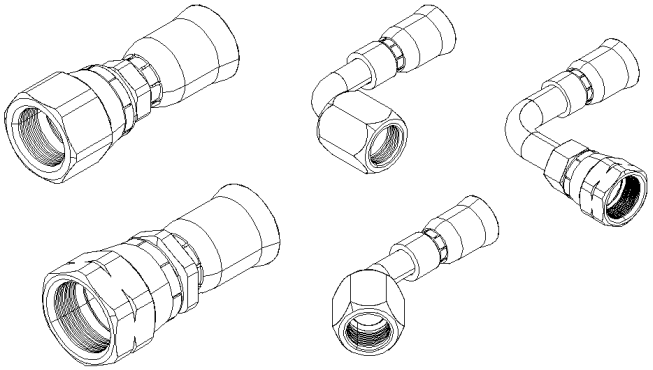

FITTING ''HOSE END CRIMP''
TEFLON
16

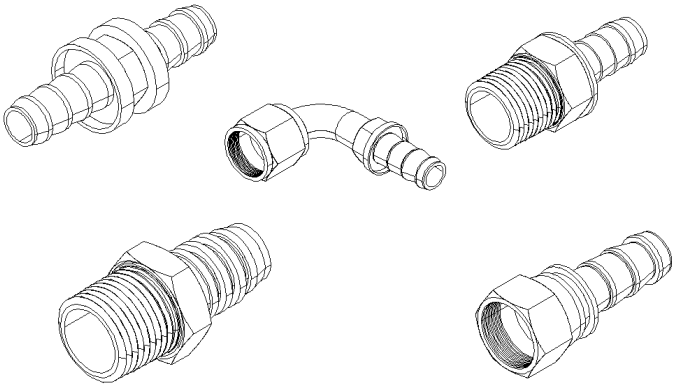

FITTING ''HOSE END''
''PUSH–LOK & COLLAR''
17

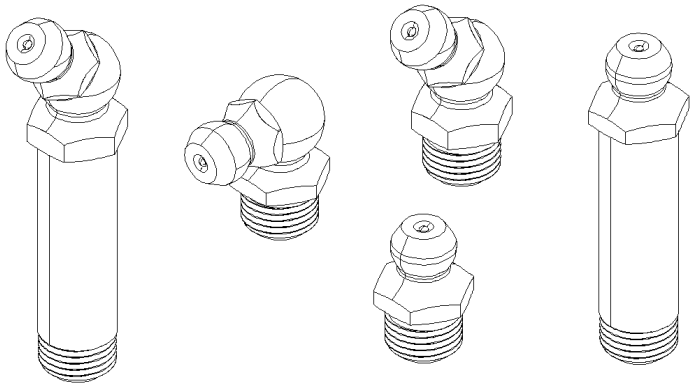

FITTING ''GREASE''
30

De 3-4417 À 8-1043		Date:07-2024	PAGE:HF-1201-00

RACCORDS - DIVERS

Numéro d'article	Pièces	Description	H3411	H3455	VIP455	NOTES
		. . . . FREIN				
1	**FM-00FM-00**	**RACCORD TUYAU "NPT" - DIVERS**				
2	**FM-00FM-01**	**RACCORD DE FREIN "AB" - DIVERS (D.O.T.)**				
3	**FM-00FM-02**	**RACCORD DE FREIN "NTA" - DIVERS (D.O.T.)**				
4	**FM-00FM-03**	**RACCORD DE FREIN "PUSH-IN" - DIVERS (D.O.T.)**				
		. . . . SAE & JIC				
5	**FM-00FM-04**	**RACCORD TYPE "SAE 45º" - DIVERS**				
6	**FM-00FM-05**	**RACCORD TYPE "JIC 37º" - DIVERS**				
7	**FM-00FM-06**	**RACCORD TYPE "PUSH-IN" - DIVERS**				
8	**FM-00FM-07**	**RACCORD TYPE "A-LOK" - DIVERS (SWAGLELOK)**				
		. . . . ORS & ORB				
9	**FM-00FM-08**	**RACCORD TYPE "ORS" - DIVERS**				
10	**FM-00FM-09**	**RACCORD TYPE "ORB" - DIVERS**				
		. . . . CONNECTEUR RAPIDE				
11	**FM-00FM-10**	**RACCORD TYPE "RACCORD RAPIDE" - DIVERS**				
12	**FM-00FM-11**	**RACCORD - DIVERS**				
		. . . . RACCORD "EMBOUT BOYAU				
13	**FM-00FM-12**	**RACCORD "EMBOUT BOYAU" - DIVERS**				
14	**FM-00FM-13**	**RACCORD "EMBOUT BOYAU TEFLON" - MISCELANOUS**				
15	**FM-00FM-14**	**RACCORD "EMBOUT BOYAU" - DIVERS**				
16	**FM-00FM-15**	**RACCORD "EMBOUT BOYAU TEFLON" - MISCELANOUS**				
17	**FM-00FM-16**	**RACCORD "EMBOUT BOYAU" - "PUSH-LOK & COLLET"**				
30	**FM-00GF-00**	**RACCORD DE GRAISSAGE**				

De 3-4417 À 8-1043		Date:07-2024	PAGE:FM-00GF-00
RACCORD DE GRAISSAGE			

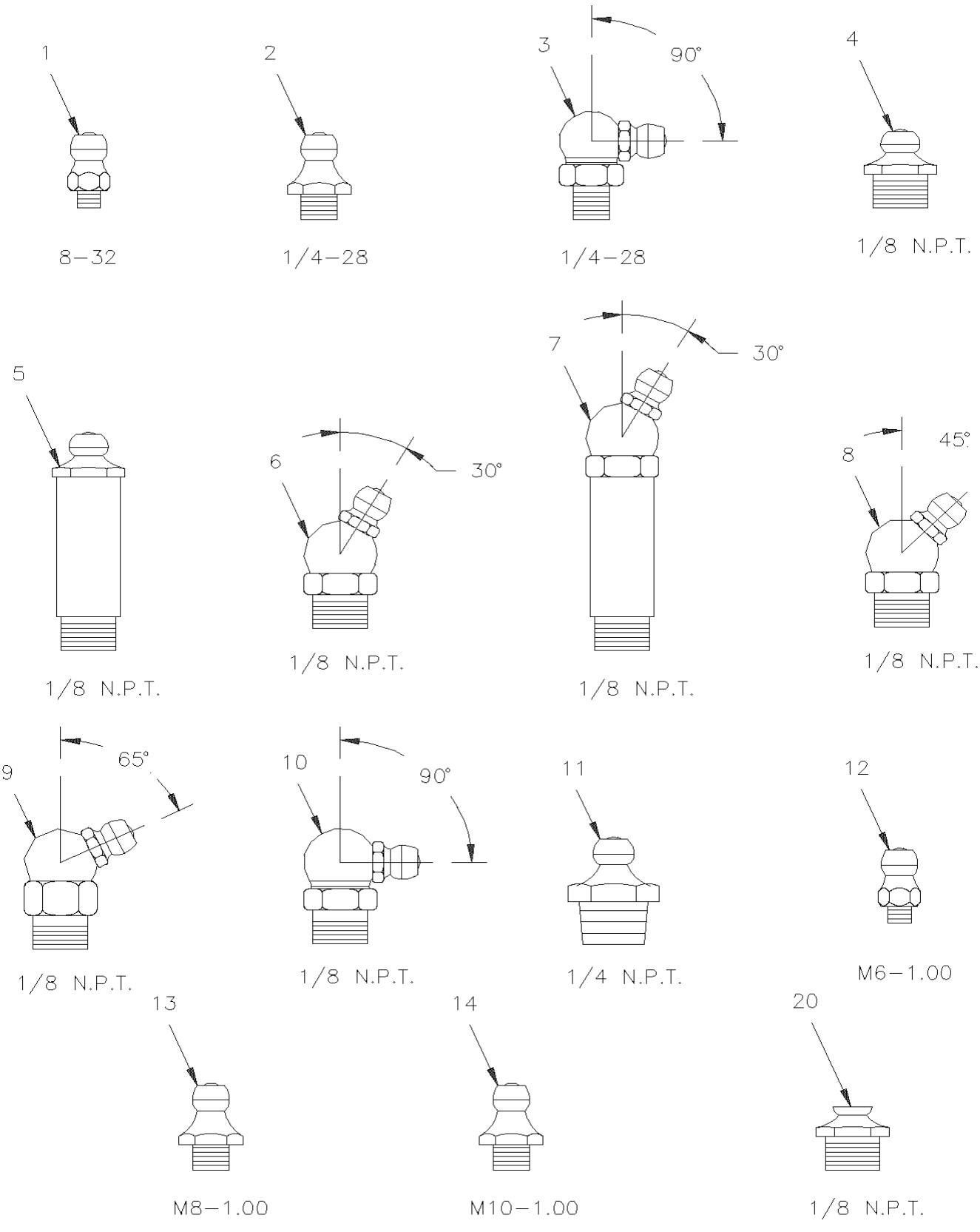

De 3-4417 À 8-1043		Date:07-2024	PAGE:FM-00GF-00

RACCORD DE GRAISSAGE

Numéro d'article	Pièces	Description	H3411	H3455	VIP455	NOTES
1	5011007	RACCORD DE GRAISSAGE / #8-32	AR	AR	AR	
2	501497	RACCORD DE GRAISSAGE / 1/4-28	AR	AR	AR	
2	N44686	RACCORD DE GRAISSAGE / 1/4-28	AR	AR	AR	
2	N24597	RACCORD DE GRAISSAGE / 1/4-28	AR	AR	AR	
2	G1204082	RACCORD DE GRAISSAGE / 1/4-28	AR	AR	AR	
2	G5009173	RACCORD DE GRAISSAGE / 1/4-28	AR	AR	AR	
2	G1091453	RACCORD DE GRAISSAGE / 1/4-28	AR	AR	AR	
3	501500	RACCORD DE GRAISSAGE 90º / 1/4-28	AR	AR	AR	
3	G1020345	RACCORD DE GRAISSAGE 90º / 1/4-28	AR	AR	AR	
3	N32080-01	RACCORD DE GRAISSAGE 90º / 1/4-28	AR	AR	AR	
4	501490	RACCORD DE GRAISSAGE / 1/8 NPT	AR	AR	AR	
4	N8887689	RACCORD DE GRAISSAGE / 1/8 NPT	AR	AR	AR	
5	501491	RACCORD DE GRAISSAGE / 1/8 NPTx3/4"	AR	AR	AR	
5	501492	RACCORD DE GRAISSAGE / 1/8 NPTx1 3/4"	AR	AR	AR	
6		RACCORD DE GRAISSAGE 30º /	AR	AR	AR	
7	501496	RACCORD DE GRAISSAGE 30º / 1/8 NPTx1 1/4"	AR	AR	AR	
8	501493	RACCORD DE GRAISSAGE 45º / 1/8 NPT	AR	AR	AR	
8	N23168	RACCORD DE GRAISSAGE 45º / 1/8 NPT	AR	AR	AR	
8	501499	RACCORD DE GRAISSAGE 45º / 1/4-28	AR	AR	AR	
9	501494	RACCORD DE GRAISSAGE 65º / 1/8 NPT	AR	AR	AR	
9	N8888882	RACCORD DE GRAISSAGE 65º / 1/8 NPT	AR	AR	AR	
10	501495	RACCORD DE GRAISSAGE 90º / 1/8 NPT	AR	AR	AR	
10	N8888979	RACCORD DE GRAISSAGE 90º / 1/8 NPT	AR	AR	AR	
10	G1092160	RACCORD DE GRAISSAGE 90º / 1/8 NPT	AR	AR	AR	
10	N29834	RACCORD DE GRAISSAGE 90º / 1/8 NPT	AR	AR	AR	
10	N8887514	RACCORD DE GRAISSAGE 90º / 1/8 NPT	1	1	1	
11		RACCORD DE GRAISSAGE /	AR	AR	AR	
12	507607	RACCORD DE GRAISSAGE / M6-1.00	AR	AR	AR	
13	507505	RACCORD DE GRAISSAGE / M8-1.00	AR	AR	AR	
14	507503	RACCORD DE GRAISSAGE / M10-1.00	AR	AR	AR	
15	G1011673	RACCORD DE GRAISSAGE / 3/16	AR	AR	AR	
15	G1204083	RACCORD DE GRAISSAGE / 3/16	AR	AR	AR	
16	G1020344	RACCORD DE GRAISSAGE / 1/4-28x15/16"	AR	AR	AR	
20	501960	RELIEF VALVE (FITTING)	AR	AR	AR	
NS	G5009568	COUDE MALE-FEMELLE 90º / TYPE TUYAU / 1/16NPT-Mx1/8NPT-F STL	AR	AR	AR	

ILLUSTRATION NOT AVAILABLE AT TIME OF PRINTING

De 3-4417 À 8-1043		Date:07-2024	PAGE:HF-1202-00

TUBES PLASTIQUE / AIR D.O.T.

Numéro d'article	Pièces	Description	H3411	H3455	VIP455	NOTES
	503747	TUBE, NYLON 6MM O.D. / NOIR S.L.				
	503529	TUBE, NYLON 8MM O.D. / NOIR S.L.				
	503563	TUBE, NYLON 6MM O.D. / BLANC S.L.				
	503566	TUBE, NYLON 1/4 O.D. / BLEU S.L.				
	503471	TUBE, NYLON 3/8 O.D. / BLEU				
	503517	TUBE, NYLON 1/2 O.D. / BLEU S.L.				
	503536	TUBE, NYLON 1/8 O.D. / NOIR S.L.				
	503402	TUBE, NYLON 1/4 O.D. / NOIR S.L.				
	503404	TUBE, NYLON 3/8 O.D. / NOIR S.L.				
	503488	TUBE, NYLON 1/2 O.D. / NOIR S.L. /				
	503540	TUBE, NYLON 5/8 O.D. / NOIR S.L.				
	503541	TUBE, NYLON 3/4" O.D. / NOIR S.L				
	503548	TUBE, NYLON 1/4 O.D. / JAUNE S.L.				
	503470	TUBE, NYLON 3/8 O.D. / JAUNE S.L.				
	503533	TUBE, NYLON 1/2 O.D. / JAUNE S.L.				
. NS	19514092	. TUBE, NYLON 1/2 O.D. / JAUNE / 100FT ROLL				
	503466	TUBE, NYLON 1/4 O.D. / ROUGE S.L.				
	503467	TUBE, NYLON 3/8 O.D. / ROUGE				
	503468	TUBE, NYLON 1/2 O.D. / ROUGE S.L.				
	503469	TUBE, NYLON 5/8 O.D. / ROUGE S.L.				
	503464	TUBE, NYLON 1/4 O.D. / VERT S.L.				
	503463	TUBE, NYLON 3/8 O.D. / VERT S.L.				
	503406	TUBE, NYLON 1/2 O.D. / VERT S.L.				
	503408	TUBE, NYLON 5/8 O.D. / VERT S.L.				
	503465	TUBE, NYLON 3/4 O.D. / VERT S.L.				
	503472	TUBE, NYLON 3/8 O.D. / GRIS S.L.				
	503638	TUBE, NYLON 1/2 O.D. / BRUN S.L.				
NS	683355	COUPE TUBE PLASTIQUE (MINI) / PLASTIC	1	1	1	
NS	681625	COUPE TUBE PLASTIQUE (MINI) / METAL	1	1	1	

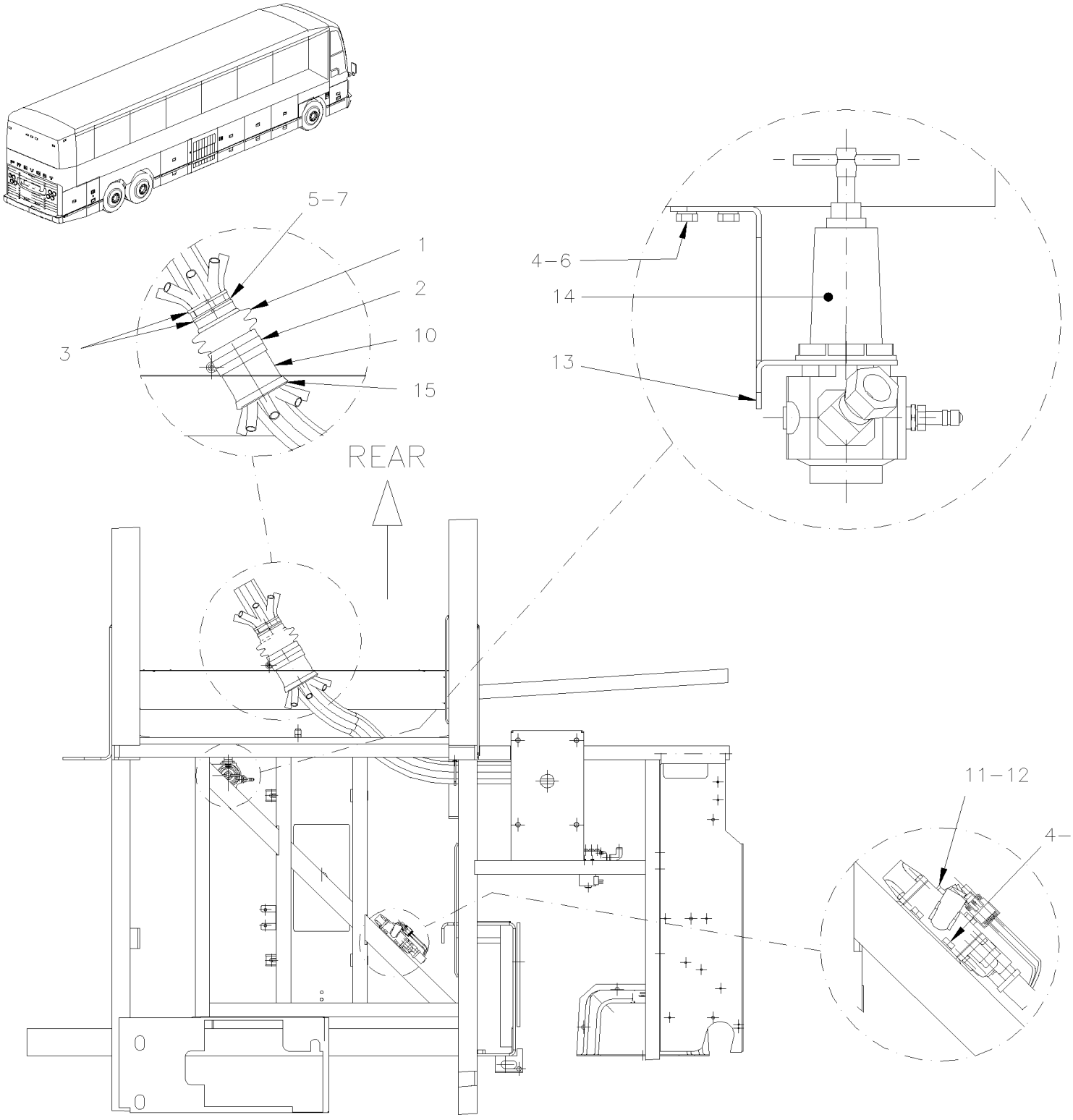
5–7
1
2
10
15
3
4–6
14
13
REAR
11–12
4–6

De 3-4417 À 8-1043		Date:07-2024	PAGE:HF-1202-05

INSTALLATION TUYAU AIR AVANT

Numéro d'article	Pièces	Description	H3411	H3455	VIP455	NOTES
1	504499	PROTECTEUR ACCORDEON / 2 7/8" I.D. x 3 5/8" x 4 7/16	1	1	1	
2	504026	BRIDE DE SERRAGE / 2"13/16-3"3/4 SS / HS-52	1	1	1	
3	504637	ATTACHE CABLE / 3/16" x 13"	3	3	3	
NS	509815	ATTACHE CABLE	1	1	1	
4	502848	VIS AUTOTARAUDEUSE TETE HEX EPAULEMENT 1/4-20x3/4 N500	4	4	4	
5	506282	RUBAN ADH1 CC POL 3/8" x 1" x 20' / GREY 2520	AR	AR	AR	
6	955920	RONDELLE FREIN FENDUE 6.5x11.5x1.6 ZP	4	4	4	
7	680096	SCELLANT BUTYL ALUM / GRIS / 310ml CARTRIDGE	AR	AR	AR	
10	141567	PROTECTEUR CAOUTCHOUC 100MM	1	1	1	
11	141448	SUPPORT SOUPAPE	1	1		A
12	641937	SOUPAPE, 3 VOIES, 2 POSITIONS N.C. / W/MAN OVERRIDE	1	1		A
. NS	641929	. BOBINE 24V	1	1		A
. NS	641385	. CONNECTEUR / SOCKET HOUSING ASSY 3C / PNEUMAC 54934-01	1	1		A
13	142025	SUPPORT POUR REGULATEUR	1	1		A
14	641352	REGULATEUR DE PRESSION D'AIR 1/2" NPT	1	1		A
15	509558	MOULURE PLASTIQUE NOIR / C.T.L.	AR	AR	AR	
NS	680066	ADHESIF / ADBOND #5014 / 23.6ML BOTTLE	AR	AR	AR	
		A) AVEC SYSTEME D'ABAISSEMENT				

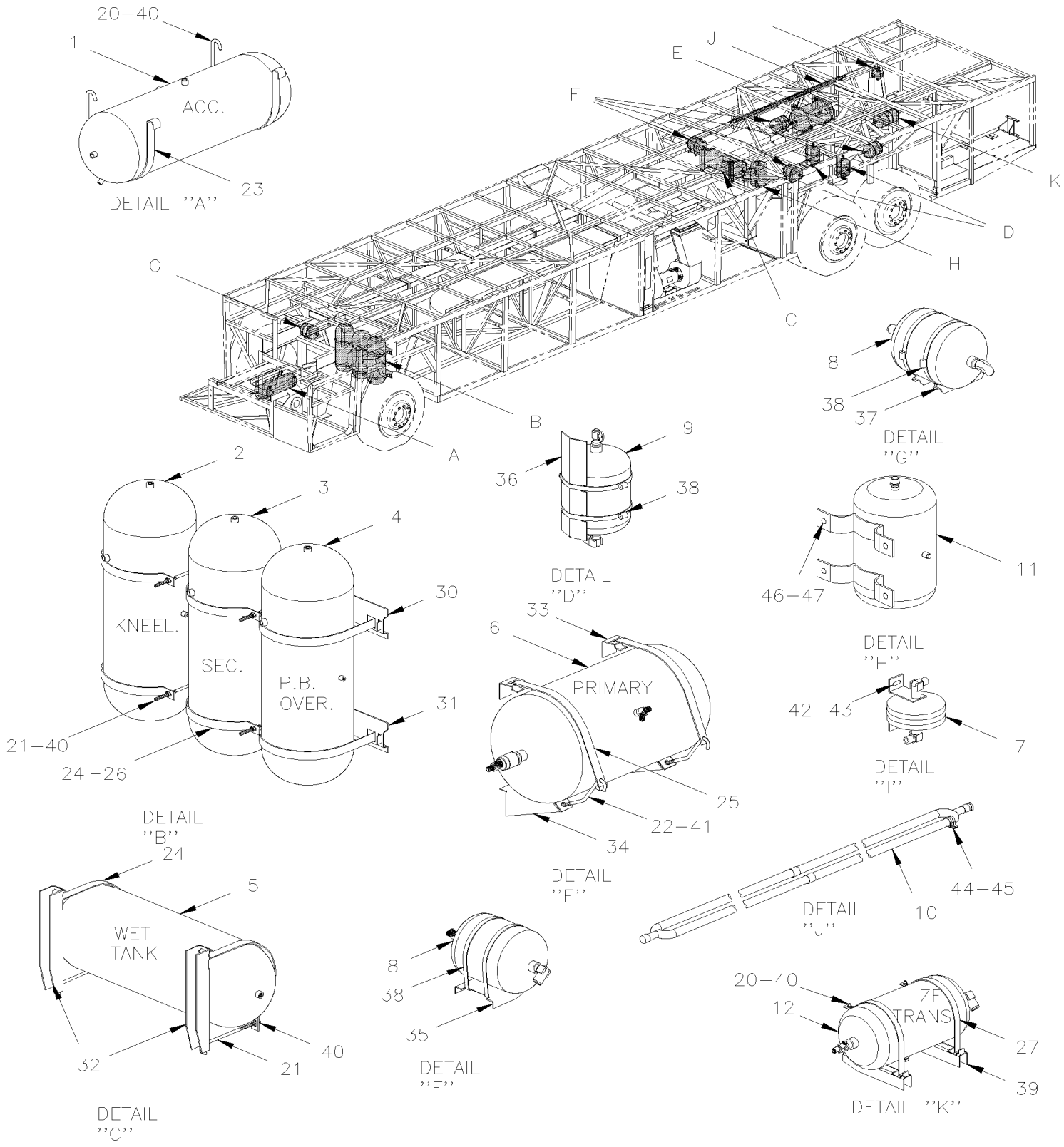
20–40
1
ACC.
23
DETAIL ''A''
I
J
E
F
K
D
H
G
C
B
A
8
38
37
DETAIL ''G''
9
36
38
DETAIL ''D''
2
3
4
30
KNEEL.
SEC.
P.B. OVER.
31
21–40
24–26
DETAIL ''B''
11
46–47
DETAIL ''H''
33
6
PRIMARY
25
22–41
34
DETAIL ''E''
42–43
7
DETAIL ''I''
24
5
WET TANK
32
21
40
DETAIL ''C''
8
38
35
DETAIL ''F''
44–45
10
DETAIL ''J''
20–40
12
ZF TRANS
27
39
DETAIL ''K''

De 3-4417 À 8-1043		Date:07-2024	PAGE:HF-1203-00

INSTALLATION - RESERVOIR D'AIR

Numéro d'article	Pièces	Description	H3441	H3455	VIP45	NOTES
		RESERVOIR A L'AIR ACCESSOIRES				
1	140868	RESERVOIR AIR / 1228 IN° / 8" O.D. X 26"	1	1	1	
NS	640439	SOUPAPE, PROTECTION PRESSION / PR-2 75PSI	1	1	1	
		RESERVOIR SYSTEME D'AGENOUILLEMENT A L'AIR				
2	140869	RESERVOIR AIR / 1791 IN° / 9 1/2" O.D. X 27"	AR	AR		
		RESERVOIR D'AIR SECONDAIRE				
3	140869	RESERVOIR AIR / 1791 IN° / 9 1/2" O.D. X 27"	1	1		
3	141834	RESERVOIR AIR / 1303 IN° / 8" O.D. X 27"1/2			1	
		SYSTEME BIPASSE FREIN DE STATIONNEMENT				
4	140869	RESERVOIR AIR / 1791 IN° / 9 1/2" O.D. X 27"	1	1		
		RESERVOIR HUMIDE				
5	140869	RESERVOIR AIR / 1791 IN° / 9 1/2" O.D. X 27"	1	1	1	
NS	642022	SOUPAPE DE SECURITE 150 PSI X 3/8 NPT / ST-3	1	1	1	
		RESERVOIR A L'AIR PRIMAIRE				
6	641411	RESERVOIR AIR / 2370 IN° / 12" O.D. X 24"	1	1	1	
		RESERVOIR DE NETTOYAGE				
7	032428	RESERVOIR AIR / 61 IN° / 6" O.D. X 4"	1	1	1	
		RESERVOIR D'EXPENSION BALLONS DE SUSPENSION				
8	131403	RESERVOIR AIR / 434 IN° / 7" O.D. X 13 1/4"			4	
9	641424	RESERVOIR AIR / 288 IN° / 7" O.D. X 9 1/4" / W/(3) 1/2" NPT			4	
		ASSECHEUR D'AIR - TUBE				
10	**HF-1215-11**	**INSTALLATION TUYAU ASSECHEUR D'AIR**				
		RESERVOIR DE PURGE				
11	70307176	RESERVOIR AIR / 281 IN° / 6" O.D. X 12"	1	1	1	
		RESERVOIR AIR - TRANSMISSION MANUEL "ZF"				
12	641978	RESERVOIR AIR / 610 IN° / 7" O.D.X 18"	1	1		
NS	641043	ROBINET DE VIDANGE 1/4 NPT M	1	1	1	
20	141815	CROCHET EN "J" / 194 MM / M8-1.25 SS	1	1	1	
21	141409	CROCHET EN "J" / 220 MM / M8-1.25 SS	1	1	1	
22	141926	CROCHET EN "J" / AVEC PLI 153 DEG 220 MM / M8-1.25 SS	1	1	1	
23	141407	COLLET POUR RESERVOIR OVERRULE	2	2	2	

De 3-4417 À 8-1043		Date:07-2024	PAGE:HF-1203-00

INSTALLATION - RESERVOIR D'AIR

Numéro d'article	Pièces	Description	H3411	H3455	VIP455	NOTES
24	141408	BRIDE (SOUDEE)	8	8		
24	141408	BRIDE (SOUDEE)			6	
25	141925	COLLET POUR RESERVOIR PRIM.	2	2	2	
26	141835	COLLET DE RESERVOIR			2	
27	142322	BRIDE (SOUDEE)	2	2		
30	171170	SUPPORT ASS.	1	1	1	
31	171171	SUPPORT ASS.	1	1	1	
32	171669	SUPPORT	2	2	2	
33	172100	ATTACHE DE COLLET	2	2	2	
34	172098	SUPPORT DU BAS	2	2	2	
35	171974	SUPPORT RESERVOIR EMBRAYAGE ZF X3-45			2	
36	171973	SUPPORT RESERVOIR ACCESSOIRES			4	
37	131378	SUPPORT RESERVOIR EMBRAYAGE ZF X3-45			2	
NS	171771	PANNEAU PLANCHER TANK ACCESSORIES	1	1		
NS	171817	PANNEAU PLANCHER			1	
38	504229	BRIDE DE SERRAGE / 6"1/2-8"1/2 SS / HS-100			AR	
38	504415	BRIDE DE SERRAGE / 7"1/4-9"1/4 SS / HS-152			AR	
39	172820	SUPPORT RESERVOIR EMBRAYAGE ZF X3-45	2	2		
40	500868	ECROU HEX BAGUE DE NYLON M8-1.25 Z050	AR	AR	AR	
41	502692	ECROU HEX EPAULEMENT STOVER M8-1.25 Z050	AR	AR	AR	
42	502567	ECROU HEX M10-1.5 SS	1	1	1	
43	502616	RONDELLE FREIN FENDUE 10.2x18.1x2.2 SS	1	1	1	
44	952633	COLLET DE RETENUE / 7/8" I.D.	2	2	2	
45	500879	VIS AUTOTARAUDEUSE TETE CYLINDRIQUE PHILLIPS #10x1 Z050	2	2	2	
46	500778	ECROU HEX 5/16-18 N500	4	4	4	
47	500476	RONDELLE FREIN FENDUE .317x.586x.078 Z050	4	4	4	

De 3-4417 À 3-4757		Date:07-2024	PAGE:HF-1205-10
COMPRESSEUR AIR - "TU-FLO 750" - AVEC DETROIT S-60			

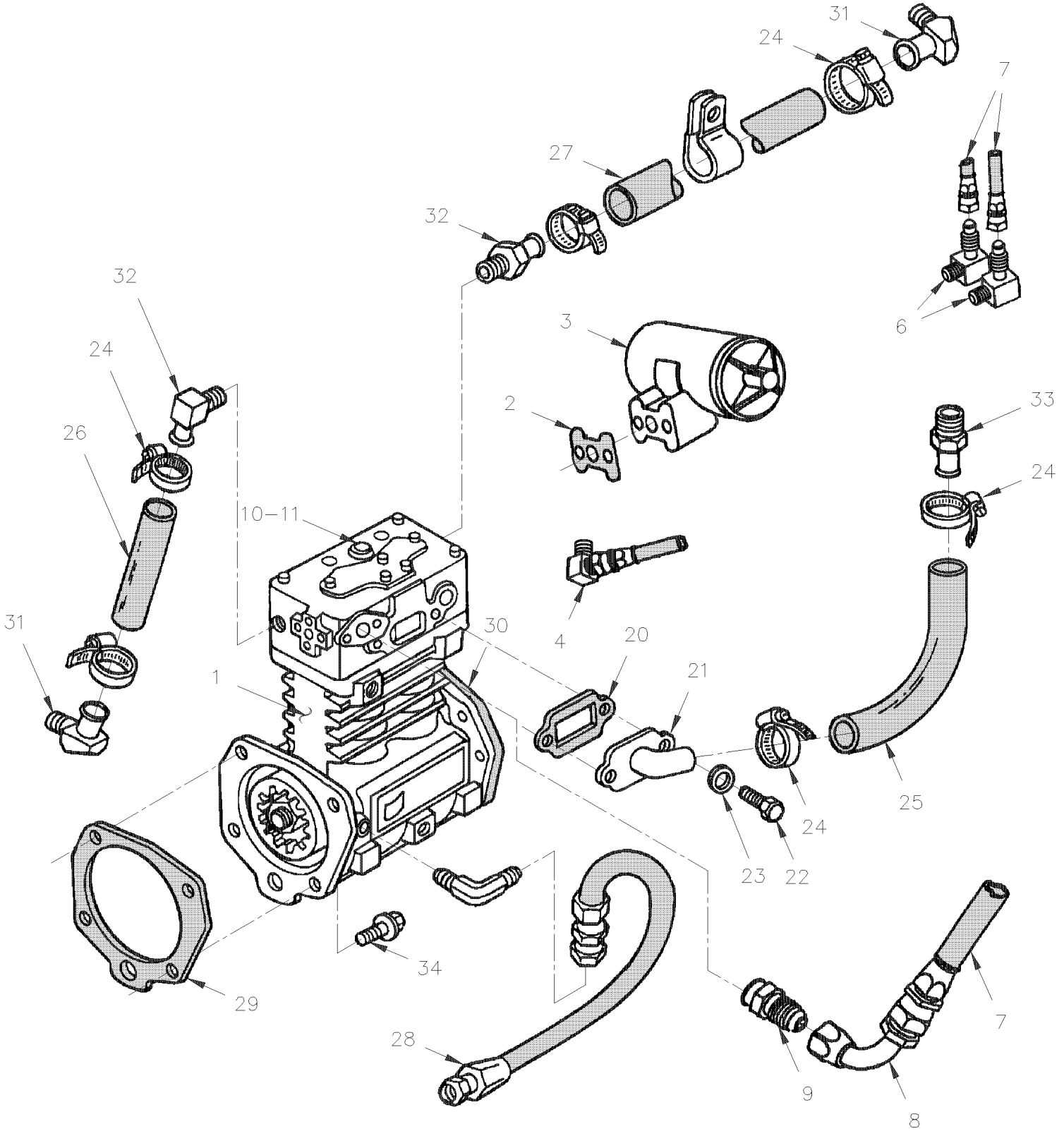

De 3-4417 À 3-4757		Date:07-2024	PAGE:HF-1205-10

COMPRESSEUR AIR - "TU-FLO 750" - AVEC DETROIT S-60

Numéro d'article	Pièces	Description	H3411	H3455	VIP45	NOTES
1	641362	COMPRESSEUR AIR (FOURNI AVCE LE MOTEUR)	1	1	1	
NS	641335	PIECES DE DELESTAGE	1	1	1	
2	640638	JOINT D'ETANCHEITE	1	1	1	
3	640964	GOUVERNEUR, AIR / D-2 / (105/125PSI)	1	1	1	
. NS	640965	. NECESSAIRE DE REPARATION D-2	1	1	1	
. NS	640638	. JOINT D'ETANCHEITE	1	1	1	
. NS	500187	. VIS A TETE HEXAGONAL 5/16-18x3 G5 Z050	2	2	2	
. NS	500942	. RONDELLE FREIN FENDUE 8.1x14.8x2.0 N500	2	2	2	
3	641933	GOUVERNEUR, AIR / D-2 / (110/130PSI)			1	
. NS	640965	. NECESSAIRE DE REPARATION D-2			1	
. NS	640638	. JOINT D'ETANCHEITE			1	
. NS	500187	. VIS A TETE HEXAGONAL 5/16-18x3 G5 Z050			2	
. NS	500942	. RONDELLE FREIN FENDUE 8.1x14.8x2.0 N500			2	
NS	640965	NECESSAIRE DE REPARATION D-2	1	1	1	
NS	500187	VIS A TETE HEXAGONAL 5/16-18x3 G5 Z050	2	2	2	
NS	500476	RONDELLE FREIN FENDUE .317x.586x.078 Z050	2	2	2	
4	640996	COUDE MALE 90º / TYPE "NTA" / #4x1/8NPT-M BR	1	1	1	
6	501036	COUDE MALE 90º / TYPE SAE 45º / #4FL-Mx1/8NPT-M BR	2	2	2	
7	**HF-1215-00**	**ASSECHEUR D'AIR - "HALDEX"**				
8	507544	COUDE 90º A ECROU ROTATIF COURT / JIC 37° / #12JIC-Fx#12JIC-Mx1.82 STL	1	1	1	
9	501600	CONNECTEUR MALE / TYPE JIC 37° / #12JIC-Mx1/2NPT-M STL	1	1	1	
10	501316	REDUCTION MALE-FEMELLE / TYPE TUYAU / 1/2NPT-Mx1/4NPT-F BR	1	1	1	
11	501037	COUDE MALE 90º / TYPE SAE 45º / #4FL-Mx1/4NPT-M BR	1	1	1	
		LES ITEMS SUIVANTS SONT FOURNIS AVEC MOTEUR				
		VOIR VOTRE CONCESSIONNAIRE DETROIT DIESEL				
20	640256	JOINT D'ETANCHEITE	1	1	1	
21	N.S.P.	ADAPTATEUR ENTRE D'AIR / (23506346)	1	1	1	2
22	500179	VIS A TETE HEXAGONAL 5/16-18x3/4 G5 Z050	2	2	2	
23	500476	RONDELLE FREIN FENDUE .317x.586x.078 Z050	2	2	2	
24	504019	BRIDE DE SERRAGE / 9/16"-1"1/16 SS / HS-10	6	6	6	
25	N.S.P.	BOYAU SILICONE 75MM X 18" / (23508340)	1	1	1	2
26	N.S.P.	BOYAU SILICONE 3/4" X 3.1/2" / (8929764)	1	1	1	2
27	N.S.P.	BOYAU SILICONE 3/4" X 28" / (23509550)	1	1	1	2
NS	503523	BOYAU SILICONE 1 PLI 3/4" I.D. x 100' / S.L.	AR	AR	AR	
28	N.S.P.	BOYAU ASS 14 7/8" / ALIMENTATION D'HUILE / (23505202)	1	1	1	2
28	N.S.P.	BOYAU ASS TEFLON / HUILE A ALTERNATEUR / (23504343)	1	1	1	2
29	510615	JOINT D'?ANCH?T·COMPRESSEUR	1	1	1	
30	N.S.P.	JOINT D'ETANCHEITE / COMP. & POMPE CARB. (23505248)	1	1	1	2
31	N.S.P.	COUDE 45° 3/4" HOSE / (23505202)	2	2	2	2
32	N.S.P.	COUDE 90° 3/4 TUBE 1/2" NPT / (8929749)	2	2	2	2

De 3-4417 À 3-4757		Date:07-2024	PAGE:HF-1205-10

COMPRESSEUR AIR - "TU-FLO 750" - AVEC DETROIT S-60

Numéro d'article	Pièces	Description	H3411	H3455	VIP455	NOTES
33	N.S.P.	CONNECTEUR / (23506345)	1	1	1	2
34	N.S.P.	BOULON M12-1.75 X 47MM FLANGE HEAD	4	4	4	2
		2) PAS VENDU PAR PREVOST (VOIR NUMERO DU MANUFATURIER A LA FIN DE LA DESCRIPTION)				

De 4-4758 À 8-1043		Date:07-2024	PAGE:HF-1205-11
COMPRESSEUR AIR - "BA921" - AVEC DETROIT S-60			

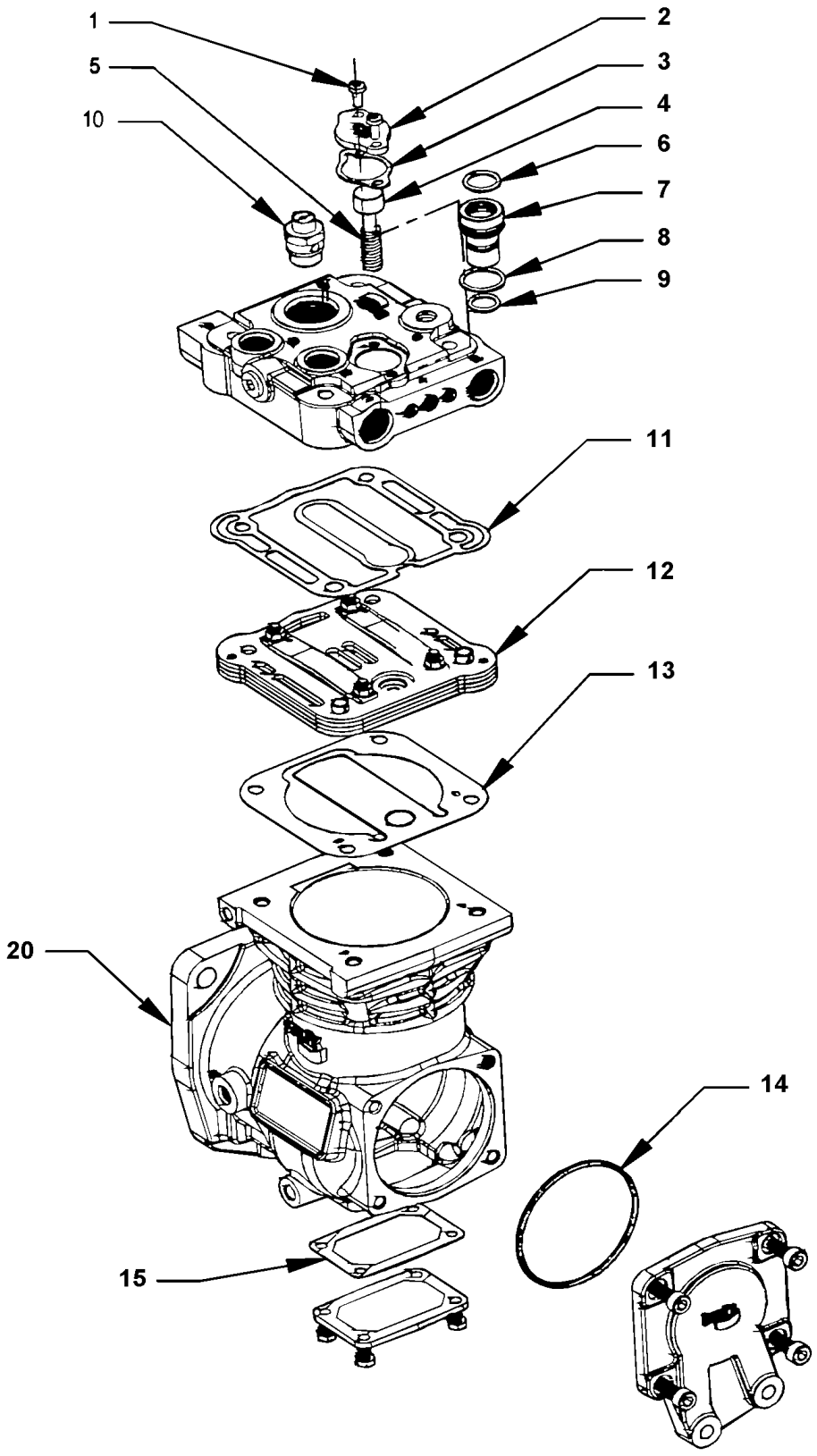

De 4-4758 À 8-1043		Date:07-2024	PAGE:HF-1205-11

COMPRESSEUR AIR - "BA921" - AVEC DETROIT S-60

Numéro d'article	Pièces	Description	H3411	H3455	VIP455	NOTES
1	641990	COMPRESSEUR AIR (FOURNI AVCE LE MOTEUR)	1	1	1	
2	N.S.S.	. COUVERCLE	1	1	1	1 A
3	N.S.S.	. JOINT D'ETANCHEITE	1	1	1	1 A
4	N.S.S.	. AJUSTEMENT PISTON	1	1	1	1 A
5	N.S.S.	. RESSORT	1	1	1	1 A
6	N.S.S.	. JOINT TORIQUE	1	1	1	1 A
7	N.S.S.	. PISTON	1	1	1	1 A
8	N.S.S.	. JOINT TORIQUE	1	1	1	1 A
9	N.S.S.	. JOINT TORIQUE	1	1	1	1 A
10	641989	. VALVE DE SECURITE ST-4 M16 X 1.5	1	1	1	
11	641986	. ENS. DE JOINT DE TETE DE COMPRESSEUR	1	1	1	B
12		. SOUPAPE A CLAPET	1	1	1	
13		. JOINT D'ETANCHEITE	1	1	1	
14	641987	. ENS. DE JOINT DE COMPRESSEUR	1	1	1	C
15		. COUVERCLE	1	1	1	
20	641988	. ENS. DE JOINT DE COMPRESSEUR	1	1	1	
NS	066059	SUPPORT GOUVERNEUR	1	1		D
22	641933	GOUVERNEUR, AIR / D-2 / (110/130PSI)	1	1		D
. NS	640965	. NECESSAIRE DE REPARATION D-2	1	1		D
. NS	640638	. JOINT D'ETANCHEITE	1	1		D
. NS	500187	. VIS A TETE HEXAGONAL 5/16-18x3 G5 Z050	2	2		D
. NS	500942	. RONDELLE FREIN FENDUE 8.1x14.8x2.0 N500	2	2		D
NS	141970	BOYAU ASS TEFLON #4 4090MM	2	2		E
NS	148039	BOYAU ASS TEFLON #4 290MM	1	1		F
		A) PAS REQUIS AVEC ASSECHEUR D'AIR "HALDEX"				
		B) INCLUS ITEMS #11 & 13				
		C) INCLUS ITEMS #14 & 20				
		D) UTILISE SEULEMENT AVEC VEHICULE EQUIPE AVEC ASSECHEUR D'AIR AD-9				
		E) ENTRE LE GOUVERNEUR & RESERVOIR OU ASSECHEUR				
		F) ENTRE LE GOUVERNEUR & COMPRESSEUR				
		1) PAS VENDU SEPAREMENT				

De 3-4417 À 3-4580		Date:07-2024	PAGE:HF-1215-00
ASSECHEUR D'AIR - "HALDEX"			

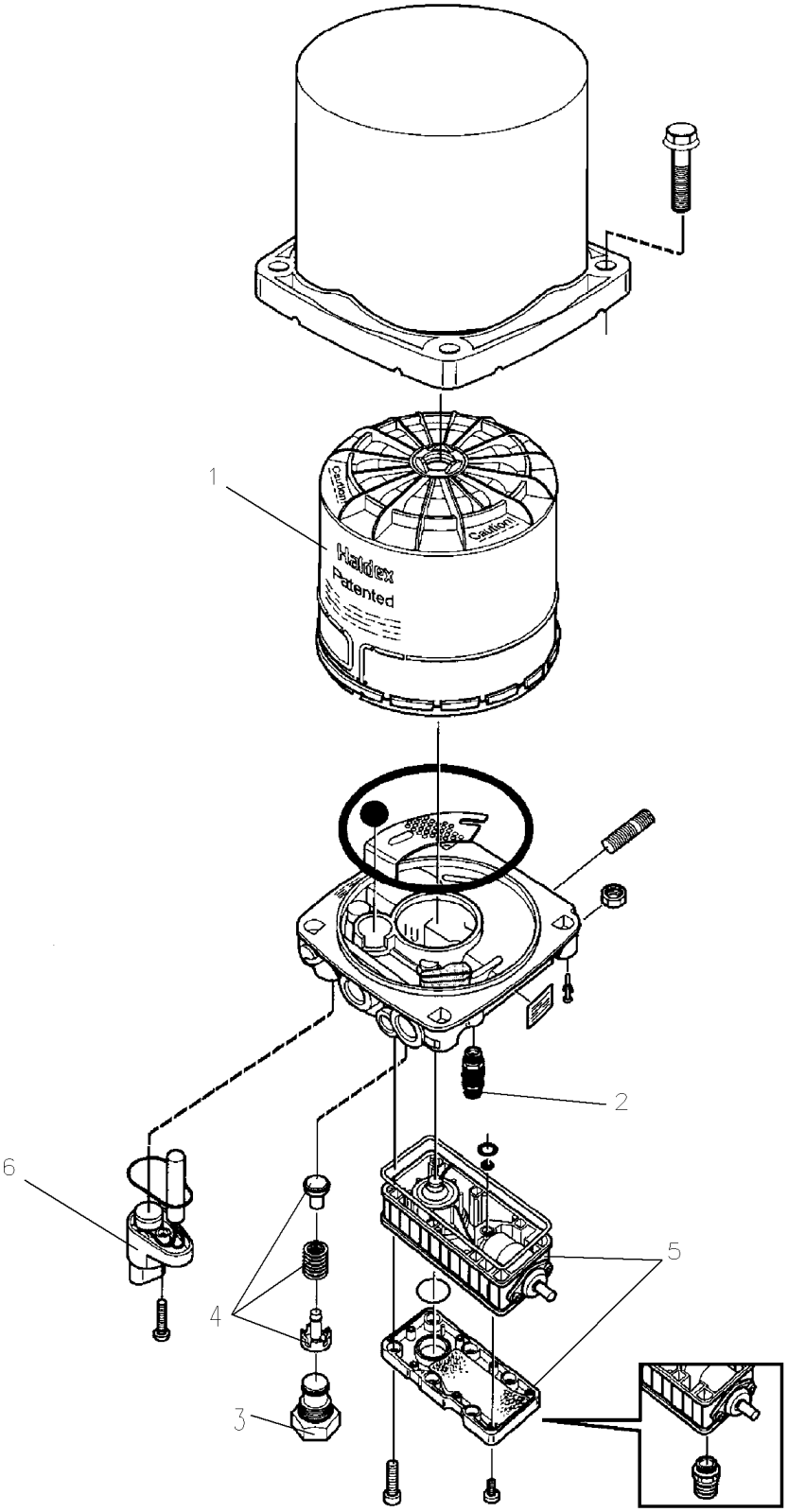

De 3-4417 À 3-4580		Date:07-2024	PAGE:HF-1215-00
ASSECHEUR D'AIR - "HALDEX"			

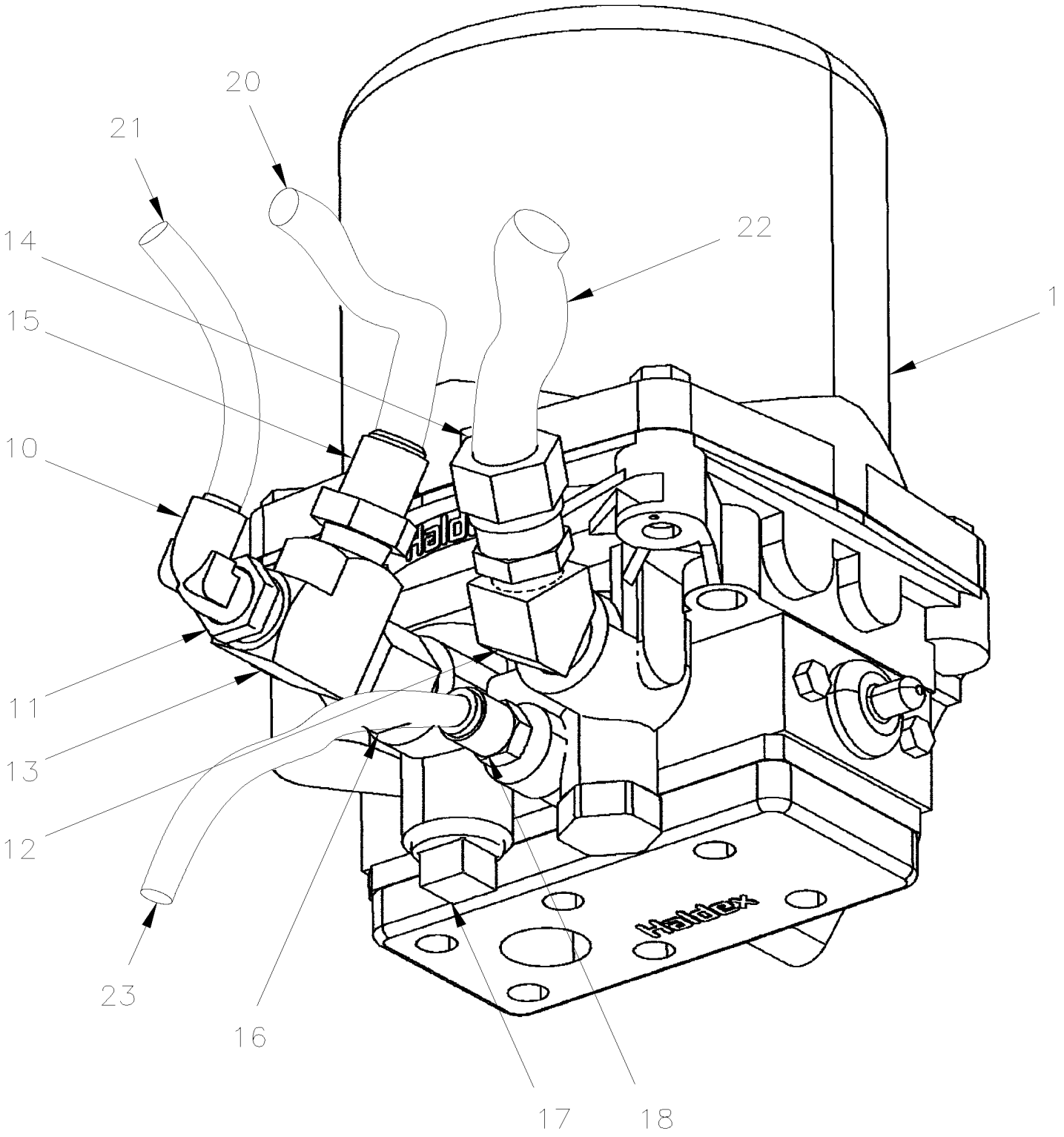

De 3-4417 À 3-4580		Date:07-2024	PAGE:HF-1215-00

ASSECHEUR D'AIR - "HALDEX"

Numéro d'article	Pièces	Description	H3411	H3455	VIP45	NOTES
	70303498	ASSECHEUR D AIR / AVEC GOUVERNEUR	1	1	1	
	642001	ASSECHEUR D AIR / AVEC GOUVERNEUR / 24V HEATER	1	1	1	B
1	3097369	. CARTOUCHE DESSICCATIVE	1	1	1	
2	641953	. VALVE DE SURETE	1	1	1	
3	N8885277	. SOUPAPE REGENERATRICE BLACK PLASTIC M22-1.5	1	1	1	
4	N8894693	. . TROUSSE SOUPAPE ANTI-RETOUR	1	1	1	
5	641954	. VALVE ET JOINT DE CAOUTCHOUC 8.5BAR	1	1	1	
5	642017	. VALVE ET JOINT DE CAOUTCHOUC 8.5BAR	1	1	1	
5	642071	. VALVE ET JOINT DE CAOUTCHOUC 9.0BAR	1	1	1	
6	N8882161	. ELEMENT 24 VOLT / W/ PIG TAIL CONNECTOR	1	1	1	C
. NS	562251	. . CONNECTEUR / METRI-PACK 280 / SH 2C / PED 12020599	1	1	1	C
10	641374	COUDE MALE 90º NON-ROTATIF / TYPE "PUSH-IN" / #4x3/8NPT-M BR	1	1	1	
11	501534	REDUCTION MALE-FEMELLE / TYPE TUYAU / 1/2NPT-Mx3/8NPT-F BR	1	1	1	
12	501528	COUDE MALE-FEMELLE 45º / TYPE TUYAU / 1/2NPT-Mx1/2NPT-F BR	1	1	1	
13	501473	RACCORD EN "T" / TYPE TUYAU / 1/2NPT-Mx1/2NPT-Fx1/2NPT-F BR	1	1	1	
14	640995	CONNECTEUR MALE / TYPE "NTA" / #12x1/2NPT-M BR	1	1	1	
15	501600	CONNECTEUR MALE / TYPE JIC 37° / #12JIC-Mx1/2NPT-M STL	1	1	1	
16	5011119	ADAPTATEUR / TYPE TUYAU / 1/2NPT-Fx1/2NPT-M BR	1	1	1	
17	501517	BOUCHON A TETE E CARRE / TYPE TUYAU / 3/4NPT-M BR	1	1	1	
18	641331	CONNECTEUR MALE / TYPE "PUSH-IN" / #6x1/4NPT-M BR	1	1	1	
20	142149	BOYAU ASS / #12 1310MM	1	1	1	
21	503563	TUBE, NYLON 6MM O.D. / BLANC S.L.	AR	AR	AR	
22	503465	TUBE, NYLON 3/4 O.D. / VERT S.L.	AR	AR	AR	
23	503472	TUBE, NYLON 3/8 O.D. / GRIS S.L.	AR	AR	AR	
NS	064949	CABLAGE CPT SERV A ASSECHEUR D'AIR	1	1	1	B
50	141951	BOYAU ASS TEFLON #4 5100MM	1	1	1	B
NS	141948	ENSEMBLE SERVICE, AIR DRYER W0& WE / "H" SERIES	AR	AR	AR	
. NS	WB04-01	. BULLETIN DE GARANTIE	1	1	1	
		B) UTILISE SEULEMENT AVEC ENSEMBLE #141948, VOIR BS-0401				
		C) UTILISE SEULEMENT AVEC #642001				

De 3-4581 À 3-4757		Date:07-2024	PAGE:HF-1215-01
ASSECHEUR D'AIR - "BENDIX" AD-9			

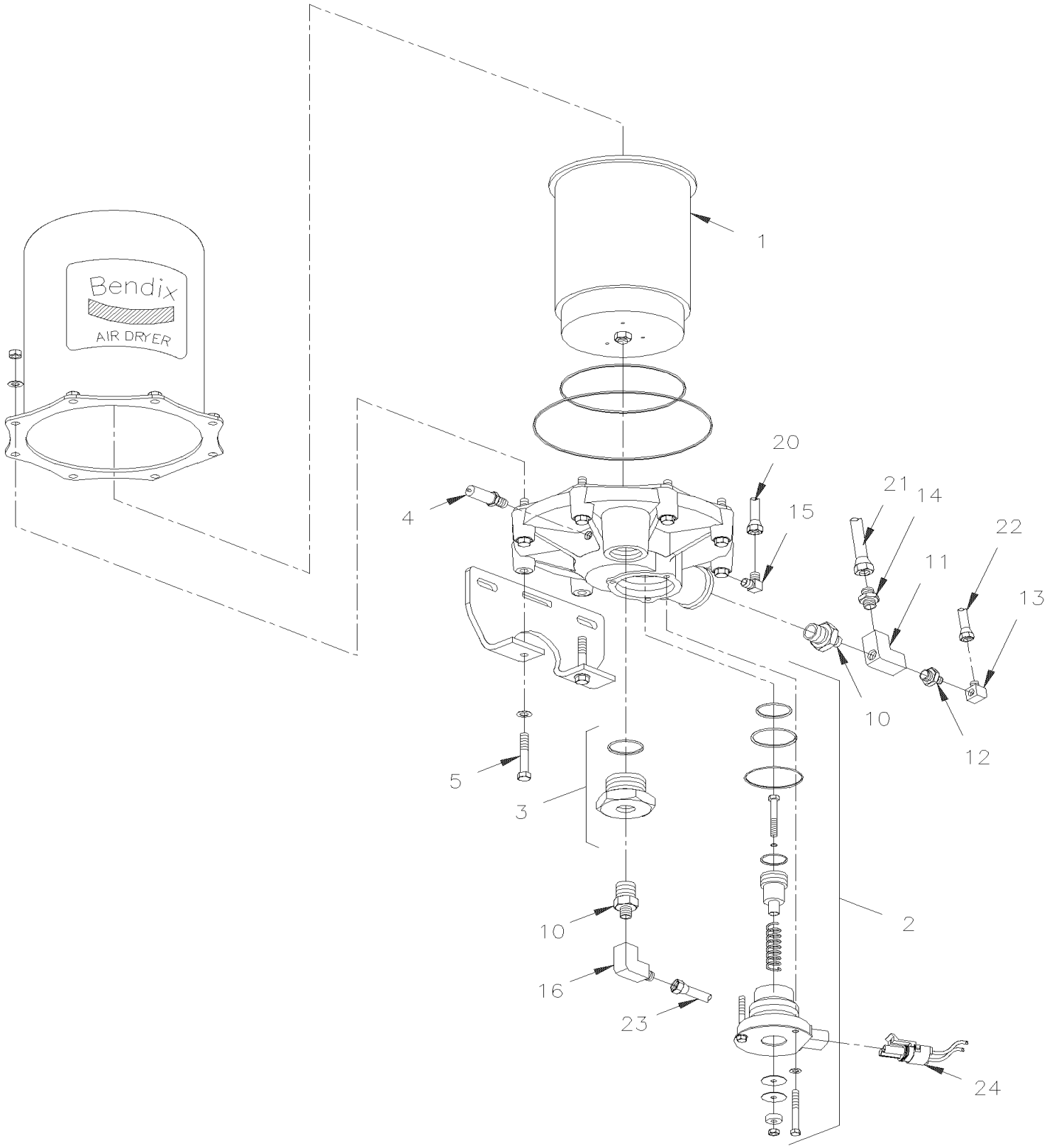

De 3-4581 À 3-4757		Date:07-2024	PAGE:HF-1215-01

ASSECHEUR D'AIR - "BENDIX" AD-9

Numéro d'article	Pièces	Description	H3411	H3455	VIP45	NOTES
	641243	SECHEUR D'AIR AD-9 24VOLTS À 3-4757	1	1	1	
	641243	SECHEUR D'AIR AD-9 24VOLTS "OPTIONAL" De 3-4758	1	1	1	
1	641244	. DESICCANT CARTRIDGE KIT (NEW)	1	1	1	
. NS	MI04-12	. . VOIR INFORMATION DE MAINTENANCE	1	1	1	
2	641464	. PURGE VALVE A/ELEMENT CHAUF.	1	1	1	
. NS	109579	. . ELEMENT, HEATER 24V -109579	1	1	1	
NS	641358	. . VALVE PURGE KIT ENTRETIEN	1	1	1	
3	641246	. CHECK VALVE MAINT KIT	1	1	1	
4	N.S.P.	. SOUPAPE DE SURETE (285849)	1	1	1	2
5	5001173	. VIS A TETE HEXAGONAL 5/16-18x4 1/2 G8 ZP	2	2	2	
10	501462	REDUCTION MALE-FEMELLE / TYPE TUYAU / 3/4NTP-Mx1/2NPT-F BR	2	2	2	
11	501473	RACCORD EN "T" / TYPE TUYAU / 1/2NPT-Mx1/2NPT-Fx1/2NPT-F BR	1	1	1	
12	501316	REDUCTION MALE-FEMELLE / TYPE TUYAU / 1/2NPT-Mx1/4NPT-F BR	1	1	1	
13	641371	COUDE MALE 90º NON-ROTATIF / TYPE "PUSH-IN" / #4x1/4NPT-M BR	1	1	1	
14	501600	CONNECTEUR MALE / TYPE JIC 37° / #12JIC-Mx1/2NPT-M STL	1	1	1	
15	501037	COUDE MALE 90º / TYPE SAE 45º / #4FL-Mx1/4NPT-M BR	1	1	1	
16	641134	COUDE MALE 90º / TYPE "NTA" / #12x1/2NPT-M BR	1	1	1	
20	141970	BOYAU ASS TEFLON #4 4090MM	1	1	1	A
20	141970	BOYAU ASS TEFLON #4 4090MM	1	1	1	B
21	**HF-1215-11**	**INSTALLATION TUYAU ASSECHEUR D'AIR**				
21	142295	BOYAU ASS TEFLON #12 815MM	1	1	1	D
22	503402	TUBE, NYLON 1/4 O.D. / NOIR S.L.	AR	AR	AR	
23	503465	TUBE, NYLON 3/4 O.D. / VERT S.L.	AR	AR	AR	
24	063791	CABLAGE ASS / CHAUFFAGE ASSECHEUR D'AIR AD-9	1	1	1	
NS	562251	. CONNECTEUR / METRI-PACK 280 / SH 2C / PED 12020599	1	1	1	
NS	562287	. BARRURE SEC. / METRI-PACK 280 / 2C / NOIR / PED 12034446	1	1	1	
NS	562101	. TERMINAL FEMELLE / 14-12 / PED 12129493	2	2	2	
NS	562106	. JOINT / METRI-PACK / 3C / NOIR / PED 12048370	2	2	2	
		A) ASSECHEUR D'AIR & SOUPAPE DE DELECTAGE GOUVERNEUR				
		B) GOUVERNEUR & RESERVOIR				
		D) COMPRESSEUR & TUBE DE L'ASSECHEUR D'AIR				
		2) PAS VENDU PAR PREVOST (VOIR NUMERO DU MANUFATURIER A LA FIN DE LA DESCRIPTION)				

De 4-4758 À 8-1043		Date:07-2024	PAGE:HF-1215-02
ASSECHEUR D'AIR - "HALDEX"			

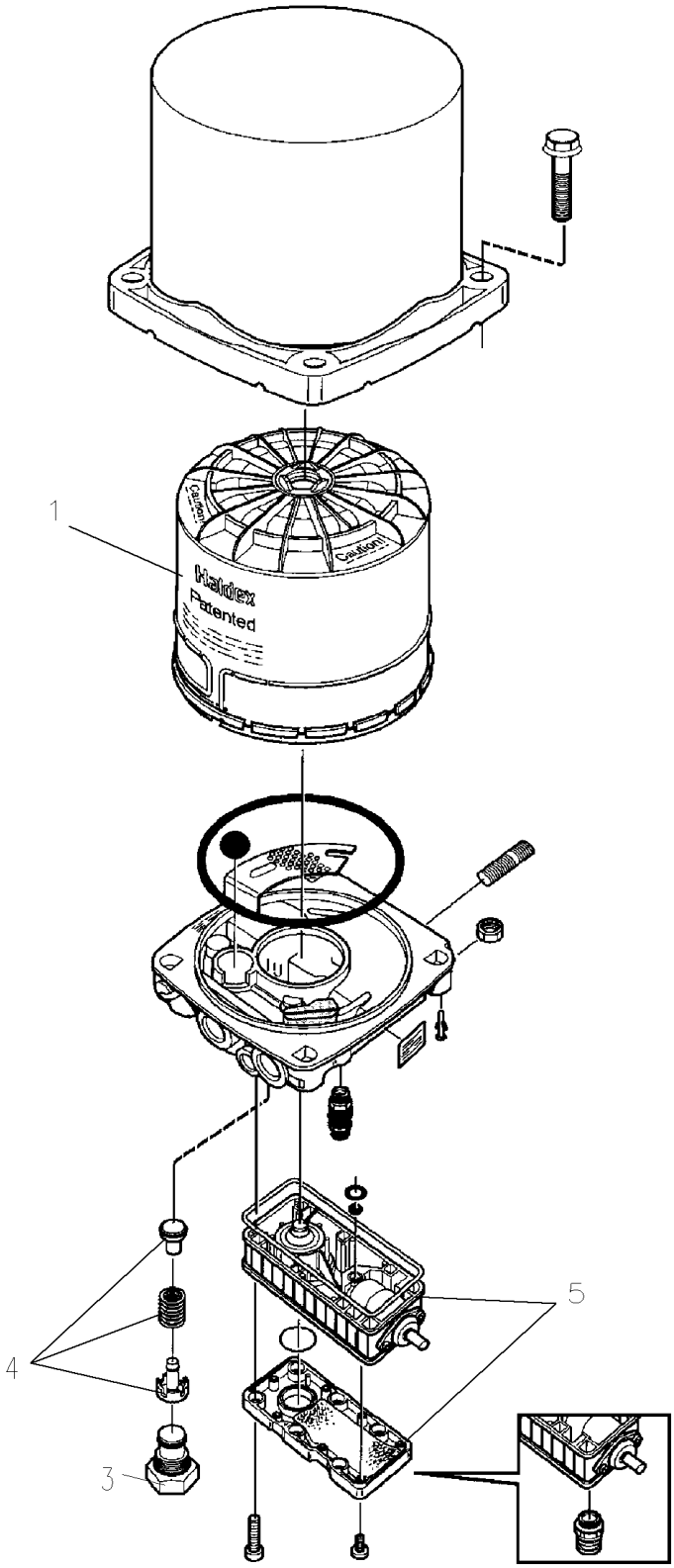

De 4-4758 À 8-1043		Date:07-2024	PAGE:HF-1215-02
ASSECHEUR D'AIR - "HALDEX"			

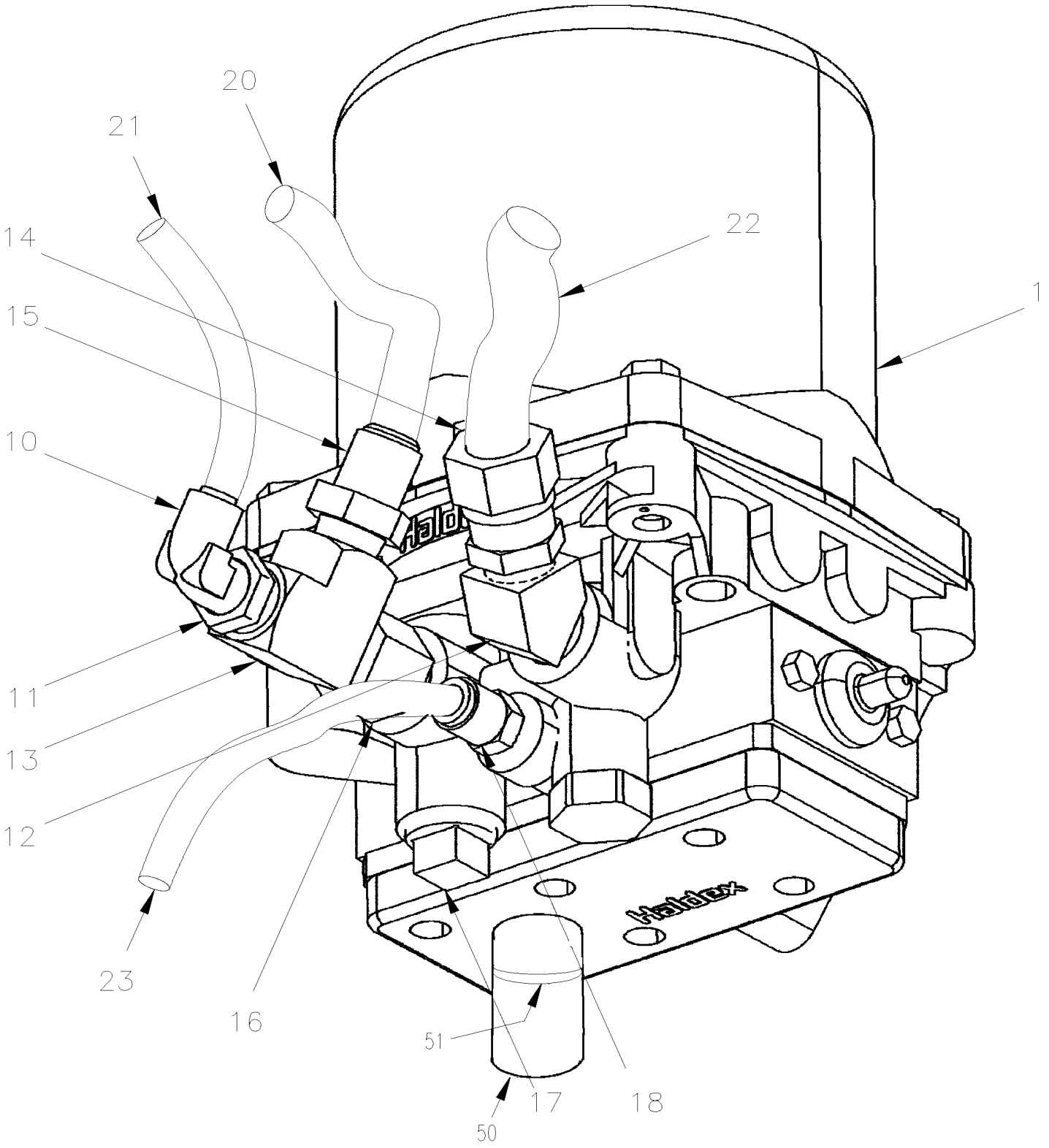

De 4-4758 À 8-1043		Date:07-2024	PAGE:HF-1215-02

ASSECHEUR D'AIR - "HALDEX"

Numéro d'article	Pièces	Description	H3411	H3455	VIP45	NOTES
	70303498	ASSECHEUR D AIR / AVEC GOUVERNEUR À 4-4981	1	1	1	
	642016	ASSECHEUR D'AIR "HALDEX" / AVEC GOUVERNEUR 8.5 Bar De 4-4982 À 7-0670	1	1	1	
	642070	ASSECHEUR D'AIR "HALDEX" / AVEC GOUVERNEUR 9.0 Bar De 7-0671	1	1	1	
1	3097369	. CARTOUCHE DESSICCATIVE	1	1	1	
3	N8894694	. SOUPAPE DE PROTECTION TURBO / INTEGRATED	1	1	1	
4	N8894693	. . TROUSSE SOUPAPE ANTI-RETOUR	1	1	1	
5	641954	. VALVE ET JOINT DE CAOUTCHOUC 8.5BAR À 4-4981	1	1	1	
5	642017	. VALVE ET JOINT DE CAOUTCHOUC 8.5BAR De 4-4982 À 7-0670	1	1	1	
5	642071	. VALVE ET JOINT DE CAOUTCHOUC 9.0BAR De 7-0671	1	1	1	
10	641374	COUDE MALE 90º NON-ROTATIF / TYPE "PUSH-IN" / #4x3/8NPT-M BR	1	1	1	
11	501534	REDUCTION MALE-FEMELLE / TYPE TUYAU / 1/2NPT-Mx3/8NPT-F BR	1	1	1	
12	501528	COUDE MALE-FEMELLE 45º / TYPE TUYAU / 1/2NPT-Mx1/2NPT-F BR	1	1	1	
13	501473	RACCORD EN "T" / TYPE TUYAU / 1/2NPT-Mx1/2NPT-Fx1/2NPT-F BR	1	1	1	
14	640995	CONNECTEUR MALE / TYPE "NTA" / #12x1/2NPT-M BR	1	1	1	
15	501600	CONNECTEUR MALE / TYPE JIC 37° / #12JIC-Mx1/2NPT-M STL	1	1	1	
16	5011119	ADAPTATEUR / TYPE TUYAU / 1/2NPT-Fx1/2NPT-M BR	1	1	1	
17	501517	BOUCHON A TETE E CARRE / TYPE TUYAU / 3/4NPT-M BR	1	1	1	
18	641331	CONNECTEUR MALE / TYPE "PUSH-IN" / #6x1/4NPT-M BR	1	1	1	
20	142149	BOYAU ASS / #12 1310MM	1	1	1	
21	503563	TUBE, NYLON 6MM O.D. / BLANC S.L.	AR	AR	AR	
22	503465	TUBE, NYLON 3/4 O.D. / VERT S.L.	AR	AR	AR	
23	503472	TUBE, NYLON 3/8 O.D. / GRIS S.L.	AR	AR	AR	
50	503523	BOYAU SILICONE 1 PLI 3/4" I.D. x 100' / S.L. De 4-4982	1	1	1	
51	504018	BRIDE DE SERRAGE / 7/16"-1" SS / HS-8 De 4-4982	1	1	1	

De 3-4417 À 8-1043		Date:07-2024	PAGE:HF-1215-03
ASSECHEUR D'AIR - "ROCKWELL WABCO"			

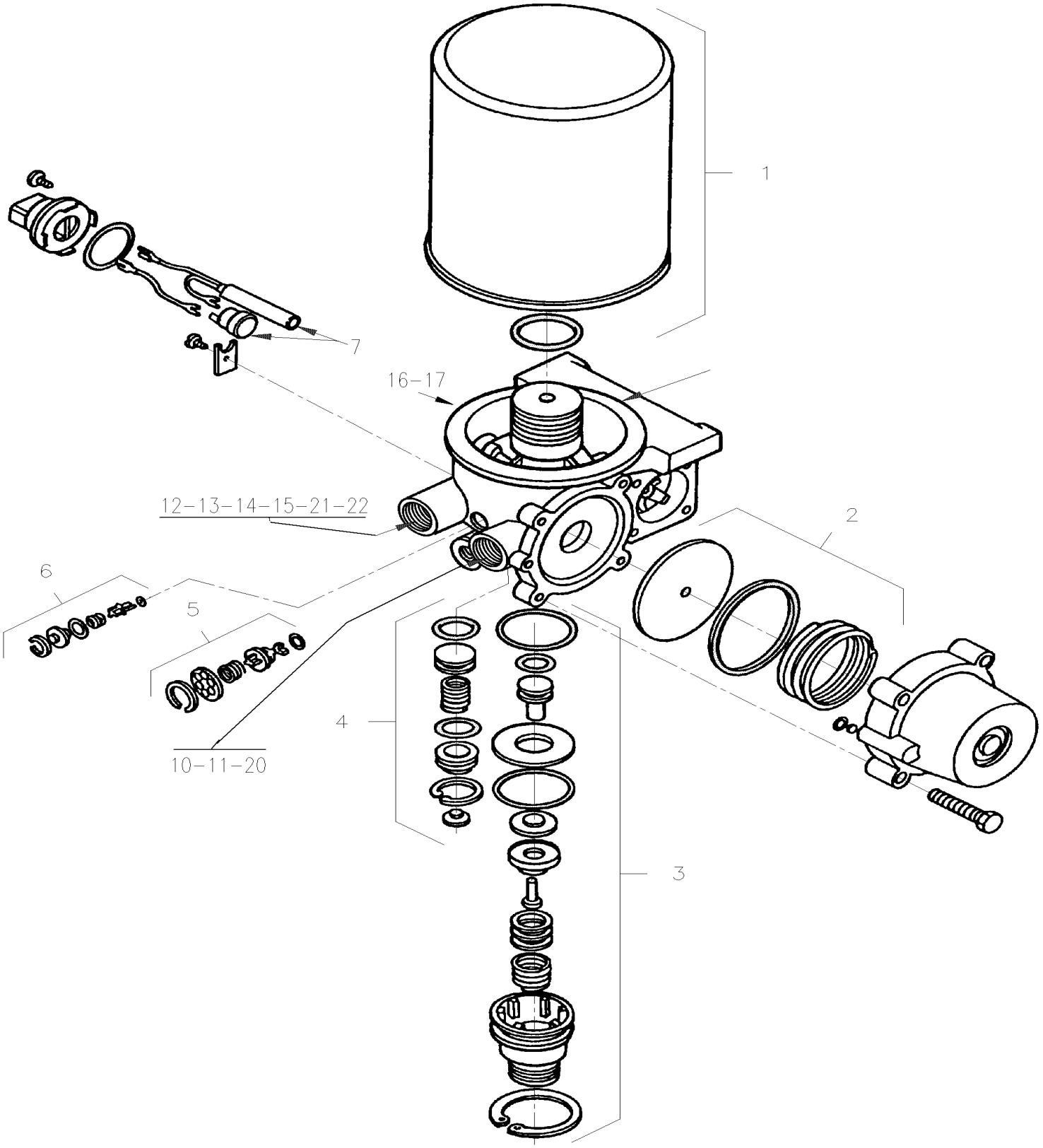

De 3-4417 À 8-1043		Date:07-2024	PAGE:HF-1215-03

ASSECHEUR D'AIR - "ROCKWELL WABCO"

Numéro d'article	Pièces	Description	H3411	H3455	VIP45	NOTES
		CET ASSECHEUR UTILISE LE MEME GOUVERNEUR				
		& TUYAU QUE CELUI DU "WABCO"				
	641337	ASSECHEUR D'AIR "WABCO" / S-1200 / 24V HEATER	1	1	1	
1	641278	. ENSEMBLE CARTOUCHE DE RECHANGE	1	1	1	
. NS	MI04-12	. . VOIR INFORMATION DE MAINTENANCE	1	1	1	
2	641284	. ENS. DE VALVES DE REGENERATION	1	1	1	
3	641283	. ENSEMBLE DE PURGE	1	1	1	
4	641282	. OBTURATEUR DE VALVE TURBO	1	1	1	
5	641281	. ENSEMBLE DE VALVE D'ECOULEMENT	1	1	1	
6	641280	. ENSEMBLE DE VALVES D'EVITEMENT	1	1	1	
7	641279	. ENSEMBLE DE CHAUFFAGE 24 VOLTS	1	1	1	
. NS	562251	. . CONNECTEUR / METRI-PACK 280 / SH 2C / PED 12020599	1	1	1	
. NS	562101	. . TERMINAL FEMELLE / 14-12 / PED 12129493	2	2	2	
NS	641319	SILENCIEUX PR ASSECHEUR D'AIR	1	1	1	
10	501528	COUDE MALE-FEMELLE 45º / TYPE TUYAU / 1/2NPT-Mx1/2NPT-F BR	1	1	1	
11	640995	CONNECTEUR MALE / TYPE "NTA" / #12x1/2NPT-M BR	1	1	1	
12	501473	RACCORD EN "T" / TYPE TUYAU / 1/2NPT-Mx1/2NPT-Fx1/2NPT-F BR	1	1	1	
13	501316	REDUCTION MALE-FEMELLE / TYPE TUYAU / 1/2NPT-Mx1/4NPT-F BR	1	1	1	
14	641371	COUDE MALE 90º NON-ROTATIF / TYPE "PUSH-IN" / #4x1/4NPT-M BR	1	1	1	
15	501600	CONNECTEUR MALE / TYPE JIC 37° / #12JIC-Mx1/2NPT-M STL	1	1	1	
16	501312	REDUCTION MALE-FEMELLE / TYPE TUYAU / 1/4NTP-Mx1/8NPT-F BR	3	3	3	
17	501808	COUDE MALE 45º / TYPE SAE 45º / #4FL-Mx1/8NPT-M BR	3	3	3	
NS	066493	CABLAGE ASSECHEUR D'AIR WABCO W/"OPTION" BAGGAGE	1	1	1	
20	503465	TUBE, NYLON 3/4 O.D. / VERT S.L.	AR	AR	AR	A
21	142149	BOYAU ASS / #12 1310MM	1	1	1	T
22	503402	TUBE, NYLON 1/4 O.D. / NOIR S.L.	AR	AR	AR	
23	148991	BOYAU ASS TEFLON #4 5010MM	1	1	1	G
24	141970	BOYAU ASS TEFLON #4 4090MM	1	1	1	H
		A) ENTRE L'ASSÉCHEUR ET LE RÉSERVOIR À L'AIR HUMIDE				
		G) ASSECHEUR D'AIR & GOUVERNEUR				
		H) GOUVERNEUR & RESERVOIR				
		T) L'ASSÉCHEUR D'AIR ET LE TUBE DE REFROIDISSEMENT				

De 3-4417 À 8-1043		Date:07-2024	PAGE:HF-1215-11
INSTALLATION TUYAU ASSECHEUR D'AIR			

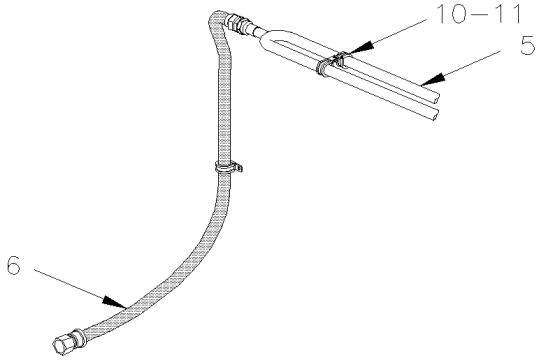

DETAIL A

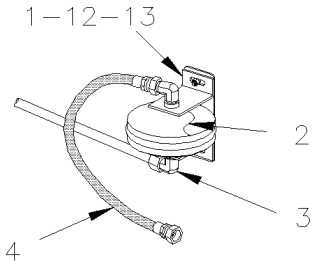

UP TO 7–1016
DETAIL B

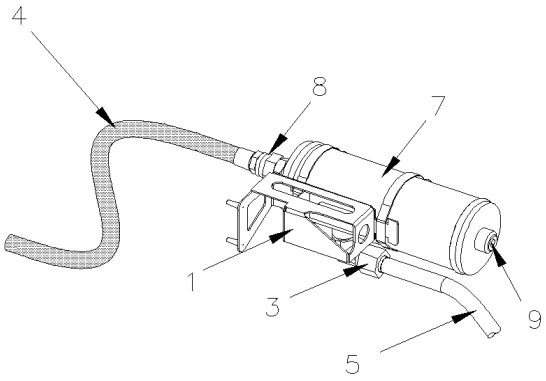

FROM 7–1017
DETAIL B

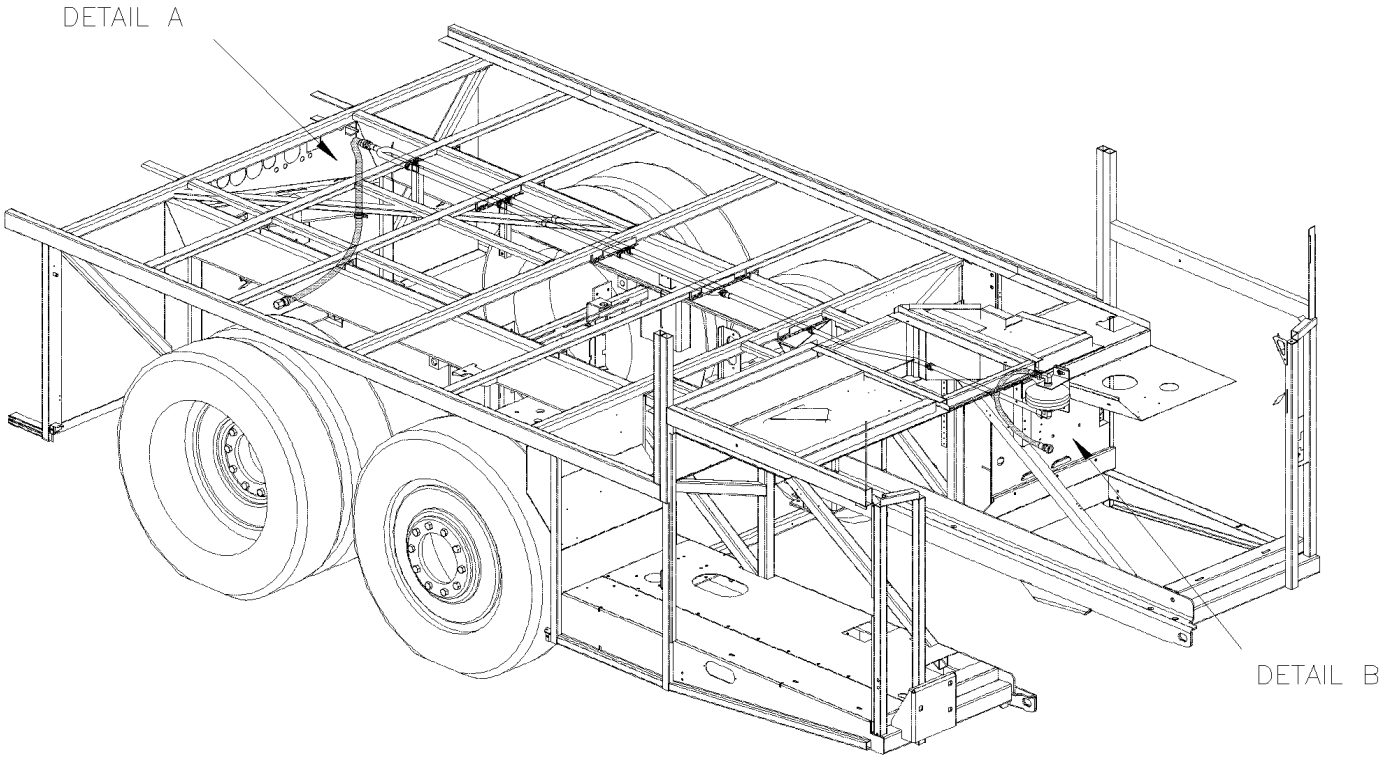

De 3-4417 À 8-1043		Date:07-2024	PAGE:HF-1215-11

INSTALLATION TUYAU ASSECHEUR D'AIR

Numéro d'article	Pièces	Description	H3411	H3455	VIP455	NOTES
1	142280	SUPPORT, RESERV.RESONNANCE ORLEANS ASS. À 7-0771	1	1	1	
1	142151	SUPPORT, RESERV.RESONNANCE ORLEANS ASS. De 7-0772 À 7-1016	1	1	1	
1	149000	SUPPORT, RESERV.RESONNANCE ORLEANS ASS. De 7-1017	1	1	1	
2	032428	RESERVOIR AIR / 61 IN° / 6" O.D. X 4" À 7-1016	1	1	1	
3	5011233	COUDE MALE 90º / TYPE JIC 37° / #12JIC-Mx1/2NPT-M SS	1	1	1	
4	142295	BOYAU ASS TEFLON #12 815MM À 3-4757	1	1	1	
4	142335	BOYAU ASS TEFLON #12 960MM De 4-4758	1	1	1	
5	Call order desk	PLOMBERIE, ASSECHEUR D'AIR ASS AVEC BOYAU SEE DETAIL SERVICE À 3-4757	1	1	1	P
. NS	142504	. PLOMBERIE, ASSECHEUR D'AIR ASS À 3-4757	1	1	1	
. NS	142149	. BOYAU ASS / #12 1310MM À 3-4757	1	1	1	
5	Call order desk	PLOMBERIE, ASSECHEUR D'AIR ASS AVEC BOYAU SEE DETAIL SERVICE De 4-4758	1	1	1	P
. A	142504	. PLOMBERIE, ASSECHEUR D'AIR ASS De 4-4758	1	1	1	
. B	142296	. BOYAU ASS / #12 410MM De 4-4758	1	1	1	
5	142504	. PLOMBERIE, ASSECHEUR D'AIR ASS	1	1	1	
6	142149	. BOYAU ASS / #12 1310MM À 3-4757	1	1	1	A
6	142296	. BOYAU ASS / #12 410MM De 4-4758	1	1	1	A
7	641982	RESERVOIR AIR / 96 IN° / 3 1/2" O.D. X 10" De 7-1017	1	1	1	
8	501600	CONNECTEUR MALE / TYPE JIC 37° / #12JIC-Mx1/2NPT-M STL De 7-1017	1	1	1	
9	501966	BOUCHON A PRISE HEXAGONAL / TYPE TUYAU / 1/2NPT-M STL De 7-1017	1	1	1	
10	952633	COLLET DE RETENUE / 7/8" I.D.	4	4	4	
11	500879	VIS AUTOTARAUDEUSE TETE CYLINDRIQUE PHILLIPS #10x1 Z050	4	4	4	
12	502616	RONDELLE FREIN FENDUE 10.2x18.1x2.2 SS	2	2	2	
13	502567	ECROU HEX M10-1.5 SS	2	2	2	
50	**HF-1205-11**	**COMPRESSEUR AIR - "BA921" - AVEC DETROIT S-60**				
		A) ENTRE ASSECHEUR D'AIR & TUBE DE L'ASSECHEUR D'AIR				
		P) CONTACTER LE BUREAU DE PRISE DE COMMANDE				

De 4-4758 À 8-1043		Date:07-2024	PAGE:HF-1215-15
INSTALLATION SOUPAPE ANTIRETOUR - "AD-9"			

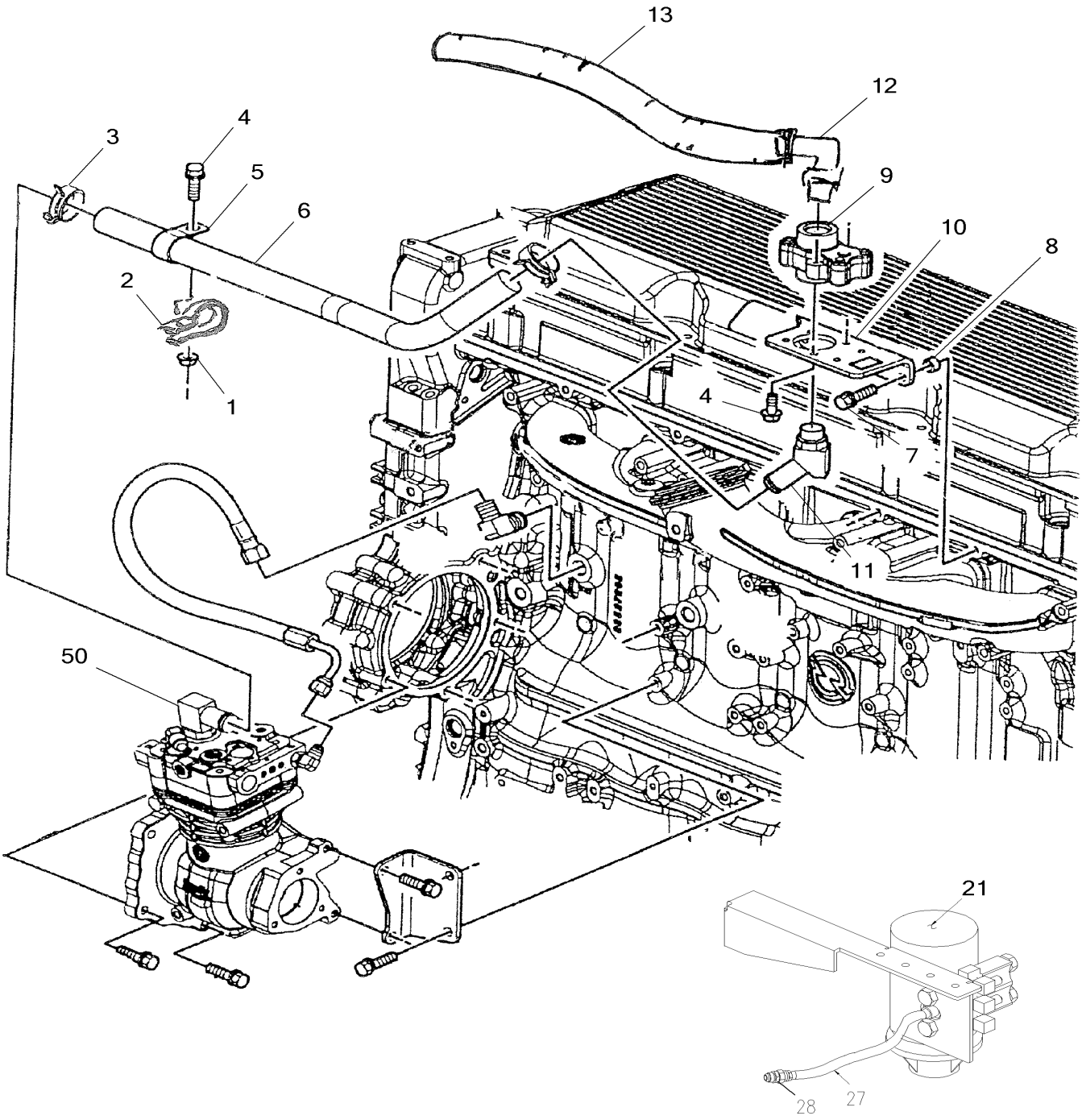

De 4-4758 À 8-1043		Date:07-2024	PAGE:HF-1215-15
INSTALLATION SOUPAPE ANTIRETOUR - "AD-9"			

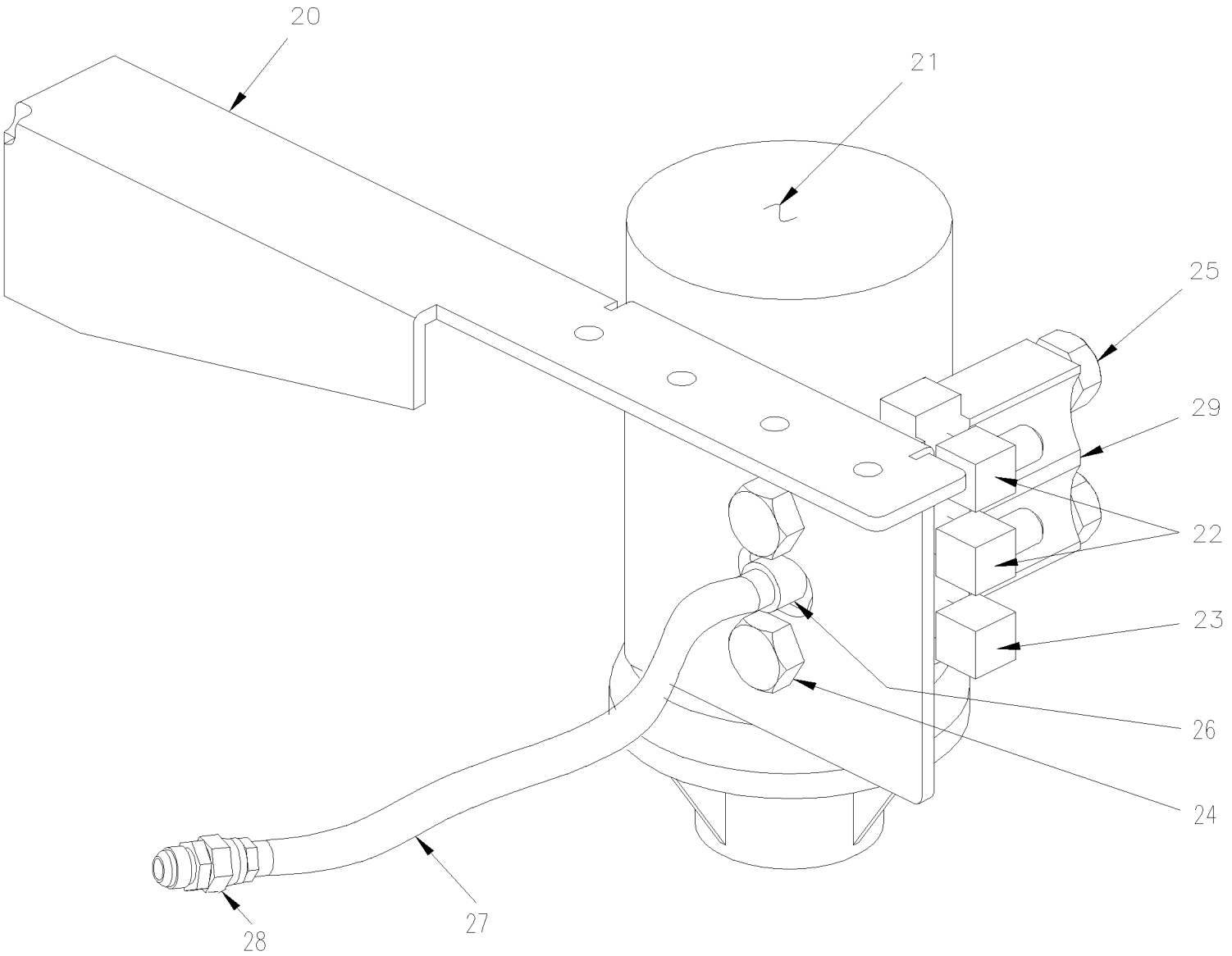

De 4-4758 À 8-1043		Date:07-2024	PAGE:HF-1215-15

INSTALLATION SOUPAPE ANTIRETOUR - "AD-9"

Numéro d'article	Pièces	Description	H3411	H3455	VIP45	NOTES
1	507636	ECROU HEX EPAULEMENT M8-1.25	1	1		
2	952625	COLLET DE RETENUE / 3/8" I.D.	1	1		
3	504319	BRIDE DE SERRAGE / 1"-1"1/2 SS / E.T. 16	1	1		
4	507637	VIS TETE HEX EPAULEMENT M8-1.25x20 G10.9 PHC	3	3		
5	507638	CLIP 1.25 DIA .531 BOLT CTD	1	1		
6	510870	BOYAU 1" I.D. X 29.38"	1	1		
7	507639	VIS TETE HEX EPAULEMENT M8-1.25x30 G10.9 PHC	2	2		
8	507640	ESPACEUR 13/32 ID X 7/8 OD X 1/4	2	2		
9	510866	ADMISSION- VALVE ANTI-RETOUR	1	1		
10	510867	SUPPORT (1CV) - COTE GAUCHE DE LA TETE	1	1		
11	510868	FITTING M27 ISO POUR BOYAU #16, 45?	1	1		
12	510869	FITTING M27 ISO POUR BOYAU #16, 90?	1	1		
13	032613	BOYAU / (SUCCION COMPRESSEUR) / #16 630MM	1	1		
20	066059	SUPPORT GOUVERNEUR	1	1		
21	641933	GOUVERNEUR, AIR / D-2 / (110/130PSI)	1	1		
. NS	640965	. NECESSAIRE DE REPARATION D-2	1	1		
. NS	640638	. JOINT D'ETANCHEITE	1	1		
. NS	500187	. VIS A TETE HEXAGONAL 5/16-18x3 G5 Z050	2	2		
. NS	500942	. RONDELLE FREIN FENDUE 8.1x14.8x2.0 N500	2	2		
22	501036	COUDE MALE 90º / TYPE SAE 45º / #4FL-Mx1/8NPT-M BR	2	2		
23	501331	COUDE MALE-FEMELLE 90º / TYPE TUYAU / 1/8NPT-Mx1/8NPT-F BR	1	1		
24	502258	VIS A TETE HEXAGONAL M8-1.25x75 G8.8 FT Z050	2	2		
25	966171	ECROU HEX BAGUE DE NYLON M8x1.25 SS	2	2		
26	501026	CONNECTEUR MALE / TYPE SAE 45º / #4FL-Mx1/8NPT-M BR	1	1		
27	148039	BOYAU ASS TEFLON #4 290MM	1	1		
28	501808	COUDE MALE 45º / TYPE SAE 45º / #4FL-Mx1/8NPT-M BR	2	2		
29	501072	BOUCHON A PRISE HEXAGONAL / TYPE TUYAU / 1/8NPT-M STL	2	2		
50	**HF-1205-11**	**COMPRESSEUR AIR - "BA921" - AVEC DETROIT S-60**				

De 3-4417 À 8-1043		Date:07-2024	PAGE:HF-1220-00
DIVERS SOUPAPES A L'AIR			

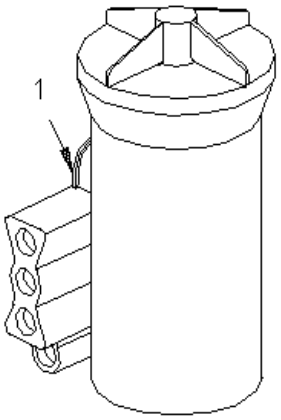

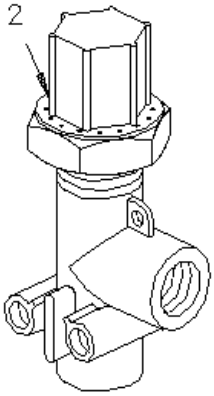

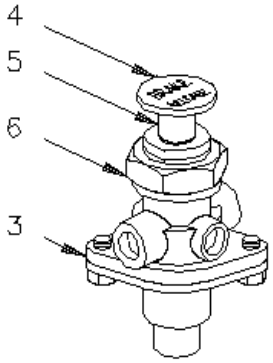

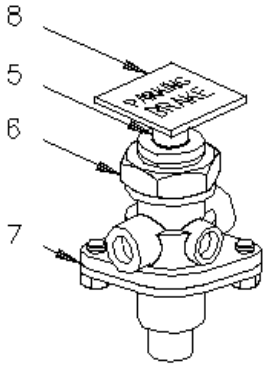

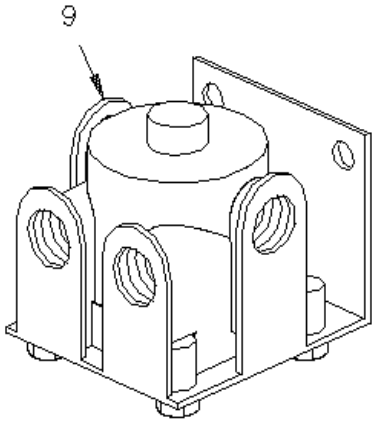

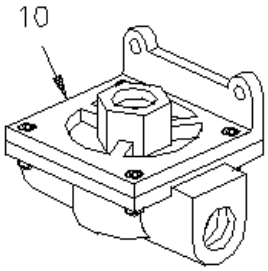

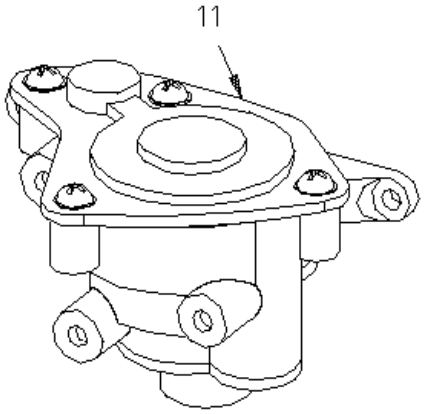

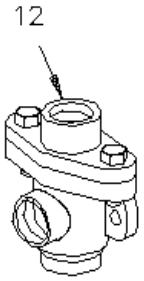

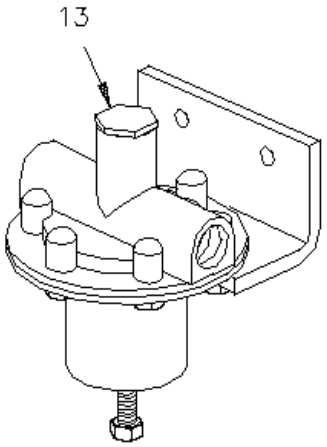

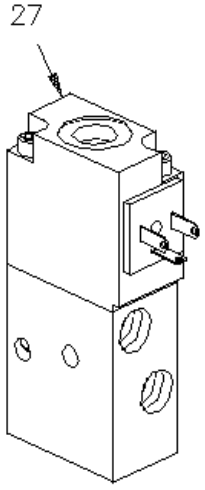

De 3-4417 À 8-1043		Date:07-2024	PAGE:HF-1220-00
DIVERS SOUPAPES A L'AIR			

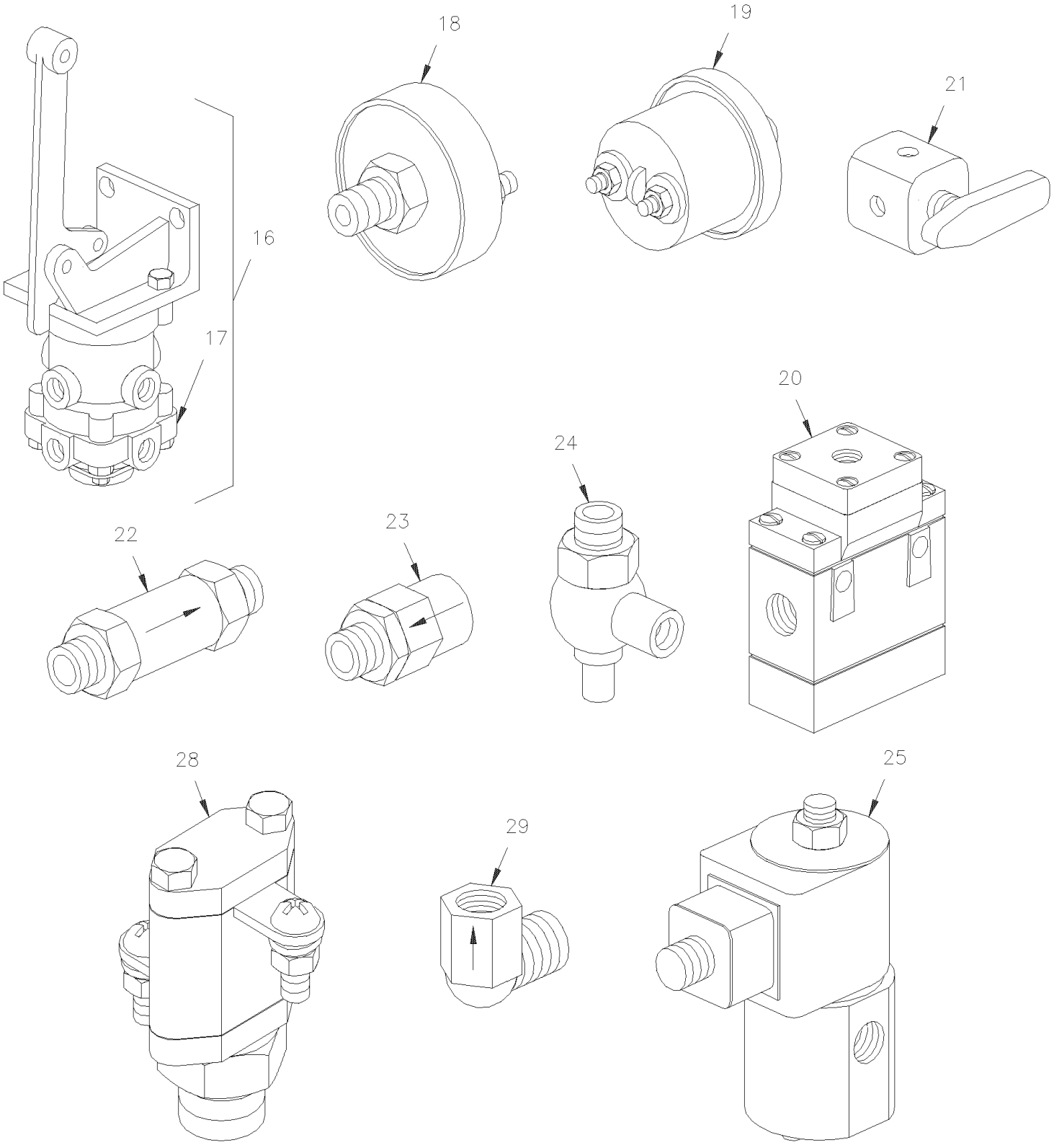

De 3-4417 À 8-1043		Date:07-2024	PAGE:HF-1220-00
DIVERS SOUPAPES A L'AIR			

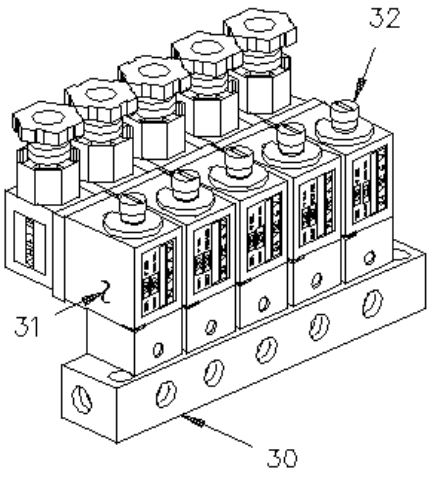

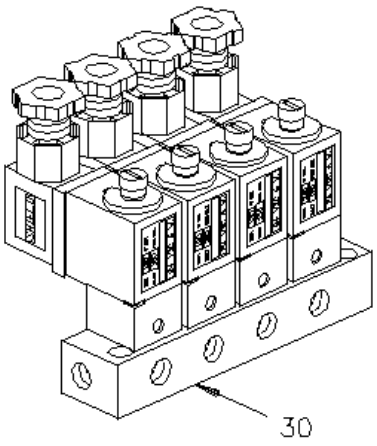

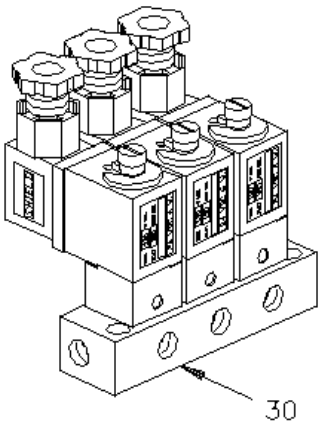

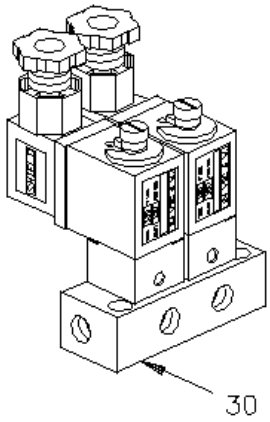

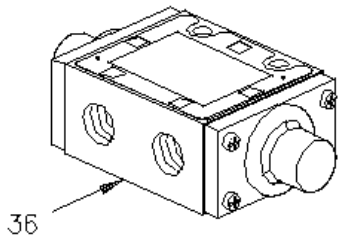

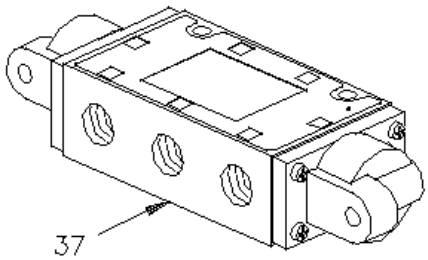

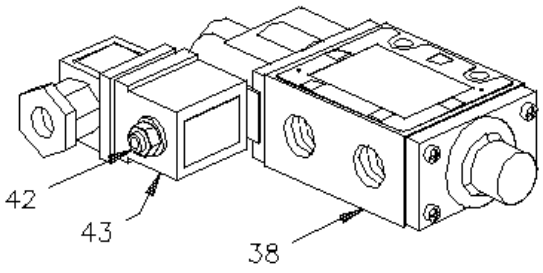

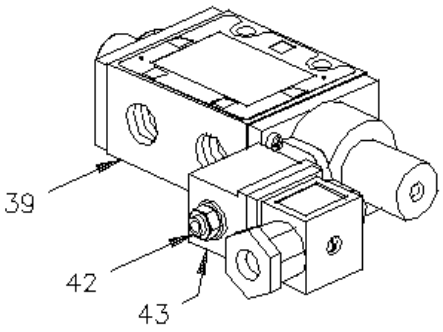

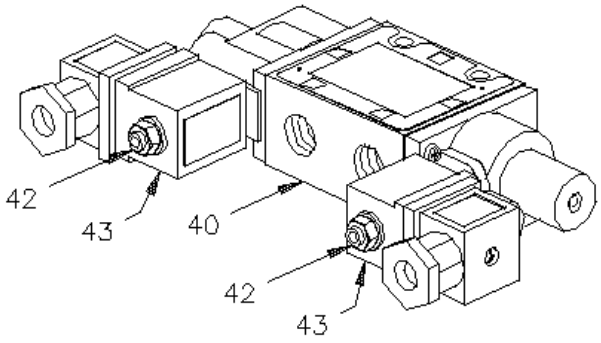

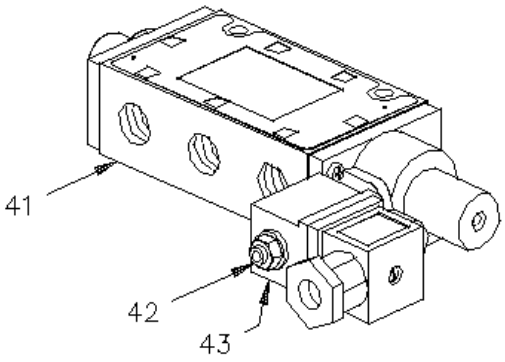

De 3-4417 À 8-1043		Date:07-2024	PAGE:HF-1220-00
DIVERS SOUPAPES A L'AIR			

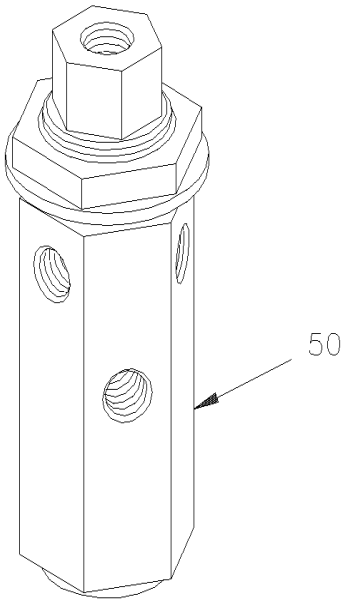

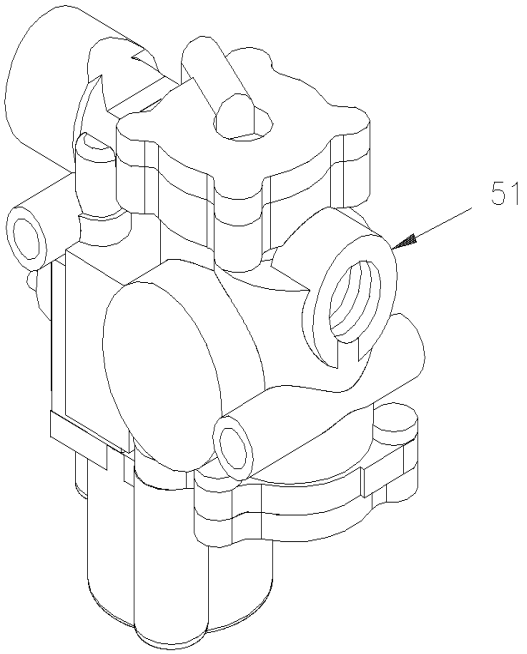

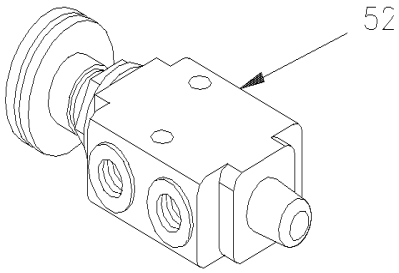

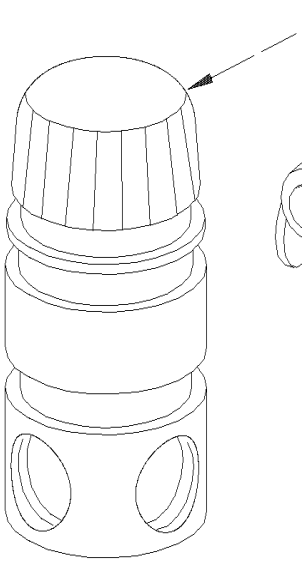

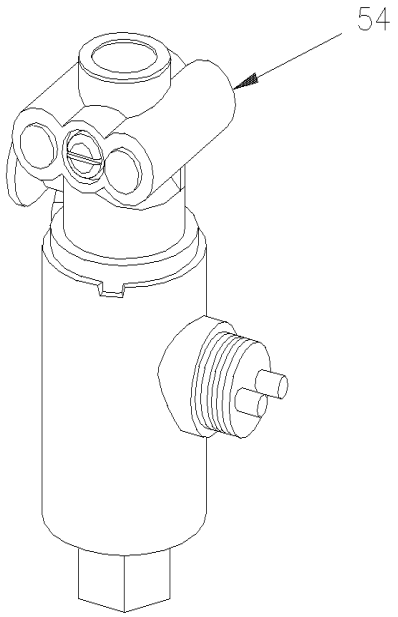

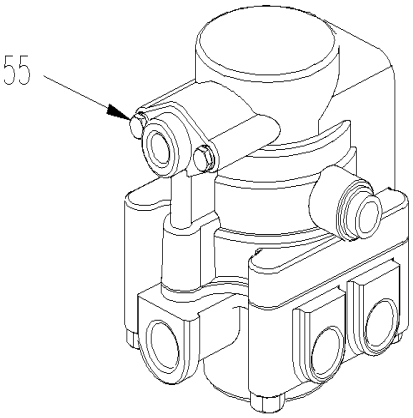

De 3-4417 À 8-1043		Date:07-2024	PAGE:HF-1220-00

DIVERS SOUPAPES A L'AIR

Numéro d'article	Pièces	Description	H3411	H3455	VIP455	NOTES
1	640964	GOUVERNEUR, AIR / D-2 / (105/125PSI)	AR	AR	AR	
. NS	640965	. NECESSAIRE DE REPARATION D-2	1	1	1	
. NS	640638	. JOINT D'ETANCHEITE	1	1	1	
. NS	500187	. VIS A TETE HEXAGONAL 5/16-18x3 G5 Z050	2	2	2	
. NS	500942	. RONDELLE FREIN FENDUE 8.1x14.8x2.0 N500	2	2	2	
1	641933	GOUVERNEUR, AIR / D-2 / (110/130PSI)			AR	
. NS	640965	. NECESSAIRE DE REPARATION D-2			1	
. NS	640638	. JOINT D'ETANCHEITE			1	
. NS	500187	. VIS A TETE HEXAGONAL 5/16-18x3 G5 Z050			2	
. NS	500942	. RONDELLE FREIN FENDUE 8.1x14.8x2.0 N500			2	
NS	640965	NECESSAIRE DE REPARATION D-2	AR	AR	AR	
2	640439	SOUPAPE, PROTECTION PRESSION / PR-2 75PSI	AR	AR	AR	
3	640472	SOUPAPE, CONTROLE / RD-3	AR	AR	AR	
. NS	641154	. ENSEMBLE DE REPARATION PP1 & RD-3	1	1	1	
4	641155	. BOUTON, "OVERRULE" ROND NOIR	AR	AR	AR	
5	640286	. GOUPILLE	1	1	1	
6	640297	. ECROU	1	1	1	
NS	641154	ENSEMBLE DE REPARATION PP1 & RD-3	AR	AR	AR	
7	641128	SOUPAPE, VALVE CONTROLE PP-1 / 40PSI	AR	AR	AR	
. NS	641154	. ENSEMBLE DE REPARATION PP1 & RD-3	1	1	1	
NS	641154	ENSEMBLE DE REPARATION PP1 & RD-3	AR	AR	AR	
8	641149	. BOUTON URGENCE CARRE JAUNE / 1"	AR	AR	AR	
9	642067	SOUPAPE, RELAIS R-12 HORIZONTAL PORT	AR	AR	AR	
NS	641120	SOUPAPE, RELAIS R-14 HORIZONTAL PORT	AR	AR	AR	
. NS	10508267	. ENSEMBLE DE REPARATION	1	1	1	
9	642013	VALVE RELAIS R12DC	AR	AR	AR	
9	641991	SOUPAPE, RELAIS R-14 WABCO	AR	AR	AR	
10	641014	SOUPAPE, SURETE RAPIDE / QR-1 / 3/8NPTx3/8NPTx3/8NPT	AR	AR	AR	
. NS	640924	. TROUSSE DE REPARATION SOUPAPE QR-1	1	1	1	
NS	640924	TROUSSE DE REPARATION SOUPAPE QR-1	AR	AR	AR	
10	641429	SOUPAPE, SURETE RAPIDE / QR-1 / 3/8NPTx3/8NPTx3/8NPT	AR	AR	AR	
. NS	640924	. TROUSSE DE REPARATION SOUPAPE QR-1	1	1	1	
11	640870	SOUPAPE RELAIS À RESORT SR-1 À 4-4866	AR	AR	AR	
. NS	640921	. NECESSAIRE DE REPARATION SR-1 À 4-4866	1	1	1	
NS	640921	NECESSAIRE DE REPARATION SR-1	AR	AR	AR	
12	641015	SOUPAPE ANTI-RETOUR / DC-4 À 3-4597	AR	AR	AR	
12	641564	SOUPAPE ANTI-RETOUR / DC-4 De 3-4598	AR	AR	AR	
13	640938	REGULATEUR PRESSION D'AIR	AR	AR	AR	
NS	510231	NECESSAIRE DE REPARATION	AR	AR	AR	
14	640136	SOUPAPE, CONTROLE / TW-1	AR	AR	AR	
. NS	641156	. NECESSAIRE DE REPARATION TW-1	1	1	1	
NS	641156	NECESSAIRE DE REPARATION TW-1	AR	AR	AR	

De 3-4417 À 8-1043		Date:07-2024	PAGE:HF-1220-00

DIVERS SOUPAPES A L'AIR

Numéro d'article	Pièces	Description	H3411	H3455	VIP45	NOTES
15	640128	SOUPAPE KLAXON / HV-3	AR	AR	AR	
16	**HF-1220-10**	**SOUPAPE DE PEDAL DE FREIN - "BENDIX"**				
17	**HF-1220-10**	**SOUPAPE DE PEDAL DE FREIN - "BENDIX"**				
18	640852	INTERRUPTEUR A PRESSION N.O. 4PSI / ¼NPT W/8-32 / SL-5 BRAKE	AR	AR	AR	
18	641462	INTERRUPTEUR A PRESSION N.O. 4PSI / ¼NPT W/10-32 / SL-5 BRAKE	AR	AR	AR	
19	562052	INTERRUPTEUR A PRESSION N.C. 3PSI / ¼NPT W/2 SCREWS/ BRAKE	AR	AR	AR	
20	641357	SOUPAPE, 3 VOIES, 2 POSITIONS N.C. / RESSORT	AR	AR	AR	
20	641356	SOUPAPE, 3 VOIES, 2 POSITIONS N.O. / RESSORT	AR	AR	AR	
21	5011013	SOUPAPE, 4 VOIES CONTROLE	AR	AR	AR	
21	641417	SOUPAPE, 3 VOIES 1/8NPT-Fx1/8NPT-Fx1/8NPT-F BR	AR	AR	AR	
. NS	642014	. POIGNEE ROUGE	1	1	1	
21	642161	SOUPAPE, 3 VOIES 1/8NPT-Fx1/8NPT-Fx1/8NPT-F BR / SERVICE	AR	AR	AR	
. NS	642014	. POIGNEE ROUGE	1	1	1	
22	530175	SOUPAPE ANTI-RETOUR / 1/8 NPT	AR	AR	AR	
23	640135	SOUPAPE ANTI-RETOUR / 1/4 NPT	AR	AR	AR	
23	640123	SOUPAPE ANTI-RETOUR 1/2 NPT SC-1	AR	AR	AR	
. NS	641401	. SOUPAPE ANTI-RETOUR 1/2 NPT SC-1	1	1	1	
24	780233	SOUPAPE, CONTROLE / FCP2	AR	AR	AR	
25	562804	SOUPAPE SOLENOIDE 24 VOLTS	AR	AR	AR	
. NS	562848	. CONNECTEUR / TERMINAL FEMELLE ASS / 3C / PNEUMAC 54933-05	1	1	1	
27	641394	SOUPAPE, 3 VOIES, 2 POSITIONS 24V	AR	AR	AR	
27	641393	SOUPAPE, 4 VOIES, 2 POSITIONS 24V SUPPERSEEDED BY 288503	AR	AR	AR	
NS	562580	CONNECTEUR / TERMINAL FEMELLE ASS / 3C / PNEUTECH HS-2	AR	AR	AR	
28	640975	INTERRUPTEUR A PRESSION N.C. 66PSI / ¼NPT LP-3	AR	AR	AR	
28	641174	INTERRUPTEUR A PRESSION N.C. 30PSI / ¼NPT LP-2	AR	AR	AR	
29	641172	SOUPAPE ANTI-RETOUR COUDE 90º 1/2 NPT	AR	AR	AR	
30	641205	SOUPAPE COLLECTEUR / W/5 SOLENOID			AR	
. NS	641928	. VALVE DE REMPLACEMENT NC			5	
. NS	641107	. BOBINE 24V			5	
30	641055	SOUPAPE COLLECTEUR / W/4 SOLENOID	AR	AR	AR	
. NS	641928	. VALVE DE REMPLACEMENT NC	4	4	4	
30	641448	SOUPAPE COLLECTEUR / W/4 SOLENOID	AR	AR	AR	
. NS	641927	. VALVE DE REMPLACEMENT NO	1	1	1	
. NS	641928	. VALVE DE REMPLACEMENT NC	1	1	1	
. NS	641929	. BOBINE 24V	1	1	1	
. NS	990143	. CONNECTEUR MALE / TYPE "PUSH-IN" /AVEC JOINT/ #2x#10-32-M BR	1	1	1	
. NS	642213	. COUDE MALE 90º ROTATIF / TYPE "PUSH-IN" / #2x10-32 NP	1	1	1	
. NS	641385	. CONNECTEUR / SOCKET HOUSING ASSY 3C / PNEUMAC 54934-01	1	1	1	
. NS	641455	. ADAPTATEUR STEM / TYPE "PUSH-IN" / #2x#4 PLAS	1	1	1	
30	641906	SOUPAPE COLLECTEUR / W/4 SOLENOID	AR	AR	AR	
. NS	641927	. VALVE DE REMPLACEMENT NO	1	1	1	
. NS	641928	. VALVE DE REMPLACEMENT NC	3	3	3	

De 3-4417 À 8-1043		Date:07-2024	PAGE:HF-1220-00

DIVERS SOUPAPES A L'AIR

Numéro d'article	Pièces	Description	H3411	H3455	VIP45	NOTES
. NS	641107	. BOBINE 24V	1	1	1	
. NS	642213	. COUDE MALE 90º ROTATIF / TYPE "PUSH-IN" / #2x10-32 NP	1	1	1	
. NS	990143	. CONNECTEUR MALE / TYPE "PUSH-IN" /AVEC JOINT/ #2x#10-32-M BR	1	1	1	
. NS	641385	. CONNECTEUR / SOCKET HOUSING ASSY 3C / PNEUMAC 54934-01	1	1	1	
. NS	641455	. ADAPTATEUR STEM / TYPE "PUSH-IN" / #2x#4 PLAS	1	1	1	
30	641180	SOUPAPE COLLECTEUR / W/3 SOLENOID	AR	AR	AR	
. NS	641928	. VALVE DE REMPLACEMENT NC	3	3	3	
. NS	641107	. BOBINE 24V	1	1	1	
30	641412	SOUPAPE COLLECTEUR / W/2 SOLENOID	AR	AR		
. NS	641107	. BOBINE 24V	2	2		
31	641107	. BOBINE 24V	AR	AR	AR	
32	641353	NECESSAIRE DE REPARATION >SS 641928	AR	AR	AR	
36	641274	SOUPAPE, 3 VOIES, 2 POSITIONS N.C.	AR	AR	AR	
37	641531	SOUPAPE, 5 VOIES, 3 POSITIONS	AR	AR	AR	
. NS	641186	. BOBINE	1	1	1	
NS	641186	. BOBINE	AR	AR	AR	
38	641529	SOUPAPE, 3 VOIES, 2 POSITIONS N.C.	AR	AR	AR	
. NS	641929	. BOBINE 24V	1	1	1	
. NS	641169	. BOBINE	1	1	1	
. NS	641385	. CONNECTEUR / SOCKET HOUSING ASSY 3C / PNEUMAC 54934-01	1	1	1	
NS	641169	. BOBINE	AR	AR	AR	
38	641937	SOUPAPE, 3 VOIES, 2 POSITIONS N.C. / W/MAN OVERRIDE	AR	AR	AR	
. NS	641929	. BOBINE 24V	1	1	1	
. NS	641385	. CONNECTEUR / SOCKET HOUSING ASSY 3C / PNEUMAC 54934-01	1	1	1	
39	641528	SOUPAPE, 3 VOIES, 2 POSITIONS N.O.	AR	AR	AR	
. NS	641929	. BOBINE 24V	1	1	1	
. NS	641169	. BOBINE	1	1	1	
. NS	641385	. CONNECTEUR / SOCKET HOUSING ASSY 3C / PNEUMAC 54934-01	1	1	1	
NS	641169	. BOBINE	AR	AR	AR	
40	641530	SOUPAPE, 3 VOIES, 2 POSITIONS / 2 SOLONOIDS	AR	AR	AR	
. NS	641929	. BOBINE 24V	1	1	1	
. NS	641169	. BOBINE	1	1	1	
. NS	641385	. CONNECTEUR / SOCKET HOUSING ASSY 3C / PNEUMAC 54934-01	1	1	1	
NS	641169	. BOBINE	AR	AR	AR	
41	641527	SOUPAPE, 4 VOIES, 2 POSITIONS	AR	AR	AR	
. NS	641929	. BOBINE 24V	1	1	1	
. NS	641186	. BOBINE	1	1	1	
. NS	641385	. CONNECTEUR / SOCKET HOUSING ASSY 3C / PNEUMAC 54934-01	1	1	1	
42	641186	. BOBINE	AR	AR	AR	
43	641107	. BOBINE 24V	AR	AR	AR	
50	640442	SOUPAPE, INVERSION TR-2	AR	AR	AR	
51	641537	SOUPAPE, "ABS" 24VOLT À 3-4439	AR	AR	AR	

De 3-4417 À 8-1043		Date:07-2024	PAGE:HF-1220-00

DIVERS SOUPAPES A L'AIR

Numéro d'article	Pièces	Description	H3411	H3455	VIP455	NOTES
51	641951	SOUPAPE, "ABS" 12VOLT De 3-4440	AR	AR	AR	
52	641445	SOUPAPE MECANIQUE, 3 VOIES, 2 POSITIONS	AR	AR	AR	
. NS	641992	. BOUTON	1	1	1	
53	641472	REGULATEUR DE PRESSION D'AIR 1/4" NPT / COPPER	AR	AR	AR	
NS	641438	ECROU	AR	AR	AR	
54	641460	SOUPAPE, "ATC" 24VOLT À 3-4439	AR	AR	AR	
54	641950	SOUPAPE, "ATC" 12VOLT De 3-4440	AR	AR	AR	
55	642015	SOUPAPE RELAIS À RESORT SR-7	AR	AR	AR	
NS	643385	ENSEMBLE AVEC CLAPET DE CONVERTION VALVE SR-7	AR	AR	AR	
55	643384	SOUPAPE RELAIS À RESORT SR-7	AR	AR	AR	
. NS	642119	. SOUPAPE RELAIS À RESORT SR-7	1	1	1	

De 3-4417 À 8-1043		Date:07-2024	PAGE:HF-1220-10
SOUPAPE DE PEDAL DE FREIN - "BENDIX"			

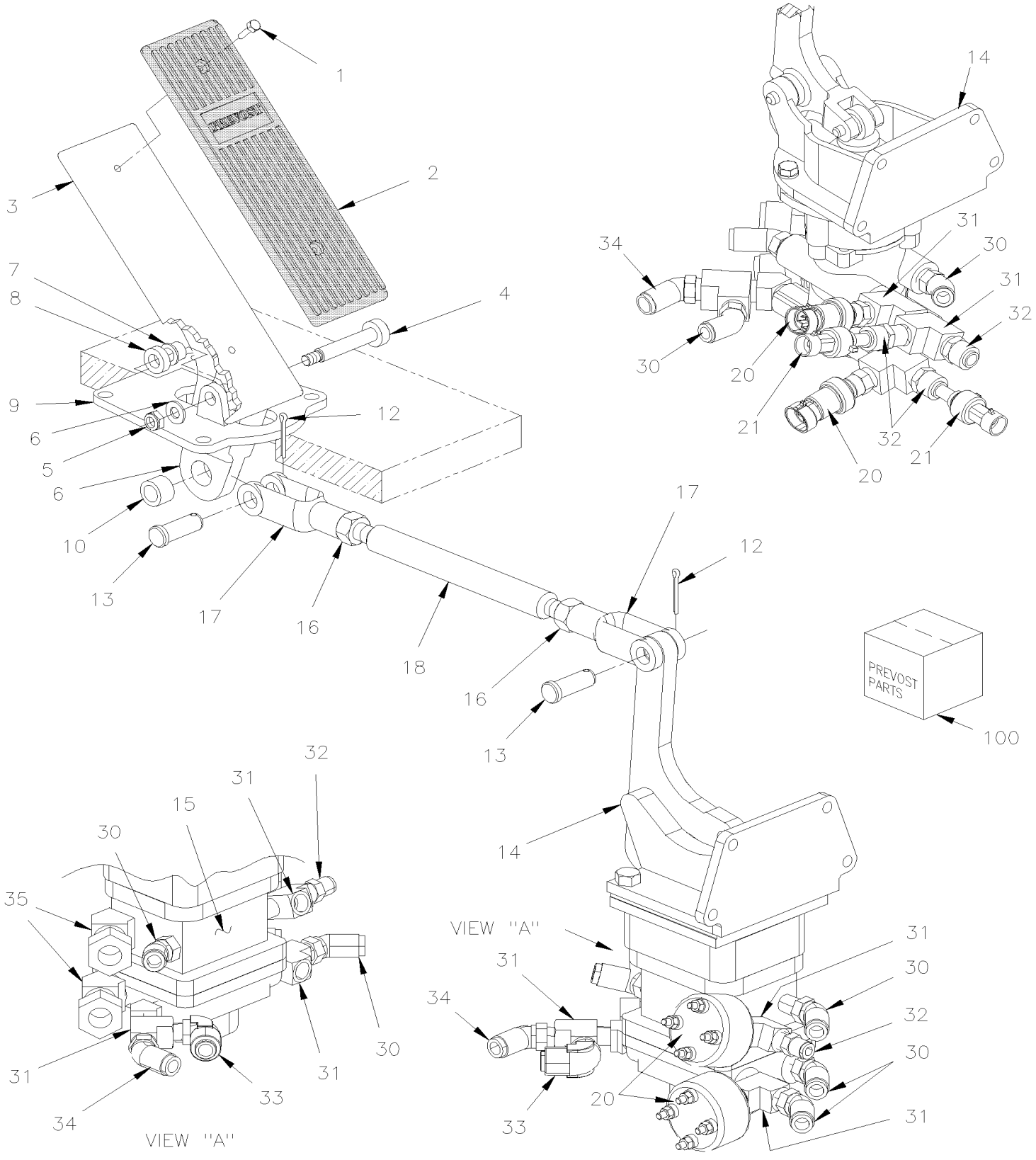

De 3-4417 À 8-1043		Date:07-2024	PAGE:HF-1220-10

SOUPAPE DE PEDAL DE FREIN - "BENDIX"

Numéro d'article	Pièces	Description	H3411	H3455	VIP455	NOTES
	141206	PEDALE ASS.	1	1	1	
1	500416	. VIS MECANIQUE TETE CYLINDRIQUE PHILLIPS #10-32x1/2 BK	2	2	2	
2	141212	. SEMELLE DE CAOUTCHOUC	1	1	1	
3	141207	. PEDALE DE FREINS	1	1	1	
4	502575	. VIS EPAULEMENT SIX PAN CREUX 10x50 {M8-1.25	1	1	1	
5	500868	. ECROU HEX BAGUE DE NYLON M8-1.25 Z050	1	1	1	
6	500874	. RONDELLE PLATE 8.4x17.0x1.6 Z050	1	1	1	
7	507297	. COUSSINET	2	2	2	
8	141211	. ESPACEUR	1	1	1	
9	141996	. SUPPORT ASS.	1	1	1	
10	507307	. BUSH OIL .500x.753x1	1	1	1	
12	502102	GOUPILLE FENDUE 1/8 x 1	1	1	1	
13	502035	AXE DE CHAPE 1/2 x 1 3/8 Z050	1	1	1	
14	641856	SOUPAPE DE FREIN ASS A/SUPPORT/ MODELE E-10P	1	1	1	
. NS	19507993	. CAPUCHON	1	1	1	
. NS	19510779	. POUSSOIR	1	1	1	
. NS	2222120	. SUPPORT D-1	1	1	1	
15	641925	. SOUPAPE SOUS-ASS / MODELE E-10P	1	1	1	
16	500716	ECROU HEX 1/2-20 Z050	2	2	2	
17	020317	FOURCHE DE TIGE 1/2-20x1 15/16 C/Lx9/16Wx1/2	2	2	2	
18	141178	ARBRE AVEC FILET DROIT 260MM	1	1	1	
20	641462	INTERRUPTEUR A PRESSION N.O. 4PSI / ¼NPT W/10-32 / SL-5 BRAKE À 7-0671	2	2	2	
20	642072	INTERRUPTEUR A PRESSION N.C. 2-6 PSI / ¼"TUBE De 8-1045	2	2	2	
. NS	563677	. CONNECTEUR / METRI-PACK 150 / SH 4C / PED 12065402 De 8-1045	1	1	1	
21	642075	TRANSDUCTEUR DE PRESSION De 7-0942	AR	AR	AR	
. NS	563159	. CONNECTEUR / METRI-PACK 150 / SH 3C / PED 12065287 De 7-0942	1	1	1	
30	641367	COUDE MALE 45º NON-ROTATIF / TYPE "PUSH-IN" / #6x3/8NPT-M BR De 7-0942			AR	
31	501699	RACCORD EN "T" / TYPE TUYAU / 3/8NPT-Mx3/8NPT-Fx3/8NPT-F BR	AR	AR	AR	
32	641330	CONNECTEUR MALE / TYPE "PUSH-IN" / #6x3/8NPT-M BR	AR	AR	AR	
33	641375	COUDE MALE 90º NON-ROTATIF / TYPE "PUSH-IN" / #6x3/8NPT-M BR	AR	AR	AR	
34	641368	COUDE MALE 45º NON-ROTATIF / TYPE "PUSH-IN" / #8x3/8NPT-M BR	AR	AR	AR	
35	641602	CONNECTEUR MALE / TYPE "PUSH-IN" / #10x3/8NPT-M BR	AR	AR	AR	
36	501330	COUDE MALE-FEMELLE 45º / TYPE TUYAU / 3/8NPT-Mx3/8NPT-F BR	AR	AR	AR	
37	501305	BOUCHON A TETE E CARRE / TYPE TUYAU / 3/8NPT-M BR	1	1	1	
100	640949	ENSEMBLE DE REPARATION / FREIN VALVE E-10	1	1	1	

De 3-4417 À 8-1043		Date:07-2024	PAGE:HF-1220-15
FILTRE A L'AIR - ACCESSOIRES			

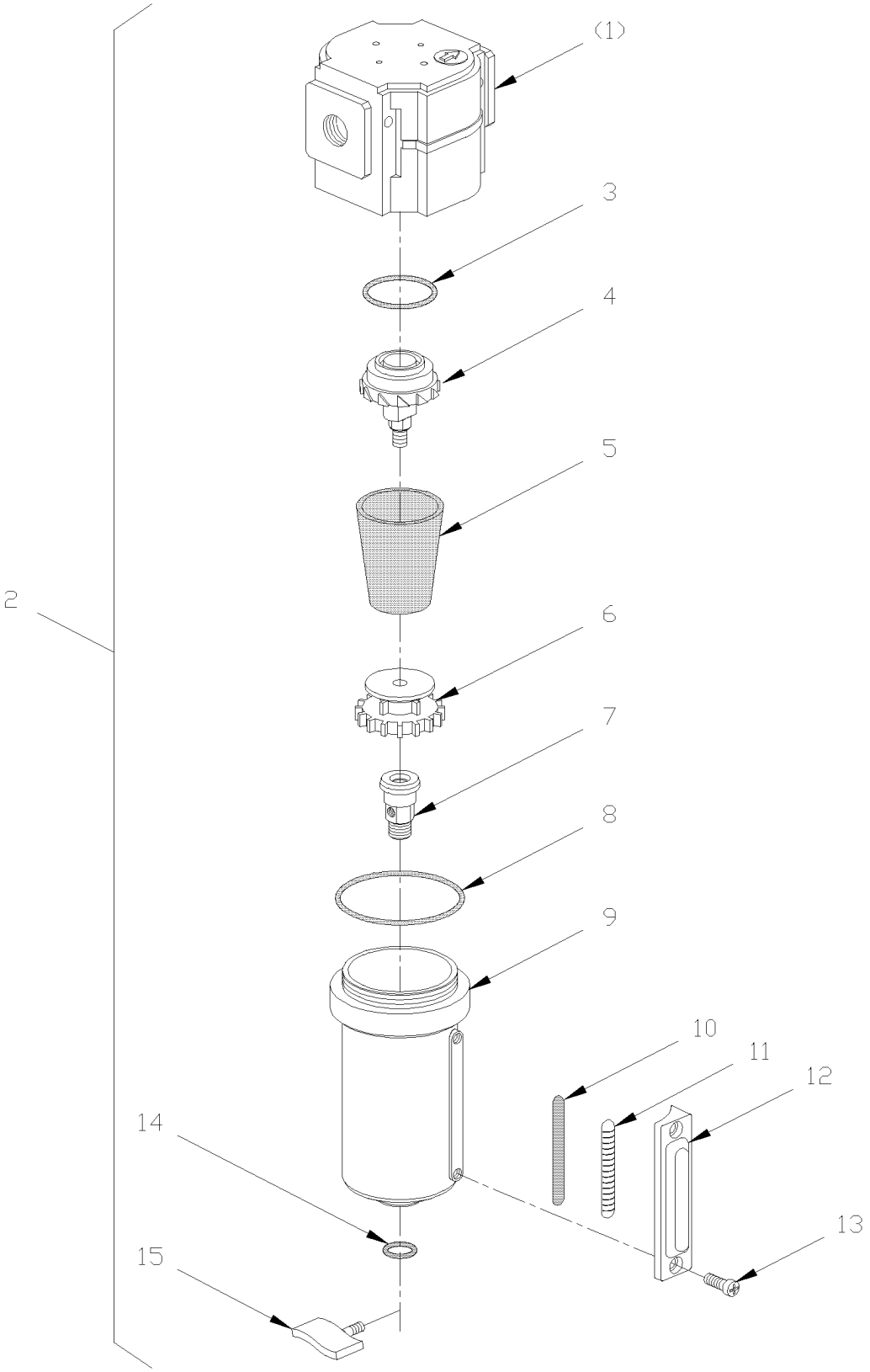

De 3-4417 À 8-1043		Date:07-2024	PAGE:HF-1220-15

FILTRE A L'AIR - ACCESSOIRES

Numéro d'article	Pièces	Description	H3411	H3455	VIP455	NOTES
1	641339	SUPPORT FILTRE A AIR	1	1	1	
2	641338	FILTRE A AIR ASS	1	1	1	
3	N.S.S.	. JOINT TORIQUE	1	1	1	1
4	641969	. LOUVE DU CENTRE	1	1	1	
5	641340	. ELEMENT FILTRE	1	1	1	
6	641970	. DEFLECTEUR	1	1	1	
7	641971	. DRAINAGE	1	1	1	
8	N.S.S.	. JOINT TORIQUE / HAUT DE LA CUVETTE	1	1	1	1
9	N.S.S.	. CUVETTE DE METAL	1	1	1	1
10	N.S.S.	. INDICATEUR DU FILTRE	1	1	1	1
11	N.S.S.	. INDICATEUR DE NIVEAU	1	1	1	1
12	N.S.S.	. PIECE DE RETENUE DE VITRE	1	1	1	1
13	N.S.S.	. VIS POUR FIXER SUPPORT	2	2	2	1
14	N.S.S.	. JOINT TORIQUE / BAS DE LA CUVETTE	1	1	1	1
15	641972	. VALVE DE DRAINAGE	1	1	1	
16	N.S.S.	. ECROU	1	1	1	1
NS	641354	KIT, O-RING	AR	AR	AR	A
NS	641355	ENS. DE VOYANT IND. DE NIVEAU	AR	AR	AR	B
NS	7770058	ENS, SOUPAPE DE DRAINAGE	AR	AR	AR	C
		A) INCLUS ITEMS #3,8 & 14				
		B) INCLUS ITEMS #8,10,11 & 13				
		C) INCLUS ITEMS #7, 14 & 15				
		1) PAS VENDU SEPAREMENT				

De 3-4417 À 8-1043		Date:07-2024	PAGE:HF-1220-50
INSTALLATION SOUPAPE POUR REMORQUE			

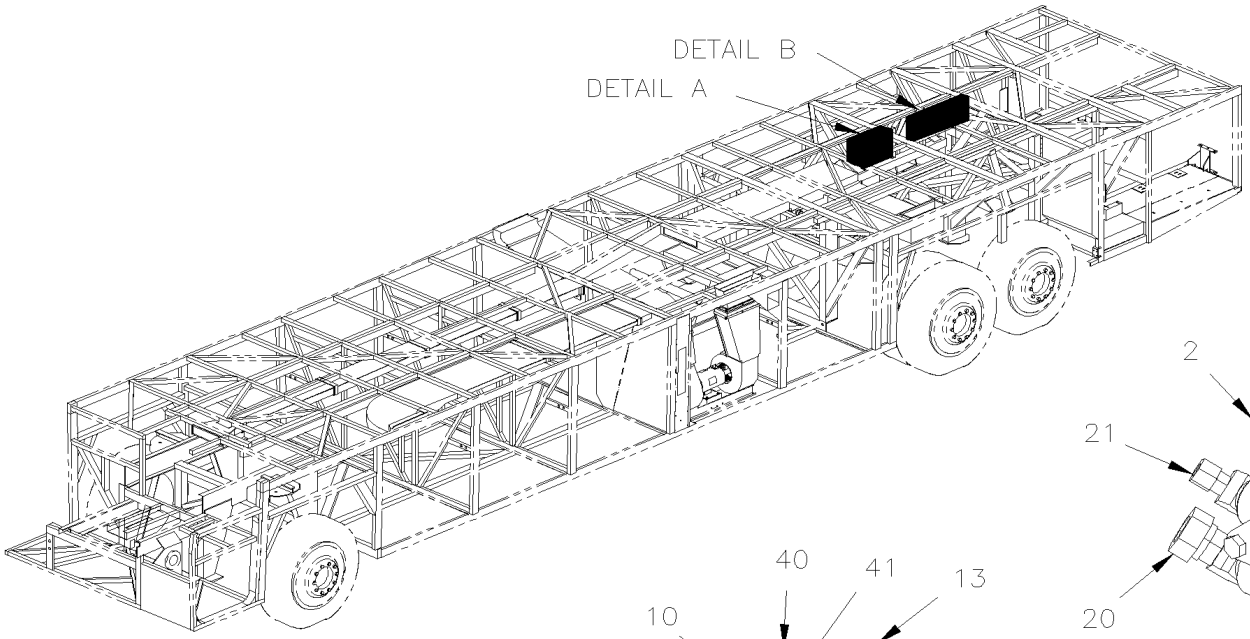

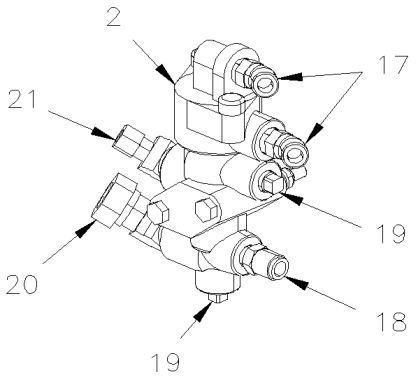

DETAIL A

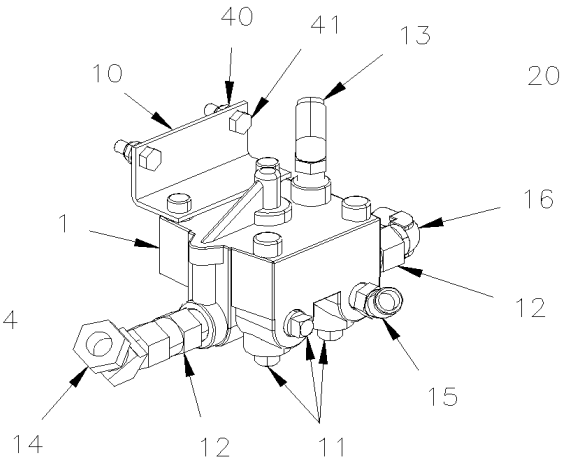

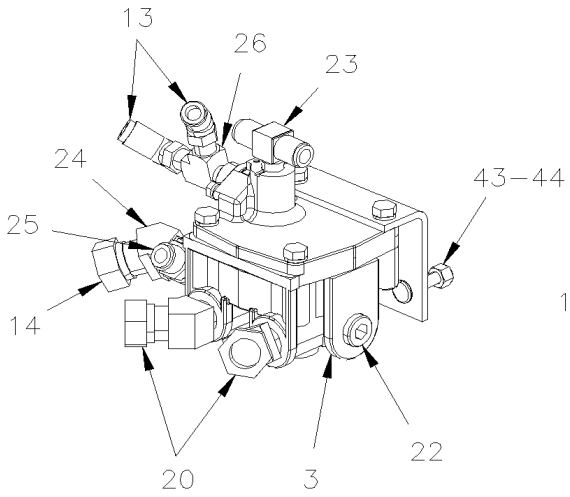

DETAIL B

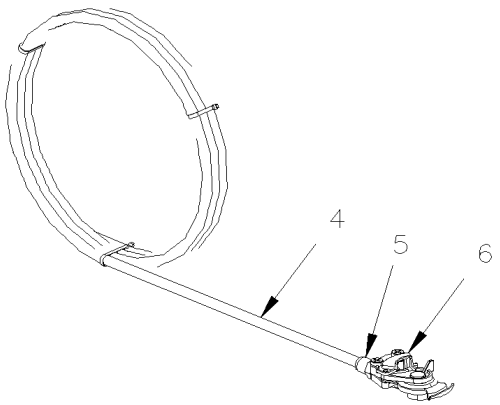

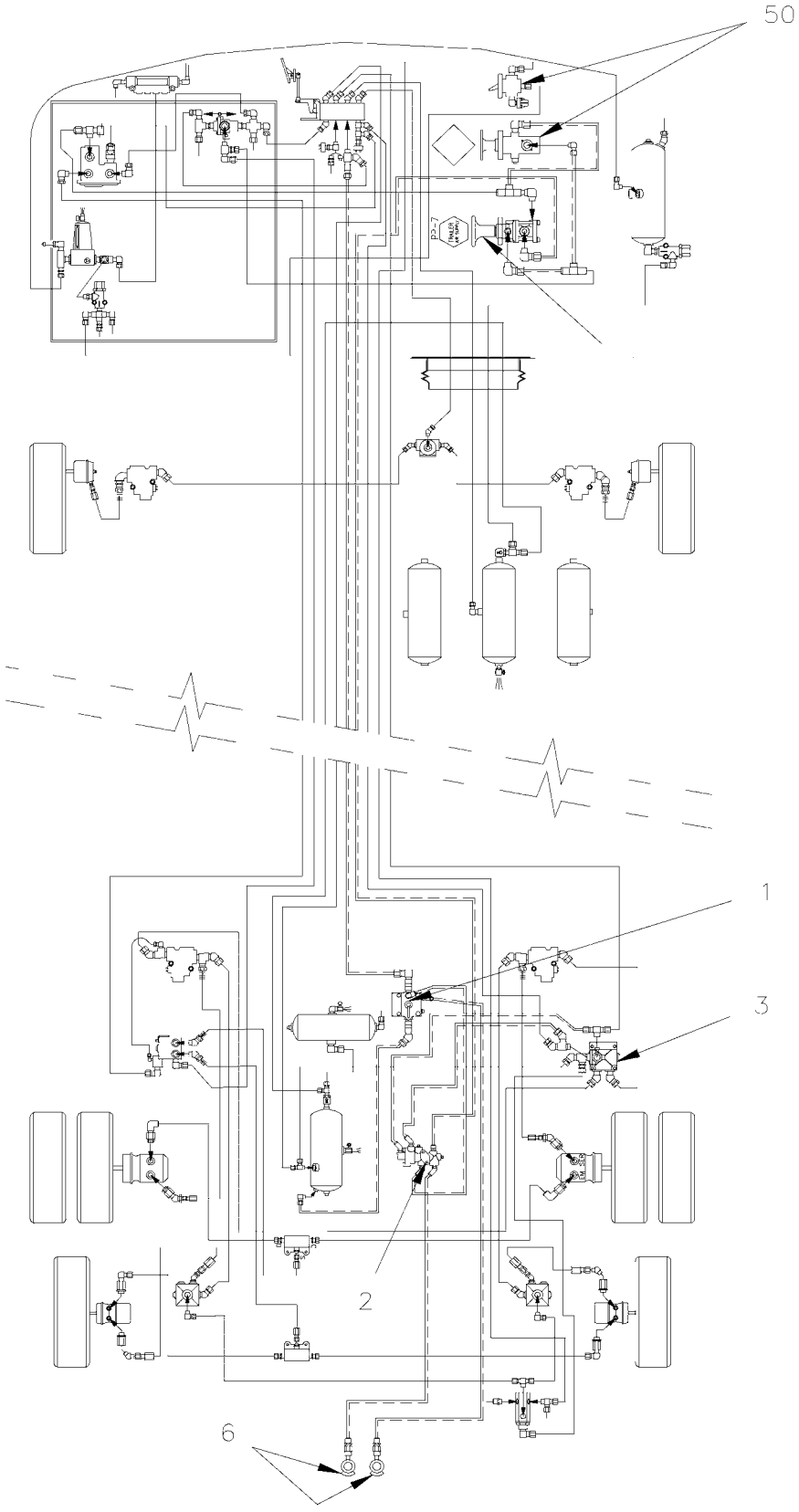
50
1
3
2
6

De 3-4417 À 8-1043		Date:07-2024	PAGE:HF-1220-50

INSTALLATION SOUPAPE POUR REMORQUE

Numéro d'article	Pièces	Description	H3441	H3455	VIP45	NOTES
1	641399	SOUPAPE, RELAIS R-12 P SUPPERSEEDED 642097	1	1	1	
2	641495	SOUPAPE PROTECTION TRACTEUR TP-3 DC	1	1	1	
3	642013	VALVE RELAIS R12DC	1	1	1	
4	503638	TUBE, NYLON 1/2 O.D. / BRUN S.L.	AR	AR	AR	
4	503406	TUBE, NYLON 1/2 O.D. / VERT S.L.	AR	AR	AR	
5	640992	CONNECTEUR MALE / TYPE "NTA" / #8x1/2NPT-M BR	1	1	1	
6	641938	RACCORD DE BOYAU A/PROTECT "ROUGE"	1	1	1	
6	641939	RACCORD DE BOYAU A/PROTECT "BLEU"	1	1	1	
6	641957	RACCORD DE BOYAUX ROUGE 180 DE G	1	1		A
6	641958	RACCORD DE BOYAU BLEU 180 DE G	1	1		A
6	644957	JOINT ETANCHEITE STYLE DIAPHRAGME	1	1	1	
7	641397	SOUPAPE ALIMENTATION REMORQUE PP-7	1	1	1	
10	142164	SUPPORT VALVES R12-P	1	1	1	
11	501305	BOUCHON A TETE E CARRE / TYPE TUYAU / 3/8NPT-M BR	1	1	1	
12	640123	SOUPAPE ANTI-RETOUR 1/2 NPT SC-1	1	1	1	
. NS	641401	. SOUPAPE ANTI-RETOUR 1/2 NPT SC-1	1	1	1	
13	641366	COUDE MALE 45º NON-ROTATIF / TYPE "PUSH-IN" / #6x1/4NPT-M BR	AR	AR	AR	
14	641027	COUDE MALE 45º / TYPE "NTA" / #10x1/2NPT-M BR	AR	AR	AR	
15	641368	COUDE MALE 45º NON-ROTATIF / TYPE "PUSH-IN" / #8x3/8NPT-M BR	AR	AR	AR	
16	641379	COUDE MALE 90º NON-ROTATIF / TYPE "PUSH-IN" / #10x1/2NPT-M BR	AR	AR	AR	
17	641367	COUDE MALE 45º NON-ROTATIF / TYPE "PUSH-IN" / #6x3/8NPT-M BR	AR	AR	AR	
18	641331	CONNECTEUR MALE / TYPE "PUSH-IN" / #6x1/4NPT-M BR	AR	AR	AR	
19	501304	BOUCHON A TETE E CARRE / TYPE TUYAU / 1/4NPT-M BR	AR	AR	AR	
NS	950245	INTERRUPTEUR A PRESSION N.C. 20-30 LO-UNLOAD W/WIRE BLACK	1	1	1	
20	641089	COUDE MALE 45º / TYPE "NTA" / #8x1/2NPT-M BR	AR	AR	AR	
21	641119	COUDE MALE 45º / TYPE "NTA" / #6x1/2NPT-M BR	AR	AR	AR	
22	501966	BOUCHON A PRISE HEXAGONAL / TYPE TUYAU / 1/2NPT-M STL	AR	AR	AR	
23	641007	RACCORD EN "T" MALE / TYPE "NTA" / #6x#6x1/4NPT-M BR	AR	AR	AR	
24	501473	RACCORD EN "T" / TYPE TUYAU / 1/2NPT-Mx1/2NPT-Fx1/2NPT-F BR	AR	AR	AR	
25	641382	CONNECTEUR MALE / TYPE "PUSH-IN" / #6x1/2NPT-M BR	AR	AR	AR	
26	501338	RACCORD EN "T" / TYPE TUYAU / 1/4NPT-Mx1/4NPT-Fx1/4NPT-F BR	AR	AR	AR	
40	502507	RONDELLE FREIN FENDUE 8.1x14.8x2.0 Z050	AR	AR	AR	
41	500868	ECROU HEX BAGUE DE NYLON M8-1.25 Z050	AR	AR	AR	
42	502650	VIS A TETE HEXAGONAL M8-1.25x80 G8.8 Z050	AR	AR	AR	
43	500476	RONDELLE FREIN FENDUE .317x.586x.078 Z050	AR	AR	AR	
44	500778	ECROU HEX 5/16-18 N500	AR	AR	AR	
50	**HF-1806-10**	**CONSOLE GAUCHE - BUS**				
50	**HF-1806-15**	**CONSOLE GAUCHE - V.I.P.**				
50	**HF-0665-20**	**INSTALLATION CABLE REMORQUE - BUS**				

De 3-4417 À 8-1043		Date:07-2024	PAGE:HF-1220-50

INSTALLATION SOUPAPE POUR REMORQUE

Numéro d'article	Pièces	Description	H3411	H3455	VIP455	NOTES
		A) CES CONNECTION "GLANDHAND" SONT INSTALLEES SUR LA PORTE MOTEUR ARRIERE				

De 7-0942 À 8-1043		Date:07-2024	PAGE:HF-1220-51
INSTALLATION SOUPAPE POUR REMORQUE - AVEC ESP			

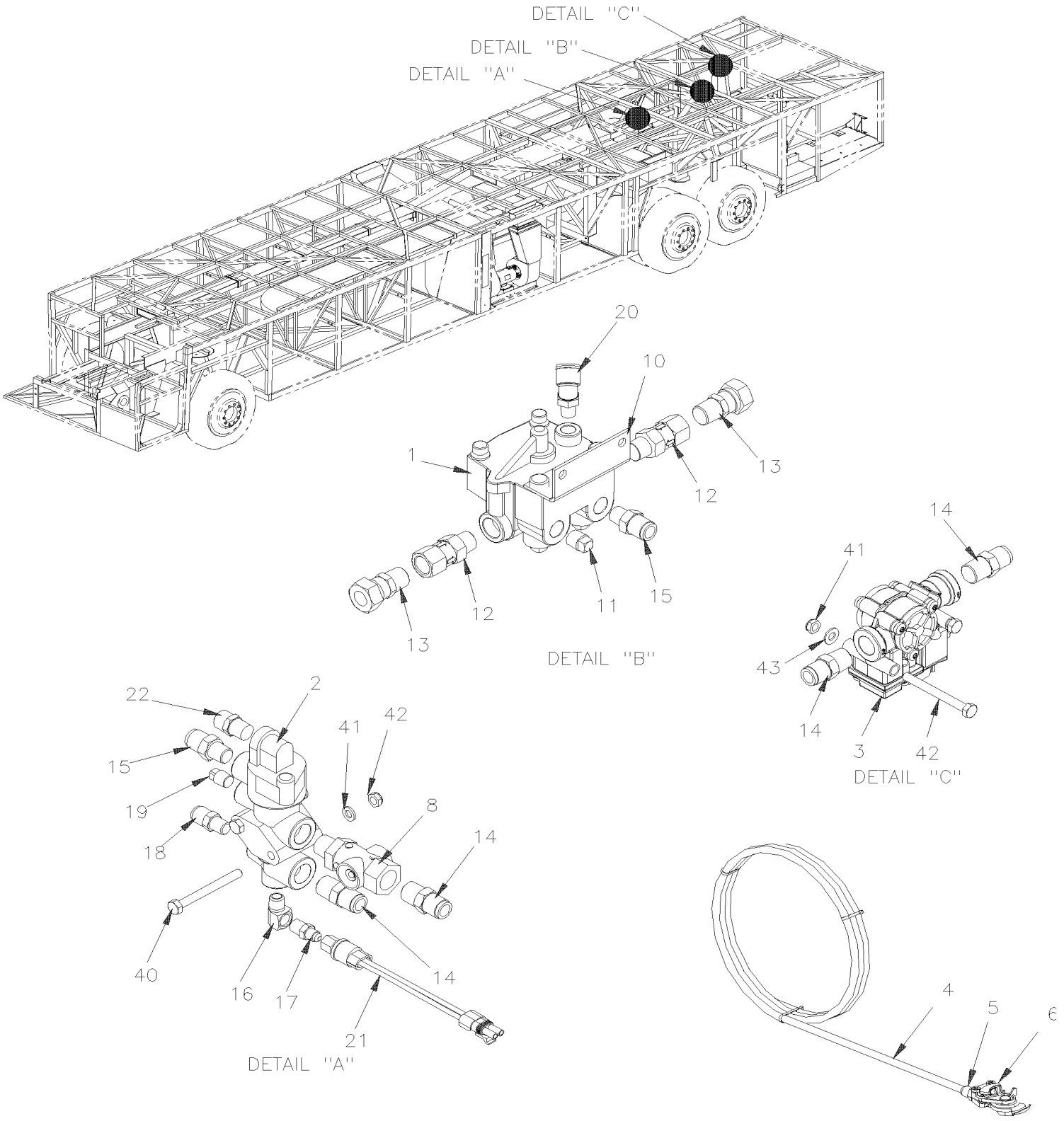

De 7-0942 À 8-1043		Date:07-2024	PAGE:HF-1220-51

INSTALLATION SOUPAPE POUR REMORQUE - AVEC ESP

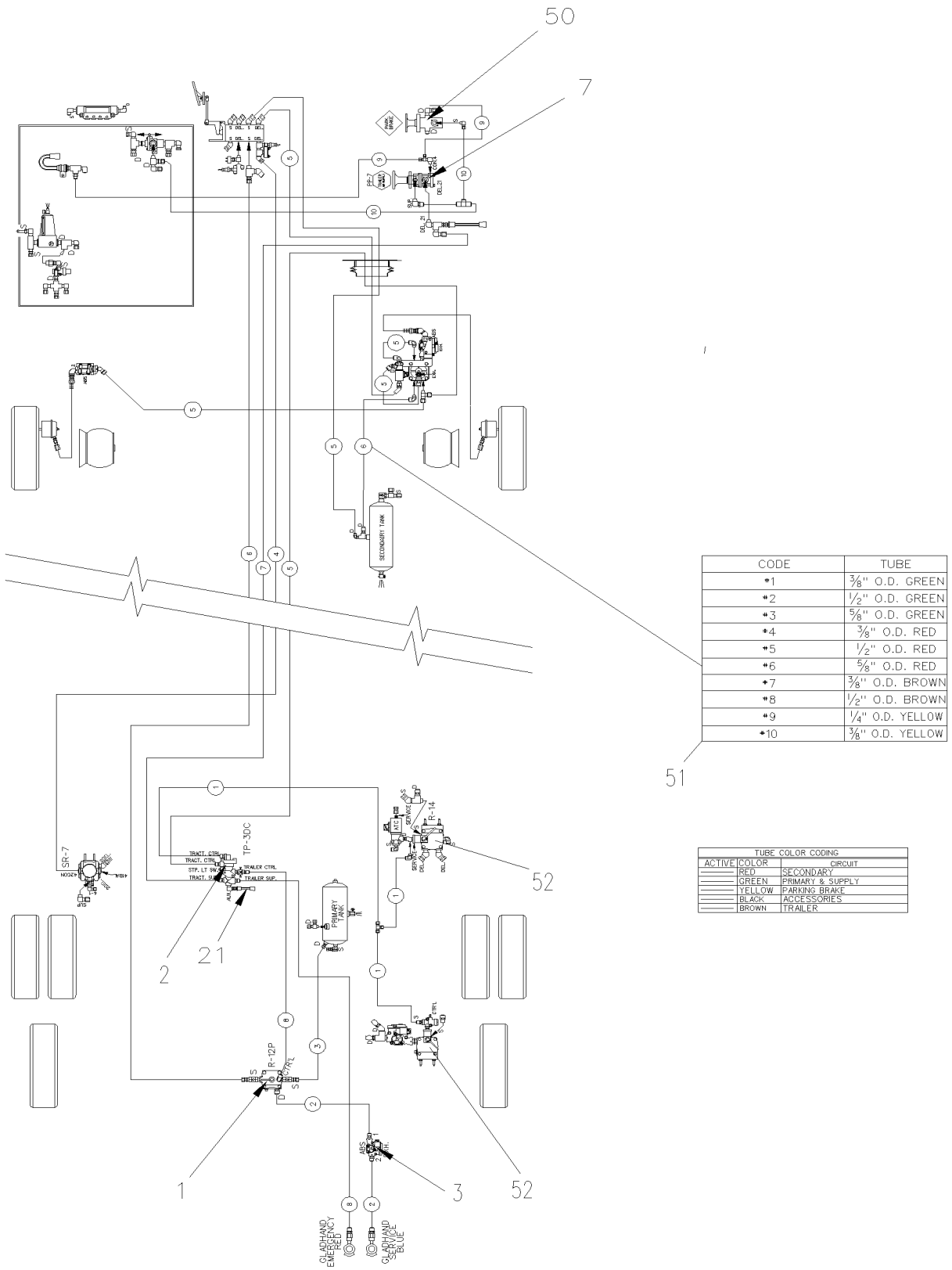

CODE	TUBE
*1	3/8" O.D. GREEN
*2	1/2" O.D. GREEN
*3	5/8" O.D. GREEN
*4	3/8" O.D. RED
*5	1/2" O.D. RED
*6	5/8" O.D. RED
*7	3/8" O.D. BROWN
*8	1/2" O.D. BROWN
*9	1/4" O.D. YELLOW
*10	3/8" O.D. YELLOW

TUBE COLOR CODING		
ACTIVE	COLOR	CIRCUIT
———	RED	SECONDARY
———	GREEN	PRIMARY & SUPPLY
———	YELLOW	PARKING BRAKE
———	BLACK	ACCESSORIES
———	BROWN	TRAILER

De 7-0942 À 8-1043		Date:07-2024	PAGE:HF-1220-51

INSTALLATION SOUPAPE POUR REMORQUE - AVEC ESP

Numéro d'article	Pièces	Description	H3411	H3455	VIP45	NOTES
1	641399	SOUPAPE, RELAIS R-12 P SUPPERSEEDED 642097			1	
2	641495	SOUPAPE PROTECTION TRACTEUR TP-3 DC			1	
3	642077	SOUPAPE, "ABS" 12VOLT / M-32QR			1	A
3	640228	SOUPAPE, "ABS" 12VOLT / M-40QR			1	
4	503638	TUBE, NYLON 1/2 O.D. / BRUN S.L.			AR	
4	503406	TUBE, NYLON 1/2 O.D. / VERT S.L.			AR	
5	640992	CONNECTEUR MALE / TYPE "NTA" / #8x1/2NPT-M BR			1	
6	641938	RACCORD DE BOYAU A/PROTECT "ROUGE"			1	
6	641939	RACCORD DE BOYAU A/PROTECT "BLEU"			1	
7	641397	SOUPAPE ALIMENTATION REMORQUE PP-7			1	
8	642088	SOUPAPE DE RELACHEMENT QR-L			1	
10	142164	SUPPORT VALVES R12-P			1	
11	501305	BOUCHON A TETE E CARRE / TYPE TUYAU / 3/8NPT-M BR			1	
12	640123	SOUPAPE ANTI-RETOUR 1/2 NPT SC-1			1	
. NS	641401	. SOUPAPE ANTI-RETOUR 1/2 NPT SC-1			1	
12	641172	SOUPAPE ANTI-RETOUR COUDE 90º 1/2 NPT			1	
13	641384	CONNECTEUR MALE / TYPE "PUSH-IN" / #10x1/2NPT-M BR			AR	
14	641383	CONNECTEUR MALE / TYPE "PUSH-IN" / #8x1/2NPT-M BR			AR	
15	641381	CONNECTEUR MALE / TYPE "PUSH-IN" / #8x3/8NPT-M BR			AR	
16	501332	COUDE MALE-FEMELLE 90º / TYPE TUYAU / 1/4NPT-Mx1/4NPT-F BR			AR	
17	501027	CONNECTEUR MALE / TYPE SAE 45º / #4FL-Mx1/4NPT-M BR			AR	
18	641331	CONNECTEUR MALE / TYPE "PUSH-IN" / #6x1/4NPT-M BR			AR	
19	501304	BOUCHON A TETE E CARRE / TYPE TUYAU / 1/4NPT-M BR			AR	
20	642073	COUDE MALE 45° / TYPE "PUSH-IN" / #8x1/4NPT-M			AR	
21	950245	INTERRUPTEUR A PRESSION N.C. 20-30 LO-UNLOAD W/WIRE BLACK			1	
22	641330	CONNECTEUR MALE / TYPE "PUSH-IN" / #6x3/8NPT-M BR			AR	
40	502507	RONDELLE FREIN FENDUE 8.1x14.8x2.0 Z050			AR	
41	500868	ECROU HEX BAGUE DE NYLON M8-1.25 Z050			AR	
42	502650	VIS A TETE HEXAGONAL M8-1.25x80 G8.8 Z050			AR	
43	5001341	RONDELLE PLATE 8.4x17.0x1.6 SS			AR	
44	500778	ECROU HEX 5/16-18 N500			AR	
50	**HF-1806-15**	**CONSOLE GAUCHE - V.I.P.**				
51	**HF-1202-00**	**TUBES PLASTIQUE / AIR D.O.T.**				
52	**HF-1250-11**	**INSTALLATION SOUPAPE DE FREIN ABS**				
NS	143039	DECALQUE ESP REMORQUE FRANCAIS	1	1	1	
NS	143040	DECALQUE ESP REMORQUE ANGLAIS	1	1	1	
NS	143065	DECALQUE ESP REMORQUE ESPAGNOL	1	1	1	

De 7-0942 À 8-1043		Date:07-2024	PAGE:HF-1220-51

INSTALLATION SOUPAPE POUR REMORQUE - AVEC ESP

Numéro d'article	Pièces	Description	H3411	H3455	VIP45	NOTES
		A) QUAND VOUS REMPLACEZ LA SOUPAPE #642077 PAR LA SOUPAPE #640228 VOUS DEVEZ REAMPLACER LES DEUX COTES GAUCHE ET DROIT				

De 3-4417 À 7-0869		Date:07-2024	PAGE:HF-1225-00
PIECES FREIN "KNORR-BREMSE" - ESSIEU AVANT / SB7 SERIES			

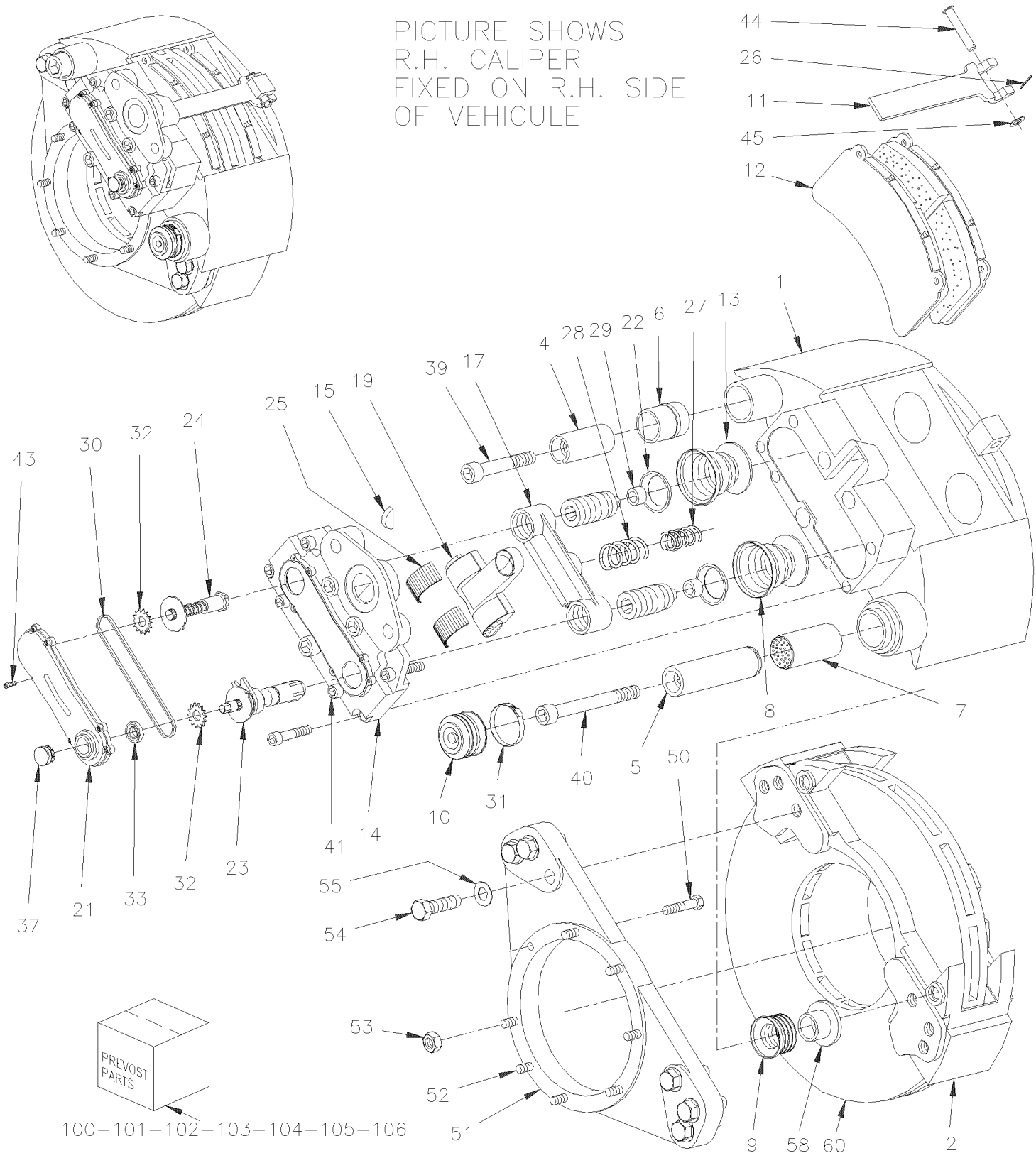

De 3-4417 À 7-0869		Date:07-2024	PAGE:HF-1225-00

PIECES FREIN "KNORR-BREMSE" - ESSIEU AVANT / SB7 SERIES

Numéro d'article	Pièces	Description	H3411	H3455	VIP45	NOTES
	611186	FREIN ASS. DR. AVANT TYPE 22 >SS 611184 SB7	1	1	1	
	611187	FREIN ASS. GA. AVANT TYPE 22 >SS 611185 SB7	1	1	1	
	611184	. ETRIER ASS. DROIT SB7	1	1	1	A
	611185	. ETRIER ASS GAUCHE /SANS CHAMBRE FREIN SB7	1	1	1	A
1	N.S.S.	. . BATI ETRIER	1	1	1	1
2	611340	. . PLATEAU DE SOUTIEN M20-2.5	1	1	1	
4	N.S.S.	. . BAGUE DE GUIDAGE / COURTE	1	1	1	1
5	N.S.S.	. . BAGUE DE GUIDAGE / LONGUE	1	1	1	1
6	611245	. . MANCHON GUIDE EN CAOUTCHOUC SB 7 SERIES	1	1	1	
7	611107	. . DOUILLE DE LAITON	1	1	1	
8	N.S.S.	. . PROTECTEUR / BLANC	2	2	2	1
9	N.S.S.	. . GUIDE COUSINET SOUFFLET / ROUGE	1	1	1	1
10	641421	. . CAPUCHON PROTECTEUR CAOUTCHOU	1	1	1	
11	N.S.S.	. . SUPPORT DE PLAQUETTE DE FREIN	1	1	1	1
12	611105	. . ENSEMBLE PLAQUETTE DE FREIN	1	1	1	B
. 11	N.S.S.	. . . SUPPORT DE PLAQUETTE DE FREIN	1	1	1	1 B
. 26	N.S.S.	. . . PLAQUETTE FREIN 2 ROUES	1	1	1	1 B
. 37	641313	. . . CAPUCHON / PLASTIC INTERIOR GRIP	1	1	1	B
. 44	N.S.S.	. . . CHAPE	1	1	1	1 B
. 45	N.S.S.	. . . RONDELLE	1	1	1	1 B
. 61	N.S.S.	. . . ADAPTATEUR	1	1	1	1 B
12	611049	. . ENSEMBLE PLAQUETTE DE FREIN	1	1	1	B
. 11	N.S.S.	. . . SUPPORT DE PLAQUETTE DE FREIN	1	1	1	1 B
. 26	N.S.S.	. . . PLAQUETTE FREIN 2 ROUES	1	1	1	1 B
. 37	641313	. . . CAPUCHON / PLASTIC INTERIOR GRIP	1	1	1	B
. 44	N.S.S.	. . . CHAPE	1	1	1	1 B
. 45	N.S.S.	. . . RONDELLE	1	1	1	1 B
. 61	N.S.S.	. . . ADAPTATEUR	1	1	1	1 B
13	N.S.S.	. . POUSSOIR	2	2	2	1
14	N.S.S.	. . BOITIER DE SYNCHRONISATEUR	1	1	1	1
15	N.S.S.	. . DEMI BOUCHON / CAOUTCHOUC	1	1	1	1
17	N.S.S.	. . POUTRE	1	1	1	1
18	N.S.S.	. . JOINT TORIQUE	1	1	1	1
19	N.S.S.	. . LEVIER	1	1	1	1
21	N.S.S.	. . COUVERLCE	1	1	1	1
22	N.S.S.	. . SOUFFFLET DE CAOUTCHOUC	2	2	2	1
23	N.S.S.	. . AJUSTEUR DU DEBATTEMENT	1	1	1	1
24	N.S.S.	. . CHAUFFEUR	1	1	1	1
25	N.S.S.	. . LEVIER DE ROULEMENT	2	2	2	1
26	N.S.S.	. . RESSORT	1	1	1	1
27	N.S.S.	. . RESSORT	1	1	1	1
28	N.S.S.	. . RESSORT	1	1	1	1

De 3-4417 À 7-0869		Date:07-2024	PAGE:HF-1225-00

PIECES FREIN "KNORR-BREMSE" - ESSIEU AVANT / SB7 SERIES

Numéro d'article	Pièces	Description	H3411	H3455	VIP455	NOTES
29	N.S.S.	. . ANNEAU DE RETENUE / POUSSOIR	2	2	2	1
30	N.S.S.	. . CHAINE A ROULEAU	1	1	1	1
31	641420	. . COLLIER	1	1	1	
32	N.S.S.	. . ENGRENAGE	2	2	2	1
33	N.S.S.	. . JOINT D'ETANCHEITE DE L'ARBRE	1	1	1	1
37	641313	. . CAPUCHON / PLASTIC INTERIOR GRIP	1	1	1	
38	N.S.S.	. . ANNEAU CONNIQUE	4	4	4	1
39	N.S.S.	. . VIS TETE CYLINDRIQUE SIX PANS CREUX M16-1.5x140 G10.9 ZP	1	1	1	1
40	N.S.S.	. . VIS TETE CYLINDRIQUE SIX PANS CREUX M16-1.5x90 G10.9 ZP	1	1	1	1
41	N.S.S.	. . VIS CAP HEXS M14 X 60MM GR 12.9	3	3	3	1
43	N.S.S.	. . VIS CAP HEXS M5 X 12MM	8	8	8	1
44	N.S.S.	. . CHAPE	1	1	1	1
45	N.S.S.	. . RONDELLE	1	1	1	1
45	**HF-1225-10**	**CHAMBRE FREIN TYPE 22 - ESSIEU AVANT**				
50	500091	VIS A TETE HEXAGONAL 1/2-20x1 3/4 G5 ZP À 3-4757	3	3	3	
51	611097	SUPPORT D'ETRIER GAUCHE À 3-4757	1	1	1	
51	611098	SUPPORT D'ÉTRIER DROIT À 3-4757	1	1	1	
51	**HF-1005-01**	**ESSIEU AVANT - SUSPENSION RIGIDE MODEL "S84U"**				
51	**HF-1005-51**	**ESSIEU AVANT - SUSPENSION INDEPENDANTE MODEL "NDIFS80P" / 18000LBS**				
52	611030	GOUJON 1/2-20 X 1 11/16" À 3-4757	5	5	5	
53	500718	ECROU HEX STOVER 1/2-20 Z050 À 3-4757	8	8	8	
54	5001193	VIS A TETE HEXAGONAL M20-2.5x65 G10.9 ZP	6	6	6	
54	611309	VIS A TETE HEXAGONAL M20-2.5x60 G10.9 DP De 4-4758			2	
55	502558	RONDELLE PLATE 21.0x37.0x3.0 G500	6	6	6	
58	N.S.S.	ANNEAU DE PLASTIQUE	1	1	1	1
60	**HF-1300-00**	**MOYEU & DISQUE - ESSIEU AVANT MODEL "S-84" & "IS-84" À 3-4757**				
60	**HF-1300-01**	**MOYEU & DISQUE - ESSIEU AVANT MODEL "S84U" & "NDIFS80P" De 4-4758**				
70	110786	INDICATEUR D'USURE DES FREIN MECHANICAL / 44MM	AR	AR	AR	
99	**FMBS-0BPK-10**	**PIECES FREIN - "KNORR-BREMSE" / SB7 & SN7 "AFTERMARKET"**				
100	611054	ENS. POUSSOIR ET CAPUCHON	AR	AR	AR	C
. 08	N.S.S.	. PROTECTEUR / BLANC	2	2	2	1 C
. 13	N.S.S.	. POUSSOIR	2	2	2	1 C
101	611168	ENSEMBLE GOUJONS & JOINTS CAPUCHON	AR	AR	AR	D
. 04	N.S.S.	. BAGUE DE GUIDAGE / COURTE	1	1	1	1 D
. 05	N.S.S.	. BAGUE DE GUIDAGE / LONGUE	1	1	1	1 D
. 06	611245	. MANCHON GUIDE EN CAOUTCHOUC SB 7 SERIES	1	1	1	D
. 07	611107	. DOUILLE DE LAITON	1	1	1	D
. 09	N.S.S.	. GUIDE COUSINET SOUFFLET / ROUGE	1	1	1	1 D
. 10	641421	. CAPUCHON PROTECTEUR CAOUTCHOU	1	1	1	D
. 31	641420	. COLLIER	1	1	1	D
. 39	N.S.S.	. VIS TETE CYLINDRIQUE SIX PANS CREUX	1	1	1	1 D
. 40	N.S.S.	. VIS TETE CYLINDRIQUE SIX PANS CREUX	1	1	1	1 D

De 3-4417 À 7-0869		Date:07-2024	PAGE:HF-1225-00

PIECES FREIN "KNORR-BREMSE" - ESSIEU AVANT / SB7 SERIES

Numéro d'article	Pièces	Description	H3411	H3455	VIP455	NOTES
. 58	N.S.S.	. ANNEAU DE PLASTIQUE	1	1	1	1 D
102	611177	GALET DE POUSSOIR & PROTECTEUR	AR	AR	AR	E
. 08	N.S.S.	. PROTECTEUR / BLANC	1	1	1	1 E
. 13	N.S.S.	. POUSSOIR	1	1	1	1 E
. 29	N.S.S.	. ANNEAU DE RETENUE / POUSSOIR	1	1	1	1 E
103	611179	ENS. PORTEUR & GUIDE	AR	AR	AR	F
. 02	611340	. PLATEAU DE SOUTIEN M20-2.5	1	1	1	F
. 04	N.S.S.	. BAGUE DE GUIDAGE / COURTE	1	1	1	1 F
. 05	N.S.S.	. BAGUE DE GUIDAGE / LONGUE	1	1	1	1 F
. 39	N.S.S.	. VIS TETE CYLINDRIQUE SIX PANS CREUX	1	1	1	1 F
. 40	N.S.S.	. VIS TETE CYLINDRIQUE SIX PANS CREUX	1	1	1	1 F
104	641402	ENSEMBLE DE RETENUE PLAQUETTE	AR	AR	AR	G
. 26	N.S.S.	. PLAQUETTE FREIN 2 ROUES	1	1	1	1 G
. 44	N.S.S.	. CHAPE	1	1	1	1 G
. 45	N.S.S.	. RONDELLE	1	1	1	1 G
105	611199	ENS. CAPUCHON & JOINTS	AR	AR	AR	H
. 09	N.S.S.	. GUIDE COUSINET SOUFFLET / ROUGE	1	1	1	1 H
. 10	641421	. CAPUCHON PROTECTEUR CAOUTCHOU	1	1	1	H
. 31	641420	. COLLIER	1	1	1	H
. 37	641313	. CAPUCHON / PLASTIC INTERIOR GRIP	1	1	1	H
. 58	N.S.S.	. ANNEAU DE PLASTIQUE	1	1	1	1 H
106	611246	ENS-GUIDE ET MANCHON CAOUTCHOUC	AR	AR	AR	O
. 04	N.S.S.	. BAGUE DE GUIDAGE / COURTE	1	1	1	1 O
. 06	611245	. MANCHON GUIDE EN CAOUTCHOUC SB 7 SERIES	1	1	1	O
. 39	N.S.S.	. VIS TETE CYLINDRIQUE SIX PANS CREUX	1	1	1	1 O
107	641427	ENS. CAPUCHON & COLLIER (10)	AR	AR	AR	P
. 10	641421	. CAPUCHON PROTECTEUR CAOUTCHOU	1	1	1	P
. 31	641420	. COLLIER	1	1	1	P
NS	683344	GRAISSE VERTE / 5GR	AR	AR	AR	I
NS	641931	GRAISSE VERTE / 500GR	AR	AR	AR	I
NS	683345	GRAISSE BLANCHE / 5GR	AR	AR	AR	J
NS	641930	GRAISSE BLANCHE / 500GR	AR	AR	AR	J
NS	641444	OUTIL POUR MANCHON CUIVRE	AR	AR	AR	M
NS	641321	OUTIL POUR SOUFFLET & TIGE PRE	AR	AR	AR	K
NS	641322	OUTIL POUR SOUFFLET INT ETRIER	AR	AR	AR	L
NS	641323	OUTIL D'INSTALLATION	AR	AR	AR	M
NS	641435	FOURCHETTE	AR	AR	AR	N
		A) INCLUS ITEM #2 MAIS PAS L'ITEM # 12				
		B) INCLUS ITEMS #11, 26, 37, 44, 45 & 61				

De 3-4417 À 7-0869		Date:07-2024	PAGE:HF-1225-00

PIECES FREIN "KNORR-BREMSE" - ESSIEU AVANT / SB7 SERIES

Numéro d'article	Pièces	Description	H3411	H3455	VIP45	NOTES
		C) INCLUS 2 ITEMS #8 & 13				
		D) INCLUS ITEMS #4,5,6,7,9,10,31,39,40 & 58				
		E) INCLUS ITEMS #8,13 & 29				
		F) INCLUS ITEMS #2,4,5,39 & 40				
		G) INCLUS ITEMS #11,26,44 & 45				
		H) INCLUS ITEMS ITEMS #9,10,31,37 & 58				
		I) POUR ITEMS #4 & 6				
		J) POUR ITEMS #5 & 7				
		K) POUR UTILISE AVEC ITEMS #8 & 13				
		L) POUR UTILISE AVEC ITEM #9				
		M) POUR UTILISE AVEC ITEM #7				
		N) POUR UTILISE AVEC #8 & 13				
		O) INCLUS ITEMS #4,6 & 39				
		P) INCLUS ITEMS #10 & 31				
		1) PAS VENDU SEPAREMENT				
		1) PAS VENDU SEPAREMENT				

De 7-0870 À 8-1043		Date:07-2024	PAGE:HF-1225-01
PIECES FREIN "KNORR-BREMSE" SN7 SERIES - "RETROFIT" & "SERVICE"			

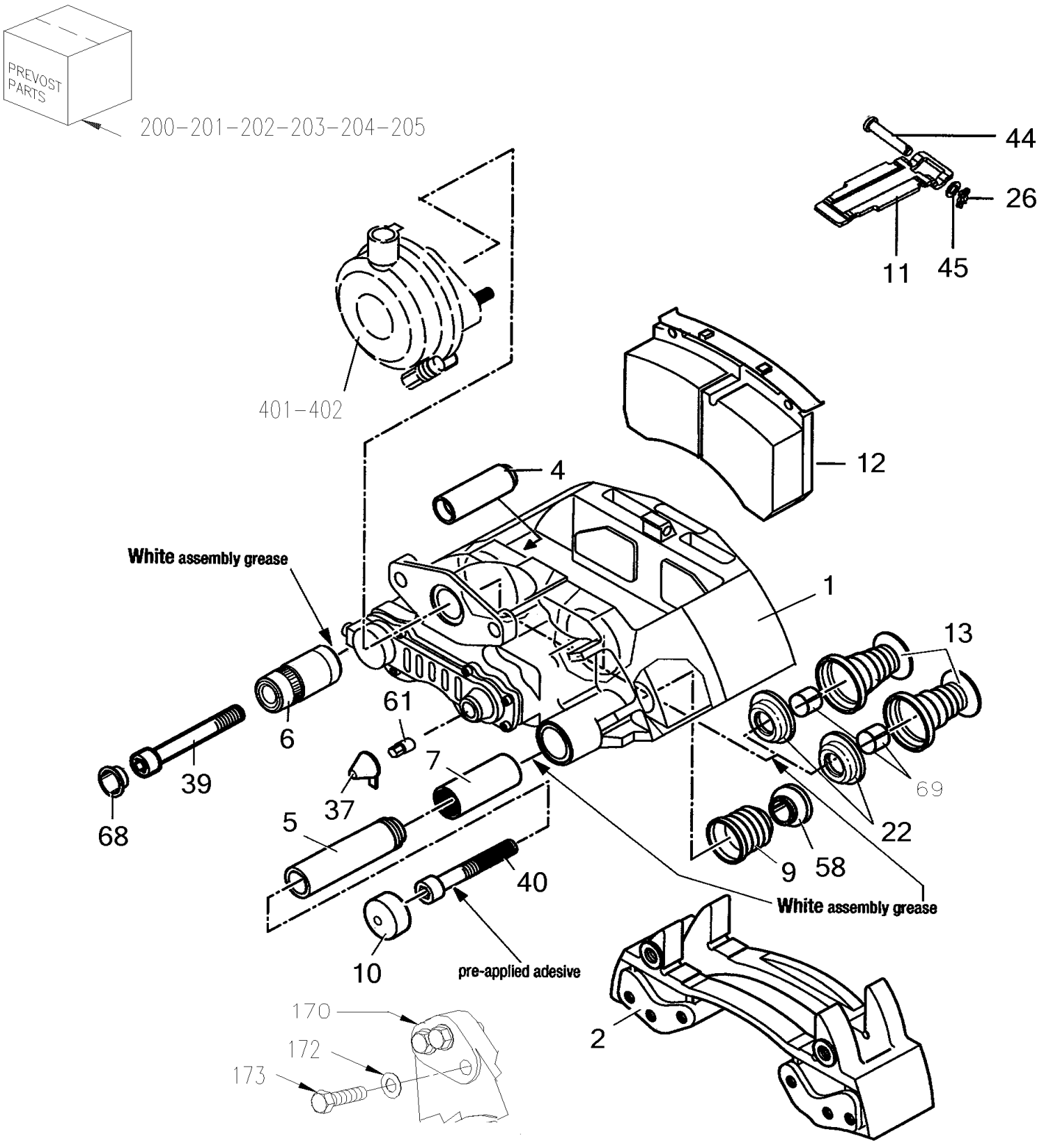

De 7-0870 À 8-1043		Date:07-2024	PAGE:HF-1225-01

PIECES FREIN "KNORR-BREMSE" SN7 SERIES - "RETROFIT" & "SERVICE"

Numéro d'article	Pièces	Description	H3411	H3455	VIP455	NOTES
	611341	ETRIER ASS. DROIT SN7	1	1	1	A
	611342	ETRIER ASS GAUCHE /SANS CHAMBRE FREIN SN7	1	1	1	A
1	N.S.S.	. BATI ETRIER	1	1	1	1
2	611960	. PLATEAU DE SOUTIEN M20-1.5	1	1	1	
4	N.S.S.	. . BAGUE DE GUIDAGE / COURTE	1	1	1	1
5	N.S.S.	. . BAGUE DE GUIDAGE / LONGUE	1	1	1	1
6	N.S.S.	. . BAGUE DE GUIDAGE	1	1	1	1
7	611107	. . DOUILLE DE LAITON	1	1	1	
8	N.S.S.	. . PROTECTEUR / BLANC	2	2	2	1
9	N.S.S.	. . GUIDE COUSINET SOUFFLET / ROUGE	1	1	1	1
10	N.S.S.	. . BOUCHON EN ACIER	1	1	1	1
11	N.S.S.	. . SUPPORT DE PLAQUETTE DE FREIN	1	1	1	1
12	611049	. . ENSEMBLE PLAQUETTE DE FREIN	1	1	1	B
. 11	N.S.S.	. . . SUPPORT DE PLAQUETTE DE FREIN	1	1	1	1 B
. 26	N.S.S.	. . . PLAQUETTE FREIN 2 ROUES	1	1	1	1 B
. 37	641313	. . . CAPUCHON / PLASTIC INTERIOR GRIP	1	1	1	B
. 44	N.S.S.	. . . CHAPE	1	1	1	1 B
. 45	N.S.S.	. . . RONDELLE	1	1	1	1 B
. 61	N.S.S.	. . . ADAPTATEUR	1	1	1	1 B
13	N.S.S.	. . POUSSOIR AVEC PROTECTEUR	2	2	2	1
22	N.S.S.	. . SOUFFFLET DE CAOUTCHOUC	2	2	2	1
26	N.S.S.	. . RESSORT	1	1	1	1
37	N.S.S.	. . CAPUCHON	1	1	1	1
39	N.S.S.	. . VIS CAP HEXS ZP M16-1.5 GR10.9	1	1	1	1
40	N.S.S.	. . VIS CAP HEXS ZP M16-1.5 GR10.9	1	1	1	1
44	N.S.S.	. . CHAPE	1	1	1	1
45	N.S.S.	. . RONDELLE	1	1	1	1
58	N.S.S.	. . BAGUE	1	1	1	1
61	N.S.S.	. . ADAPTATEUR	1	1	1	1
68	N.S.S.	. . COUVERCLE	1	1	1	1
69	N.S.S.	. ANNEAU DE RETENUE	2	2	2	1
70	110786	INDICATEUR D'USURE DES FREIN MECHANICAL / 44MM	AR	AR	AR	
99	**FMBS-0BPK-10**	**PIECES FREIN - "KNORR-BREMSE" / SB7 & SN7 "AFTERMARKET"**				
170	**HF-1005-01**	**ESSIEU AVANT - SUSPENSION RIGIDE MODEL "S84U"**				
170	**HF-1005-51**	**ESSIEU AVANT - SUSPENSION INDEPENDANTE MODEL "NDIFS80P" / 18000LBS**				
172	502558	RONDELLE PLATE 21.0x37.0x3.0 G500	6	6	6	
173	5001529	VIS A TETE HEXAGONAL M20-1.5x60 G10.9 G500	6	6	6	
200	642032	ENS. POUSSOIR ET CAPUCHON	AR	AR	AR	C
201	642031	ENSEMBLE GOUJONS & JOINTS CAPUCHON / SN W/39MM BUSHING END	AR	AR	AR	E
202	642034	ENSEMBLE BOUCHON ET ADAPTATEUR (PACK of 10x #37, #37a & 61)	AR	AR	AR	S
203	641402	ENSEMBLE DE RETENUE PLAQUETTE	AR	AR	AR	H
. 26	N.S.S.	. PLAQUETTE FREIN 2 ROUES	1	1	1	1 H

De 7-0870 À 8-1043		Date:07-2024	PAGE:HF-1225-01

PIECES FREIN "KNORR-BREMSE" SN7 SERIES - "RETROFIT" & "SERVICE"

Numéro d'article	Pièces	Description	H3411	H3455	VIP455	NOTES
. 44	N.S.S.	. CHAPE	1	1	1	1 H
. 45	N.S.S.	. RONDELLE	1	1	1	1 H
205	683345	GRAISSE BLANCHE / 5GR	AR	AR	AR	K
205	641930	GRAISSE BLANCHE / 500GR	AR	AR	AR	K
NS	641321	OUTIL POUR SOUFFLET & TIGE PRE	AR	AR	AR	L
NS	641322	OUTIL POUR SOUFFLET INT ETRIER	AR	AR	AR	M
NS	642074	OUTIL D'INSTALLATION	AR	AR	AR	N
NS	641435	FOURCHETTE	AR	AR	AR	L
NS	641993	OUTIL INSTALLATION DES COUVERTS	AR	AR	AR	X
NS	641994	OUTIL INSTALLATION DES MANCHONS	AR	AR	AR	Y
NS	641998	OUTIL INSTALLATION DES MANCHONS	AR	AR	AR	Z
NS	642035	ENSEMBLE D'OUTIL POUR FREIN SERIE SN	AR	AR	AR	
401	**HF-1225-11**	**CHAMBRE FREIN TYPE 24 - ESSIEU AVANT**				
402	**HF-1245-12**	**CHAMBRE FREIN TYPE 14 & 16 - ESSIEU PORTEUR**				
500	Y006471_000_EN	MANUEL DE MAINTENANCE / ANGLAIS KNORR-BREMSE				
NS	Y006471_000_	MANUEL D'ENTRETIEN / FRANÇAIS KNORR-BREMSE				
		A) N'INCLUS PAS L'ITEM #2 & #12				
		B) INCLUS ITEMS #11, 26, 37, 44, 45 & 61				
		C) INCLUS 2 ITEMS #13, 22 & 69				
		E) INCLUS ITEMS #4, 5, 6, 7, 9, 10, 39, 40, 58 & 68				
		H) INCLUS ITEMS #11,26,44 & 45				
		K) FOR ITEMS #5 & 7				
		L) UTILISE AVEC ITEM #13				
		M) UTILISE AVEC ITEM #9				
		N) UTILISE AVEC ITEM #7				
		S) UTILISE 10 ITEM #37 & 61				
		X) UTILISE AVEC ITEM #10				
		Y) UTILISE AVEC ITEM #6				
		Z) UTILISE AVEC ITEM #68				
		1) PAS VENDU SEPAREMENT				
		1) PAS VENDU SEPAREMENT				

De 3-4417 À 8-1043		Date:07-2024	PAGE:HF-1225-02
PIECES FREIN "KNORR-BREMSE" SN7 SERIES W/NEW SLIDE PINS			

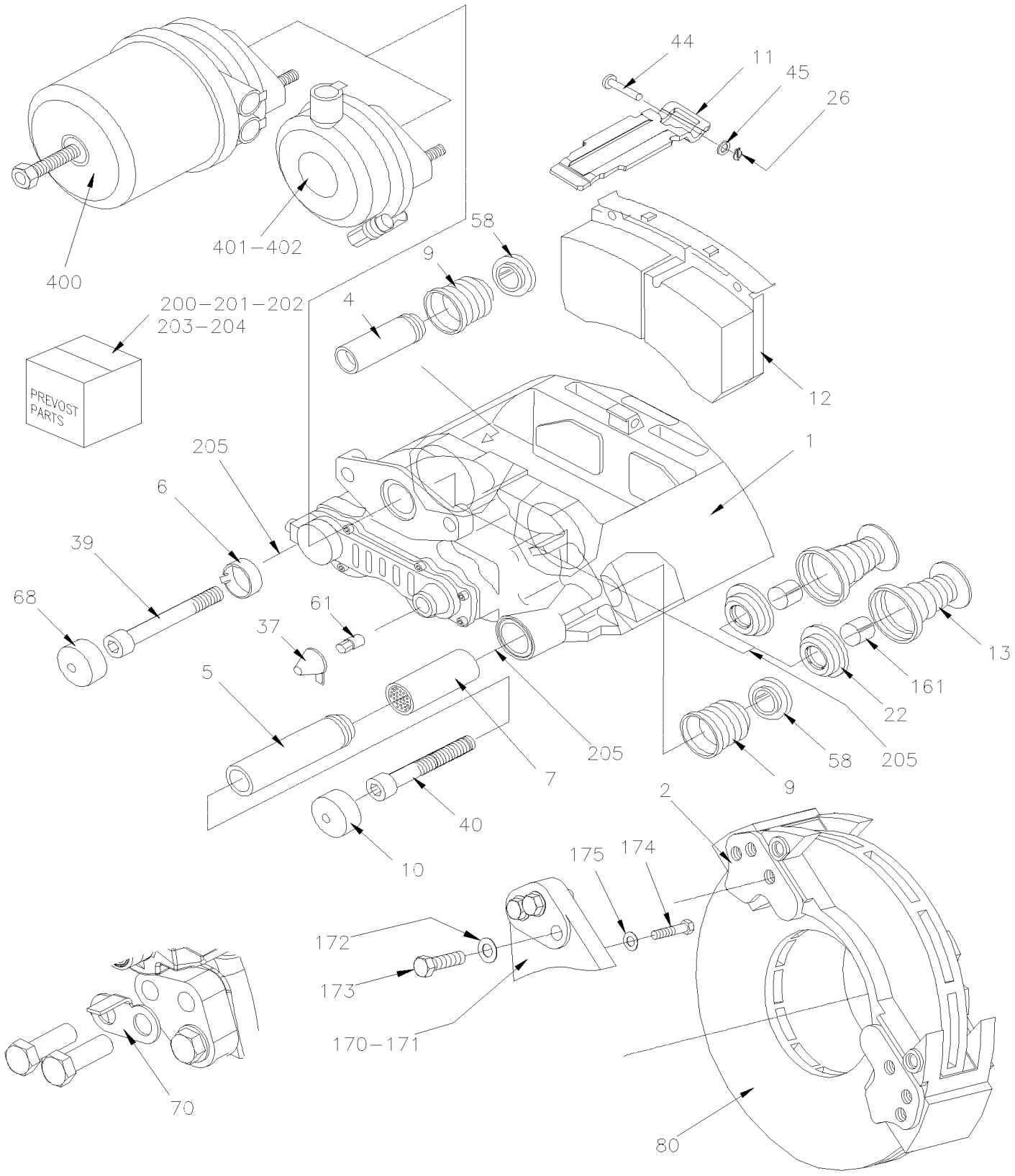

De 3-4417 À 8-1043		Date:07-2024	PAGE:HF-1225-02

PIECES FREIN "KNORR-BREMSE" SN7 SERIES W/NEW SLIDE PINS

Numéro d'article	Pièces	Description	H3411	H3455	VIP45	NOTES
	642134	ETRIER ASS DROIT ESSIEU AVANT & PORTEUR OU GAUCHE ESSIEU MOTEUR / SANS CHAMBRE FREIN SN7	1	1	1	
	642139	ETRIER ASS GAUCHE ESSIEU AVANT & PORTEUR OU DROIT ESSIEU MOTEUR / SANS CHAMBRE DE FREIN SN7	1	1	1	
1	N.S.S.	. BATI ETRIER	1	1	1	1
2	611960	. PLATEAU DE SOUTIEN M20-1.5	1	1	1	
4	N.S.S.	. . BAGUE DE GUIDAGE / COURTE	1	1	1	1
5	N.S.S.	. . BAGUE DE GUIDAGE / LONGUE	1	1	1	1
6	N.S.S.	. . BAGUE DE GUIDAGE / DU	1	1	1	1
7		. . DOUILLE DE LAITON	1	1	1	
8	N.S.S.	. . PROTECTEUR / BLANC	2	2	2	1
9	N.S.S.	. . GUIDE COUSINET SOUFFLET / ROUGE	2	2	2	1
10	N.S.S.	. . BOUCHON EN ACIER	1	1	1	1
11	N.S.S.	. . SUPPORT DE PLAQUETTE DE FREIN	1	1	1	1
12	611049	. . ENSEMBLE PLAQUETTE DE FREIN	1	1	1	B
. 11	N.S.S.	. . . SUPPORT DE PLAQUETTE DE FREIN	1	1	1	1 B
. 26	N.S.S.	. . . PLAQUETTE FREIN 2 ROUES	1	1	1	1 B
. 37	641313	. . . CAPUCHON / PLASTIC INTERIOR GRIP	1	1	1	B
. 44	N.S.S.	. . . CHAPE	1	1	1	1 B
. 45	N.S.S.	. . . RONDELLE	1	1	1	1 B
. 61	N.S.S.	. . . ADAPTATEUR	1	1	1	1 B
13	N.S.S.	. . POUSSOIR AVEC PROTECTEUR	2	2	2	1
22	N.S.S.	. . SOUFFFLET DE CAOUTCHOUC	2	2	2	1
26	N.S.S.	. . RESSORT	1	1	1	1
37	N.S.S.	. . CAPUCHON	1	1	1	1
39	N.S.S.	. . VIS CAP HEXS ZP M16-1.5 GR10.9	1	1	1	1
40	N.S.S.	. . VIS CAP HEXS ZP M16-1.5 GR10.9	1	1	1	1
44	N.S.S.	. . CHAPE	1	1	1	1
45	N.S.S.	. . RONDELLE	1	1	1	1
58	N.S.S.	. . BAGUE	2	2	2	1
61	N.S.S.	. . ADAPTATEUR	1	1	1	1
68	N.S.S.	. . COUVERCLE	1	1	1	1
70	110786	INDICATEUR D'USURE DES FREIN MECHANICAL / 44MM	AR	AR	AR	
80	**HF-1300-00**	**MOYEU & DISQUE - ESSIEU AVANT MODEL "S-84" & "IS-84" De 3-4417 À 3-4757**				
80	**HF-1300-01**	**MOYEU & DISQUE - ESSIEU AVANT MODEL "S84U" & "NDIFS80P" De 4-4758 À 8-1043**				
80	**HF-1305-00**	**MOYEU & DISQUE - ESSIEU MOTEUR**				
80	**HF-1310-00**	**MOYEU & DISQUE - ESSIEU PORTEUR TYPE TS6 De 3-4417 À 3-4757**				
80	**HF-1310-01**	**MOYEU & DISQUE - ESSIEU PORTEUR TYPE TS8U De 4-4758 À 8-1043**	1	1	1	
161	N.S.S.	. ANNEAU DE RETENUE	2	2	2	1
170	**HF-1005-00**	**ESSIEU AVANT - SUSPENSION RIGIDE MODEL "S-84" De 3-4417 À 3-4757**	1	1	1	
170	**HF-1005-01**	**ESSIEU AVANT - SUSPENSION RIGIDE MODEL "S84U" De 4-4758 À 8-1043**	1	1	1	
170	**HF-1005-50**	**ESSIEU AVANT - SUSPENSION INDEPENDANTE MODEL "IS-84" / 16500LBS De 3-4417 À 3-4757**	1	1	1	
170	**HF-1005-51**	**ESSIEU AVANT - SUSPENSION INDEPENDANTE MODEL "NDIFS80P" / 18000LBS De 4-4758 À 8-1043**	1	1	1	
170	**HF-1615-00**	**INSTALLATION SUSPENSION ESSIEU PORTEUR**				

De 3-4417 À 8-1043		Date:07-2024	PAGE:HF-1225-02

PIECES FREIN "KNORR-BREMSE" SN7 SERIES W/NEW SLIDE PINS

Numéro d'article	Pièces	Description	H3411	H3455	VIP455	NOTES
171	621709	SUPPORT D'ETRIER GAUCHE & DROIT W/OUT BUSHING	1	1	1	D
172	502558	RONDELLE PLATE 21.0x37.0x3.0 G500	6	6	6	
173	5001529	VIS A TETE HEXAGONAL M20-1.5x60 G10.9 G500	6	6	6	
174	621636	VIS A TETE HEXAGONAL / POUR FIXER SUPPORT A L'ESSIEU 9/16-18 X 2 GR 8	24	24	24	D
175	621365	RONDELLE	24	24	24	D
200	642032	ENS. POUSSOIR ET CAPUCHON	AR	AR	AR	C
201	642141	ENSEMBLE GOUJONS & JOINTS CAPUCHON / SN W/ GUIDE SLEEVE BUSHING END	AR	AR	AR	E
202	642034	ENSEMBLE BOUCHON ET ADAPTATEUR (PACK of 10x #37, #37a & 61)	AR	AR	AR	S
203	641402	ENSEMBLE DE RETENUE PLAQUETTE	AR	AR	AR	H
. 26	N.S.S.	. PLAQUETTE FREIN 2 ROUES	1	1	1	1 H
. 44	N.S.S.	. CHAPE	1	1	1	1 H
. 45	N.S.S.	. RONDELLE	1	1	1	1 H
205	683345	GRAISSE BLANCHE / 5GR	AR	AR	AR	K
205	641930	GRAISSE BLANCHE / 500GR	AR	AR	AR	K
NS	641321	OUTIL POUR SOUFFLET & TIGE PRE	AR	AR	AR	L
NS	641322	OUTIL POUR SOUFFLET INT ETRIER	AR	AR	AR	M
NS	19400416	OUTIL / POUR INSTALLER PROTECTEUR (9)	AR	AR	AR	M
NS	642074	OUTIL D'INSTALLATION	AR	AR	AR	N
NS	641435	FOURCHETTE	AR	AR	AR	L
305	N.P.N.	OUTIL INSTALLATION DES COUVERTS / K015825	AR	AR	AR	4 X
306	N.P.N.	OUTIL INSTALLATION ET ENLEVER LES MANCHONS / K005986	AR	AR	AR	4 Y
307	N.P.N.	OUTIL INSTALLATION DES MANCHONS / K016743	AR	AR	AR	4 Z
NS	642035	ENSEMBLE D'OUTIL POUR FREIN SERIE SN	AR	AR	AR	
400	**HF-1235-10**	**CHAMBRE FREIN "KNORR-BREMSE" - ESSIEU MOTEUR De 3-4417 À 8-1043**				
401	**HF-1225-10**	**CHAMBRE FREIN TYPE 22 - ESSIEU AVANT De 3-4417 À 3-4757**				
401	**HF-1225-11**	**CHAMBRE FREIN TYPE 24 - ESSIEU AVANT De 3-4417 À 8-1043**				
401	**HF-1225-12**	**CHAMBRE FREIN TYPE 27 - ESSIEU AVANT De 3-4758**				
402	**HF-1245-10**	**CHAMBRE FREIN TYPE 16/16 - ESSIEU PORTEUR De 3-4417 À 3-4757**				
402	**HF-1245-11**	**CHAMBRE FREIN TYPE 14/16 - ESSIEU PORTEUR De 4-4758 À 8-1043**				
402	**HF-1245-12**	**CHAMBRE FREIN TYPE 14 & 16 - ESSIEU PORTEUR De 7-0942 À 8-1043**				
500	Y006471_000_EN	MANUEL DE MAINTENANCE / ANGLAIS KNORR-BREMSE				
NS	Y006471_000_	MANUEL D'ENTRETIEN / FRANÇAIS KNORR-BREMSE				
		B) INCLUS ITEMS #11, 26, 37, 44, 45 & 61				
		C) INCLUS 2 ITEMS #13, 22 & 161				
		D) AVEC ESSIEU MOTEUR SEULEMENT				
		E) INCLUS ITEMS #4, 5, 6, 7, 9, 10, 39, 40, 58 & 68				
		H) INCLUS ITEMS #11,26,44 & 45				

De 3-4417 À 8-1043		Date:07-2024	PAGE:HF-1225-02

PIECES FREIN "KNORR-BREMSE" SN7 SERIES W/NEW SLIDE PINS

Numéro d'article	Pièces	Description	H3411	H3455	VIP45	NOTES
		K) FOR ITEMS #5 & 7				
		L) UTILISE AVEC ITEM #13				
		M) UTILISE AVEC ITEM #9				
		N) UTILISE AVEC ITEM #7				
		S) UTILISE 10 ITEM #37 & 61				
		X) UTILISE AVEC ITEM #10				
		Y) UTILISE AVEC ITEM #6				
		Z) UTILISE AVEC ITEM #68				
		1) PAS VENDU SEPAREMENT				
		4) PAS DE NUMERO DE PIECE				
		1) PAS VENDU SEPAREMENT				

De 3-4417 À 3-4757		Date:07-2024	PAGE:HF-1225-10
CHAMBRE FREIN TYPE 22 - ESSIEU AVANT			

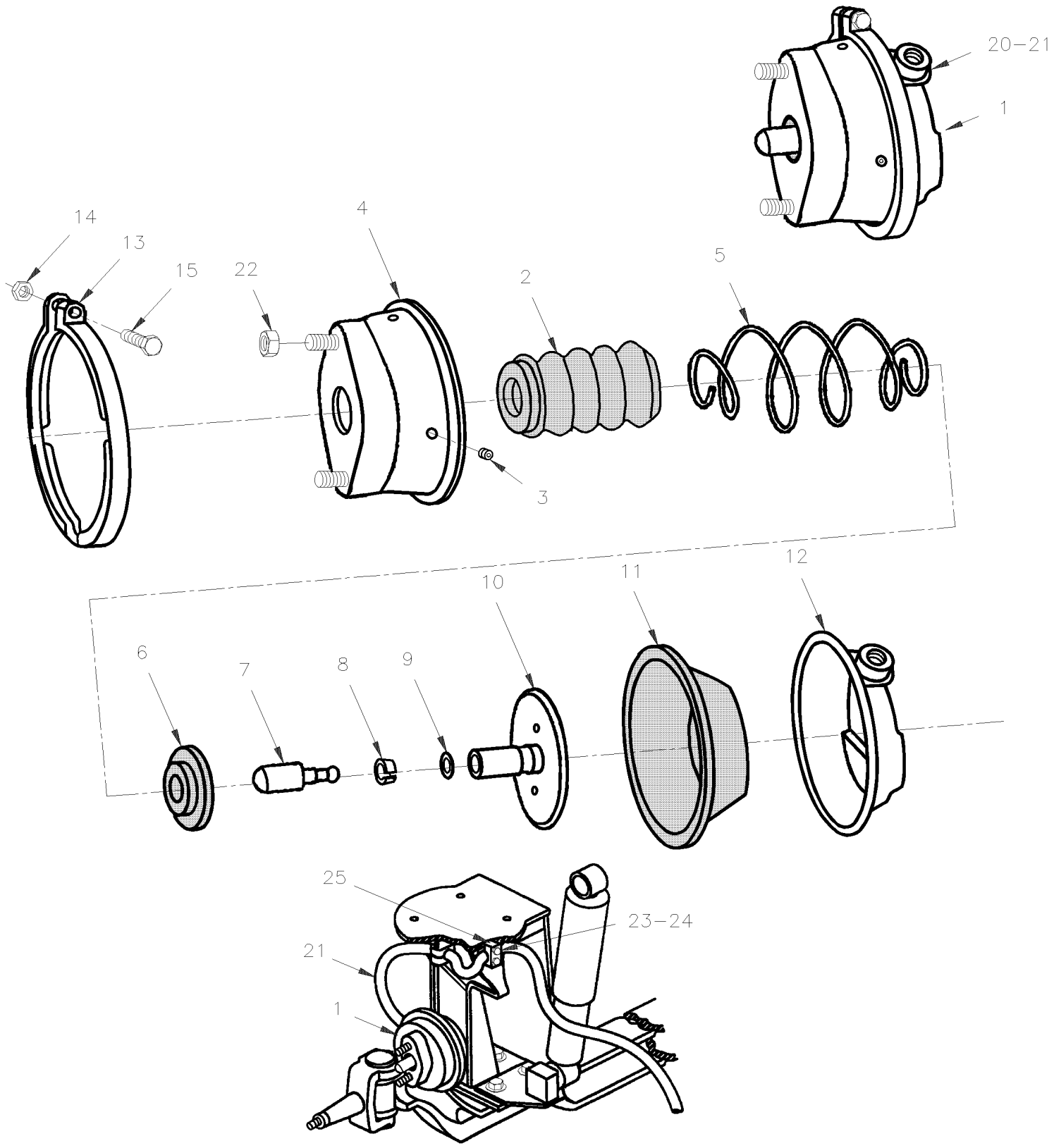

De 3-4417 À 3-4757		Date:07-2024	PAGE:HF-1225-10

CHAMBRE FREIN TYPE 22 - ESSIEU AVANT

Numéro d'article	Pièces	Description	H3411	H3455	VIP455	NOTES
1	641414	CHAMBRE DE FREIN ASS DROITE / TYPE 22	1	1		
1	641414	CHAMBRE DE FREIN ASS DROITE / TYPE 22			1	R
NS	641413	CHAMBRE DE FREIN ASS GAUCHE / TYPE 22	1	1		
1	641413	CHAMBRE DE FREIN ASS GAUCHE / TYPE 22			1	R
2	N.S.S.	. SOUFFFLET DE CAOUTCHOUC	1	1	1	1
3	N.S.S.	. BOUCHON	1	1	1	1
4	N.S.S.	. CHAMBRE SANS PRESSION	1	1	1	1
5	N.S.S.	. RESSORT	1	1	1	1
6	N.S.S.	. RESSORT DE SIEGE	1	1	1	1
7	N.S.S.	. EMBOUT TIGE POUSSOIR	1	1	1	1
8	N.S.S.	. ATTACHE	1	1	1	1
9	N.S.S.	. BAGUE	1	1	1	1
10	N.S.S.	. TIGE ASS.	1	1	1	1
11	N.S.S.	. DIAPHRAGME / TYPE 22	1	1	1	1
12	N.S.S.	. PLAQUE DE PRESSION	1	1	1	1
13	N.S.S.	. BRIDE AVEC BOULON & ECROU	1	1	1	1
14	502543	. . ECROU HEX M8-1.25 Z050	1	1	1	
15	5001021	. . VIS TETE CYLINDRIQUE SIX PANS CREUX M8-1.25x60 G8.8 PT	1	1	1	
20	641294	CONNECTEUR MALE / TYPE JIC 37° / #8JIC-MxM16-1.5-M STL	AR	AR	AR	
. NS	641297	. JOINT TORIQUE 13.1MM I.D. X 2.6 TH	1	1	1	
. NS	641298	. RONDELLE PLATE 17MM I.D x 22MM O.D. x 1.5MM	1	1	1	
21	641904	BOYAU DE FREIN #8 1190MM (47")	1	1	1	
21	641903	BOYAU DE FREIN #8 1090MM (43")	1	1	1	
22	5001253	ECROU HEX STOVER M16-1.5 G500	1	1	1	
23	504612	SUPPORT 13/16" I.D. / POUR FIXER BOYAU	2	2	2	
24	504614	PLAQUE DE RETENUE	2	2	2	
25	500169	VIS A TETE HEXAGONAL 1/4-20x1 1/2 G5 PT ZP	4	4	4	
100	641423	ENS. DE REPARATION TYPE 22	1	1	1	
		R) V.I.P. 45' AVEC SUSPENSION RIGIDE				
		1) PAS VENDU SEPAREMENT				

De 3-4417 À 8-1043		Date:07-2024	PAGE:HF-1225-11
CHAMBRE FREIN TYPE 24 - ESSIEU AVANT			

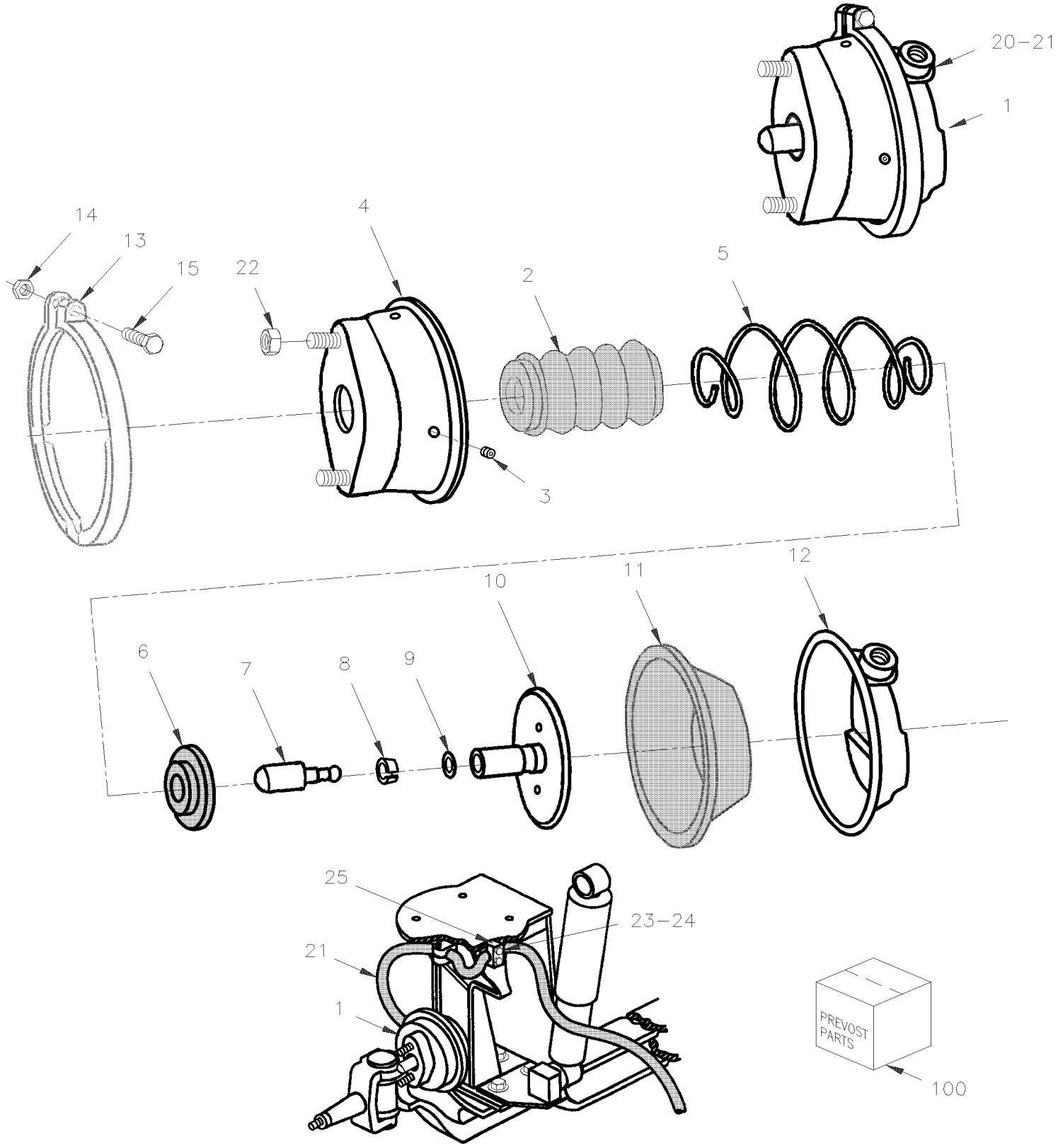

De 3-4417 À 8-1043		Date:07-2024	PAGE:HF-1225-11

CHAMBRE FREIN TYPE 24 - ESSIEU AVANT

Numéro d'article	Pièces	Description	H3411	H3455	VIP45	NOTES
1	641309	CHAMBRE DE FREIN TYPE 24 DR De 4-4758	1	1		
1	641309	CHAMBRE DE FREIN TYPE 24 DR À 3-4757			1	I
NS	641312	CHAMBRE DE FREIN TYPE 24 GA De 4-4758	1	1		
1	641312	CHAMBRE DE FREIN TYPE 24 GA À 3-4757			1	I
2	N.S.S.	. SOUFFFLET DE CAOUTCHOUC	1	1	1	1
3	N.S.S.	. BOUCHON	1	1	1	1
4	N.S.S.	. CHAMBRE SANS PRESSION	1	1	1	1
5	640231	. RESSORT COMPRESSION	1	1	1	
6	N.S.S.	. RESSORT DE SIEGE	1	1	1	1
7	N.S.S.	. EMBOUT TIGE POUSSOIR	1	1	1	1
8	N.S.S.	. ATTACHE	1	1	1	1
9	N.S.S.	. BAGUE	1	1	1	1
10	N.S.S.	. TIGE ASS.	1	1	1	1
11	640229	. DIAPHRAGME / TYPE 24	1	1	1	
12	N.S.S.	. PLAQUE DE PRESSION	1	1	1	1
13	N.S.S.	. BRIDE AVEC BOULON & ECROU	1	1	1	1
14	502543	. . ECROU HEX M8-1.25 Z050	1	1	1	
15	5001021	. . VIS TETE CYLINDRIQUE SIX PANS CREUX M8-1.25x60 G8.8 PT	1	1	1	
20	660914	COUDE MALE 90º / TYPE JIC 37° / #8JIC-MxM16-1.5-M STL À 3-4757	1	1	1	
. NS	641297	. JOINT TORIQUE 13.1MM I.D. X 2.6 TH À 3-4757	1	1	1	
. NS	641298	. RONDELLE PLATE 17MM I.D x 22MM O.D. x 1.5MM À 3-4757	1	1	1	
20	641294	CONNECTEUR MALE / TYPE JIC 37° / #8JIC-MxM16-1.5-M STL De 4-4758	1	1	1	
. NS	641297	. JOINT TORIQUE 13.1MM I.D. X 2.6 TH De 4-4758	1	1	1	
. NS	641298	. RONDELLE PLATE 17MM I.D x 22MM O.D. x 1.5MM De 4-4758	1	1	1	
21	641905	BOYAU DE FREIN #8 952MM (37 1/2") À 3-4757	2	2	2	C
21	641903	BOYAU DE FREIN #8 1090MM (43")	1	1	1	B
21	641904	BOYAU DE FREIN #8 1190MM (47")	1	1	1	B
21	641903	BOYAU DE FREIN #8 1090MM (43") De 9-0942			2	C
22	5001253	ECROU HEX STOVER M16-1.5 G500	2	2	2	
23	504612	SUPPORT 13/16" I.D. / POUR FIXER BOYAU	2	2	2	
24	504614	PLAQUE DE RETENUE	2	2	2	
25	141837	SUPPORT POUR BOYAU GAUCHE À 3-4757	1	1	1	C
25	142353	SUPPORT POUR BOYAU GAUCHE De 7-0942			1	
25	141845	SUPPORT POUR BOYAU DROIT À 3-4757	1	1	1	C
25	142352	SUPPORT POUR BOYAU DROIT De 7-0942			1	
NS	500169	VIS A TETE HEXAGONAL 1/4-20x1 1/2 G5 PT ZP	4	4	4	B
100	641422	ENS. DE REPARATION TYPE 24	1	1	1	A
		A) INCLUS ITEMS #2,3,6,8,9 & 11				
		B) AVEC SUSPENSION RIGIDE				

De 3-4417 À 8-1043		Date:07-2024	PAGE:HF-1225-11

CHAMBRE FREIN TYPE 24 - ESSIEU AVANT

Numéro d'article	Pièces	Description	H3411	H3455	VIP455	NOTES
		C) AVEC SUSPENSION INDEPENDANTE				
		I) V.I.P. 45' AVEC SUSPENSION INDEPENDANTE				
		1) PAS VENDU SEPAREMENT				

De 4-4758 À 7-0941		Date:07-2024	PAGE:HF-1225-12
CHAMBRE FREIN TYPE 27 - ESSIEU AVANT			

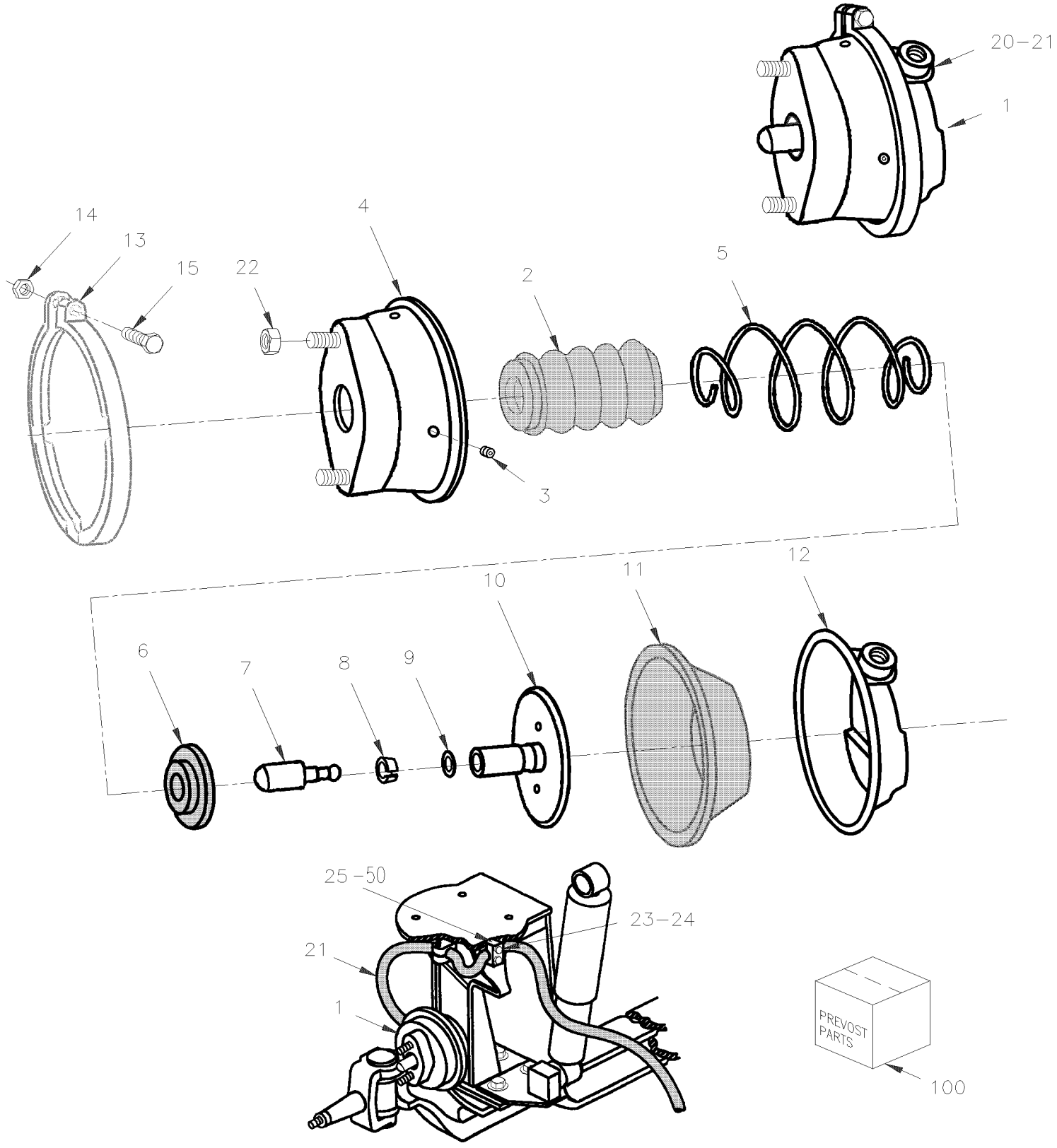

De 4-4758 À 7-0941		Date:07-2024	PAGE:HF-1225-12

CHAMBRE FREIN TYPE 27 - ESSIEU AVANT

Numéro d'article	Pièces	Description	H3411	H3455	VIP45	NOTES
1	611276	CHAMBRE DE FREIN 27" AJUSTE DR			1	I
NS	611277	CHAMBRE DE FREIN 27" AJUSTE GA			1	I
2	N.S.S.	. SOUFFFLET DE CAOUTCHOUC			1	1
3	N.S.S.	. BOUCHON			1	1
4	N.S.S.	. CHAMBRE SANS PRESSION			1	1
5		. RESSORT COMPRESSION			1	
6	N.S.S.	. RESSORT DE SIEGE			1	1
7	N.S.S.	. EMBOUT TIGE POUSSOIR			1	1
8	N.S.S.	. ATTACHE			1	1
9	N.S.S.	. BAGUE			1	1
10	N.S.S.	. TIGE ASS.			1	1
11	N.S.S.	. DIAPHRAGME / TYPE 27			1	1
12	N.S.S.	. PLAQUE DE PRESSION			1	1
13	N.S.S.	. BRIDE AVEC BOULON & ECROU			1	1
14	502543	. . ECROU HEX M8-1.25 Z050			1	
15	5001021	. . VIS TETE CYLINDRIQUE SIX PANS CREUX M8-1.25x60 G8.8 PT			1	
20	660914	COUDE MALE 90º / TYPE JIC 37° / #8JIC-MxM16-1.5-M STL			1	
. NS	641297	. JOINT TORIQUE 13.1MM I.D. X 2.6 TH			1	
. NS	641298	. RONDELLE PLATE 17MM I.D x 22MM O.D. x 1.5MM			1	
21	641903	BOYAU DE FREIN #8 1090MM (43")			2	
22	5001253	ECROU HEX STOVER M16-1.5 G500			2	
23	504612	SUPPORT 13/16" I.D. / POUR FIXER BOYAU			2	
24	504614	PLAQUE DE RETENUE			2	
25	142305	SUPPORT POUR BOYAU GAUCHE À 4-4781			1	
25	142353	SUPPORT POUR BOYAU GAUCHE De 4-4782			1	
25	142306	SUPPORT POUR BOYAU DROIT À 4-4781			1	
25	142352	SUPPORT POUR BOYAU DROIT De 4-4782			1	
25	502656	VIS A TETE HEXAGONAL M6-1.0x50 SS			4	
25	502579	ECROU HEX M3-0.5 NP			4	
NS	502565	ECROU HEX M6-1.0 SS			4	
50	**HF-1250-10**	**INSTALLATION SOUPAPE DE FREIN ABS**				
100	N.P.N.	REPAIR KIT			1	4 A
		A) INCLUS ITEMS #2,3,6,8,9 & 11				
		I) V.I.P. 45' AVEC SUSPENSION INDEPENDANTE				
		1) PAS VENDU SEPAREMENT				
		4) PAS DE NUMERO DE PIECE				

De 3-4417 À 7-0869		Date:07-2024	PAGE:HF-1235-00
PIECES FREIN DISQUE "MERITOR" - ESSIEU MOTEUR / SB7 SERIES			

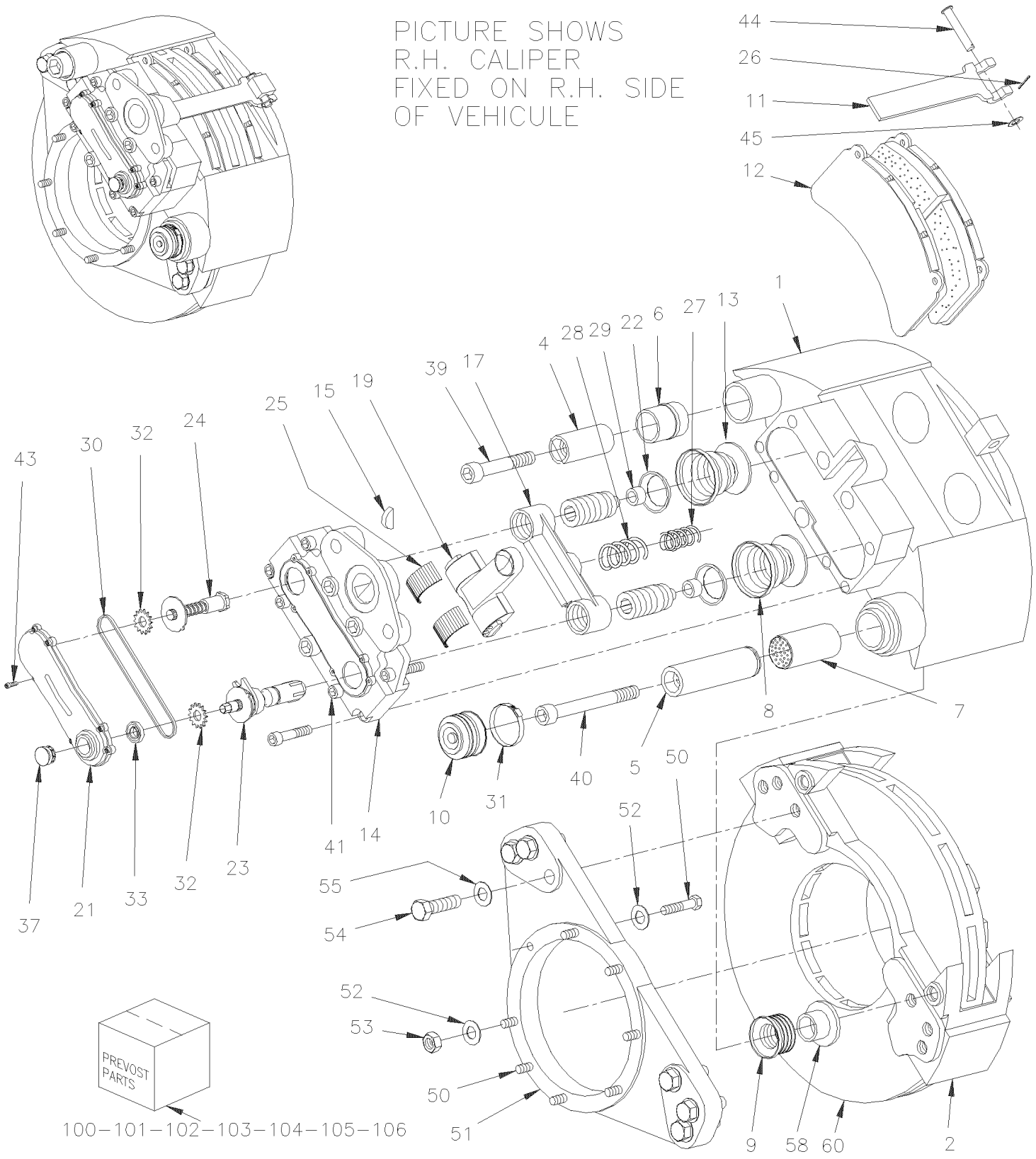

De 3-4417 À 7-0869		Date:07-2024	PAGE:HF-1235-00

PIECES FREIN DISQUE "MERITOR" - ESSIEU MOTEUR / SB7 SERIES

Numéro d'article	Pièces	Description	H3411	H3455	VIP45	NOTES
	621631	ETRIER ASS DR /AVEC CHAMBRE FREIN TYPE24/24 SB7	1	1	1	
	621630	ETRIER ASS GAU /AVEC CHAMBRE FREIN TYPE24/24 SB7	1	1	1	
	611184	. ETRIER ASS. DROIT SB7	1	1	1	A
	611185	. ETRIER ASS GAUCHE /SANS CHAMBRE FREIN SB7	1	1	1	A
1	N.S.S.	. . BATI ETRIER	1	1	1	1
2	611340	. . PLATEAU DE SOUTIEN M20-2.5	1	1	1	
4	N.S.S.	. . BAGUE DE GUIDAGE / COURTE	1	1	1	1
5	N.S.S.	. . BAGUE DE GUIDAGE / LONGUE	1	1	1	1
6	611245	. . MANCHON GUIDE EN CAOUTCHOUC SB 7 SERIES	1	1	1	
7	611107	. . DOUILLE DE LAITON	1	1	1	
8	N.S.S.	. . PROTECTEUR / BLANC	2	2	2	1
9	N.S.S.	. . GUIDE COUSINET SOUFFLET / ROUGE	1	1	1	1
10	641421	. . CAPUCHON PROTECTEUR CAOUTCHOU	1	1	1	
11	N.S.S.	. . SUPPORT DE PLAQUETTE DE FREIN	1	1	1	1
12	611105	. . ENSEMBLE PLAQUETTE DE FREIN	1	1	1	B
. 11	N.S.S.	. . . SUPPORT DE PLAQUETTE DE FREIN	1	1	1	1 B
. 26	N.S.S.	. . . PLAQUETTE FREIN 2 ROUES	1	1	1	1 B
. 37	641313	. . . CAPUCHON / PLASTIC INTERIOR GRIP	1	1	1	B
. 44	N.S.S.	. . . CHAPE	1	1	1	1 B
. 45	N.S.S.	. . . RONDELLE	1	1	1	1 B
. 61	N.S.S.	. . . ADAPTATEUR	1	1	1	1 B
12	611049	. . ENSEMBLE PLAQUETTE DE FREIN	1	1	1	B
. 11	N.S.S.	. . . SUPPORT DE PLAQUETTE DE FREIN	1	1	1	1 B
. 26	N.S.S.	. . . PLAQUETTE FREIN 2 ROUES	1	1	1	1 B
. 37	641313	. . . CAPUCHON / PLASTIC INTERIOR GRIP	1	1	1	B
. 44	N.S.S.	. . . CHAPE	1	1	1	1 B
. 45	N.S.S.	. . . RONDELLE	1	1	1	1 B
. 61	N.S.S.	. . . ADAPTATEUR	1	1	1	1 B
13	N.S.S.	. . POUSSOIR	2	2	2	1
14	N.S.S.	. . BOITIER DE SYNCHRONISATEUR	1	1	1	1
15	N.S.S.	. . DEMI BOUCHON / CAOUTCHOUC	1	1	1	1
17	N.S.S.	. . POUTRE	1	1	1	1
18	N.S.S.	. . JOINT TORIQUE	1	1	1	1
19	N.S.S.	. . LEVIER	1	1	1	1
21	N.S.S.	. . COUVERLCE	1	1	1	1
22	N.S.S.	. . SOUFFFLET DE CAOUTCHOUC	2	2	2	1
23	N.S.S.	. . AJUSTEUR DU DEBATTEMENT	1	1	1	1
24	N.S.S.	. . CHAUFFEUR	1	1	1	1
25	N.S.S.	. . LEVIER DE ROULEMENT	2	2	2	1
26	N.S.S.	. . RESSORT	1	1	1	1
27	N.S.S.	. . RESSORT	1	1	1	1
28	N.S.S.	. . RESSORT	1	1	1	1

De 3-4417 À 7-0869		Date:07-2024	PAGE:HF-1235-00

PIECES FREIN DISQUE "MERITOR" - ESSIEU MOTEUR / SB7 SERIES

Numéro d'article	Pièces	Description	H3411	H3455	VIP45	NOTES
29	N.S.S.	. . ANNEAU DE RETENUE / POUSSOIR	2	2	2	1
30	N.S.S.	. . CHAINE A ROULEAU	1	1	1	1
31	641420	. . COLLIER	1	1	1	
32	N.S.S.	. . ENGRENAGE	2	2	2	1
33	N.S.S.	. . JOINT D'ETANCHEITE DE L'ARBRE	1	1	1	1
37	641313	. . CAPUCHON / PLASTIC INTERIOR GRIP	1	1	1	
38	N.S.S.	. . ANNEAU CONNIQUE	4	4	4	1
39	N.S.S.	. . VIS TETE CYLINDRIQUE SIX PANS CREUX M16-1.5x140 G10.9 ZP	1	1	1	1
40	N.S.S.	. . VIS TETE CYLINDRIQUE SIX PANS CREUX M16-1.5x90 G10.9 ZP	1	1	1	1
41	N.S.S.	. . VIS CAP HEXS M14 X 60MM GR 12.9	3	3	3	1
43	N.S.S.	. . VIS CAP HEXS M5 X 12MM	8	8	8	1
44	N.S.S.	. . CHAPE	1	1	1	1
45	N.S.S.	. . RONDELLE	1	1	1	1
NS	**HF-1235-10**	**. CHAMBRE FREIN "KNORR-BREMSE" - ESSIEU MOTEUR**				
50	621636	VIS A TETE HEXAGONAL / POUR FIXER SUPPORT A L'ESSIEU 9/16-18 X 2 GR 8	12	12	12	
51	621669	SUPPORT D'ETRIER GAUCHE & DROIT	2	2	2	
. NS	621709	. SUPPORT D'ETRIER GAUCHE & DROIT W/OUT BUSHING	1	1	1	
. NS	621684	. MANCHON DE CAPTEUR ABS DRIVE AXLE	1	1	1	
52	621365	RONDELLE	24	24	24	
53	621638	ECROU HEX 9/16-18 GR8	12	12	12	
54	5001358	VIS A TETE HEXAGONAL M20-2.5x50 G10.9 ZP	6	6	6	
54	611309	VIS A TETE HEXAGONAL M20-2.5x60 G10.9 DP	6	6	6	
55	N8889049	RONDELLE	6	6	6	
58	N.S.S.	ANNEAU DE PLASTIQUE	1	1	1	1
60	**HF-1305-00**	**MOYEU & DISQUE - ESSIEU MOTEUR**				
70	110786	INDICATEUR D'USURE DES FREIN MECHANICAL / 44MM	AR	AR	AR	
99	**FMBS-0BPK-10**	**PIECES FREIN - "KNORR-BREMSE" / SB7 & SN7 "AFTERMARKET"**				
100	611054	ENS. POUSSOIR ET CAPUCHON	AR	AR	AR	C
. 08	N.S.S.	. PROTECTEUR / BLANC	2	2	2	1 C
. 13	N.S.S.	. POUSSOIR	2	2	2	1 C
101	611168	ENSEMBLE GOUJONS & JOINTS CAPUCHON	AR	AR	AR	D
. 04	N.S.S.	. BAGUE DE GUIDAGE / COURTE	1	1	1	1 D
. 05	N.S.S.	. BAGUE DE GUIDAGE / LONGUE	1	1	1	1 D
. 06	611245	. MANCHON GUIDE EN CAOUTCHOUC SB 7 SERIES	1	1	1	D
. 07	611107	. DOUILLE DE LAITON	1	1	1	D
. 09	N.S.S.	. GUIDE COUSINET SOUFFLET / ROUGE	1	1	1	1 D
. 10	641421	. CAPUCHON PROTECTEUR CAOUTCHOU	1	1	1	D
. 31	641420	. COLLIER	1	1	1	D
. 39	N.S.S.	. VIS TETE CYLINDRIQUE SIX PANS CREUX	1	1	1	1 D
. 40	N.S.S.	. VIS TETE CYLINDRIQUE SIX PANS CREUX	1	1	1	1 D
. 58	N.S.S.	. ANNEAU DE PLASTIQUE	1	1	1	1 D

De 3-4417 À 7-0869		Date:07-2024	PAGE:HF-1235-00

PIECES FREIN DISQUE "MERITOR" - ESSIEU MOTEUR / SB7 SERIES

Numéro d'article	Pièces	Description	H3411	H3455	VIP455	NOTES
102	611177	GALET DE POUSSOIR & PROTECTEUR	AR	AR	AR	E
. 08	N.S.S.	. PROTECTEUR / BLANC	1	1	1	1 E
. 13	N.S.S.	. POUSSOIR	1	1	1	1 E
. 29	N.S.S.	. ANNEAU DE RETENUE / POUSSOIR	1	1	1	1 E
103	611179	ENS. PORTEUR & GUIDE	AR	AR	AR	F
. 02	611340	. PLATEAU DE SOUTIEN M20-2.5	1	1	1	F
. 04	N.S.S.	. BAGUE DE GUIDAGE / COURTE	1	1	1	1 F
. 05	N.S.S.	. BAGUE DE GUIDAGE / LONGUE	1	1	1	1 F
. 39	N.S.S.	. VIS TETE CYLINDRIQUE SIX PANS CREUX	1	1	1	1 F
. 40	N.S.S.	. VIS TETE CYLINDRIQUE SIX PANS CREUX	1	1	1	1 F
104	641402	ENSEMBLE DE RETENUE PLAQUETTE	AR	AR	AR	G
. 26	N.S.S.	. PLAQUETTE FREIN 2 ROUES	1	1	1	1 G
. 44	N.S.S.	. CHAPE	1	1	1	1 G
. 45	N.S.S.	. RONDELLE	1	1	1	1 G
105	611199	ENS. CAPUCHON & JOINTS	AR	AR	AR	H
. 09	N.S.S.	. GUIDE COUSINET SOUFFLET / ROUGE	1	1	1	1 H
. 10	641421	. CAPUCHON PROTECTEUR CAOUTCHOU	1	1	1	H
. 31	641420	. COLLIER	1	1	1	H
. 37	641313	. CAPUCHON / PLASTIC INTERIOR GRIP	1	1	1	H
. 58	N.S.S.	. ANNEAU DE PLASTIQUE	1	1	1	1 H
106	611246	ENS-GUIDE ET MANCHON CAOUTCHOUC	AR	AR	AR	O
. 04	N.S.S.	. BAGUE DE GUIDAGE / COURTE	1	1	1	1 O
. 06	611245	. MANCHON GUIDE EN CAOUTCHOUC SB 7 SERIES	1	1	1	O
. 39	N.S.S.	. VIS TETE CYLINDRIQUE SIX PANS CREUX	1	1	1	1 O
107	641427	ENS. CAPUCHON & COLLIER (10)	AR	AR	AR	P
. 10	641421	. CAPUCHON PROTECTEUR CAOUTCHOU	1	1	1	P
. 31	641420	. COLLIER	1	1	1	P
NS	683344	GRAISSE VERTE / 5GR	AR	AR	AR	I
NS	641931	GRAISSE VERTE / 500GR	AR	AR	AR	I
NS	683345	GRAISSE BLANCHE / 5GR	AR	AR	AR	J
NS	641930	GRAISSE BLANCHE / 500GR	AR	AR	AR	J
NS	641444	OUTIL POUR MANCHON CUIVRE	AR	AR	AR	M
NS	641321	OUTIL POUR SOUFFLET & TIGE PRE	AR	AR	AR	K
NS	641322	OUTIL POUR SOUFFLET INT ETRIER	AR	AR	AR	L
NS	641323	OUTIL D'INSTALLATION	AR	AR	AR	M
NS	641435	FOURCHETTE	AR	AR	AR	N
		A) INCLUS ITEM #2 MAIS PAS L'ITEM # 12				
		B) INCLUS ITEMS #11, 26, 37, 44, 45 & 61				
		C) INCLUS 2 ITEMS #8 & 13				

De 3-4417 À 7-0869		Date:07-2024	PAGE:HF-1235-00

PIECES FREIN DISQUE "MERITOR" - ESSIEU MOTEUR / SB7 SERIES

Numéro d'article	Pièces	Description	H3411	H3455	VIP45	NOTES
		D) INCLUS ITEMS #4,5,6,7,9,10,31,39,40 & 58				
		E) INCLUS ITEMS #8,13 & 29				
		F) INCLUS ITEMS #2,4,5,39 & 40				
		G) INCLUS ITEMS #11,26,44 & 45				
		H) INCLUS ITEMS 39,10,31,37 & 58				
		I) POUR ITEMS #4 & 6				
		J) POUR ITEMS #5 & 7				
		K) POUR UTILISE AVEC ITEMS #8 &13				
		L) POUR UTILISE AVEC ITEMS #9				
		M) POUR UTILISE AVEC ITEMS #7				
		N) POUR UTILISE AVEC ITEMS #8 & 13				
		O) INCLUS ITEMS #4,6 & 39				
		P) INCLUS ITEM #10 & 31				
		1) PAS VENDU SEPAREMENT				
		1) PAS VENDU SEPAREMENT				

De 3-4417 À 8-1043		Date:07-2024	PAGE:HF-1235-10
CHAMBRE FREIN "KNORR-BREMSE" - ESSIEU MOTEUR			

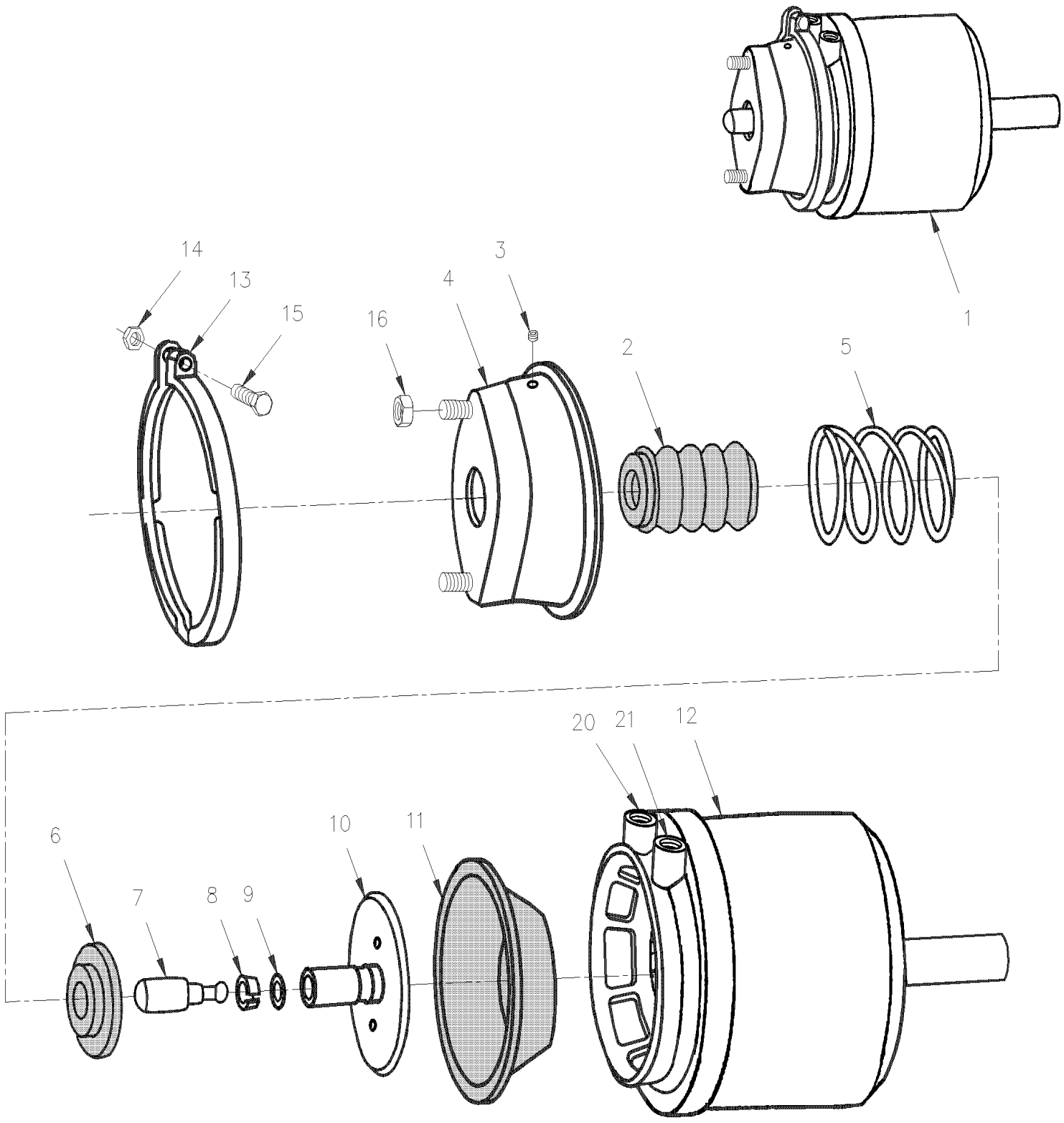

De 3-4417 À 8-1043		Date:07-2024	PAGE:HF-1235-10

CHAMBRE FREIN "KNORR-BREMSE" - ESSIEU MOTEUR

Numéro d'article	Pièces	Description	H3411	H3455	VIP455	NOTES
1	641432	CHAMBRE DE FREIN TYPE 24/24 À 7-0869	2	2	2	
1	642057	CHAMBRE DE FREIN TYPE 24/24 GA De 7-0870	1	1	1	
1	642058	CHAMBRE DE FREIN TYPE 24/24 DR De 7-0870	1	1	1	
2	N.S.S.	. SOUFFFLET DE CAOUTCHOUC	1	1	1	1
3	N.S.S.	. BOUCHON	1	1	1	1
4	N.S.S.	. CHAMBRE SANS PRESSION	1	1	1	1
5	N.S.S.	. RESSORT	1	1	1	1
6	N.S.S.	. RESSORT DE SIEGE	1	1	1	1
7	N.S.S.	. EMBOUT TIGE POUSSOIR	1	1	1	1
8	N.S.S.	. ATTACHE	1	1	1	1
9	N.S.S.	. BAGUE	1	1	1	1
10	N.S.S.	. TIGE ASS.	1	1	1	1
11	640229	. DIAPHRAGME / TYPE 24 À 7-0869	1	1	1	
12	641433	. MODULE DE STATIONNEMENT TYPE24 À 7-0869	1	1	1	
13	N.S.S.	. BRIDE AVEC BOULON & ECROU À 7-0869	1	1	1	1
14	502543	. . ECROU HEX M8-1.25 Z050 À 7-0869	1	1	1	
15	5001021	. . VIS TETE CYLINDRIQUE SIX PANS CREUX M8-1.25x60 G8.8 PT À 7-0869	1	1	1	
16	5001253	ECROU HEX STOVER M16-1.5 G500	2	2	2	
NS	641443	ENS. DE REPARATION TYPE 24/24 À 7-0869	AR	AR	AR	B
		BOYAU FREIN DE SERVICE				
20	641477	BOYAU DE FREIN #8 813MM (32")	2	2	2	A
NS	501842	ADAPTATEUR / TYPE "AIR BRAKE HOSE" / 3/4-20-Mx3/8NPT-M STL	1	1	1	
NS	501330	COUDE MALE-FEMELLE 45º / TYPE TUYAU / 3/8NPT-Mx3/8NPT-F BR	1	1	1	
		BOYAU FREIN D'URGENCE				
21	503488	TUBE, NYLON 1/2 O.D. / NOIR S.L. /	AR	AR	AR	
NS	641010	COUDE MALE 45º / TYPE "NTA" / #8x3/8NPT-M BR	1	1	1	
21	641901	BOYAU DE FREIN #8 952MM (37 1/2")	1	1	1	
21	5011205	CONNECTEUR FEMELLE / TUYAU @ METRIC / 3/8NPT-FxM16-1.5-M ZP	2	2	2	
. NS	641297	. JOINT TORIQUE 13.1MM I.D. X 2.6 TH	1	1	1	
. NS	641298	. RONDELLE PLATE 17MM I.D x 22MM O.D. x 1.5MM	1	1	1	
NS	641297	JOINT TORIQUE 13.1MM I.D. X 2.6 TH	2	2	2	
NS	641298	RONDELLE PLATE 17MM I.D x 22MM O.D. x 1.5MM	2	2	2	
		A) GAUCHE & DROIT				
		B) INCLUS ITEMS 2,4,6,8,9 & 11				

De 3-4417 À 8-1043		Date:07-2024	PAGE:HF-1235-10

CHAMBRE FREIN "KNORR-BREMSE" - ESSIEU MOTEUR

Numéro d'article	Pièces	Description	H3411	H3455	VIP455	NOTES
		1) PAS VENDU SEPAREMENT				

De 3-4417 À 7-0869		Date:07-2024	PAGE:HF-1245-00
PIECES FREIN "KNORR-BREMSE" - ESSIEU PORTEUR / SB7 SERIES			

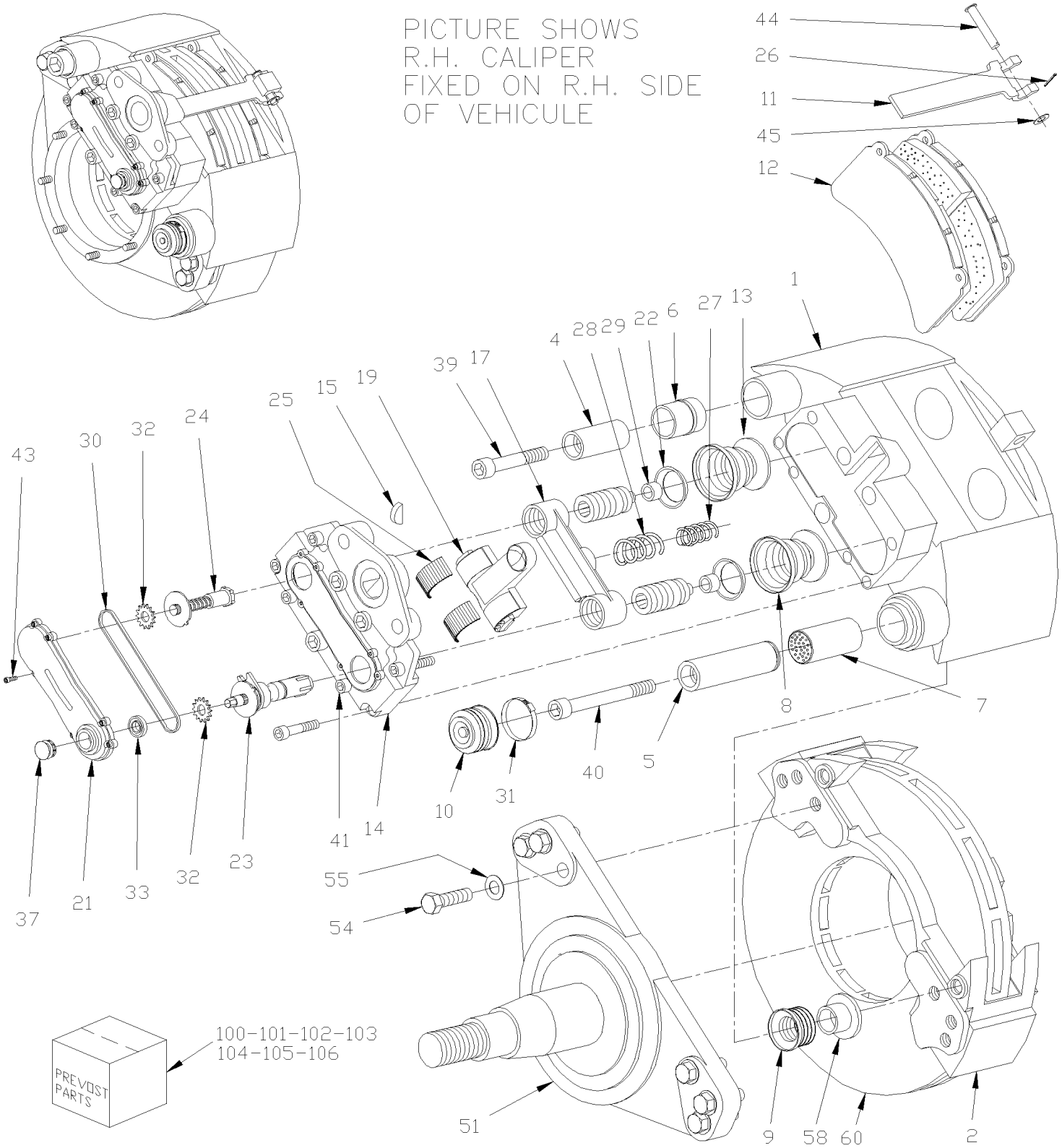

De 3-4417 À 7-0869		Date:07-2024	PAGE:HF-1245-00

PIECES FREIN "KNORR-BREMSE" - ESSIEU PORTEUR / SB7 SERIES

Numéro d'article	Pièces	Description	H3411	H3455	VIP455	NOTES
	611181	ETRIER ASS DR /AVEC CHAMBRE FREIN TYPE16/16 SB7	1	1	1	
	611183	ETRIER ASS GAU /AVEC CHAMBRE FREIN TYPE16/16 SB7	1	1	1	
	611184	. ETRIER ASS. DROIT SB7	1	1	1	A
	611185	. ETRIER ASS GAUCHE /SANS CHAMBRE FREIN SB7	1	1	1	A
1	N.S.S.	. . BATI ETRIER	1	1	1	1
2	611340	. . PLATEAU DE SOUTIEN M20-2.5	1	1	1	
4	N.S.S.	. . BAGUE DE GUIDAGE / COURTE	1	1	1	1
5	N.S.S.	. . BAGUE DE GUIDAGE / LONGUE	1	1	1	1
6	611245	. . MANCHON GUIDE EN CAOUTCHOUC SB 7 SERIES	1	1	1	
7	611107	. . DOUILLE DE LAITON	1	1	1	
8	N.S.S.	. . PROTECTEUR / BLANC	2	2	2	1
9	N.S.S.	. . GUIDE COUSINET SOUFFLET / ROUGE	1	1	1	1
10	641421	. . CAPUCHON PROTECTEUR CAOUTCHOU	1	1	1	
11	N.S.S.	. . SUPPORT DE PLAQUETTE DE FREIN	1	1	1	1
12	611105	. . ENSEMBLE PLAQUETTE DE FREIN	1	1	1	B
. 11	N.S.S.	. . . SUPPORT DE PLAQUETTE DE FREIN	1	1	1	1 B
. 26	N.S.S.	. . . PLAQUETTE FREIN 2 ROUES	1	1	1	1 B
. 37	641313	. . . CAPUCHON / PLASTIC INTERIOR GRIP	1	1	1	B
. 44	N.S.S.	. . . CHAPE	1	1	1	1 B
. 45	N.S.S.	. . . RONDELLE	1	1	1	1 B
. 61	N.S.S.	. . . ADAPTATEUR	1	1	1	1 B
12	611049	. . ENSEMBLE PLAQUETTE DE FREIN	1	1	1	B
. 11	N.S.S.	. . . SUPPORT DE PLAQUETTE DE FREIN	1	1	1	1 B
. 26	N.S.S.	. . . PLAQUETTE FREIN 2 ROUES	1	1	1	1 B
. 37	641313	. . . CAPUCHON / PLASTIC INTERIOR GRIP	1	1	1	B
. 44	N.S.S.	. . . CHAPE	1	1	1	1 B
. 45	N.S.S.	. . . RONDELLE	1	1	1	1 B
. 61	N.S.S.	. . . ADAPTATEUR	1	1	1	1 B
13	N.S.S.	. . POUSSOIR	2	2	2	1
14	N.S.S.	. . BOITIER DE SYNCHRONISATEUR	1	1	1	1
15	N.S.S.	. . DEMI BOUCHON / CAOUTCHOUC	1	1	1	1
17	N.S.S.	. . POUTRE	1	1	1	1
18	N.S.S.	. . JOINT TORIQUE	1	1	1	1
19	N.S.S.	. . LEVIER	1	1	1	1
21	N.S.S.	. . COUVERLCE	1	1	1	1
22	N.S.S.	. . SOUFFFLET DE CAOUTCHOUC	2	2	2	1
23	N.S.S.	. . AJUSTEUR DU DEBATTEMENT	1	1	1	1
24	N.S.S.	. . CHAUFFEUR	1	1	1	1
25	N.S.S.	. . LEVIER DE ROULEMENT	2	2	2	1
26	N.S.S.	. . RESSORT	1	1	1	1
27	N.S.S.	. . RESSORT	1	1	1	1
28	N.S.S.	. . RESSORT	1	1	1	1

De 3-4417 À 7-0869		Date:07-2024	PAGE:HF-1245-00

PIECES FREIN "KNORR-BREMSE" - ESSIEU PORTEUR / SB7 SERIES

Numéro d'article	Pièces	Description	H3441	H3445	VIP45	NOTES
29	N.S.S.	. . ANNEAU DE RETENUE / POUSSOIR	2	2	2	1
30	N.S.S.	. . CHAINE A ROULEAU	1	1	1	1
31	641420	. . COLLIER	1	1	1	
32	N.S.S.	. . ENGRENAGE	2	2	2	1
33	N.S.S.	. . JOINT D'ETANCHEITE DE L'ARBRE	1	1	1	1
37	641313	. . CAPUCHON / PLASTIC INTERIOR GRIP	1	1	1	
38	N.S.S.	. . ANNEAU CONNIQUE	4	4	4	1
39	N.S.S.	. . VIS TETE CYLINDRIQUE SIX PANS CREUX M16-1.5x140 G10.9 ZP	1	1	1	1
40	N.S.S.	. . VIS TETE CYLINDRIQUE SIX PANS CREUX M16-1.5x90 G10.9 ZP	1	1	1	1
41	N.S.S.	. . VIS CAP HEXS M14 X 60MM GR 12.9	3	3	3	1
43	N.S.S.	. . VIS CAP HEXS M5 X 12MM	8	8	8	1
44	N.S.S.	. . CHAPE	1	1	1	1
45	N.S.S.	. . RONDELLE	1	1	1	1
45	**HF-1245-10**	**CHAMBRE FREIN TYPE 16/16 - ESSIEU PORTEUR**				
51	611216	MANDRIN / AVEC MODEL "G.K.N." (TS6) À 3-4757	2	2	2	
51	611302	MANDRIN / AVEC MODEL "G.K.N." (TS8U UNITISED) De 4-4758	2	2	2	
52	611048	GOUJON / M16-2.0 x 60MM	8	8	8	
54	5001193	VIS A TETE HEXAGONAL M20-2.5x65 G10.9 ZP	6	6	6	
55	502558	RONDELLE PLATE 21.0x37.0x3.0 G500	6	6	6	
60	**HF-1310-00**	**MOYEU & DISQUE - ESSIEU PORTEUR TYPE TS6 À 3-4757**				
60	**HF-1310-01**	**MOYEU & DISQUE - ESSIEU PORTEUR TYPE TS8U De 4-4758**				
70	110786	INDICATEUR D'USURE DES FREIN MECHANICAL / 44MM	2	2	2	
99	**FMBS-0BPK-10**	**PIECES FREIN - "KNORR-BREMSE" / SB7 & SN7 "AFTERMARKET"**				
100	611054	ENS. POUSSOIR ET CAPUCHON	AR	AR	AR	C
. 08	N.S.S.	. PROTECTEUR / BLANC	2	2	2	1 C
. 13	N.S.S.	. POUSSOIR	2	2	2	1 C
101	611168	ENSEMBLE GOUJONS & JOINTS CAPUCHON	AR	AR	AR	D
. 04	N.S.S.	. BAGUE DE GUIDAGE / COURTE	1	1	1	1 D
. 05	N.S.S.	. BAGUE DE GUIDAGE / LONGUE	1	1	1	1 D
. 06	611245	. MANCHON GUIDE EN CAOUTCHOUC SB 7 SERIES	1	1	1	D
. 07	611107	. DOUILLE DE LAITON	1	1	1	D
. 09	N.S.S.	. GUIDE COUSINET SOUFFLET / ROUGE	1	1	1	1 D
. 10	641421	. CAPUCHON PROTECTEUR CAOUTCHOU	1	1	1	D
. 31	641420	. COLLIER	1	1	1	D
. 39	N.S.S.	. VIS TETE CYLINDRIQUE SIX PANS CREUX	1	1	1	1 D
. 40	N.S.S.	. VIS TETE CYLINDRIQUE SIX PANS CREUX	1	1	1	1 D
. 58	N.S.S.	. ANNEAU DE PLASTIQUE	1	1	1	1 D
102	611177	GALET DE POUSSOIR & PROTECTEUR	AR	AR	AR	E
. 08	N.S.S.	. PROTECTEUR / BLANC	1	1	1	1 E
. 13	N.S.S.	. POUSSOIR	1	1	1	1 E
. 29	N.S.S.	. ANNEAU DE RETENUE / POUSSOIR	1	1	1	1 E

De 3-4417 À 7-0869		Date:07-2024	PAGE:HF-1245-00

PIECES FREIN "KNORR-BREMSE" - ESSIEU PORTEUR / SB7 SERIES

Numéro d'article	Pièces	Description	H3411	H3455	VIP45	NOTES
103	611179	ENS. PORTEUR & GUIDE	AR	AR	AR	F
. 02	611340	. PLATEAU DE SOUTIEN M20-2.5	1	1	1	F
. 04	N.S.S.	. BAGUE DE GUIDAGE / COURTE	1	1	1	1 F
. 05	N.S.S.	. BAGUE DE GUIDAGE / LONGUE	1	1	1	1 F
. 39	N.S.S.	. VIS TETE CYLINDRIQUE SIX PANS CREUX	1	1	1	1 F
. 40	N.S.S.	. VIS TETE CYLINDRIQUE SIX PANS CREUX	1	1	1	1 F
104	641402	ENSEMBLE DE RETENUE PLAQUETTE	AR	AR	AR	G
. 26	N.S.S.	. PLAQUETTE FREIN 2 ROUES	1	1	1	1 G
. 44	N.S.S.	. CHAPE	1	1	1	1 G
. 45	N.S.S.	. RONDELLE	1	1	1	1 G
105	611199	ENS. CAPUCHON & JOINTS	AR	AR	AR	H
. 09	N.S.S.	. GUIDE COUSINET SOUFFLET / ROUGE	1	1	1	1 H
. 10	641421	. CAPUCHON PROTECTEUR CAOUTCHOU	1	1	1	H
. 31	641420	. COLLIER	1	1	1	H
. 37	641313	. CAPUCHON / PLASTIC INTERIOR GRIP	1	1	1	H
. 58	N.S.S.	. ANNEAU DE PLASTIQUE	1	1	1	1 H
106	611246	ENS-GUIDE ET MANCHON CAOUTCHOUC	AR	AR	AR	O
. 04	N.S.S.	. BAGUE DE GUIDAGE / COURTE	1	1	1	1 O
. 06	611245	. MANCHON GUIDE EN CAOUTCHOUC SB 7 SERIES	1	1	1	O
. 39	N.S.S.	. VIS TETE CYLINDRIQUE SIX PANS CREUX	1	1	1	1 O
107	641427	ENS. CAPUCHON & COLLIER (10)	AR	AR	AR	P
. 10	641421	. CAPUCHON PROTECTEUR CAOUTCHOU	1	1	1	P
. 31	641420	. COLLIER	1	1	1	P
107	683344	GRAISSE VERTE / 5GR	AR	AR	AR	I
107	641931	GRAISSE VERTE / 500GR	AR	AR	AR	I
107	683345	GRAISSE BLANCHE / 5GR	AR	AR	AR	J
107	641930	GRAISSE BLANCHE / 500GR	AR	AR	AR	J
NS	641321	OUTIL POUR SOUFFLET & TIGE PRE	AR	AR	AR	K
NS	641322	OUTIL POUR SOUFFLET INT ETRIER	AR	AR	AR	L
NS	641323	OUTIL D'INSTALLATION	AR	AR	AR	M
NS	641444	OUTIL POUR MANCHON CUIVRE	AR	AR	AR	M
NS	641435	FOURCHETTE	AR	AR	AR	N
		A) INCLUS ITEM #2 MAIS PAS L'ITEM # 12				
		B) INCLUS ITEMS #11, 26, 37, 44, 45 & 61				
		C) INCLUS 2 ITEMS #8 & 13				
		D) INCLUS ITEMS #4,5,6,7,9,10,31,39,40 & 58				
		E) INCLUS ITEMS #8,13 & 29				
		F) INCLUS ITEMS #2,4,5,39,40 & 58				
		G) INCLUS ITEMS #11,26,44 & 45				

De 3-4417 À 7-0869		Date:07-2024	PAGE:HF-1245-00

PIECES FREIN "KNORR-BREMSE" - ESSIEU PORTEUR / SB7 SERIES

Numéro d'article	Pièces	Description	H3411	H3455	VIP45	NOTES
		H) INCLUS ITEMS #9,10,31,37 & 58				
		I) POUR ITEMS #4 & 6				
		J) POUR ITEMS #5 & 7				
		K) POUR UTILISE AVEC ITEMS #8 &13				
		L) POUR UTILISE AVEC ITEMS #9				
		M) POUR UTILISE AVEC ITEMS #7				
		N) POUR UTILISE AVEC ITEMS #8 & 13				
		O) INCLUS ITEMS #4,6 & 39				
		P) INCLUS ITEM #10 & 31				
		1) PAS VENDU SEPAREMENT				
		1) PAS VENDU SEPAREMENT				

De 3-4417 À 3-4757		Date:07-2024	PAGE:HF-1245-10
CHAMBRE FREIN TYPE 16/16 - ESSIEU PORTEUR			

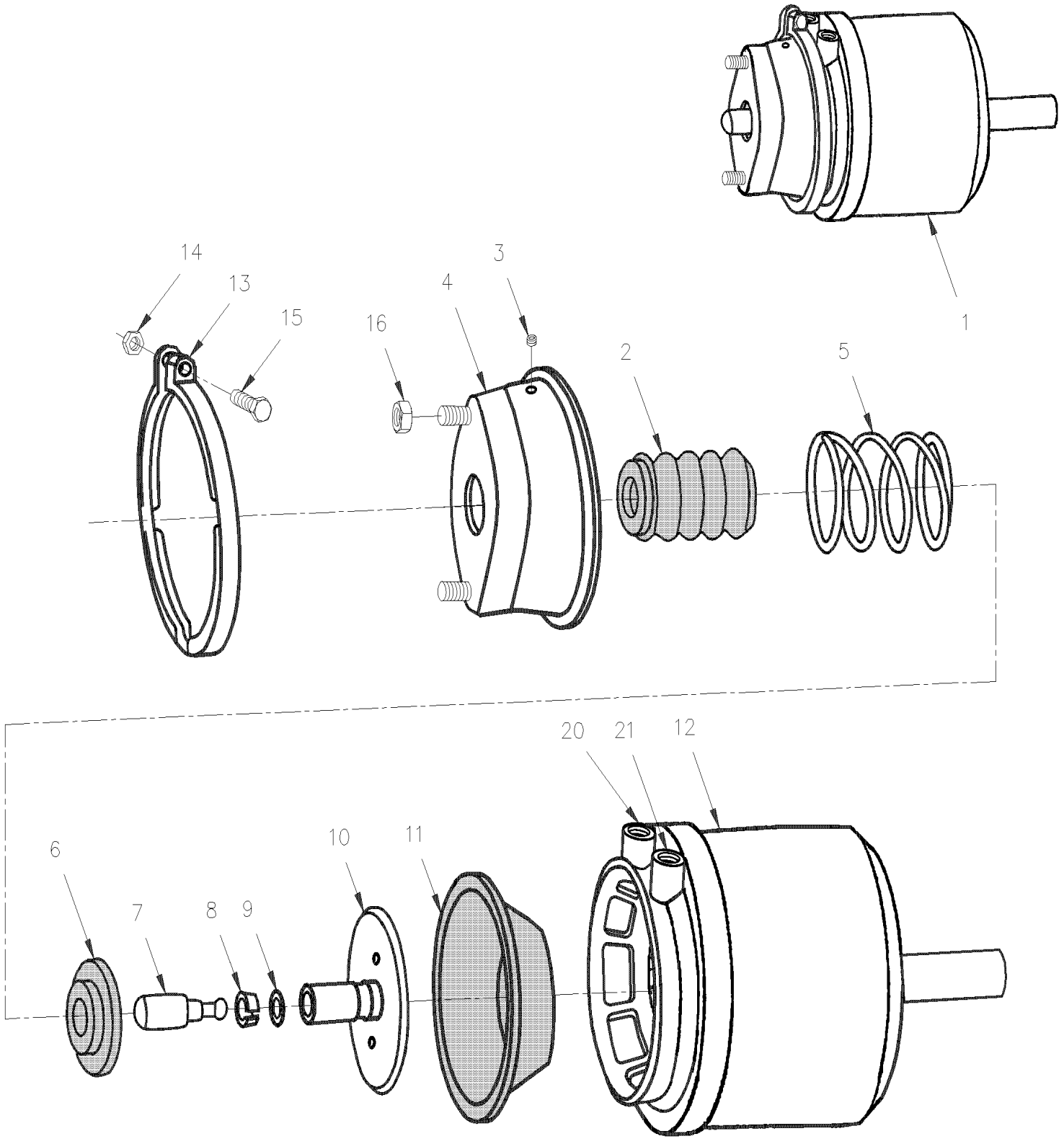

De 3-4417 À 3-4757		Date:07-2024	PAGE:HF-1245-10

CHAMBRE FREIN TYPE 16/16 - ESSIEU PORTEUR

Numéro d'article	Pièces	Description	H3411	H3455	VIP455	NOTES
1	641308	CHAMBRE DE FREIN TYPE 16/16	2	2	2	
2	N.S.S.	. SOUFFFLET DE CAOUTCHOUC	1	1	1	1
3	N.S.S.	. BOUCHON	1	1	1	1
4	N.S.S.	. CHAMBRE SANS PRESSION	1	1	1	1
5	N.S.S.	. RESSORT	1	1	1	1
6	N.S.S.	. RESSORT DE SIEGE	1	1	1	1
7	N.S.S.	. EMBOUT TIGE POUSSOIR	1	1	1	1
8	N.S.S.	. ATTACHE	1	1	1	1
9	N.S.S.	. BAGUE	1	1	1	1
10	N.S.S.	. TIGE ASS.	1	1	1	1
11	641046	. DIAPHRAGME / TYPE 16	1	1	1	
12	641431	. MODULE STATIONNEMENT TYPE 16/16	1	1	1	
13	N.S.S.	. BRIDE AVEC BOULON & ECROU	1	1	1	1
14	502543	. ECROU HEX M8-1.25 Z050	1	1	1	
15	5001021	. VIS TETE CYLINDRIQUE SIX PANS CREUX M8-1.25x60 G8.8 PT	1	1	1	
16	5001253	ECROU HEX STOVER M16-1.5 G500	2	2	2	
NS	641430	REPAIR KIT	1	1	1	C
		BOYAU FREIN DE SERVICE				
20	141812	BOYAU DE FREIN #8 1012MM (40")	1	1	1	
NS	501291	COUDE MALE 45º / TYPE JIC 37° / #8JIC-Mx3/8NPT-M STL	1	1	1	A
		. . . . BOYAU FREIN D'URGENCE				
21	503488	TUBE, NYLON 1/2 O.D. / NOIR S.L. /	AR	AR	AR	
NS	641381	CONNECTEUR MALE / TYPE "PUSH-IN" / #8x3/8NPT-M BR	1	1	1	
NS	141804	BOYAU DE FREIN #8 895MM	1	1	1	
21	5011205	CONNECTEUR FEMELLE / TUYAU @ METRIC / 3/8NPT-FxM16-1.5-M ZP	2	2	2	
. NS	641297	. JOINT TORIQUE 13.1MM I.D. X 2.6 TH	1	1	1	
. NS	641298	. RONDELLE PLATE 17MM I.D x 22MM O.D. x 1.5MM	1	1	1	
NS	641297	JOINT TORIQUE 13.1MM I.D. X 2.6 TH	2	2	2	B
NS	641298	RONDELLE PLATE 17MM I.D x 22MM O.D. x 1.5MM	2	2	2	B
		A) SERVICE				
		B) SERVICE & URGENCE				
		C) INCLUS ITEMS #2,3,6,8,9 & 11				
		1) PAS VENDU SEPAREMENT				

De 4-4758 À 8-1043		Date:07-2024	PAGE:HF-1245-11
CHAMBRE FREIN TYPE 14/16 - ESSIEU PORTEUR			

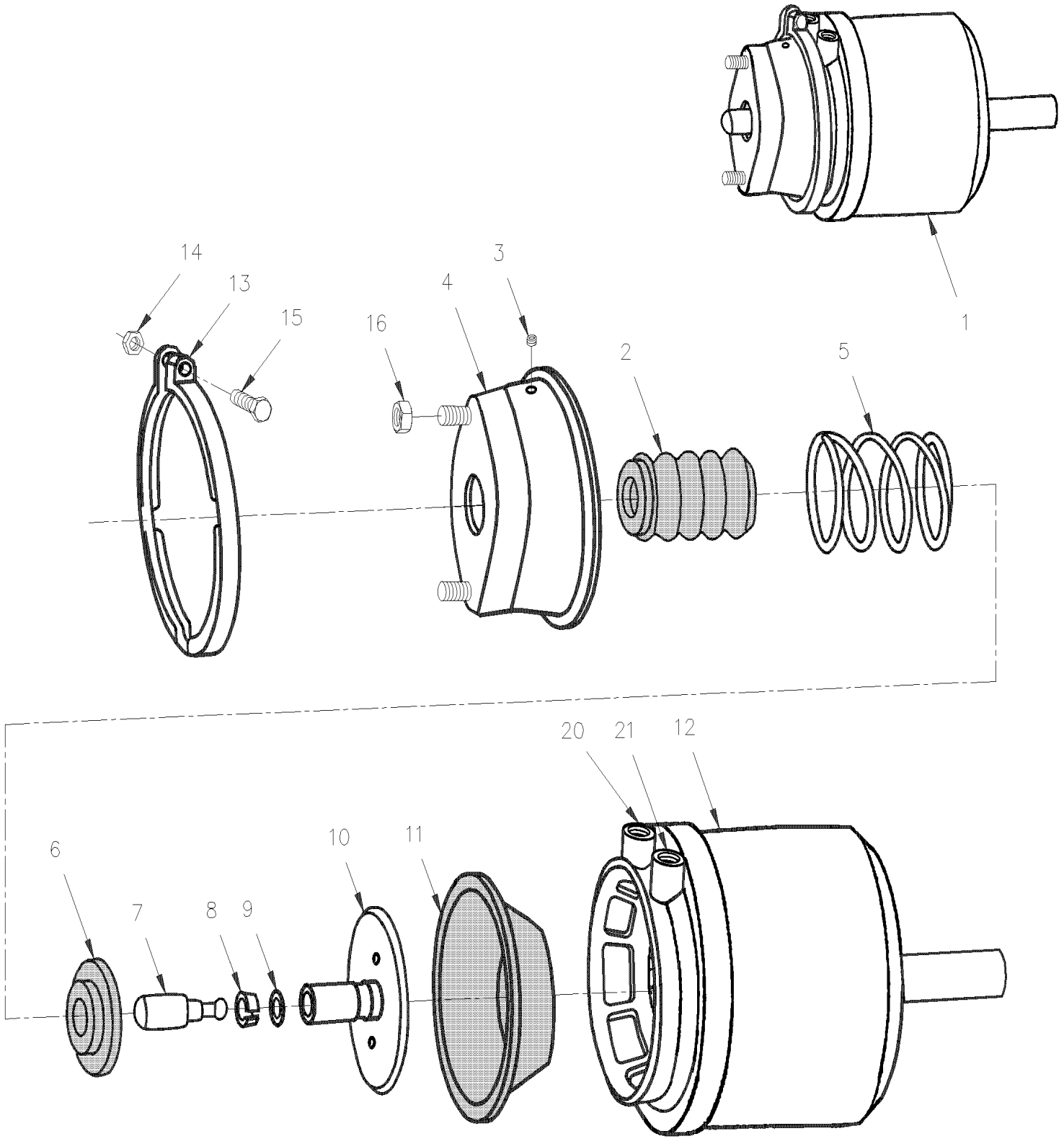

De 4-4758 À 8-1043		Date:07-2024	PAGE:HF-1245-11

CHAMBRE FREIN TYPE 14/16 - ESSIEU PORTEUR

Numéro d'article	Pièces	Description	H3411	H3455	VIP455	NOTES
1	641980	CHAMBRE DE FREIN 14-16	2	2	2	
2	N.S.S.	. SOUFFFLET DE CAOUTCHOUC	1	1	1	1
3	N.S.S.	. BOUCHON	1	1	1	1
4	N.S.S.	. CHAMBRE SANS PRESSION	1	1	1	1
5	N.S.S.	. RESSORT	1	1	1	1
6	N.S.S.	. RESSORT DE SIEGE	1	1	1	1
7	N.S.S.	. EMBOUT TIGE POUSSOIR	1	1	1	1
8	N.S.S.	. ATTACHE	1	1	1	1
9	N.S.S.	. BAGUE	1	1	1	1
10	N.S.S.	. TIGE ASS.	1	1	1	1
11	N.S.S.	. DIAPHRAGME / TYPE 14	1	1	1	1
12	N.S.S.	. MODULE STATIONNEMENT TYPE 14/16	1	1	1	1
13	N.S.S.	. BRIDE AVEC BOULON & ECROU	1	1	1	1
14	502543	. ECROU HEX M8-1.25 Z050	1	1	1	
15	5001021	. VIS TETE CYLINDRIQUE SIX PANS CREUX M8-1.25x60 G8.8 PT	1	1	1	
15	N.S.S.	REPAIR KIT	1	1	1	1
16	5001253	ECROU HEX STOVER M16-1.5 G500	2	2	2	
		. . . . BOYAU FREIN DE SERVICE				
20	141812	BOYAU DE FREIN #8 1012MM (40")	1	1	1	
NS	501291	COUDE MALE 45º / TYPE JIC 37° / #8JIC-Mx3/8NPT-M STL	1	1	1	A
		. . . . BOYAU FREIN D'URGENCE				
21	503488	TUBE, NYLON 1/2 O.D. / NOIR S.L. /	AR	AR	AR	
NS	641381	CONNECTEUR MALE / TYPE "PUSH-IN" / #8x3/8NPT-M BR	1	1	1	
NS	141804	BOYAU DE FREIN #8 895MM	1	1	1	
21	5011205	CONNECTEUR FEMELLE / TUYAU @ METRIC / 3/8NPT-FxM16-1.5-M ZP	2	2	2	
. NS	641297	. JOINT TORIQUE 13.1MM I.D. X 2.6 TH	1	1	1	
. NS	641298	. RONDELLE PLATE 17MM I.D x 22MM O.D. x 1.5MM	1	1	1	
NS	641297	JOINT TORIQUE 13.1MM I.D. X 2.6 TH	2	2	2	B
NS	641298	RONDELLE PLATE 17MM I.D x 22MM O.D. x 1.5MM	2	2	2	B
		A) SERVICE				
		B) SERVICE & URGENCE				
		1) PAS VENDU SEPAREMENT				

De 7-0942 À 8-1043		Date:07-2024	PAGE:HF-1245-12
CHAMBRE FREIN TYPE 14 & 16 - ESSIEU PORTEUR			

SEALED TYPE NO SERVICING PART AVALIABLE

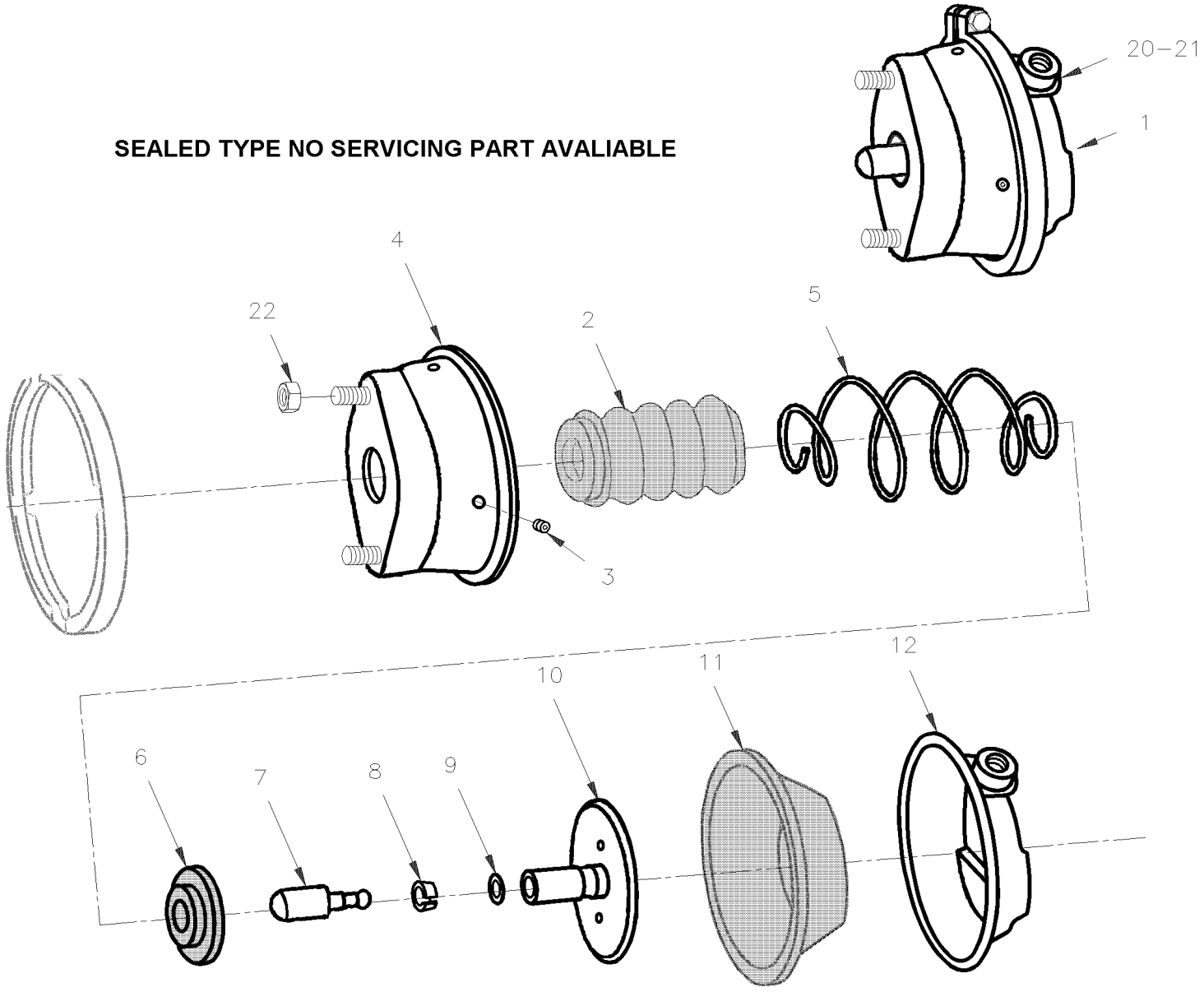

De 7-0942 À 8-1043		Date:07-2024	PAGE:HF-1245-12

CHAMBRE FREIN TYPE 14 & 16 - ESSIEU PORTEUR

Numéro d'article	Pièces	Description	H3411	H3455	VIP45	NOTES
1	642087	CHAMBRE DE FREIN / TYPE 14 / SCELLÉE	2	2	2	ABS
1	642086	CHAMBRE DE FREIN / TYPE 16 / SCELLÉE	2	2	2	ESP
2	N.S.S.	. SOUFFFLET DE CAOUTCHOUC	1	1	1	1
3	N.S.S.	. BOUCHON	1	1	1	1
4	N.S.S.	. CHAMBRE SANS PRESSION	1	1	1	1
5	N.S.S.	. RESSORT COMPRESSION	1	1	1	1
6	N.S.S.	. RESSORT DE SIEGE	1	1	1	1
7	N.S.S.	. EMBOUT TIGE POUSSOIR	1	1	1	1
8	N.S.S.	. ATTACHE	1	1	1	1
9	N.S.S.	. BAGUE	1	1	1	1
10	N.S.S.	. TIGE ASS.	1	1	1	1
11	N.S.S.	. DIAPHRAGME / TYPE 16	1	1	1	1
12	N.S.S.	. PLAQUE DE PRESSION	1	1	1	1
13	N.S.S.	. BRIDE AVEC BOULON & ECROU	1	1	1	1
20	660914	COUDE MALE 90º / TYPE JIC 37° / #8JIC-MxM16-1.5-M STL	1	1	1	
. NS	641297	. JOINT TORIQUE 13.1MM I.D. X 2.6 TH	1	1	1	
. NS	641298	. RONDELLE PLATE 17MM I.D x 22MM O.D. x 1.5MM	1	1	1	
21	641903	BOYAU DE FREIN #8 1090MM (43")	1	1	1	
22	5001253	ECROU HEX STOVER M16-1.5 G500	2	2	2	
		ABS) AVEC "ABS"				
		ESP) AVEC "ESP"				
		1) PAS VENDU SEPAREMENT				

De 3-4417 À 8-1043		Date:07-2024	PAGE:HF-1250-00
SYSTEME DE FREIN ANTI-BLOCKAGE			

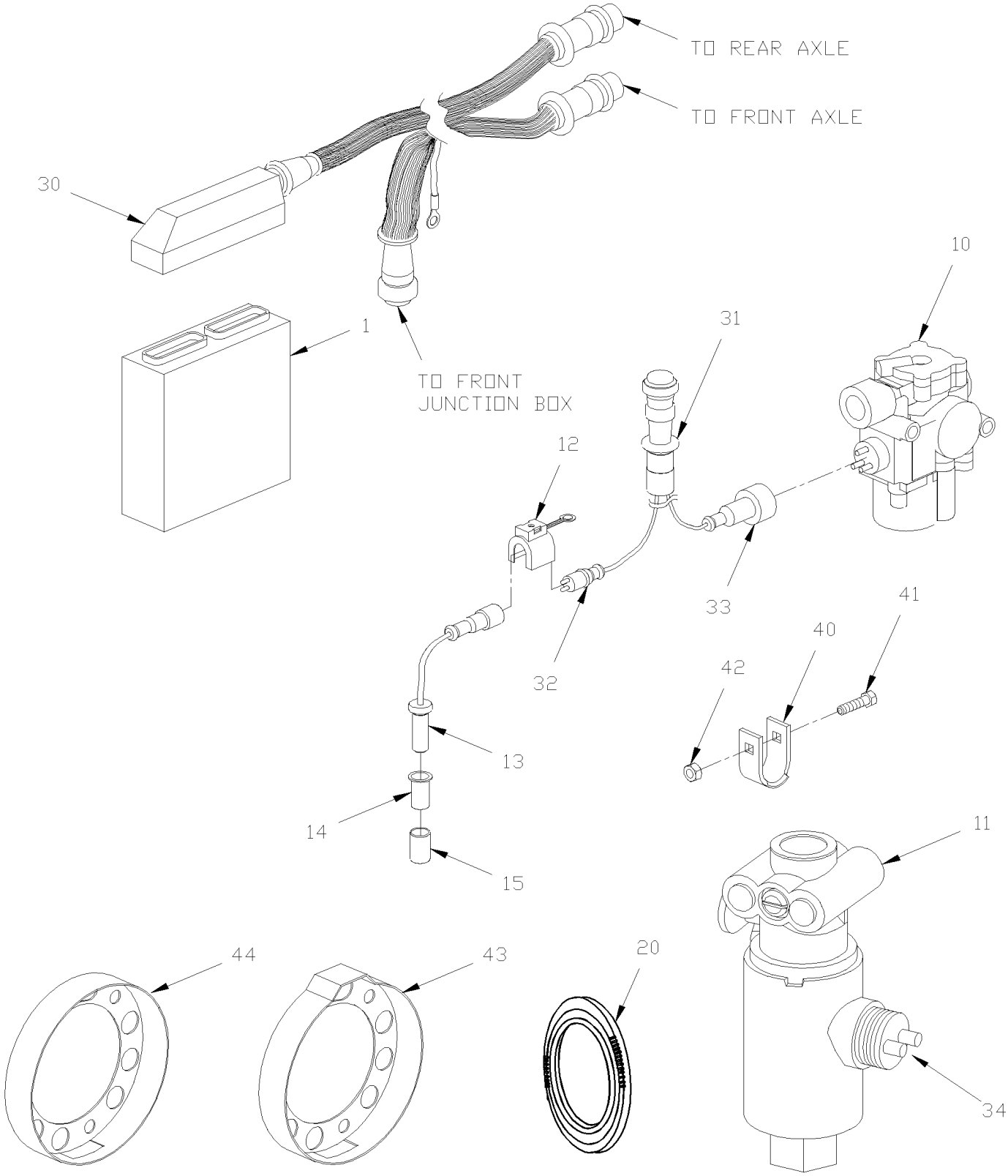

De 3-4417 À 8-1043		Date:07-2024	PAGE:HF-1250-00

SYSTEME DE FREIN ANTI-BLOCKAGE

Numéro d'article	Pièces	Description	H3411	H3455	VIP455	NOTES
1	641940	UNIT. CONT. ELECT. (4-CANNAUX) À 3-4439	1	1	1	
1	642164	UNIT. CONT. ELECT. (4-CANNAUX) À 3-4439	1	1	1	
1	7770363	ECU 12V / ABS 4 CH / NON PROGRAMME De 3-4440	1	1	1	
1	641948P	ECU 12V / ABS 4 CH / PROGRAMME De 3-4440	1	1	1	
1	641947	ECU-ABS/BASE De 3-4440	AR	AR		C
1	641947	ECU-ABS/BASE De 3-4440			1	C
10	641537	SOUPAPE, "ABS" 24VOLT À 3-4439	4	4	4	
10	641951	SOUPAPE, "ABS" 12VOLT De 3-4440	4	4	4	
11	641460	SOUPAPE, "ATC" 24VOLT À 3-4439	2	2	2	
11	641950	SOUPAPE, "ATC" 12VOLT De 3-4440	2	2	2	
12	561115	BRIDE AVEC/ 3 & 4 / ITT CANNON 029-0262-000	4	4	4	
13	641095	CAPTEUR ABS À 3-4439	2	2	2	A
13	641099	CAPTEUR ABS De 3-4440 À 3-4757	2	2	2	A R
13	641099	CAPTEUR ABS De 4-4758	2	2	2	A I
13	641288	CAPTEUR ABS (ESSIEU AVANT) 90° À 3-4439	2	2	2	
13	641946	CAPTEUR ABS (ESSIEU AVANT) 90° De 3-4440 À 3-4757	2	2	2	I
13	641946	CAPTEUR ABS (ESSIEU AVANT) 90° De 4-4758	2	2	2	R
14	641096	COLLET A RESSORT	2	2	2	
15	621684	MANCHON DE CAPTEUR ABS DRIVE AXLE	1	1	1	A
20	611255	ROUE DENTELEE / ESSIEU AVANT AVEC DISQUE À 3-4757	2	2	2	
20	611304	ROUE DENTELEE / ESSIEU AVANT AVEC "TIMKEN" 138.89MM I.D. De 4-4758			1	I
20	611473	ROUE DENTELEE / ESSIEU AVANT RIGIDE & ESSIEU PORTEUR / AVEC "FAG" 143.90MM I.D. SERVICE De 4-4758			1	I D
NS	611457	DISQUE VENTILE 12 MM DIFF	1	1	1	
NS	562279	CONNECTEUR 54 PINS	1	1	1	
31	064596	CABLAGE ASS / "ABS" ROUE AVANT À 5-0107	1	1	1	
31	066224	CABLAGE ASS / CAPTEUR "ABS" AVANT & SOUPAPE / MUX De 5-0108	1	1		
31	064596	CABLAGE ASS / "ABS" ROUE AVANT À 6-0435			1	
31	066224	CABLAGE ASS / CAPTEUR "ABS" AVANT & SOUPAPE / MUX De 6-0436			1	
31	065635	CABLAGE ASS / CAPTEUR "ABS" ARRIRER ET SOUPAPE À 5-0107	1	1		
31	066223	CABLAGE ASS / CAPTEUR "ABS" ARRIRER ET SOUPAPE / MUX De 5-0108	1	1		
31	065635	CABLAGE ASS / CAPTEUR "ABS" ARRIRER ET SOUPAPE À 6-0435			1	
31	066223	CABLAGE ASS / CAPTEUR "ABS" ARRIRER ET SOUPAPE / MUX De 6-0436			1	
32	641132	. CONNECTEUR / MALE 2 FILSX3 METRE / WABCO 8945900102	AR	AR	AR	
33	641098	. CONNECTEUR / FEMELLE 3 FILSX3 METRE / WABCO 8946010102 À 5-0107	AR	AR	AR	
33	641949	. CONNECTEUR / FEMELLE 4 FILSX2.5 METRE / LEONI 44954130250 De 5-0108	AR	AR		
33	641098	. CONNECTEUR / FEMELLE 3 FILSX3 METRE / WABCO 8946010102 À 6-0435			AR	
33	641949	. CONNECTEUR / FEMELLE 4 FILSX2.5 METRE / LEONI 44954130250 De 6-0436			AR	
34	641461	CONNECTEUR / FEMELLE 2 FILSX15 METRE / WABCO 4495211500 À 3-4439	AR	AR	AR	C
40	140412	PROTECTEUR, CAPTEUR "ABS" À 4-4762	1	1	1	
40	140409	. PROTECTEUR, CAPTEUR "ABS" À 4-4762	2	2	2	
41	5001539	. VIS CARROSSERIE 1/4-20x1 1/2 SS À 4-4762	2	2	2	
42	5001105	. ECROU HEX EPAULEMENT 1/4-20 Z050 À 4-4762	2	2	2	

De 3-4417 À 8-1043		Date:07-2024	PAGE:HF-1250-00

SYSTEME DE FREIN ANTI-BLOCKAGE

Numéro d'article	Pièces	Description	H3411	H3455	VIP45	NOTES
43	148977	PROTECTEUR, CAPTEUR ABS AVEC BOSSE ASS. À 4-4762	1	1		B
44	621711	PROTECTEUR DE SENSOR De 4-4763	1	1		
		A) ESSIEU MOTEUR SEULEMENT				
		B) CE PROTECTEUR EST INSTALLÉ PAR "PREVOST" AVEC UN OPTION SPECIAL				
		C) UTILISE AVEC "ATC" OU AVEC REMORQUE A EQUIPE DE FREIN "ABS"				
		D) AVEC MOYEU "FAG" SEULEMENT				
		I) AVEC SUSPENSION INDEPENDANTE				
		R) AVEC SUSPENSION RIGIDE				

De 7-0942 À 8-1043		Date:07-2024	PAGE:HF-1250-01
CONTROLE ABS & ESP			

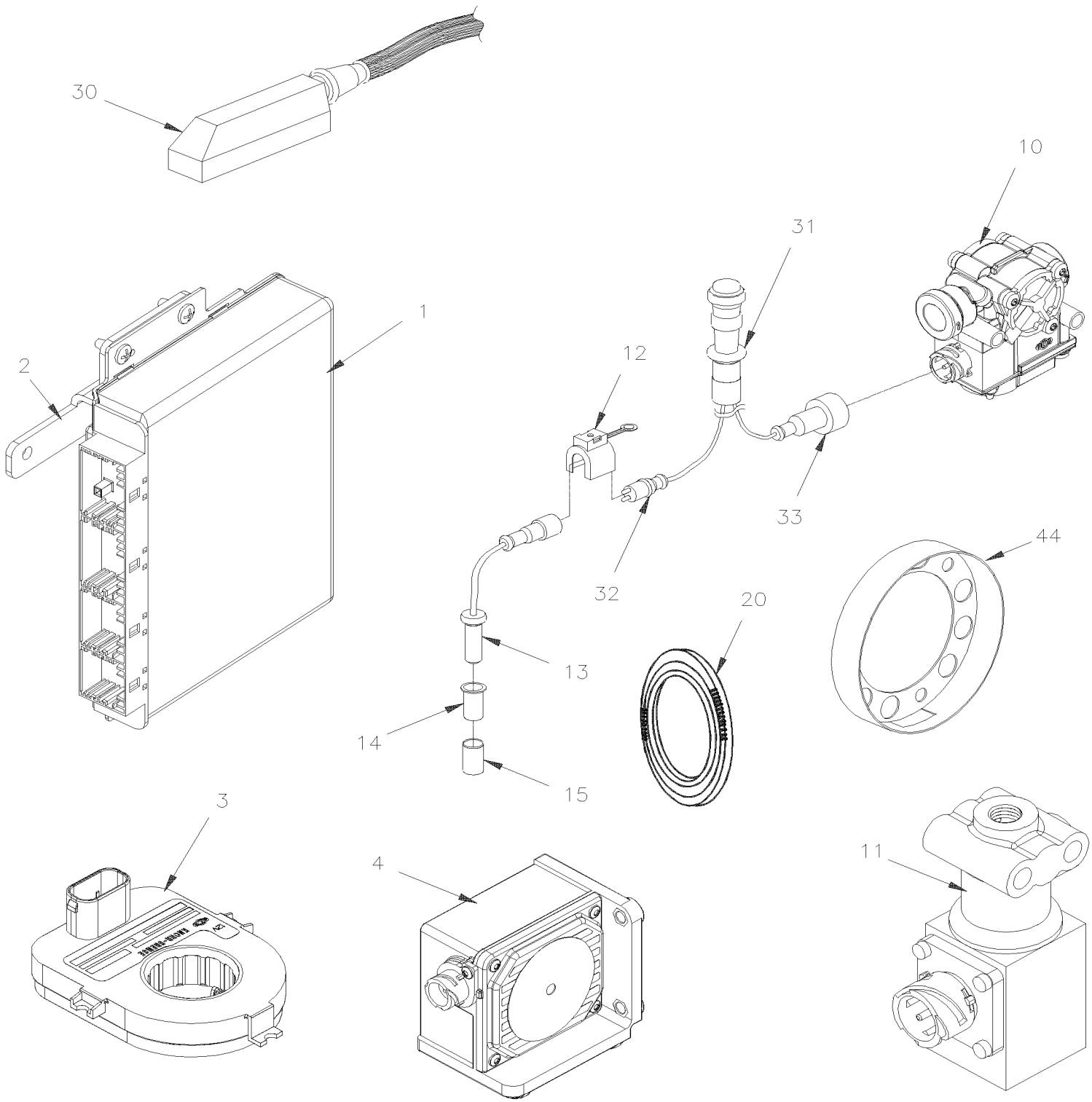

De 7-0942 À 8-1043		Date:07-2024	PAGE:HF-1250-01

CONTROLE ABS & ESP

Numéro d'article	Pièces	Description	H3411	H3455	VIP45	NOTES
1	642083	ECU ABS / AVEC/6 CANNAUX / AVANCE			1	
1	642081	ECU ABS / AVEC/6 CANNAUX / STANDARD			1	
2	382375	SUPPORT ECU			1	
3	661120	CAPTEUR, ANGLE VOLANT DE DIRECTION			1	
. NS	564042	. CONNECTEUR / BOSCH 1 928 404 025			1	
3	661148	CAPTEUR, ANGLE VOLANT DE DIRECTION			1	
. NS	564042	. CONNECTEUR / BOSCH 1 928 404 025			1	
4	642076	CAPTEUR DE LACET			1	
10	642077	SOUPAPE, "ABS" 12VOLT / M-32QR			AR	A
10	640228	SOUPAPE, "ABS" 12VOLT / M-40QR			AR	
11	642079	SOUPAPE, "ATC" 12VOLT			1	
12	561115	BRIDE AVEC/ 3 & 4 / ITT CANNON 029-0262-000			AR	
13	642085	CAPTEUR ABS - OEM			AR	
13	642084	CAPTEUR ABS 90° - OEM			2	
13	642184	CAPTEUR ABS - AFTER MARKET			2	
14	641096	COLLET A RESSORT			AR	
15	621869	MANCHON DE CAPTEUR ABS			2	
20	611304	ROUE DENTELEE / ESSIEU AVANT AVEC "TIMKEN" 138.89MM I.D.			1	I
20	611473	ROUE DENTELEE / ESSIEU AVANT RIGIDE & ESSIEU PORTEUR / AVEC "FAG" 143.90MM I.D. SERVICE			1	I D
20	611457	DISQUE VENTILE 12 MM DIFF			1	
44	621711	PROTECTEUR DE SENSOR			2	
		A) QUAND VOUS REMPLACEZ LA SOUPAPE #642077 PAR LA SOUPAPE #640228 VOUS DEVEZ REAMPLACER LES DEUX COTES GAUCHE ET DROIT				
		D) AVEC MOYEU "FAG" SEULEMENT				
		I) AVEC SUSPENSION INDEPENDANTE				

De 3-4417 À 8-1043		Date:07-2024	PAGE:HF-1250-10
INSTALLATION SOUPAPE DE FREIN ABS			

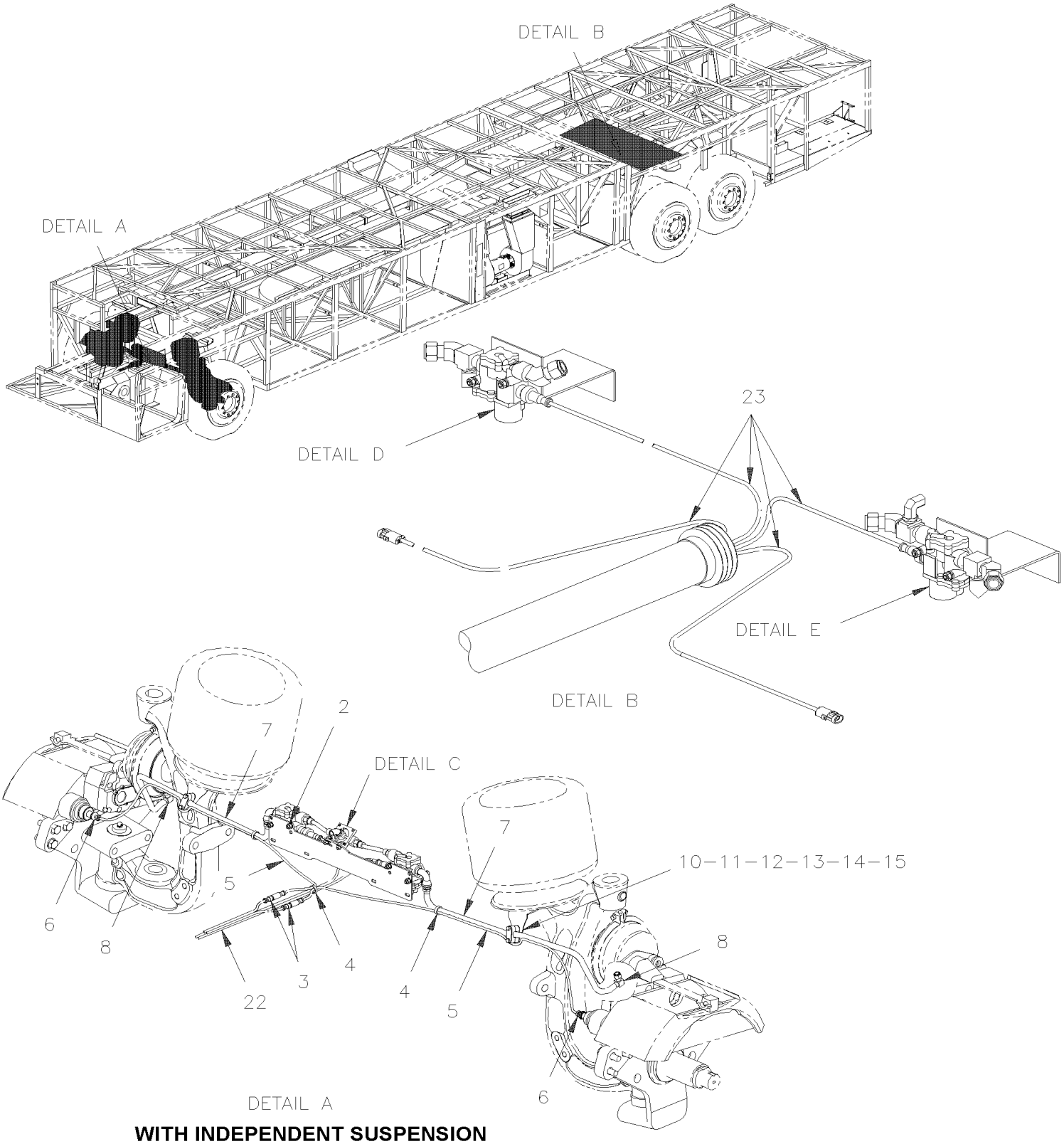

WITH INDEPENDENT SUSPENSION

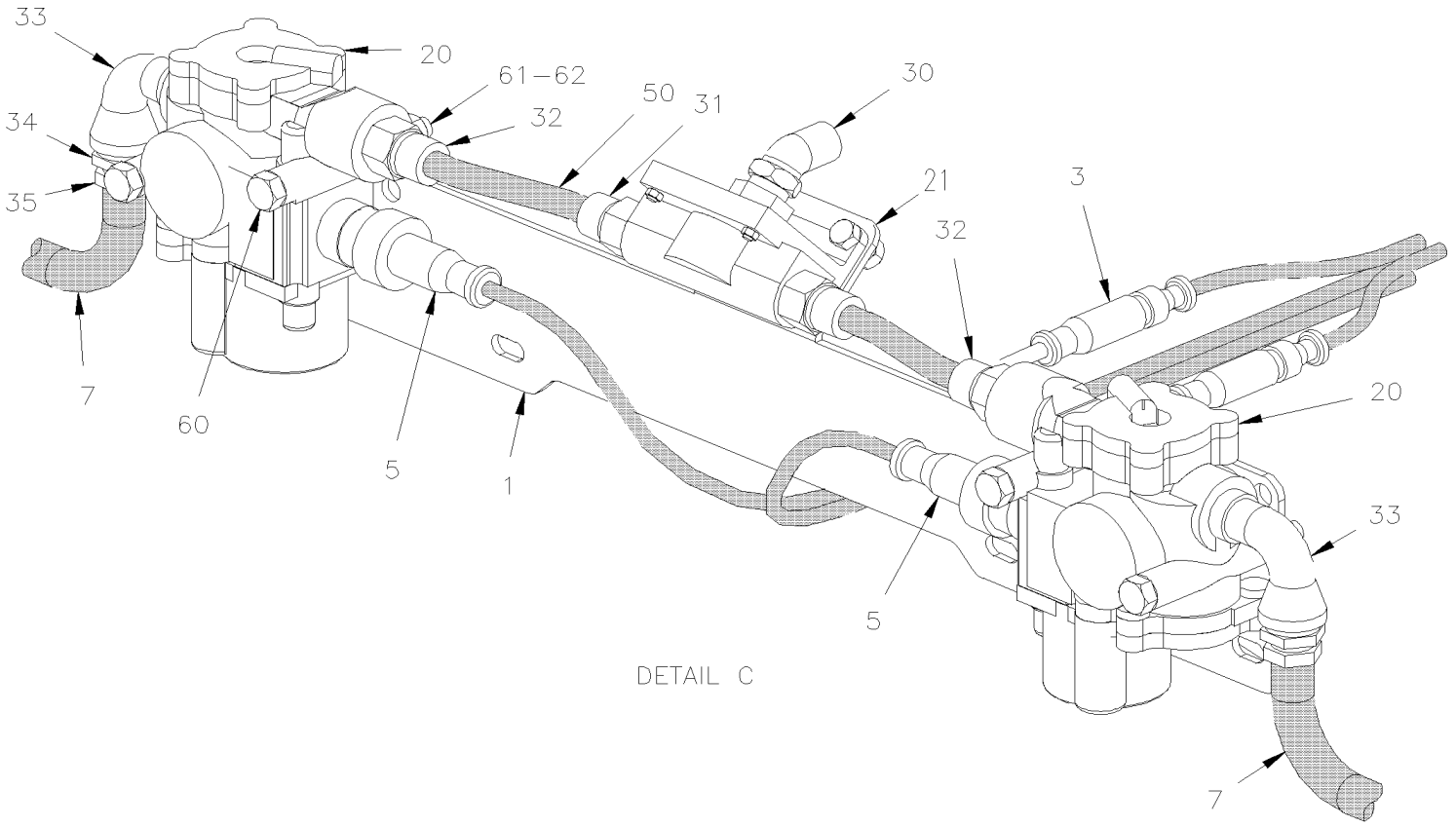

DETAIL C

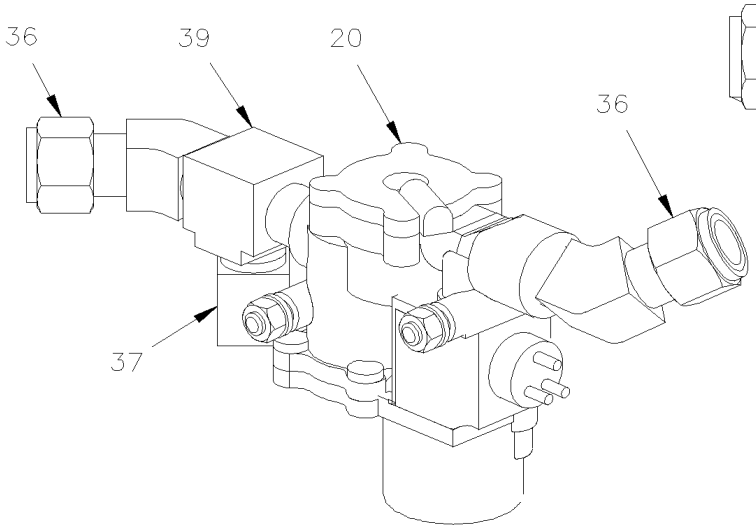

DETAIL D

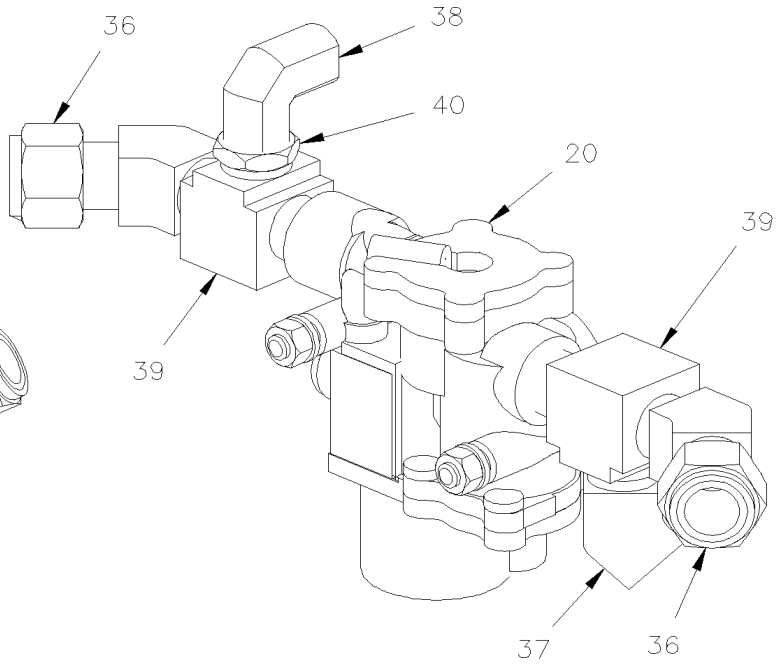

DETAIL E

De 3-4417 À 8-1043		Date:07-2024	PAGE:HF-1250-10

INSTALLATION SOUPAPE DE FREIN ABS

Numéro d'article	Pièces	Description	H3441	H3455	VIP455	NOTES
1	142303	SUPPORT	1	1	1	
2	502565	ECROU HEX M6-1.0 SS	4	4	4	
NS	502570	RONDELLE FREIN FENDUE 6.1x11.8x1.6 SS	4	4	4	
NS	502573	RONDELLE PLATE 6.4x12.5x1.6 SS	4	4	4	
3	561115	BRIDE AVEC/ 3 & 4 / ITT CANNON 029-0262-000	4	4	4	
4	504637	ATTACHE CABLE / 3/16" x 13"	AR	AR	AR	
5	641099	CAPTEUR ABS	2	2	2	
6	641096	COLLET A RESSORT	4	4	4	
7	641903	BOYAU DE FREIN #8 1090MM (43")	2	2	2	
8	660914	COUDE MALE 90º / TYPE JIC 37° / #8JIC-MxM16-1.5-M STL	2	2	2	
. NS	641297	. JOINT TORIQUE 13.1MM I.D. X 2.6 TH	1	1	1	
. NS	641298	. RONDELLE PLATE 17MM I.D x 22MM O.D. x 1.5MM	1	1	1	
10	142352	SUPPORT POUR BOYAU DROIT	1	1	1	
10	142353	SUPPORT POUR BOYAU GAUCHE	1	1	1	
11	504612	SUPPORT 13/16" I.D. / POUR FIXER BOYAU	4	4	4	
12	504614	PLAQUE DE RETENUE	4	4	4	
13	502656	VIS A TETE HEXAGONAL M6-1.0x50 SS	4	4	4	
14	502570	RONDELLE FREIN FENDUE 6.1x11.8x1.6 SS	4	4	4	
15	502565	ECROU HEX M6-1.0 SS	4	4	4	
20	641951	SOUPAPE, "ABS" 12VOLT	4	4	4	
21	641429	SOUPAPE, SURETE RAPIDE / QR-1 / 3/8NPTx3/8NPTx3/8NPT	4	4	4	
. NS	640924	. TROUSSE DE REPARATION SOUPAPE QR-1	1	1	1	
22	065633	CABLAGE ASS / CAPTEUR "ABS" AVANT & SOUPAPE	1	1	1	
23	065635	CABLAGE ASS / CAPTEUR "ABS" ARRIRER ET SOUPAPE	1	1	1	
30	641368	COUDE MALE 45º NON-ROTATIF / TYPE "PUSH-IN" / #8x3/8NPT-M BR	1	1	1	
31	641381	CONNECTEUR MALE / TYPE "PUSH-IN" / #8x3/8NPT-M BR	2	2	2	
32	641383	CONNECTEUR MALE / TYPE "PUSH-IN" / #8x1/2NPT-M BR	2	2	2	
33	501406	COUDE MALE-FEMELLE 90º / TYPE TUYAU / 1/2NPT-Mx1/2NPT-F BR	2	2	2	
34	501534	REDUCTION MALE-FEMELLE / TYPE TUYAU / 1/2NPT-Mx3/8NPT-F BR	2	2	2	
35	501842	ADAPTATEUR / TYPE "AIR BRAKE HOSE" / 3/4-20-Mx3/8NPT-M STL	2	2	2	
36	5011067	RACCORD HEX / TYPE TUYAU / 1/2NPT-Mx1/2NPT-Mx1 13/16 BR	2	2	2	
37	501528	COUDE MALE-FEMELLE 45º / TYPE TUYAU / 1/2NPT-Mx1/2NPT-F BR	2	2	2	
38	501472	RACCORD EN "T" / TYPE TUYAU / 1/2NPT-Fx1/2NPT-Fx1/2NPT-F BR	2	2	2	
39	501473	RACCORD EN "T" / TYPE TUYAU / 1/2NPT-Mx1/2NPT-Fx1/2NPT-F BR	1	1	1	
40	501316	REDUCTION MALE-FEMELLE / TYPE TUYAU / 1/2NPT-Mx1/4NPT-F BR	1	1	1	
41	641332	CONNECTEUR MALE / TYPE "PUSH-IN" / #4x1/4NPT-M BR	1	1	1	
50	**HF-1202-00**	**TUBES PLASTIQUE / AIR D.O.T.**				
60	500187	VIS A TETE HEXAGONAL 5/16-18x3 G5 Z050	AR	AR	AR	
61	500476	RONDELLE FREIN FENDUE .317x.586x.078 Z050	AR	AR	AR	
62	500778	ECROU HEX 5/16-18 N500	AR	AR	AR	

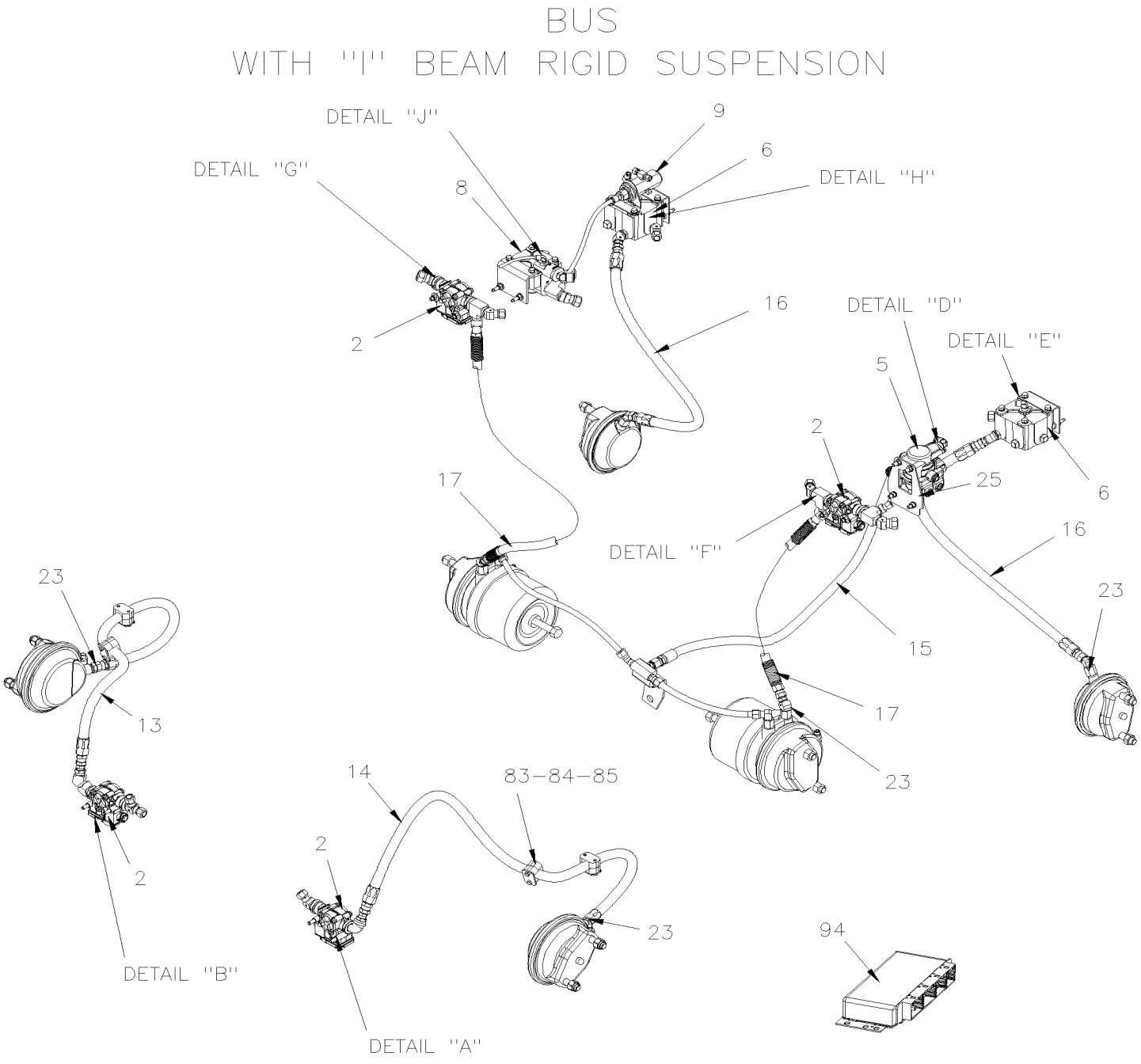
BUS
WITH ''I'' BEAM RIGID SUSPENSION
DETAIL ''J''
DETAIL ''G''
DETAIL ''H''
DETAIL ''D''
DETAIL ''E''
DETAIL ''F''
DETAIL ''B''
DETAIL ''A''
9
6
8
2
16
5
25
17
23
13
14
83−84−85
15
94
BASIC ''STANDARD''

BUS
WITH ''I'' BEAM RIGID SUSPENSION

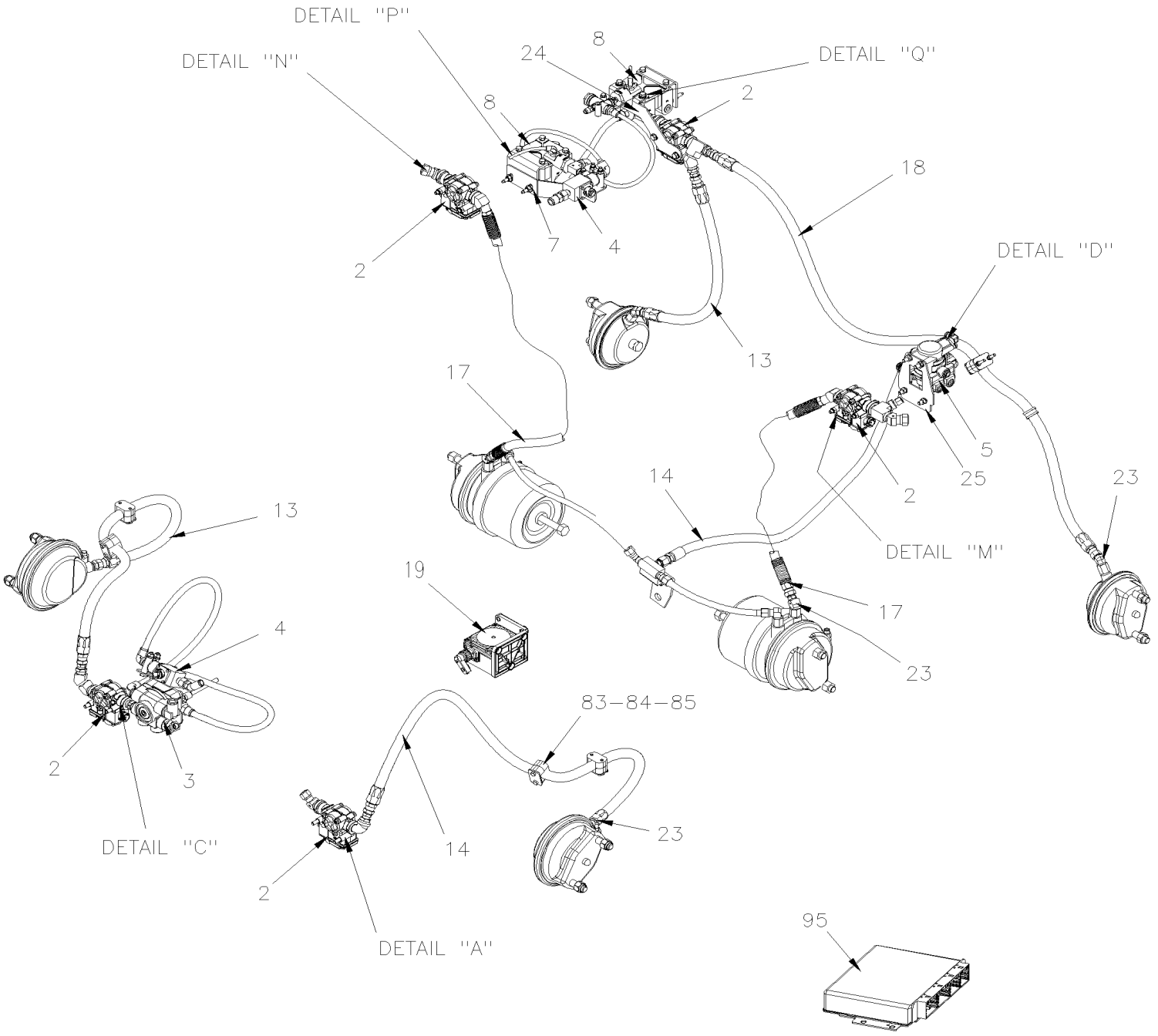

ADVANCE ''OPTION''

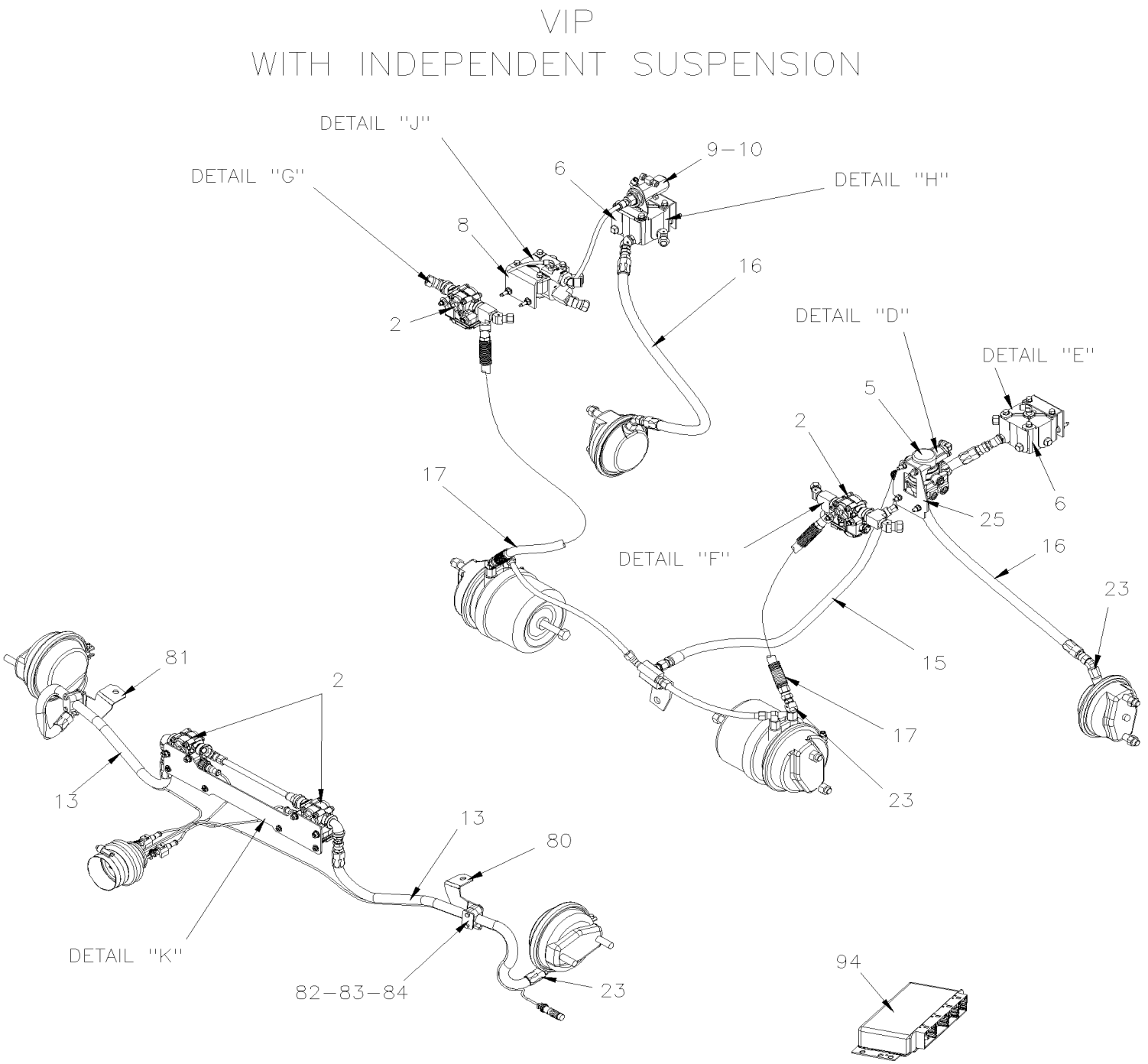
VIP
WITH INDEPENDENT SUSPENSION
DETAIL "J"
DETAIL "G"
DETAIL "H"
DETAIL "D"
DETAIL "E"
DETAIL "F"
DETAIL "K"
9-10
6
8
16
2
5
17
25
23
15
81
13
80
82-83-84
94
BASIC "STANDARD"

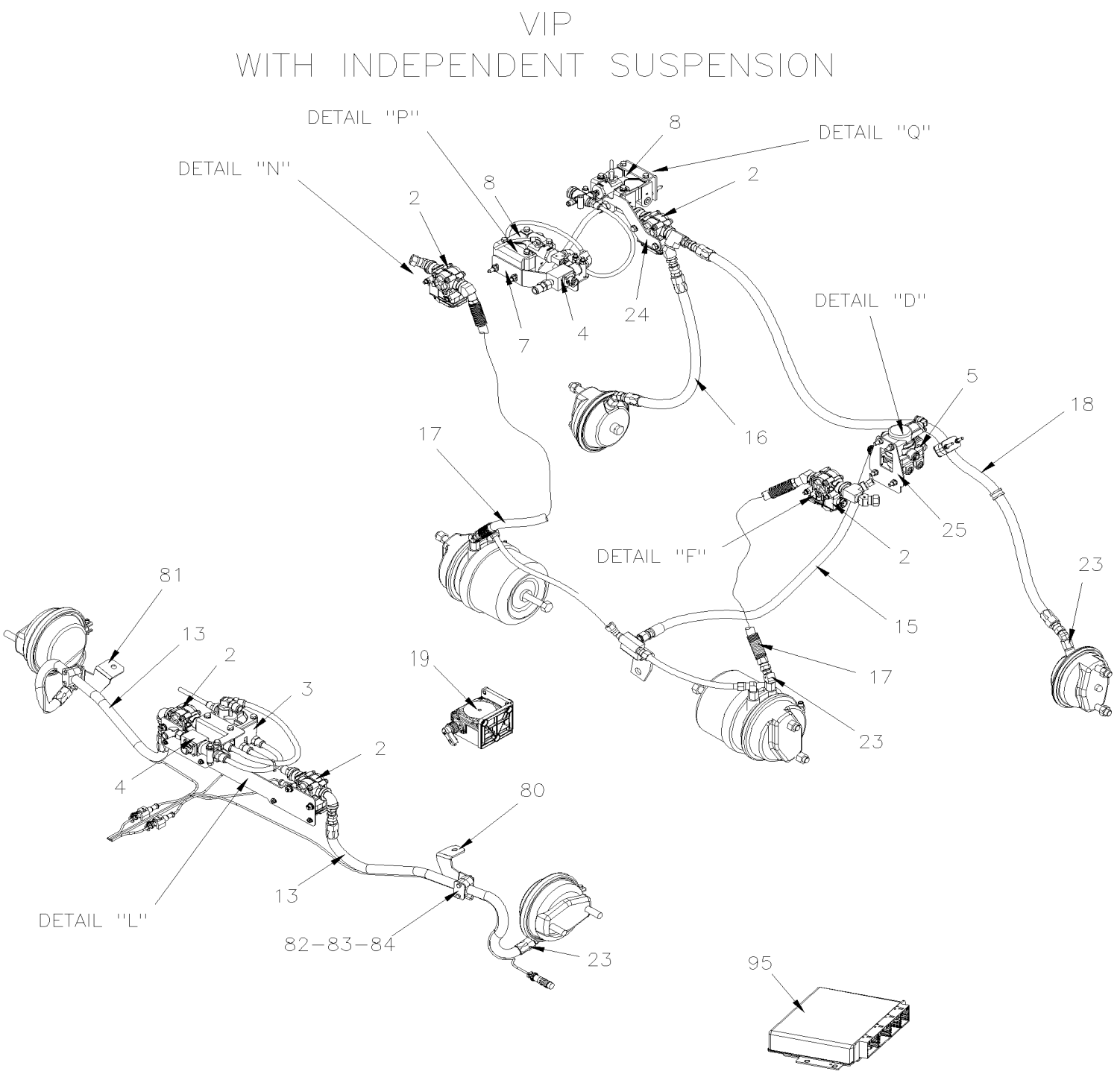
VIP
WITH INDEPENDENT SUSPENSION
DETAIL "P"
DETAIL "N"
DETAIL "Q"
DETAIL "D"
DETAIL "F"
DETAIL "L"
8
2
7
4
24
16
17
5
18
25
23
15
81
13
3
19
80
82-83-84
95
ADVANCE "OPTION"

De 7-0942 À 8-1043		Date:07-2024	PAGE:HF-1250-11
INSTALLATION SOUPAPE DE FREIN ABS			

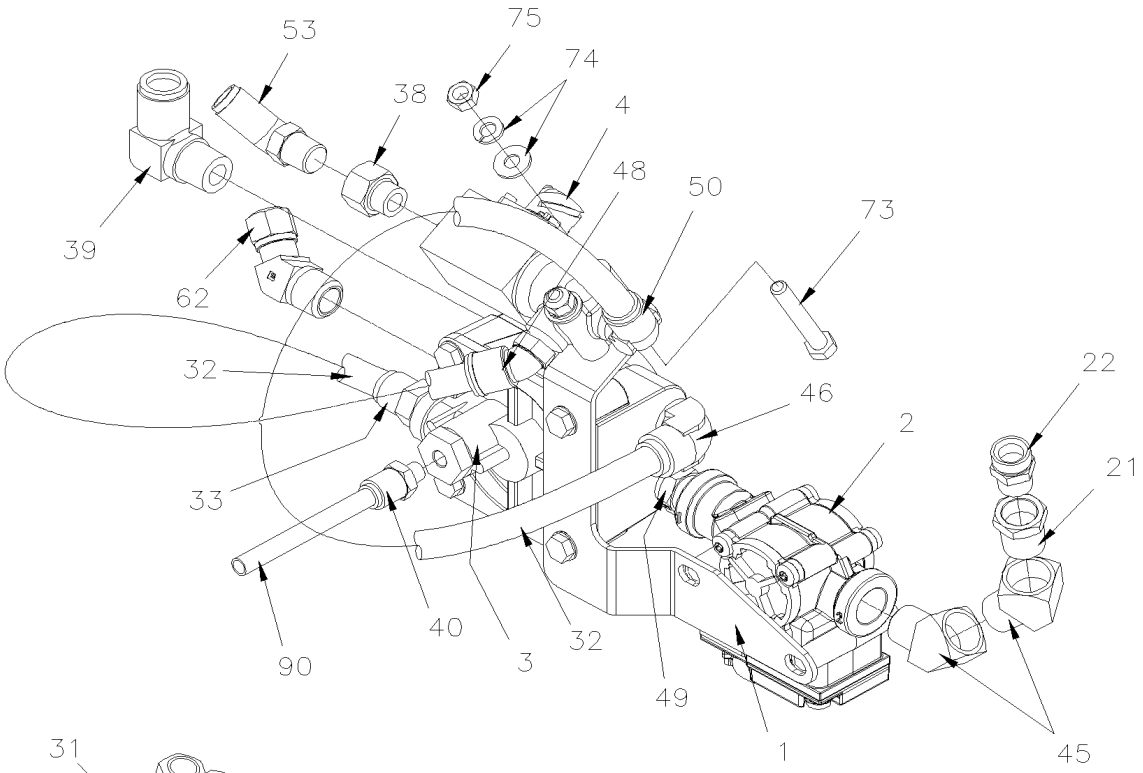

DETAIL ''C''

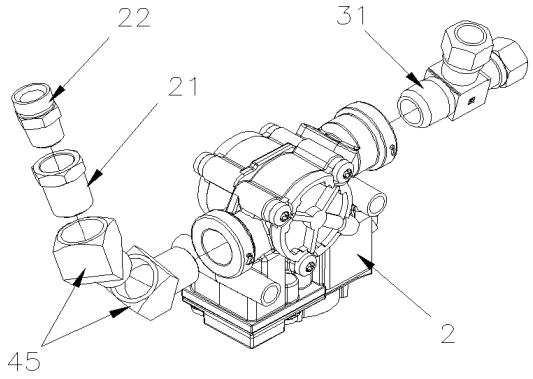

DETAIL ''A''

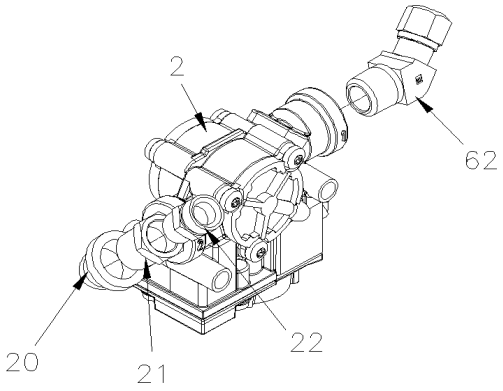

DETAIL ''B''

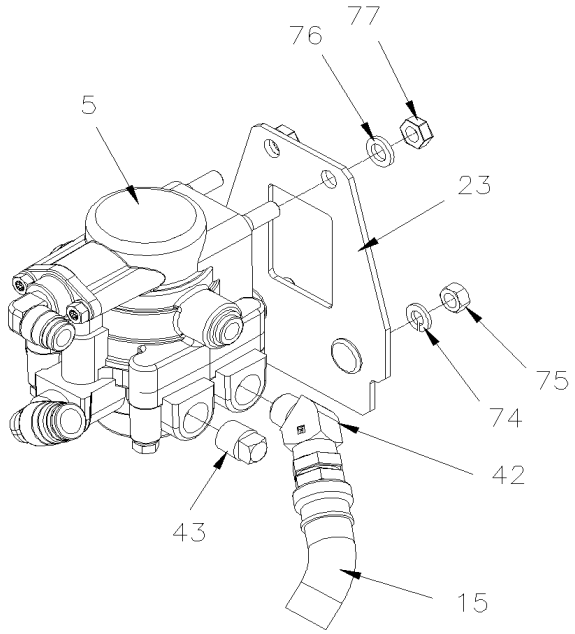

DETAIL ''D''

De 7-0942 À 8-1043		Date:07-2024	PAGE:HF-1250-11
INSTALLATION SOUPAPE DE FREIN ABS			

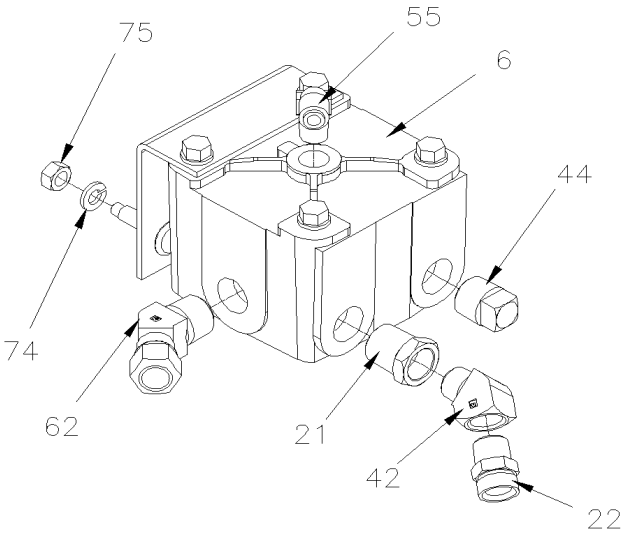

DETAIL "E"

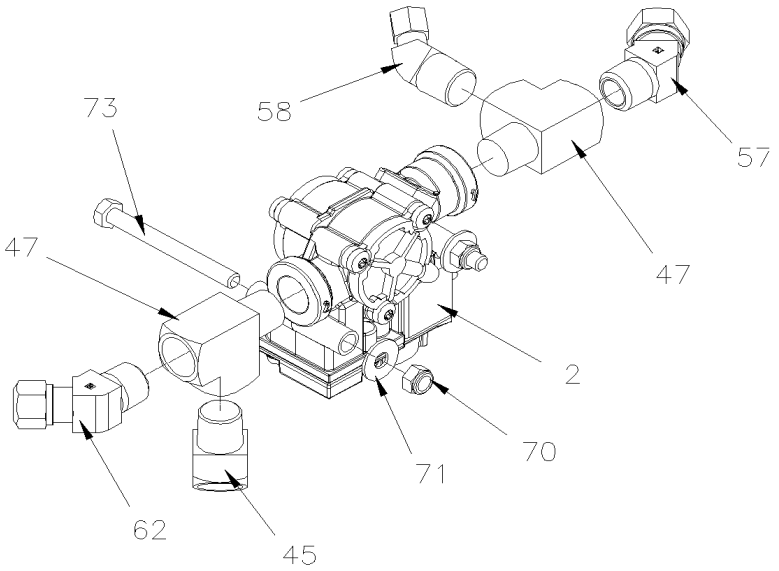

DETAIL "F"

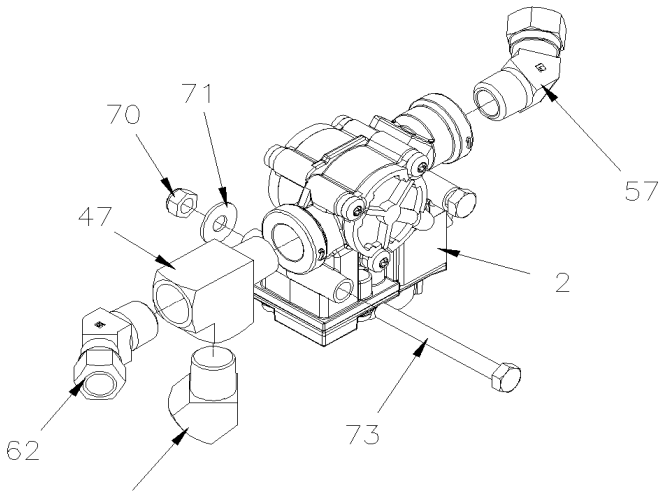

DETAIL "G"

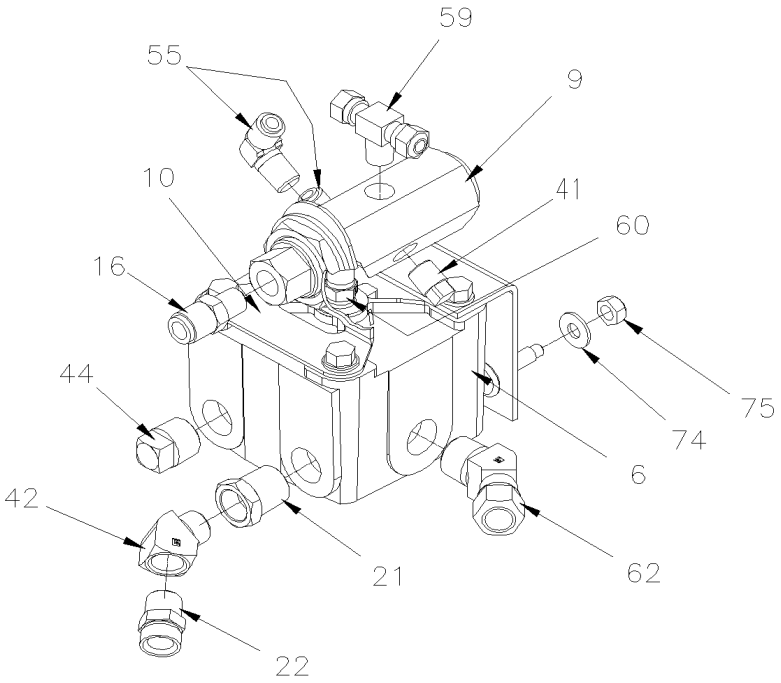

DETAIL "H"

De 7-0942 À 8-1043		Date:07-2024	PAGE:HF-1250-11
INSTALLATION SOUPAPE DE FREIN ABS			

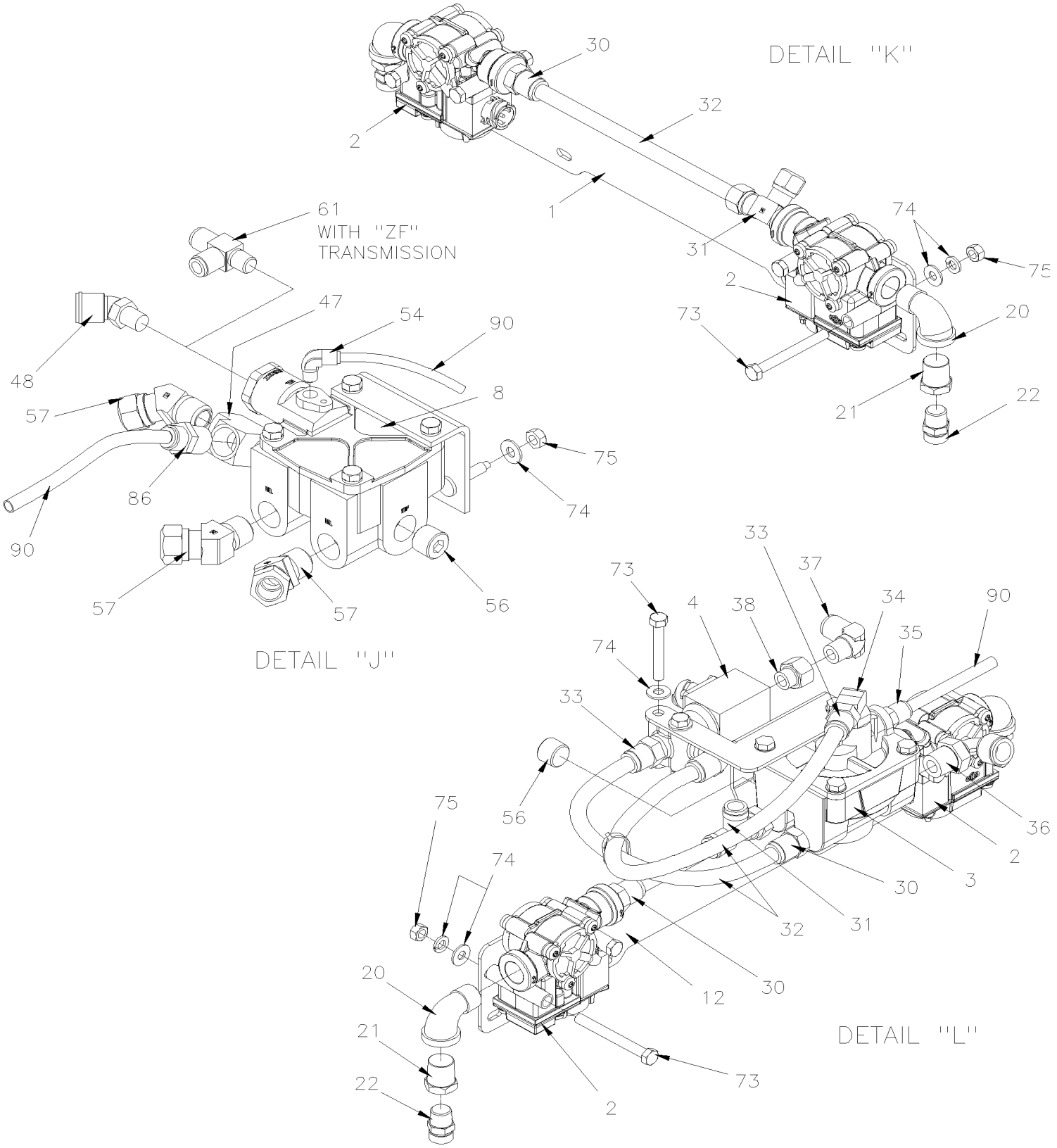

De 7-0942 À 8-1043		Date:07-2024	PAGE:HF-1250-11

INSTALLATION SOUPAPE DE FREIN ABS

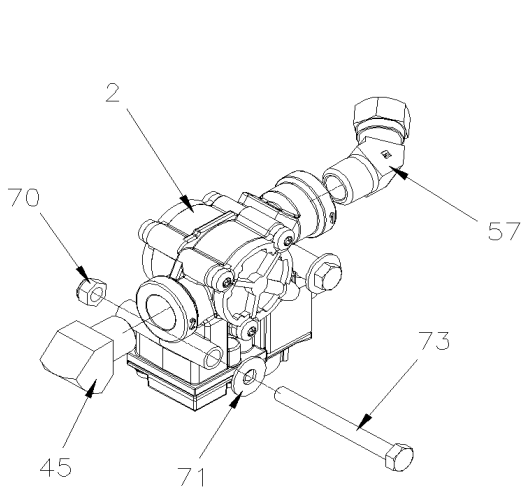

DETAIL "N"

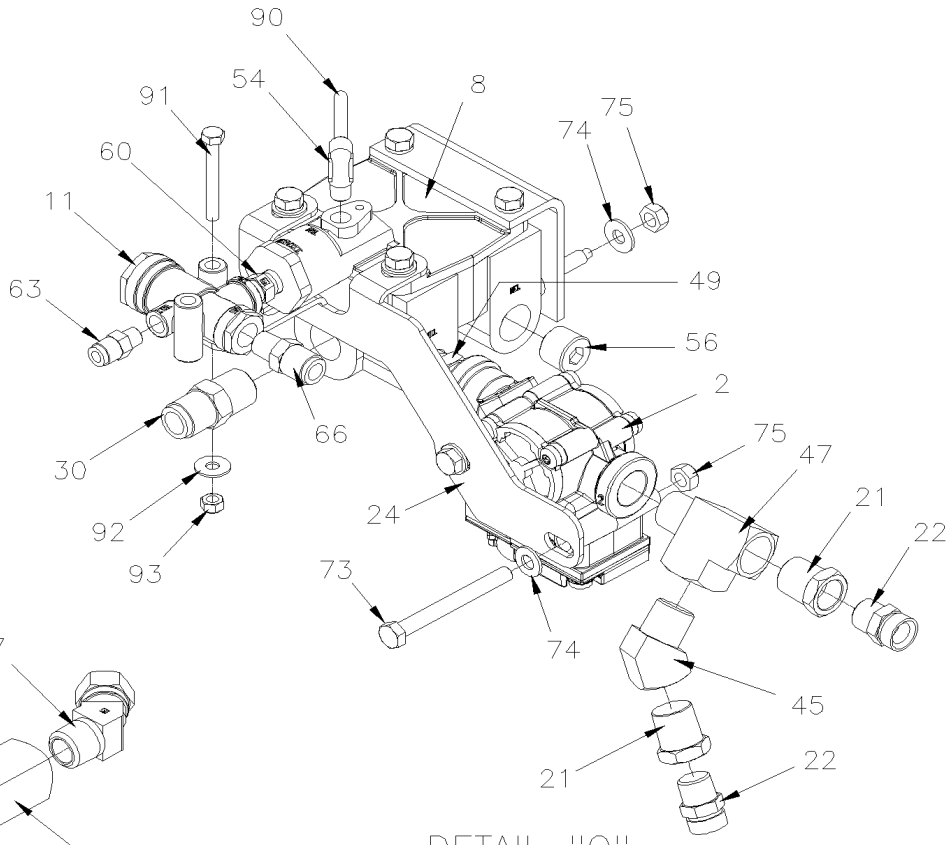

DETAIL "Q"

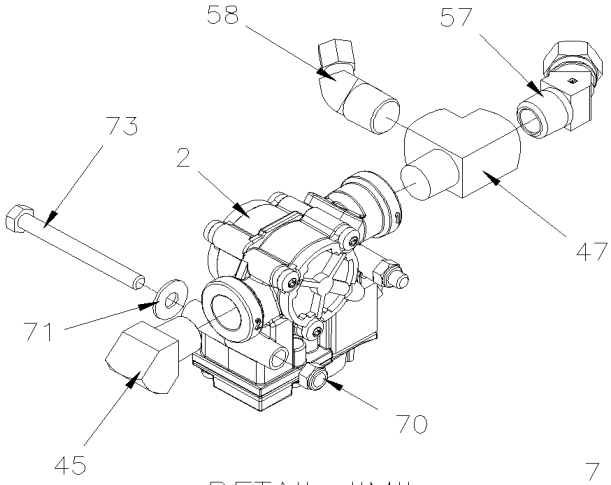

DETAIL "M"

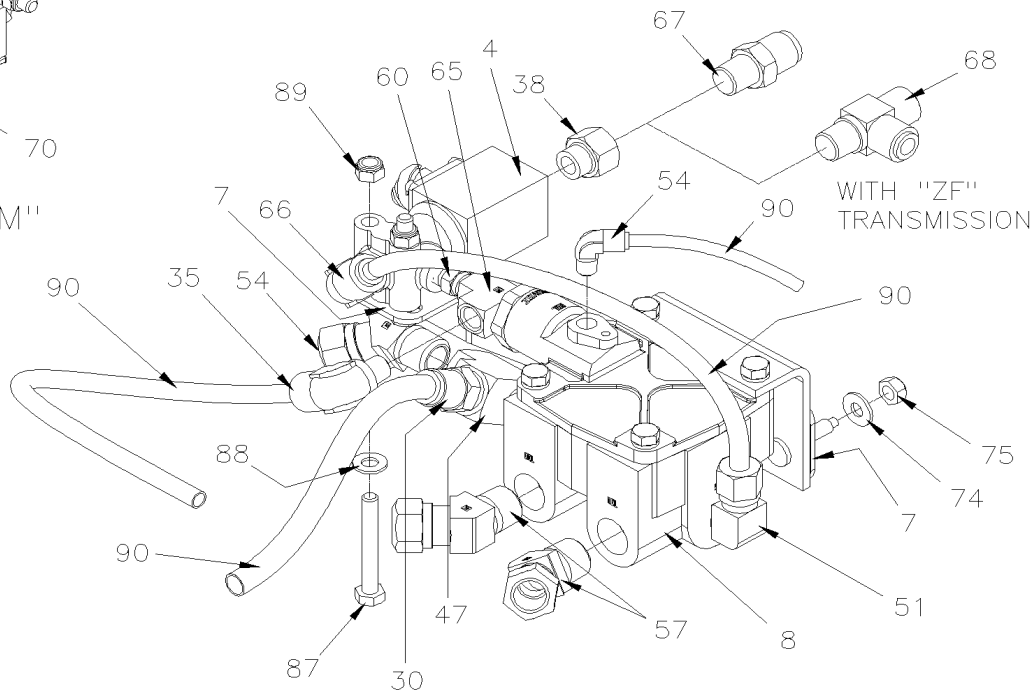

DETAIL "P"

De 7-0942 À 8-1043		Date:07-2024	PAGE:HF-1250-11

INSTALLATION SOUPAPE DE FREIN ABS

Numéro d'article	Pièces	Description	H3411	H3455	VIP45	NOTES
2	642077	SOUPAPE, "ABS" 12VOLT / M-32QR			AR	
2	640228	SOUPAPE, "ABS" 12VOLT / M-40QR			AR	
3	641991	SOUPAPE, RELAIS R-14 WABCO			1	
4	642079	SOUPAPE, "ATC" 12VOLT			1	
5	643384	SOUPAPE RELAIS À RESORT SR-7			1	
. NS	642119	. SOUPAPE RELAIS À RESORT SR-7			1	
6	641088	SOUPAPE, RELAIS R-12 HORIZONTAL PORT			H	
6	642068	SOUPAPE, RELAIS R-12 HORIZONTAL PORT / W/OUT SUPPORT			2	
7	142603	SUPPORT VALVE R-14 & ATC			1	
8	641120	SOUPAPE, RELAIS R-14 HORIZONTAL PORT			1	
. NS	10508267	. ENSEMBLE DE REPARATION			1	
9	640442	SOUPAPE, INVERSION TR-2			1	
10	142598	SUPPORT VALVE INVERSION-SYSTEME ESP			1	
11	640471	SOUPAPE D'INVERSION TR-3 25-40LBS			1	
12	142781	SUPPORT VALVE AVANT "ADV"			1	I
12	142624	SUPPORT VALVE AVANT "STD"			1	I
13	641903	BOYAU DE FREIN #8 1090MM (43")			2	I
15	642018	BOYAU DE FREIN #8 952MM (37 1/2")			1	
16	641903	BOYAU DE FREIN #8 1090MM (43")			AR	
17	641477	BOYAU DE FREIN #8 813MM (32")			2	
18	642089	BOYAU DE FREIN #8 1625.6MM (64")			1	
19	642076	CAPTEUR DE LACET			1	
20	501406	COUDE MALE-FEMELLE 90º / TYPE TUYAU / 1/2NPT-Mx1/2NPT-F BR			2	
21	501534	REDUCTION MALE-FEMELLE / TYPE TUYAU / 1/2NPT-Mx3/8NPT-F BR			2	
22	501842	ADAPTATEUR / TYPE "AIR BRAKE HOSE" / 3/4-20-Mx3/8NPT-M STL			2	
23	660914	COUDE MALE 90º / TYPE JIC 37° / #8JIC-MxM16-1.5-M STL			AR	
. NS	641297	. JOINT TORIQUE 13.1MM I.D. X 2.6 TH			1	
. NS	641298	. RONDELLE PLATE 17MM I.D x 22MM O.D. x 1.5MM			1	
24	142540	SUPPORT VALVE R-14 & ABS (AVANCE) H3 REAR			1	
25	142475	SUPPORT DE VALVE SR-7 ASS.			1	
26	**HF-1220-51**	**INSTALLATION SOUPAPE POUR REMORQUE - AVEC ESP**				
30	641383	CONNECTEUR MALE / TYPE "PUSH-IN" / #8x1/2NPT-M BR			AR	
31	641210	RACCORD EN "T" MALE / TYPE "NTA" / #8x#8x1/2NPT-M BR			AR	
32	503468	TUBE, NYLON 1/2 O.D. / ROUGE S.L.			AR	
33	641380	CONNECTEUR MALE / TYPE "PUSH-IN" / #8x1/4NPT-M BR			AR	
34	501787	COUDE MALE-FEMELLE 90º / TYPE TUYAU / 1/8NPT-Mx1/4NPT-F BR			AR	
35	641331	CONNECTEUR MALE / TYPE "PUSH-IN" / #6x1/4NPT-M BR			AR	
36	642098	COUDE MALE 90º NON-ROTATIF / TYPE "PUSH-IN" / #10x1/2NPT-M COMPOSITE			AR	
37	641376	COUDE MALE 90º NON-ROTATIF / TYPE "PUSH-IN" / #8x3/8NPT-M BR			AR	

De 7-0942 À 8-1043		Date:07-2024	PAGE:HF-1250-11

INSTALLATION SOUPAPE DE FREIN ABS

Numéro d'article	Pièces	Description	H3411	H3455	VIP45	NOTES
38	5001660	RACCORD DE REDUCTION / TYPE TUYAU / 3/8NPT-Fx1/8NPT-F BR			AR	
39	641379	COUDE MALE 90º NON-ROTATIF / TYPE "PUSH-IN" / #10x1/2NPT-M BR			AR	
40	641349	CONNECTEUR MALE / TYPE "PUSH-IN" / #6x1/8NPT-M BR			AR	
41	501304	BOUCHON A TETE E CARRE / TYPE TUYAU / 1/4NPT-M BR			AR	
42	501330	COUDE MALE-FEMELLE 45º / TYPE TUYAU / 3/8NPT-Mx3/8NPT-F BR			AR	
43	501305	BOUCHON A TETE E CARRE / TYPE TUYAU / 3/8NPT-M BR			AR	
44	501306	BOUCHON A TETE E CARRE / TYPE TUYAU / 1/2NPT-M BR			AR	
45	501528	COUDE MALE-FEMELLE 45º / TYPE TUYAU / 1/2NPT-Mx1/2NPT-F BR			AR	
46	641378	COUDE MALE 90° / TYPE "PUSH-IN" / #8x1/2NPT-M BRASS			AR	
47	501473	RACCORD EN "T" / TYPE TUYAU / 1/2NPT-Mx1/2NPT-Fx1/2NPT-F BR			AR	
48	642073	COUDE MALE 45° / TYPE "PUSH-IN" / #8x1/4NPT-M			AR	
49	5011067	RACCORD HEX / TYPE TUYAU / 1/2NPT-Mx1/2NPT-Mx1 13/16 BR			AR	
50	641373	COUDE MALE 90º NON-ROTATIF / TYPE "PUSH-IN" / #8x1/4NPT-M BR			AR	
51	641175	COUDE MALE 90º / TYPE "NTA" / #6x1/2NPT-M BR			AR	
53	641368	COUDE MALE 45º NON-ROTATIF / TYPE "PUSH-IN" / #8x3/8NPT-M BR			AR	
54	641369	COUDE MALE 90º NON-ROTATIF / TYPE "PUSH-IN" / #4x1/8NPT-M BR			AR	
55	641371	COUDE MALE 90º NON-ROTATIF / TYPE "PUSH-IN" / #4x1/4NPT-M BR			AR	
56	501966	BOUCHON A PRISE HEXAGONAL / TYPE TUYAU / 1/2NPT-M STL			AR	
57	641027	COUDE MALE 45º / TYPE "NTA" / #10x1/2NPT-M BR			AR	
58	641119	COUDE MALE 45º / TYPE "NTA" / #6x1/2NPT-M BR			AR	
59	641006	RACCORD EN "T" MALE / TYPE "NTA" / #4x#4x1/4NPT-M BR			AR	
60	501321	RACCORD HEX / TYPE TUYAU / 1/4NPT-Mx1/4NPT-Mx1 3/8 BR			AR	
61	641389	RACCORD EN "T" MALE ROTATIF / TYPE "PUSH-IN"/ #6x#6x1/4NPT-M BR			AR	
62	641089	COUDE MALE 45º / TYPE "NTA" / #8x1/2NPT-M BR			AR	
63	641242	CONNECTEUR MALE / TYPE "PUSH-IN" / #4x1/8NPT-M BR			AR	
64	641332	CONNECTEUR MALE / TYPE "PUSH-IN" / #4x1/4NPT-M BR			AR	
65	501338	RACCORD EN "T" / TYPE TUYAU / 1/4NPT-Mx1/4NPT-Fx1/4NPT-F BR			AR	
66	641372	COUDE MALE 90º NON-ROTATIF / TYPE "PUSH-IN" / #6x1/4NPT-M BR			AR	
67	641381	CONNECTEUR MALE / TYPE "PUSH-IN" / #8x3/8NPT-M BR			AR	
68	641388	RACCORD EN "T" MALE / TYPE "PUSH-IN" / #6x#6x3/8NPT-M BR			AR	
70	502847	ECROU HEX BAGUE DE NYLON M8-1.25 N500			2	
71	5001448	RONDELLE PLATE .343x.875x.062 SS18-8			2	
72	500170	VIS A TETE HEXAGONAL 1/4-20x2 G5 PT Z050			2	
73	500187	VIS A TETE HEXAGONAL 5/16-18x3 G5 Z050			2	
73	500185	VIS A TETE HEXAGONAL 5/16-18x2 1/4 G5 Z050			2	
73	502650	VIS A TETE HEXAGONAL M8-1.25x80 G8.8 Z050			2	
74	500441	RONDELLE PLATE .312x.734x.065 Z050			2	
74	502638	RONDELLE PLATE .312x.734x.065 N500			2	
NS	500476	RONDELLE FREIN FENDUE .317x.586x.078 Z050			2	
75	500778	ECROU HEX 5/16-18 N500			2	
75	500248	ECROU HEX STOVER 5/16-18 N500			2	
76	500478	RONDELLE FREIN FENDUE .380x.683x.094 Z050			2	

De 7-0942 À 8-1043		Date:07-2024	PAGE:HF-1250-11

INSTALLATION SOUPAPE DE FREIN ABS

Numéro d'article	Pièces	Description	H3411	H3455	VIP455	NOTES
77	500783	ECROU HEX 3/8-16 Z050			2	
78	5011215	RONDELLE PLATE .328x.875x.062 Z050			2	
79	500868	ECROU HEX BAGUE DE NYLON M8-1.25 Z050			2	
80	142352	SUPPORT POUR BOYAU DROIT			1	
81	142353	SUPPORT POUR BOYAU GAUCHE			1	
82	504614	PLAQUE DE RETENUE			2	
83	504612	SUPPORT 13/16" I.D. / POUR FIXER BOYAU			2	
84	502656	VIS A TETE HEXAGONAL M6-1.0x50 SS			2	
NS	502565	ECROU HEX M6-1.0 SS			2	
87	5001178	VIS A TETE HEXAGONAL M8-1.25x60 SS BK			2	
88	5001341	RONDELLE PLATE 8.4x17.0x1.6 SS			2	
89	502847	ECROU HEX BAGUE DE NYLON M8-1.25 N500			2	
90	**HF-1202-00**	**TUBES PLASTIQUE / AIR D.O.T.**				
91	502656	VIS A TETE HEXAGONAL M6-1.0x50 SS			2	
92	500411	RONDELLE PLATE .260x.697x.050 SS			2	
93	502681	ECROU HEX BAGUE DE NYLON M6-1.0 N500 G8			2	
94	642081	ECU ABS / AVEC/6 CANNAUX / STANDARD	1	1	1	
95	642083	ECU ABS / AVEC/6 CANNAUX / AVANCE	1	1	1	
NS	**HF-1250-01**	**CONTROLE ABS & ESP**				
		I) AVEC SUSPENSION INDÉPENDANTE				

De 3-4417 À 3-4757		Date:07-2024	PAGE:HF-1260-00
SUPPORT DE SOUPAPE ASS			

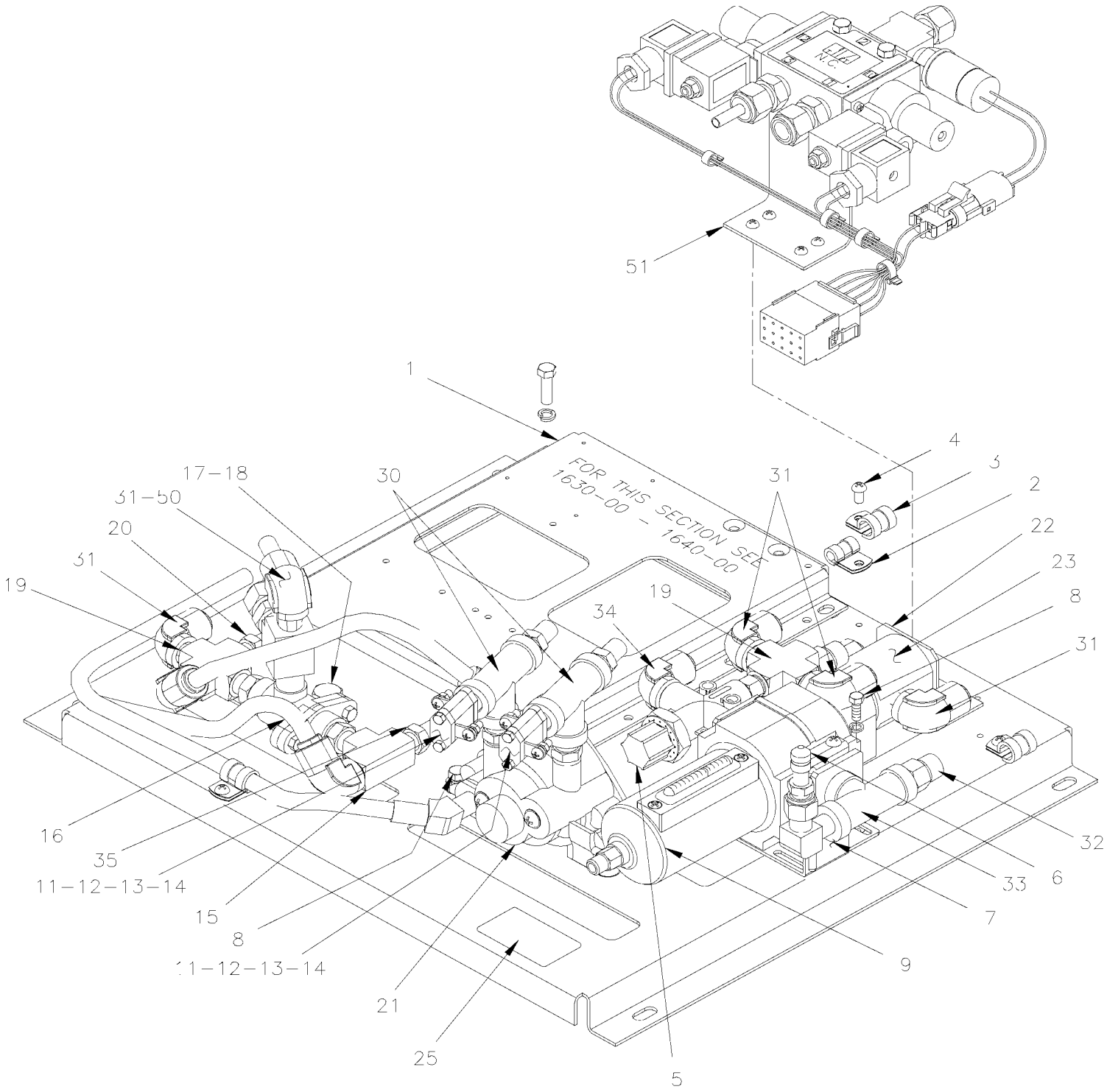

De 3-4417 À 3-4757		Date:07-2024	PAGE:HF-1260-00
SUPPORT DE SOUPAPE ASS			

60A

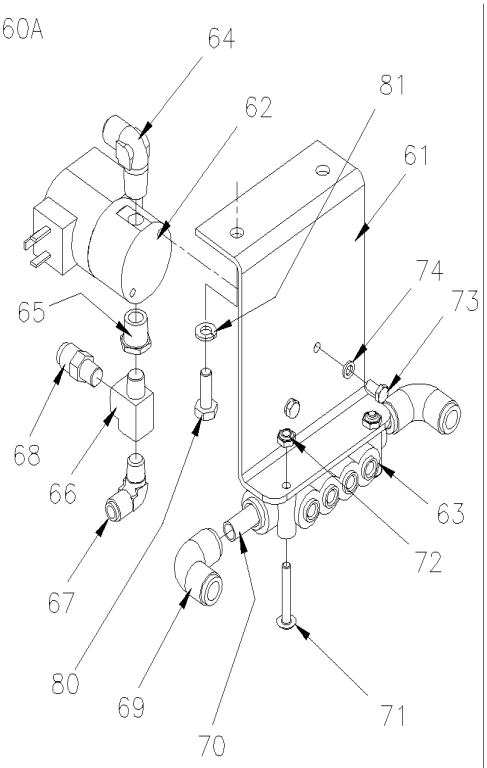

60D

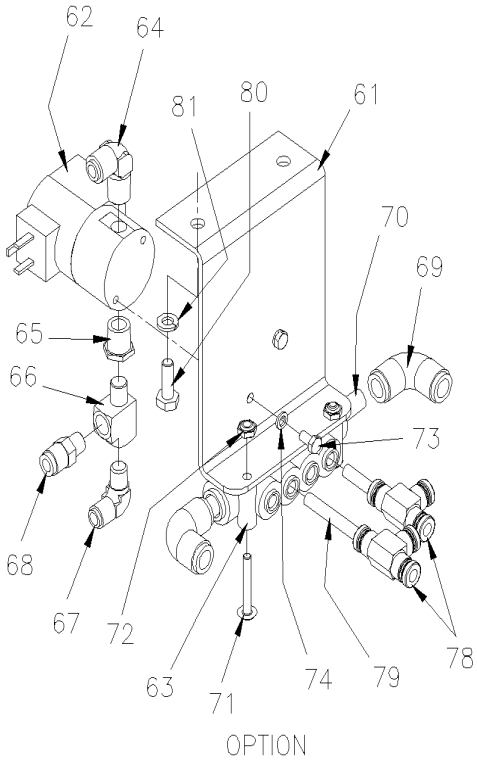

OPTION

60E

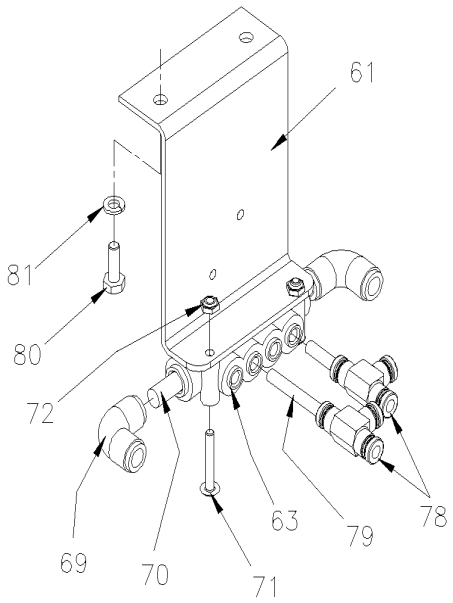

De 3-4417 À 3-4757		Date:07-2024	PAGE:HF-1260-00

SUPPORT DE SOUPAPE ASS

Numéro d'article	Pièces	Description	H3441	H3455	VIP45	NOTES
	142255P	MODULE PNEUMATIQUE ASS. H3	1	1	1	
1	141401	. SUPPORT	1	1	1	
2	952627	. COLLET DE RETENUE / 1/2" I.D.	1	1	1	
3	977742	. COLLET DE RETENUE / 3/4" I.D.	5	5	5	
3	952631	. COLLET DE RETENUE / 3/4" I.D.	AR	AR	AR	
4	500657	. VIS AUTOTARAUDEUSE TETE GOUTTE PHILLIPS #10-24x1/2 Z050	5	5	5	
5	640439	. SOUPAPE, PROTECTION PRESSION / PR-2 75PSI	1	1	1	
6	640488	. SOUPAPE, REMPLISSAGE 1/8" NPT	1	1	1	
. NS	650164	. . BOUCHON CHROME SOUPAPE PNEU	1	1	1	
7	641339	. SUPPORT FILTRE A AIR	1	1	1	
8	502631	. VIS A TETE HEXAGONAL M6-1.0x20 G8.8 Z050	4	4	4	
NS	502564	. RONDELLE FREIN FENDUE 6.1x11.8x1.6 Z050	4	4	4	
9	**HF-1220-15**	**FILTRE A L'AIR - ACCESSOIRES**				
11	641174	. INTERRUPTEUR A PRESSION N.C. 30PSI / ¼NPT LP-2	2	2	2	
NS	065222	. CABLAGE ASS / PRESSION FREIN DE STATIONNEMENT	1	1	1	
12	500654	. VIS AUTOTARAUDEUSE TETE BOMBE PHILLIPS #8-32x1/2 Z050	6	6	6	
13	500764	. ECROU HEX #8-32 Z050	6	6	6	
14	500470	. RONDELLE FREIN FENDUE .193x.334x.047 Z050	AR	AR	AR	
14	500470	. RONDELLE FREIN FENDUE .193x.334x.047 Z050	AR	AR	AR	
15	501337	. RACCORD EN "T" / TYPE TUYAU / 1/4NPT-Fx1/4NPT-Fx1/4NPT-F BR	1	1	1	
16	641015	. SOUPAPE ANTI-RETOUR / DC-4 À 3-4597	1	1	1	
16	641564	. SOUPAPE ANTI-RETOUR / DC-4 De 3-4598	1	1	1	
17	502559	. VIS A TETE HEXAGONAL M10-1.5x25 G8.8 Z050	1	1	1	
18	500257	. RONDELLE FREIN FENDUE 10.2x18.1x2.2 Z050	1	1	1	
19	501902	. RACCORD EN X / TYPE TUYAU/ 1/4NPT-Fx1/4NPT-Fx 1/4NPT-Fx1/4NPT-F BR	1	1	1	
20	641332	. CONNECTEUR MALE / TYPE "PUSH-IN" / #4x1/4NPT-M BR	4	4	4	
21	640870	. SOUPAPE RELAIS À RESORT SR-1	1	1	1	
. NS	640921	. . NECESSAIRE DE REPARATION SR-1	1	1	1	
22	142256	SUPPORT	1	1	1	
NS	502531	VIS A TETE HEXAGONAL M6-1.0x16 G8.8 Z050	2	2	2	
23	562804	SOUPAPE SOLENOIDE 24 VOLTS	1	1	1	
. NS	562848	. CONNECTEUR / TERMINAL FEMELLE ASS / 3C / PNEUMAC 54933-05	1	1	1	
23	502751	VIS A TETE HEXAGONAL #10-32x3/8 Z050	2	2	2	
25	140227	DECALQUE / ACC AIR FILTER DRAIN / ENGLISH & FRANCAIS	1	1	1	
25	142368	DECALQUE / ACC AIR FILTER DRAIN / ENGLISH & SPANISH	1	1	1	
30	501894	RACCORD EN "T" / TYPE TUYAU / 1/4NPT-Fx1/4NPT-Fx1/4NPT-M BR	2	2	2	
31	641372	COUDE MALE 90º NON-ROTATIF / TYPE "PUSH-IN" / #6x1/4NPT-M BR	5	5	5	
32	641330	CONNECTEUR MALE / TYPE "PUSH-IN" / #6x3/8NPT-M BR	1	1	1	
33	501737	RACCORD EN "T" / TYPE TUYAU / 3/8NPT-Fx3/8NPT-Fx3/8NPT-M BR	1	1	1	
34	641375	. COUDE MALE 90º NON-ROTATIF / TYPE "PUSH-IN" / #6x3/8NPT-M BR	2	2	2	
35	641332	. CONNECTEUR MALE / TYPE "PUSH-IN" / #4x1/4NPT-M BR	2	2	2	
50	**HF-1201-00**	**RACCORDS - DIVERS**				

De 3-4417 À 3-4757		Date:07-2024	PAGE:HF-1260-00

SUPPORT DE SOUPAPE ASS

Numéro d'article	Pièces	Description	H3411	H3455	VIP455	NOTES
51	**HF-1864-31**	**SOUPAPE CONTRÔLE BARRURE DE PORTE PNEUMATIQUE**				
60A	141982	SOUPAPE ASS / AVEC SUPPORT ET COLLECTEUR	1	1		
60D	141933	DISTRIBUTEUR ACC AV ASS.			1	
60D	149988	DISTRIBUTEUR ACC AV ASS.			1	
60E	142630	SOUPAPE ASS / AVEC SUPPORT ET COLLECTEUR			1	
61	141930	SUPPORT VALVE W/LOWER VALVE	1	1	1	
62	562804	SOUPAPE SOLENOIDE 24 VOLTS	1	1	1	
. NS	562848	. CONNECTEUR / TERMINAL FEMELLE ASS / 3C / PNEUMAC 54933-05	1	1	1	
63	641415	BLOC DISTRIBUTEUR / TYPE "PUSH-IN" / 2x#6 / 4x#4 PLAS	1	1	1	
64	641371	COUDE MALE 90º NON-ROTATIF / TYPE "PUSH-IN" / #4x1/4NPT-M BR	2	2	2	
65	501312	REDUCTION MALE-FEMELLE / TYPE TUYAU / 1/4NTP-Mx1/8NPT-F BR	1	1	1	
66	501653	RACCORD EN "T" / TYPE TUYAU / 1/8NPT-Mx1/8NPT-Fx1/8NPT-F BR	1	1	1	
67	641369	COUDE MALE 90º NON-ROTATIF / TYPE "PUSH-IN" / #4x1/8NPT-M BR	1	1	1	
68	641242	CONNECTEUR MALE / TYPE "PUSH-IN" / #4x1/8NPT-M BR	1	1	1	
69	641436	UNION COUDE 90º / TYPE "PUSH-IN" / #6x#6 BR	2	2	2	
70	503404	TUBE, NYLON 3/8 O.D. / NOIR S.L.	AR	AR	AR	
71	500574	VIS MECANIQUE TETE GOUTTE PHILLIPS #10-24x1 1/4 SS	4	4	4	
72	500767	ECROU HEX #10-24 Z050	4	4	4	
73	502751	VIS A TETE HEXAGONAL #10-32x3/8 Z050	2	2	2	
74	500470	RONDELLE FREIN FENDUE .193x.334x.047 Z050	2	2	2	
78	641955	RACCORD EN "T" / TYPE "PUSH-IN" / #4x#4x#4 BR			2	
79	503402	TUBE, NYLON 1/4 O.D. / NOIR S.L.			AR	
80	500923	VIS AUTOTARAUDEUSE TETE HEX 1/4-20x3/4 Z050	2	2	2	
81	500473	RONDELLE FREIN FENDUE .262x.489x.062 Z050	2	2	2	

De 4-4758 À 8-1043		Date:07-2024	PAGE:HF-1260-01
SUPPORT DE SOUPAPE ASS			

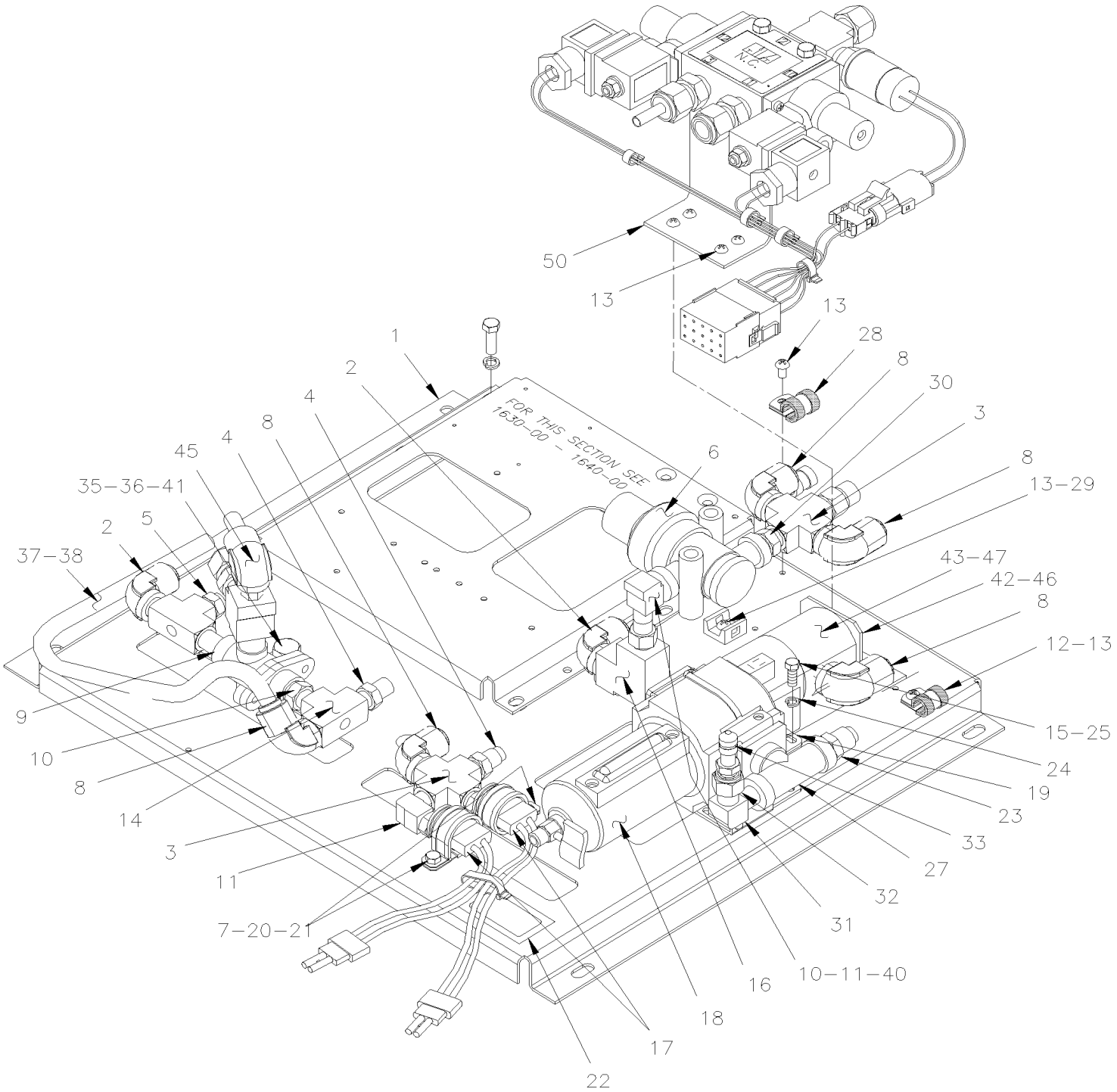

De 4-4758 À 8-1043		Date:07-2024	PAGE:HF-1260-01
SUPPORT DE SOUPAPE ASS			

60A

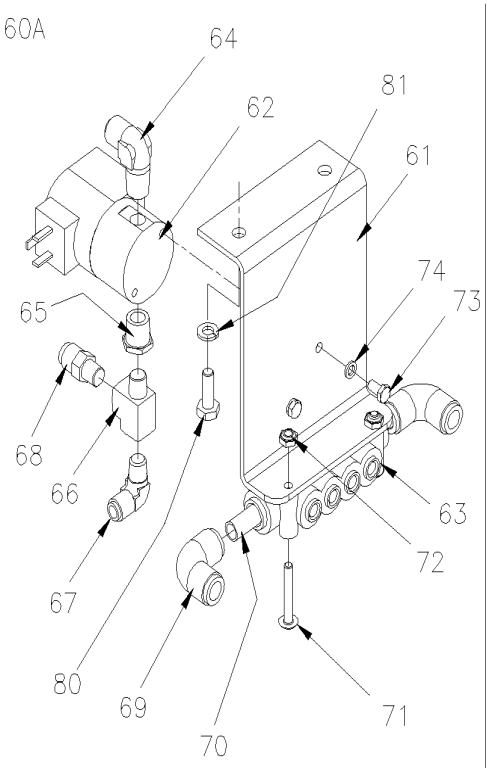

60D

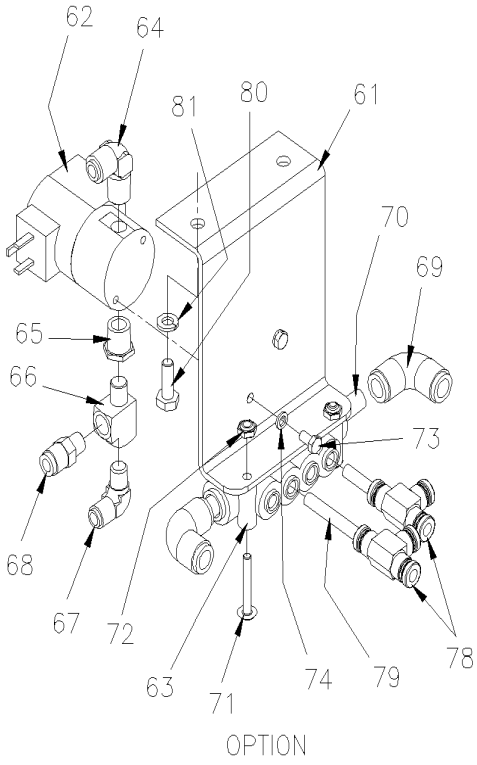

OPTION

60E

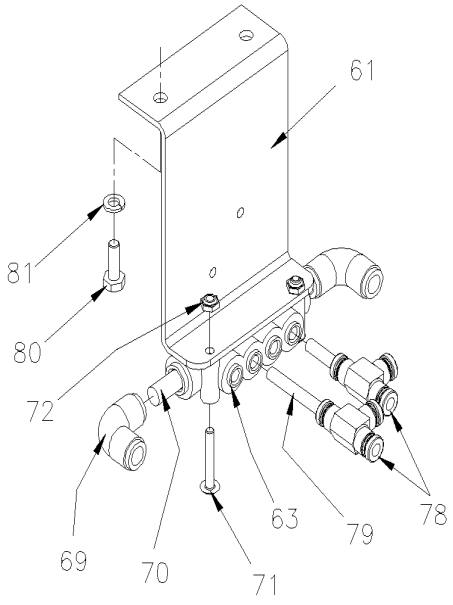

De 4-4758 À 8-1043		Date:07-2024	PAGE:HF-1260-01

SUPPORT DE SOUPAPE ASS

Numéro d'article	Pièces	Description	H3411	H3455	VIP455	NOTES
	142356P	MODULE PNEUMATIQUE VIP H3 ASS.	1	1		
	142357P	MODULE PNEUMATIQUE VIP H3 ASS.			1	
1	142468	. SUPPORT	1	1	1	
2	641375	. COUDE MALE 90º NON-ROTATIF / TYPE "PUSH-IN" / #6x3/8NPT-M BR	2	2	2	
3	501902	. RACCORD EN X / TYPE TUYAU/ 1/4NPT-Fx1/4NPT-Fx 1/4NPT-Fx1/4NPT-F BR	2	2	2	
4	641332	. CONNECTEUR MALE / TYPE "PUSH-IN" / #4x1/4NPT-M BR	2	2	2	
5	641347	. CONNECTEUR MALE / TYPE "PUSH-IN" / #4x3/8NPT-M BR	1	1	1	
6	641137	. SOUPAPE PROTECTION PRESSION TYPE PR-4 70PSI	1	1	1	
7	952633	. COLLET DE RETENUE / 7/8" I.D.	2	2	2	
8	641372	. COUDE MALE 90º NON-ROTATIF / TYPE "PUSH-IN" / #6x1/4NPT-M BR	4	4	4	
9	641564	. SOUPAPE ANTI-RETOUR / DC-4	1	1	1	
10	501749	. RACCORD REDUIT HEX / TYPE TUYAU / 3/8NPT-Mx1/4NPT-Mx1 13/32 BR	2	2	2	
11	501332	. COUDE MALE-FEMELLE 90º / TYPE TUYAU / 1/4NPT-Mx1/4NPT-F BR	2	2	2	
12	952627	. COLLET DE RETENUE / 1/2" I.D.	2	2	2	
13	500657	. VIS AUTOTARAUDEUSE TETE GOUTTE PHILLIPS #10-24x1/2 Z050	3	3	3	
14	501337	. RACCORD EN "T" / TYPE TUYAU / 1/4NPT-Fx1/4NPT-Fx1/4NPT-F BR	1	1	1	
15	500438	. RONDELLE PLATE .187x.437x.050 Z050	2	2	2	
16	501699	. RACCORD EN "T" / TYPE TUYAU / 3/8NPT-Mx3/8NPT-Fx3/8NPT-F BR	2	2	2	
17	287234	. INTERRUPTEUR A PRESSION N.C. 30-10 20PS001AB030E010E	2	2	2	
18	**HF-1220-15**	**. FILTRE A L'AIR - ACCESSOIRES**	1	1	1	
19	641339	. SUPPORT FILTRE A AIR	1	1	1	
20	502631	. VIS A TETE HEXAGONAL M6-1.0x20 G8.8 Z050	3	3	3	
21	502564	. RONDELLE FREIN FENDUE 6.1x11.8x1.6 Z050	3	3	3	
22	140227	. DECALQUE / ACC AIR FILTER DRAIN / ENGLISH & FRANCAIS	1	1	1	
22	142368	. DECALQUE / ACC AIR FILTER DRAIN / ENGLISH & SPANISH	1	1	1	
23	641330	. CONNECTEUR MALE / TYPE "PUSH-IN" / #6x3/8NPT-M BR	2	2	2	
24	500470	. RONDELLE FREIN FENDUE .193x.334x.047 Z050	2	2	2	
25	500160	. VIS A TETE HEXAGONAL #10-24x1/2 Z050	2	2	2	
26	641331	. CONNECTEUR MALE / TYPE "PUSH-IN" / #6x1/4NPT-M BR	1	1	1	
27	501737	. RACCORD EN "T" / TYPE TUYAU / 3/8NPT-Fx3/8NPT-Fx3/8NPT-M BR	1	1	1	
28	952631	. COLLET DE RETENUE / 3/4" I.D.	1	1	1	
29	504013	. SUPPORT ATTACHE / 1/4" X 1/4" I.D.	1	1	1	
30	501321	. RACCORD HEX / TYPE TUYAU / 1/4NPT-Mx1/4NPT-Mx1 3/8 BR	1	1	1	
31	501333	. COUDE MALE-FEMELLE 90º / TYPE TUYAU / 3/8NPT-Mx3/8NPT-F BR	1	1	1	
32	501313	. REDUCTION MALE-FEMELLE / TYPE TUYAU / 3/8NTP-Mx1/8NPT-F BR	1	1	1	
33	640488	. SOUPAPE, REMPLISSAGE 1/8" NPT	1	1	1	
. NS	650164	. . BOUCHON CHROME SOUPAPE PNEU	1	1	1	
34	977742	. COLLET DE RETENUE / 3/4" I.D.	1	1	1	
35	502559	. VIS A TETE HEXAGONAL M10-1.5x25 G8.8 Z050	1	1	1	
36	500257	. RONDELLE FREIN FENDUE 10.2x18.1x2.2 Z050	1	1	1	
37	503463	. TUBE, NYLON 3/8 O.D. / VERT S.L.	AR	AR	AR	
38	503467	. TUBE, NYLON 3/8 O.D. / ROUGE	AR	AR	AR	

De 4-4758 À 8-1043		Date:07-2024	PAGE:HF-1260-01

SUPPORT DE SOUPAPE ASS

Numéro d'article	Pièces	Description	H3441	H3455	VIP45	NOTES
40	501309	ADAPTATEUR / TYPE TUYAU / 3/8NPT-Fx3/8NPT-M BR	1	1	1	
41	5001011	RONDELLE PLATE .406x.625x.040 Z050	1	1	1	
42	142256	SUPPORT	1	1	1	
43	562804	SOUPAPE SOLENOIDE 24 VOLTS	1	1	1	
. NS	562848	. CONNECTEUR / TERMINAL FEMELLE ASS / 3C / PNEUMAC 54933-05	1	1	1	
45	641376	COUDE MALE 90º NON-ROTATIF / TYPE "PUSH-IN" / #8x3/8NPT-M BR	1	1	1	
46	502531	VIS A TETE HEXAGONAL M6-1.0x16 G8.8 Z050	2	2	2	
47	502751	VIS A TETE HEXAGONAL #10-32x3/8 Z050	2	2	2	
50	**HF-1864-31**	**SOUPAPE CONTRÔLE BARRURE DE PORTE PNEUMATIQUE**				
NS	504637	ATTACHE CABLE / 3/16" x 13"	2	2	2	
60A	141982	SOUPAPE ASS / AVEC SUPPORT ET COLLECTEUR	1	1		
60D	141933	DISTRIBUTEUR ACC AV ASS.			1	
60D	149988	DISTRIBUTEUR ACC AV ASS.			1	
60E	142630	SOUPAPE ASS / AVEC SUPPORT ET COLLECTEUR			1	
61	141930	. SUPPORT VALVE W/LOWER VALVE	1	1	1	
62	562804	. SOUPAPE SOLENOIDE 24 VOLTS	1	1	1	
. NS	562848	. . CONNECTEUR / TERMINAL FEMELLE ASS / 3C / PNEUMAC 54933-05	1	1	1	
63	641415	. BLOC DISTRIBUTEUR / TYPE "PUSH-IN" / 2x#6 / 4x#4 PLAS	1	1	1	
64	641371	. COUDE MALE 90º NON-ROTATIF / TYPE "PUSH-IN" / #4x1/4NPT-M BR	2	2	2	
65	501312	. REDUCTION MALE-FEMELLE / TYPE TUYAU / 1/4NTP-Mx1/8NPT-F BR	1	1	1	
66	501653	. RACCORD EN "T" / TYPE TUYAU / 1/8NPT-Mx1/8NPT-Fx1/8NPT-F BR	1	1	1	
67	641369	. COUDE MALE 90º NON-ROTATIF / TYPE "PUSH-IN" / #4x1/8NPT-M BR	1	1	1	
68	641242	. CONNECTEUR MALE / TYPE "PUSH-IN" / #4x1/8NPT-M BR	1	1	1	
69	641436	. UNION COUDE 90º / TYPE "PUSH-IN" / #6x#6 BR	2	2	2	
70	503404	. TUBE, NYLON 3/8 O.D. / NOIR S.L.	AR	AR	AR	
71	500574	. VIS MECANIQUE TETE GOUTTE PHILLIPS #10-24x1 1/4 SS	4	4	4	
72	500767	. ECROU HEX #10-24 Z050	4	4	4	
73	502751	. VIS A TETE HEXAGONAL #10-32x3/8 Z050	2	2	2	
74	500470	. RONDELLE FREIN FENDUE .193x.334x.047 Z050	2	2	2	
78	641955	. RACCORD EN "T" / TYPE "PUSH-IN" / #4x#4x#4 BR			2	
79	503402	. TUBE, NYLON 1/4 O.D. / NOIR S.L.			AR	
80	500923	. VIS AUTOTARAUDEUSE TETE HEX 1/4-20x3/4 Z050	2	2	2	
81	500473	. RONDELLE FREIN FENDUE .262x.489x.062 Z050	2	2	2	

		Date:07-2024	HF-13
ROUES, MOYEUS & PNEUS			

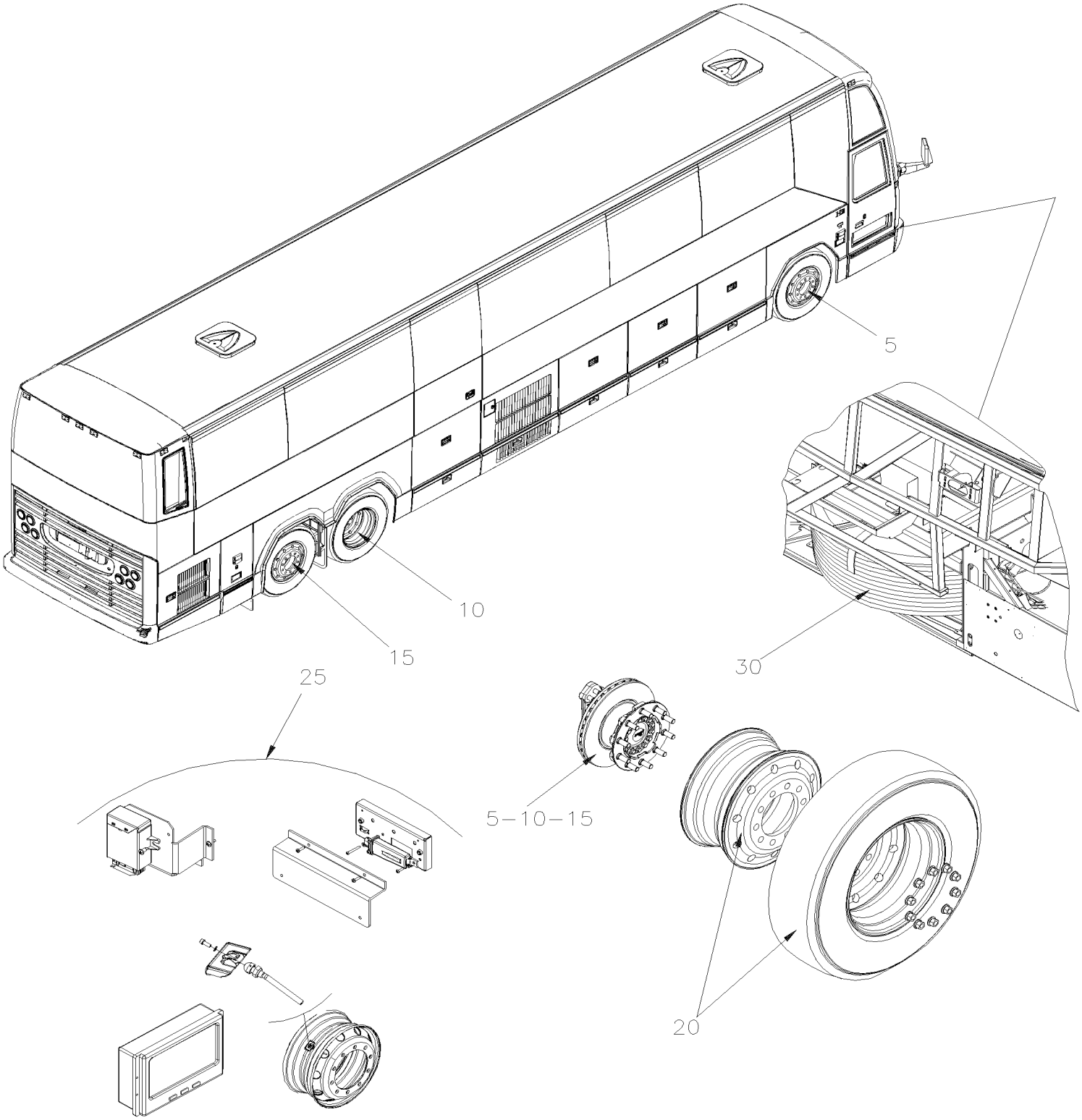

		Date:07-2024	HF-13

ROUES, MOYEUS & PNEUS

Numéro d'article	Pièces	Description	H341	H345	VIP45	NOTES
5	**HF-1300-00**	**MOYEU & DISQUE - ESSIEU AVANT MODEL "S-84" & "IS-84" De 4-4589 À 4-4589**				
5	**HF-1300-00**	**MOYEU & DISQUE - ESSIEU AVANT MODEL "S-84" & "IS-84" De 4-4589 À 4-4589**				C
5	**HF-1300-00**	**MOYEU & DISQUE - ESSIEU AVANT MODEL "S-84" & "IS-84" De 3-4417 À 3-4757**				
5	**HF-1300-01**	**MOYEU & DISQUE - ESSIEU AVANT MODEL "S84U" & "NDIFS80P" De 4-4758 À 8-1043**				
5	**HF-1300-99**	**MOYEU & DISQUE - ESSIEU AVANT MODEL "S84U" & "NDIFS80P" De 3-4417 À 3-4757**				
10	**HF-1305-00**	**MOYEU & DISQUE - ESSIEU MOTEUR De 3-4417 À 8-1043**				
10	**HF-1305-99**	**DISQUE (SPLINED DISC) AMELIORATION DE PRODUIT De 3-4417 À 8-1043**				
15	**HF-1310-00**	**MOYEU & DISQUE - ESSIEU PORTEUR TYPE TS6 De 3-4417 À 3-4757**				
15	**HF-1310-01**	**MOYEU & DISQUE - ESSIEU PORTEUR TYPE TS8U De 4-4758 À 8-1043**				
15	**HF-1310-99**	**MOYEU & DISQUE - ESSIEU PORTEUR TYPE TS8U RETROFIT "UNITISED" BEARING De 3-4417 À 3-4757**				
20	**HF-1318-00**	**ROUES & COMPOSANTES -MONTAGE CAMION(METRIQUE) De 3-4417 À 8-1043**				A
20	**HF-1318-01**	**ROUES & COMPOSANTES - MONTAGE BUS (STANDARD) De 3-4417 À 7-1043**	1	1	1	B O
25	**HF-1318-10**	**MONITEUR PRESSION & TEMPERATURE DES PNEUS De 5-0167 À 8-1043**				
30	**HF-1325-00**	**INSTALLATION ROUE DE SECOURS De 3-4417 À 8-1043**				
		A) AVEC ROUE CENTRE PAR LE MOYEU				
		B) AVEC ROUE CENTRE PAR LES GOUJONS				
		C) CE VEHICULE EST UN PRELIMINAIRE COOLING				
		O) OPTION				

De 4-4589 À 4-4589		Date:07-2024	PAGE:HF-1300-00
MOYEU & DISQUE - ESSIEU AVANT MODEL "S-84" & "IS-84"			

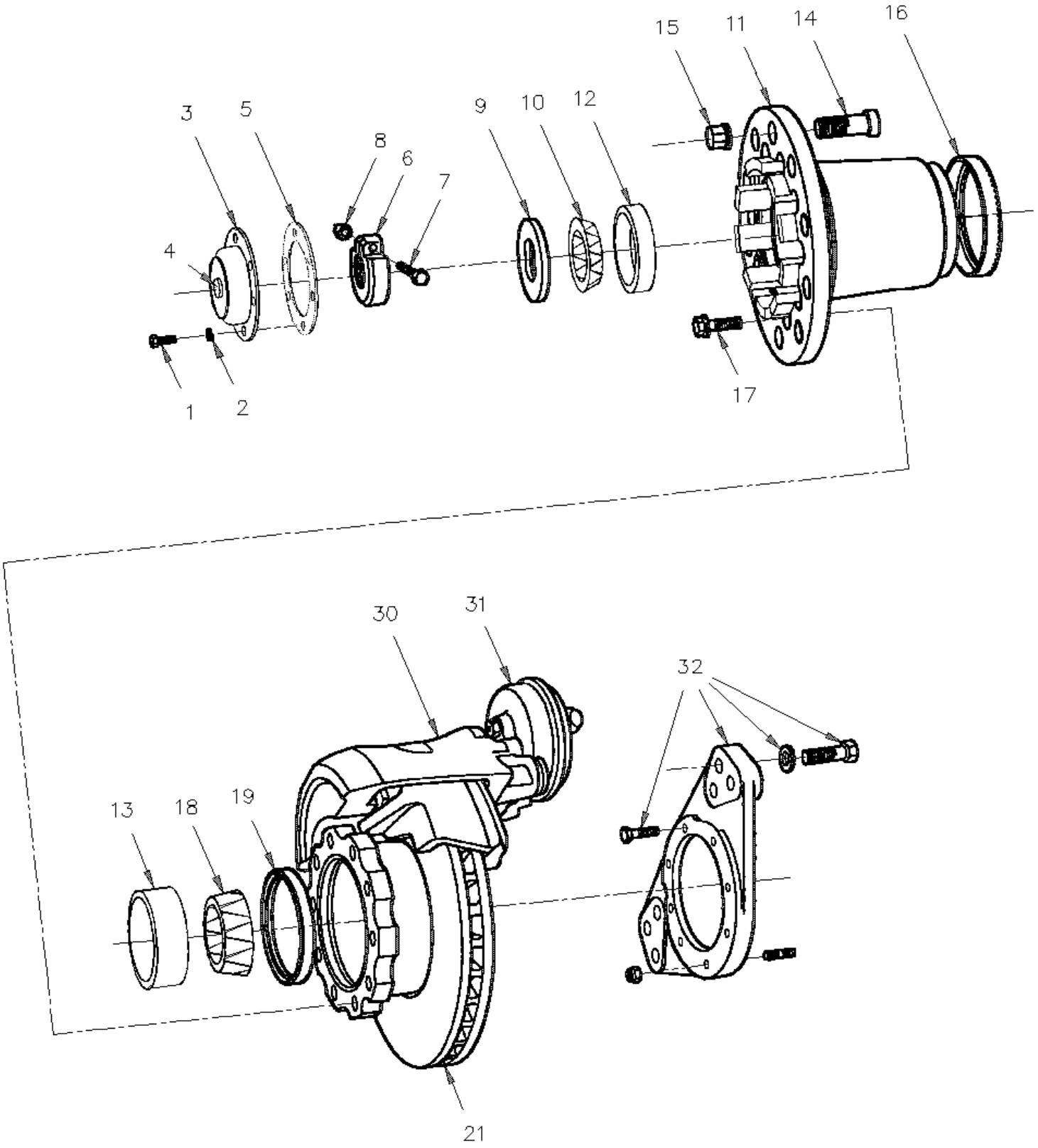

De 4-4589 À 4-4589		Date:07-2024	PAGE:HF-1300-00

MOYEU & DISQUE - ESSIEU AVANT MODEL "S-84" & "IS-84"

Numéro d'article	Pièces	Description	H3411	H3455	VIP455	NOTES
1	502790	VIS A TETE HEXAGONAL M8-1.25x20 G8.8 Z050	6	6	6	
2	5001003	RONDELLE FREIN FENDUE 8.1x12.7x2.0 Z050	6	6	6	
3	611210	CHAPEAU DE MOYEUX	1	1	1	
. NS	MI07-04	. VOIR INFORMATION DE MAINTENANCE	1	1	1	
3	611243	CAPUCHON POUR GRAISSE	1	1	1	
4	611242	BOUCHON DE VENTILATION / W/ALU HUB CAP "STEMCO"	1	1	1	
5	611261	JOINT D'ETANCHEITE	1	1	1	
NS	611211	ENSEMBLE FENETRE CHAPEAU MOYEU	1	1	1	
6	611004	ECROU D'AJUSTEMENT	1	1	1	
. NS	490845	. CLEF POUR ROULEMENT DE ROUE	1	1	1	
. NS	684735	. CLEF POUR ROULEMENT DE ROUE	1	1	1	
. NS	MI03-24	. VOIR INFORMATION DE MAINTENANCE	1	1	1	
7	500054	VIS A TETE HEXAGONAL 3/8-24x2 1/2 G5 ZP	1	1	1	
8	500704	ECROU HEX STOVER 3/8-24 Z050	1	1	1	
9	611003	BARRURE	1	1	1	
10	610126	CONE DE ROULEMENT	1	1	1	
11	611259	MOYEU ESSIEU AUX.	1	1	1	
12	610125	CUVETTE DE ROULEMENT	1	1	1	
13	610997	CUVETTE DE ROULEMENT	1	1	1	
14	610995	GOUJON GAUCHE MONTAGE PAR GOUJON	10	10	10	A
14	610996	GOUJON DROIT MONTAGE PAR GOUJON	10	10	10	A
14	611207	GOUJON DROIT / AVEC ROUE CENTRE MOYEU M22-1.5 x 81MM	10	10	10	B
15	610175	ECROU ROUE GAUCHE EXTERIEUR	10	10	10	A
15	610176	ECROU ROUE DROIT EXTERIEUR	10	10	10	A
15	611189	ECROU DROIT / AVEC ROUE CENTRE MOYEU M22-1.5 / 30MM TH À 3-4707	10	10	10	B
15	20434082	ECROU DROIT / AVEC ROUE CENTRE MOYEU M22-1.5 / 27 MM TH De 3-4708	10	10	10	B
16	**HF-1250-00**	**SYSTEME DE FREIN ANTI-BLOCKAGE**				
17	611007	VIS TETE HEX EPAULEMENT STRIEE M16-1.5x50 G10.9	10	10	10	
18	611087	CONE DE ROULEMENT	1	1	1	
19	611081	JOINT D'ETANCHEITE GRAISSE	1	1	1	
19	611247	JOINT D'ETANCHEITE GRAISSE	1	1	1	
19	611174	DISQUE DE RETENUE D'HUILE >SS 611247	AR	AR	AR	
21	611188	DISQUE ROTOR SOLIDE	1	1	1	
21	611456	DISQUE DE FREIN	1	1	1	
30	**HF-1225-00**	**PIECES FREIN "KNORR-BREMSE" - ESSIEU AVANT / SB7 SERIES À 7-0869**				
30	**HF-1225-01**	**PIECES FREIN "KNORR-BREMSE" SN7 SERIES - "RETROFIT" & "SERVICE" De 7-0870**				
31	**HF-1225-10**	**CHAMBRE FREIN TYPE 22 - ESSIEU AVANT**				
32	**HF-1225-00**	**PIECES FREIN "KNORR-BREMSE" - ESSIEU AVANT / SB7 SERIES**				
NS	684644	OUTIL POUR INSTALLATION DE JOINT CR	1	1	1	
41	611328	ENSEMBLE ESSIEU AVANT UNITISED REGIDE À 3-4757	1	1		
. NS	611289	. FUSEE DE DIRECTION GAUCHE STREET SIDE À 3-4757	1	1		
. NS	611290	. FUSEE DE DIRECTION DROITE CURBSIDE À 3-4757	1	1		

De 4-4589 À 4-4589		Date:07-2024	PAGE:HF-1300-00

MOYEU & DISQUE - ESSIEU AVANT MODEL "S-84" & "IS-84"

Numéro d'article	Pièces	Description	H3411	H3455	VIP455	NOTES
. NS	611949	. ECROU MOYEU 1 3/4-8 À 3-4757	2	2		
. NS	611948	. RONDELLE À 3-4757	2	2		
. NS	611955	. VIS TETE HEX EPAULEMENT M14-1.5x78 G12.9 N500 À 3-4757	28	28		
. NS	611301	. ADAPTEUR DE ROUE À 3-4757	2	2		
. NS	611953	. MOYEUX DE ROUE ETANCHE TIMKEN À 3-4757	2	2		
. NS	611300	. DISQUE DE FREIN À 3-4757	2	2		
. NS	611028	. GOUJON / COTE RUE / 3/4-16 X 3" À 3-4757	2	2		
. NS	611330	. GOUJON 3/4-16 X 3 7/8" À 3-4757	1	1		
. NS	611331	. GOUJON / COTE TROTTOIR / 3/4-16 X 4 1/4" À 3-4757	2	2		
. NS	611332	. GOUJON 1/2-20 X 1 7/8 À 3-4757	16	16		
42	611329	ENSEMBLE ESSIEU AVANT UNITISED INDEPANDANT À 3-4757			1	
. NS	611334	. FUSEE DE DIRECTION GAUCHE ONLY W/RETROFIT UNITISED À 3-4757			1	
. NS	611335	. FUSEE DE DIRECTION DROITE ONLY W/RETROFIT UNITISED À 3-4757			1	
. NS	611949	. ECROU MOYEU 1 3/4-8 À 3-4757			2	
. NS	611948	. RONDELLE À 3-4757			2	
. NS	611955	. VIS TETE HEX EPAULEMENT M14-1.5x78 G12.9 N500 À 3-4757			28	
. NS	611301	. ADAPTEUR DE ROUE À 3-4757			2	
. NS	611303	. MOYEUX DE ROUE ETANCHE TIMKEN À 3-4757			2	
. NS	611300	. DISQUE DE FREIN À 3-4757			2	
. NS	611166	. GOUJON 3/4-16 X 3 1/4" À 3-4757			2	
. NS	611167	. GOUJON 3/4-16 X 4 1/2" À 3-4757			3	
. NS	611331	. GOUJON / COTE TROTTOIR / 3/4-16 X 4 1/4" À 3-4757			2	
. NS	611332	. GOUJON 1/2-20 X 1 7/8 À 3-4757			16	
		A) AVEC ROUE CENTRE PAR LES GOUJONS				
		B) AVEC ROUE CENTRE PAR LE MOYEU				

De 4-4758 À 8-1043		Date:07-2024	PAGE:HF-1300-01
MOYEU & DISQUE - ESSIEU AVANT MODEL "S84U" & "NDIFS80P"			

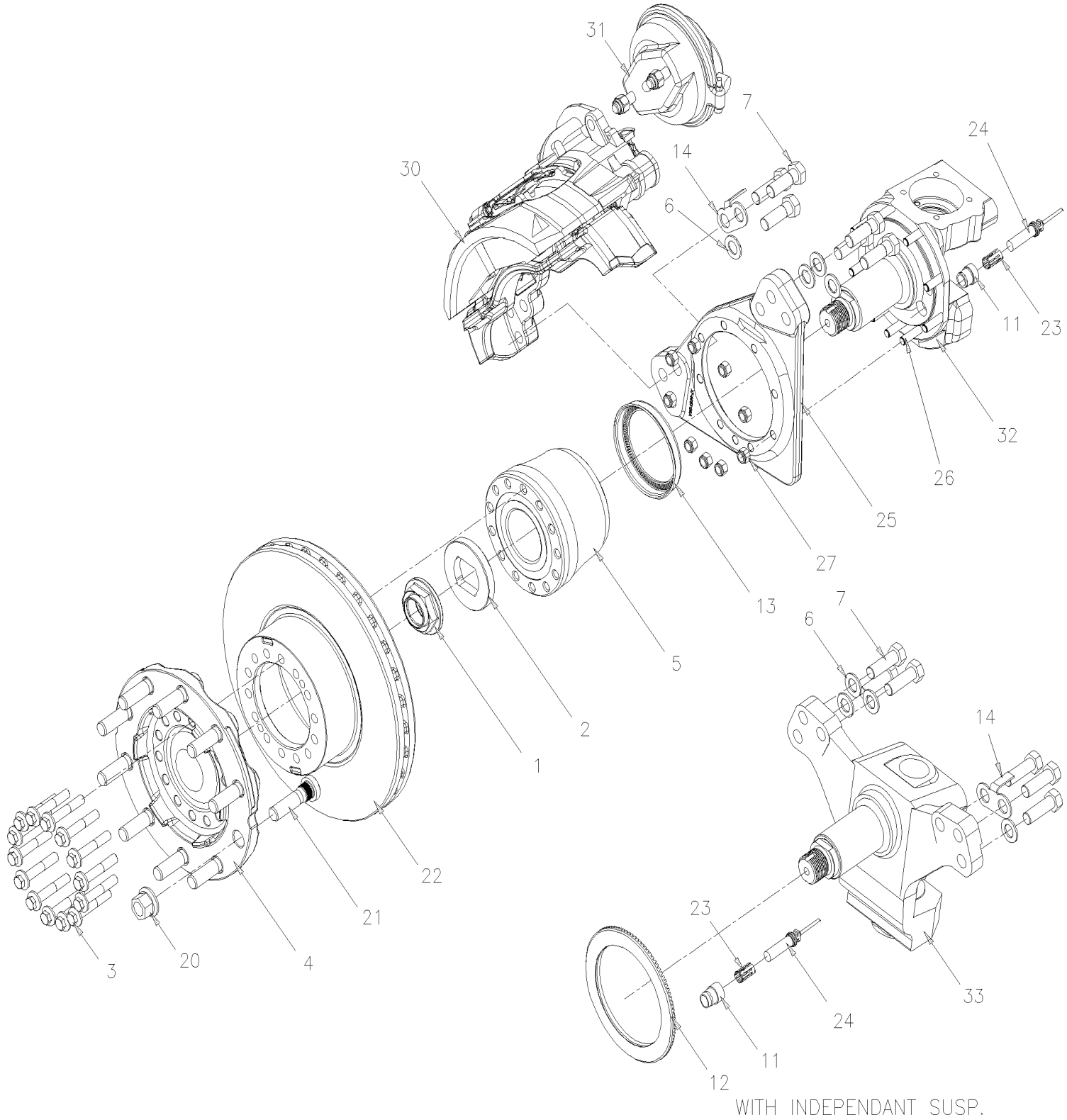

De 4-4758 À 8-1043		Date:07-2024	PAGE:HF-1300-01

MOYEU & DISQUE - ESSIEU AVANT MODEL "S84U" & "NDIFS80P"

Numéro d'article	Pièces	Description	H3441	H3445	VIP45	NOTES
1	611949	ECROU MOYEU 1 3/4-8	1	1	1	
2	611948	RONDELLE	1	1	1	
3	611955	VIS TETE HEX EPAULEMENT M14-1.5x78 G12.9 N500	14	14	14	S
4	611301	ADAPTEUR DE ROUE	1	1	1	
5	611953	MOYEUX DE ROUE ETANCHE TIMKEN	1	1	1	R S
5	611471	MOYEUX DE ROUE ETANCHE FAG ASSY W/"ABS" RING	1	1	1	R S
. NS	N.S.S.	. ROUE DENTELEE	1	1	1	1 R S
. NS	509939	. VIS FAUSSE TETE RONDE #4x1/4 SS	3	3	3	R S
5	611303	MOYEUX DE ROUE ETANCHE TIMKEN			1	I S
5	611474	MOYEUX DE ROUE ETANCHE FAG ASSY W/"ABS" RING			1	I S
. NS	611472	. MOYEUX DE ROUE ETANCHE FAG			1	I S
. NS	611473	. ROUE DENTELEE / ESSIEU AVANT RIGIDE & ESSIEU PORTEUR / AVEC "FAG" 143.90MM I.D.			1	I S
NS	491115	OUTIL POUR INSTALLER MOYEU SELLER / 70MM	1	1	1	
. NS	NDS8	. INSTRUCTION DE MAINTENANCE	1	1	1	
6	611044	RONDELLE PLATE 21.0x37.0x3.0 N500	6	6	6	
7	611308	VIS A TETE HEXAGONAL M20-2.5x100 G12.9 À 7-0869	4	4	4	
7	5001193	VIS A TETE HEXAGONAL M20-2.5x65 G10.9 ZP À 7-0869	2	2	2	
7	5001529	VIS A TETE HEXAGONAL M20-1.5x60 G10.9 G500 De 7-0870	6	6	6	
11	612384	MANCHON / CAPTEUR ABS	1	1	1	
12	611304	ROUE DENTELEE / ESSIEU AVANT AVEC "TIMKEN" 138.89MM I.D.			1	I
12	611473	ROUE DENTELEE / ESSIEU AVANT RIGIDE & ESSIEU PORTEUR / AVEC "FAG" 143.90MM I.D.			1	I D
13	N.S.S.	ROUE DENTELEE / ESSIEU AVANT RIGIDE WITH ITEM #5	1	1	1	1 R
14	110786	INDICATEUR D'USURE DES FREIN MECHANICAL / 44MM	1	1	1	
20	20434082	ECROU DROIT / AVEC ROUE CENTRE MOYEU M22-1.5 / 27 MM TH	20	20	20	A
20	610175	ECROU ROUE GAUCHE EXTERIEUR	10	10		B
20	610176	ECROU ROUE DROIT EXTERIEUR	10	10		B
21	611207	GOUJON DROIT / AVEC ROUE CENTRE MOYEU M22-1.5 x 81MM	20	20	20	A
21	610995	GOUJON GAUCHE MONTAGE PAR GOUJON	10	10		B
21	610966	GOUJON GAUCHE MONTAGE PAR GOUJON / W/ABS	10	10		B
22	611300	DISQUE DE FREIN	1	1	1	
23	641096	COLLET A RESSORT	1	1	1	
24	642084	CAPTEUR ABS 90° - OEM	1	1	1	
24	642085	CAPTEUR ABS - OEM	1	1	1	
24	642184	CAPTEUR ABS - AFTER MARKET	1	1	1	
25	611039	SUPPORT D'ETRIER GAUCHE & DROIT	1	1	1	
26	611030	GOUJON 1/2-20 X 1 11/16"	AR	AR	AR	
27	5007001	ECROU HEX STOVER 1/2-20 Z050 G "C"	AR	AR	AR	
30	**HF-1225-00**	**PIECES FREIN "KNORR-BREMSE" - ESSIEU AVANT / SB7 SERIES À 7-0869**				
30	**HF-1225-01**	**PIECES FREIN "KNORR-BREMSE" SN7 SERIES - "RETROFIT" & "SERVICE" De 7-0870**				
30	**HF-1225-02**	**PIECES FREIN "KNORR-BREMSE" SN7 SERIES W/NEW SLIDE PINS**				
31	**HF-1225-10**	**CHAMBRE FREIN TYPE 22 - ESSIEU AVANT**				
31	**HF-1225-11**	**CHAMBRE FREIN TYPE 24 - ESSIEU AVANT**				

De 4-4758 À 8-1043		Date:07-2024	PAGE:HF-1300-01

MOYEU & DISQUE - ESSIEU AVANT MODEL "S84U" & "NDIFS80P"

Numéro d'article	Pièces	Description	H3411	H3455	VIP455	NOTES
32	**HF-1005-00**	**ESSIEU AVANT - SUSPENSION RIGIDE MODEL "S-84"**				
33	**HF-1005-50**	**ESSIEU AVANT - SUSPENSION INDEPENDANTE MODEL "IS-84" / 16500LBS**				
NS	MI08-04	VOIR INFORMATION DE MAINTENANCE	1	1	1	
		A) AVEC ROUE CENTRE PAR LE MOYEU				
		B) AVEC ROUE CENTRE PAR LES GOUJONS				
		D) AVEC MOYEU "FAG" SEULEMENT				
		I) AVEC SUSPENSION INDÉPANDANTE				
		R) AVEC SUSPENTION RIGIDE				
		S) INSPECTÉES TOUS LES BOULONS POUR DES DOMMAGES AU FILET ET À LA SURFACE EN DESSOUS DE LA TÊTE QUAND VOUS DÉSASSEMBLEZ OU DÉVISSEZ LE MOYEUX ET REMPLACER AU BESOIN				
		1) PAS VENDU SEPAREMENT				
		1) PAS VENDU SEPAREMENT				

De 3-4417 À 3-4757		Date:07-2024	PAGE:HF-1300-99
MOYEU & DISQUE - ESSIEU AVANT MODEL "S84U" & "NDIFS80P"			

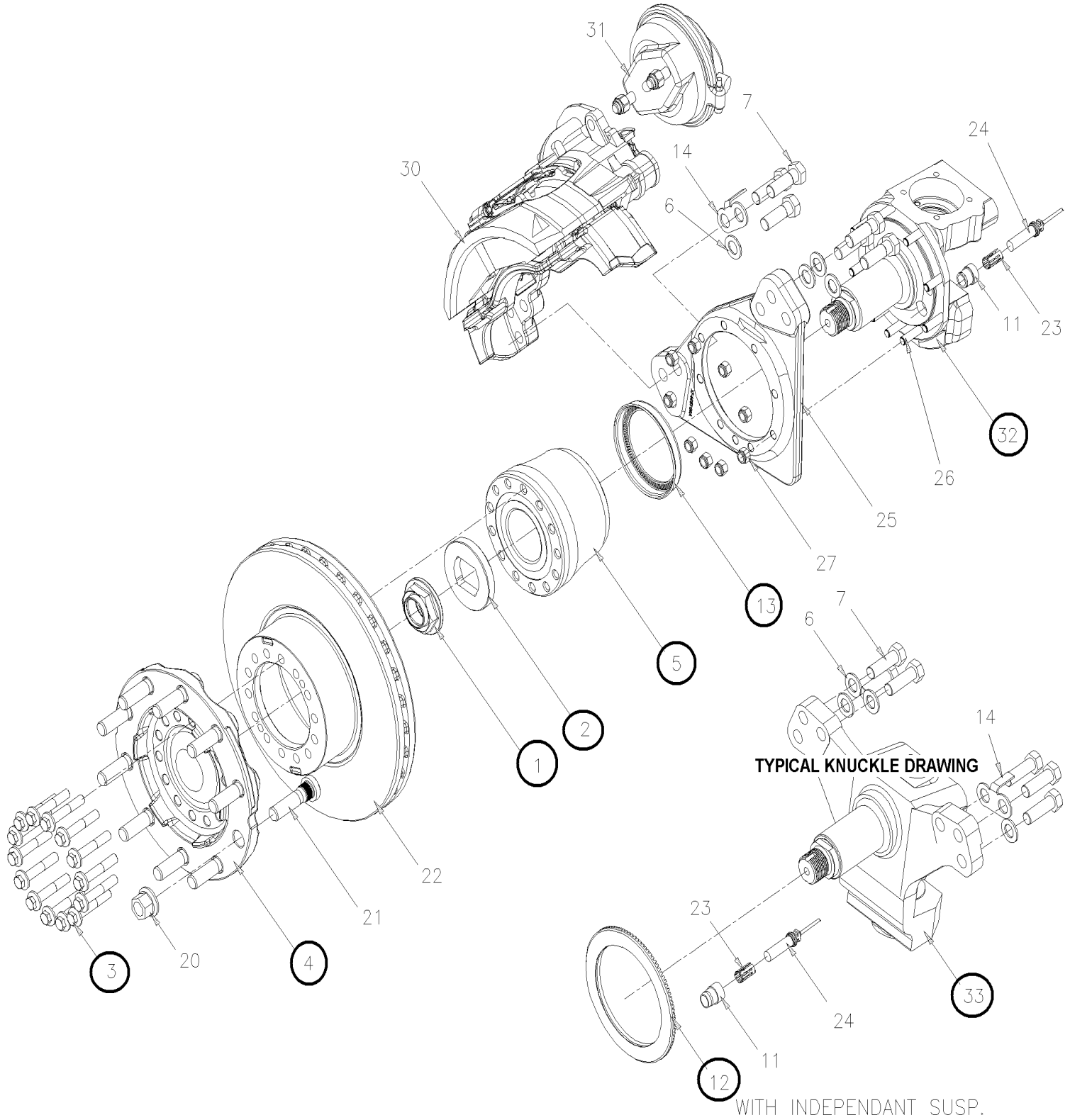

De 3-4417 À 3-4757		Date:07-2024	PAGE:HF-1300-99

MOYEU & DISQUE - ESSIEU AVANT MODEL "S84U" & "NDIFS80P"

Numéro d'article	Pièces	Description	H3411	H3455	VIP455	NOTES
		. . . . . "ATTENTION" - "ATTENTION" - "ATTENTION"				
		L'ENSEMBLE N'INCLUS PAS LES ETRIERS ET FREIN CHAMBER				
		L'ENS. INCLUS LES PIECES AVEC UN POINT VERT				
	611328	ENSEMBLE ESSIEU AVANT UNITISED REGIDE	1	1		
. NS	611289	. FUSEE DE DIRECTION GAUCHE STREET SIDE	1	1		
. NS	611290	. FUSEE DE DIRECTION DROITE CURBSIDE	1	1		
. NS	611949	. ECROU MOYEU 1 3/4-8	2	2		
. NS	611948	. RONDELLE	2	2		
. NS	611955	. VIS TETE HEX EPAULEMENT M14-1.5x78 G12.9 N500	28	28		
. NS	611301	. ADAPTEUR DE ROUE	2	2		
. NS	611953	. MOYEUX DE ROUE ETANCHE TIMKEN	2	2		
. NS	611300	. DISQUE DE FREIN	2	2		
. NS	611028	. GOUJON / COTE RUE / 3/4-16 X 3"	2	2		
. NS	611330	. GOUJON 3/4-16 X 3 7/8"	1	1		
. NS	611331	. GOUJON / COTE TROTTOIR / 3/4-16 X 4 1/4"	2	2		
. NS	611332	. GOUJON 1/2-20 X 1 7/8	16	16		
	611329	ENSEMBLE ESSIEU AVANT UNITISED INDEPANDANT			1	
. NS	611334	. FUSEE DE DIRECTION GAUCHE ONLY W/RETROFIT UNITISED			1	
. NS	611335	. FUSEE DE DIRECTION DROITE ONLY W/RETROFIT UNITISED			1	
. NS	611949	. ECROU MOYEU 1 3/4-8			2	
. NS	611948	. RONDELLE			2	
. NS	611955	. VIS TETE HEX EPAULEMENT M14-1.5x78 G12.9 N500			28	
. NS	611301	. ADAPTEUR DE ROUE			2	
. NS	611303	. MOYEUX DE ROUE ETANCHE TIMKEN			2	
. NS	611300	. DISQUE DE FREIN			2	
. NS	611166	. GOUJON 3/4-16 X 3 1/4"			2	
. NS	611167	. GOUJON 3/4-16 X 4 1/2"			3	
. NS	611331	. GOUJON / COTE TROTTOIR / 3/4-16 X 4 1/4"			2	
. NS	611332	. GOUJON 1/2-20 X 1 7/8			16	
1	611949	ECROU MOYEU 1 3/4-8	2	2	2	
2	611948	RONDELLE	2	2	2	
3	611955	VIS TETE HEX EPAULEMENT M14-1.5x78 G12.9 N500	28	28	28	S
4	611301	ADAPTEUR DE ROUE	2	2	2	
5	611953	MOYEUX DE ROUE ETANCHE TIMKEN	2	2		R S
5	611471	MOYEUX DE ROUE ETANCHE FAG ASSY W/"ABS" RING	2	2		R S
. NS	N.S.S.	. ROUE DENTELEE	1	1		1 R S
. NS	509939	. VIS FAUSSE TETE RONDE #4x1/4 SS	3	3		R S
5	611303	MOYEUX DE ROUE ETANCHE TIMKEN			2	I S
5	611474	MOYEUX DE ROUE ETANCHE FAG ASSY W/"ABS" RING			2	I S
. NS	611472	. MOYEUX DE ROUE ETANCHE FAG			1	I S

De 3-4417 À 3-4757		Date:07-2024	PAGE:HF-1300-99

MOYEU & DISQUE - ESSIEU AVANT MODEL "S84U" & "NDIFS80P"

Numéro d'article	Pièces	Description	H3441	H3455	VIP455	NOTES
. NS	611473	. ROUE DENTELEE / ESSIEU AVANT RIGIDE & ESSIEU PORTEUR / AVEC "FAG" 143.90MM I.D.			1	I S
NS	491115	OUTIL POUR INSTALLER MOYEU SELLER / 70MM	AR	AR	AR	
. NS	NDS8	. INSTRUCTION DE MAINTENANCE	1	1	1	
6	611044	RONDELLE PLATE 21.0x37.0x3.0 N500	12	12	12	
7	5001529	VIS A TETE HEXAGONAL M20-1.5x60 G10.9 G500	12	12	12	
11	612384	MANCHON / CAPTEUR ABS	1	1	1	
12	611304	ROUE DENTELEE / ESSIEU AVANT AVEC "TIMKEN" 138.89MM I.D.			1	I
12	611473	ROUE DENTELEE / ESSIEU AVANT RIGIDE & ESSIEU PORTEUR / AVEC "FAG" 143.90MM I.D.			1	I D
13	N.S.S.	ROUE DENTELEE / ESSIEU AVANT RIGIDE WITH ITEM #5	1	1		1 R
14	110786	INDICATEUR D'USURE DES FREIN MECHANICAL / 44MM	AR	AR	AR	
20	20434082	ECROU DROIT / AVEC ROUE CENTRE MOYEU M22-1.5 / 27 MM TH	10	10	10	
21	611207	GOUJON DROIT / AVEC ROUE CENTRE MOYEU M22-1.5 x 81MM	10	10	10	
22	611300	DISQUE DE FREIN	2	2	2	
23	641096	COLLET A RESSORT	1	1	1	
		ENLEVER DE VOTRE VEHICULE				
25	611039	SUPPORT D'ETRIER GAUCHE & DROIT	1	1	1	
26	611030	GOUJON 1/2-20 X 1 11/16"	AR	AR	AR	
27	5007001	ECROU HEX STOVER 1/2-20 Z050 G "C"	AR	AR	AR	
30	**HF-1225-00**	**PIECES FREIN "KNORR-BREMSE" - ESSIEU AVANT / SB7 SERIES À 7-0869**				
30	**HF-1225-01**	**PIECES FREIN "KNORR-BREMSE" SN7 SERIES - "RETROFIT" & "SERVICE" De 7-0870**				
30	**HF-1225-02**	**PIECES FREIN "KNORR-BREMSE" SN7 SERIES W/NEW SLIDE PINS**				
31	**HF-1225-10**	**CHAMBRE FREIN TYPE 22 - ESSIEU AVANT**				
31	**HF-1225-11**	**CHAMBRE FREIN TYPE 24 - ESSIEU AVANT**				
32	611289	FUSEE DE DIRECTION GAUCHE STREET SIDE	1	1	1	R
32	611290	FUSEE DE DIRECTION DROITE CURBSIDE	1	1	1	R
33	611334	FUSEE DE DIRECTION GAUCHE ONLY W/RETROFIT UNITISED			1	I
33	611335	FUSEE DE DIRECTION DROITE ONLY W/RETROFIT UNITISED			1	I
NS	MI08-04	VOIR INFORMATION DE MAINTENANCE	1	1	1	
		D) AVEC MOYEU "FAG" SEULEMENT				
		I) AVEC SUSPENSION INDÉPENDANTE				
		R) AVEC SUSPENTION RIGIDE				
		S) INSPECTÉES TOUS LES BOULONS POUR DES DOMMAGES AU FILET ET À LA SURFACE EN DESSOUS DE LA TÊTE QUAND VOUS DÉSASSEMBLEZ OU DÉVISSEZ LE MOYEUX ET REMPLACER AU BESOIN				
		1) PAS VENDU SEPAREMENT				
		1) PAS VENDU SEPAREMENT				

De 3-4417 À 8-1043		Date:07-2024	PAGE:HF-1305-00
MOYEU & DISQUE - ESSIEU MOTEUR			

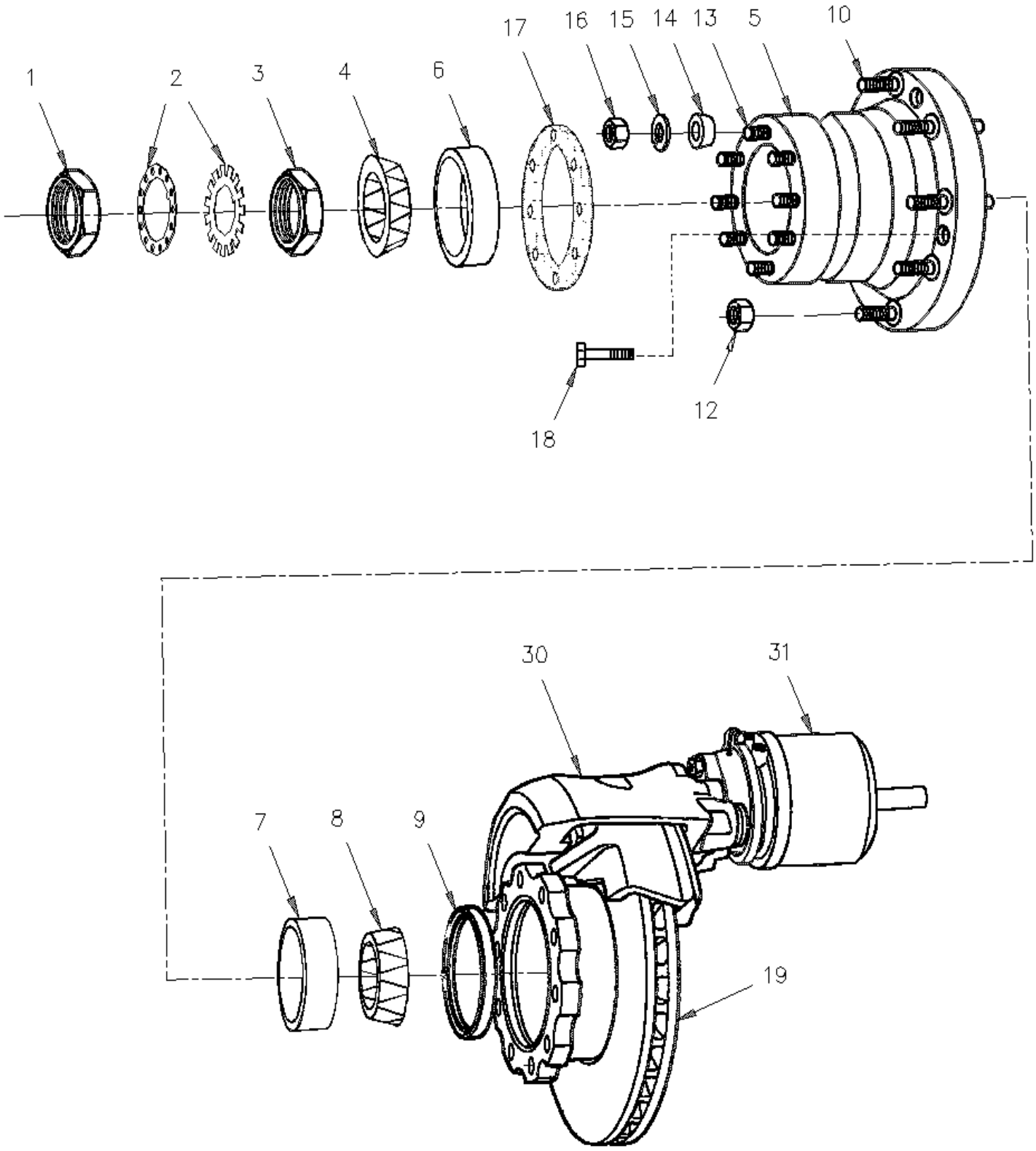

De 3-4417 À 8-1043		Date:07-2024	PAGE:HF-1305-00

MOYEU & DISQUE - ESSIEU MOTEUR

Numéro d'article	Pièces	Description	H3411	H3455	VIP455	NOTES
1	620275	ECROU	1	1	1	
2	621624	RONDELLE ET BARRURE	1	1	1	
3	620279	ECROU	1	1	1	
4	620034	CONE DE ROULEMENT	1	1	1	A
5	621617	MOYEU ET CUVETTE ASS.	2	2	2	
6	620032	. CUVETTE DE ROULEMENT	1	1	1	A
7	621210	. CUVETTE DE ROULEMENT	1	1	1	B
8	621209	CONE DE ROULEMENT	1	1	1	B
9	621623	DISQUE DE RETENUE D'HUILE	1	1	1	
9	621916	DISQUE DE RETENUE D'HUILE	1	1	1	S
10	621634	GOUJON GAUCHE MONTAGE PAR GOUJON	10	10	10	E
10	621633	GOUJON DROIT MONTAGE PAR GOUJON	10	10	10	E
10	621645	GOUJON DROIT / AVEC ROUE CENTRE MOYEU M22-1.5 x 100 MM	10	10	10	F
10	621686	GOUJON DROIT / AVEC ROUE CENTRE MOYEU M22-1.5 x 110 MM	AR	AR	AR	D F
11	610961	ECROU CAPUCHON DROITE	10	10	10	E
11	610962	ECROU CAPUCHON COTE GAUCHE	10	10	10	E
11	611192	NOIX INTERIEURE ROUES ARR DR	10	10	10	E
11	611191	NOIX INTERIEURE ROUES ARR GA	10	10	10	E
11	620250	GOUJON, COTE DROIT ASS.	10	10	10	E
11	620251	GOUJON, COTE GAUCHE	10	10	10	E
12	610175	ECROU ROUE GAUCHE EXTERIEUR	10	10	10	E
12	610176	ECROU ROUE DROIT EXTERIEUR	10	10	10	E
12	611189	ECROU DROIT / AVEC ROUE CENTRE MOYEU M22-1.5 / 30MM TH À 3-4707	10	10	10	F
12	20434082	ECROU DROIT / AVEC ROUE CENTRE MOYEU M22-1.5 / 27 MM TH De 3-4708	10	10	10	F
13	621730	GOUJON / 5/8-11x 5/8-18 x 2 7/8"	8	8	8	
14	621627	ANNEAU CONNIQUE 5/8" I.D.	8	8	8	
15	5001518	RONDELLE FREIN A DENT EXTERIEUR .625x1.070x.055 ZP	8	8	8	
16	500723	ECROU HEX 5/8-18 ZP	8	8	8	
17	620351	JOINT D'ETANCHEITE	AR	AR	AR	
18	621628	VIS TETE CYLINDRIQUE SIX PANS CREUX 5/8-18x1 3/4 GR8	10	10	10	
19	611457	DISQUE VENTILE 12 MM DIFF	1	1	1	
NS	621652	ENSEMBLE ROULEMENT	1	1	1	
NS	621653	ENSEMBLE ROULEMENT	1	1	1	
30	**HF-1235-00**	**PIECES FREIN DISQUE "MERITOR" - ESSIEU MOTEUR / SB7 SERIES À 7-0869**				
30	**HF-1225-01**	**PIECES FREIN "KNORR-BREMSE" SN7 SERIES - "RETROFIT" & "SERVICE" De 7-0870**				
31	**HF-1235-10**	**CHAMBRE FREIN "KNORR-BREMSE" - ESSIEU MOTEUR**				
NS	684646	OUTIL POUR INSTALLATION DE JOINT CR	1	1	1	
41	**HF-1305-99**	**DISQUE (SPLINED DISC) AMELIORATION DE PRODUIT**				
		A) AUSSI DISPONIBLE DANS L'ENSEMBLE #621652				

De 3-4417 À 8-1043		Date:07-2024	PAGE:HF-1305-00

MOYEU & DISQUE - ESSIEU MOTEUR

Numéro d'article	Pièces	Description	H3411	H3455	VIP45	NOTES
		B) AUSSI DISPONIBLE DANS L'ENSEMBLE #621653				
		D) AVEC 2 ROUES EN ALUMINIUM				
		E) AVEC ROUE CENTRE PAR LES GOUJONS				
		F) AVEC ROUE CENTRE PAR LE MOYEU				
		S) SERVICE				

De 3-4417 À 8-1043		Date:07-2024	PAGE:HF-1305-99
DISQUE (SPLINED DISC) AMELIORATION DE PRODUIT			

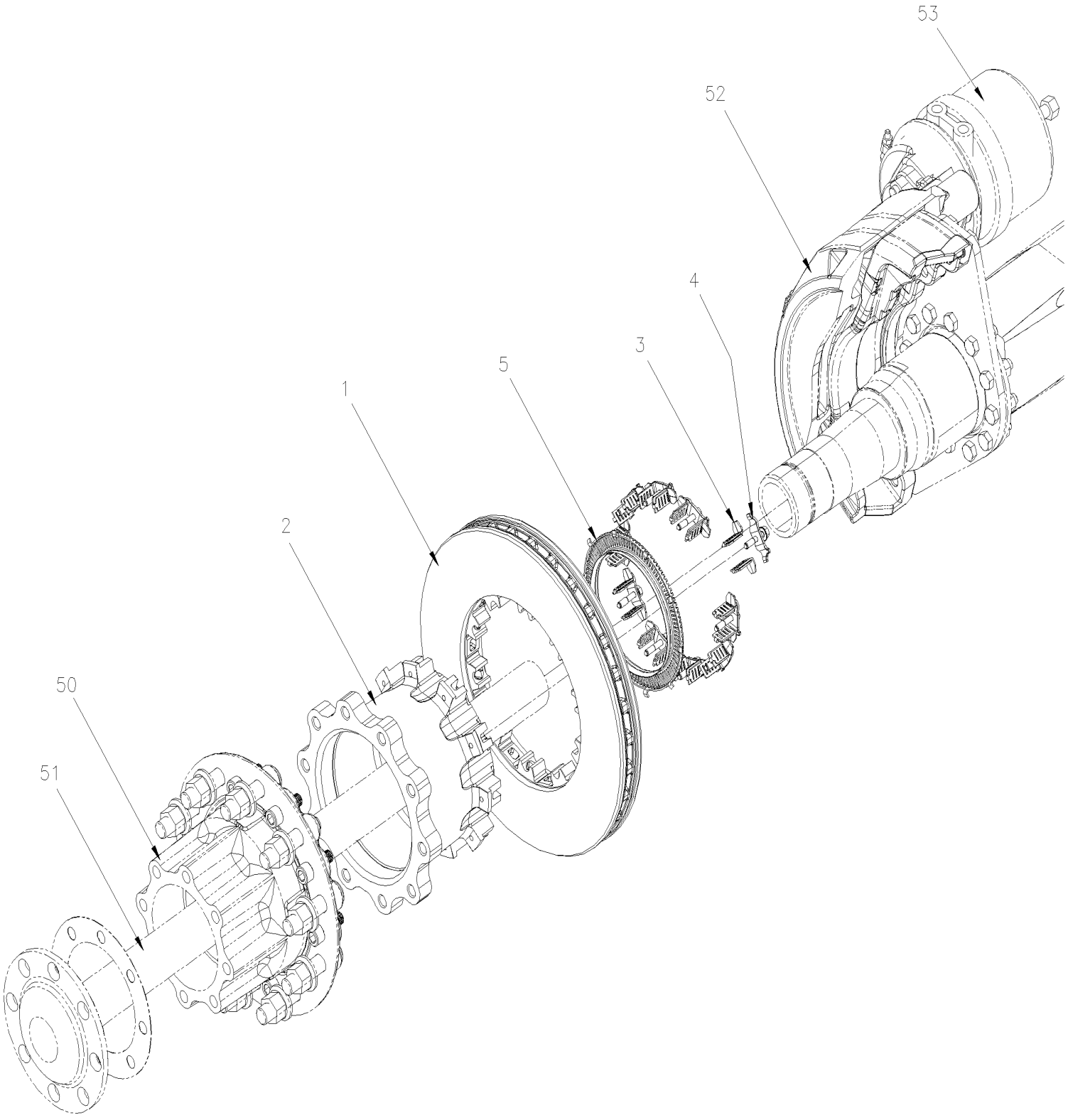

De 3-4417 À 8-1043		Date:07-2024	PAGE:HF-1305-99

DISQUE (SPLINED DISC) AMELIORATION DE PRODUIT

Numéro d'article	Pièces	Description	H3411	H3455	VIP45	NOTES
	144982	ENS DISQUE DE FREIN "SPLINED" POUR L'ESSIEU MOTEUR	1	1	1	
. NS	IS-09085	. SEE INSTRUCTION SHEET	1	1	1	
1	144984	. ROTOR / "SPLINED DISC"	1	1	1	
2	144983	. ADAPTATEUR ROTOR / "SPLINED DISC"	1	1	1	
3	144986	. PIECE INTERMEDIAIRE / "SPLINED DISC"	20	20	20	
4	144985	. ELEMENT RESSORT / "SPLINED DISC"	10	10	10	
5	124921	. ROUE DENTELEE / ESSIEU MOTEUR / "SPLINED DISC"	1	1	1	
NS	680754	GRAISSE, ANTI GRIPPAGE PERMATEX COPPER (454GR)	AR	AR	AR	
50	**HF-1305-00**	**MOYEU & DISQUE - ESSIEU MOTEUR**				
51	**HF-1105-00**	**ESSIEU ARRIERE - MODEL "RC23160"**				
52	**HF-1235-00**	**PIECES FREIN DISQUE "MERITOR" - ESSIEU MOTEUR / SB7 SERIES**				
52	**HF-1225-01**	**PIECES FREIN "KNORR-BREMSE" SN7 SERIES - "RETROFIT" & "SERVICE"**				
53	**HF-1235-10**	**CHAMBRE FREIN "KNORR-BREMSE" - ESSIEU MOTEUR**				

De 3-4417 À 3-4757		Date:07-2024	PAGE:HF-1310-00
MOYEU & DISQUE - ESSIEU PORTEUR TYPE TS6			

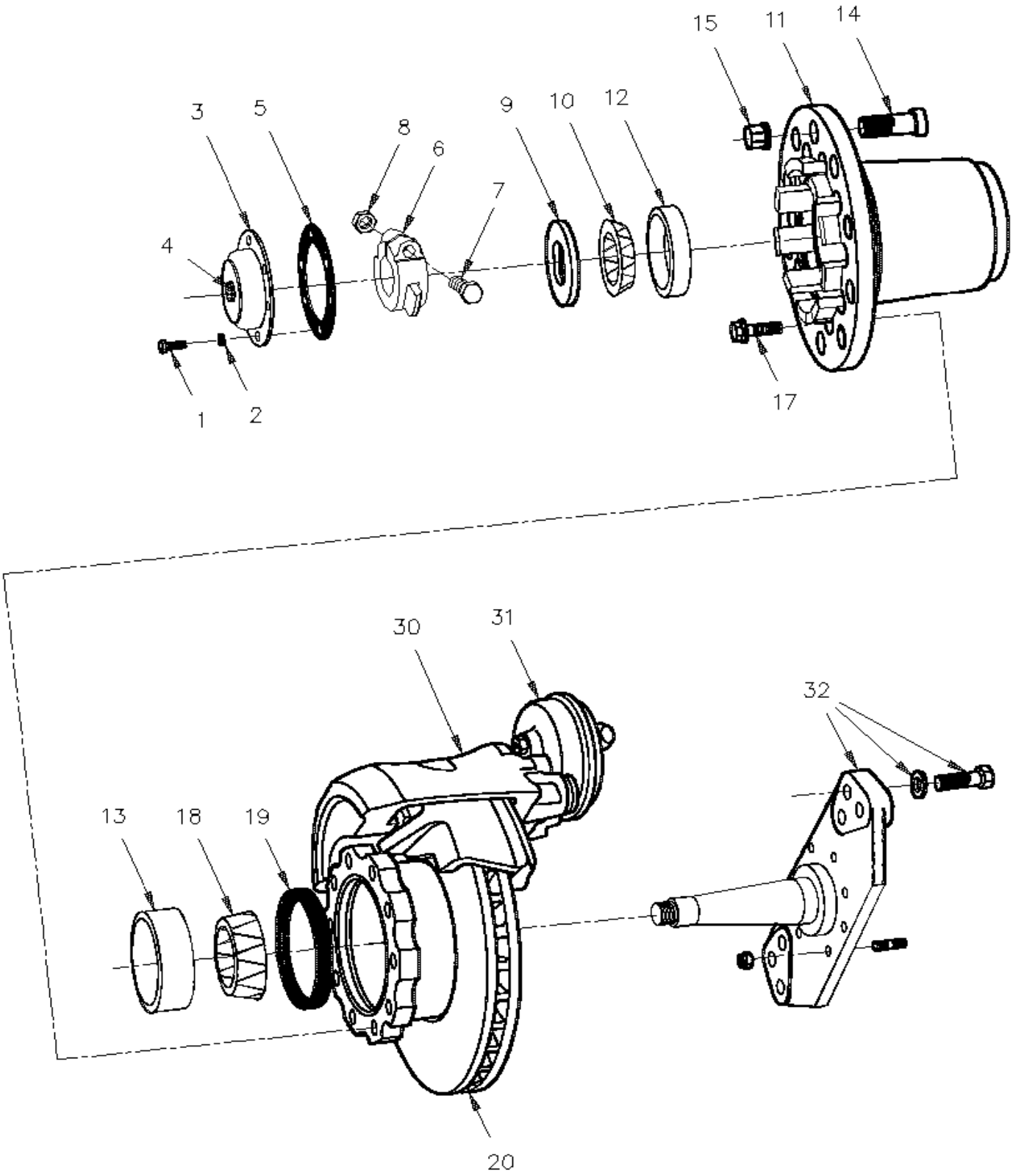

De 3-4417 À 3-4757		Date:07-2024	PAGE:HF-1310-00

MOYEU & DISQUE - ESSIEU PORTEUR TYPE TS6

Numéro d'article	Pièces	Description	H3411	H3455	VIP45	NOTES
1	502790	VIS A TETE HEXAGONAL M8-1.25x20 G8.8 Z050	6	6	6	
2	5001003	RONDELLE FREIN FENDUE 8.1x12.7x2.0 Z050	6	6	6	
3	611210	CHAPEAU DE MOYEUX	1	1	1	
. NS	MI07-04	. VOIR INFORMATION DE MAINTENANCE	1	1	1	
3	611243	CAPUCHON POUR GRAISSE	1	1	1	
4	611242	BOUCHON DE VENTILATION / W/ALU HUB CAP "STEMCO"	1	1	1	
5	611261	JOINT D'ETANCHEITE	1	1	1	
6	611217	ECROU D'AJUSTEMENT	1	1	1	
. NS	490912	. CLEF POUR ROULEMENT DE ROUE	1	1	1	
. NS	684734	. CLEF POUR ROULEMENT DE ROUE	1	1	1	
. NS	MI03-24	. VOIR INFORMATION DE MAINTENANCE	1	1	1	
7	500052	VIS A TETE HEXAGONAL 3/8-24x2 G5 ZP	1	1	1	
8	500704	ECROU HEX STOVER 3/8-24 Z050	1	1	1	
9	611218	RONDELLE DE ROULEMENT "D"	1	1	1	
10	611219	CONE DE ROULEMENT	1	1	1	A
11	611260	MOYEU ESSIEU AUX.	1	1	1	
12	611221	CUVETTE DE ROULEMENT	1	1	1	A
13	611220	CUVETTE DE ROULEMENT	1	1	1	B
14	610996	GOUJON DROIT MONTAGE PAR GOUJON	10	10	10	C
14	610995	GOUJON GAUCHE MONTAGE PAR GOUJON	10	10	10	C
14	611207	GOUJON DROIT / AVEC ROUE CENTRE MOYEU M22-1.5 x 81MM	10	10	10	D
15	610176	ECROU ROUE DROIT EXTERIEUR	10	10	10	C
15	610175	ECROU ROUE GAUCHE EXTERIEUR	10	10	10	C
15	611189	ECROU DROIT / AVEC ROUE CENTRE MOYEU M22-1.5 / 30MM TH À 3-4707	10	10	10	D
15	20434082	ECROU DROIT / AVEC ROUE CENTRE MOYEU M22-1.5 / 27 MM TH De 3-4708	10	10	10	D
17	611007	VIS TETE HEX EPAULEMENT STRIEE M16-1.5x50 G10.9	10	10	10	
18	611222	CONE DE ROULEMENT	1	1	1	B
19	611081	JOINT D'ETANCHEITE GRAISSE	1	1	1	
19	611247	JOINT D'ETANCHEITE GRAISSE	1	1	1	
19	611174	DISQUE DE RETENUE D'HUILE >SS 611247	AR	AR	AR	
20	611188	DISQUE ROTOR SOLIDE	1	1	1	
20	611456	DISQUE DE FREIN	1	1	1	
30	**HF-1245-00**	**PIECES FREIN "KNORR-BREMSE" - ESSIEU PORTEUR / SB7 SERIES**				
30	**HF-1225-01**	**PIECES FREIN "KNORR-BREMSE" SN7 SERIES - "RETROFIT" & "SERVICE"**				
31	**HF-1245-10**	**CHAMBRE FREIN TYPE 16/16 - ESSIEU PORTEUR**				
32	**HF-1615-00**	**INSTALLATION SUSPENSION ESSIEU PORTEUR**				
NS	684645	OUTIL POUR INSTALLATION DE JOINT CR	1	1	1	
41	611327	ENSEMBLE TAG TS8U UNITISED RETROFIT À 3-4757	1	1	1	
. NS	611302	. MANDRIN / AVEC MODEL "G.K.N." (TS8U UNITISED) À 3-4757	2	2	2	
. NS	611949	. ECROU MOYEU 1 3/4-8 À 3-4757	2	2	2	
. NS	611948	. RONDELLE À 3-4757	2	2	2	
. NS	611955	. VIS TETE HEX EPAULEMENT M14-1.5x78 G12.9 N500 À 3-4757	28	28	28	

De 3-4417 À 3-4757		Date:07-2024	PAGE:HF-1310-00

MOYEU & DISQUE - ESSIEU PORTEUR TYPE TS6

Numéro d'article	Pièces	Description	H3411	H3455	VIP455	NOTES
. NS	611301	. ADAPTEUR DE ROUE À 3-4757	2	2	2	
. NS	611953	. MOYEUX DE ROUE ETANCHE TIMKEN À 3-4757	2	2	2	
. NS	611300	. DISQUE DE FREIN À 3-4757	2	2	2	
. NS	500781	. ECROU HEX STOVER M16-2.0 DP À 3-4757	16	16	16	
. NS	N.P.N.	. RONDELLE À 3-4757	16	16	16	4
		A) CETTE CUVETTE ET CE CONE DE ROULEMENT SONT VENDU EN ENSEMBLE #611228				
		B) CETTE CUVETTE ET CE CONE DE ROULEMENT SONT VENDU EN ENSEMBLE #611227				
		C) AVEC ROUE CENTRE PAR LES GOUJONS				
		D) AVEC ROUE CENTRE PAR LE MOYEU				
		4) PAS DE NUMERO DE PIECE				

De 4-4758 À 8-1043		Date:07-2024	PAGE:HF-1310-01
MOYEU & DISQUE - ESSIEU PORTEUR TYPE TS8U			

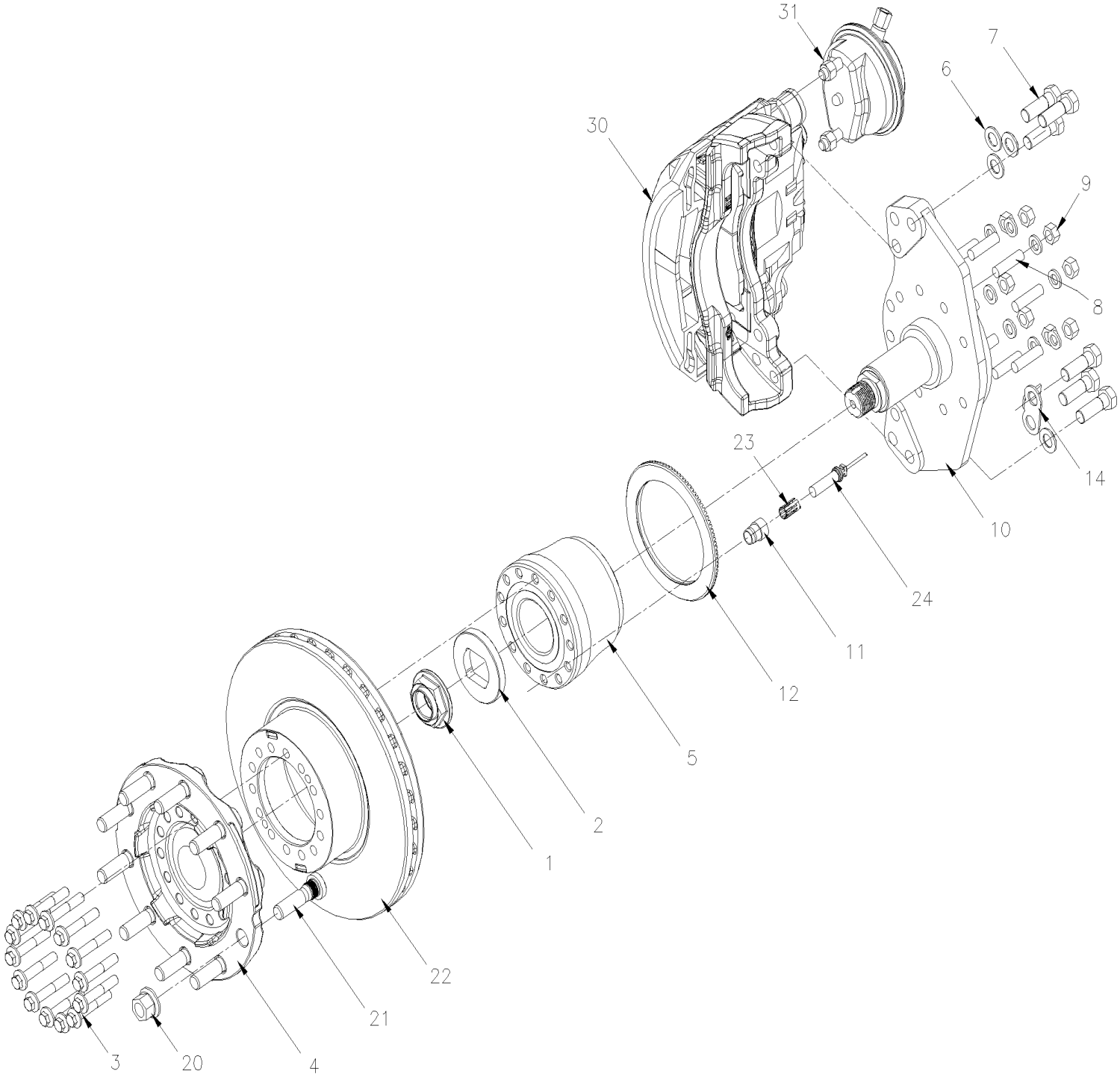

De 4-4758 À 8-1043		Date:07-2024	PAGE:HF-1310-01

MOYEU & DISQUE - ESSIEU PORTEUR TYPE TS8U

Numéro d'article	Pièces	Description	H3411	H3455	VIP45	NOTES
1	611949	ECROU MOYEU 1 3/4-8	1	1	1	
2	611948	RONDELLE	1	1	1	
3	611955	VIS TETE HEX EPAULEMENT M14-1.5x78 G12.9 N500	14	14	14	S
4	611301	ADAPTEUR DE ROUE	1	1	1	
5	611953	MOYEUX DE ROUE ETANCHE TIMKEN	1	1	1	S
5	611471	MOYEUX DE ROUE ETANCHE FAG ASSY W/"ABS" RING	1	1	1	S
. NS	N.S.S.	. ROUE DENTELEE	1	1	1	1 S
. NS	509939	. VIS FAUSSE TETE RONDE #4x1/4 SS	3	3	3	S
5	611474	MOYEUX DE ROUE ETANCHE FAG ASSY W/"ABS" RING De 7-0942			1	S A
. NS	611472	. MOYEUX DE ROUE ETANCHE FAG De 7-0942			1	S A
. NS	611473	. ROUE DENTELEE / ESSIEU AVANT RIGIDE & ESSIEU PORTEUR / AVEC "FAG" 143.90MM I.D. De 7-0942			1	S A
NS	491115	OUTIL POUR INSTALLER MOYEU SELLER / 70MM	1	1	1	
. NS	NDS8	. INSTRUCTION DE MAINTENANCE	1	1	1	
6	611044	RONDELLE PLATE 21.0x37.0x3.0 N500	6	6	6	
7	5001193	VIS A TETE HEXAGONAL M20-2.5x65 G10.9 ZP	6	6	6	
7	5001529	VIS A TETE HEXAGONAL M20-1.5x60 G10.9 G500	6	6	6	
8	611048	GOUJON / M16-2.0 x 60MM	8	8	8	
NS	502884	RONDELLE FREIN FENDUE 16.2x27.4x3.5 N500	8	8	8	
9	502588	ECROU HEX M16-2.0 ZP	8	8	8	
10	611302	MANDRIN / AVEC MODEL "G.K.N." (TS8U UNITISED)	1	1	1	
10	610640	MANDRIN / AVEC MODEL "G.K.N." (TS8U UNITISED) W/ABS HOLE De 7-0942			1	
. NS	610641	. MANCHON DE CAPTEUR ABS TAG AXLE De 7-0942			1	
11	610641	MANCHON DE CAPTEUR ABS TAG AXLE De 7-0942			1	
12	611473	ROUE DENTELEE / ESSIEU AVANT RIGIDE & ESSIEU PORTEUR / AVEC "FAG" 143.90MM I.D. De 7-0942			1	
14	110786	INDICATEUR D'USURE DES FREIN MECHANICAL / 44MM	1	1	1	
20	20434082	ECROU DROIT / AVEC ROUE CENTRE MOYEU M22-1.5 / 27 MM TH	10	10	10	B
20	610175	ECROU ROUE GAUCHE EXTERIEUR	11	11		C
20	610176	ECROU ROUE DROIT EXTERIEUR	10	10		C
21	611207	GOUJON DROIT / AVEC ROUE CENTRE MOYEU M22-1.5 x 81MM	10	10	10	B
21	610996	GOUJON DROIT MONTAGE PAR GOUJON	10	10		C
21	610995	GOUJON GAUCHE MONTAGE PAR GOUJON	10	10		C
22	611300	DISQUE DE FREIN	10	10	10	
23	641096	COLLET A RESSORT	1	1	1	
24	642085	CAPTEUR ABS - OEM	1	1	1	
24	642184	CAPTEUR ABS - AFTER MARKET	1	1	1	
30	**HF-1245-00**	**PIECES FREIN "KNORR-BREMSE" - ESSIEU PORTEUR / SB7 SERIES**				
30	**HF-1225-01**	**PIECES FREIN "KNORR-BREMSE" SN7 SERIES - "RETROFIT" & "SERVICE"**				
30	**HF-1225-02**	**PIECES FREIN "KNORR-BREMSE" SN7 SERIES W/NEW SLIDE PINS**				
31	**HF-1245-10**	**CHAMBRE FREIN TYPE 16/16 - ESSIEU PORTEUR**				
32	MI08-04	VOIR INFORMATION DE MAINTENANCE	1	1	1	

De 4-4758 À 8-1043		Date:07-2024	PAGE:HF-1310-01

MOYEU & DISQUE - ESSIEU PORTEUR TYPE TS8U

Numéro d'article	Pièces	Description	H3411	H3455	VIP45	NOTES
		A) AVEC ESP				
		B) AVEC ROUE CENTRE PAR LE MOYEU				
		C) AVEC ROUE CENTRE PAR LES GOUJONS				
		S) REMPLACER TOUS LES BOULONS À CHAQUE FOIS QUE VOUS DÉSASSEMBLEZ OU DÉVISSEZ LE MOYEUX				
		1) PAS VENDU SEPAREMENT				

De 3-4417 À 3-4757		Date:07-2024	PAGE:HF-1310-99
MOYEU & DISQUE - ESSIEU PORTEUR TYPE TS8U RETROFIT "UNITISED" BEARING			

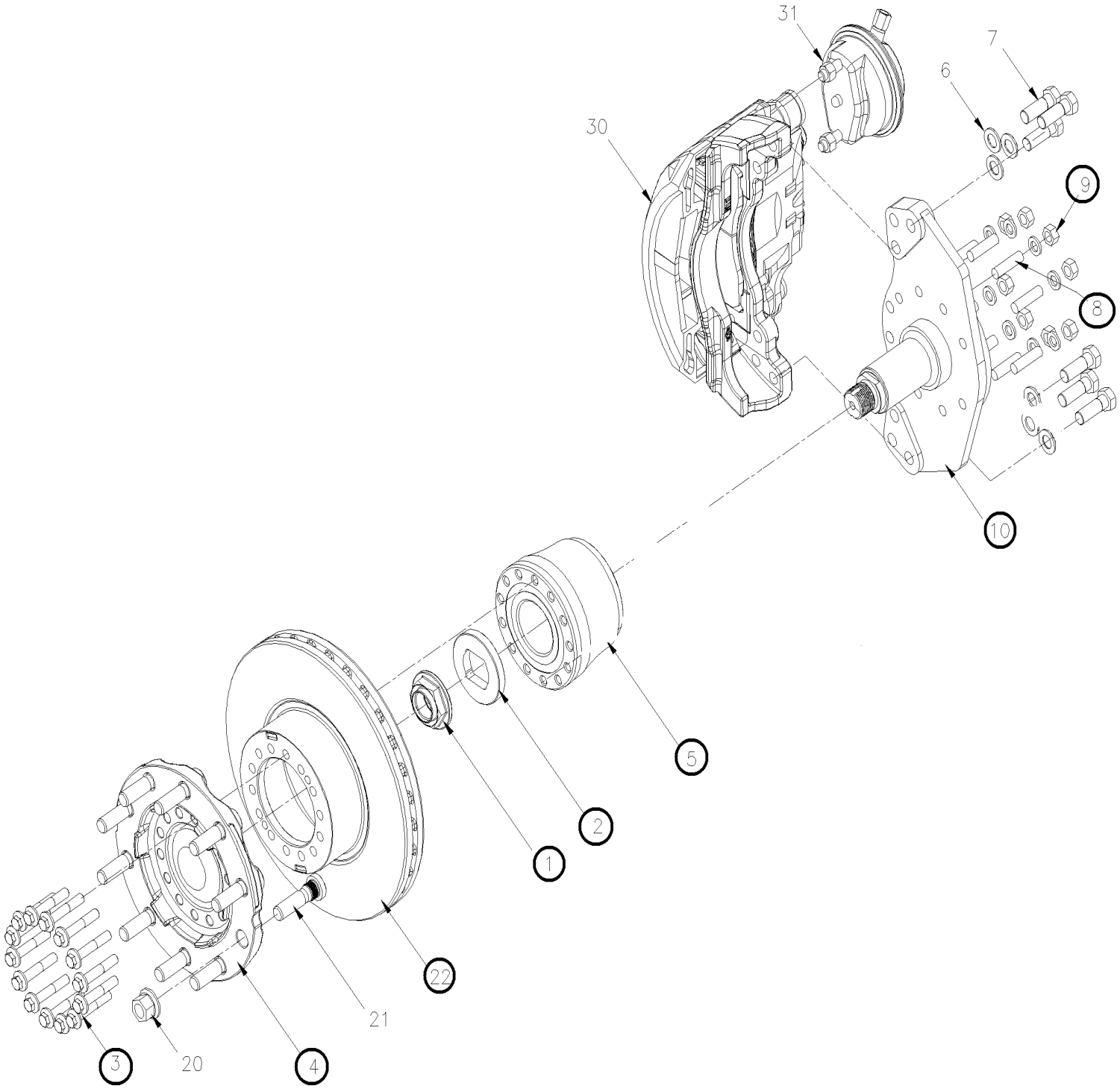

De 3-4417 À 3-4757		Date:07-2024	PAGE:HF-1310-99

MOYEU & DISQUE - ESSIEU PORTEUR TYPE TS8U RETROFIT "UNITISED" BEARING

Numéro d'article	Pièces	Description	H3411	H3455	VIP455	NOTES
		. . . . . "ATTENTION" - "ATTENTION" - "ATTENTION"				
		L'ENSEMBLE N'INCLUS PAS LES ETRIERS ET FREIN CHAMBER				
		L'ENS. INCLUS LES PIECES AVEC UN POINT VERT				
	611327	ENSEMBLE TAG TS8U UNITISED RETROFIT	1	1	1	
. NS	611302	. MANDRIN / AVEC MODEL "G.K.N." (TS8U UNITISED)	2	2	2	
. NS	611949	. ECROU MOYEU 1 3/4-8	2	2	2	
. NS	611948	. RONDELLE	2	2	2	
. NS	611955	. VIS TETE HEX EPAULEMENT M14-1.5x78 G12.9 N500	28	28	28	
. NS	611301	. ADAPTEUR DE ROUE	2	2	2	
. NS	611953	. MOYEUX DE ROUE ETANCHE TIMKEN	2	2	2	
. NS	611300	. DISQUE DE FREIN	2	2	2	
. NS	500781	. ECROU HEX STOVER M16-2.0 DP	16	16	16	
. NS	N.P.N.	. RONDELLE	16	16	16	4
1	611949	ECROU MOYEU 1 3/4-8	2	2	2	
2	611948	RONDELLE	2	2	2	
3	611955	VIS TETE HEX EPAULEMENT M14-1.5x78 G12.9 N500	28	28	28	S
4	611301	ADAPTEUR DE ROUE	2	2	2	
5	611953	MOYEUX DE ROUE ETANCHE TIMKEN	2	2	2	S
5	611471	MOYEUX DE ROUE ETANCHE FAG ASSY W/"ABS" RING	2	2	2	S
. NS	N.S.S.	. ROUE DENTELEE	1	1	1	1 S
. NS	509939	. VIS FAUSSE TETE RONDE #4x1/4 SS	3	3	3	S
6	611044	RONDELLE PLATE 21.0x37.0x3.0 N500	12	12	12	
7	5001193	VIS A TETE HEXAGONAL M20-2.5x65 G10.9 ZP	12	12	12	
8	611048	GOUJON / M16-2.0 x 60MM	16	16	16	
NS	502884	RONDELLE FREIN FENDUE 16.2x27.4x3.5 N500	16	16	16	
9	502588	ECROU HEX M16-2.0 ZP	16	16	16	
10	611302	MANDRIN / AVEC MODEL "G.K.N." (TS8U UNITISED)	2	2	2	
NS	491115	OUTIL POUR INSTALLER MOYEU SELLER / 70MM	AR	AR	AR	
. NS	NDS8	. INSTRUCTION DE MAINTENANCE	1	1	1	
20	20434082	ECROU DROIT / AVEC ROUE CENTRE MOYEU M22-1.5 / 27 MM TH	10	10	10	
21	611207	GOUJON DROIT / AVEC ROUE CENTRE MOYEU M22-1.5 x 81MM	10	10	10	
22	611300	DISQUE DE FREIN	2	2	2	
30	**HF-1245-00**	**PIECES FREIN "KNORR-BREMSE" - ESSIEU PORTEUR / SB7 SERIES**				
30	**HF-1225-01**	**PIECES FREIN "KNORR-BREMSE" SN7 SERIES - "RETROFIT" & "SERVICE"**				
30	**HF-1225-02**	**PIECES FREIN "KNORR-BREMSE" SN7 SERIES W/NEW SLIDE PINS**	1	1	1	
31	**HF-1245-10**	**CHAMBRE FREIN TYPE 16/16 - ESSIEU PORTEUR**				
32	MI08-04	VOIR INFORMATION DE MAINTENANCE	1	1	1	

De 3-4417 À 3-4757		Date:07-2024	PAGE:HF-1310-99

MOYEU & DISQUE - ESSIEU PORTEUR TYPE TS8U RETROFIT "UNITISED" BEARING

Numéro d'article	Pièces	Description	H3411	H3455	VIP455	NOTES
		S) REMPLACER TOUS LES BOULONS À CHAQUE FOIS QUE VOUS DÉSASSEMBLEZ OU DÉVISSEZ LE MOYEUX				
		1) PAS VENDU SEPAREMENT				
		4) PAS DE NUMERO DE PIECE				

De 3-4417 À 8-1043		Date:07-2024	PAGE:HF-1318-00
ROUES & COMPOSANTES -MONTAGE CAMION(METRIQUE)			

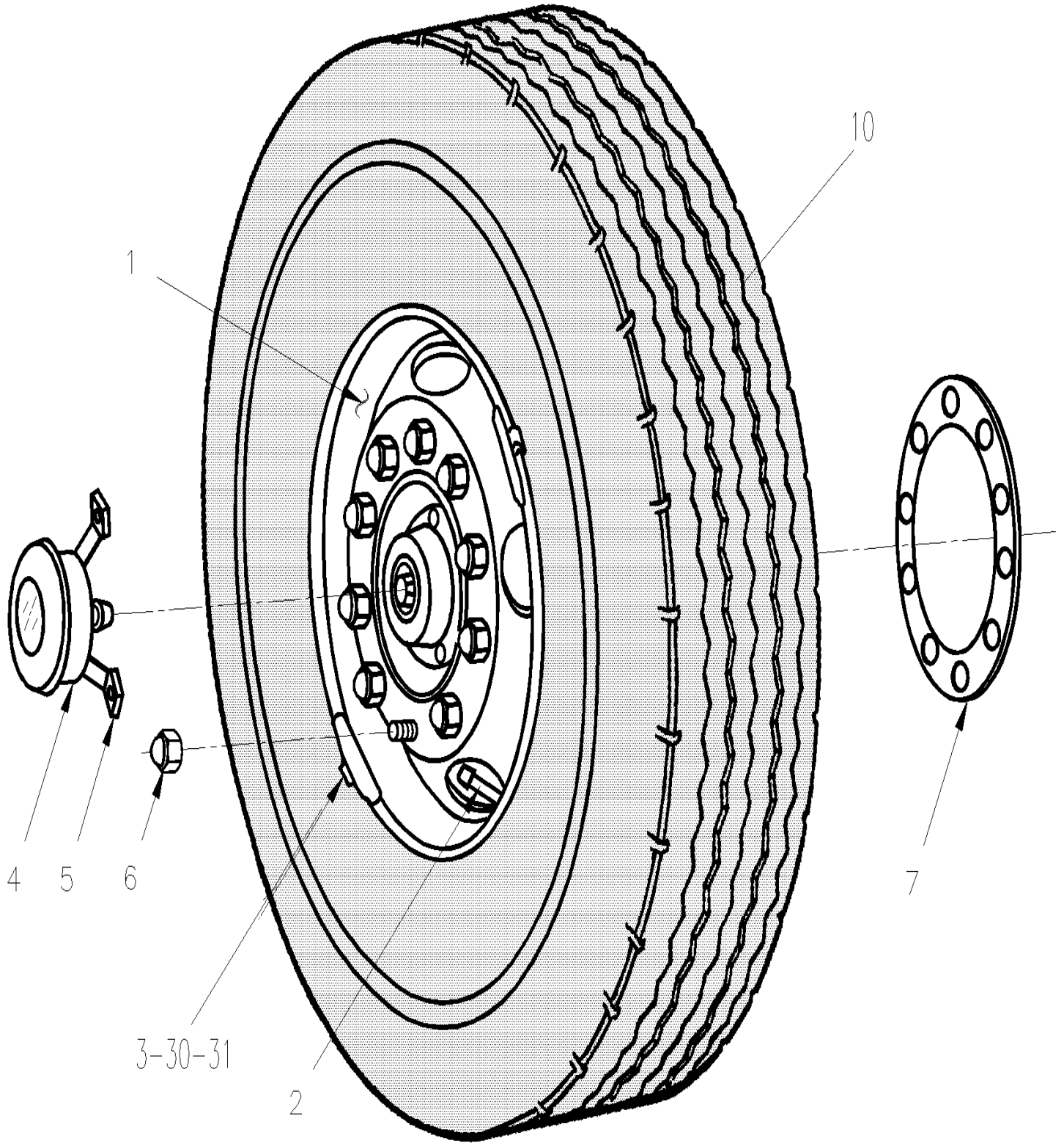

De 3-4417 À 8-1043		Date:07-2024	PAGE:HF-1318-00

ROUES & COMPOSANTES -MONTAGE CAMION(METRIQUE)

Numéro d'article	Pièces	Description	H3441	H3455	VIP45	NOTES
		ROUES ACIER / CENTRE PAR LE MOYEU				
1	650484	ROUE ACIER / CENTER MOYEU 22.5 X 8.25 / BLANC / POWDER COAT	AR	AR	AR	
1	650486	ROUE ACIER / CENTER MOYEU 22.5 X 9.00 /ARGENT / POWDER COAT	AR	AR	AR	
1	650485	ROUE ACIER / CENTER MOYEU 22.5 X 9.00 / BLANC / POWDER COAT	AR	AR	AR	
1	650487	ROUE ACIER / CENTER MOYEU 22.5 X 8.25 /ARGENT / POWDER COAT	AR	AR	AR	
1	650492	ROUE ACIER / CENTER MOYEU 22.5 X 8.25 /ARGENT / POWDER COAT	AR	AR	AR	
		ROUES ALUMINIUM / CENTRE PAR LE MOYEU				
1	650488	ROUE ALUMINIUM / CENTRE MOYEU 22.5 X 9.00 / INSIDE POLISH	AR	AR	AR	C
1	650489	ROUE ALUMINIUM / CENTRE MOYEU 22.5 X 9.00 / OUTISIDE POLISH	AR	AR	AR	C
1	650490	ROUE ALUMINIUM / CENTRE MOYEU 22.5 X 9.00 / BOTH SIDE POLISH	AR	AR	AR	C
1	650491	ROUE ALUMINIUM / CENTRE MOYEU 22.5 X 9.00 / BOTH SIDE MACHINED	AR	AR	AR	C
1	650587	ROUE ALUMINIUM / CENTRE MOYEU 22.5 X 9.00 / BOTH SIDE DURA-BRIGHT	AR	AR	AR	C
1	650601	ROUE ALUMINIUM / CENTRE MOYEU 22.5 X 9.00 / INSIDE DURA BRIGHT	AR	AR	AR	C
1	650602	ROUE ALUMINIUM / CENTRE MOYEU 22.5 X 9.00 / OUTSIDE DURA-BRIGHT	AR	AR	AR	C
1	650662	ROUE ALUMINIUM / CENTRE MOYEU 22.5 X 10.5 / BOTH SIDE DURA-BRIGHT XBR	AR	AR	AR	C
1	650483	ROUE ALUMINIUM / CENTRE MOYEU 24.5 X 8.25 / BOTH SIDE POLISH	AR	AR	AR	C
1	650443	ROUE ALUMINIUM / CENTRE MOYEU 22.5 X 10.5 / OUTSIDE POLISH	AR	AR	AR	C
1	650958	ROUE ALUMINIUM / CENTRE MOYEU 22.5 X 9.00 / BOTH SIDE MACHINED	AR	AR	AR	H
1	650959	ROUE ALUMINIUM / CENTRE MOYEU 22.5 X 9.00 / OUTISIDE POLISH	AR	AR	AR	H
1	650976	ROUE ALUMINIUM / CENTRE MOYEU 22.5 X 9.00 / OUTSIDE DURA-BRIGHT	AR	AR	AR	H
1	650989	ROUE ALUMINIUM / CENTRE MOYEU 22.5 X 9.00 / INSIDE POLISH	AR	AR	AR	H
1	651007	ROUE ALUMINIUM / CENTRE MOYEU 22.5 X 9.00 / INSIDE DURA BRIGHT	AR	AR	AR	H
1	651021	ROUE ALUMINIUM / CENTRE MOYEU 22.5 X 9.00 / BOTH SIDE POLISH	AR	AR	AR	H
1	651038	ROUE ALUMINIUM / CENTRE MOYEU 22.5 X 9.00 / BOTH SIDE DURA-BRIGHT	AR	AR	AR	H
1	650728	ROUE ALUMINIUM / CENTRE MOYEU 22.5 X 14.00 / INSIDE POLISH	2	2	2	S
1	651548	ROUE ALUMINIUM / CENTRE MOYEU 22.5 X 14.00 / INSIDE POLISH	2	2	2	S
1	650729	ROUE ALUMINIUM / CENTRE MOYEU 22.5 X 14.00 / INSIDE DURA BRIGHT	2	2	2	S
1	651549	ROUE ALUMINIUM / CENTRE MOYEU 22.5 X 14.00 / INSIDE DURA BRIGHT	2	2	2	S
NS	683527	SCELLANT ROUE ALUM. 13OZ/369GR / SPRAY 13 OZ.	AR	AR	AR	
NS	683528	POLISSEUR ROUE ALUMINIUM 16OZ / WAX 16 OZ.	AR	AR	AR	
NS	683529	NETTOYANT ROUE ALUMINIUM 220Z / SPRAY 22 OZ.	AR	AR	AR	
		SOUPAPE - EXTENSION DE SOUPAPE & SUPPORT				
2	150293	SOUPAPE AVEC ROUE ACIER / "KNORR-BREMSE" -	AR	AR	AR	A
2	650194	SOUPAPE AVEC ROUE ALUM. / 1.38" LG W/60 deg	AR	AR	AR	
2	650744	SOUPAPE AVEC ROUE ALUM. / 1.26" LG	AR	AR	AR	
2	651078	SOUPAPE AVEC ROUE ALUM. / 2.31" LG	AR	AR	AR	

De 3-4417 À 8-1043		Date:07-2024	PAGE:HF-1318-00

ROUES & COMPOSANTES -MONTAGE CAMION(METRIQUE)

Numéro d'article	Pièces	Description	H3411	H3455	VIP45	NOTES
2	651114	SOUPAPE AVEC ROUE ALUM. / 2.60" LG W/60 deg	AR	AR	AR	
NS	650164	. BOUCHON CHROME SOUPAPE PNEU	AR	AR	AR	
NS	650151	. BOUCHON, SOUPAPE PNEU	AR	AR	AR	
NS	650151	. BOUCHON, SOUPAPE PNEU	AR	AR	AR	
NS	650008	. TIRE SPRING VALVE	AR	AR	AR	
NS	650205	. TIRE SPRING VALVE 21116	AR	AR	AR	B
2	650201	RALLONGE VALVE DE PNEU 1 3/8" LG	AR	AR	AR	
NS	650188	EXTENSION DE SOUPAPE DE PNEU / 7" LG	AR	AR	AR	
NS	650178	STABILISATEUR OUVERTURE DE ROUE À 6-0355	AR	AR	AR	
NS	651064	STABILISATEUR OUVERTURE DE ROUE De 6-0356	AR	AR	AR	
		PESEES DE ROUE				
3	650062	PESEE ROUE AVEC ROUE D'ACIER / 2 OZ	AR	AR	AR	
3	650063	PESEE ROUE AVEC ROUE D'ACIER / 3 OZ	AR	AR	AR	
3	650064	PESEE ROUE AVEC ROUE D'ACIER / 4 OZ	AR	AR	AR	
3	650065	PESEE ROUE AVEC ROUE D'ACIER / 6 OZ	AR	AR	AR	
3	650066	PESEE ROUE AVEC ROUE D'ACIER / 8 OZ	AR	AR	AR	
3	650067	PESEE ROUE AVEC ROUE D'ACIER / 10 OZ	AR	AR	AR	
3	650068	PESEE ROUE AVEC ROUE D'ACIER / 12 OZ	AR	AR	AR	
3	650069	PESEE ROUE AVEC ROUE D'ACIER / 14 OZ	AR	AR	AR	
3	650070	PESEE ROUE AVEC ROUE D'ACIER / 16 OZ	AR	AR	AR	
3	650175	PESEE ROUE AVEC ROUE D'ALUMINIUM / INT & EXT / 2 OZ	AR	AR	AR	
3	650109	PESEE ROUE AVEC ROUE D'ALUMINIUM / INT & EXT / 3 OZ	AR	AR	AR	
3	650110	PESEE ROUE AVEC ROUE D'ALUMINIUM / EXT / 4 OZ	AR	AR	AR	
3	650114	PESEE ROUE AVEC ROUE D'ALUMINIUM / INT / 4 OZ	AR	AR	AR	
3	650111	PESEE ROUE AVEC ROUE D'ALUMINIUM / EXT / 6 OZ	AR	AR	AR	
3	650115	PESEE ROUE AVEC ROUE D'ALUMINIUM / INT / 6 OZ	AR	AR	AR	
3	650112	PESEE ROUE AVEC ROUE D'ALUMINIUM / EXT / 8 OZ	AR	AR	AR	
3	650116	PESEE ROUE AVEC ROUE D'ALUMINIUM / INT / 8 OZ	AR	AR	AR	
3	650192	PESEE DE ROUE-6 ONCES (COLLEE) 6 OZ	AR	AR	AR	
3	650206	POUDRE A BALANCER	AR	AR	AR	
		COMPTEUR KILOMÉTRIQUE D'ESSIEU				
4	650002	INDICATEUR DISTANCE PARCOURUE / STEMCO	AR	AR		
4	650117	INDICATEUR DISTANCE PARCOURUE / STEMCO	AR	AR		
4	590216	INDICATEUR DISTANCE PARCOURUE / V.D.O.	AR	AR		
4	650174	ODOMETRE KMH	AR	AR		
5	650145	SUPPORT DE MONTAGE	AR	AR		
		AUTRES				

De 3-4417 À 8-1043		Date:07-2024	PAGE:HF-1318-00

ROUES & COMPOSANTES -MONTAGE CAMION(METRIQUE)

Numéro d'article	Pièces	Description	H3411	H3455	VIP455	NOTES
6	5001339	CAP, PLASTIQUE CHROME / ECROU / PUSH-ON TYPE	60	60	60	E
7	650134	PLAQUE SEPARATEUR DE ROUE	AR	AR	AR	
8	621753	SET ENJOLIVEUR CHROME DE MOYEU / METRIC	2	2	2	G
. NS	624215	. CLEF A ECROU	1	1	1	G
8	611339	SET ENJOLIVEUR CHROME DE MOYEU / METRIC	2	2	2	D
. NS	611470	. SET ENJOLIVEUR CHROME DE MOYEU / METRIC	2	2	2	D
. . NS	624215	. . CLEF A ECROU	1	1	1	D
. NS	19507612	. ECROU BORGNE CHROME / SCREW TYPE	10	10	10	D
8	621683	SET ENJOLIVEUR CHROME DE MOYEU	2	2	2	G
10	650447	PNEU MICHELIN 455/55 R22.5 X-ONE-XTE SUMMER TIRE	1	1	1	
10	652630	PNEU MICHELIN 455/55 R22.5 X ONE XDA-HT PLUS SUMMER TIRE	1	1	1	
10	651120	PNEU MICHELIN 455/55 R22.5 X ONE XONE XDA-ENERGY SUMMER TIRE	1	1	1	
10	651099	PNEU MICHELIN 455/55 R22.5 XD-N2 WINTER TIRE	1	1	1	
NS	652066	INDICATEUR DÉSERRAGE D'ÉCROU DE ROUE, ORANGE	AR	AR	AR	
		SOUPAPE - AVEC CAPTEUR PRESSION PNEU				
30	066446	DECALQUE ATTENTION CAPTEUR INT. ANG./FR. / ENGLISH & FRANCAIS	AR	AR	AR	
30	066445	DECALQUE ATTENTION CAPTEUR INT. ANG./FR. / ENGLISH	AR	AR	AR	
31	**HF-1318-10**	**MONITEUR PRESSION & TEMPERATURE DES PNEUS**	1	1	1	
NS	MI02-17	VOIR INFORMATION DE MAINTENANCE	1	1	1	
NS	MI03-26A	VOIR INFORMATION DE MAINTENANCE	1	1	1	
		A) UTILISE CETTE VALVE AVEC TOUTES LES ROUES EN ACIER AVEC SYSTEME DE FREIN "KNORR-BREMSE"				
		B) UTILISE CETTE EXTENSION AVEC POUDRE A BALANCEMENT				
		C) UTILISE AVEC SUPPORT DE CAOUTCHOUC #650178				
		D) UTILISE AVEC ROUE ESSIEU AVANT & PORTEUR				
		E) A UTILISE AVEC ECROU 22MM X 33MM D'EPAIS (#611189)				
		G) UTILISE AVEC ROUE ESSIEU MOTEUR				
		H) UTILISE AVEC SUPPORT DE CAOUTCHOUC #651064				
		S) UTILISE SEULEMENT AVEC PNEU PLEIN LARGEUR #650447				

De 3-4417 À 7-1043		Date:07-2024	PAGE:HF-1318-01
ROUES & COMPOSANTES - MONTAGE BUS (STANDARD)			

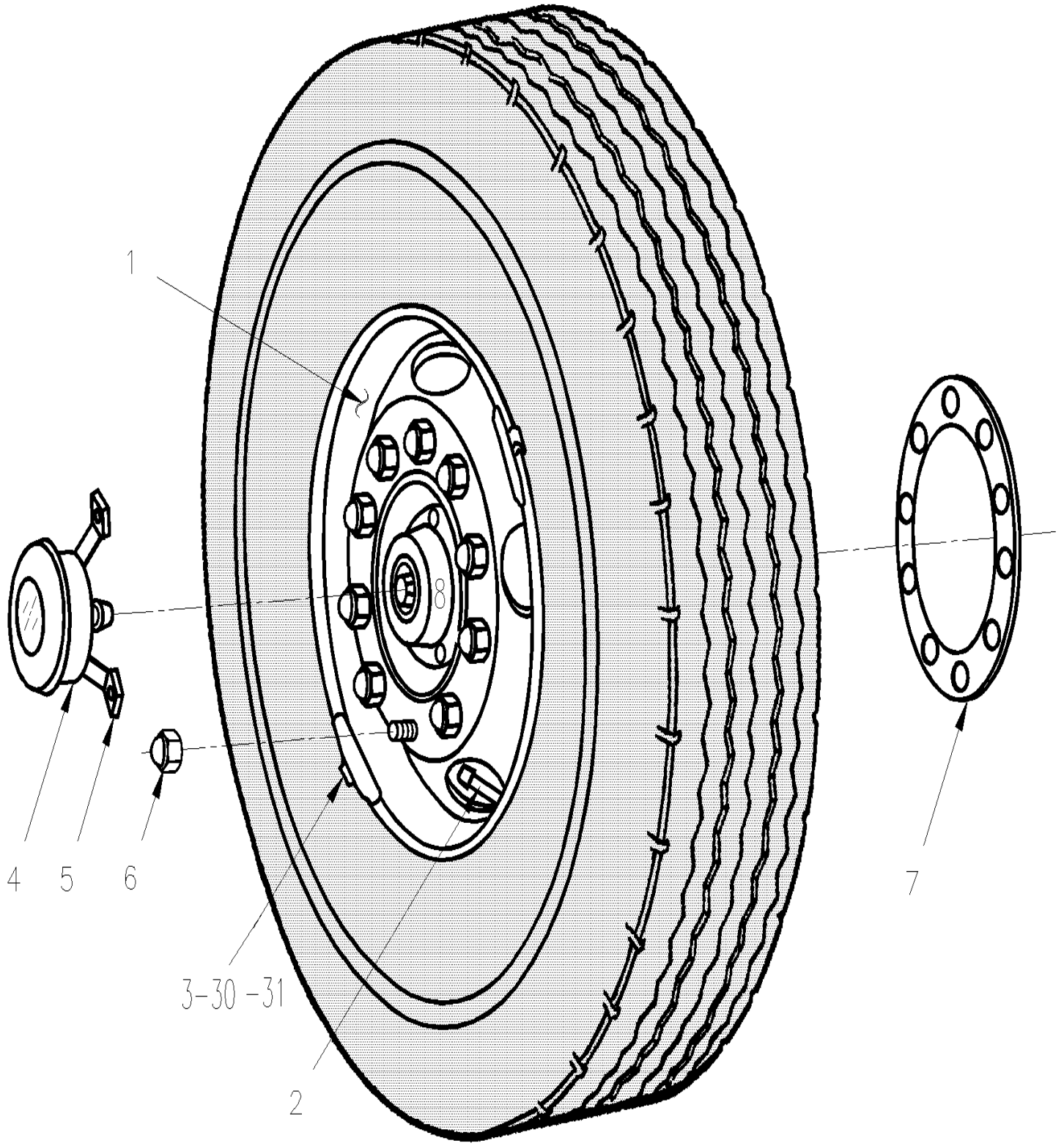

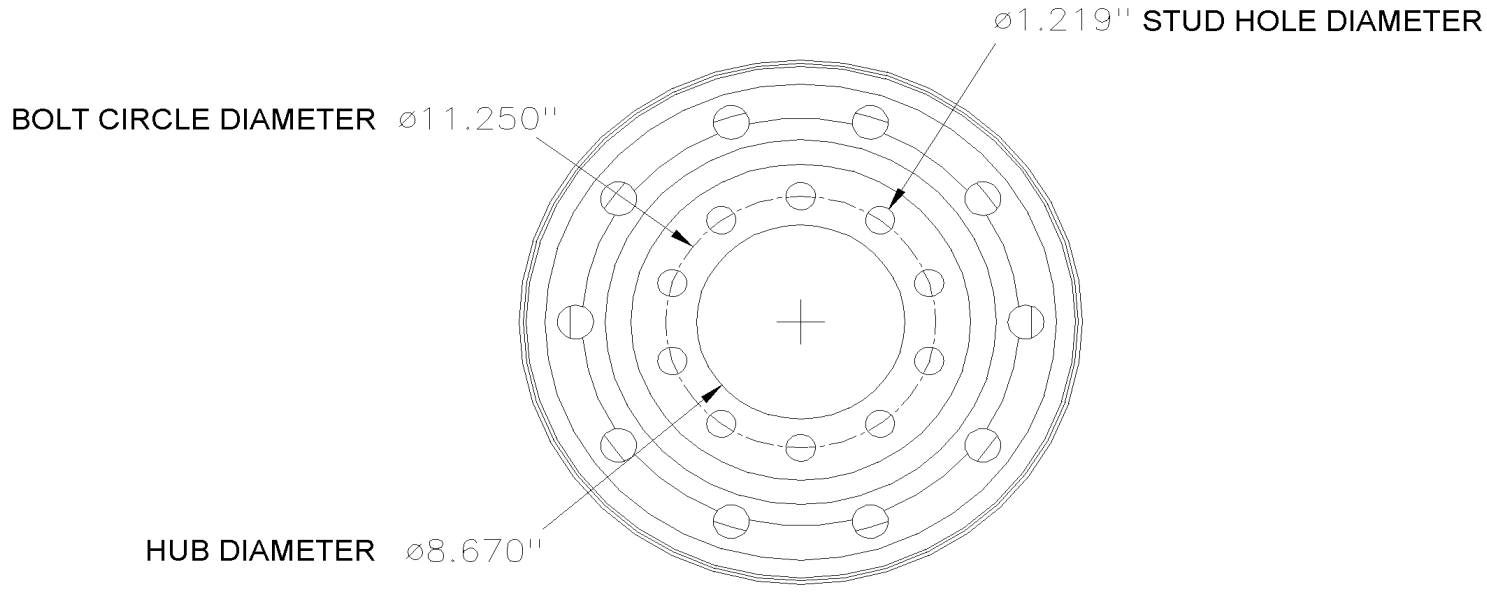

BUS MOUNT STANDARD

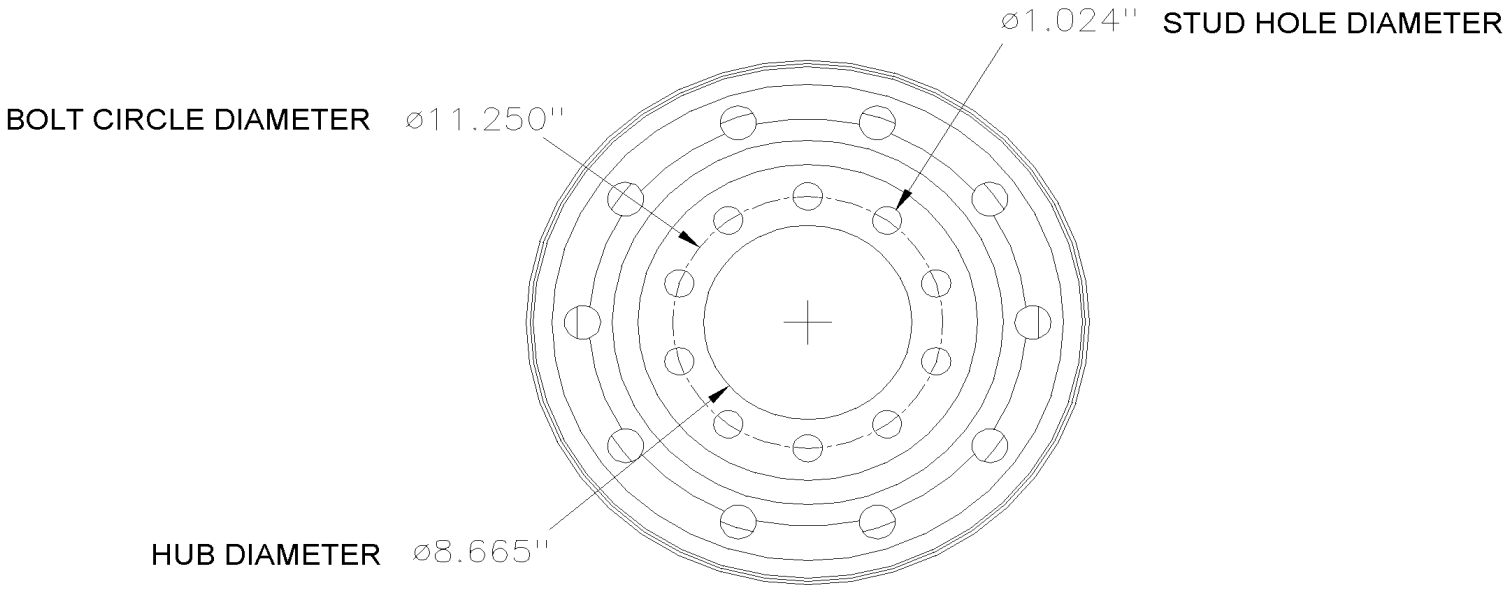

TRUCK MOUNT METRIC

De 3-4417 À 7-1043		Date:07-2024	PAGE:HF-1318-01

ROUES & COMPOSANTES - MONTAGE BUS (STANDARD)

Numéro d'article	Pièces	Description	H3411	H3455	VIP45	NOTES
		...ROUE EN ACIER / CENTRE PAR LES GOUJONS				
1	650162	ROUE ACIER / CENTRE GOUJON 22.5 X 9.00 BLANC / 2 HAND HOLE PC	AR	AR	AR	
1	650200	ROUE ACIER / CENTRE GOUJON 22.5 X 9.00 GRIS / 2 HAND HOLE	AR	AR	AR	
		ROUES ACIER / CENTRE PAR LE MOYEU				
1	650179	ROUE ACIER / CENTER MOYEU 22.5 X 9.00 / BLANC	AR	AR	AR	
1	650213	ROUE ACIER / CENTER MOYEU 22.5 X 9.00 / BLANC / POWDER COAT	AR	AR	AR	
		ROUES ALUMINIUM / CENTRE PAR LES GOUJONS				
1	650190	ROUE ALUMINIUM / CENTRE GOUJON 22.5 X 9.00 / INSIDE POLISH	AR	AR	AR	
1	650191	ROUE ALUMINIUM / CENTRE GOUJON 22.5 X 9.00 / OUTSIDE POLISH	AR	AR	AR	
		ROUES ALUMINIUM / CENTRE PAR LE MOYEU				
1	650185	ROUE ALUMINIUM / CENTRE MOYEU 22.5 X 9.00 / INSIDE POLISH	AR	AR	AR	
1	650186	ROUE ALUMINIUM / CENTRE MOYEU 22.5 X 9.00 / OUTISIDE POLISH	AR	AR	AR	
1	650222	ROUE ALUMINIUM / CENTRE MOYEU 22.5 X 9.00 / BOTH SIDE POLISH	AR	AR	AR	
		SOUPAPE - EXTENSION DE SOUPAPE & SUPPORT				
2	150293	SOUPAPE AVEC ROUE ACIER / "KNORR-BREMSE" -	AR	AR	AR	A
2	650194	SOUPAPE AVEC ROUE ALUM. / 1.38" LG W/60 deg	AR	AR	AR	
NS	650164	. BOUCHON CHROME SOUPAPE PNEU	AR	AR	AR	
NS	650151	. BOUCHON, SOUPAPE PNEU	AR	AR	AR	
NS	650151	. BOUCHON, SOUPAPE PNEU	AR	AR	AR	
NS	650008	. TIRE SPRING VALVE	AR	AR	AR	
NS	650205	. TIRE SPRING VALVE 21116	AR	AR	AR	B
2	650201	RALLONGE VALVE DE PNEU 1 3/8" LG	AR	AR	AR	
NS	650188	EXTENSION DE SOUPAPE DE PNEU / 7" LG	AR	AR	AR	
NS	650178	STABILISATEUR OUVERTURE DE ROUE	AR	AR	AR	
		PESEES DE ROUE				
3	650062	PESEE ROUE AVEC ROUE D'ACIER / 2 OZ	AR	AR	AR	
3	650063	PESEE ROUE AVEC ROUE D'ACIER / 3 OZ	AR	AR	AR	
3	650064	PESEE ROUE AVEC ROUE D'ACIER / 4 OZ	AR	AR	AR	
3	650065	PESEE ROUE AVEC ROUE D'ACIER / 6 OZ	AR	AR	AR	
3	650066	PESEE ROUE AVEC ROUE D'ACIER / 8 OZ	AR	AR	AR	
3	650067	PESEE ROUE AVEC ROUE D'ACIER / 10 OZ	AR	AR	AR	

De 3-4417 À 7-1043		Date:07-2024	PAGE:HF-1318-01

ROUES & COMPOSANTES - MONTAGE BUS (STANDARD)

Numéro d'article	Pièces	Description	H3411	H3455	VIP45	NOTES
3	650068	PESEE ROUE AVEC ROUE D'ACIER / 12 OZ	AR	AR	AR	
3	650069	PESEE ROUE AVEC ROUE D'ACIER / 14 OZ	AR	AR	AR	
3	650070	PESEE ROUE AVEC ROUE D'ACIER / 16 OZ	AR	AR	AR	
3	650175	PESEE ROUE AVEC ROUE D'ALUMINIUM / INT & EXT / 2 OZ	AR	AR	AR	
3	650109	PESEE ROUE AVEC ROUE D'ALUMINIUM / INT & EXT / 3 OZ	AR	AR	AR	
3	650110	PESEE ROUE AVEC ROUE D'ALUMINIUM / EXT / 4 OZ	AR	AR	AR	
3	650114	PESEE ROUE AVEC ROUE D'ALUMINIUM / INT / 4 OZ	AR	AR	AR	
3	650111	PESEE ROUE AVEC ROUE D'ALUMINIUM / EXT / 6 OZ	AR	AR	AR	
3	650115	PESEE ROUE AVEC ROUE D'ALUMINIUM / INT / 6 OZ	AR	AR	AR	
3	650112	PESEE ROUE AVEC ROUE D'ALUMINIUM / EXT / 8 OZ	AR	AR	AR	
3	650116	PESEE ROUE AVEC ROUE D'ALUMINIUM / INT / 8 OZ	AR	AR	AR	
3	650192	PESEE DE ROUE-6 ONCES (COLLEE) 6 OZ	AR	AR	AR	
3	650206	POUDRE A BALANCER	AR	AR	AR	
		COMPTEUR KILOMÉTRIQUE D'ESSIEU				
4	650002	INDICATEUR DISTANCE PARCOURUE / STEMCO	AR	AR		
4	650117	INDICATEUR DISTANCE PARCOURUE / STEMCO	AR	AR		
4	590216	INDICATEUR DISTANCE PARCOURUE / V.D.O.	AR	AR		
4	650174	ODOMETRE KMH	AR	AR		
5	650106	SUPPORT	AR	AR		
5	650145	SUPPORT DE MONTAGE	AR	AR		
		AUTRES				
6	502221	CAP, PLASTIQUE CHROME / ECROU	20	20		C
6	5001301	CAP, PLASTIQUE CHROME / ECROU	40	40		D
6	502823	RECOUVREMENT CHROME CPG	60	60	60	
6	502223	RECOUVREMENT BLANC CPG	60	60	60	
6	5001339	CAP, PLASTIQUE CHROME / ECROU / PUSH-ON TYPE	60	60	60	E
7	650134	PLAQUE SEPARATEUR DE ROUE	AR	AR	AR	
8	650224	RECOUVREMENT ROUE ARR. W/NUTS	4	4	4	F
8	650225	RECOUVREMENT ROUE ARR. W/NUTS	2	2	2	G
8	621673	RECOUVREMENT ROUE ARR. W/NUTS	2	2	2	G
8	621683	SET ENJOLIVEUR CHROME DE MOYEU	2	2	2	G
NS	**IS21070**	**ENSEMBLE REMPLACEMENT ANTENNES TPMS**				
		A) UTILISE CETTE VALVE AVEC TOUTES LES ROUES EN ACIER AVEC SYSTEME DE FREIN "KNORR-BREMSE"				
		B) UTILISE CETTE EXTENSION AVEC POUDRE A BALANCEMENT				

De 3-4417 À 7-1043		Date:07-2024	PAGE:HF-1318-01

ROUES & COMPOSANTES - MONTAGE BUS (STANDARD)

Numéro d'article	Pièces	Description	H3411	H3455	VIP455	NOTES
		C) UTILISE AVEC ECROU 3/8" X 1"1/2 D'EPAIS (610774) / ESSIEU MOTEUR				
		D) UTILISE AVEC ECROU 29/32" X 1"1/2 D'EPAIS (610773) / ESSIEU AVANT & PORTEUR				
		E) POUR UTILISE AVEC ECROU 22MM X 33MM D'EPAIS (611189)				
		F) POUR UTILISE AVEC ROUE DE L'ESSIEU AVANT & PORTEUR				
		G) POUR UTILISE AVEC ROUE DE L'ESSIEU MOTEUR				

PREVOST

Feuille d'instructions FI-21070

REMPLACEMENT ANTENNES TPMS OBSOLÈTE

PREVOST

Instruction Sheet IS-21070

OBSOLETE TPMS ANTENNAS REPLACEMENT

De 3-4417 À 7-1043		Date:07-2024	PAGE:IS21070

ENSEMBLE REMPLACEMENT ANTENNES TPMS

Numéro d'article	Pièces	Description	H3441	H3455	VIP45	NOTES
NS	564305	ANTENNE, TPMS "SENSATA"	3	3	3	
NS	564413	TPMS, ECU SENSATA	1	1	1	
NS	380252	SUPPORT / RELAIS	1	1	1	
NS	406762	SUPPORT ANTENNE	1	1	1	
NS	406119	PROTECTEUR ANTENNE	1	1	1	
NS	401333	SUPPORT, ANTENNE	2	2	2	
NS	406764	PROTECTOR, ANTENNA	2	2	2	
NS	0610632	HARNAIS / ECU BOITE JCT AVANT & ACCES..	1	1	1	
NS	504622	PASSE-FIL / 1.500x1.750x.062x.437x2.125	1	1	1	
NS	0610631	HARNAIS / BOITE JCT AVANT & ANTENNE	1	1	1	
NS	562795	CONNECTEUR / JUNIOR POWER TIMER / SH 15C / AMP 964561-2	1	1	1	
NS	5001182	ECROU HEX BAGUE DE NYLON M6-1.0 SS	2	2	2	
NS	502708	VIS A TETE HEXAGONAL M5-0.8x35 SS	3	3	3	
NS	5001137	RONDELLE PLATE .203x.438x.050 SS	3	3	3	
NS	502848	VIS AUTOTARAUDEUSE TETE HEX EPAULEMENT 1/4-20x3/4 N500	4	4	4	
NS	5001608	RONDELLE "BELLEVILLE" 6.2x15.0x0.7 G500	4	4	4	
NS	5001681	VIS A TETE HEXAGONAL M6-1.0x60 SS	4	4	4	
NS	500411	RONDELLE PLATE .260x.697x.050 SS	8	8	8	
NS	502681	ECROU HEX BAGUE DE NYLON M6-1.0 N500 G8	4	4	4	
NS	502868	VIS AUTOTARAUDEUSE TETE GOUTTE PHILLIPS #10-16x1/2 N500	2	2	2	
NS	500804	RONDELLE PLATE .203x.500x.047 N500	2	2	2	
NS	509815	ATTACHE CABLE	17	17	17	
NS	504637	ATTACHE CABLE / 3/16" x 13"	20	20	20	
NS	8631155	ATTACHE CABLE / 4.6MM x 200 / CHRISMAS TREE	2	2	2	
NS	504013	SUPPORT ATTACHE / 1/4" X 1/4" I.D.	2	2	2	
NS	504347	RIVET AVEUGLE TETE BOMBE OUVERT 3/16x1/4 AL	2	2	2	
NS	IS-21070	VOIR FEUILLE D'INSTRUCTION ANGLAISE	1	1	1	
NS	FI-21070	VOIR FEUILLE D'INSTRUCTION FRANCAISE	1	1	1	
NS		PIECES CI-DESSOUS PAS INCL. DANS ENS. IS21070				
NS		ROUE D'ACIER 9"				
NS	150006	ENSEMBLE VALVE & CAPTEUR / POUR ROUE ACIER 9"	1	1	1	
NS		ROUE D'ALUMINIUM 9"				
NS	150201	ENSEMBLE VALVE & CAPTEUR / POUR ROUE AL 9"	1	1	1	
NS		ROUE D'ALUMINIUM 10.5"				
NS	150149	ENSEMBLE VALVE & CAPTEUR / POUR ROUE AL 10.5"	1	1	1	
NS		ROUE D'ALUMINIUM 14"				
NS	150177	ENSEMBLE VALVE & CAPTEUR / POUR ROUE AL 14"	1	1	1	

De 3-4417 À 7-1043		Date:07-2024	PAGE:IS21070

ENSEMBLE REMPLACEMENT ANTENNES TPMS

Numéro d'article	Pièces	Description	H3411	H3455	VIP45	NOTES
NS	684517	ADHESIF SIMSON #ISR 70-03 / GRIS / 310ml CARTRIDGE	1	1	1	
NS	680038	ADHESIF POUR FILET LOCTITE #243 / BLUE / 50ml	1	1	1	
NS	685324	GRAISE DIELECTRIC TUBE 3 OZ	1	1	1	

De 5-0167 À 8-1043		Date:07-2024	PAGE:HF-1318-10
MONITEUR PRESSION & TEMPERATURE DES PNEUS			

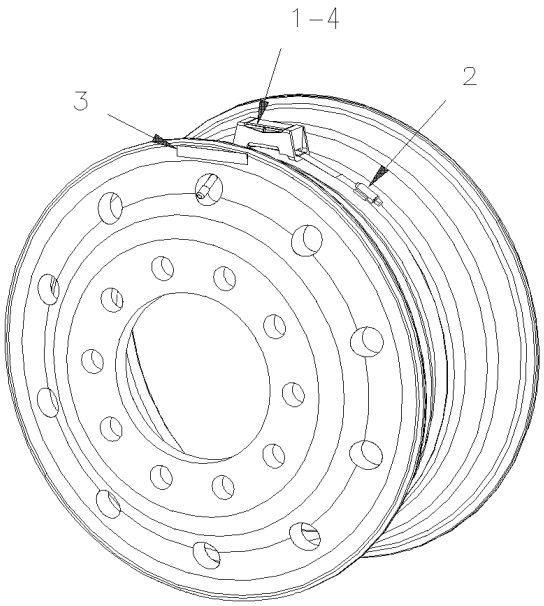

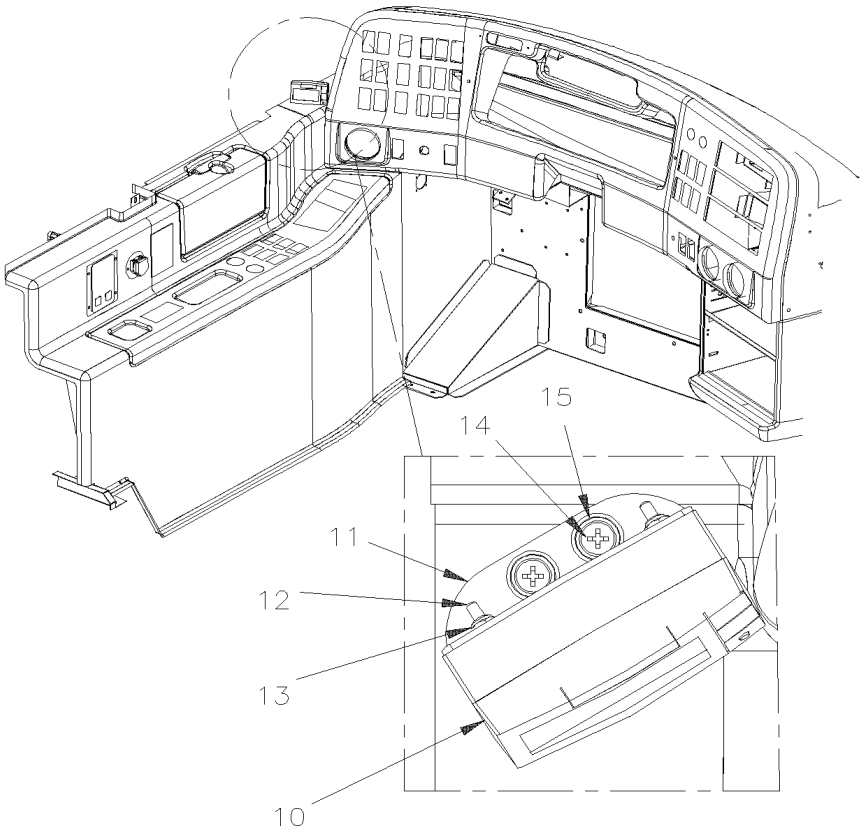

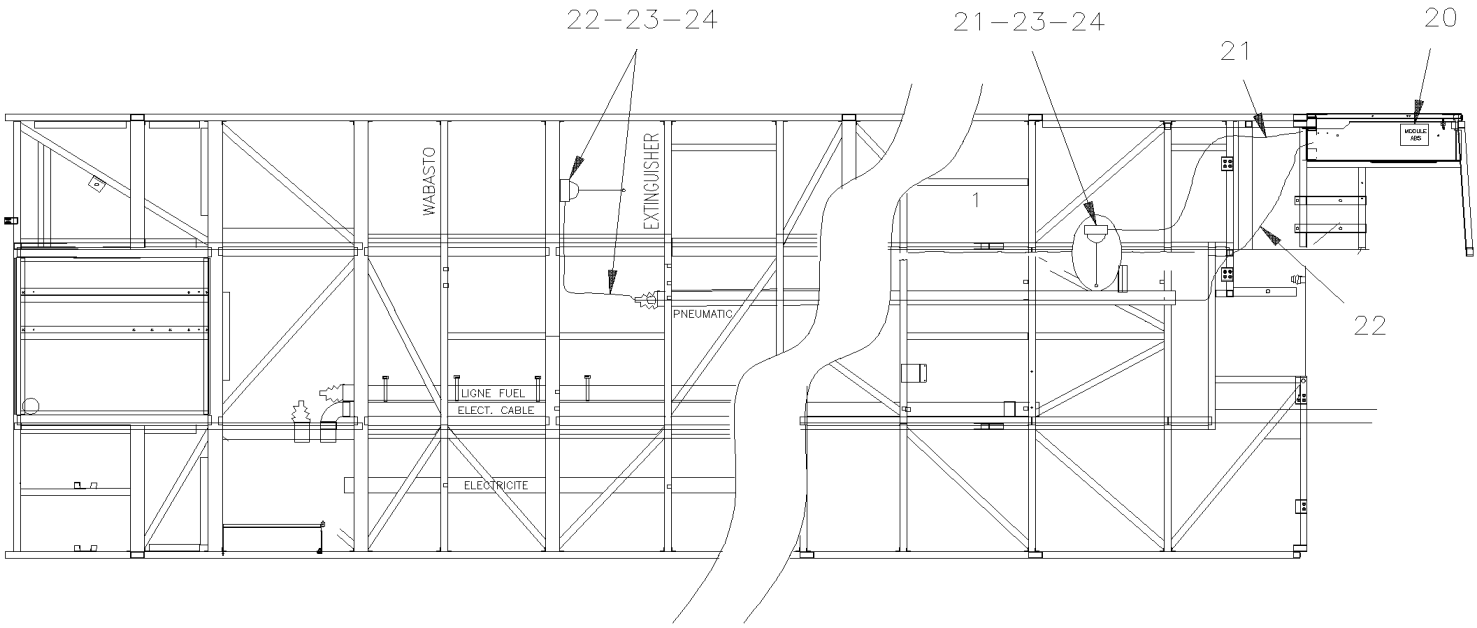

De 5-0167 À 8-1043		Date:07-2024	PAGE:HF-1318-10

MONITEUR PRESSION & TEMPERATURE DES PNEUS

Numéro d'article	Pièces	Description	H3411	H3455	VIP455	NOTES
1	382333	CAPTEUR DE PRESSION/TEMPERATURE	AR	AR	AR	
2	507643	COLLIER DE SERRAGE	AR	AR	AR	
3	066445	DECALQUE ATTENTION CAPTEUR INT. ANG./FR. / ENGLISH	AR	AR	AR	
4	651068	PORTE CAPTEUR	1	1	1	
10	382332	AFFICHEUR POUR MONITEUR DE PNEU	1	1	1	
11	382340	SUPPORT AFFICHEUR MONITEUR PNEU	1	1	1	
12	5001454	VIS MECANIQUE TETE BOMBE PHILLIPS #4-40x1/2 SS	2	2	2	
13	500425	ECROU HEX BAGUE DE NYLON #4-40 SS	2	2	2	
14	500353	VIS AUTOTARAUDEUSE TETE PLATE PHILLIPS #8x3/4 BK	2	2	2	
15	500345	RONDELLE DE FINITION FRAISE .187x.500x.090 BR BK	2	2	2	
20	382334	RECEPTEUR POUR MONITEUR DE PNEU	1	1	1	
. NS	382355	. RECEPTEUR POUR MONITEUR DE PNEU	1	1	1	
21	382331	ANTENNE POUR MONITEUR DE PNEU	1	1	1	
22	382335	ANTENNE, POUR MONITEUR DE PNEU	1	1	1	
22	382358	SUPPORT ANTENNE	2	2	2	
23	500623	VIS AUTOTARAUDEUSE TETE CYLINDRIQUE PHILLIPS #10-24x3/4 N500	6	6	6	
24	500470	RONDELLE FREIN FENDUE .193x.334x.047 Z050	6	6	6	
NS	563611	INITIATEUR DE FONCTION STANDARD / CUSTOMER USE ONLY TO START S	1	1	1	
36	405728	ENS. SYSTEME EMETTEUR PNEUS (superseded by (060906/060910)	1	1	1	
NS	060910	ENS. SMART TIRE AVEC MUX / W/OUT MUX	1	1	1	
. NS	IS-04084A	. SEE INSTRUCTION SHEET	1	1	1	
NS	060906	ENS. SMART TIRE AVEC MUX / W/MUX	1	1	1	
. NS	IS-04084A	. SEE INSTRUCTION SHEET	1	1	1	
NS	**IS21070**	**ENSEMBLE REMPLACEMENT ANTENNES TPMS**				

PREVOST

Feuille d'instructions FI-21070

REMPLACEMENT ANTENNES TPMS OBSOLÈTE

PREVOST

Instruction Sheet IS-21070

OBSOLETE TPMS ANTENNAS REPLACEMENT

De 5-0167 À 8-1043		Date:07-2024	PAGE:IS21070

ENSEMBLE REMPLACEMENT ANTENNES TPMS

Numéro d'article	Pièces	Description	H3441	H3455	VIP455	NOTES
NS	564305	ANTENNE, TPMS "SENSATA"	3	3	3	
NS	564413	TPMS, ECU SENSATA	1	1	1	
NS	380252	SUPPORT / RELAIS	1	1	1	
NS	406762	SUPPORT ANTENNE	1	1	1	
NS	406119	PROTECTEUR ANTENNE	1	1	1	
NS	401333	SUPPORT, ANTENNE	2	2	2	
NS	406764	PROTECTOR, ANTENNA	2	2	2	
NS	0610632	HARNAIS / ECU BOITE JCT AVANT & ACCES..	1	1	1	
NS	504622	PASSE-FIL / 1.500x1.750x.062x.437x2.125	1	1	1	
NS	0610631	HARNAIS / BOITE JCT AVANT & ANTENNE	1	1	1	
NS	562795	CONNECTEUR / JUNIOR POWER TIMER / SH 15C / AMP 964561-2	1	1	1	
NS	5001182	ECROU HEX BAGUE DE NYLON M6-1.0 SS	2	2	2	
NS	502708	VIS A TETE HEXAGONAL M5-0.8x35 SS	3	3	3	
NS	5001137	RONDELLE PLATE .203x.438x.050 SS	3	3	3	
NS	502848	VIS AUTOTARAUDEUSE TETE HEX EPAULEMENT 1/4-20x3/4 N500	4	4	4	
NS	5001608	RONDELLE "BELLEVILLE" 6.2x15.0x0.7 G500	4	4	4	
NS	5001681	VIS A TETE HEXAGONAL M6-1.0x60 SS	4	4	4	
NS	500411	RONDELLE PLATE .260x.697x.050 SS	8	8	8	
NS	502681	ECROU HEX BAGUE DE NYLON M6-1.0 N500 G8	4	4	4	
NS	502868	VIS AUTOTARAUDEUSE TETE GOUTTE PHILLIPS #10-16x1/2 N500	2	2	2	
NS	500804	RONDELLE PLATE .203x.500x.047 N500	2	2	2	
NS	509815	ATTACHE CABLE	17	17	17	
NS	504637	ATTACHE CABLE / 3/16" x 13"	20	20	20	
NS	8631155	ATTACHE CABLE / 4.6MM x 200 / CHRISMAS TREE	2	2	2	
NS	504013	SUPPORT ATTACHE / 1/4" X 1/4" I.D.	2	2	2	
NS	504347	RIVET AVEUGLE TETE BOMBE OUVERT 3/16x1/4 AL	2	2	2	
NS	IS-21070	VOIR FEUILLE D'INSTRUCTION ANGLAISE	1	1	1	
NS	FI-21070	VOIR FEUILLE D'INSTRUCTION FRANCAISE	1	1	1	
NS		PIECES CI-DESSOUS PAS INCL. DANS ENS. IS21070				
NS		ROUE D'ACIER 9"				
NS	150006	ENSEMBLE VALVE & CAPTEUR / POUR ROUE ACIER 9"	1	1	1	
NS		ROUE D'ALUMINIUM 9"				
NS	150201	ENSEMBLE VALVE & CAPTEUR / POUR ROUE AL 9"	1	1	1	
NS		ROUE D'ALUMINIUM 10.5"				
NS	150149	ENSEMBLE VALVE & CAPTEUR / POUR ROUE AL 10.5"	1	1	1	
NS		ROUE D'ALUMINIUM 14"				
NS	150177	ENSEMBLE VALVE & CAPTEUR / POUR ROUE AL 14"	1	1	1	

De 5-0167 À 8-1043		Date:07-2024	PAGE:IS21070

ENSEMBLE REMPLACEMENT ANTENNES TPMS

Numéro d'article	Pièces	Description	H3411	H3455	VIP45	NOTES
NS	684517	ADHESIF SIMSON #ISR 70-03 / GRIS / 310ml CARTRIDGE	1	1	1	
NS	680038	ADHESIF POUR FILET LOCTITE #243 / BLUE / 50ml	1	1	1	
NS	685324	GRAISE DIELECTRIC TUBE 3 OZ	1	1	1	

De 3-4417 À 8-1043		Date:07-2024	PAGE:HF-1325-00
INSTALLATION ROUE DE SECOURS			

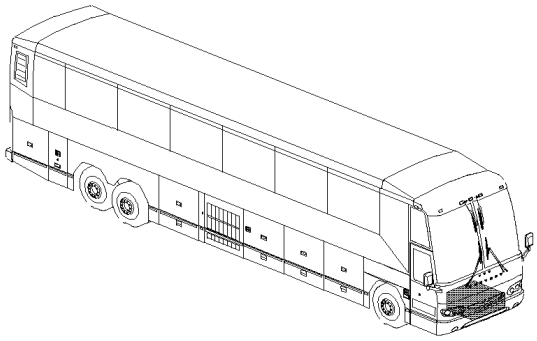

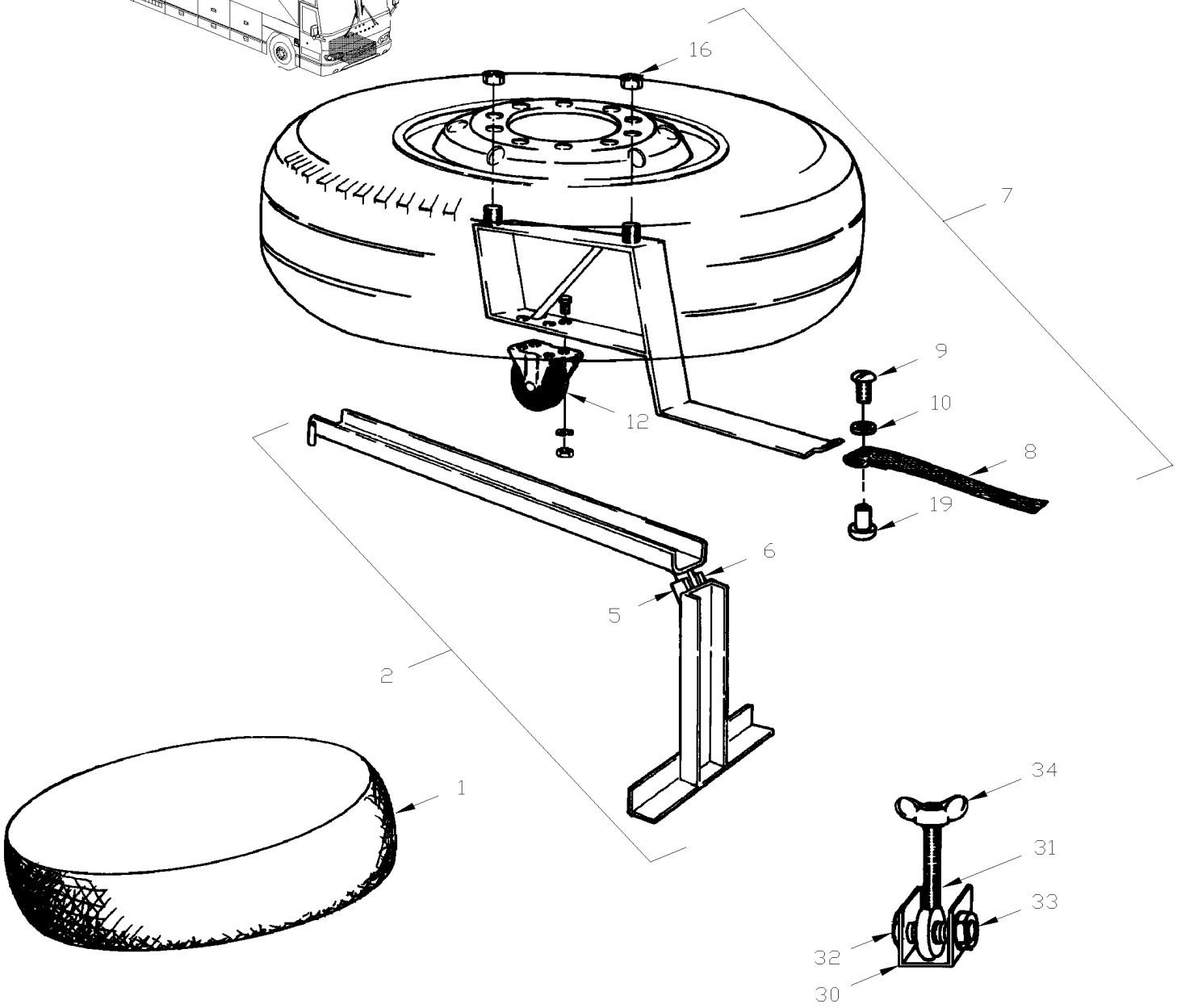

De 3-4417 À 8-1043		Date:07-2024	PAGE:HF-1325-00

INSTALLATION ROUE DE SECOURS

Numéro d'article	Pièces	Description	H3411	H3455	VIP45	NOTES
1	150128	HOUSSE / PNEU DE SECOURS	1	1		
1	150237	CHAINE ASS.	1	1		
1	505028	. TURNBUCKLE 5/16"	1	1		
2	150272	GLISSIERE, ROUE DE SECOURS ASS. À 3-4476	1	1		
2	150528	GLISSIERE, ROUE DE SECOURS ASS. De 3-4477	1	1		
5	502651	. VIS A TETE HEXAGONAL M8-1.25x35 G8.8 Z050	1	1		
6	502744	. ECROU HEX STOVER M8-1.25 Z050	1	1		
7	150275	SUPPORT-ROUE D'ALUMINIUM	1	1		
7	150270	. SUPPORT	1	1		
7	150276	SUPPORT-ROUE D'ACIER	1	1		
7	150269	. SUPPORT	1	1		
8	150212	. COURROIE 700 MM LG	1	1		
9	504339	. RIVET AVEUGLE TETE BOMBE OUVERT 1/8x3/8 SS	2	2		
10	5001067	. RONDELLE PLATE .128x.312x.032 SS	2	2		
12	650041	CASTERS WHEEL	1	1		
16	150181	BOULON À 3-4670	2	2		
16	150555	ATTACHE, ROUE DE SECOURS De 3-4671	1	1		
16	502794	ECROU A OREILLES M10-1.5 ZP	2	2		
31	5001010	VIS A ŒIL M10-1.5x90 CJ	1	1		
32	502686	VIS A TETE HEXAGONAL M6-1.0x30 SS BK	1	1		
33	502621	ECROU HEX STOVER M6-1.0 Z050	1	1		
34	502794	ECROU A OREILLES M10-1.5 ZP	1	1		

		Date:07-2024	HF-14
DIRECTION			

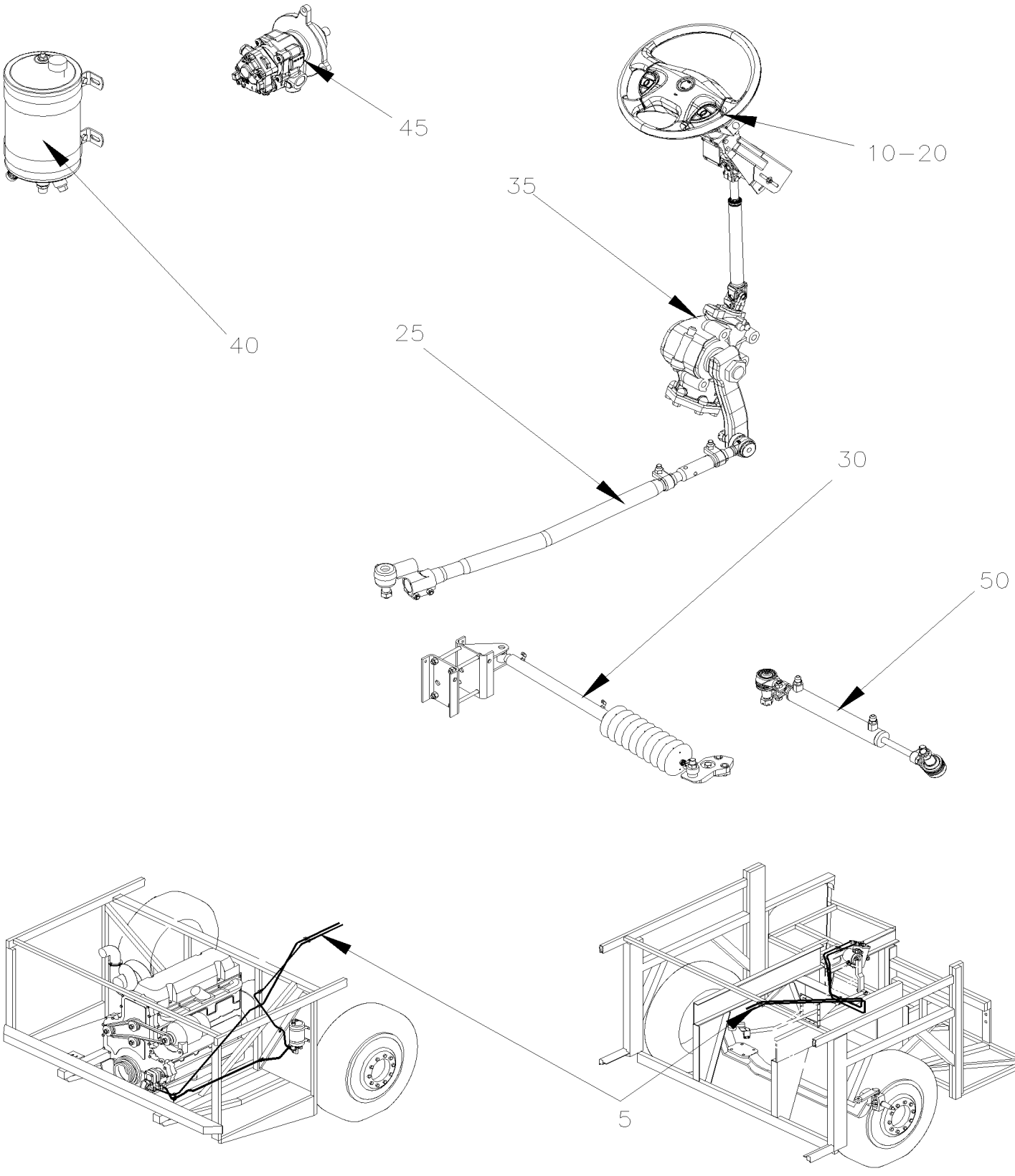

		Date:07-2024	HF-14

DIRECTION

Numéro d'article	Pièces	Description	H3411	H3455	VIP45	NOTES
5	**HF-1400-00**	**INSTALLATION BOYAU DE SERVODIRECTION De 3-4417 À 8-1043**				
10	**HF-1405-00**	**VOLANT & COLONNE DE DIRECTION ASS De 3-4417 À 8-1043**				
20	**HF-1407-00**	**INST. COLONNE DE DIRECTION & COUVERCLE De 3-4417 À 8-1043**				
25	**HF-1410-00**	**BOITIER DE TRANSFERE - INSTALLATION De 3-4417 À 8-1043**				
25	**HF-1410-50**	**INST. BIELLE DIRECTION - SUSP. INDEPENDANTE "IS-84" / 16500LBS De 3-4417 À 3-4757**				
25	**HF-1410-50**	**INST. BIELLE DIRECTION - SUSP. INDEPENDANTE "IS-84" / 16500LBS De 4-4589 À 4-4589**				A
25	**HF-1410-51**	**INST. BIELLE DIRECTION - SUSP. INDEPENDANTE "NDIFS80P" / 18000LBS De 4-4758 À 8-1043**				
30	**HF-1412-00**	**AMORTISSEUR DE DIRECTION De 3-4417 À 8-1043**				
35	**HF-1415-00**	**BOITIER DE DIRECTION - "ZF" De 3-4417 À 8-1043**				
40	**HF-1420-00**	**RESERVOIR SERVODIRECTION - 4 QT U.S. De 3-4417 À 8-1043**				
45	**HF-1427-00**	**POMPE SERVODIRECTION - "TRW" De 3-4417 À 8-1043**				
50	**HF-1430-50**	**CYLINDRE SERVODIRECTION De 4-4758 À 8-1043**				
		A) CE VEHICULE EST UN PRELIMINAIRE COOLING				

De 3-4417 À 8-1043		Date:07-2024	PAGE:HF-1400-00
INSTALLATION BOYAU DE SERVODIRECTION			

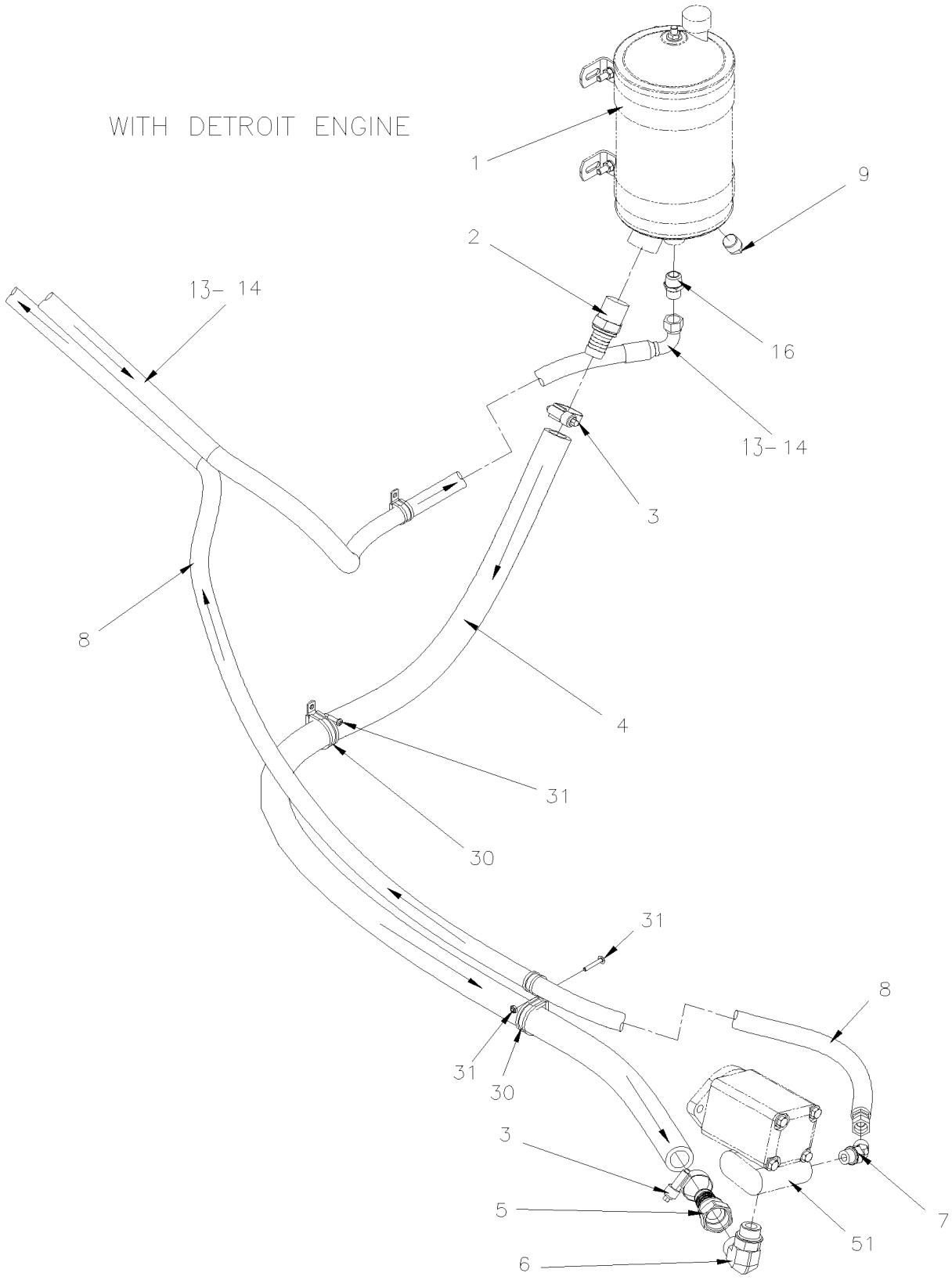

De 3-4417 À 8-1043		Date:07-2024	PAGE:HF-1400-00
INSTALLATION BOYAU DE SERVODIRECTION			

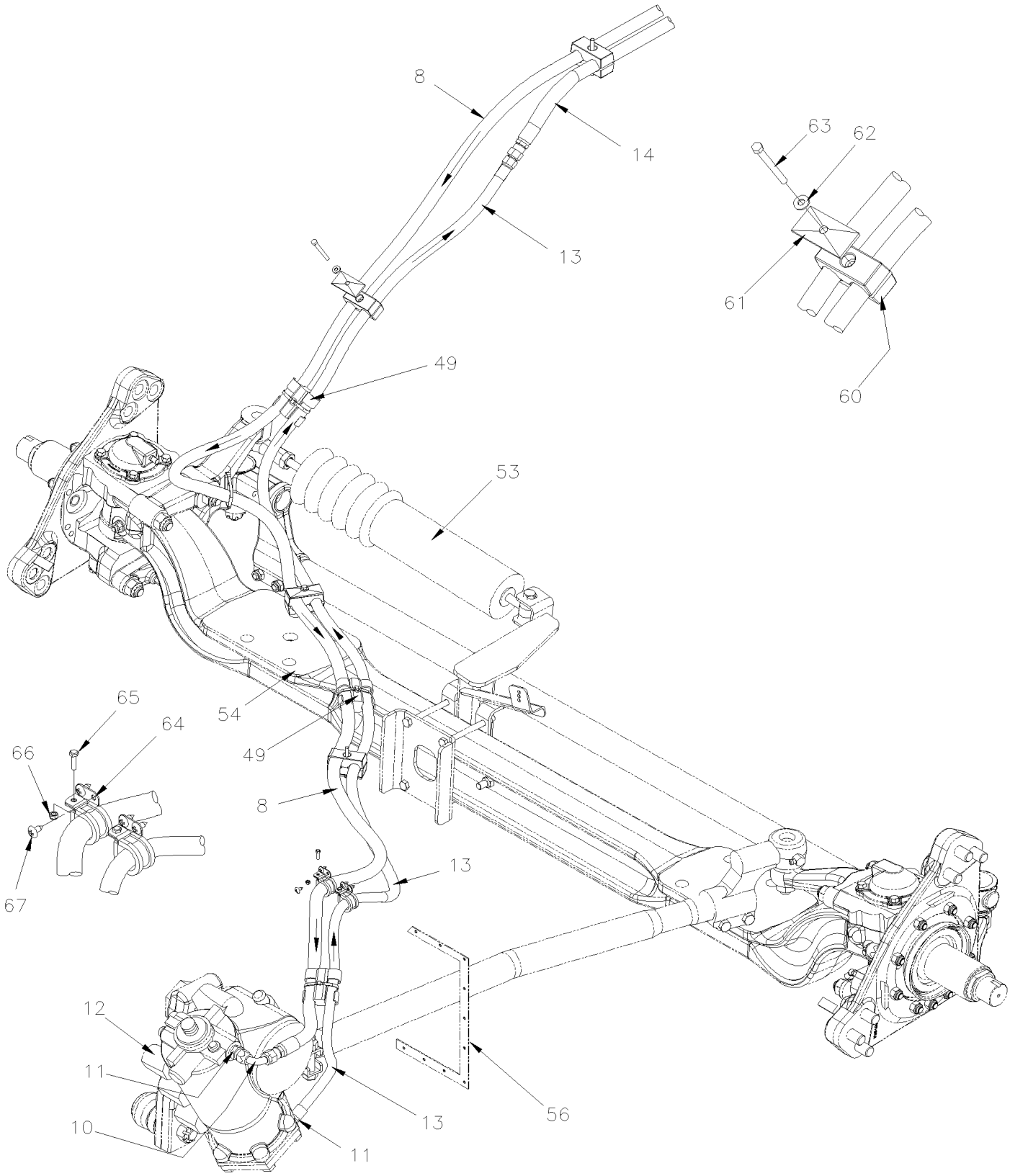

De 3-4417 À 8-1043		Date:07-2024	PAGE:HF-1400-00
INSTALLATION BOYAU DE SERVODIRECTION			

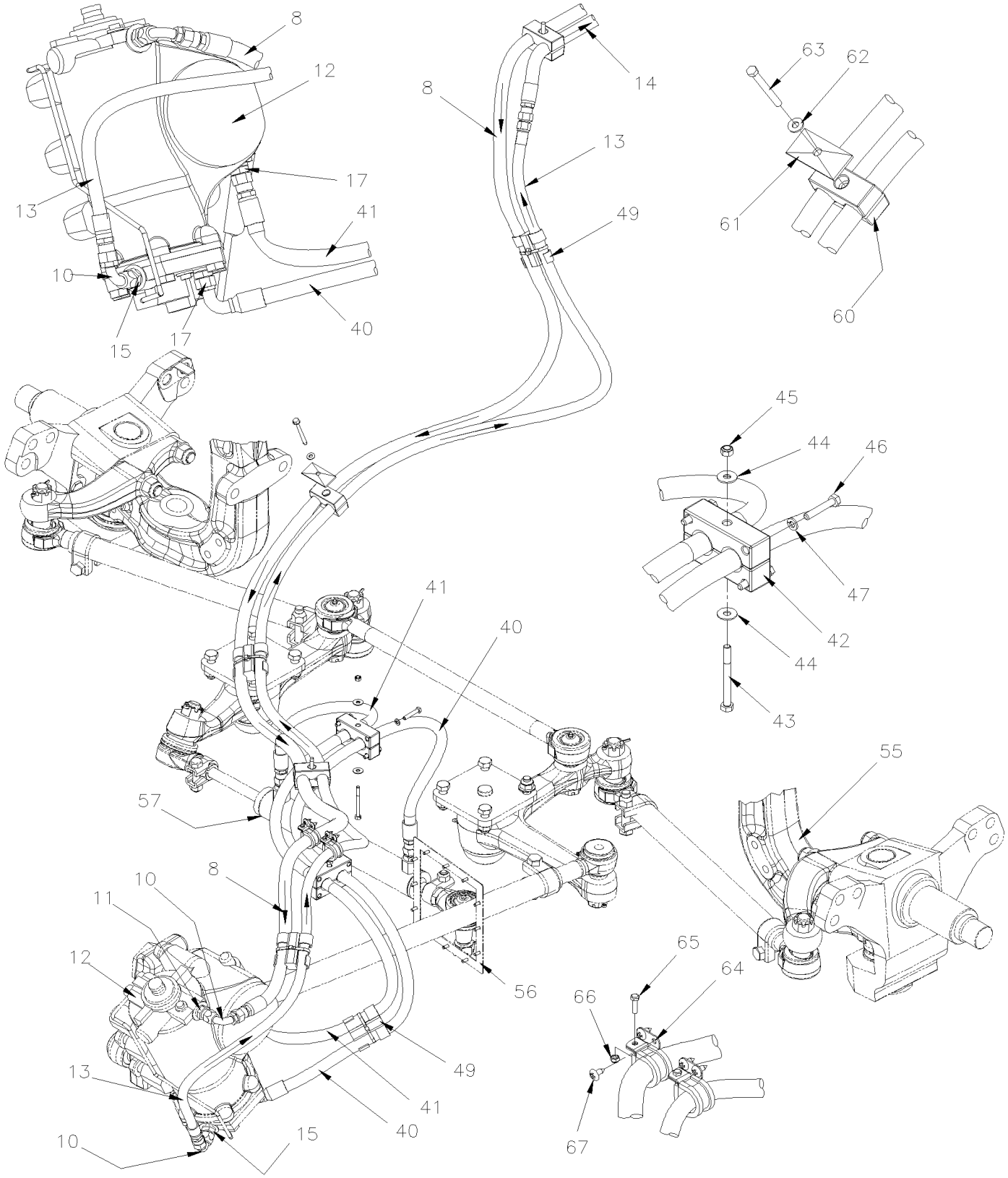

De 3-4417 À 8-1043		Date:07-2024	PAGE:HF-1400-00

INSTALLATION BOYAU DE SERVODIRECTION

Numéro d'article	Pièces	Description	H3 41	H3 45	VIP 45	NOTES
1	**HF-1420-00**	**RESERVOIR SERVODIRECTION - 4 QT U.S.**				
2	5011086	CONNECTEUR MALE / TYPE "PUSH-LOK" / 1NPT-Mx#16 STL	1	1	1	
3	504291	BRIDE DE SERRAGE / 1"1/8-1"3/4 SS / E.T. 20	AR	AR	AR	
4	160949	BOYAU #16 1778MM	1	1	1	
5	5011147	CONNECTEUR FEMELLE ROTATIF / TYPE "COLLAR" / #16JIC-Fx#16 STL	1	1	1	
6	5011148	COUDE MALE 90º / TYPE JIC 37° / #16JIC-Mx#12ORB-M STL	1	1	1	
7	5011167	COUDE MALE 45º / TYPE JIC 37° / #8JIC-Mx#8ORB-M STL	1	1	1	
8	161164	BOYAU ASS / #8 14320MM		1	1	A
8	161165	BOYAU ASS / #8 13180MM	1			A
NS	505110	. GAINE PROTECTION / PLASTIQUE / #12 À 5-0097	AR	AR	AR	
8	503748	GAINE PROTECTION / JAUNE / .838 I.D. De 5-0098	AR	AR	AR	
8	161198	ENS, REPARATION BOYAU / SECTION AVANT DIRECTION / H3	1	1	1	
. NS	WB04-10A	. BULLETIN DE GARANTIE	1	1	1	
. NS	161196	. BOYAU ASS / #8 1020MM	1	1	1	
. NS	501456	. CONNECTEUR MALE / TYPE JIC 37° / #8JIC-Mx#8 STL	1	1	1	
8	161199	ENS, REPARATION BOYAU / SECTION ARRIERE DIRECTION / H3	1	1	1	
. NS	WB04-10A	. BULLETIN DE GARANTIE	1	1	1	
. NS	161194	. BOYAU ASS / #8 1930MM	1	1	1	
. NS	501456	. CONNECTEUR MALE / TYPE JIC 37° / #8JIC-Mx#8 STL	1	1	1	
9	501306	BOUCHON A TETE E CARRE / TYPE TUYAU / 1/2NPT-M BR	1	1	1	
10	501845	COUDE 90º A ECROU ROTATIF LONG / JIC 37° / #8JIC-Fx#8JIC-Mx1.86 STL	2	2	2	
11	5011192	CONNECTEUR MALE / TYPE JIC 37° / #8JIC-MxM18-1.5-M STL	2	2	2	
. NS	N.P.N.	. JOINT TORIQUE	1	1	1	4
. NS	N.P.N.	. RONDELLE DE RETENUE	1	1	1	4
NS	688910	ADHESIF POUR FILET LOCTITE #262 / RED / 250ml	AR	AR	AR	
12	**HF-1415-00**	**BOITIER DE DIRECTION - "ZF"**	1	1	1	
13	161015	BOYAU ASS / #8 13625MM		1	1	A
13	161017	BOYAU ASS / #8 12405MM	1			A
NS	505110	. GAINE PROTECTION / PLASTIQUE / #12 À 5-0097	AR	AR	AR	
13	503748	. GAINE PROTECTION / JAUNE / .838 I.D. De 5-0098	AR	AR	AR	
13	161198	ENS, REPARATION BOYAU / SECTION AVANT DIRECTION / H3	1	1	1	
. NS	WB04-10A	. BULLETIN DE GARANTIE	1	1	1	
. NS	161196	. BOYAU ASS / #8 1020MM	1	1	1	
. NS	501456	. CONNECTEUR MALE / TYPE JIC 37° / #8JIC-Mx#8 STL	1	1	1	
13	161199	ENS, REPARATION BOYAU / SECTION ARRIERE DIRECTION / H3	1	1	1	
. NS	WB04-10A	. BULLETIN DE GARANTIE	1	1	1	
. NS	161194	. BOYAU ASS / #8 1930MM	1	1	1	
. NS	501456	. CONNECTEUR MALE / TYPE JIC 37° / #8JIC-Mx#8 STL	1	1	1	
14	161194	. BOYAU ASS / #8 1930MM	1	1	1	C
NS	503748	. . GAINE PROTECTION / JAUNE / .838 I.D.	AR	AR	AR	
15	5011192	CONNECTEUR MALE / TYPE JIC 37° / #8JIC-MxM18-1.5-M STL			2	
. NS	N.P.N.	. JOINT TORIQUE			1	4

De 3-4417 À 8-1043		Date:07-2024	PAGE:HF-1400-00

INSTALLATION BOYAU DE SERVODIRECTION

Numéro d'article	Pièces	Description	H3441	H3455	VIP455	NOTES
. NS	N.P.N.	. RONDELLE DE RETENUE			1	4
16	501739	CONNECTEUR MALE / TYPE JIC 37° / #8JIC-Mx1/2NPT-M STL	1	1	1	
17	5011192	CONNECTEUR MALE / TYPE JIC 37° / #8JIC-MxM18-1.5-M STL			1	
. NS	N.P.N.	. JOINT TORIQUE			1	4
. NS	N.P.N.	. RONDELLE DE RETENUE			1	4
30	952631	COLLET DE RETENUE / 3/4" I.D.	AR	AR	AR	
30	952634	COLLET DE RETENUE / 15/16" I.D.	AR	AR	AR	
31	500613	VIS AUTOTARAUDEUSE TETE CYLINDRIQUE PHILLIPS #10x1/2 Z050	AR	AR	AR	
32	952641	CLAMP P STL ZP RUB 34.9 ID	AR	AR	AR	
33	500574	VIS MECANIQUE TETE GOUTTE PHILLIPS #10-24x1 1/4 SS	AR	AR	AR	
34	500767	ECROU HEX #10-24 Z050	AR	AR	AR	
35	562036	COLLET DE RETENUE / 7/8" I.D. X 90°	AR	AR	AR	
36	500657	VIS AUTOTARAUDEUSE TETE GOUTTE PHILLIPS #10-24x1/2 Z050	AR	AR	AR	
40	161185	ENS DE BOYAUX, CYLINDRE D'ASSISTANCE DE DIRECTION	1	1	1	
40	163470	. BOYAU ASS / #8 1648MM			1	
41	163469	. BOYAU ASS / #8 1648MM			1	
42	161177	. BRIDE, CYLINDRE D'ASSISTANCE			4	B
42	160033	. BRIDE, CYLINDRE D'ASSISTANCE			4	
43	502541	. VIS A TETE HEXAGONAL M6-1.0x65 G8.8 Z050			1	
44	500411	. RONDELLE PLATE .260x.697x.050 SS			2	
45	5001182	. ECROU HEX BAGUE DE NYLON M6-1.0 SS			1	
45	160203	KIT, REMPL.BOYAU REFOULEMENT (PRESSION) DE LA POMPE DIR.ASSISTE H3-45,VIP-45			1	
. NS	160108	. BOYAU ASS / #8 12490MM			1	
. NS	170758	. SUPPORT			1	
. NS	5001730	. VIS TETE HEX EPAULEMENT M6-1.0x16 G10.9 N500			1	
. NS	5001833	. RONDELLE "BELLEVILLE" 6.1x18x1.27 SS			1	
. NS	504189	. ATTACHE DOUBLE ASS / EN DEUX PARTIES / 22MM/19MM x 67MM POLYA			1	
. NS	504204	. BRIDE P SS PA ID. 36-51			1	
. NS	IS-19040	. FEUILLE D'INSTRUCTION			1	
. NS	FI-19040	. VOIR FEUILLE D'INSTRUCTION			1	
46	502888	VIS A TETE HEXAGONAL M6-1.0x35 G8.8 N500			4	
46	502769	VIS A TETE HEXAGONAL M6-1.0x70 G10.9 DP			4	
47	502570	RONDELLE FREIN FENDUE 6.1x11.8x1.6 SS			4	
49	504634	ATTACHE DE BOYAUX 7/8" - 1"			AR	
NS	504637	ATTACHE CABLE / 3/16" x 13"			AR	
NS	500620	VIS AUTOTARAUDEUSE TETE PLATE PHILLIPS #10x1 1/2 Z050			AR	
51	**HF-1427-00**	**POMPE SERVODIRECTION - "TRW"**				
53	**HF-1412-00**	**AMORTISSEUR DE DIRECTION**				
54	**HF-1005-00**	**ESSIEU AVANT - SUSPENSION RIGIDE MODEL "S-84"**				
55	**HF-1005-50**	**ESSIEU AVANT - SUSPENSION INDEPENDANTE MODEL "IS-84" / 16500LBS**				
56	**HF-1410-00**	**BOITIER DE TRANSFERE - INSTALLATION**				

De 3-4417 À 8-1043		Date:07-2024	PAGE:HF-1400-00

INSTALLATION BOYAU DE SERVODIRECTION

Numéro d'article	Pièces	Description	H3 41	H3 45	VIP 45	NOTES
57	**HF-1430-50**	**CYLINDRE SERVODIRECTION**				
60	504727	ATTACHE DOUBLE ASS / 2 HOSE SIZE 3/8"	AR	AR	AR	
61	504728	PLAQUE DE RETENUE /	AR	AR	AR	
62	500440	RONDELLE PLATE .250x.562x.065 Z050	AR	AR	AR	
63	500107	VIS AUTOTARAUDEUSE TETE HEX EPAULEMENT 1/4-20x2 1/2 Z050	AR	AR	AR	
64	562036	COLLET DE RETENUE / 7/8" I.D. X 90°	AR	AR	AR	
65	502550	VIS A TETE HEXAGONAL M4-0.7x16 G8.8 Z050	AR	AR	AR	
66	500590	ECROU HEX BAGUE DE NYLON M4-0.7 Z050	AR	AR	AR	
67	500657	VIS AUTOTARAUDEUSE TETE GOUTTE PHILLIPS #10-24x1/2 Z050	AR	AR	AR	
		A) POUR LE SERVICE, IL EST POSSIBLE DE RÉPARER CES BOYAUX DANS LE COMPARTIMENT DE SERVICE AVEC L'ENSEMBLE #161198 & DANS LE COMPARTIMENT MOTEUR AVEC L'ENSEMBLE #161199				
		B) POUR LE SERVICE, IL EST POSSIBLE DE RÉPARER CES BLOCK DANS LE COMPARTIMENT DE SERVICE AVEC L'ENSEMBLE #160203 (H3-45) OU #160130(H3-41)				
		C) INCLUS DANS L'ENSEMBLE #161199				
		4) PAS DE NUMERO DE PIECE				

De 3-4417 À 8-1043		Date:07-2024	PAGE:HF-1405-00
VOLANT & COLONNE DE DIRECTION ASS			

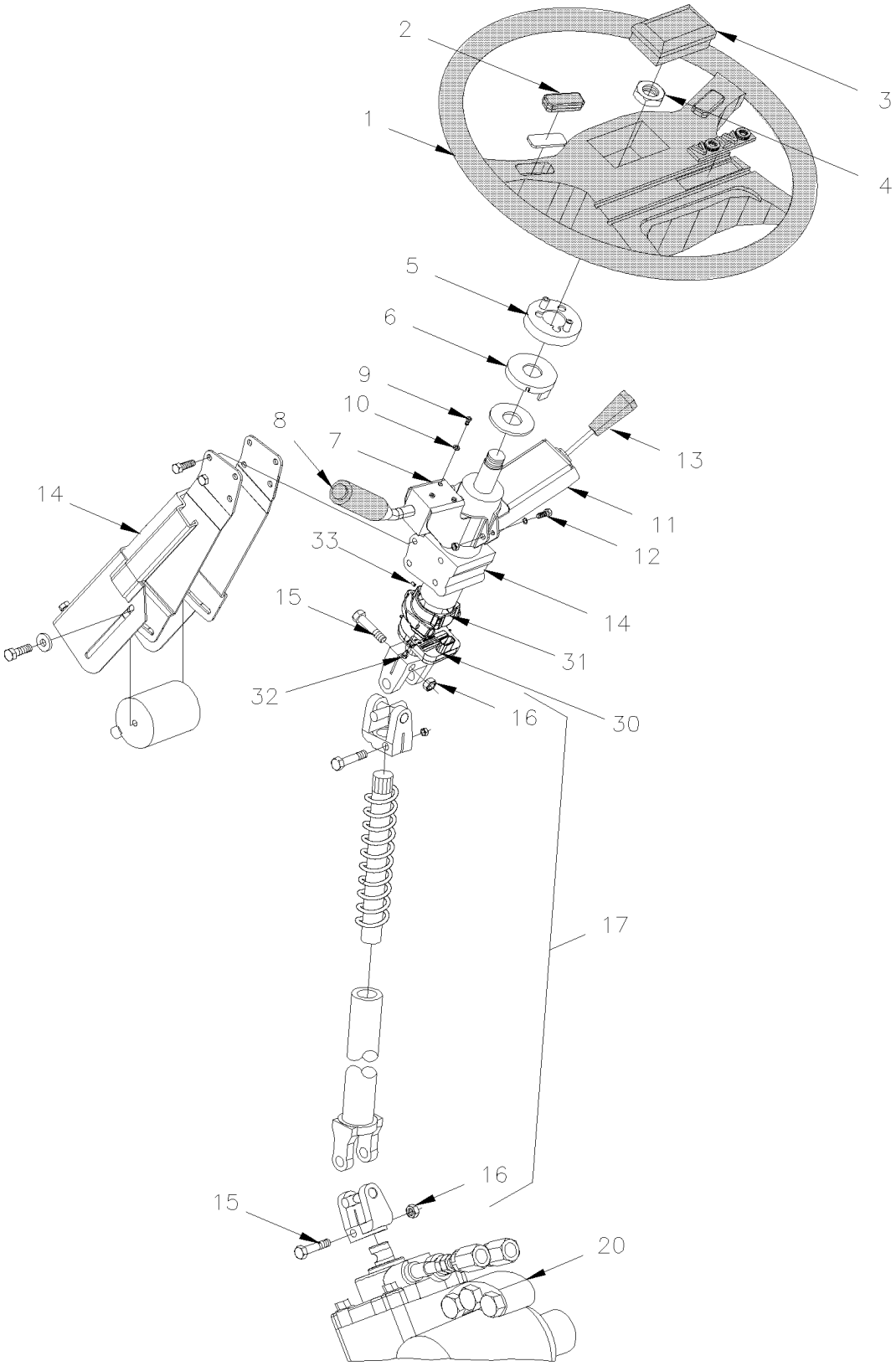

De 3-4417 À 8-1043		Date:07-2024	PAGE:HF-1405-00

VOLANT & COLONNE DE DIRECTION ASS

Numéro d'article	Pièces	Description	H3411	H3455	VIP455	NOTES
1	661032	VOLANT	1	1	1	
. NS	661061	. BALAIS CONTACT ASS. SUR RAYON	1	1	1	
. NS	661062	. BALAIS CONTACT ASS. KLAXON CENT.	1	1	1	
. NS	661063	. FIL ASS. PRISE DE TERRE	1	1	1	
. NS	661064	. ISOLATEUR	1	1	1	
2	661052	. BOUTON KLAXON GAUCHE ASS.	1	1	1	
2	661053	. BOUTON KLAXON DROIT ASS.	1	1	1	
NS	661058	. PLAQUE DE CONTACT	2	2	2	
3	661033	INTERRUPTEUR, DU KLAXON	1	1	1	
4	661051	ECROU	1	1	1	
5	661035	CLIGNOTANT ASS. (SOUDE)	1	1	1	
NS	504669	RIVET CHASSER TETE BOMBE .187x.609 NYL	2	2	2	
6	661034	ANNEAU DE CONTACT	1	1	1	
7	161149	COLLET & SUPPORT DE CLIGNOTANT	1	1	1	
8	661075	INTERRUPTEUR ASS. MULTI FONCTION	1	1	1	
. NS	660781	. CAP FOLDED RUBBER	1	1	1	
9	5001377	VIS MECANIQUE TETE CYLINDRIQUE PHILLIPS M5-0.8x8 SS	3	3	3	
10	5001378	RONDELLE FREIN A DENT EXTERIEUR 5.3x10x0.6 Z050	3	3	3	
11	161058	COLLET	1	1	1	
11	161060	COLLET RETARDEUR	1	1	1	
12	502631	VIS A TETE HEXAGONAL M6-1.0x20 G8.8 Z050	2	2	2	
13	562356	MANETTE DE CONTROLE RALENTIS	1	1	1	
14	661041	COLONNE DE DIRECTION ASS 36SPL / 79SPL LOWER À 7-0941	1	1	1	
14	661122	COLONNE DE DIRECTION 36SPL / 66SPL LOWER De 7-0942	1	1	1	E
14	161220	DECALQUE, RECALIBRAGE DIRECTION De 7-0942	1	1	1	E
NS	641242	CONNECTEUR MALE / TYPE "PUSH-IN" / #4x1/8NPT-M BR	1	1	1	
15	661095	SCREW SPECIAL, COLONNE DE DIRECTION	2	2	2	
16	661096	NUT SPECIAL, COLONNE DE DIRECTION	2	2	2	
17	661048	ARBRE DE DIRECTION 79SPL / 79SPL LOWER À 7-0941	1	1	1	
17	661123	ARBRE DE DIRECTION 66SPL / 79SPL LOWER De 7-0942	1	1	1	E
. NS	661095	. SCREW SPECIAL, COLONNE DE DIRECTION De 7-0942	2	2	2	E
. NS	661096	. NUT SPECIAL, COLONNE DE DIRECTION De 7-0942	2	2	2	E
20	**HF-1415-00**	**BOITIER DE DIRECTION - "ZF"**				
30	661148	CAPTEUR, ANGLE VOLANT DE DIRECTION De 7-0942	1	1	1	E
. NS	564042	. CONNECTEUR / BOSCH 1 928 404 025 De 7-0942	1	1	1	E
31	161265	SUPPORT, CAPTEUR ANGLE VOLANT De 7-0942	1	1	1	E
32	5001670	VIS TETE CYLINDRIQUE SIX PANS CREUX M4-0.7x8 G8.8 Z050 De 7-0942	3	3	3	E
33	500587	VIS PRESSION SIX PAN CREUX FORME CUVETTE M4-0.7x6 De 7-0942	3	3	3	E
40	**IS19036**	**REMPLACEMENT VOLANT "PETRI"**	1	1	1	

De 3-4417 À 8-1043		Date:07-2024	PAGE:HF-1405-00

VOLANT & COLONNE DE DIRECTION ASS

Numéro d'article	Pièces	Description	H3411	H3455	VIP45	NOTES
		E) AVEC L' OPTION "CONTROL DE STABILITÉ ELECTRONIQUE"				

De 3-4417 À 8-1043		Date:07-2024	PAGE:IS19036
REMPLACEMENT VOLANT "PETRI"			

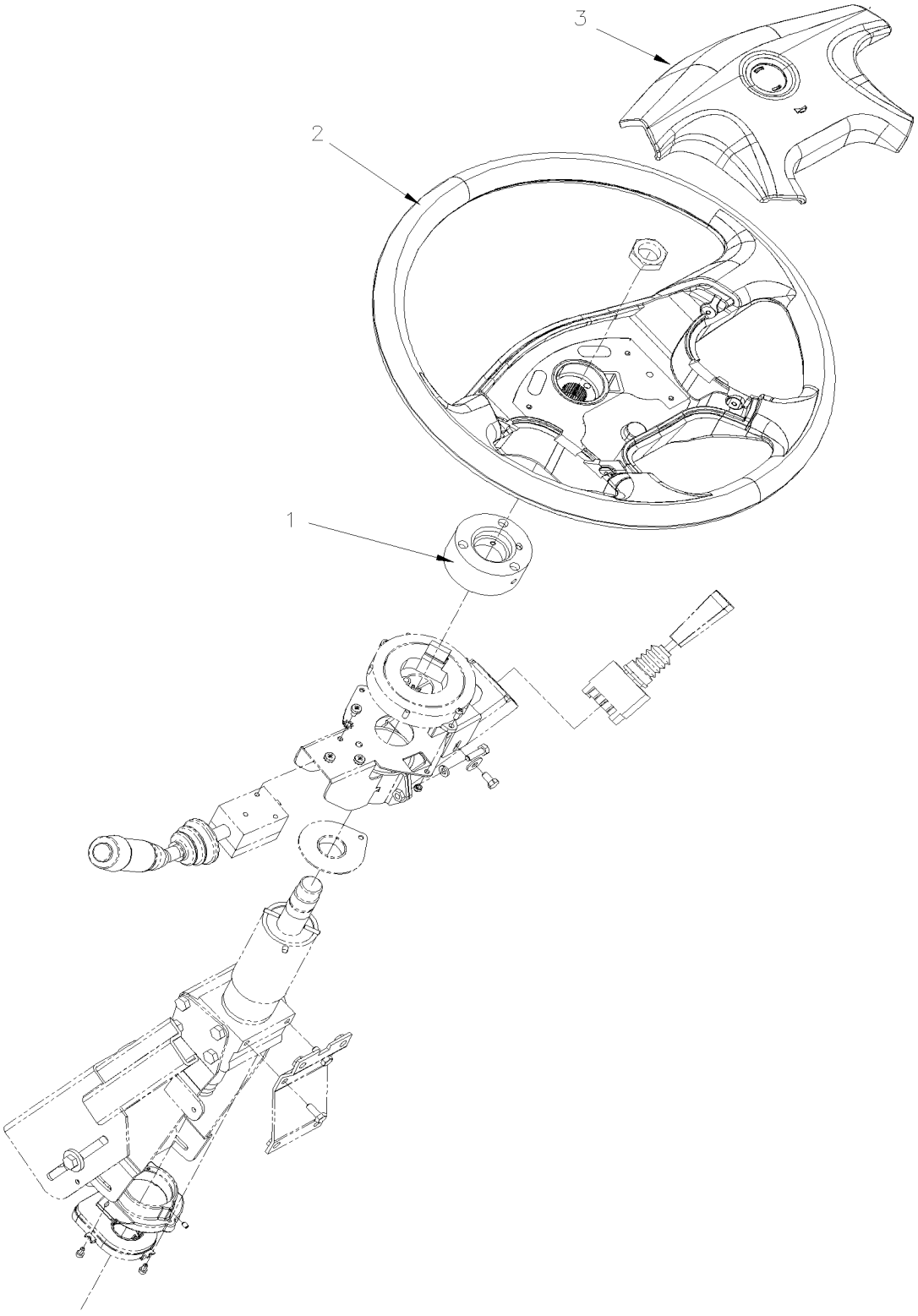

De 3-4417 À 8-1043		Date:07-2024	PAGE:IS19036

REMPLACEMENT VOLANT "PETRI"

Numéro d'article	Pièces	Description	H3411	H3455	VIP455	NOTES
1	160004	ADAPTATEUR DE VOLANT	1	1	1	
2	661171	VOLANT FINI URETHANE S/CONTROLE VITESSES W/OUT ANY CONTROL	1	1	1	
3	661149	COUSSIN DU KLAXON A/EMBLEME PREVOST	1	1	1	
. NS	N.S.S.	. RESSORT DE KLAXON	4	4	4	1
. NS	661162	. ATTACHE A RESSORT	4	4	4	
. NS	661163	. CONTACT DE KLAXON	1	1	1	
NS	562697	INTER. / ON-ON / D.P.D.T. / CH-OVER W/AMPOULE / W/RED & GREEN LED	1	1	1	
NS	564081	BOUTON KLAXON PNEUMATIQUE/ELECTRIQUE	1	1	1	
NS	0610188	HARNAIS INTERFACE VOLANT	1	1	1	
NS	562768	TERMINAL FEMELLE / 16-14 / PED 12015870	2	2	2	
8	IS-19036	SEE INSTRUCTION SHEET	1	1	1	
8	FI-19036	VOIR FEUILLE D'INSTRUCTION	1	1	1	
		1) PAS VENDU SEPAREMENT				

De 3-4417 À 8-1043		Date:07-2024	PAGE:HF-1407-00
INST. COLONNE DE DIRECTION & COUVERCLE			

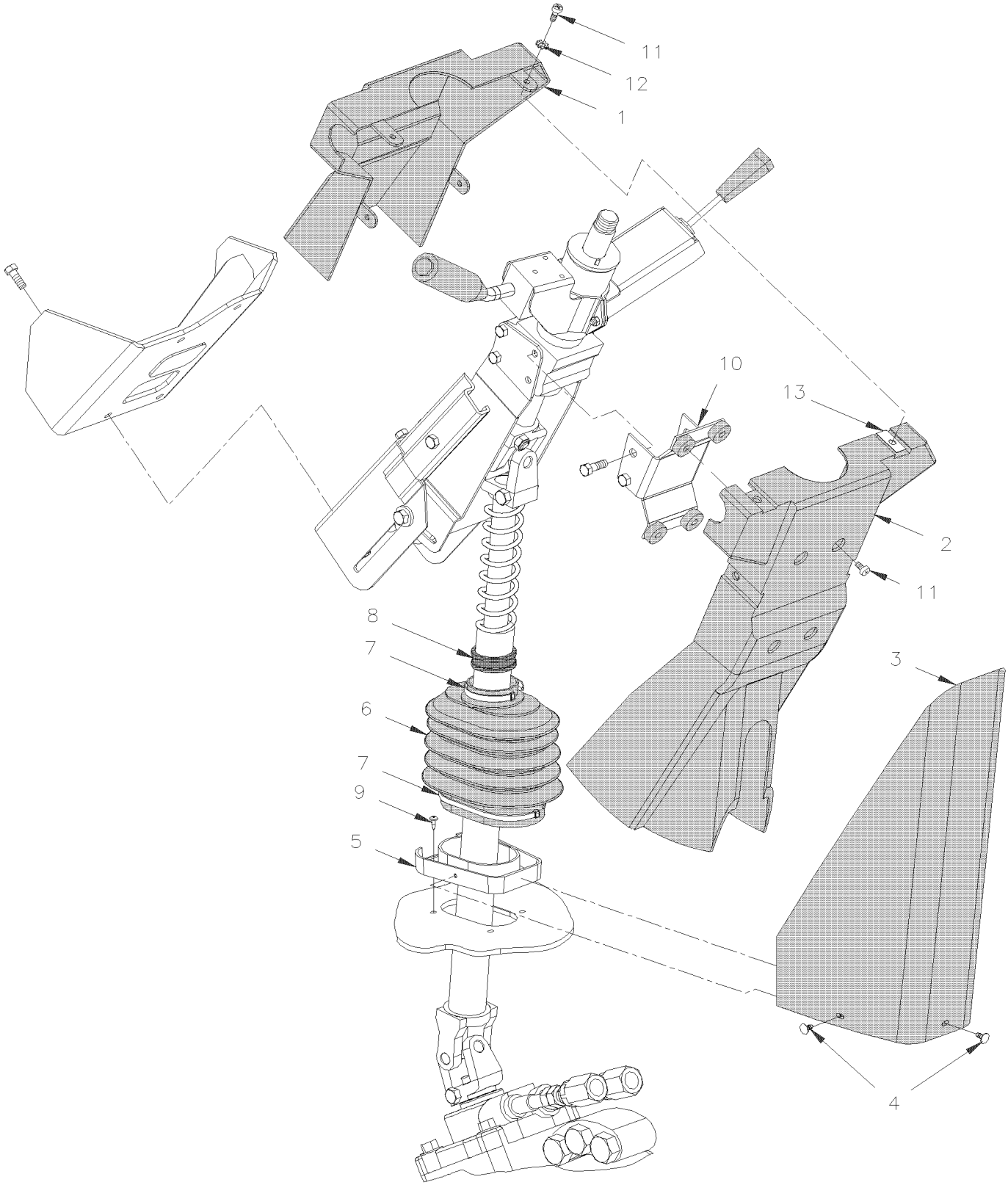

De 3-4417 À 8-1043		Date:07-2024	PAGE:HF-1407-00

INST. COLONNE DE DIRECTION & COUVERCLE

Numéro d'article	Pièces	Description	H3411	H3455	VIP45	NOTES
1	161086	FINITION DESSOUS WITH RETARDER / BLACK	1	1	1	
1	161087	FINITION DESSUS / BLACK	1	1	1	
2	161084	FINITION DESSOUS WITH RETARDER / BLACK	1	1	1	
2	161085	FINITION DESSUS / BLACK	1	1	1	
3	161152	FINITION BAS DE COLONNE / BLACK	1	1	1	
4	504619	PINCE POUR MOULURE / NOIR 7/32"O.D.x1/2" HOLE 3/16	3	3	3	
5	391974	PLAQUE D'ATTACHE,WCL AMOVIBLE ASS.(SOUDE	1	1	1	
6	660981	SOUFFLET	1	1	1	
7	504637	ATTACHE CABLE / 3/16" x 13"	2	2	2	
8	391930	COLLET	1	1	1	
9	500583	VIS AUTOTARAUDEUSE TETE CYLINDRIQUE PHILLIPS #6x1/2 Z050	4	4	4	
10	161068	FIXATION	1	1	1	
11	502569	VIS MECANIQUE TETE CYLINDRIQUE PHILLIPS M6-1.0x16 BK	8	8	8	
12	500472	RONDELLE FREIN A DENT INTERIEUR .256x.478x.028 Z050	8	8	8	
13	502738	ECROU RESSORT EN "U" M6-1.0 0.6-4.0	2	2	2	
13	504669	RIVET CHASSER TETE BOMBE .187x.609 NYL	2	2	2	

De 3-4417 À 8-1043		Date:07-2024	PAGE:HF-1410-00
BOITIER DE TRANSFERE - INSTALLATION			

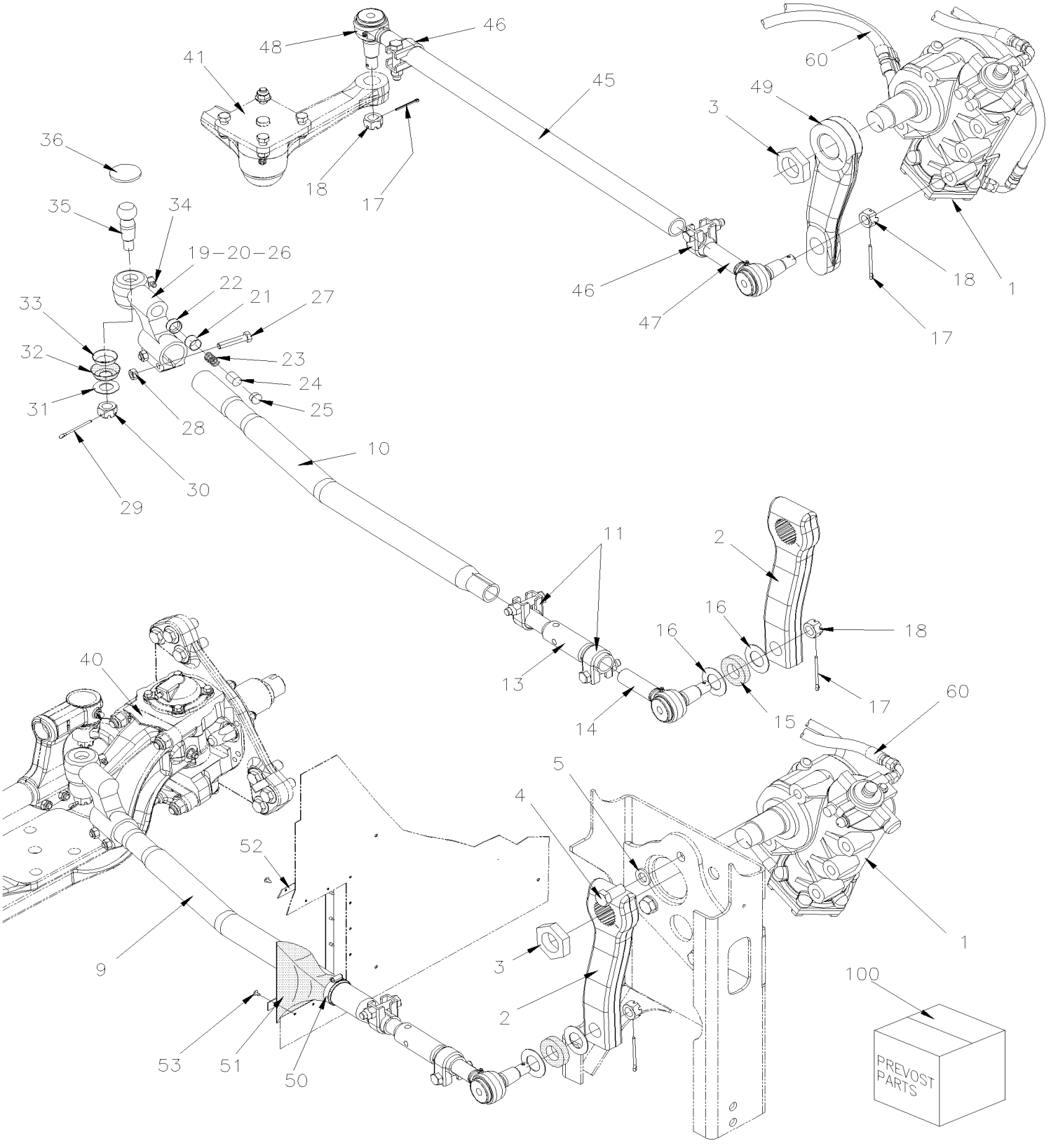

Tie Rods Identification
Standard
2005362 & 2005363 = Fitting Under
661150 & N8892657 = Fitting Side

Tie Rods Identification
With Long Neck
661138 & 661139 = Fitting Under
661151 & 661152 = Fitting Side

De 3-4417 À 8-1043		Date:07-2024	PAGE:HF-1410-00

BOITIER DE TRANSFERE - INSTALLATION

Numéro d'article	Pièces	Description	H3411	H3455	VIP45	NOTES
1	**HF-1415-00**	**BOITIER DE DIRECTION - "ZF"**				
2	661046	BRAS DE CONDUITE 270MM C/C 116.5° MARK INDEX	1	1		
3	661050	LOCKNUT M45x1.5 GEARBOX ZF	1	1	1	
4	5001494	VIS A TETE HEXAGONAL M20-1.5x45 G10.9 Z050	5	5	5	
5	5001495	RONDELLE PLATE 21.0x37.0x4.0 ZP	5	5	5	
9	160959	TIGE DE CONDUITE 1329.5MM C/C	1	1		
10	160960	. TIGE / AVEC 1 COURBE / / W/ONE CURVE 975MM	1	1		
11	661133	. BRIDE DE SERRAGE ASM, 1 5/8" I.D.	2	2		
. NS	500231	. . VIS A TETE HEXAGONAL 5/8-11x3 G5 ZP	1	1		
. NS	500683	. . ECROU HEX STOVER 5/8-11 ZP	1	1		
13	160932	. TENDEUR 275MM	1	1		
14	661150	. EMBOUT DE BIELLETTE GAUCHE 1 1/4-12	1	1		
15	661135	. . ESPACEUR ETANCHEITE CAOUTCHOUC	1	1		
16	161989	. . RONDELLE PLATE 34.9x63.5x16GA SS	1	1		
17	502115	. . GOUPILLE FENDUE 3/16 x 2 1/2	2	2		
18	5001345	. . ECROU HEX CRENEAUX MINCE 7/8-14	1	1		
19	610991	. EMBOUT DE BIELLETTE 3" DECALÉ GAUCHE M48-2	1	1		
20	N.S.P.	. . BATI / FILET A GAUCHE M48-2	1	1		2
21	N.S.S.	. . PANNEAU DE FROTEMENT / (7157/156)	1	1		1
22	N.S.S.	. . COUPELLE DE POUSSEE / (7157/153)	1	1		1
23	N.S.S.	. . RESSORT COMPRESSION / (5443/4)	1	1		1
24	N.S.S.	. . PIECE D'AJUSTEMENT / (5443/154)	1	1		1
25	680404	. . CAP PLUG	1	1		
26	502115	. . GOUPILLE FENDUE 3/16 x 2 1/2	1	1		
27	5001177	. . VIS A TETE HEXAGONAL M12-1.75x60 G8.8 Z050	2	2		
28	500811	. . ECROU HEX STOVER M12-1.75 G500	2	2		
29	502114	. . GOUPILLE FENDUE 5/32 x 2 1/2				
30	5001196	. . ECROU HEX CRENEAUX 3/4-16	1	1		
31	161989	. . RONDELLE PLATE 34.9x63.5x16GA SS	2	2		
32	611057	. . SOUFFLET D'ETANCHEITE	1	1		
33	611056	. . CACHE POUSSIERE APPUI	1	1		
34	501495	. . RACCORD DE GRAISSAGE 90º / 1/8 NPT	2	2		
35	N.S.S.	. . PIVOT A ROTULE	1	1		1
36	N.S.S.	. . BOUCHON / (5247/155)	1	1		1
36	N.S.S.	. . JONC DE RETENUE / (ML7544/55N)	1	1		1
40	611031	LEVEIR DE DIRECTION HAUT GAUCHE STREET SIDE	1	1		
		AVEC SUSPENSION INDEPENDANTE AVANT				
41	**HF-1410-50**	**INST. BIELLE DIRECTION - SUSP. INDEPENDANTE "IS-84" / 16500LBS À 3-4757**				
41	**HF-1410-51**	**INST. BIELLE DIRECTION - SUSP. INDEPENDANTE "NDIFS80P" / 18000LBS De 4-4758**				
45	661073	TIGE DE CONDUITE / 1044.7 MM C/C À 7-1022	1	1	1	

De 3-4417 À 8-1043		Date:07-2024	PAGE:HF-1410-00

BOITIER DE TRANSFERE - INSTALLATION

Numéro d'article	Pièces	Description	H3411	H3455	VIP45	NOTES
45	661130	TIGE DE CONDUITE / 1044.7 MM C/C WITH LONG NECK TIE ROD END De 7-1023	1	1	1	L
45	661154	TIGE DE CONDUITE / 1044.7 MM C/C WITH LONG NECK TIE ROD END SERVICE	1	1	1	L
45		. TIGE	1	1	1	
46	660978	. BRIDE DE SERRAGE ASM, 1 5/8" I.D. À 7-1022	2	2	2	
. NS	500231	. . VIS A TETE HEXAGONAL 5/8-11x3 G5 ZP À 7-1022	1	1	1	
. NS	500683	. . ECROU HEX STOVER 5/8-11 ZP À 7-1022	1	1	1	
46	661133	. BRIDE DE SERRAGE ASM, 1 5/8" I.D. De 7-1023	2	2	2	
. NS	500231	. . VIS A TETE HEXAGONAL 5/8-11x3 G5 ZP De 7-1023	1	1	1	
. NS	500683	. . ECROU HEX STOVER 5/8-11 ZP De 7-1023	1	1	1	
47	611458	. EMBOUT DE BIELLETTE DROITE À 7-1022	1	1	1	
47	N8892657	. EMBOUT DE BIELLETTE DROITE SERVICE À 7-1022	1	1	1	S
47	661139	. EMBOUT DE BIELLETTE GAUCHE De 7-1023	1	1	1	
47	661152	. EMBOUT DE BIELLETTE DROITE W/LONG NECK TIE ROD SERVICE De 7-1023	1	1	1	LL
48	611459	. EMBOUT DE BIELLETTE GAUCHE À 7-1022	1	1	1	
48	661150	. EMBOUT DE BIELLETTE GAUCHE 1 1/4-12 SERVICE À 7-1022	1	1	1	S
48	661139	. EMBOUT DE BIELLETTE GAUCHE De 7-1023	1	1	1	
48	661151	. EMBOUT DE BIELLETTE GAUCHE W/LONG NECK TIE ROD SERVICE De 7-1023	1	1	1	LL
49	661760	BRAS DE CONDUITE 9" (PEINT)	1	1	1	
50	504024	BRIDE DE SERRAGE / 1"13/16"-2"3/4 SS / HS-36	1	1	1	
51	160931	PROTECTEUR	1	1		
51	161009	PROTECTEUR	1	1	1	I
52	160961	PLAQUE DE CONTOUR ONE PIECE	1	1		
52	160994	PLAQUE DE CONTOUR	1	1	1	I
53	500657	VIS AUTOTARAUDEUSE TETE GOUTTE PHILLIPS #10-24x1/2 Z050	16	16	16	
60	**HF-1400-00**	**INSTALLATION BOYAU DE SERVODIRECTION**				
100	611101	ENS. REPARATION .BIELLE D' ACCOUPLEMENT USE KIT 161458	AR	AR		A
101	161458	TIGE DE DIRECTION / ENSEMBLE DE SERVICE	1	1	1	
. NS	660699	. TIGE DE CONDUITE 1320.5MM C/C	1	1	1	
. NS	502104	. GOUPILLE FENDUE 5/32 x 2	2	2	2	
. NS	IS-13009	. FEUILLE D'INSTRUCTION	1	1	1	
		A) ITEMS #21 A 36				
		I) AVEC UNE SUSPENTION INDEPANDANTE SEULEMENT				
		L) CETTE ASEMBLÉ EMPLOIE SEULEMENTS DES BIELLES # 661151 661152				
		LL) SEULEMENT AVEC L'ASSEMBLÉ # 661130 & # 661154				
		S) POUR LE SERVICE SUR LES MODELS COURT				
		1) PAS VENDU SEPAREMENT				

De 3-4417 À 8-1043		Date:07-2024	PAGE:HF-1410-00

BOITIER DE TRANSFERE - INSTALLATION

Numéro d'article	Pièces	Description	H3411	H3455	VIP455	NOTES
		2) PAS VENDU PAR PREVOST (VOIR NUMERO DU MANUFATURIER A LA FIN DE LA DESCRIPTION)				

De 3-4417 À 3-4757		Date:07-2024	PAGE:HF-1410-50
INST. BIELLE DIRECTION - SUSP. INDEPENDANTE "IS-84" / 16500LBS			

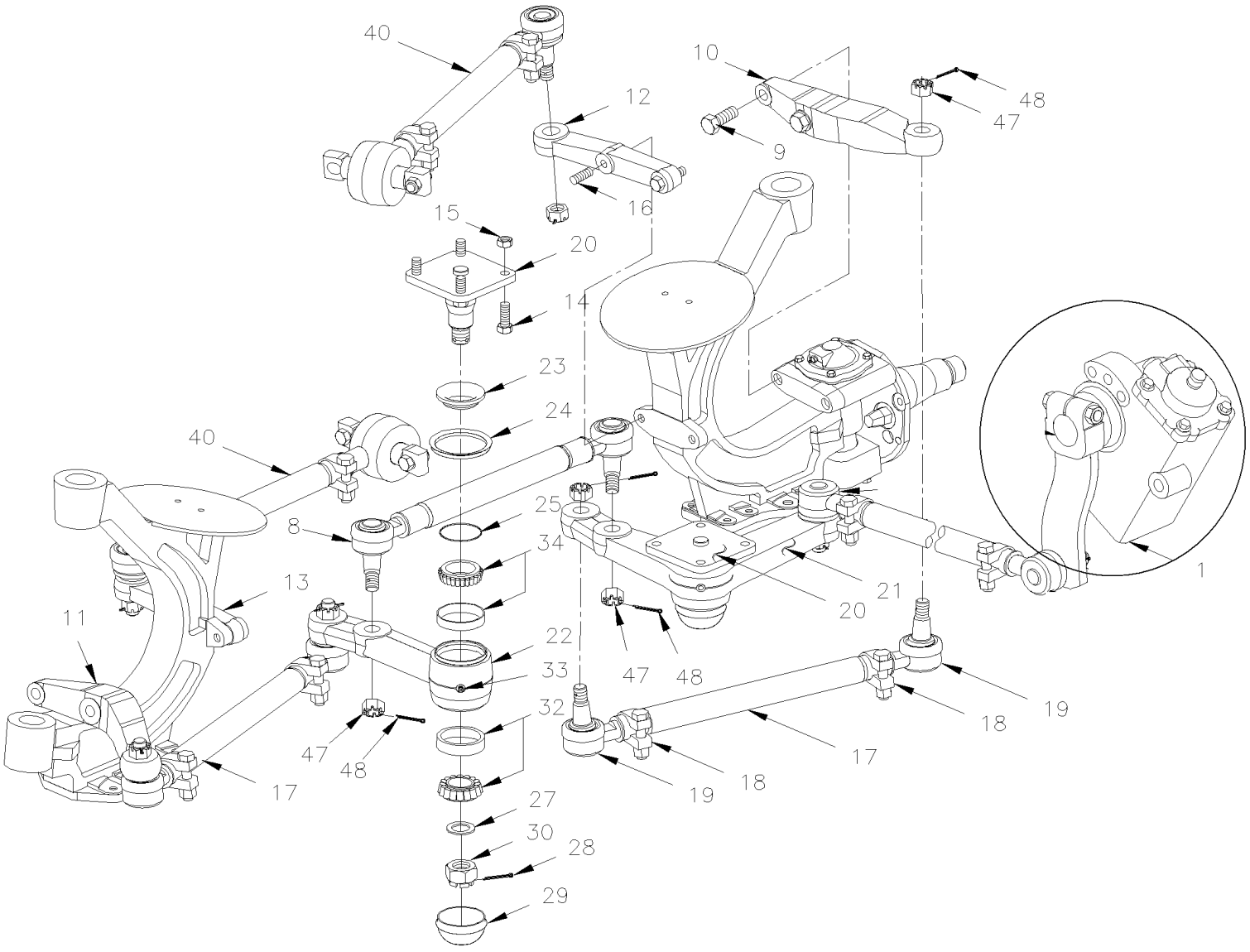

Tie Rods Identification
Standard
2005362 & 2005363 = Fitting Under
661150 & N8892657 = Fitting Side

Tie Rods Identification
With Long Neck
661138 & 661139 = Fitting Under
661151 & 661152 = Fitting Side

De 3-4417 À 3-4757		Date:07-2024	PAGE:HF-1410-50

INST. BIELLE DIRECTION - SUSP. INDEPENDANTE "IS-84" / 16500LBS

Numéro d'article	Pièces	Description	H3411	H3455	VIP45	NOTES
1	**HF-1415-00**	**BOITIER DE DIRECTION - "ZF"**				
8	661077	TIGE DE CONDUITE 569MM C/C CENTRE			1	
8	661131	TIGE DE CONDUITE 569MM C/C CENTRE SERVICE			1	
9	5001326	VIS A TETE HEXAGONAL M14-2.0x70 G10.9 DP			1	
9	5001327	VIS A TETE HEXAGONAL M14-2.0x80 G10.9 DP			1	
10	611124	BRAS DE DIRECTION DROIT À 3-4440			1	
10	611264	BRAS DE DIRECTION DROIT De 3-4441			1	A
11	611123	BRAS DE DIRECTION GAUCHE À 3-4440			1	
11	611263	BRAS DE DIRECTION GAUCHE De 3-4441			1	A
12	661071	LEVIER 5 IEME BARRE GA / W/56 Deg			1	
13	661072	LEVIER 5 IEME BARRE DR / W/56 Deg			1	
14	502537	VIS A TETE HEXAGONAL M14-2.0x40 G8.8 ZP			4	
15	502538	ECROU HEX STOVER M14-2.0 Z050			4	
16	611249	GOUJON M16			1	
16	611248	GOUJON M16			1	
16	500781	ECROU HEX STOVER M16-2.0 DP			2	
17	661024	TIGE DE CONDUITE / 657MM C/C			2	
17	661129	TIGE DE CONDUITE / 657MM C/C WITH LONG NECK TIE ROD END SERVICE			1	R
17	N.P.N.	. TIGE			1	4
18	660978	. BRIDE DE SERRAGE ASM, 1 5/8" I.D.			2	
. NS	500231	. . VIS A TETE HEXAGONAL 5/8-11x3 G5 ZP			1	
. NS	500683	. . ECROU HEX STOVER 5/8-11 ZP			1	
18	661133	. BRIDE DE SERRAGE ASM, 1 5/8" I.D.			2	
. NS	500231	. . VIS A TETE HEXAGONAL 5/8-11x3 G5 ZP			1	
. NS	500683	. . ECROU HEX STOVER 5/8-11 ZP			1	
19	611070	. EMBOUT DE BIELLETTE DROITE			1	
19	2005362	. EMBOUT DE BIELLETTE DROITE SERVICE			1	S
19	661138	. EMBOUT DE BIELLETTE DROITE			1	RR
19	611071	. EMBOUT DE BIELLETTE GAUCHE			1	
19	2005363	. EMBOUT DE BIELLETTE GAUCHE SERVICE			1	S
19	661139	. EMBOUT DE BIELLETTE GAUCHE			1	RR
20	160983	AXE DE PIVOT			1	
NS	161005	ESPACEUR 26 GA. 105MM C/C x 14MM slot			AR	
NS	161006	ESPACEUR 20 GA. 105MM C/C x 14MM slot			AR	
21	161020	LEVIER DE DIRECTION GAU. ESS. 18000			1	
22	161019	LEVIER DE DIRECTION DR. AUT. ESS. 18000			1	
23	160984	BAGUE 63.5MM O.D.			1	
24	507351	CACHE POUSSIERE / 3.270 I.D. X 3.085 O.D.			1	
25	507350	JOINT D'ETANCHEITE			1	
27	5001227	RONDELLE PLATE .453x.875x.090			1	
28	502115	GOUPILLE FENDUE 3/16 x 2 1/2			1	
29	661014	COUVERCLE			1	

De 3-4417 À 3-4757		Date:07-2024	PAGE:HF-1410-50

INST. BIELLE DIRECTION - SUSP. INDEPENDANTE "IS-84" / 16500LBS

Numéro d'article	Pièces	Description	H3411	H3455	VIP455	NOTES
30	5001218	ECROU HEX CRENEAUX DEGAGES M30-1.5			1	
32	507354	ENSEMBLE ROULEMENT ASSEMBLE			2	
33	501490	RACCORD DE GRAISSAGE / 1/8 NPT			1	
34	507353	ENSEMBLE ROULEMENT ASSEMBLE			2	
40	**HF-1605-50**	**INST. SUSPENSION. INDEPENDANTE - ESSIEU AVANT "IS-84" / 16500LBS**				
47	5001345	ECROU HEX CRENEAUX MINCE 7/8-14			1	
48	502104	GOUPILLE FENDUE 5/32 x 2			1	
		A) UTILISE AVEC POUTRE AVEC CHASSE DE 3°				
		R) CETTE ASEMBLÉ EMPLOIE SEULEMENTS DES BIELLES # 661138 & # 661139				
		RR) SEULEMENT AVEC L'ASSEMBLÉ # 661129				
		S) POUR LE SERVICE SUR LES MODELS COURT				
		4) PAS DE NUMERO DE PIECE				

De 4-4758 À 8-1043		Date:07-2024	PAGE:HF-1410-51
INST. BIELLE DIRECTION - SUSP. INDEPENDANTE "NDIFS80P" / 18000LBS			

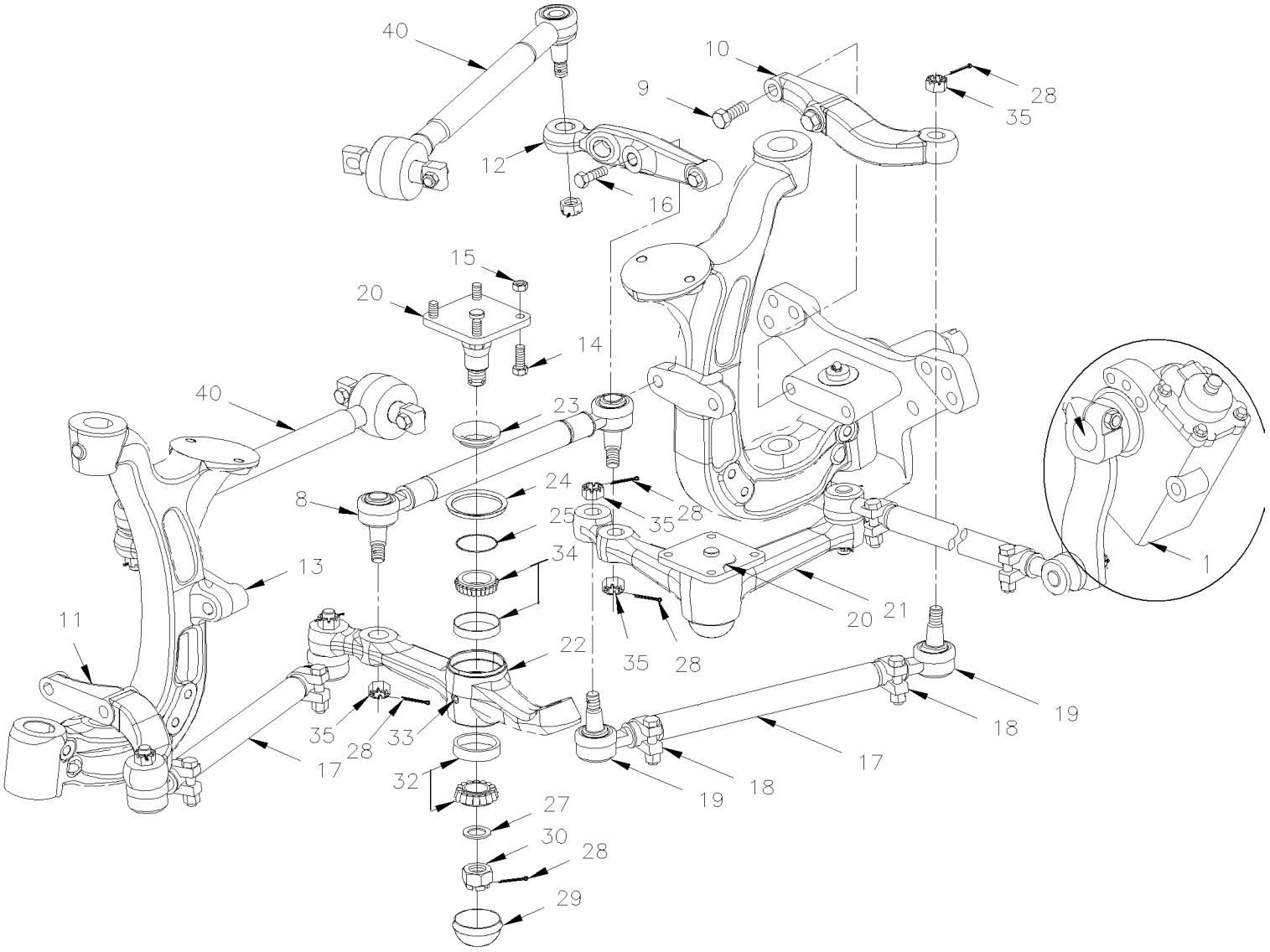

Tie Rods Identification
Standard
2005362 & 2005363 = Fitting Under
661150 & N8892657 = Fitting Side

Tie Rods Identification
With Long Neck
661138 & 661139 = Fitting Under
661151 & 661152 = Fitting Side

De 4-4758 À 8-1043		Date:07-2024	PAGE:HF-1410-51

INST. BIELLE DIRECTION - SUSP. INDEPENDANTE "NDIFS80P" / 18000LBS

Numéro d'article	Pièces	Description	H3411	H3455	VIP45	NOTES
1	**HF-1415-00**	**BOITIER DE DIRECTION - "ZF"**				
8	661083	TIGE DE CONDUITE 591.8MM C/C CENTRE À 7-1022	1	1	1	
8	661132	TIGE DE CONDUITE 591.8MM C/C CENTRE De 7-1023			1	
9	611306	VIS A TETE HEXAGONAL M20-2.5x65 G12.9			1	
9	611308	VIS A TETE HEXAGONAL M20-2.5x100 G12.9			1	
10	163246	BRAS DE DIRECTION GAUCHE			1	
11	163468	BRAS DE DIRECTION DROIT			1	
12	661080	BRAS CINQUIEME BARRE GA / W/56 Deg À 6-0411			1	
12	661113	BRAS CINQUIEME BARRE GA / W/58 Deg De 6-0412			1	
13	661081	BRAS CINQUIEME DROIT / W/56 Deg À 6-0411			1	
13	661114	BRAS CINQUIEME DROIT / W/58 Deg De 6-0412			1	
14	5001476	VIS A TETE HEXAGONAL M14-2.0x45 G8.8 G500			8	
NS	5001327	VIS A TETE HEXAGONAL M14-2.0x80 G10.9 DP			8	
15	502538	ECROU HEX STOVER M14-2.0 Z050			8	
16	611305	VIS A TETE HEXAGONAL M20-2.5x60 G12.9			1	
16	611307	VIS A TETE HEXAGONAL M20-2.5x80 G12.9			1	
17	661024	TIGE DE CONDUITE / 657MM C/C À 7-1022			2	
17	661129	TIGE DE CONDUITE / 657MM C/C WITH LONG NECK TIE ROD END De 7-1023			2	R
17	N.P.N.	. TIGE			1	4
18	660978	. BRIDE DE SERRAGE ASM, 1 5/8" I.D. À 7-1022			2	
. NS	500231	. . VIS A TETE HEXAGONAL 5/8-11x3 G5 ZP À 7-1022			1	
. NS	500683	. . ECROU HEX STOVER 5/8-11 ZP À 7-1022			1	
18	661133	. BRIDE DE SERRAGE ASM, 1 5/8" I.D. De 7-1023			2	
. NS	500231	. . VIS A TETE HEXAGONAL 5/8-11x3 G5 ZP De 7-1023			1	
. NS	500683	. . ECROU HEX STOVER 5/8-11 ZP De 7-1023			1	
19	611070	. EMBOUT DE BIELLETTE DROITE À 7-1022			1	
19	2005362	. EMBOUT DE BIELLETTE DROITE SERVICE			1	N
19	661138	. EMBOUT DE BIELLETTE DROITE De 7-1023			1	RR
19	611071	. EMBOUT DE BIELLETTE GAUCHE À 7-1022			1	
19	2005363	. EMBOUT DE BIELLETTE GAUCHE SERVICE			1	N
19	661139	. EMBOUT DE BIELLETTE GAUCHE De 7-1023			1	RR
20	160983	AXE DE PIVOT			1	
NS	161005	ESPACEUR 26 GA. 105MM C/C x 14MM slot			AR	
NS	161006	ESPACEUR 20 GA. 105MM C/C x 14MM slot			AR	
21	161169	LEVIER DE DIRECTION GAU. ESS. 18000			1	
22	161170	LEVIER DE DIRECTION DR. AUT. ESS. 18000			1	
23	160984	BAGUE 63.5MM O.D.			1	
24	507351	CACHE POUSSIERE / 3.270 I.D. X 3.085 O.D.			1	
25	507350	JOINT D'ETANCHEITE			1	
27	5001227	RONDELLE PLATE .453x.875x.090			1	
28	502115	GOUPILLE FENDUE 3/16 x 2 1/2			1	
29	661014	COUVERCLE			1	

De 4-4758 À 8-1043		Date:07-2024	PAGE:HF-1410-51

INST. BIELLE DIRECTION - SUSP. INDEPENDANTE "NDIFS80P" / 18000LBS

Numéro d'article	Pièces	Description	H3411	H3455	VIP455	NOTES
30	5001218	ECROU HEX CRENEAUX DEGAGES M30-1.5			1	
32	507354	ENSEMBLE ROULEMENT ASSEMBLE			2	
33	501490	RACCORD DE GRAISSAGE / 1/8 NPT			1	
34	507353	ENSEMBLE ROULEMENT ASSEMBLE			2	
35	5001345	ECROU HEX CRENEAUX MINCE 7/8-14			1	
40	**HF-1605-51**	**INST. SUSPENSION. INDEPENDANTE - ESSIEU AVANT "NDIFS80P" / 18000LBS**				
		N) POUR LE SERVICE SUR LES MODELS COURT				
		R) CETTE ASSEMBLÉ EMPLOIE SEULEMENTS DES BIELLES # 661138 & # 661139				
		RR) SEULEMENT AVEC L'ASSEMBLÉ # 661129				
		4) PAS DE NUMERO DE PIECE				

De 3-4417 À 8-1043		Date:07-2024	PAGE:HF-1412-00
AMORTISSEUR DE DIRECTION			

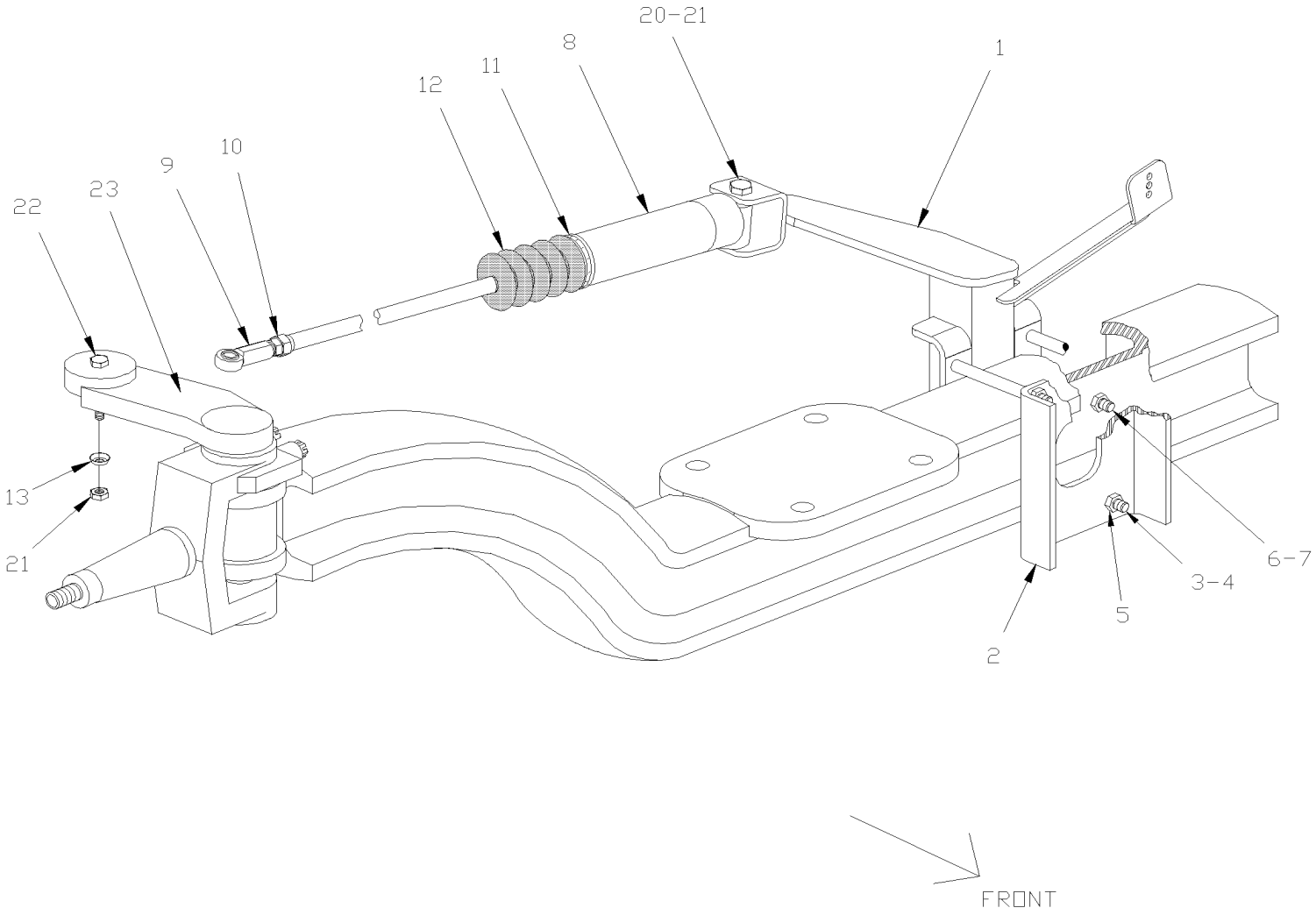

De 3-4417 À 8-1043		Date:07-2024	PAGE:HF-1412-00

AMORTISSEUR DE DIRECTION

Numéro d'article	Pièces	Description	H3411	H3455	VIP455	NOTES
1	110741	ATTACHE CYLINDRE DR.	1	1	1	
2	110749	PLAQUE DE FIXATION	1	1	1	
3	5001500	VIS A TETE HEXAGONAL M10-1.5x120 G10.9 N500	4	4	4	
4	500444	RONDELLE PLATE .406x.812x.065 Z050	8	8	8	
5	500680	ECROU HEX STOVER M10-1.5 Z050	4	4	4	
6	502731	VIS A TETE HEXAGONAL M12-1.75x40 G8.8 Z050	1	1	1	
7	500811	ECROU HEX STOVER M12-1.75 G500	1	1	1	
8	160835	ENS. AMORTISSEUR ASS.	1	1	1	
. NS	IS-96052A	. SEE INSTRUCTION SHEET	1	1	1	
8	660979	. STABILISATEUR DE CONDUITE	1	1	1	
9	660884	. . JOINT SPHERIQUE FEMELLE ¾"-16 / 3/4 I.D.	1	1	1	
9	501497	. . . RACCORD DE GRAISSAGE / 1/4-28	1	1	1	
10	500734	. . CONTRE ECROU HEX 3/4-16 Z050	1	1	1	
11	504023	. BRIDE DE SERRAGE / 1"5/16-2"1/4 SS / HS-28	1	1	1	
12	661007	. CAPUCHON PROTECTEUR	1	1	1	
13	660980	. CACHE POUSSIERE	2	2	2	
20	500509	VIS A TETE HEXAGONAL 3/4-16x3 G5 Z050	1	1	1	
21	500735	ECROU HEX STOVER 3/4-16 ZP	1	1	1	
22	500145	VIS A TETE HEXAGONAL 3/4-16x3 1/2 G5 Z050	1	1	1	
23	161033	LEVIER DE DIRECTION HAUT DROIT CURBSIDE	1	1	1	

De 3-4417 À 8-1043		Date:07-2024	PAGE:HF-1415-00
BOITIER DE DIRECTION - "ZF"			

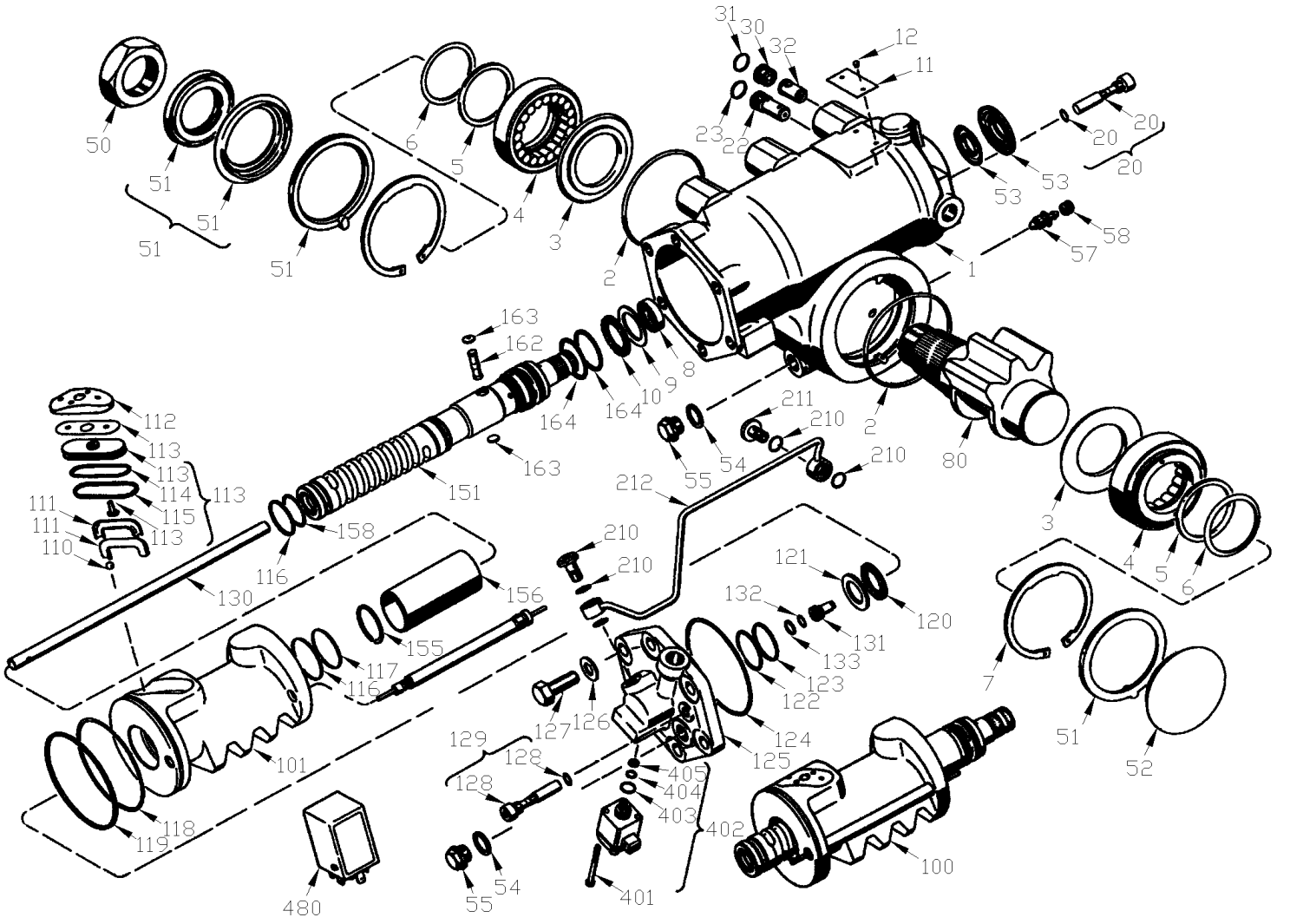

De 3-4417 À 8-1043		Date:07-2024	PAGE:HF-1415-00
BOITIER DE DIRECTION - "ZF"			

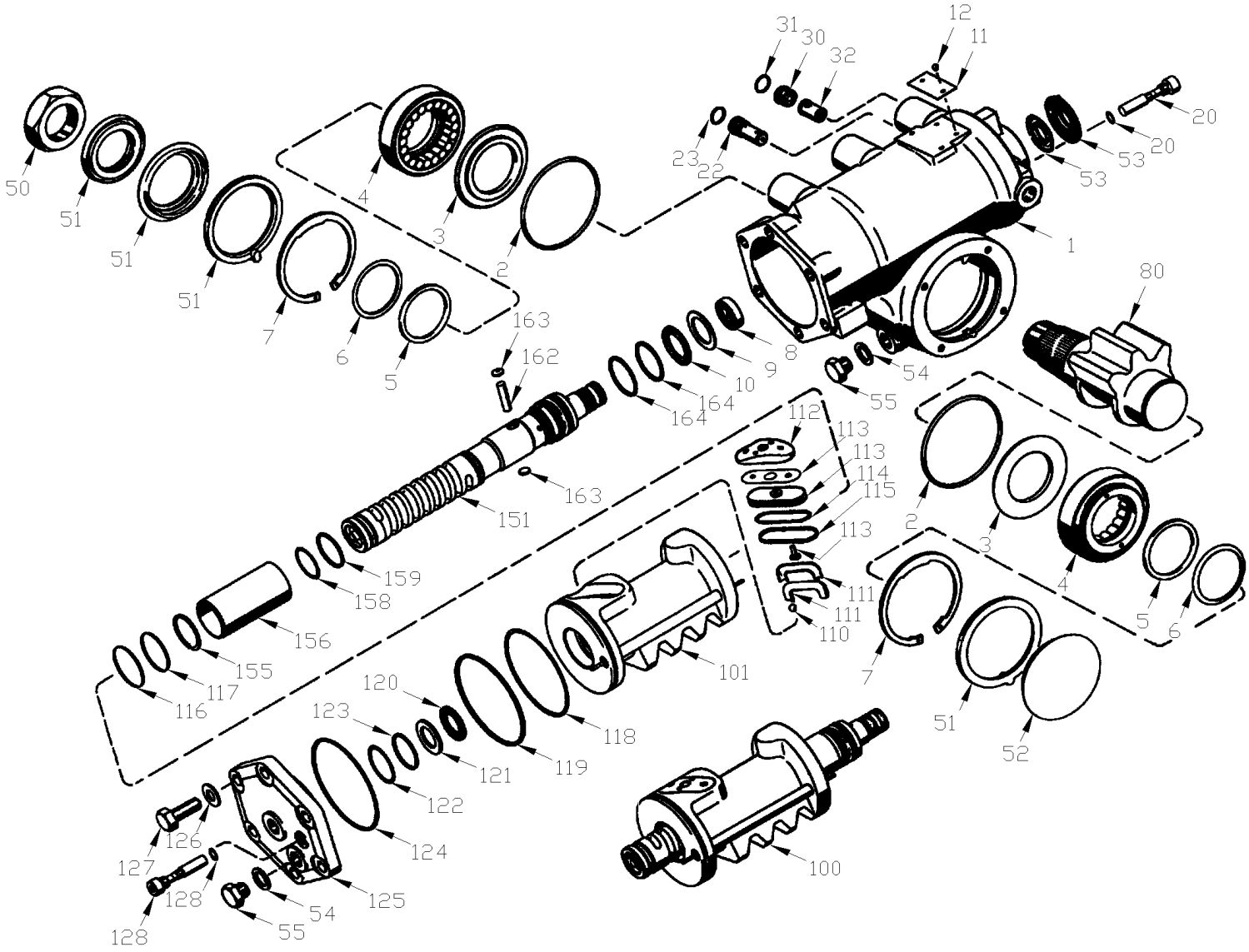

De 3-4417 À 8-1043		Date:07-2024	PAGE:HF-1415-00

BOITIER DE DIRECTION - "ZF"

Numéro d'article	Pièces	Description	H3411	H3455	VIP455	NOTES
	661044	BOITIER D'ENGRENAGE DIRECTION "ZF" A/ASSITANCE "SERVOCOMTRONIC"	1	1	1	
	661045	BOITIER D'ENGRENAGE DIRECTION "ZF"	1	1	1	
1	N.P.N.	. CARTER	1	1	1	4
2	N.P.N.	. JOINT TORIQUE	1	1	1	4
3	N.P.N.	. RONDELLE	1	1	1	4
4	N.P.N.	. COUVERCLE DE BOITIER	1	1	1	4
5	N.P.N.	. JOINT D'ETANCHEITE	1	1	1	4
6	N.P.N.	. SUPPORT ANNEAU	1	1	1	4
7	N.P.N.	. JONC DE RETENUE	1	1	1	4
8	N.P.N.	. BAGUE ETANCHEITE	1	1	1	4
9	N.P.N.	. RONDELLE DE L'AXE	1	1	1	4
10	N.P.N.	. CAGE A AIGUILLE	1	1	1	4
11	N.P.N.	. PLAQUE SIGNALET	1	1	1	4
12	N.P.N.	. GOUJON RAINURE	1	1	1	4
20	661057	. VIS D'AJUSTEMENT	1	1	1	
20	N.P.N.	. JOINT TORIQUE	1	1	1	4
21	N.P.N.	. ECROU COLLET	1	1	1	4
22	N.P.N.	. SOUPAPE	1	1	1	4
23	N.P.N.	. JOINT TORIQUE	1	1	1	4
30	N.P.N.	. VIS	1	1	1	4
31	N.P.N.	. JOINT TORIQUE	1	1	1	4
32	N.P.N.	. SOUPAPE	1	1	1	4
50	661050	. LOCKNUT M45x1.5 GEARBOX ZF	1	1	1	
51	N.P.N.	. JOINT D'ETANCHEITE	1	1	1	4
51	N.P.N.	. ANNEAU D'ARRET	1	1	1	4
51	N.P.N.	. JOINT D'ETANCHEITE	1	1	1	4
51	N.P.N.	. JOINT D'ETANCHEITE	1	1	1	4
52	N.P.N.	. BOUCHON	1	1	1	4
53	N.P.N.	. CAPUCHON PROTECTEUR	1	1	1	4
53	N.P.N.	. JOINT D'ETANCHEITE	1	1	1	4
54	N.P.N.	. JOINT D ETANCHEITE	1	1	1	4
55	N.P.N.	. VIS	1	1	1	4
56	N.P.N.	. CHEMISE PROTRECTRICE	1	1	1	4
57	N.P.N.	. RENIFLARD	1	1	1	4
58	N.P.N.	. CAPUCHON PROTECTEUR	1	1	1	4
80	661102	. ARBRE DE CONDUITE	1	1	1	
100	661103	. PISTON	1	1		
100	661104	. PISTON			1	A
101	N.P.N.	. PISTON	1	1	1	4
110	N.P.N.	. ENS DE BILLE	1	1	1	4
111	N.P.N.	. TUBE RECIRCULATION	1	1	1	4
112	N.P.N.	. JOINT D'ETANCHEITE / BOUCHON	1	1	1	4

De 3-4417 À 8-1043		Date:07-2024	PAGE:HF-1415-00

BOITIER DE DIRECTION - "ZF"

Numéro d'article	Pièces	Description	H3441	H3455	VIP455	NOTES
113	N.P.N.	. JOINT D'ETANCHEITE	1	1	1	4
113	N.P.N.	. PLAQUE DE COMPENSATION	1	1	1	4
113	N.P.N.	. TIGE	1	1	1	4
114	N.P.N.	. JOINT TORIQUE	1	1	1	4
115	N.P.N.	. JOINT D ETANCHEITE	1	1	1	4
116	N.P.N.	. JOINT D ETANCHEITE	1	1	1	4
117	N.P.N.	. JOINT D ETANCHEITE	1	1	1	4
118	N.P.N.	. JOINT TORIQUE	1	1	1	4
119	N.P.N.	. JOINT D'ETANCHEITE	1	1	1	4
120	N.P.N.	. CAGE A AIGUILLE	1	1	1	4
121	N.P.N.	. RONDELLE	1	1	1	4
122	N.P.N.	. JOINT TORIQUE	1	1	1	4
123	N.P.N.	. JOINT D ETANCHEITE	1	1	1	4
124	N.P.N.	. JOINT TORIQUE	1	1	1	4
125	N.P.N.	. COUVERCLE DU CYLINDRE	1	1	1	4
126	N.P.N.	. RONDELLE	1	1	1	4
127	N.P.N.	. VIS HEXAGONALE	1	1	1	4
128	N.P.N.	. VIS D'AJUSTEMENT	1	1	1	4
128	N.P.N.	. JOINT TORIQUE	1	1	1	4
129	N.P.N.	. ECROU COLLET	1	1	1	4
130	N.P.N.	. TUYAU	1	1	1	4
131	N.P.N.	. PISTON A REACTION HYDRAULIQUE	1	1	1	4
132	N.P.N.	. JOINT TORIQUE	1	1	1	4
133	N.P.N.	. JOINT D ETANCHEITE	1	1	1	4
151	N.P.N.	. DIRECTION	1	1	1	4
155	N.P.N.	. BAGUE	1	1	1	4
156	N.P.N.	. TUBE COULISSANT	1	1	1	4
158	N.P.N.	. JOINT TORIQUE	1	1	1	4
159	N.P.N.	. JOINT D ETANCHEITE	1	1	1	4
162	N.P.N.	. TIGE	1	1	1	4
163	N.P.N.	. BOUCHON	1	1	1	4
164	N.P.N.	. JOINT D ETANCHEITE	1	1	1	4
210	661105	. JOINT TORIQUE			1	A
211	661106	. BOULON UNION			1	A
212	661107	. TUYAU			1	A
401	N.P.N.	. .VIS	1	1	1	4 A
402	661108	. CONVERTISEUR			1	A
403	N.P.N.	. JOINT TORIQUE	1	1	1	4 A
404	N.P.N.	. JOINT TORIQUE	1	1	1	4 A
405	N.P.N.	. TAMIS POUR L'HUILE	1	1	1	4 A
480	563033	ECU CONDUITE ASSISTE (STP 272 or 330) ((77//125))	1	1	1	A
480	563465	ECU CONDUITE ASSISTE W/"ZF" TRANS ONLY (STP 146)	1	1		A

De 3-4417 À 8-1043		Date:07-2024	PAGE:HF-1415-00

BOITIER DE DIRECTION - "ZF"

Numéro d'article	Pièces	Description	H3411	H3455	VIP455	NOTES
NS	661109	ENSEMBLE DE JOINT DE REPARATION	1	1		
. NS	85109281	. ENSEMBLE DE JOINT DE REPARATION	1	1		
NS	661110	ENSEMBLE DE JOINT DE REPARATION / W/SERVOCOMTRONIC			1	A
. NS	85109291	. ENSEMBLE DE JOINT DE REPARATION / W/SERVOCOMTRONIC			1	A
		A) AVEC "ZF" SERVOCOMTRONIC				
		4) PAS DE NUMERO DE PIECE				

De 3-4417 À 8-1043		Date:07-2024	PAGE:HF-1420-00
RESERVOIR SERVODIRECTION - 4 QT U.S.			

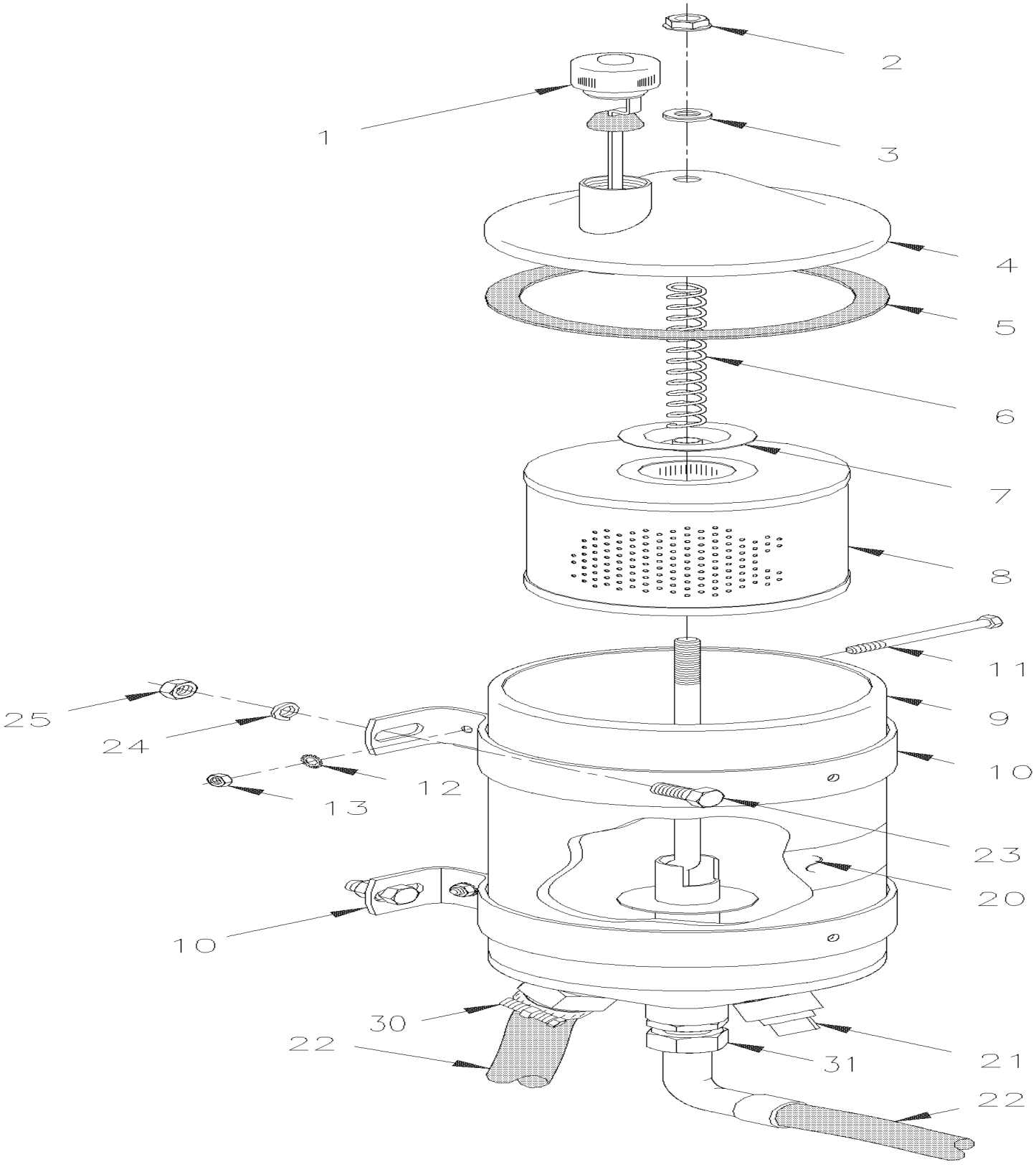

De 3-4417 À 8-1043		Date:07-2024	PAGE:HF-1420-00

RESERVOIR SERVODIRECTION - 4 QT U.S.

Numéro d'article	Pièces	Description	H3411	H3455	VIP455	NOTES
	660982	RESERVOIR ASS 4QT U.S.	1	1	1	
	661060	RESERVOIR ASS. CONDUITE	1	1	1	A
1	660985	. JAUGE	1	1	1	
2	N.S.A.	. ECROU PAPILLON 3/8-16	1	1	1	3
3	19512588	. RONDELLE	1	1	1	
4	660989	. COUVERCLE MONITEUR R.E.I.	1	1	1	
5	660986	. JOINT D'ETANCHEITE	1	1	1	
6	660991	. RESSORT COMPRESSION	1	1	1	
7	N.S.A.	. RONDELLE	1	1	1	3
8	660987	. CARTOUCHE (RES. CONDUITE)	1	1	1	
9	N.S.P.	. RESERVOIR	1	1	1	2
10	660988	. SUPPORT DE MONTAGE	2	2	2	
11	500187	. . VIS A TETE HEXAGONAL 5/16-18x3 G5 Z050	1	1	1	
12	500476	. . RONDELLE FREIN FENDUE .317x.586x.078 Z050	1	1	1	
13	500778	. . ECROU HEX 5/16-18 N500	1	1	1	
20	160370	. DECALQUE HUILE DEXTRON	1	1	1	
21	501306	BOUCHON A TETE E CARRE / TYPE TUYAU / 1/2NPT-M BR	1	1	1	
22	**HF-1400-00**	**INSTALLATION BOYAU DE SERVODIRECTION**				
23	502804	VIS A TETE HEXAGONAL M10-1.5x25 G8.8 N500	4	4	4	
24	502644	RONDELLE PLATE 10.5x30.0x2.5 Z050	4	4	4	
NS	3852496	RONDELLE FREIN FENDUE 10.2x18.1x2.2 ZG603	4	4	4	
25	500256	ECROU HEX M10-1.5 Z050	4	4	4	
30	5011086	CONNECTEUR MALE / TYPE "PUSH-LOK" / 1NPT-Mx#16 STL	1	1	1	
31	501739	CONNECTEUR MALE / TYPE JIC 37° / #8JIC-Mx1/2NPT-M STL	1	1	1	
		A) OPTION "AMERICAN COACH LINES"				
		2) PAS VENDU PAR PREVOST (VOIR NUMERO DU MANUFATURIER A LA FIN DE LA DESCRIPTION)				
		3) PAS VENDU ASSEMBLE				

De 3-4417 À 8-1043		Date:07-2024	PAGE:HF-1427-00
POMPE SERVODIRECTION - "TRW"			

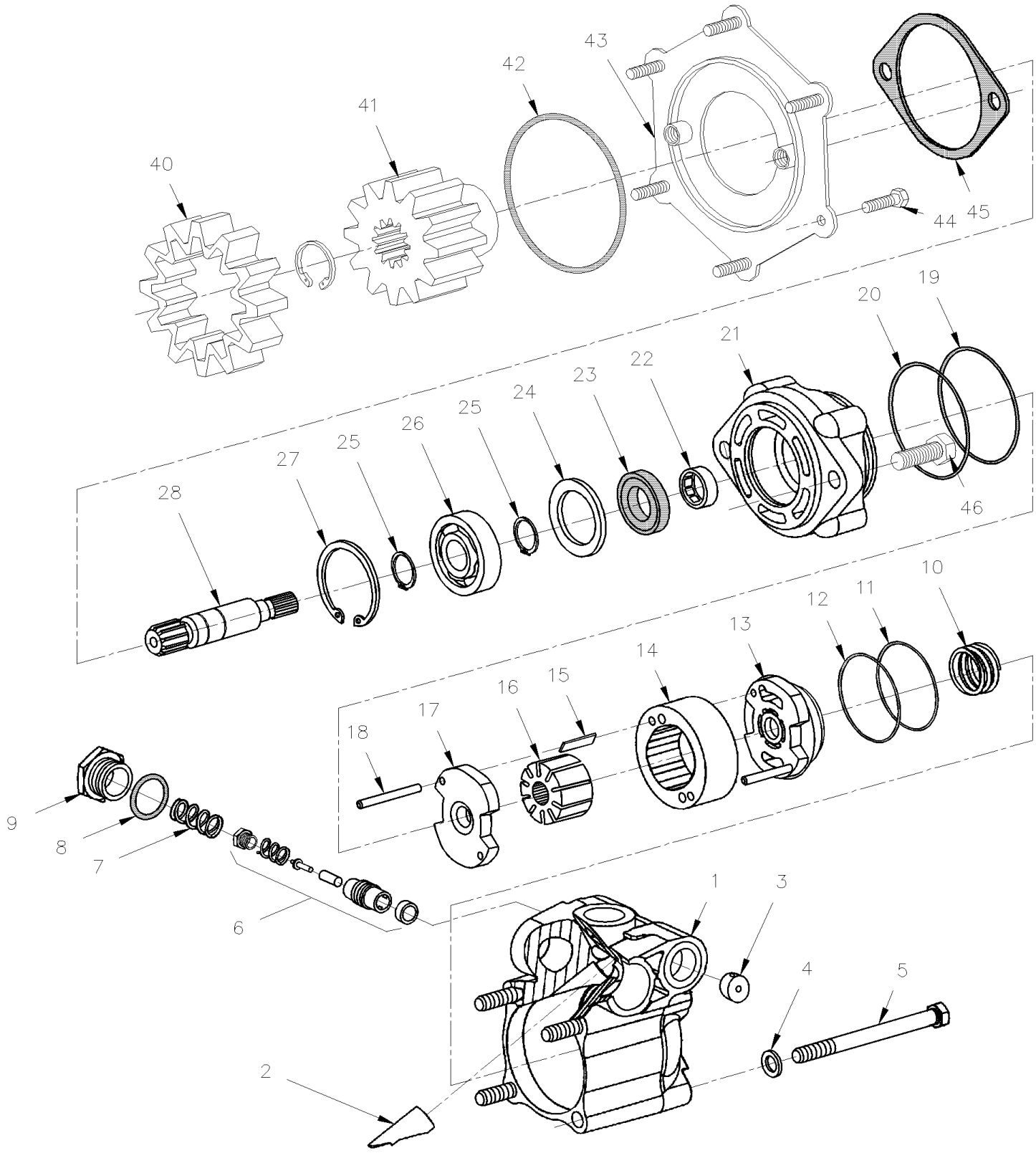

De 3-4417 À 8-1043		Date:07-2024	PAGE:HF-1427-00

POMPE SERVODIRECTION - "TRW"

Numéro d'article	Pièces	Description	H3411	H3455	VIP455	NOTES
	661009	POMPE ASS	1	1		
	661070	POMPE ASS À 3-4757			1	
	661092	POMPE ASS De 4-4758			1	
1	N.S.S.	. CARTER	1	1	1	1
2	N.S.S.	. TUBE	1	1	1	1
3	N.S.S.	. ORIFICE	1	1	1	1
4	N.S.S.	. BOULON	1	1	1	1
5	N.S.S.	. RONDELLE	1	1	1	1
6	N.S.S.	. TIROIR DE COMMANDE ASS	1	1	1	1
6	N.S.S.	. . BOBINE	1	1	1	1
6	N.S.S.	. . RESSORT	1	1	1	1
6	N.S.S.	. . SOUPAPE EN CHAMPIGNON	1	1	1	1
6	N.S.S.	. . CALE D'EPAISSEUR	1	1	1	1
6	N.S.S.	. . TROUSSE SOUPAPE DE RELACHE	1	1	1	1
7	N.S.S.	. RESSORT	1	1	1	1
8	N.S.S.	. JOINT TORIQUE	1	1	1	1
9	N.S.S.	. BOUCHON	1	1	1	1
10	N.S.S.	. RESSORT	1	1	1	1
11	N.S.S.	. JOINT TORIQUE	1	1	1	1
12	N.S.S.	. ANNEAU DE RESERVE	1	1	1	1
13	N.S.S.	. PLAQUE SUPERIEUR	1	1	1	1
14	N.S.S.	. ANNEAU	1	1	1	1
15	N.S.S.	. PALETTES	1	1	1	1
16	N.S.S.	. ROTOR	1	1	1	1
17	N.S.S.	. PLAQUE DE FOND	1	1	1	1
18	N.S.S.	. TIGE DE LOCATION	1	1	1	1
19	N.S.S.	. JOINT TORIQUE	1	1	1	1
20	N.S.S.	. JOINT TORIQUE	1	1	1	1
21	N.S.S.	. COUVERCLE	1	1	1	1
22	N.S.S.	. ROULEMENT AIGUILLE	1	1	1	1
23	N.S.S.	. BAGUE ETANCHEITE	1	1	1	1
24	N.S.S.	. ESPACEUR	1	1	1	1
25	N.S.S.	. JONC DE RETENUE	2	2	2	1
26	N.S.S.	. ROULEMENT A BILLES	1	1	1	1
27	N.S.S.	. JONC DE RETENUE	1	1	1	1
28	661011	. ARBRE PRIMAIRE	1	1	1	
40	510438	ACCOUPLEMENT	1	1	1	
41	510437	PIGNON & BAGUE DE RETENUE	1	1	1	
41	N.S.P.	. JONC DE RETENUE (92757)	1	1	1	2
42	N.S.P.	JOINT TORIQUE / (08929289)	1	1	1	2
43	N.S.P.	ADAPTOR , COUVERCLE (8929100)	1	1	1	2
44	N.S.P.	VIS M8-1.25 X 30MM (11514329) / 50-0544	5	5	5	2

De 3-4417 À 8-1043		Date:07-2024	PAGE:HF-1427-00

POMPE SERVODIRECTION - "TRW"

Numéro d'article	Pièces	Description	H3411	H3455	VIP455	NOTES
44	N.S.P.	VIS M8-1.25 X 30MM (11505299)	1	1	1	2
45	510488	JOINT D'ETANCHEITE	1	1	1	
46	N.S.S.	VIS M10-1.5 X 30MM / 50-0065	2	2	2	1
46	N.S.S.	JOINT D'ETANCHEITE CUIVRE	2	2	2	1
46	661012	REPAIR KIT				
		1) PAS VENDU SEPAREMENT				
		2) PAS VENDU PAR PREVOST (VOIR NUMERO DU MANUFATURIER A LA FIN DE LA DESCRIPTION)				

De 4-4758 À 8-1043		Date:07-2024	PAGE:HF-1430-50
CYLINDRE SERVODIRECTION			

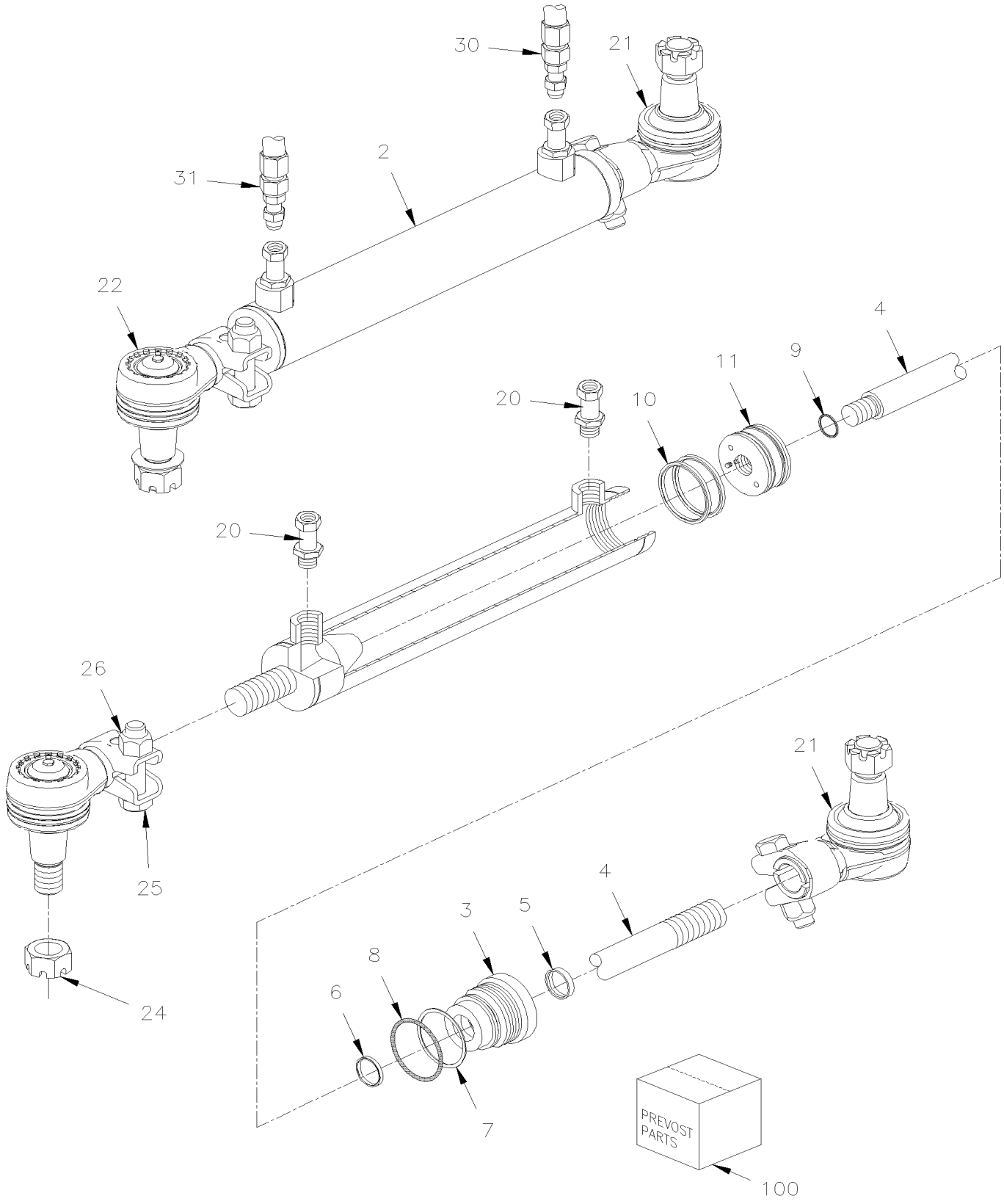

De 4-4758 À 8-1043		Date:07-2024	PAGE:HF-1430-50

CYLINDRE SERVODIRECTION

Numéro d'article	Pièces	Description	H3 41	H3 45	VIP 45	NOTES
1	661076	CYLINDRE D'ASSISTANCE 1 3/4" DIA. PRESSURE 160bar			1	
2	N.S.S.	. TUBE			1	1
3	661098	. TETE			1	
4	661097	. TIGE			1	
5	N.S.S.	. JOINT RACLEUR			1	1
6	N.S.S.	. JOINT TIGE			1	1
7	N.S.S.	. SECURITE			1	1
8	N.S.S.	. JOINT TORIQUE			1	1
9	N.S.S.	. JOINT TORIQUE			1	1
10	N.S.S.	. JOINT PISTON			2	1
11	661099	. PISTON			1	
20	501593	CONNECTEUR MALE / TYPE JIC 37° / #8JIC-Mx#8ORB-M STL			2	
21	611275	EMBOUT DE BIELLETTE FEMELLE			1	
22	611469	EMBOUT DE BIELLETTE FEMELLE			1	
24	5001345	ECROU HEX CRENEAUX MINCE 7/8-14			1	
25	N.P.N.	VIS CAP HEX ZP 1/2-20X2.25 G8			2	4
26	N.P.N.	ECROU 1/2-20 G8			2	4
30	163470	BOYAU ASS / #8 1648MM			1	
31	163469	BOYAU ASS / #8 1648MM			1	
32	161177	BRIDE, CYLINDRE D'ASSISTANCE			2	
32	160033	BRIDE, CYLINDRE D'ASSISTANCE			1	
NS	160203	KIT, REMPL.BOYAU REFOULEMENT (PRESSION) DE LA POMPE DIR.ASSISTE H3-45,VIP-45			1	
. NS	160108	. BOYAU ASS / #8 12490MM			1	
. NS	170758	. SUPPORT			1	
. NS	5001730	. VIS TETE HEX EPAULEMENT M6-1.0x16 G10.9 N500			1	
. NS	5001833	. RONDELLE "BELLEVILLE" 6.1x18x1.27 SS			1	
. NS	504189	. ATTACHE DOUBLE ASS / EN DEUX PARTIES / 22MM/19MM x 67MM POLYA			1	
. NS	504204	. BRIDE P SS PA ID. 36-51			1	
. NS	IS-19040	. FEUILLE D'INSTRUCTION			1	
. NS	FI-19040	. VOIR FEUILLE D'INSTRUCTION			1	
33	502541	VIS A TETE HEXAGONAL M6-1.0x65 G8.8 Z050			1	
34	500411	RONDELLE PLATE .260x.697x.050 SS			2	
35	5001182	ECROU HEX BAGUE DE NYLON M6-1.0 SS			1	
36	504634	ATTACHE DE BOYAUX 7/8" - 1"			1	
100	661100	ENSEMBLE DE JOINT, RÉPARATION			1	A
		A) INCLUS ITEMS 5, 6, 7, 8, 9, 10, 11				
		1) PAS VENDU SEPAREMENT				
		4) PAS DE NUMERO DE PIECE				

		Date:07-2024	HF-16
SUSPENSION			

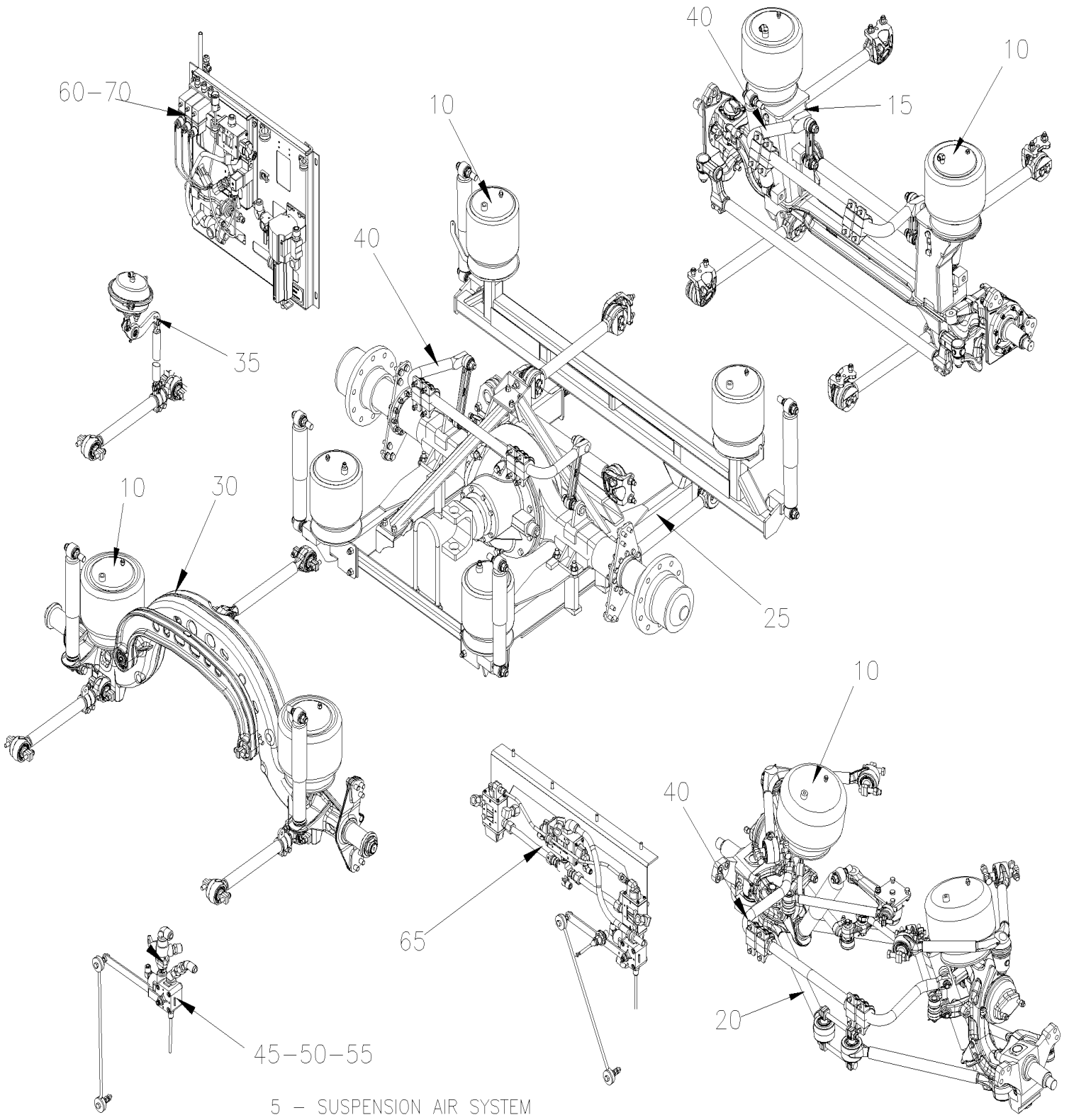

		Date:07-2024	HF-16

SUSPENSION

Numéro d'article	Pièces	Description	H3411	H3455	VIP45	NOTES
5	**HF-1600-00**	**SYSTEME A L'AIR DE LA SUSPENSION De 3-4417 À 4-4866**				
5	**HF-1600-01**	**SYSTEME A L'AIR DE LA SUSPENSION De 4-4867 À 8-1043**				
10	**HF-1601-00**	**BALLONS DE SUSPENSION A L'AIR De 3-4417 À 8-1043**				
15	**HF-1605-00**	**INST. SUSPENSION ESSIEU AVANT RIGIDE De 3-4417 À 8-1043**				
20	**HF-1605-50**	**INST. SUSPENSION. INDEPENDANTE - ESSIEU AVANT "IS-84" / 16500LBS De 3-4417 À 3-4757**				
20	**HF-1605-50**	**INST. SUSPENSION. INDEPENDANTE - ESSIEU AVANT "IS-84" / 16500LBS De 4-4589 À 4-4589**				A
20	**HF-1605-51**	**INST. SUSPENSION. INDEPENDANTE - ESSIEU AVANT "NDIFS80P" / 18000LBS De 4-4758 À 8-1043**				
25	**HF-1610-00**	**INSTALLATION SUSPENSION ESSIEU ARRIERE De 3-4417 À 8-1043**				
30	**HF-1615-00**	**INSTALLATION SUSPENSION ESSIEU PORTEUR De 3-4417 À 8-1043**				
35	**HF-1615-10**	**SYSTEME DE LEVAGE ESSIEU PORTEUR De 3-4417 À 8-1043**				
40	**HF-1616-00**	**BARRE ANTI-ROULIS De 3-4417 À 8-1043**				
45	**HF-1620-00**	**SOUPAPE DE CONTRÔLE DE LA HAUTEUR - BUS De 3-4417 À 8-1043**				
50	**HF-1620-10**	**SOUPAPE D'ABAISSEMENT De 3-4417 À 8-1043**				
55	**HF-1620-50**	**SOUPAPE DE CONTRÔLE DE LA HAUTEUR - V.I.P. De 3-4417 À 8-1043**				
60	**HF-1630-00**	**PANNEAU CONTROLE - SYSTEME D'ABAISSEMENT De 3-4417 À 8-1043**				
65	**HF-1630-10**	**SOUPAPE - SYSTEME D'ABAISSEMENT De 3-4417 À 8-1043**				
70	**HF-1640-00**	**SOUPAPE & PANNEAU CONTROLE - SYS. ABAISSEMENT De 3-4417 À 8-1043**				
75	**HF-1650-00**	**SOUPAPE ESSIEU PORTEUR INSTALLATION De 3-4417 À 8-1043**				
		A) CE VEHICULE EST UN PRELIMINAIRE COOLING				

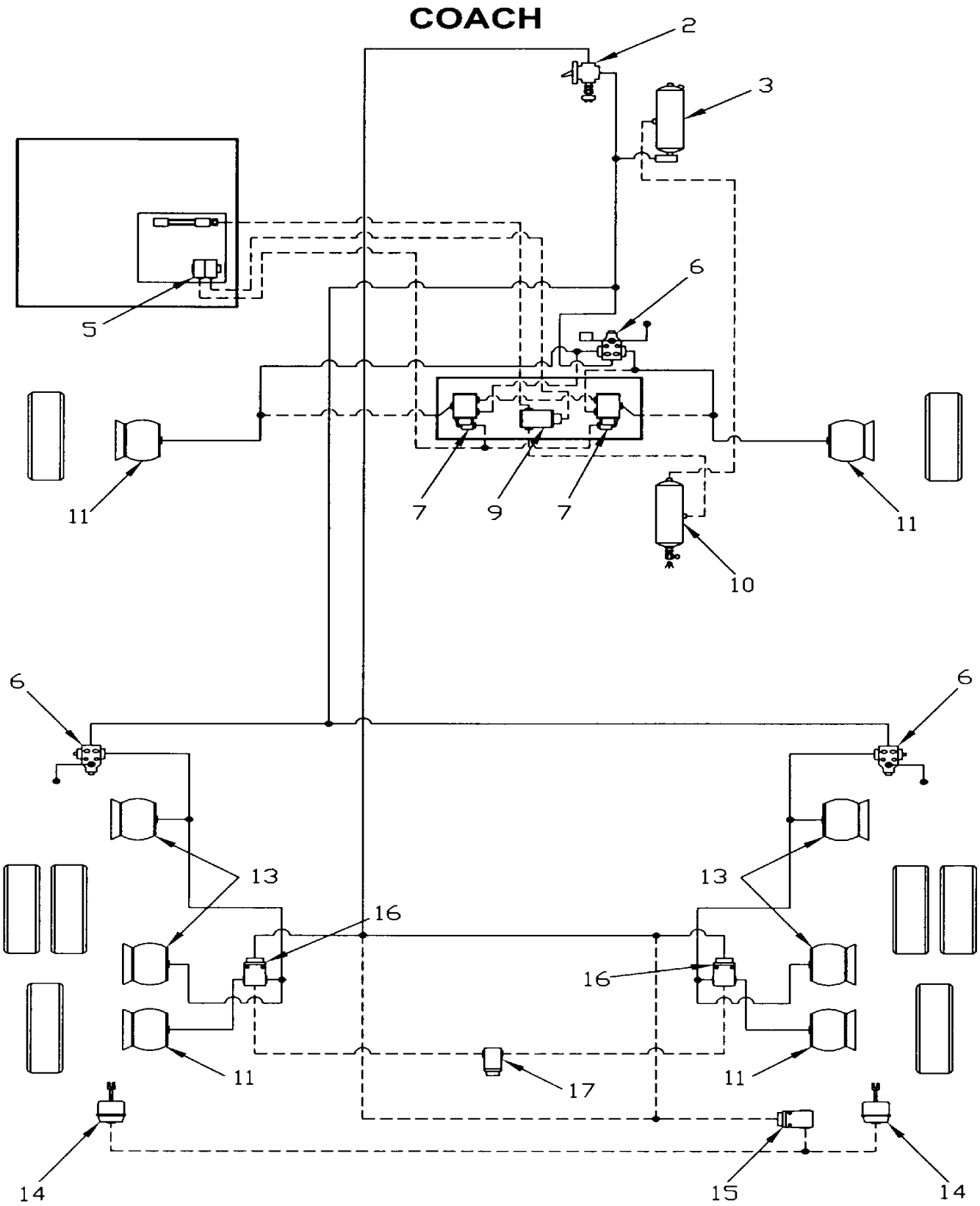
COACH
2
3
5
6
11
7
9
7
11
10
6
6
13
13
16
16
11
11
17
14
15
14

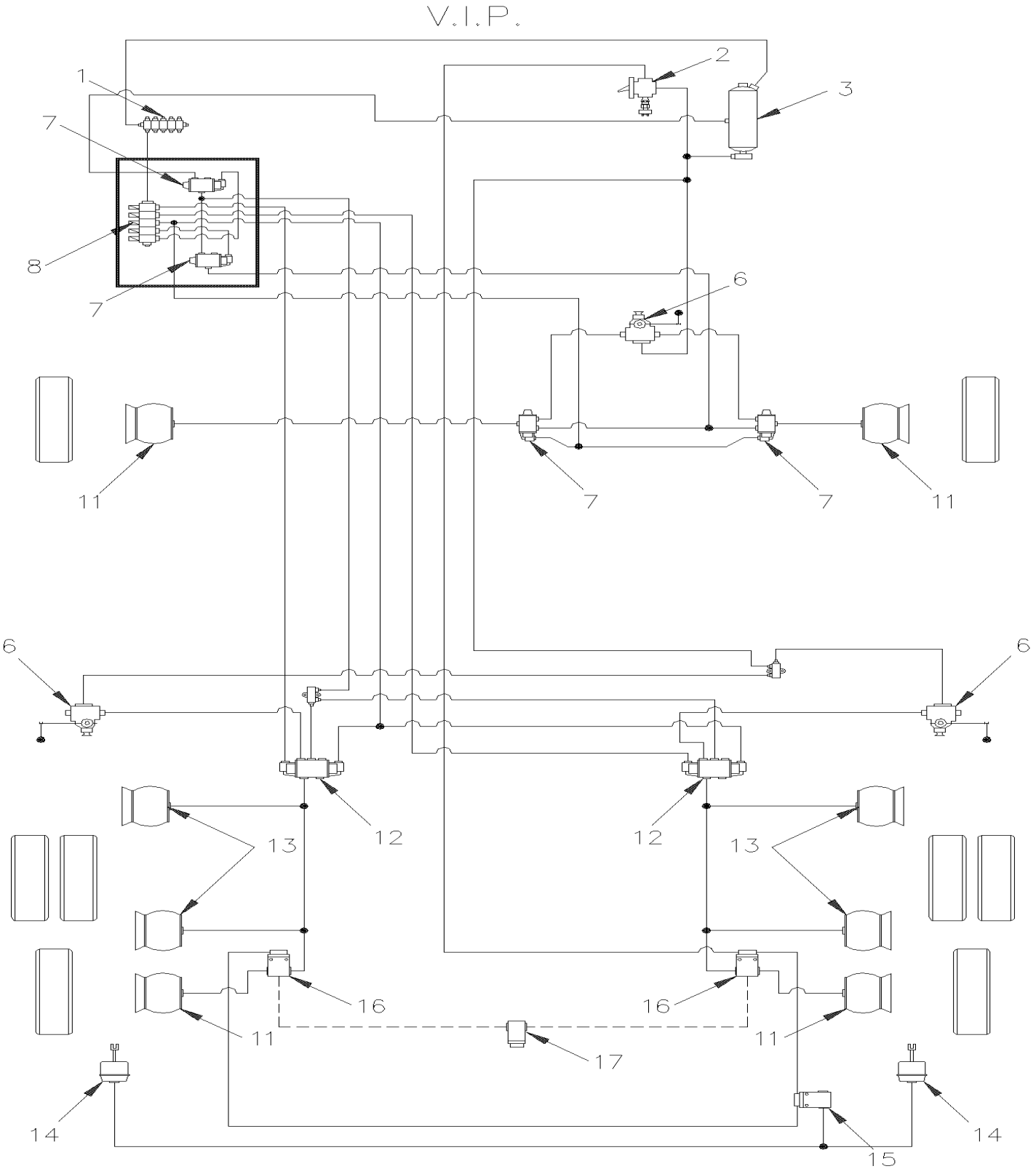
V.I.P.
1
2
3
7
8
7
6
11
7
7
11
6
6
12
12
13
13
16
16
11
11
17
14
14
15

De 3-4417 À 4-4866		Date:07-2024	PAGE:HF-1600-00

SYSTEME A L'AIR DE LA SUSPENSION

Numéro d'article	Pièces	Description	H3411	H3455	VIP45	NOTES
1	141190	BLOC CONNECTEUR				
2	640136	SOUPAPE, CONTROLE / TW-1	1	1	1	
. NS	641156	. NECESSAIRE DE REPARATION TW-1	1	1	1	
3	140868	RESERVOIR AIR / 1228 IN° / 8" O.D. X 26"	1	1	1	
4	**HF-1220-15**	**FILTRE A L'AIR - ACCESSOIRES**				
5	641412	SOUPAPE COLLECTEUR / W/2 SOLENOID	1	1	1	
. NS	641107	. BOBINE 24V	2	2	2	
6	**HF-1620-00**	**SOUPAPE DE CONTRÔLE DE LA HAUTEUR - BUS**				
7	641274	SOUPAPE, 3 VOIES, 2 POSITIONS N.C.	4	4	4	
8	641205	SOUPAPE COLLECTEUR / W/5 SOLENOID				
. NS	641928	. VALVE DE REMPLACEMENT NC			5	
. NS	641107	. BOBINE 24V			5	
9	641274	SOUPAPE, 3 VOIES, 2 POSITIONS N.C.	1	1		
10	140869	RESERVOIR AIR / 1791 IN° / 9 1/2" O.D. X 27"	1	1		
11	**HF-1601-00**	**BALLONS DE SUSPENSION A L'AIR**				
12	641531	SOUPAPE, 5 VOIES, 3 POSITIONS			AR	
. NS	641186	. BOBINE			1	
13	**HF-1601-00**	**BALLONS DE SUSPENSION A L'AIR**				
14	**HF-1615-10**	**SYSTEME DE LEVAGE ESSIEU PORTEUR**	1	1	1	
15	641356	SOUPAPE, 3 VOIES, 2 POSITIONS N.O. / RESSORT	1	1	1	
16	641274	SOUPAPE, 3 VOIES, 2 POSITIONS N.C.	2	2	2	
17	640442	SOUPAPE, INVERSION TR-2	1	1	1	
17	**HF-1202-00**	**TUBES PLASTIQUE / AIR D.O.T.**				

De 4-4867 À 8-1043		Date:07-2024	PAGE:HF-1600-01
SYSTEME A L'AIR DE LA SUSPENSION			

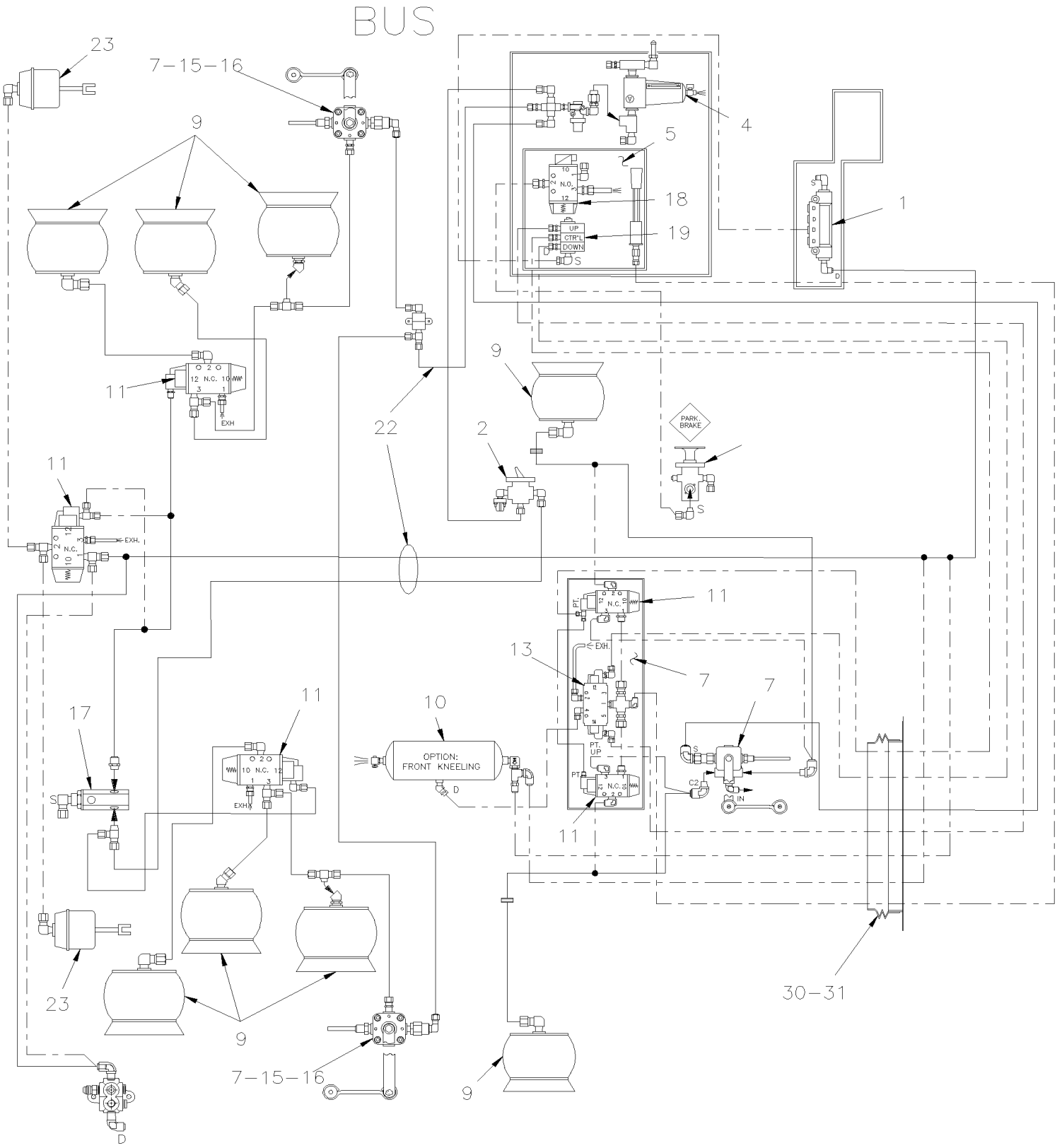

De 4-4867 À 8-1043		Date:07-2024	PAGE:HF-1600-01
SYSTEME A L'AIR DE LA SUSPENSION			

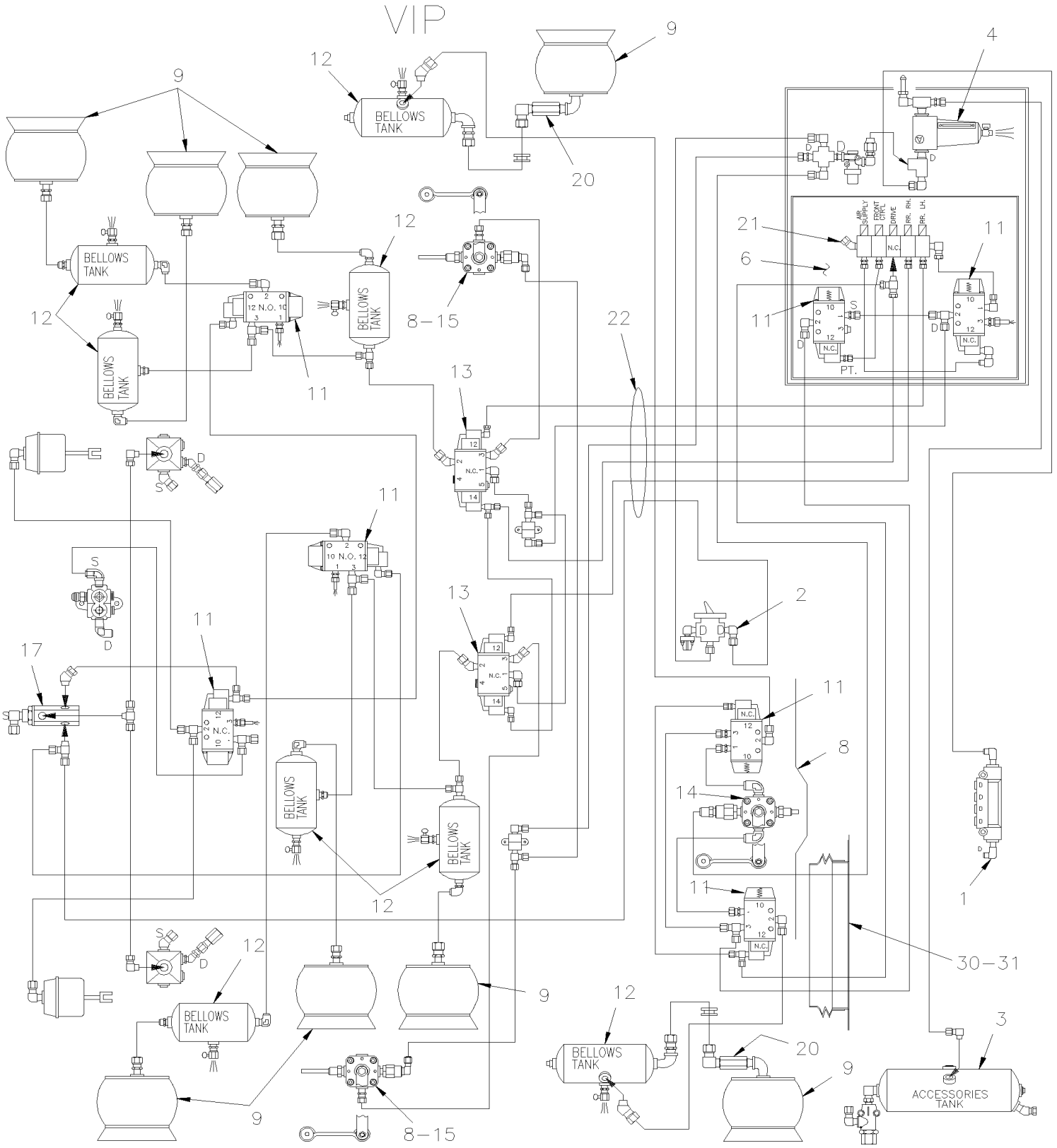

De 4-4867 À 8-1043		Date:07-2024	PAGE:HF-1600-01

SYSTEME A L'AIR DE LA SUSPENSION

Numéro d'article	Pièces	Description	H3411	H3455	VIP455	NOTES
1	641415	BLOC DISTRIBUTEUR / TYPE "PUSH-IN" / 2x#6 / 4x#4 PLAS	1	1	1	
2	640136	SOUPAPE, CONTROLE / TW-1	1	1	1	
. NS	641156	. NECESSAIRE DE REPARATION TW-1	1	1	1	
3	140868	RESERVOIR AIR / 1228 IN° / 8" O.D. X 26"	1	1	1	
4	**HF-1220-15**	**FILTRE A L'AIR - ACCESSOIRES**				
5	**HF-1630-00**	**PANNEAU CONTROLE - SYSTEME D'ABAISSEMENT**				
6	**HF-1640-00**	**SOUPAPE & PANNEAU CONTROLE - SYS. ABAISSEMENT**				
7	**HF-1620-00**	**SOUPAPE DE CONTRÔLE DE LA HAUTEUR - BUS**				
7	**HF-1620-10**	**SOUPAPE D'ABAISSEMENT**				
8	**HF-1620-50**	**SOUPAPE DE CONTRÔLE DE LA HAUTEUR - V.I.P.**				
9	**HF-1601-00**	**BALLONS DE SUSPENSION A L'AIR**				
10	140869	RESERVOIR AIR / 1791 IN° / 9 1/2" O.D. X 27"	1	1	1	
11	641274	SOUPAPE, 3 VOIES, 2 POSITIONS N.C.	AR	AR	AR	
12	**HF-1203-00**	**INSTALLATION - RESERVOIR D'AIR**				
13	641531	SOUPAPE, 5 VOIES, 3 POSITIONS	1	1		
. NS	641186	. BOBINE	1	1		
13	641531	SOUPAPE, 5 VOIES, 3 POSITIONS			2	
. NS	641186	. BOBINE			1	
14	630237	SOUPAPE, CONTROLE DE HAUTEUR "BARKSDALE" / AV			1	
14	630156	SOUPAPE, CONTROLE DE HAUTEUR "BARKSDALE"	3	3		R
14	630156	SOUPAPE, CONTROLE DE HAUTEUR "BARKSDALE"			1	
15	630156	SOUPAPE, CONTROLE DE HAUTEUR "BARKSDALE"	3	3		
15	630156	SOUPAPE, CONTROLE DE HAUTEUR "BARKSDALE"			2	
16	630247	SOUPAPE, CONTROLE DE HAUTEUR "BARKSDALE" / AR / W/DRAIN	2	2		L
17	640442	SOUPAPE, INVERSION TR-2	1	1	1	
18	641528	SOUPAPE, 3 VOIES, 2 POSITIONS N.O.	1	1		
. NS	641929	. BOBINE 24V	1	1		
. NS	641169	. BOBINE	1	1		
. NS	641385	. CONNECTEUR / SOCKET HOUSING ASSY 3C / PNEUMAC 54934-01	1	1		
19	641180	SOUPAPE COLLECTEUR / W/3 SOLENOID	1	1		
. NS	641928	. VALVE DE REMPLACEMENT NC	3	3		
. NS	641107	. BOBINE 24V	1	1		
20	131737	RACCORD MALE 123.8MM 1/2 NPT			1	
21	641205	SOUPAPE COLLECTEUR / W/5 SOLENOID			1	
. NS	641928	. VALVE DE REMPLACEMENT NC			5	
. NS	641107	. BOBINE 24V			5	
22	**HF-1202-00**	**TUBES PLASTIQUE / AIR D.O.T.**				
23	**HF-1615-10**	**SYSTEME DE LEVAGE ESSIEU PORTEUR**				
30	504499	PROTECTEUR ACCORDEON / 2 7/8" I.D. x 3 5/8" x 4 7/16	1	1	1	
31	141567	PROTECTEUR CAOUTCHOUC 100MM	1	1	1	
NS	509558	MOULURE PLASTIQUE NOIR / C.T.L.	AR	AR	AR	

De 4-4867 À 8-1043		Date:07-2024	PAGE:HF-1600-01

SYSTEME A L'AIR DE LA SUSPENSION

Numéro d'article	Pièces	Description	H3411	H3455	VIP45	NOTES
		L) AVEC SYSTEME D'ABAISSEMENT				
		R) AVEC SUSPENSION RIGIDE				

De 3-4417 À 8-1043		Date:07-2024	PAGE:HF-1601-00
BALLONS DE SUSPENSION A L'AIR			

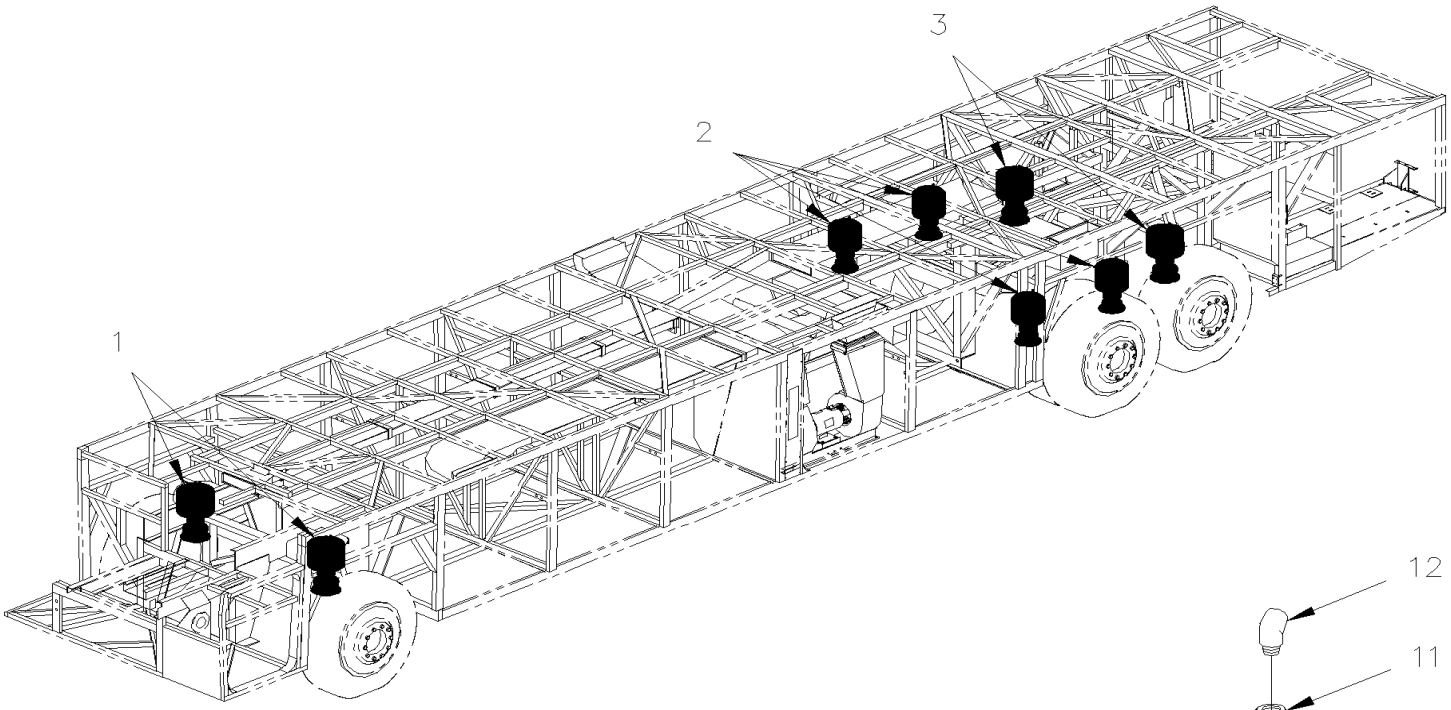

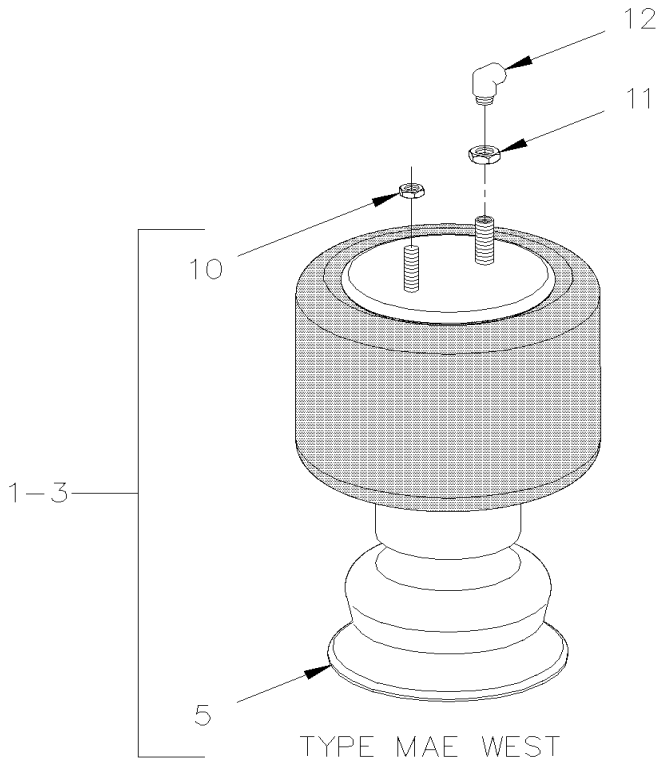

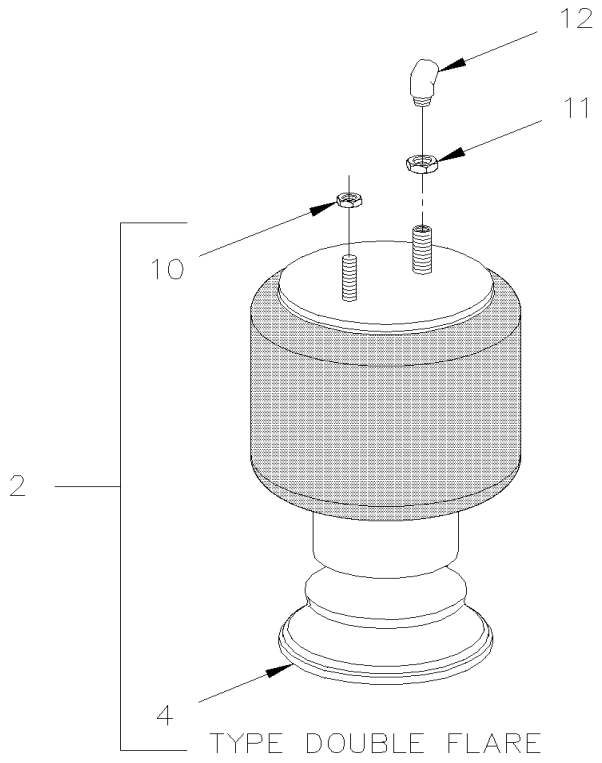

De 3-4417 À 8-1043		Date:07-2024	PAGE:HF-1601-00

BALLONS DE SUSPENSION A L'AIR

Numéro d'article	Pièces	Description	H3441	H3455	VIP455	NOTES
		BALLONS SUSPENSION AVANT				
1	630125	BALLONS DE SUSPENSION ASS / MODEL 1200 M.W. À 5-0272	2	2	2	R
1	630258	BALLONS DE SUSPENSION ASS / MODEL 1200 M.W. De 5-0273	2	2	2	R
1	N.P.N.	. BALLON 1200 SANS PISTON	1	1	1	4
1	630151	BALLONS DE SUSPENSION ASS / MODEL 1200 M.W. À 3-4757			2	L
1	630223	. BALLON 1200 SANS PISTON À 3-4757			1	
1	630239	BALLONS DE SUSPENSION ASS / MODEL 1400 M.W. De 4-4758			2	L
		BALLON SUSPENSION ESSIEU MOTEUR				
2	630105	BALLONS DE SUSPENSION ASS / MODEL 1100 D.F. À 5-0272	4	4	4	
2	630260	BALLONS DE SUSPENSION ASS / MODEL 1100 D.F. De 5-0273	4	4	4	
2	630109	. BALLON 1200 SANS PISTON	1	1	1	
		BALLON SUSPENSION - ESSIEU PORTEUR				
3	630125	BALLONS DE SUSPENSION ASS / MODEL 1200 M.W. À 5-0272	2	2		
3	630258	BALLONS DE SUSPENSION ASS / MODEL 1200 M.W. De 5-0273	2	2	2	
3	630151	BALLONS DE SUSPENSION ASS / MODEL 1200 M.W.			2	
3	630223	. BALLON 1200 SANS PISTON	1	1	1	
4	630071	. PISTON POUR SOUFFLET 1100	AR	AR	AR	
5	630036	. PISTON POUR SOUFFLET 1200	AR	AR	AR	
10	500717	ECROU HEX BAGUE DE NYLON 1/2-20 Z050	AR	AR	AR	
10	5001599	ECROU HEX BAGUE DE NYLON MINCE 1/2-13 Z050	AR	AR	AR	
10	500968	ECROU HEX STOVER 1/2-13 Z050	AR	AR	AR	
10	502595	ECROU HEX BAGUE DE NYLON 1/2-13 Z050	AR	AR	AR	
11	5001041	ECROU HEX MINCE 1 1/4-12x1/2	AR	AR	AR	
12	641377	COUDE MALE 90º NON-ROTATIF / TYPE "PUSH-IN" / #6x1/2NPT-M BR	2	2	2	A
12	641378	COUDE MALE 90° / TYPE "PUSH-IN" / #8x1/2NPT-M BRASS	2	2	2	B
NS	641119	COUDE MALE 45º / TYPE "NTA" / #6x1/2NPT-M BR	2	2	2	C
NS	641386	RACCORD EN "T" MALE / TYPE "PUSH-IN" / #6x#6x1/4NPT-M BR	2	2	2	
NS	501329	COUDE MALE-FEMELLE 45º / TYPE TUYAU / 1/4NPT-Mx1/4NPT-F BR	2	2	2	D
NS	131388	RACCORD MALE 114MM 1/2 NPT À 3-4757			2	L
NS	131737	RACCORD MALE 123.8MM 1/2 NPT De 4-4758			2	L
NS	5001170	VIS A TETE HEXAGONAL 3/4-10x1 1/4 G5 Z050			2	L
NS	641410	COUDE MALE 90º NON-ROTATIF / TYPE "PUSH-IN" / #12x1/2NPT-M BR			2	L
		A) ESSIEU PORTEUR				

De 3-4417 À 8-1043		Date:07-2024	PAGE:HF-1601-00

BALLONS DE SUSPENSION A L'AIR

Numéro d'article	Pièces	Description	H3411	H3455	VIP45	NOTES
		B) ESSIEU AVANT				
		C) UTILISE L'ARRIERE DE L'ESSIEU MOTEUR				
		D) UTILISE SUR LE DEVANT DE L'ESSIEU MOTEUR				
		L) AVEC SUSPENSION INDEPENDANTE				
		R) SUSPENSION RIGIDE				
		4) PAS DE NUMERO DE PIECE				

De 3-4417 À 8-1043		Date:07-2024	PAGE:HF-1605-00
INST. SUSPENSION ESSIEU AVANT RIGIDE			

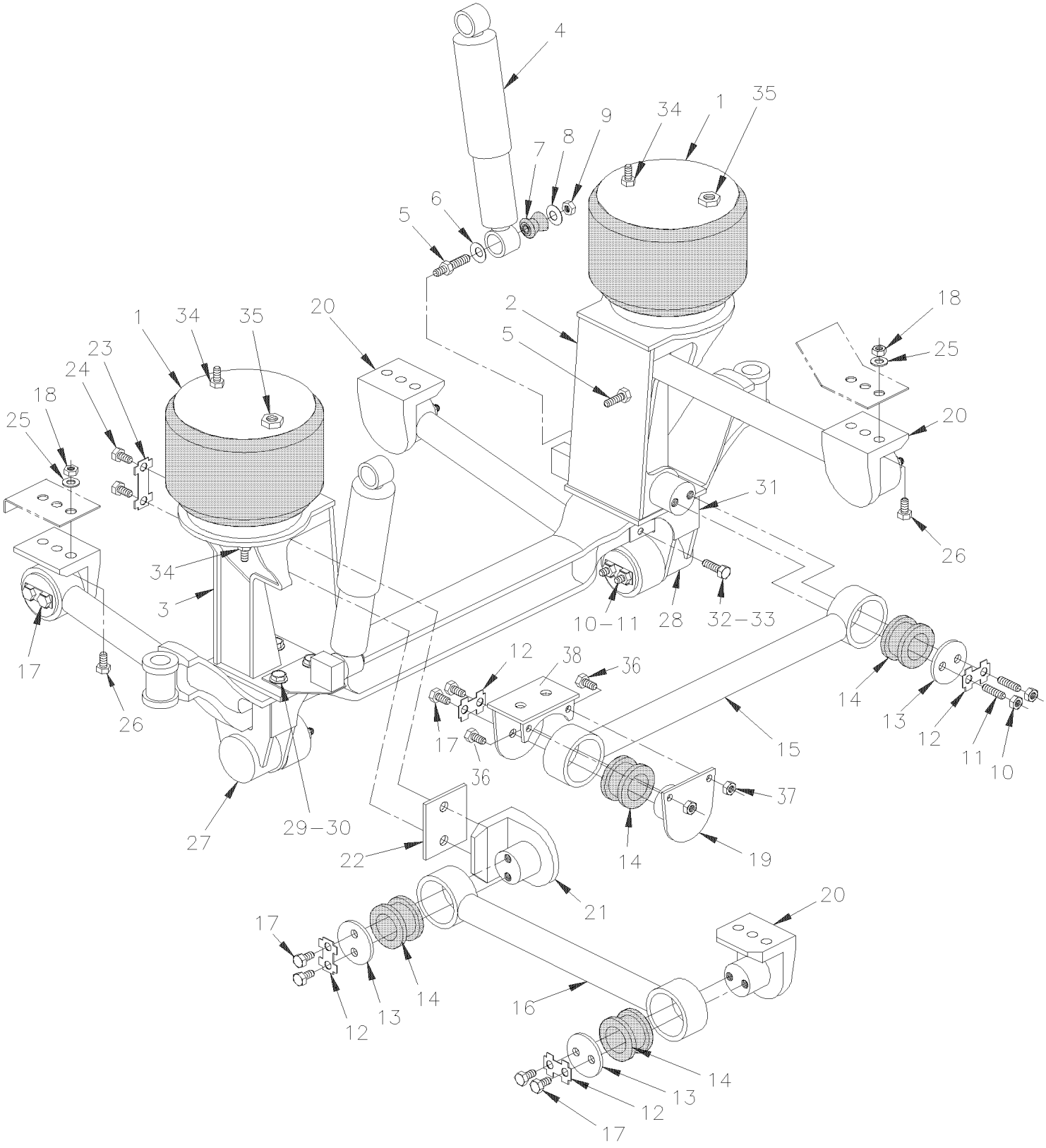

De 3-4417 À 8-1043		Date:07-2024	PAGE:HF-1605-00

INST. SUSPENSION ESSIEU AVANT RIGIDE

Numéro d'article	Pièces	Description	H3411	H3455	VIP45	NOTES
1	**HF-1601-00**	**BALLONS DE SUSPENSION A L'AIR**				
2	110620P	SUPPORT DE BALLON AV. GAUCHE	1	1		
2	110778	SUPPORT DE BALLON AV. GAUCHE SERVICE	1	1		
3	110751	SUPPORT DE BALLON AVANT DROIT	1	1		
4	630134	AMORTISSEUR / WHITE À 3-4757	2	2		
4	630234	AMORTISSEUR / "KONI" (ORANGE) À 3-4757	AR	AR		O
4	630252	AMORTISSEUR / SACHS De 4-4758	2	2		
5	131424	GOUPILLE D'AMORTISEUR	2	2		
6	5001153	RONDELLE CONCAVE 25.5x50.0x4.5 ZP	AR	AR		
7	630062	MANCHON / CAOUTCHOUC 2" x 1.005" I.D. À 3-4757	AR	AR		
7	630257	MANCHON / CAOUTCHOUC 1" x 1.005" I.D. De 4-4758	AR	AR		
8	5001152	RONDELLE CONCAVE 21.0x50.0x4.5 ZP	8	8		
9	500809	ECROU HEX STOVER M20-2.5 N500	4	4		
10	502588	ECROU HEX M16-2.0 ZP	16	16		
11	130963	GOUJON M16-2.0x70	12	12		
12	110340	BARRURE BOULON / AVEC 2 TROUS / 4 BARRURES / 18MM I.D. X 38MM C/C	AR	AR		
13	110681	PLAQUE DE RETENUE 110MM OD W/16.7 @ 38C/C	9	9		
14	630021	COUSSINET DE CAOUTCHOUC SUSP.	10	10		
NS	192380	CALE RONDELLE / COUSSINET 2.795x4.330x.0625 SS	AR	AR		W
15	110648	BARRE D'ACCOUPLEMENT ASS / 34 13/16" C/C (885MM)	1	1		
16	130615	BARRE D'ACCOUPLEMENT ASS / 26 1/2" C/C (673MM)	4	4		
17	502544	VIS A TETE HEXAGONAL M16-2.0x40 G8.8 Z050	18	18		
17	500813	VIS A TETE HEXAGONAL M16-2.0x35 G8.8 ZP	18	18		
18	500781	ECROU HEX STOVER M16-2.0 DP À 8-0903	10	10		C
18	5001662	ECROU HEX BAGUE DE NYLON M16-2.0 G10 Z050 De 8-0904	10	10		C
19	131690	FIXATION À 6-0415	1	1		
19	131784	FIXATION De 6-0416	1	1		
20	131686	SUPPORT BARRE RADIALE MACHINE / 95MM C/C // 150MM SHORT À 4-0013	1	1		
20	131544	SUPPORT BARRE RADIALE MACHINE / 95MM C/C // 150MM SHORT De 4-0014 À 6-0575	4	4		
20	132912	SUPPORT BARRE RADIALE MACHINE / 95MM C/C // 150MM SHORT & 2xM16-2 HOLES De 6-0576	1	1		
NS	121890	PLAQUE CALIBRE / AVEC 2 TROUS 17MM I.D. X 90MM C/C	1	1	1	
NS	502164	GOUPILLE M16 X 40MM	1	1		
21	131328	SUPPORT BARRE RADIALE / 95MM C/C // 150MM SHORT	2	2		
22	110663	ESPACEUR EN "U" 124MM x 92MM x 31MM wide	2	2		
23	110667	BARRURE BOULON / AVEC 2 TROUS / 18MM I.D. X 90MM C/C	2	2		
24	5001372	VIS A TETE HEXAGONAL M16-2.0x50 G10.9 N500	4	4		
25	5001046	RONDELLE PLATE .656x1.500x.187	10	10		C
26	5001224	VIS A TETE HEXAGONAL M16-2.0x60 G10.9 G500 À 6-0575	8	8		
26	5001372	VIS A TETE HEXAGONAL M16-2.0x50 G10.9 N500 De 6-0576	8	8		
27	110652	ATTACHE BARRE RADIALE DROITE	1	1		
28	110653	ATTACHE BARRE RADIALE GAUCHE	1	1		
29	5001175	VIS A TETE HEXAGONAL M22-2.5x80 G8.8 Z050	9	9		

De 3-4417 À 8-1043		Date:07-2024	PAGE:HF-1605-00

INST. SUSPENSION ESSIEU AVANT RIGIDE

Numéro d'article	Pièces	Description	H3411	H3455	VIP45	NOTES
30	5001176	ECROU HEX STOVER M22-2.5 ZP	9	9		
31	110664	ESPACEUR	1	1		
32	502731	VIS A TETE HEXAGONAL M12-1.75x40 G8.8 Z050	2	2		
33	500860	ECROU HEX M12-1.75 Z050	2	2		
34	502595	ECROU HEX BAGUE DE NYLON 1/2-13 Z050	6	6		
35	5001041	ECROU HEX MINCE 1 1/4-12x1/2	2	2		
36	955385	VIS A TETE HEXAGONAL M20-2.5x45 G8.8 ZP	2	2		
37	5001252	ECROU HEX STOVER M20-2.5 DP	2	2		
38	131691	ATTACHE BARRE SUSPENSION À 6-0415	1	1		
38	131785	ATTACHE BARRE SUSPENSION De 6-0416	1	1		
		C) POUR FIXER LA TIGE				
		O) OPTION SPECIAL				
		W) SI BESOIN, UTILISEZ ENTRE SUPPORT BARRE D'ACCOUPLEMENT				

De 3-4417 À 3-4757		Date:07-2024	PAGE:HF-1605-50
INST. SUSPENSION. INDEPENDANTE - ESSIEU AVANT "IS-84" / 16500LBS			

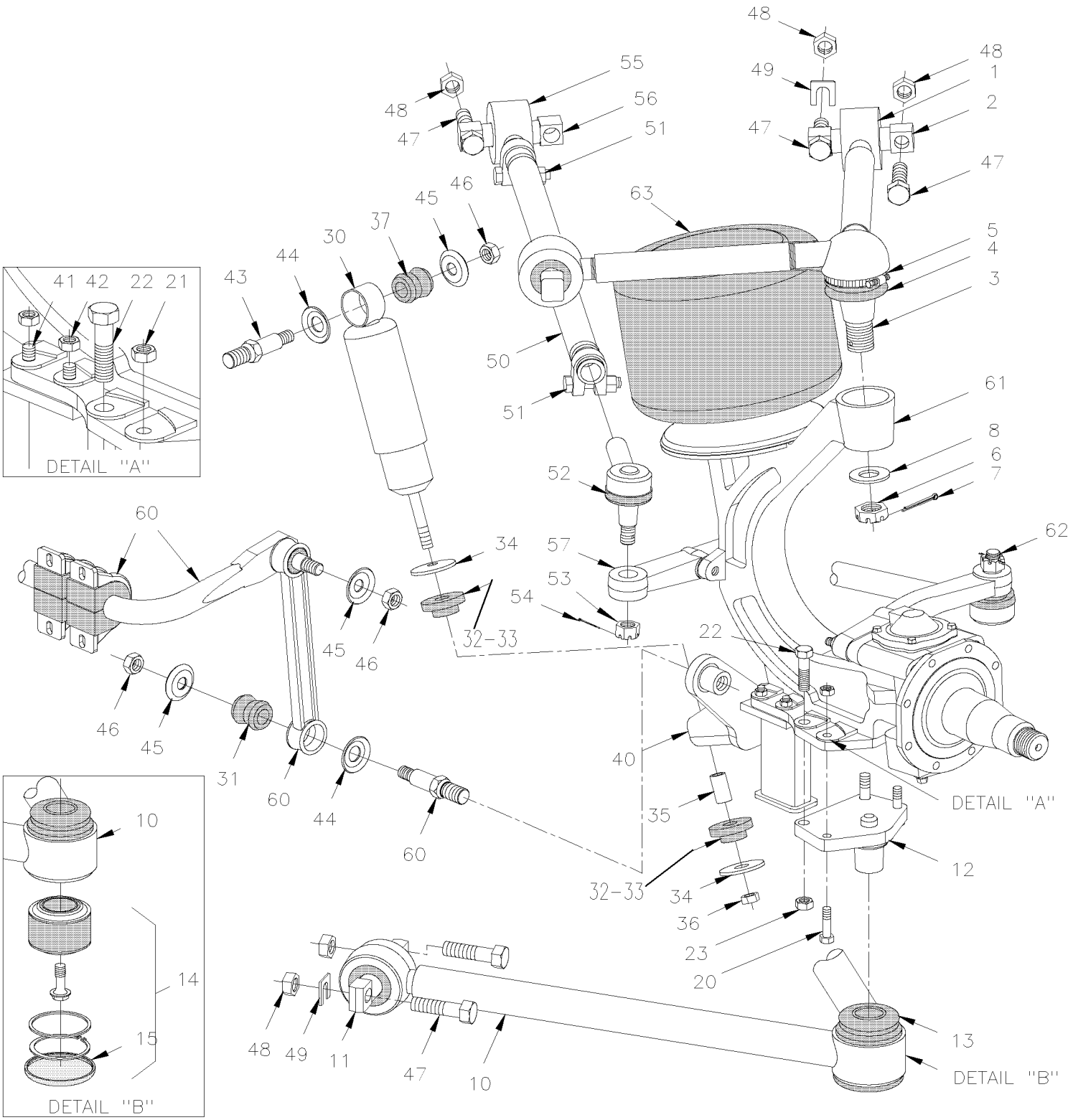

De 3-4417 À 3-4757		Date:07-2024	PAGE:HF-1605-50

INST. SUSPENSION. INDEPENDANTE - ESSIEU AVANT "IS-84" / 16500LBS

Numéro d'article	Pièces	Description	H3411	H3455	VIP45	NOTES
1	611203	TRIANGLE DU HAUT			2	
1	611347	TRIANGLE DU HAUT / SERVICE			1	
2	611135	. JOINT MOLECULAIRE / 20MM 130mm c/c 75MM O.D. x 52MM wide			1	
. NS	683108	. . OUTIL MATRICE DE MONTAGE			1	
. NS	683109	. . OUTIL DE MONTAGE ANNULAIRE 100.5MM O.D.			1	
. NS	683110	. . OUTIL D'IMMOBILISATION JOINT			1	
2	N.S.P.	. . ANNEAU DE VERROUILLEUR			1	2
2	N.S.P.	. . ANNEAU D'ESPACEMENT			1	2
3	611108	. ENS. JOINT ROTULE			1	A
3	N.S.P.	. . VOIE DE ROULEMEMT			1	2
3	N.S.P.	. . ARRETOIR DE ROULEMENT			1	2
4	611109	. CAPUCHON PROTECTEUR ASS.			1	
5	611110	. . JONC / ATTECHE CAOUTCHOUC 96MM			1	
6	5001321	. ECROU HEX CRENEAUX DEGAGES M30-1.5 17TH CJ			1	
7	502105	. GOUPILLE FENDUE 3/16 x 2			1	
8	5001255	RONDELLE PLATE 31.75x54.77x3.175			2	
10	611072	TRIANGLE DU BAS DR. S. IND			1	
10	611078	TRIANGLE DU BAS GA. S.IND			1	
11	611114	. JOINT MOLECULAIRE / 20x25MM 130mm c/c 85MM O.D. x 55MM wide			1	
. NS	683111	. . OUTIL MATRICE DE MONTAGE			1	
. NS	683112	. . OUTIL DE MONTAGE ANNULAIRE 106.5MM O.D.			1	
. NS	683113	. . OUTIL D'IMMOBILISATION JOINT			1	
11	N.S.P.	. . ANNEAU DE VERROUILLEUR			1	2
11	N.S.P.	. . ANNEAU D'ESPACEMENT			1	2
12	611117	. PLAQUE SUPPORT DE SUSPENSION			1	
12	611357	. PLAQUE SUPPORT DE SUSPENSION			1	S
13	611115	. CAPUCHON PROTECTEUR ASS.			1	
13	611116	. . JONC / ATTECHE CAOUTCHOUC 113MM			1	
14	611112	. ENSEMBLE DE JOINT MOLECULAIRE CENTRAL			1	
. NS	683114	. . OUTIL MATRICE DE MONTAGE			1	
. NS	683115	. . OUTIL DE MONTAGE ANNULAIRE 101.5MM O.D.			1	
. NS	683116	. . OUTIL D'IMMOBILISATION JOINT			1	
. NS	683117	. . OUTIL MATRICE DE MONTAGE			1	
. NS	683118	. . OUTIL D'IMMOBILISATION			1	
. NS	683119	. . OUTIL MATRICE DE MONTAGE			1	
. NS	683120	. . OUTIL ANNEAU DE POSITIONNEMENT			1	
14	N.S.P.	. . . ELEMENT DE ROULEMENT			2	2
14	N.S.P.	. . . ANNEAU D'ESPCEMENT ROULEMENT			2	2
14	N.S.P.	. . . VIS CAP HEX M14-1.5 X 30MM SPECIAL			1	2
15	611113	. . . COUVERCLE DE PROTECTION			1	
20	5001322	VIS A TETE HEXAGONAL M16-1.5x60 G10.9 ZP			2	
21	5001253	ECROU HEX STOVER M16-1.5 G500			4	

De 3-4417 À 3-4757		Date:07-2024	PAGE:HF-1605-50

INST. SUSPENSION. INDEPENDANTE - ESSIEU AVANT "IS-84" / 16500LBS

Numéro d'article	Pièces	Description	H3411	H3455	VIP45	NOTES
21	5001254	ECROU HEX STOVER M16-2.0 DP			AR	
22	5001224	VIS A TETE HEXAGONAL M16-2.0x60 G10.9 G500			AR	
30	630163	AMORTISSEUR / BLUE			2	
30	630235	AMORTISSEUR / "KONI" (ORANGE)			AR	O
31	630062	. MANCHON / CAOUTCHOUC 2" x 1.005" I.D.			2	
32	630249	. ENSEMBLE DE MANCHON AVEC CHEMISE			1	
33	630152	. . MANCHON / CAOUTCHOUC			2	
34	110756	. . RONDELLE CONCAVE			2	
35	630154	. . MANCHE			1	
36	500725	. . ECROU HEX STOVER 5/8-18 Z050			1	
37	630257	. MANCHON / CAOUTCHOUC 1" x 1.005" I.D.			2	
40	110674	SUPPORT AMORTISSEUR DR (SOUDE)			1	
40	110675	SUPPORT AMORTISSEUR GA (SOUDE)			1	
41	5001043	VIS A TETE HEXAGONAL M12-1.75x50 G8.8 Z050			8	
42	500811	ECROU HEX STOVER M12-1.75 G500			8	
43	131424	GOUPILLE D'AMORTISEUR			2	
44	5001153	RONDELLE CONCAVE 25.5x50.0x4.5 ZP			2	
45	5001152	RONDELLE CONCAVE 21.0x50.0x4.5 ZP			6	
46	500809	ECROU HEX STOVER M20-2.5 N500			1	
47	5001225	VIS A TETE HEXAGONAL M20-2.5x80 G10.9 G500			16	
48	5001252	ECROU HEX STOVER M20-2.5 DP			16	
49	160992	ESPACEUR EN "U" 6.35 x 39.5MM x 38MM x 20 i.d.			8	
49	160993	ESPACEUR EN "U" 3.175x 39.5MM x 38MM x 20 i.d.			4	
50	660993	BIELLE DE POUSSE			2	
51	611129	. BRIDE DE SERRAGE ASM, 37MM I.D.			2	
. NS	N17588	. . VIS A TETE HEXAGONAL M12-1.75x70 G10.9 DP			1	
. NS	500811	. . ECROU HEX STOVER M12-1.75 G500			1	
52	611128	. EMBOUT DE BIELLETTE DROITE M30-1.5			1	
. NS	N20571	. . SOUFFLET D'ETANCHEITE			1	
. NS	N8884429	. . ECROU HEX CRENEAUX DEGAGES M24-1.5 15TH CJ			1	
53	5001325	. . ECROU HEX CRENEAUX DEGAGES M24-1.5 15TH CJ			1	
54	502104	. . GOUPILLE FENDUE 5/32 x 2			1	
55	611130	. BOUT D'EMPRISE ASS.			1	
56	611127	. . JOINT MOLECULAIRE / 15MM 90mm c/c 55MM O.D. x 50MM wide			1	
57	661071	LEVIER 5 IEME BARRE GA / W/56 Deg			1	
57	661072	LEVIER 5 IEME BARRE DR / W/56 Deg			1	
60	**HF-1616-00**	**BARRE ANTI-ROULIS**				
61	**HF-1005-50**	**ESSIEU AVANT - SUSPENSION INDEPENDANTE MODEL "IS-84" / 16500LBS**				
62	**HF-1410-00**	**BOITIER DE TRANSFERE - INSTALLATION**				
63	**HF-1601-00**	**BALLONS DE SUSPENSION A L'AIR**				
63	501406	COUDE MALE-FEMELLE 90º / TYPE TUYAU / 1/2NPT-Mx1/2NPT-F BR			1	
63	131388	RACCORD MALE 114MM 1/2 NPT			1	

De 3-4417 À 3-4757		Date:07-2024	PAGE:HF-1605-50

INST. SUSPENSION. INDEPENDANTE - ESSIEU AVANT "IS-84" / 16500LBS

Numéro d'article	Pièces	Description	H3411	H3455	VIP45	NOTES
63	5001041	ECROU HEX MINCE 1 1/4-12x1/2			1	
		A) UTILISE OUTIL #683121				
		O) OPTION SPECIAL				
		S) SERVICE APRES VENTE				
		2) PAS VENDU PAR PREVOST (VOIR NUMERO DU MANUFATURIER A LA FIN DE LA DESCRIPTION)				

De 4-4758 À 8-1043		Date:07-2024	PAGE:HF-1605-51
INST. SUSPENSION. INDEPENDANTE - ESSIEU AVANT "NDIFS80P" / 18000LBS			

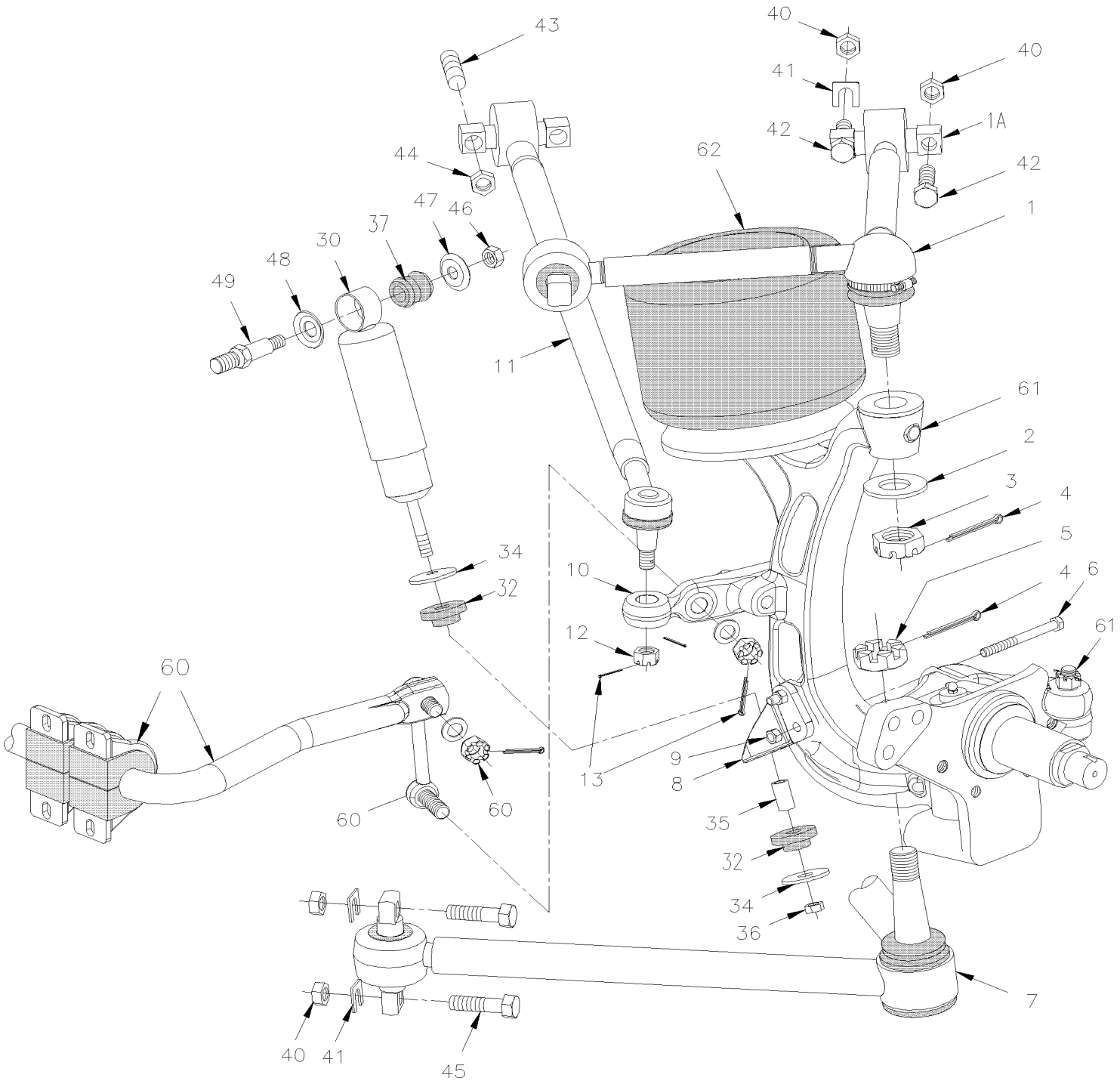

De 4-4758 À 8-1043		Date:07-2024	PAGE:HF-1605-51

INST. SUSPENSION. INDEPENDANTE - ESSIEU AVANT "NDIFS80P" / 18000LBS

Numéro d'article	Pièces	Description	H3411	H3455	VIP45	NOTES
1	611270	TRIANGLE DU HAUT			2	
. A	611346	. JOINT MOLECULAIRE / 20MM 150mm c/c 85MM O.D. x 72MM wide			2	
. A1	611358	. JOINT MOLECULAIRE / 20MM 150mm c/c 85MM O.D. x 72MM wide			2	
2	5001255	RONDELLE PLATE 31.75x54.77x3.175			1	
3	5001321	ECROU HEX CRENEAUX DEGAGES M30-1.5 17TH CJ			1	
4	502115	GOUPILLE FENDUE 3/16 x 2 1/2			2	
5	5001333	ECROU HEX CRENEAUX DEGAGES M36-1.5 17TH CJ			1	
6	611273	VIS A TETE HEXAGONAL M14-2.0x135 G8.8 Z050			2	
7	611271	TRIANGLE DU BAS DR. S. IND / W/56 Deg À 6-0411			1	
. NS	611326	. ENSEMBLE DE JOINT MOLECULAIRE CENTRAL À 6-0411			1	
. NS	611325	. JOINT MOLECULAIRE / 20MM 150mm c/c 85MM O.D. x 70MM wide À 6-0411			2	
7	611344	TRIANGLE DU BAS DR. S. IND. / W/58 Deg De 6-0412			1	
. NS	611326	. ENSEMBLE DE JOINT MOLECULAIRE CENTRAL De 6-0412			1	
. NS	611325	. JOINT MOLECULAIRE / 20MM 150mm c/c 85MM O.D. x 70MM wide De 6-0412			2	
7	611272	TRIANGLE DU BAS GA. S.IND / W/56 Deg À 6-0411			1	
. NS	611326	. ENSEMBLE DE JOINT MOLECULAIRE CENTRAL À 6-0411			1	
. NS	611325	. JOINT MOLECULAIRE / 20MM 150mm c/c 85MM O.D. x 70MM wide À 6-0411			2	
7	611343	TRIANGLE DU BAS GA. S. IND. / W/58 Deg De 6-0412			1	
. NS	611326	. ENSEMBLE DE JOINT MOLECULAIRE CENTRAL De 6-0412			1	
. NS	611325	. JOINT MOLECULAIRE / 20MM 150mm c/c 85MM O.D. x 70MM wide De 6-0412			2	
8	116454	ATTACHE / AMORTISSEUR			1	
9	502538	ECROU HEX STOVER M14-2.0 Z050			2	
10	661080	BRAS CINQUIEME BARRE GA / W/56 Deg À 6-0411			1	
10	661113	BRAS CINQUIEME BARRE GA / W/58 Deg De 6-0412			1	
10	661081	BRAS CINQUIEME DROIT / W/56 Deg À 6-0411			1	
10	661114	BRAS CINQUIEME DROIT / W/58 Deg De 6-0412			1	
11	661093	BIELLE DE POUSSE / W/56 Deg À 6-0411			2	
11	661111	BIELLE DE POUSSE / W/58 Deg De 6-0412			2	
12	5001325	. ECROU HEX CRENEAUX DEGAGES M24-1.5 15TH CJ			1	
13	661215	. GOUPILLE FENDUE 5MMx40MM			1	
30	630251	AMORTISSEUR / SACHS / 208			2	
. NS	630255	. ENSEMBLE DE MANCHON AVEC CHEMISE			1	
31	630257	. MANCHON / CAOUTCHOUC 1" x 1.005" I.D.			2	
32	630249	ENSEMBLE DE MANCHON AVEC CHEMISE			1	
34	N.P.N.	. DOUILLE			1	4
35	N.P.N.	. RONDELLE			1	4
36	5001579	. ECROU HEX BAGUE DE NYLON M16-1.5 Z050			1	
37	630257	. MANCHON / CAOUTCHOUC 1" x 1.005" I.D.			2	
40	5001252	ECROU HEX STOVER M20-2.5 DP			4	
41	160992	ESPACEUR EN "U" 6.35 x 39.5MM x 38MM x 20 i.d.			AR	
41	160993	ESPACEUR EN "U" 3.175x 39.5MM x 38MM x 20 i.d.			AR	
41	661094	ESPACEUR EN "U" 4.76 x 39.5MM x 38MM x 20 i.d.			AR	

De 4-4758 À 8-1043		Date:07-2024	PAGE:HF-1605-51

INST. SUSPENSION. INDEPENDANTE - ESSIEU AVANT "NDIFS80P" / 18000LBS

Numéro d'article	Pièces	Description	H3411	H3455	VIP455	NOTES
42	983296	VIS A TETE HEXAGONAL M20-2.5x90 G10.9 ZP			4	
42	5001525	VIS A TETE HEXAGONAL M20-2.5x100 G10.9 N500			4	
43	130963	GOUJON M16-2.0x70			2	
44	502588	ECROU HEX M16-2.0 ZP			2	
45	5001561	VIS A TETE HEXAGONAL M20-2.5x250 G10.9 ZP			4	
46	500809	ECROU HEX STOVER M20-2.5 N500			1	
47	5001152	RONDELLE CONCAVE 21.0x50.0x4.5 ZP			1	
48	5001153	RONDELLE CONCAVE 25.5x50.0x4.5 ZP			1	
49	131424	GOUPILLE D'AMORTISEUR			1	
60	**HF-1616-00**	**BARRE ANTI-ROULIS**				
61	**HF-1005-51**	**ESSIEU AVANT - SUSPENSION INDEPENDANTE MODEL "NDIFS80P" / 18000LBS**				
62	**HF-1601-00**	**BALLONS DE SUSPENSION A L'AIR**				
NS	630255	ENSEMBLE DE MANCHON AVEC CHEMISE			AR	A
		A) INCLUS #33 A 36				
		4) PAS DE NUMERO DE PIECE				

De 3-4417 À 8-1043		Date:07-2024	PAGE:HF-1610-00
INSTALLATION SUSPENSION ESSIEU ARRIERE			

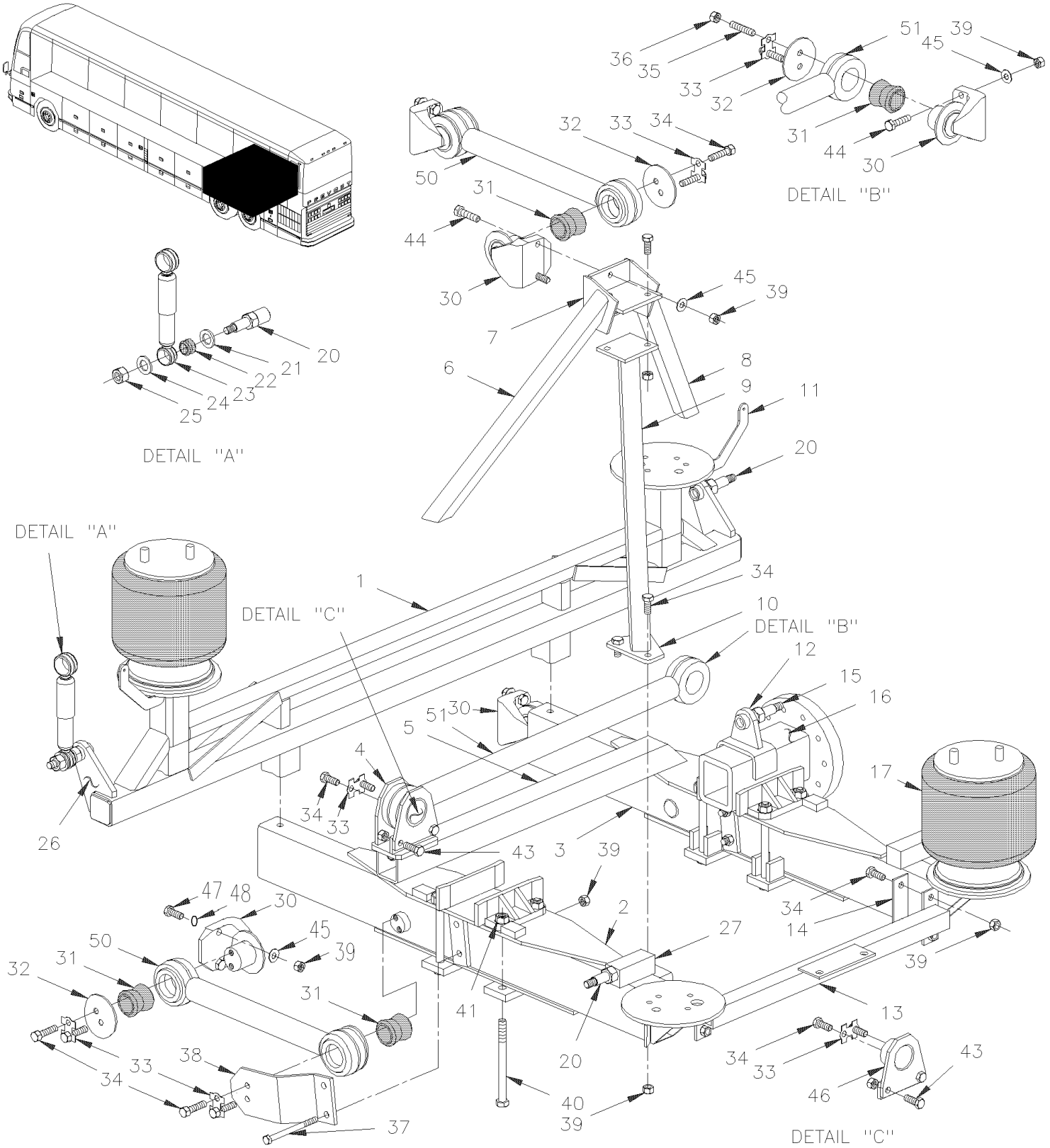

De 3-4417 À 8-1043		Date:07-2024	PAGE:HF-1610-00

INSTALLATION SUSPENSION ESSIEU ARRIERE

Numéro d'article	Pièces	Description	H3441	H3455	VIP45	NOTES
1	121563P	SUPPORT ESSEUS MOTEUR ASS SOUDE AVEC FREIN A DISQUE	1	1	1	
2	121523P	POUTRE GAUCHE ASS À 4-4910	1	1	1	
2	Call order desk	POUTRE GAUCHE ASS De 4-4911 À 5-0109	1	1	1	P
2	121651P	POUTRE GAUCHE ASS De 5-0110	1	1	1	
3	121522P	POUTRE DROITE ASS. À 4-4910	1	1	1	
3	Call order desk	POUTRE DROITE ASS. De 4-4911 À 5-0109	1	1	1	P
3	121652P	POUTRE DROITE ASS. De 5-0110	1	1	1	
4	131691	ATTACHE BARRE SUSPENSION À 6-0411	1	1	1	
4	131785	ATTACHE BARRE SUSPENSION De 6-0412	1	1	1	
5	121433	POUTRE, CHARIOT DIFFERENTIEL	1	1	1	
6	121098	TUBE AVANT GAUCHE	1	1	1	
7	121577P	ATTACHE CENTRALE ASS. 4003	1	1	1	
8	121099	TUBE AVANT DROIT	1	1	1	
9	Call order desk	TUBE ARR. GAUCHE ASS. À 4-4910	1	1	1	P
9	121610P	TUBE ARR. GAUCHE ASS. De 4-4911	1	1	1	
10	121554	PLAQUE D'ATTACHE,WCL AMOVIBLE ASS.(SOUDE	1	1	1	
11	121477	SUPPORT ACTIONNEUR / POUR FIXER LA TIGE / (SOUDE)	2	2	2	
12	121467	SUPPORT BARRE TORSION	2	2	2	
13	121575	BARRE ASS	1	1	1	
14	121442	PLAQUE DE FIXATION	2	2	2	
15	131424	GOUPILLE D'AMORTISEUR	2	2	2	A
15	131522	TENON FILETE	2	2	2	
16	**HF-1105-00**	**ESSIEU ARRIERE - MODEL "RC23160"**				
17	**HF-1601-00**	**BALLONS DE SUSPENSION A L'AIR**				
20	131424	GOUPILLE D'AMORTISEUR	4	4	4	
21	5001153	RONDELLE CONCAVE 25.5x50.0x4.5 ZP	8	8	8	
22	630062	MANCHON / CAOUTCHOUC 2" x 1.005" I.D. À 3-4757	8	8	8	
22	630257	MANCHON / CAOUTCHOUC 1" x 1.005" I.D. De 4-4758	8	8	8	
23	630127	AMORTISSEUR / BLACK W/GAZ À 3-4757	4	4	4	
23	630134	AMORTISSEUR / WHITE À 3-4757	AR	AR	AR	
23	630236	AMORTISSEUR / "KONI" (ORANGE)	AR	AR	AR	O
. NS	630062	. MANCHON / CAOUTCHOUC 2" x 1.005" I.D.	1	1	1	O
. NS	630255	. ENSEMBLE DE MANCHON AVEC CHEMISE	1	1	1	O
23	630253	AMORTISSEUR / SACHS / 209 De 4-4758	4	4	4	
24	5001152	RONDELLE CONCAVE 21.0x50.0x4.5 ZP	8	8	8	
25	500809	ECROU HEX STOVER M20-2.5 N500	4	4	4	
26	121565	ATTACHE ASS. GA.	1	1	1	
26	121567	ATTACHE ASS. DR.	1	1	1	
27	121157	AXE D'ATTACHE 1"-15 / AMORTISSEUR / 126MM LONG W/OFFSET CENTER	2	2	2	
30	131065	SUPPORT BARRE RADIALE MACHINE / 95MM C/C // 150MM SHORT À 4-0013	5	5	5	
30	131753	SUPPORT BARRE RADIALE MACHINE / 95MM C/C // 150MM SHORT De 4-0014 À 6-0575	5	5	5	
30	132914	SUPPORT BARRE RADIALE MACHINE / 95MM C/C // 150MM SHORT De 6-0576	5	5	5	

De 3-4417 À 8-1043		Date:07-2024	PAGE:HF-1610-00

INSTALLATION SUSPENSION ESSIEU ARRIERE

Numéro d'article	Pièces	Description	H3441	H3455	VIP45	NOTES
. NS	121890	. PLAQUE CALIBRE / AVEC 2 TROUS 17MM I.D. X 90MM C/C De 6-0576	AR	AR	AR	
NS	121267	ESPACEUR 26 GA.	AR	AR	AR	
NS	121039	ESPACEUR 20 GA.	AR	AR	AR	
NS	131068	ESPACEUR	AR	AR	AR	
NS	121419	ESPACEUR EN "U" 133MM x 62MM x 18 i.d. À 7-0912	AR	AR	AR	
NS	121418	ESPACEUR EN "U" 133MM x 62MM x 18 i.d. À 7-0912	AR	AR	AR	
NS	483403	PROTECTEUR / 140MM X 92MM X 15MM	2	2	2	B
31	630021	COUSSINET DE CAOUTCHOUC SUSP.	8	8	8	
NS	192380	CALE RONDELLE / COUSSINET 2.795x4.330x.0625 SS	AR	AR	AR	W
32	110681	PLAQUE DE RETENUE 110MM OD W/16.7 @ 38C/C	6	6	6	
33	110340	BARRURE BOULON / AVEC 2 TROUS / 4 BARRURES / 18MM I.D. X 38MM C/C	6	6	6	
34	5001590	VIS A TETE HEXAGONAL M16-2.0x40 G10.9 N500 À 6-0575	AR	AR	AR	
34	500813	VIS A TETE HEXAGONAL M16-2.0x35 G8.8 ZP De 6-0576	AR	AR	AR	
35	130963	GOUJON M16-2.0x70	2	2	2	
36	502588	ECROU HEX M16-2.0 ZP	2	2	2	
37	502766	VIS A TETE HEXAGONAL M16-2.0x140 G8.8 Z050	4	4	4	
38	121091	PLAQUE D'ATTACHE À 4-4910	2	2	2	
38	110681	PLAQUE DE RETENUE 110MM OD W/16.7 @ 38C/C De 4-4911	2	2	2	
39	500781	ECROU HEX STOVER M16-2.0 DP	AR	AR	AR	
40	5001472	VIS A TETE HEXAGONAL 3/4-16x9 1/2 G5 Z050	8	8	8	
41	500251	ECROU HEX BAGUE DE NYLON 3/4-16 Z050	8	8	8	
43	955385	VIS A TETE HEXAGONAL M20-2.5x45 G8.8 ZP	2	2	2	
43	5001252	ECROU HEX STOVER M20-2.5 DP	2	2	2	
44	5001369	VIS A TETE HEXAGONAL M16-2.0x70 G10.9 DP À 4-4910	2	2	2	
44	5001224	VIS A TETE HEXAGONAL M16-2.0x60 G10.9 G500 De 4-4911	2	2	2	
45	5001046	RONDELLE PLATE .656x1.500x.187	AR	AR	AR	
46	131420	FIXATION	1	1	1	
47	5001372	VIS A TETE HEXAGONAL M16-2.0x50 G10.9 N500 À 7-0912	4	4	4	
47	5001656	VIS TETE HEX EPAULEMENT M16-2.0x50 G10.9 G500 De 7-0913	4	4	4	
47	5001655	VIS A TETE HEXAGONAL M16-2.0x55 G10.9 FT DP À 7-0912	4	4	4	
47	5001657	VIS TETE HEX EPAULEMENT M16-2.0x55 G10.9 DP De 7-0913	4	4	4	
47	5001369	VIS A TETE HEXAGONAL M16-2.0x70 G10.9 DP À 7-0912	4	4	4	
47	5001658	VIS TETE HEX EPAULEMENT M16-2.0x70 G10.9 DP De 7-0913	4	4	4	
48	507368	JOINT TORIQUE De 7-0913	4	4	4	
50	120868	BARRE D'ACCOUPLEMENT ASS / 23 3/8" C/C (593MM)	3	3	3	
51	110648	BARRE D'ACCOUPLEMENT ASS / 34 13/16" C/C (885MM)	1	1	1	
53	5001643	VIS TETE HEX EPAULEMENT M8-1.25x25 G8.8 G500	1	1	1	
		A) POUR AMILIORATION DE PRODUIT, VOUS AUREZ DE BESOIN: 2 GOUJONS 131520, 2 AXES 131522 & 4 COUSSINET 506678				
		B) À L'INTÉRIEUR DU COMPARTIMENT À BAGAGES				

De 3-4417 À 8-1043		Date:07-2024	PAGE:HF-1610-00

INSTALLATION SUSPENSION ESSIEU ARRIERE

Numéro d'article	Pièces	Description	H3411	H3455	VIP455	NOTES
		O) OPTION SPECIAL				
		W) SI BESOIN, UTILISEZ ENTRE SUPPORT BARRE D'ACCOUPLEMENT				
		P) CONTACTER LE BUREAU DE PRISE DE COMMANDE				

De 3-4417 À 8-1043		Date:07-2024	PAGE:HF-1615-00
INSTALLATION SUSPENSION ESSIEU PORTEUR			

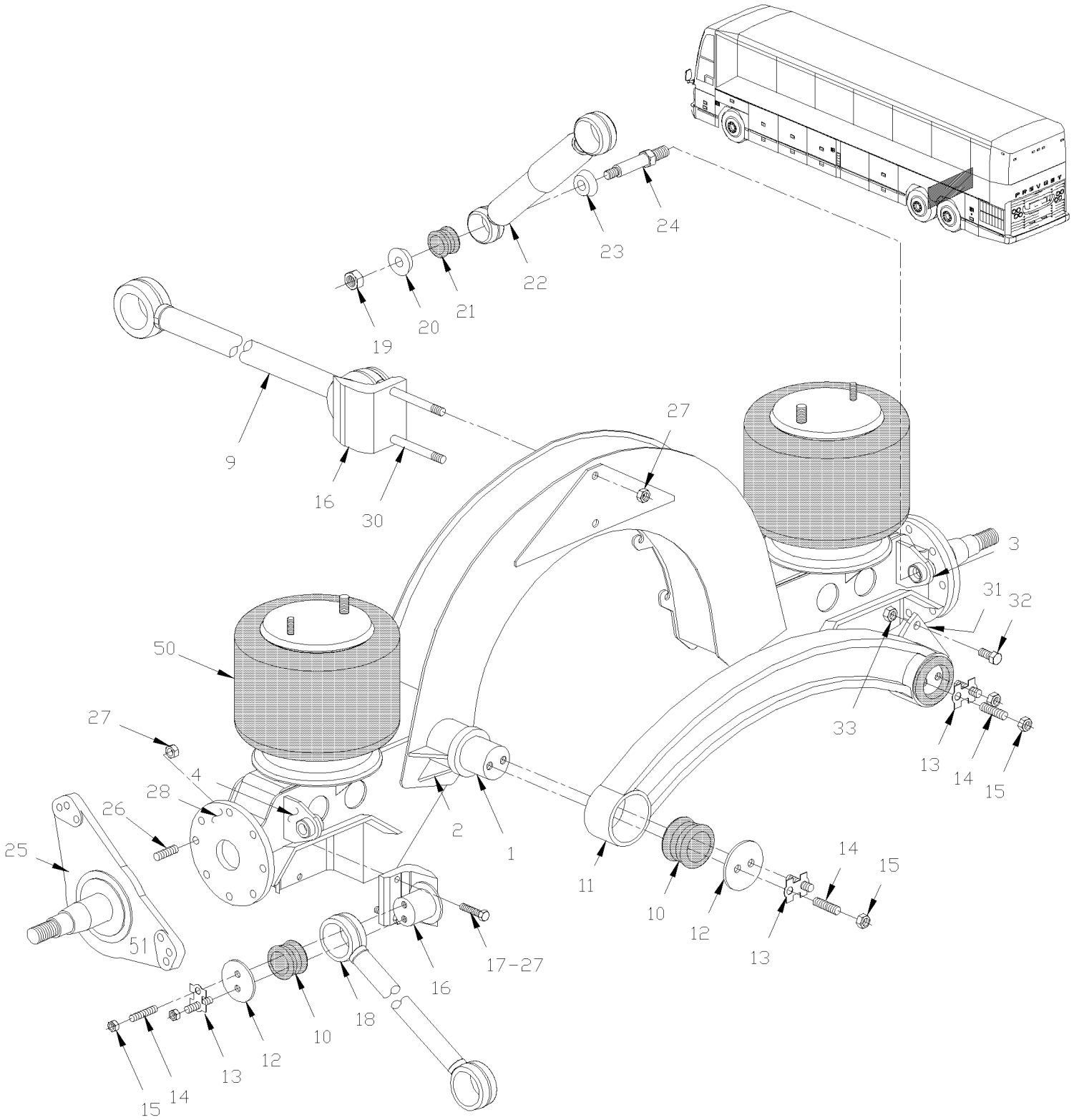

De 3-4417 À 8-1043		Date:07-2024	PAGE:HF-1615-00

INSTALLATION SUSPENSION ESSIEU PORTEUR

Numéro d'article	Pièces	Description	H3441	H3455	VIP45	NOTES
	121547P	ESSIEU AUX ASS.	1	1	1	
1	121341	. ARBRE D'ATTACHE, ESSIEU AUX (SOUDE)	1	1	1	
2	121268	. RENFORT, ESSIEU AUX.	1	1	1	
3	121580	. ATTACHE ASS.	1	1	1	
. NS	171032	. . SUPPORT 1"-15 / AMORTISSEUR / 55MM	1	1	1	
4	121580	. ATTACHE ASS.	1	1	1	
. NS	171032	. . SUPPORT 1"-15 / AMORTISSEUR / 55MM	1	1	1	
9	120868	BARRE D'ACCOUPLEMENT ASS / 23 3/8" C/C (593MM)	1	1	1	
10	630021	COUSSINET DE CAOUTCHOUC SUSP.	6	6	6	
NS	192380	CALE RONDELLE / COUSSINET 2.795x4.330x.0625 SS	AR	AR	AR	W
11	131282	BARRE D'ACCOUPLEMENT ASS / 35" C/C (889MM) / CASTING À 3-4757	1	1	1	
11	131749	BARRE D'ACCOUPLEMENT ASS / 35" C/C (889MM) / CASTING De 4-4758	1	1	1	
12	110681	PLAQUE DE RETENUE 110MM OD W/16.7 @ 38C/C	6	6	6	
13	110340	BARRURE BOULON / AVEC 2 TROUS / 4 BARRURES / 18MM I.D. X 38MM C/C	6	6	6	
14	130963	GOUJON M16-2.0x70	12	12	12	
14	502544	VIS A TETE HEXAGONAL M16-2.0x40 G8.8 Z050 À 6-0415	12	12	12	
14	500813	VIS A TETE HEXAGONAL M16-2.0x35 G8.8 ZP De 6-0416	12	12	12	
15	500781	ECROU HEX STOVER M16-2.0 DP	18	18	18	
16	131065	SUPPORT BARRE RADIALE MACHINE / 95MM C/C // 150MM SHORT À 4-0013	3	3	3	
16	131753	SUPPORT BARRE RADIALE MACHINE / 95MM C/C // 150MM SHORT De 4-0014 À 6-0575	3	3	3	
16	132914	SUPPORT BARRE RADIALE MACHINE / 95MM C/C // 150MM SHORT De 6-0576	3	3	3	
. NS	121890	. PLAQUE CALIBRE / AVEC 2 TROUS 17MM I.D. X 90MM C/C De 6-0576	AR	AR	AR	
NS	502164	GOUPILLE M16 X 40MM	1	1	1	
17	5001369	VIS A TETE HEXAGONAL M16-2.0x70 G10.9 DP	4	4	4	
17	5001224	VIS A TETE HEXAGONAL M16-2.0x60 G10.9 G500	4	4	4	
18	121358	BARRE D'ACCOUPLEMENT ASS AVEC CHAINE / 23 3/8" C/C (593MM)	2	2	2	
19	500809	ECROU HEX STOVER M20-2.5 N500	4	4	4	
20	5001152	RONDELLE CONCAVE 21.0x50.0x4.5 ZP	4	4	4	
21	630062	MANCHON / CAOUTCHOUC 2" x 1.005" I.D. À 3-4757	4	4	4	
21	630257	MANCHON / CAOUTCHOUC 1" x 1.005" I.D. De 4-4758	4	4	4	
22	630127	AMORTISSEUR / BLACK W/GAZ À 3-4757	2	2	2	
22	630236	AMORTISSEUR / "KONI" (ORANGE)	AR	AR	AR	O
. NS	630062	. MANCHON / CAOUTCHOUC 2" x 1.005" I.D.	1	1	1	O
. NS	630255	. ENSEMBLE DE MANCHON AVEC CHEMISE	1	1	1	O
22	630253	AMORTISSEUR / SACHS / 209 De 4-4758	2	2	2	
23	5001153	RONDELLE CONCAVE 25.5x50.0x4.5 ZP	4	4	4	
24	131424	GOUPILLE D'AMORTISEUR	4	4	4	
25	611216	MANDRIN / AVEC MODEL "G.K.N." (TS6) À 3-4757	2	2	2	
25	611302	MANDRIN / AVEC MODEL "G.K.N." (TS8U UNITISED) De 4-4758	2	2	2	
26	611048	GOUJON / M16-2.0 x 60MM	8	8	8	
27	502588	ECROU HEX M16-2.0 ZP	8	8	8	
NS	502884	RONDELLE FREIN FENDUE 16.2x27.4x3.5 N500	8	8	8	

De 3-4417 À 8-1043		Date:07-2024	PAGE:HF-1615-00

INSTALLATION SUSPENSION ESSIEU PORTEUR

Numéro d'article	Pièces	Description	H3411	H3455	VIP455	NOTES
28	121203	AJUSTEMENT DE CAMBER 0.117 DEG / SPINDLE & AXLE	AR	AR	AR	
28	121240	AJUSTEMENT DE CAMBER 0.250 DEG / SPINDLE & AXLE	AR	AR	AR	
30	5001370	VIS A TETE HEXAGONAL M16-2.0x180 G10.9 G500	2	2	2	
31	131690	FIXATION À 6-0411	1	1	1	
31	131784	FIXATION De 6-0412	1	1	1	
32	955385	VIS A TETE HEXAGONAL M20-2.5x45 G8.8 ZP	2	2	2	
33	5001252	ECROU HEX STOVER M20-2.5 DP	2	2	2	
50	**HF-1601-00**	**BALLONS DE SUSPENSION A L'AIR**				
51	**HF-1310-00**	**MOYEU & DISQUE - ESSIEU PORTEUR TYPE TS6 À 3-4757**				
51	**HF-1310-01**	**MOYEU & DISQUE - ESSIEU PORTEUR TYPE TS8U De 4-4758**				
		O) OPTION SPECIAL				
		W) SI BESOIN, UTILISEZ ENTRE SUPPORT BARRE D'ACCOUPLEMENT				

De 3-4417 À 8-1043		Date:07-2024	PAGE:HF-1615-10
SYSTEME DE LEVAGE ESSIEU PORTEUR			

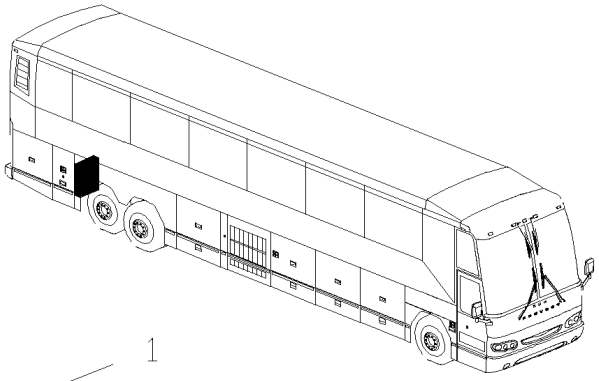

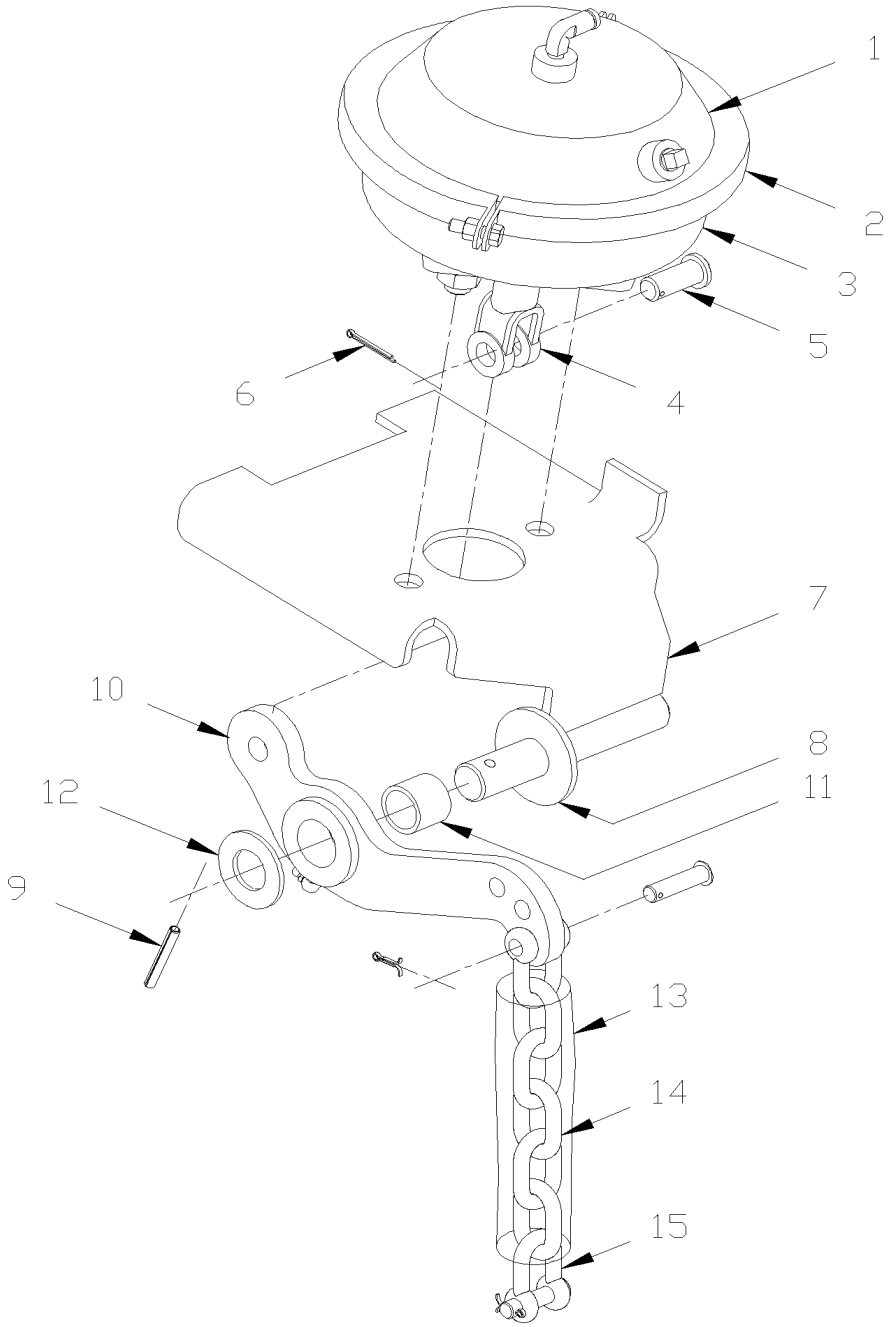

De 3-4417 À 8-1043		Date:07-2024	PAGE:HF-1615-10

SYSTEME DE LEVAGE ESSIEU PORTEUR

Numéro d'article	Pièces	Description	H3411	H3455	VIP455	NOTES
1	641425	CHAMBRE DE FREIN TYPE 36	2	2	2	
2	641067	. COLLET ASS. CHAMBRE FREIN 36	1	1	1	
3	640979	. DIAPHRAGME / TYPE 36	1	1	1	
3	641066	. GAINE	1	1	1	
4	640130	. FOURCHE DE TIGE 5/8-18x1 3/8 C/Lx9/16Wx5/8	1	1	1	
5	502028	. . AXE DE CHAPE 5/8 x 3/4	1	1	1	
6	502102	. . GOUPILLE FENDUE 1/8 x 1	1	1	1	
NS	641426	. . ECRAN PROTECTEUR	1	1	1	
7	172586	SUPPORT GAUCHE	1	1	1	
7	172585	ATTACHE DE PARE-CHOC DROITE	1	1	1	
8	121590	PIVOT	1	1	1	
9	502106	GOUPILLE FENDUE 1/4 x 2	1	1	1	
10	131700	LEVIER SS	1	1	1	
11	131699	. MANCHON LAITON AVEC RAINURE INTÉRIEUR 31.94 O.D. x 25.5 I.D. x 25.4	1	1	1	
12	500456	RONDELLE PLATE 1.062x2.000x.134 Z050	1	1	1	
13	121123	TUBE RECOUVRANT CHAINE 290MM	1	1	1	
. NS	5001503	. TUBE, PVC / CLAIRE / 1 1/2" I.D./ S.L.	AR	AR	AR	
14	121122	CHAINE 340MM	1	1	1	
15	505064	AXE POUR CHAINE DE LEVAGE	2	2	2	

De 3-4417 À 8-1043		Date:07-2024	PAGE:HF-1616-00
BARRE ANTI-ROULIS			

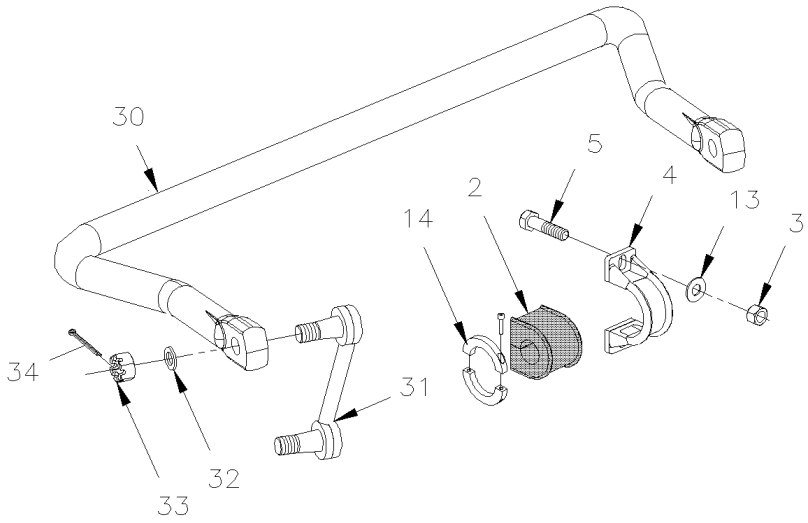

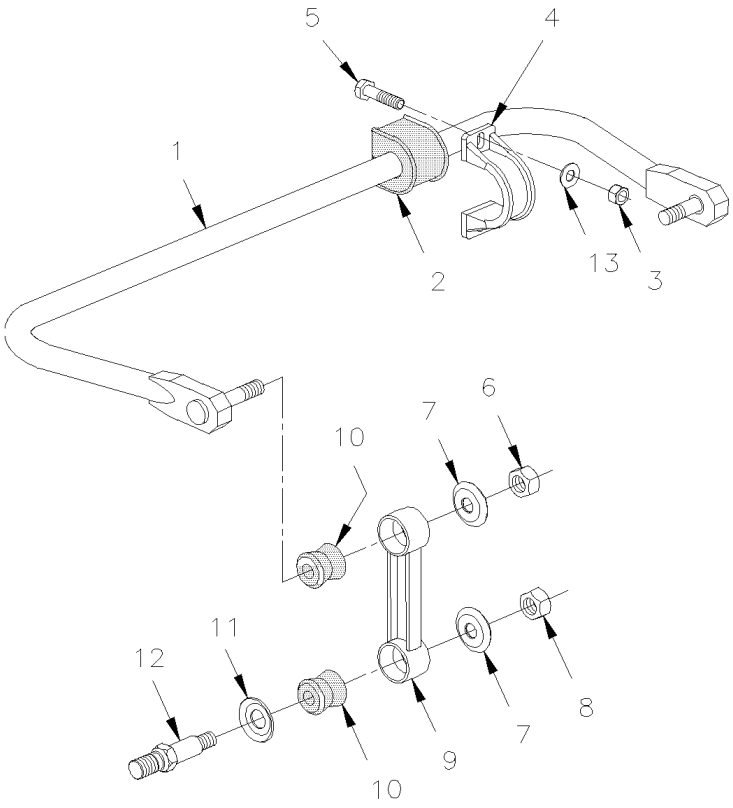

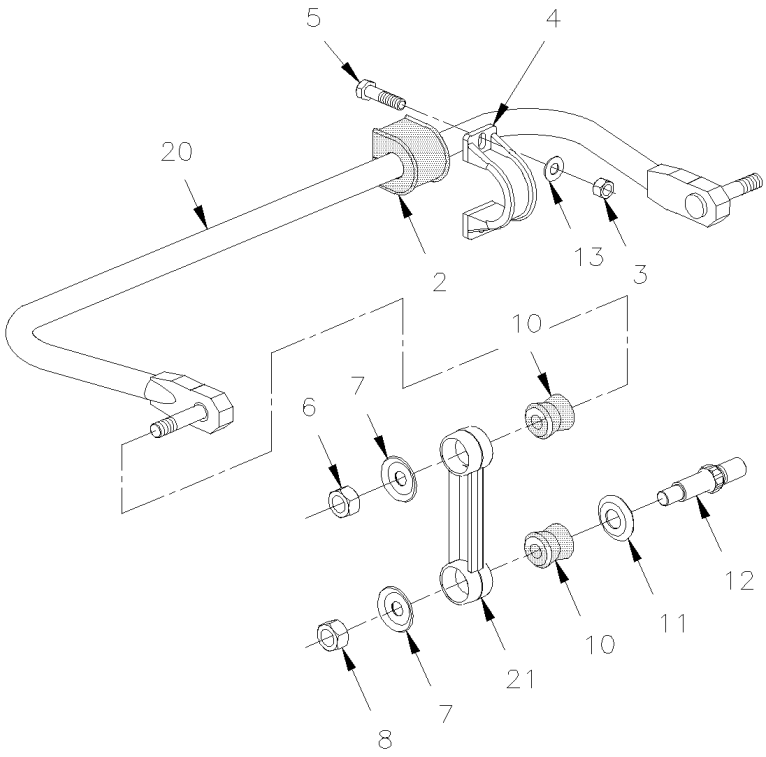

De 3-4417 À 8-1043		Date:07-2024	PAGE:HF-1616-00

BARRE ANTI-ROULIS

Numéro d'article	Pièces	Description	H3441	H3455	VIP45	NOTES
1	131359	BARRE DE TORSION ASS / 2" O.D. X 798MM	1	1	1	F
. A	131520	. GOUJON 1 1/4" O.D.	2	2	2	F
1	131019	BARRE DE TORSION ASS / 1 1/2" O.D. X 848MM À 4-4770	1	1	1	R
. A	131520	. GOUJON 1 1/4" O.D. À 4-4770	2	2	2	R
1	131276	BARRE DE TORSION ASS / 1 3/4" O.D. X 848MM De 4-4771	1	1	1	R
. A	131520	. GOUJON 1 1/4" O.D. De 4-4771	2	2	2	R
. NS	MI03-12	. VOIR INFORMATION DE MAINTENANCE De 4-4771	1	1	1	R
1	131398	BARRE DE TORSION ASS / 2" O.D. X 848MM			1	R
. A	131520	. GOUJON 1 1/4" O.D.			2	R
NS	131520	. GOUJON 1 1/4" O.D.	2	2	2	
2	130953	MANCHON / CAOUTCHOUC / UTILSIE AVEC UNE BARRE DE TORSION 1 1/2"	4	4	4	
2	630020	MANCHON / CAOUTCHOUC / UTILSIE AVEC UNE BARRE DE TORSION 1 3/4"	4	4	4	
2	131355	MANCHON / CAOUTCHOUC 2" I.D.	4	4	4	
3	500811	ECROU HEX STOVER M12-1.75 G500	8	8	8	
4	630145	COLLET NODULAIRE / 2x.472" HOLE 4 5/8 C/C	4	4	4	
NS	130077	ENS. SERV. COLLET SWAYBAR 38MM, 1,5" D	1	1	1	
. NS	130076	. COLLET NODULAIRE MACHINE	4	4	4	
. NS	130953	. MANCHON / CAOUTCHOUC / UTILSIE AVEC UNE BARRE DE TORSION 1 1/2"	4	4	4	
. NS	5001688	. VIS A TETE HEXAGONAL M12-1.75x100 G10.9 G500	8	8	8	
. NS	5001695	. ECROU HEX BAGUE DE NYLON M12-1.75 Z050	8	8	8	
. NS	5002008	. RONDELLE PLATE 13.0x35.0x5.0 N500	8	8	8	
. NS	IS-23019	. VOIR FEUILLE D'INSTRUCTION ANGLAISE	1	1	1	
. NS	FI-23019	. VOIR FEUILLE D'INSTRUCTION FRANCAISE	1	1	1	
NS	130078	ENS. SERV. COLLET SWAYBAR 45MM 1,75" D	1	1	1	
. NS	130076	. COLLET NODULAIRE MACHINE	4	4	4	
. NS	630020	. MANCHON / CAOUTCHOUC / UTILSIE AVEC UNE BARRE DE TORSION 1 3/4"	4	4	4	
. NS	5001688	. VIS A TETE HEXAGONAL M12-1.75x100 G10.9 G500	8	8	8	
. NS	5001695	. ECROU HEX BAGUE DE NYLON M12-1.75 Z050	8	8	8	
. NS	5002008	. RONDELLE PLATE 13.0x35.0x5.0 N500	8	8	8	
. NS	IS-23019	. VOIR FEUILLE D'INSTRUCTION ANGLAISE	1	1	1	
. NS	FI-23019	. VOIR FEUILLE D'INSTRUCTION FRANCAISE	1	1	1	
NS	130079	ENS. SERV. COLLET SWAYBAR 51MM, 2" DIA	1	1	1	
. NS	130076	. COLLET NODULAIRE MACHINE	4	4	4	
. NS	131355	. MANCHON / CAOUTCHOUC 2" I.D.	4	4	4	
. NS	5001688	. VIS A TETE HEXAGONAL M12-1.75x100 G10.9 G500	8	8	8	
. NS	5001695	. ECROU HEX BAGUE DE NYLON M12-1.75 Z050	8	8	8	
. NS	5002008	. RONDELLE PLATE 13.0x35.0x5.0 N500	8	8	8	
. NS	IS-23019	. VOIR FEUILLE D'INSTRUCTION ANGLAISE	1	1	1	
. NS	FI-23019	. VOIR FEUILLE D'INSTRUCTION FRANCAISE	1	1	1	
5	500806	VIS A TETE HEXAGONAL M12-1.75X35 G10.9 G500	8	8	8	
6	500809	ECROU HEX STOVER M20-2.5 N500	2	2	2	
7	5001152	RONDELLE CONCAVE 21.0x50.0x4.5 ZP	4	4	4	

De 3-4417 À 8-1043		Date:07-2024	PAGE:HF-1616-00

BARRE ANTI-ROULIS

Numéro d'article	Pièces	Description	H3411	H3455	VIP455	NOTES
8	500809	ECROU HEX STOVER M20-2.5 N500	2	2	2	
9	630146	BIELLE ASS / 7" C/C / IRON	2	2	2	F
9	630148	BIELLE ASS / 10 1/2" C/C / IRON	2	2	2	R
10	630062	MANCHON / CAOUTCHOUC 2" x 1.005" I.D.	4	4	4	A
10	506678	MANCHON / POLYURHETHANE 1" x 1.005" I.D.	8	8	8	
11	5001153	RONDELLE CONCAVE 25.5x50.0x4.5 ZP	4	4	4	
12	131522	TENON FILETE	2	2	2	B
13	500011	RONDELLE PLATE / TREMPE 13.0x24.0x3.0 STL De 4-4758	4	4	4	
14	563042	COLLET 1 3/4 DIA. INT. De 4-4758			2	D
20	131386P	BARRE DE TORSION ASS / 1 3/4" O.D. X 1050MM À 3-4757			1	I
21	630147	BIELLE ASS / 12 1/2" C/C / IRON			2	I
30	138550	BARRE ANTI-ROULIS 1 3/4" O.D. 1186.5MM / AVEC 18000LBS / W/56 Deg De 4-4758 À 6-0411			1	I
30	131755	BARRE ANTI-ROULIS 1 3/4" O.D. 1175MM / / W/58 Deg De 6-0412			1	I
31	630246	BIELLE ASS / 150MM C/C / W/18000LBS De 4-4758			2	I
32	502558	RONDELLE PLATE 21.0x37.0x3.0 G500 De 4-4758			4	
33	5001553	ECROU HEX CRENEAUX DEGAGES M20-1.5 N500 De 4-4758			4	
34	502104	GOUPILLE FENDUE 5/32 x 2 De 4-4758			2	
NS	MI03-12	VOIR INFORMATION DE MAINTENANCE	1	1	1	
NS	MI03-13	VOIR INFORMATION DE MAINTENANCE	1	1	1	
		A) POUR AMILIORATION DE PRODUIT, VOUS AUREZ DE BESOIN: 2 GOUJONS 131520, 2 AXES 131522 & 4 COUSSINET 506678				
		B) À L'INTÉRIEUR DU COMPARTIMENT À BAGAGES				
		D) COTE COUSSINET DE CAOUTCHOUC AVEC ITEM #30 SUSPENSION INDEPENDANTE				
		F) SUSPENSION AVANT RIGIDE				
		I) SUSPENSION INDEPENDANTE				
		R) SUSPENSION ARRIERE				

De 3-4417 À 8-1043		Date:07-2024	PAGE:HF-1620-00
SOUPAPE DE CONTRÔLE DE LA HAUTEUR - BUS			

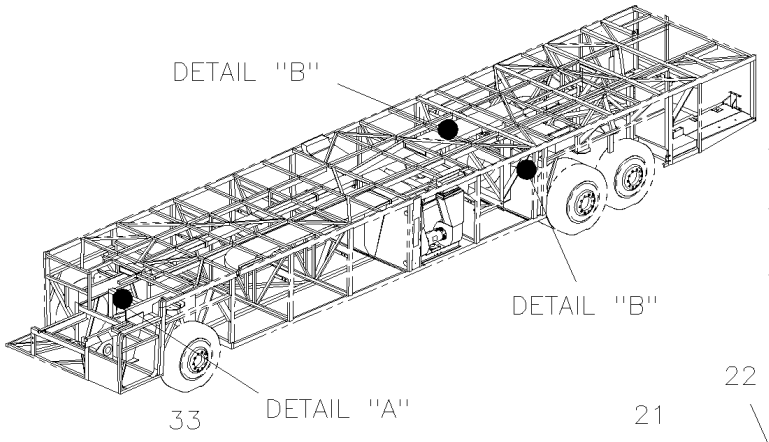

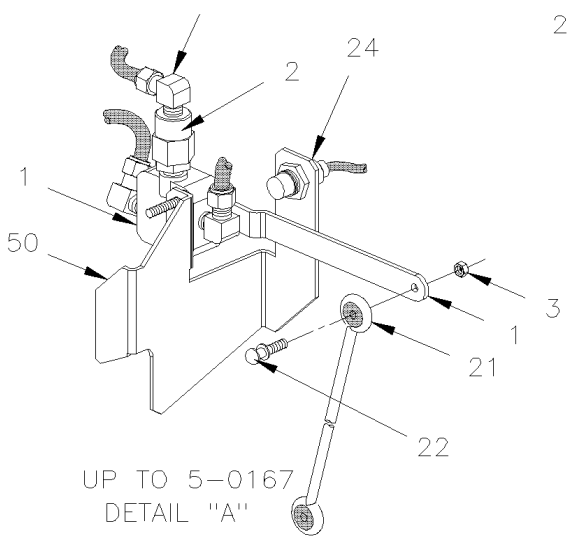

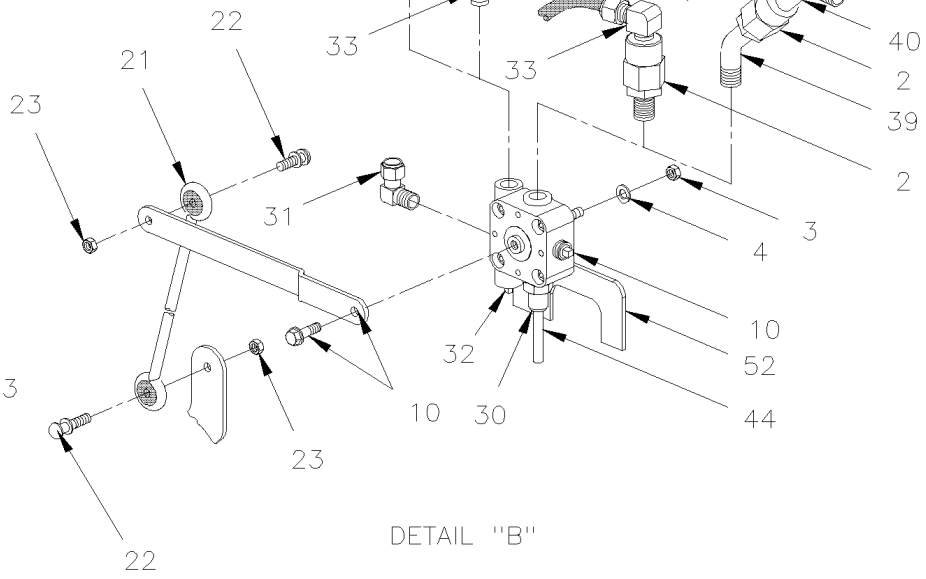

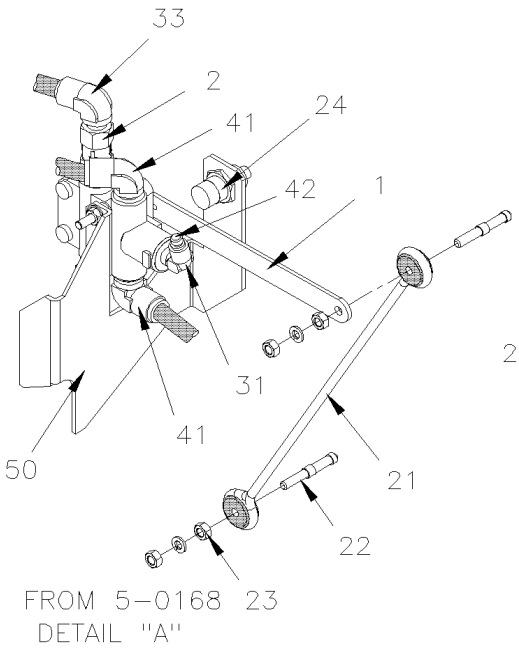

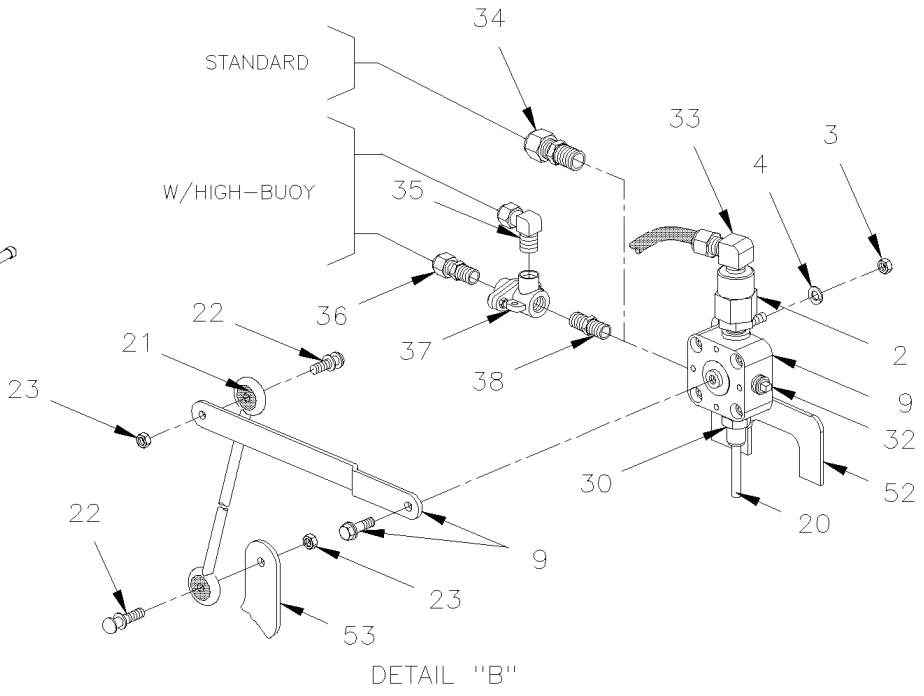

De 3-4417 À 8-1043		Date:07-2024	PAGE:HF-1620-00

SOUPAPE DE CONTRÔLE DE LA HAUTEUR - BUS

Numéro d'article	Pièces	Description	H3411	H3455	VIP45	NOTES
1	630156	SOUPAPE, CONTROLE DE HAUTEUR "BARKSDALE" À 5-0167	1	1		
1	630261	SOUPAPE, CONTROLE DE HAUTEUR "BARKSDALE" / AV / W/DRAIN De 5-0168	1	1		
1	N.S.S.	. LEVIER / PARTIE DE LA SOUPAPE	1	1		1
2	640135	SOUPAPE ANTI-RETOUR / 1/4 NPT	1	1		
3	500769	ECROU HEX 1/4-20 Z050	2	2		
4	502582	RONDELLE FREIN STRIEE 6.1x16.2x0.9 Z050	2	2		
9	630156	SOUPAPE, CONTROLE DE HAUTEUR "BARKSDALE"	2	2		
10	630247	SOUPAPE, CONTROLE DE HAUTEUR "BARKSDALE" / AR / W/DRAIN	2	2		C
20	503402	TUBE, NYLON 1/4 O.D. / NOIR S.L.	AR	AR		
21	630229	BIELLE ASS. 344MM C/C 13 1/2"	3	3		
. A	N8889244	. OEILLET	2	2		
. C	630250	. SUPPORT GOUJON 1/4-20 X 1"	2	2		
. NS	500769	. ECROU HEX 1/4-20 Z050	4	4		
. NS	500473	. RONDELLE FREIN FENDUE .262x.489x.062 Z050	4	4		
22	630250	SUPPORT GOUJON 1/4-20 X 1"	1	1		D
22	500170	VIS A TETE HEXAGONAL 1/4-20x2 G5 PT Z050	2	2		
NS	500913	RONDELLE PLATE .281x1.250x.065 N500	2	2		
23	500769	ECROU HEX 1/4-20 Z050	2	2		D
23	502819	CONTRE ECROU HEX 1/4-20 Z050	2	2		
NS	500454	RONDELLE FREIN A DENT INTERIEUR .256x.478x.028 N500	2	2		
24	131059	COMMUTATEUR PROXIMITE ASS 835MM	1	1		
30	641332	CONNECTEUR MALE / TYPE "PUSH-IN" / #4x1/4NPT-M BR	1	1		
31	641371	COUDE MALE 90º NON-ROTATIF / TYPE "PUSH-IN" / #4x1/4NPT-M BR	1	1		
32	501304	BOUCHON A TETE E CARRE / TYPE TUYAU / 1/4NPT-M BR	1	1		
32	501304	BOUCHON A TETE E CARRE / TYPE TUYAU / 1/4NPT-M BR	1	1		
33	641372	COUDE MALE 90º NON-ROTATIF / TYPE "PUSH-IN" / #6x1/4NPT-M BR	2	2		
34	641331	CONNECTEUR MALE / TYPE "PUSH-IN" / #6x1/4NPT-M BR	1	1		
35	641375	COUDE MALE 90º NON-ROTATIF / TYPE "PUSH-IN" / #6x3/8NPT-M BR	1	1		
36	641330	CONNECTEUR MALE / TYPE "PUSH-IN" / #6x3/8NPT-M BR	1	1		
37	641015	SOUPAPE ANTI-RETOUR / DC-4 À 3-4597	1	1		
37	641564	SOUPAPE ANTI-RETOUR / DC-4 De 3-4598	1	1		
38	501749	RACCORD REDUIT HEX / TYPE TUYAU / 3/8NPT-Mx1/4NPT-Mx1 13/32 BR	1	1		
39	501329	COUDE MALE-FEMELLE 45º / TYPE TUYAU / 1/4NPT-Mx1/4NPT-F BR	1	1		
40	641366	COUDE MALE 45º NON-ROTATIF / TYPE "PUSH-IN" / #6x1/4NPT-M BR	1	1		
41	641373	COUDE MALE 90º NON-ROTATIF / TYPE "PUSH-IN" / #8x1/4NPT-M BR De 5-0168	2	2		
42	641416	BOUCHON STEM / TYPE "PUSH-IN" / #4 PLAS De 5-0168	1	1		
50	172513	SUPPORT DE VALVE DE HAUTEUR De Y-3839 À 5-0167	1	1		A
50	173035	SUPPORT DE VALVE DE HAUTEUR De 5-0168	1	1		A
52	172083	SUPPORT	1	1		B
53	**HF-1610-00**	**INSTALLATION SUSPENSION ESSIEU ARRIERE**				
NS	MI07-06	VOIR INFORMATION DE MAINTENANCE				

De 3-4417 À 8-1043		Date:07-2024	PAGE:HF-1620-00

SOUPAPE DE CONTRÔLE DE LA HAUTEUR - BUS

Numéro d'article	Pièces	Description	H3411	H3455	VIP455	NOTES
		A) ESSIEU AVANT				
		B) ESSIEU ARRIERE				
		C) VOIR OPTION DU VEHICULE				
		D) POUR L'AMÉLIORATION DU PRODUIT, VOIR LES INFORMATIONS DE MAINTENANCE DU MI07-06				
		1) PAS VENDU SEPAREMENT				

De 3-4417 À 8-1043		Date:07-2024	PAGE:HF-1620-10
SOUPAPE D'ABAISSEMENT			

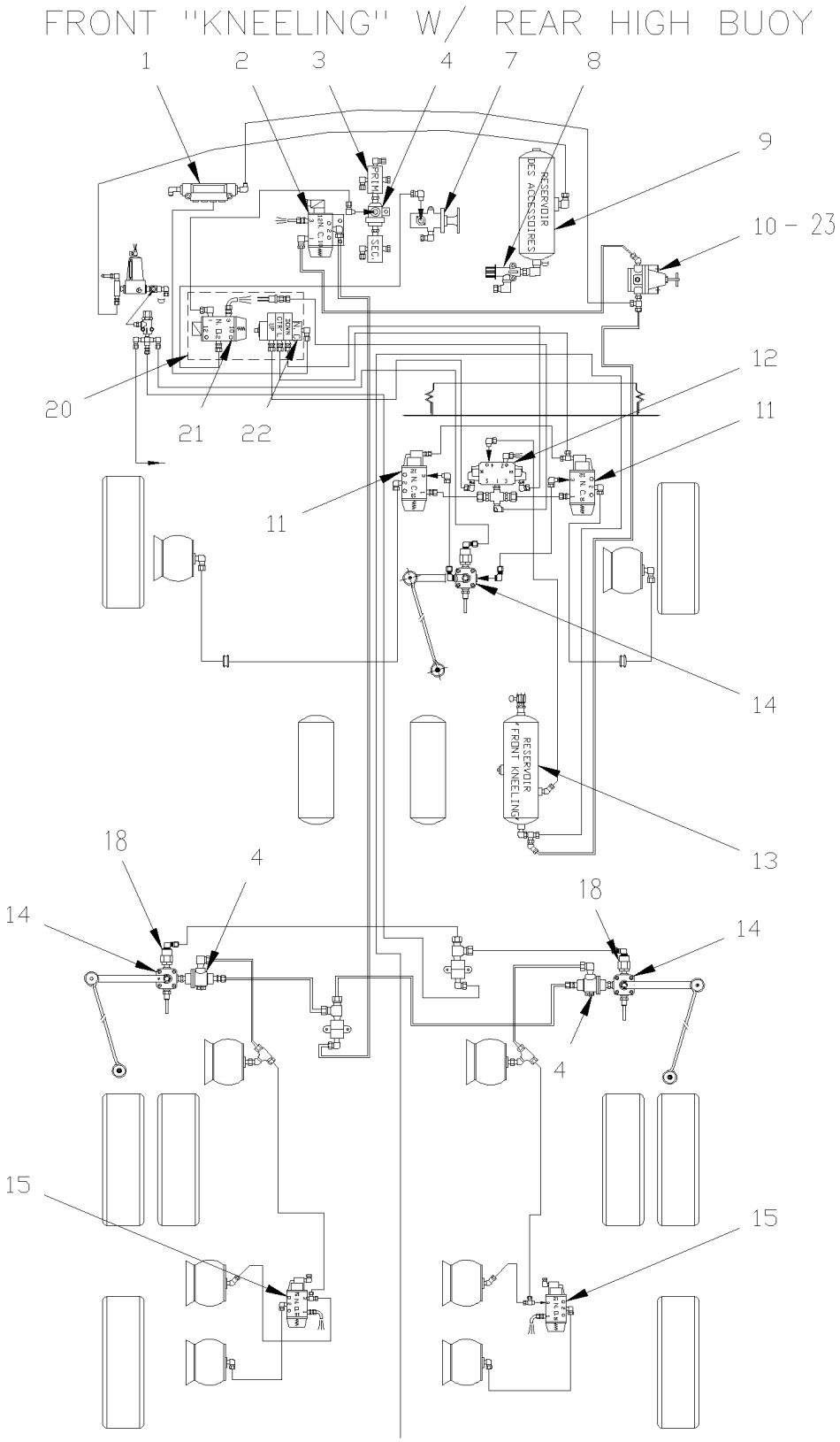

De 3-4417 À 8-1043		Date:07-2024	PAGE:HF-1620-10
SOUPAPE D'ABAISSEMENT			

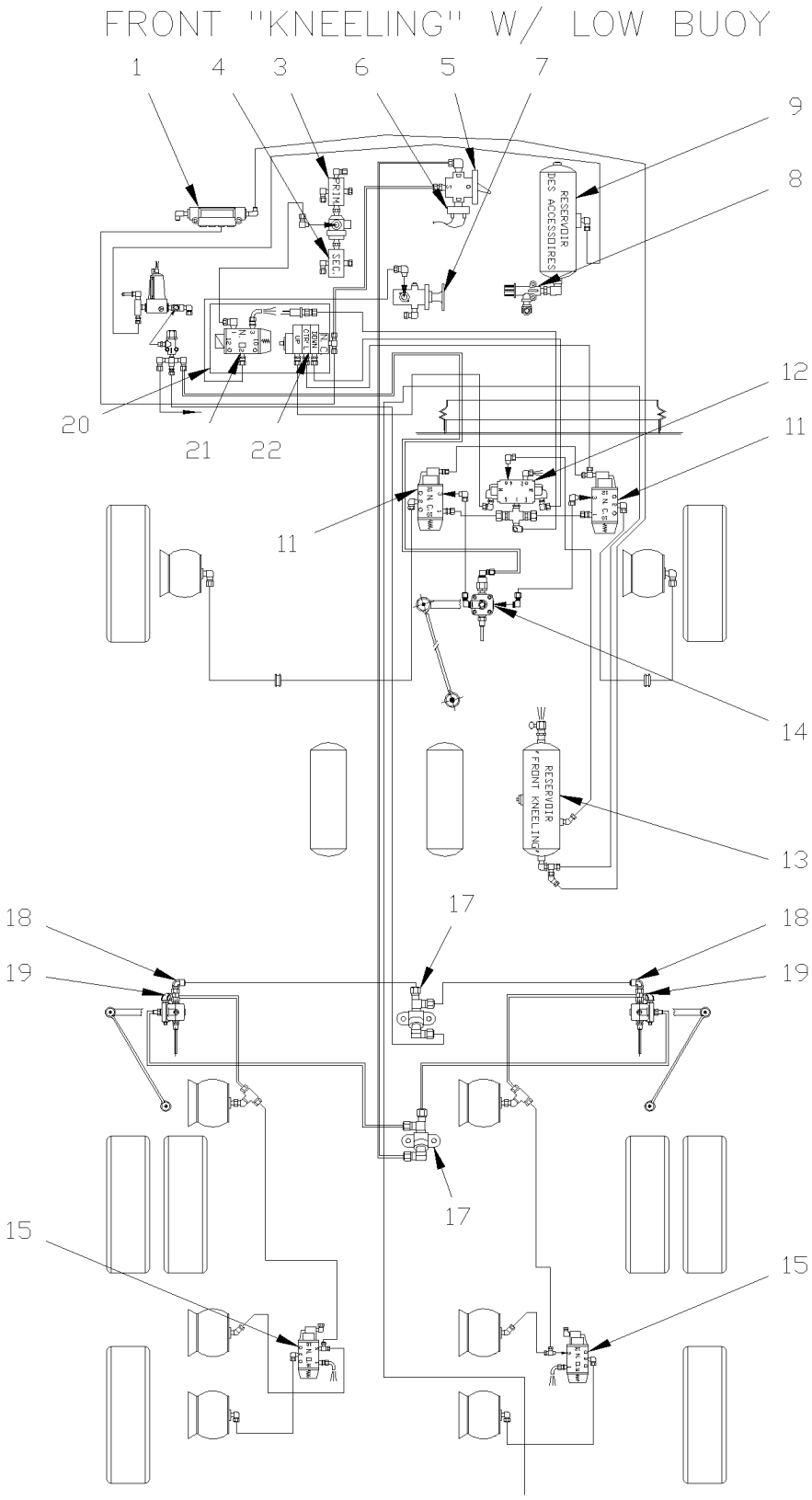

De 3-4417 À 8-1043		Date:07-2024	PAGE:HF-1620-10
SOUPAPE D'ABAISSEMENT			

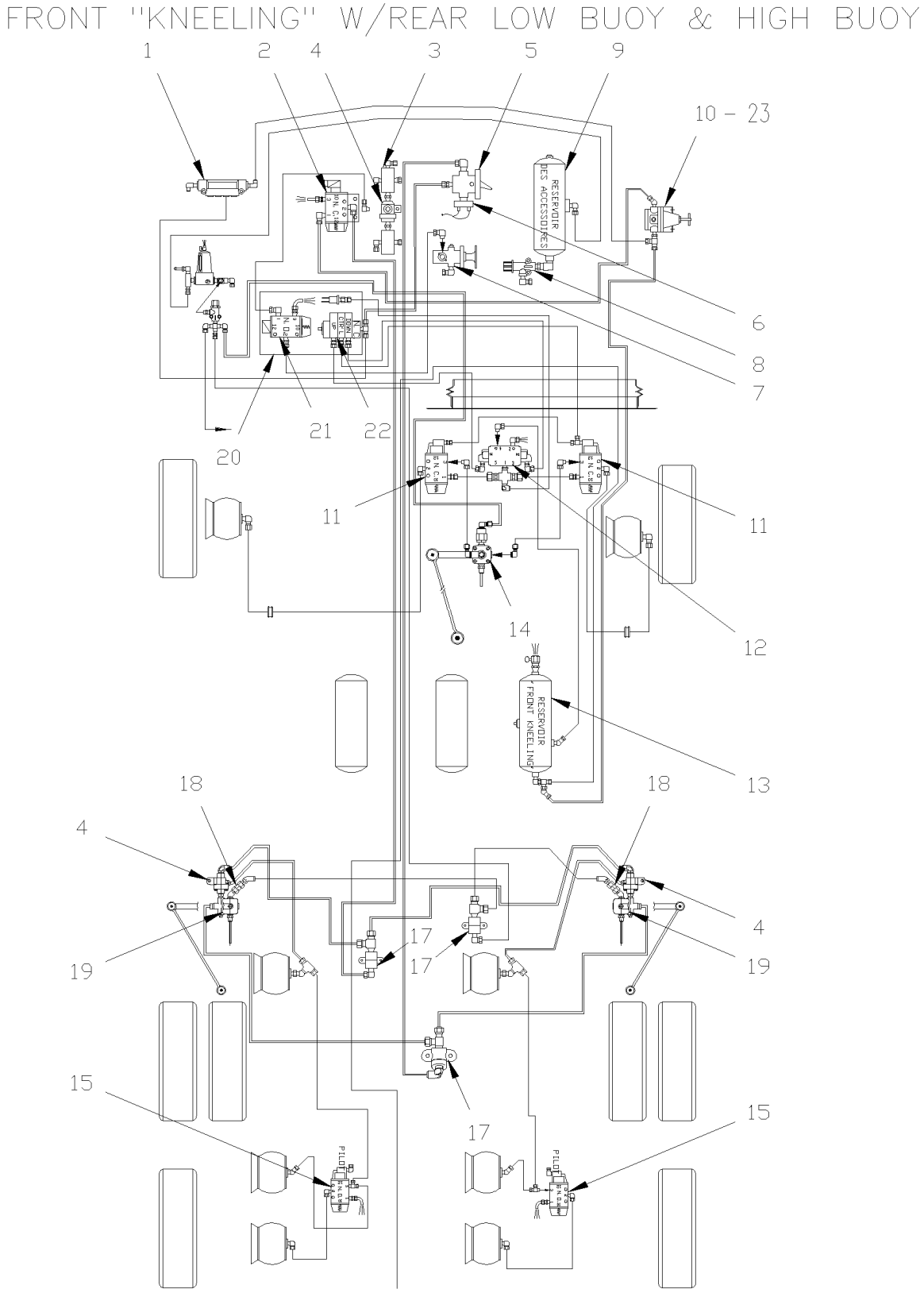

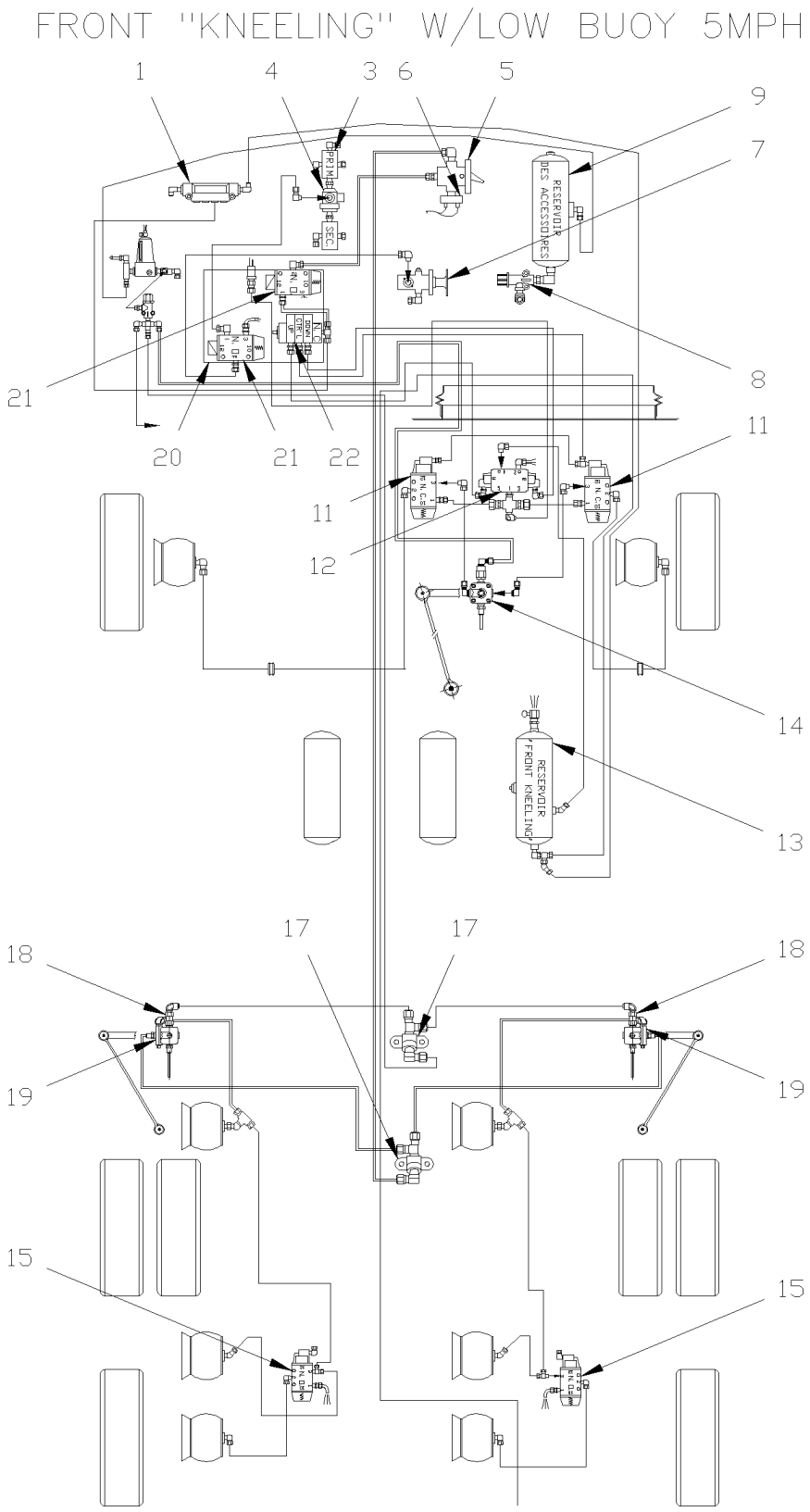
FRONT "KNEELING" W/LOW BUOY 5MPH
1
4
3
6
5
9
7
8
21
20
21
22
11
11
12
14
13
17
17
18
18
19
19
15
15
RESERVOIR DES ACCESSOIRES
RESERVOIR FRONT KNEELING

De 3-4417 À 8-1043		Date:07-2024	PAGE:HF-1620-10

SOUPAPE D'ABAISSEMENT

Numéro d'article	Pièces	Description	H3411	H3455	VIP45	NOTES
1	641897	BLOC DISTRIBUTEUR / TYPE "PUSH-IN" / 2x#6 / 4x#4 PLAS	1	1		
2	641529	SOUPAPE, 3 VOIES, 2 POSITIONS N.C.	1	1		
. NS	641929	. BOBINE 24V	1	1		
. NS	641169	. BOBINE	1	1		
. NS	641385	. CONNECTEUR / SOCKET HOUSING ASSY 3C / PNEUMAC 54934-01	1	1		
2	641937	SOUPAPE, 3 VOIES, 2 POSITIONS N.C. / W/MAN OVERRIDE	1	1		M
. NS	641929	. BOBINE 24V	1	1		M
. NS	641385	. CONNECTEUR / SOCKET HOUSING ASSY 3C / PNEUMAC 54934-01	1	1		M
3	640975	INTERRUPTEUR A PRESSION N.C. 66PSI / ¼NPT LP-3	2	2		
4	641015	SOUPAPE ANTI-RETOUR / DC-4 À 3-4597	1	1		
4	641564	SOUPAPE ANTI-RETOUR / DC-4 De 3-4598	1	1		
5	640136	SOUPAPE, CONTROLE / TW-1	1	1		
. NS	641156	. NECESSAIRE DE REPARATION TW-1	1	1		
6	452406	INTERRUPTEUR A PRESSION N.O. 30-15 20SP001MA030C015C	1	1		
7	641185	SOUPAPE, FREIN STATIONNEMENT PP-2	1	1		
. NS	641149	. BOUTON URGENCE CARRE JAUNE / 1"	1	1		
. NS	641158	. ENSEMBLE DE REPARATION PP2	1	1		
8	640439	SOUPAPE, PROTECTION PRESSION / PR-2 75PSI	1	1		
9	140868	RESERVOIR AIR / 1228 IN° / 8" O.D. X 26"	1	1		
10	641352	REGULATEUR DE PRESSION D'AIR 1/2" NPT	1	1		A
NS	142025	SUPPORT POUR REGULATEUR	1	1		A
11	641274	SOUPAPE, 3 VOIES, 2 POSITIONS N.C.	2	2		
12	641531	SOUPAPE, 5 VOIES, 3 POSITIONS	1	1		
. NS	641186	. BOBINE	1	1		
13	140869	RESERVOIR AIR / 1791 IN° / 9 1/2" O.D. X 27"	1	1		
14	630156	SOUPAPE, CONTROLE DE HAUTEUR "BARKSDALE"	AR	AR		
15	641274	SOUPAPE, 3 VOIES, 2 POSITIONS N.C.	1	1		
17	640643	COUDE A ANCRAGE ELBOW / PIPE FITTING / 1/4NPT-Fx1/4NPT-F STL	1	1		
18	640135	SOUPAPE ANTI-RETOUR / 1/4 NPT	2	2		
19	630247	SOUPAPE, CONTROLE DE HAUTEUR "BARKSDALE" / AR / W/DRAIN	1	1		
20	**HF-1630-00**	**PANNEAU CONTROLE - SYSTEME D'ABAISSEMENT**				
21	641528	SOUPAPE, 3 VOIES, 2 POSITIONS N.O.	1	1		
. NS	641929	. BOBINE 24V	1	1		
. NS	641169	. BOBINE	1	1		
. NS	641385	. CONNECTEUR / SOCKET HOUSING ASSY 3C / PNEUMAC 54934-01	1	1		
22	641412	SOUPAPE COLLECTEUR / W/2 SOLENOID	1	1		
. NS	641107	. BOBINE 24V	2	2		
23	**HF-1202-05**	**INSTALLATION TUYAU AIR AVANT**				
		A) INSTALLE DANS LE COMPARTIMENT A PNEU DE SECOURS				

De 3-4417 À 8-1043		Date:07-2024	PAGE:HF-1620-10

SOUPAPE D'ABAISSEMENT

Numéro d'article	Pièces	Description	H3411	H3455	VIP455	NOTES
		M) AVEC FERMETURE MANUEL				

De 3-4417 À 8-1043		Date:07-2024	PAGE:HF-1620-50
SOUPAPE DE CONTRÔLE DE LA HAUTEUR - V.I.P.			

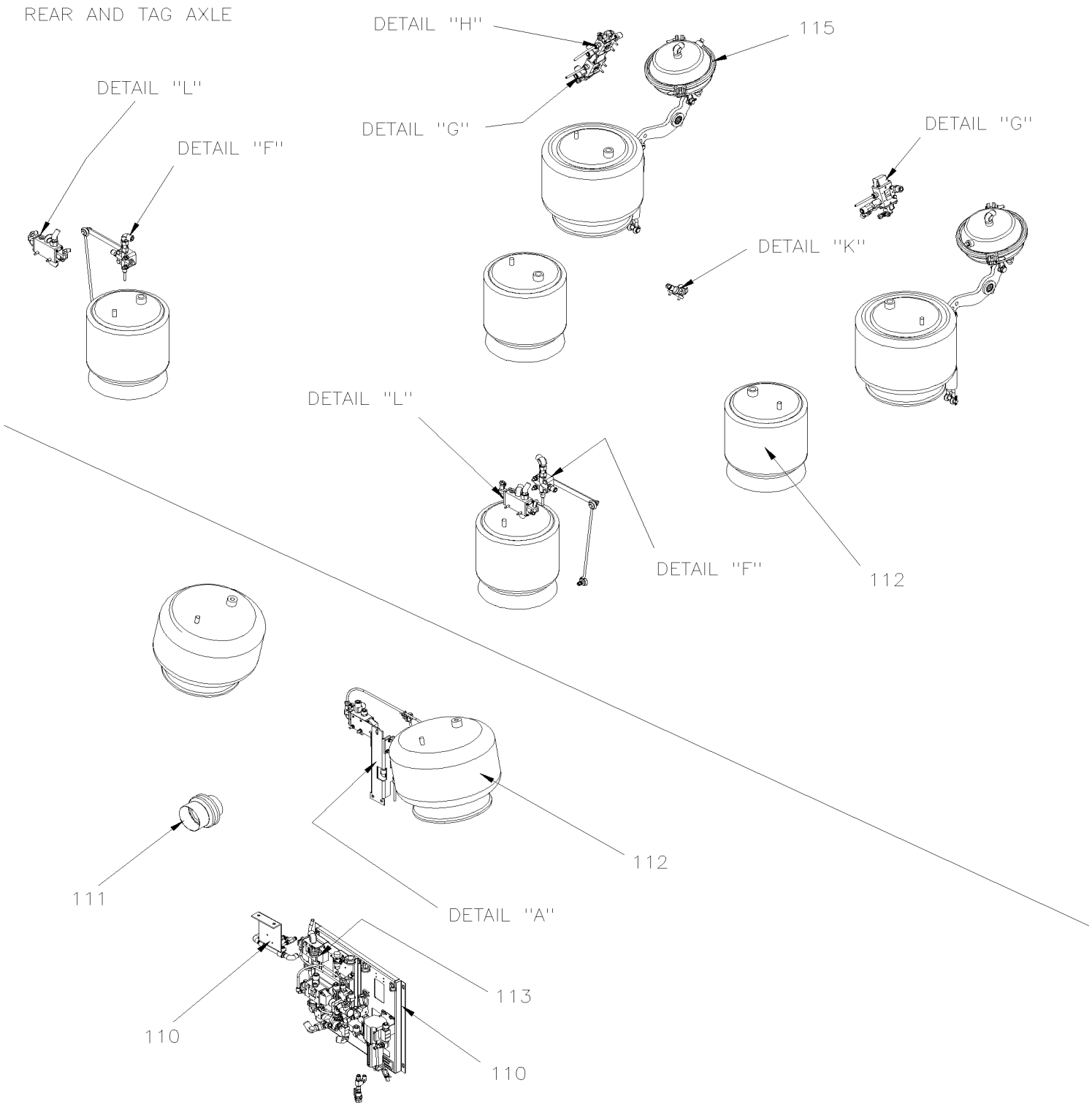

De 3-4417 À 8-1043		Date:07-2024	PAGE:HF-1620-50
SOUPAPE DE CONTRÔLE DE LA HAUTEUR - V.I.P.			

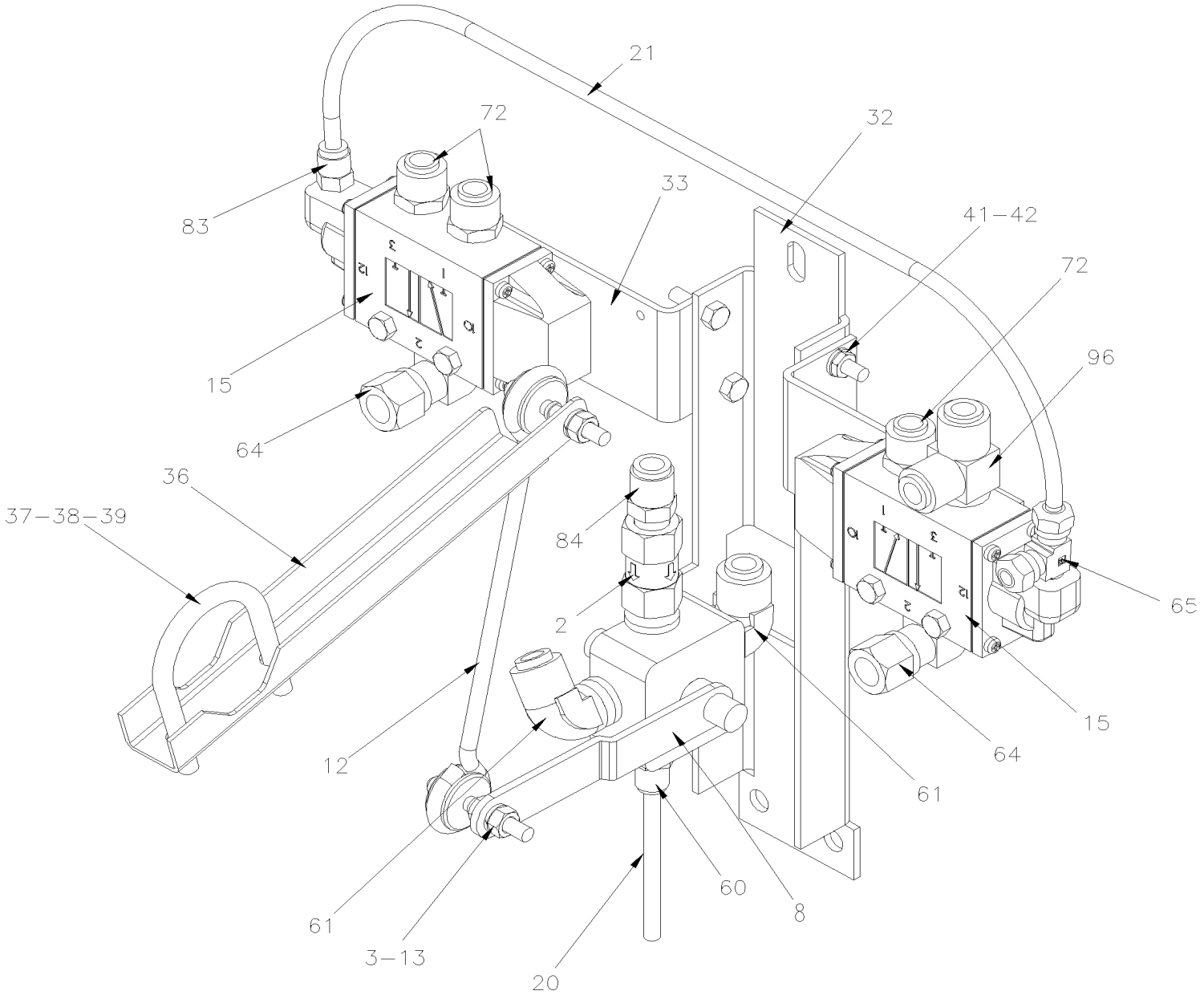

DETAIL "A"

De 3-4417 À 8-1043		Date:07-2024	PAGE:HF-1620-50
SOUPAPE DE CONTRÔLE DE LA HAUTEUR - V.I.P.			

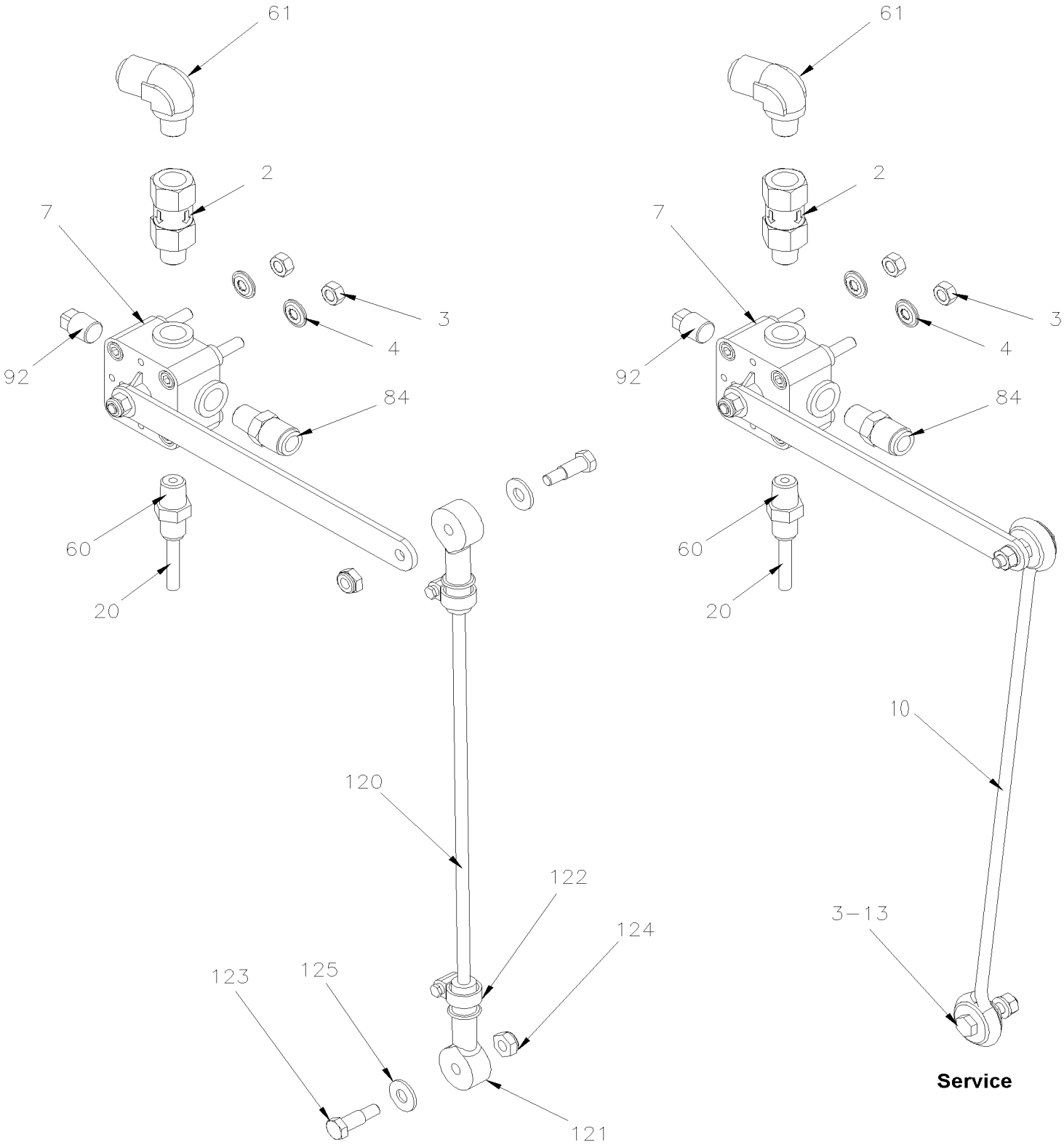

O.E.M. Install

DETAIL "F"

Service

De 3-4417 À 8-1043		Date:07-2024	PAGE:HF-1620-50
SOUPAPE DE CONTRÔLE DE LA HAUTEUR - V.I.P.			

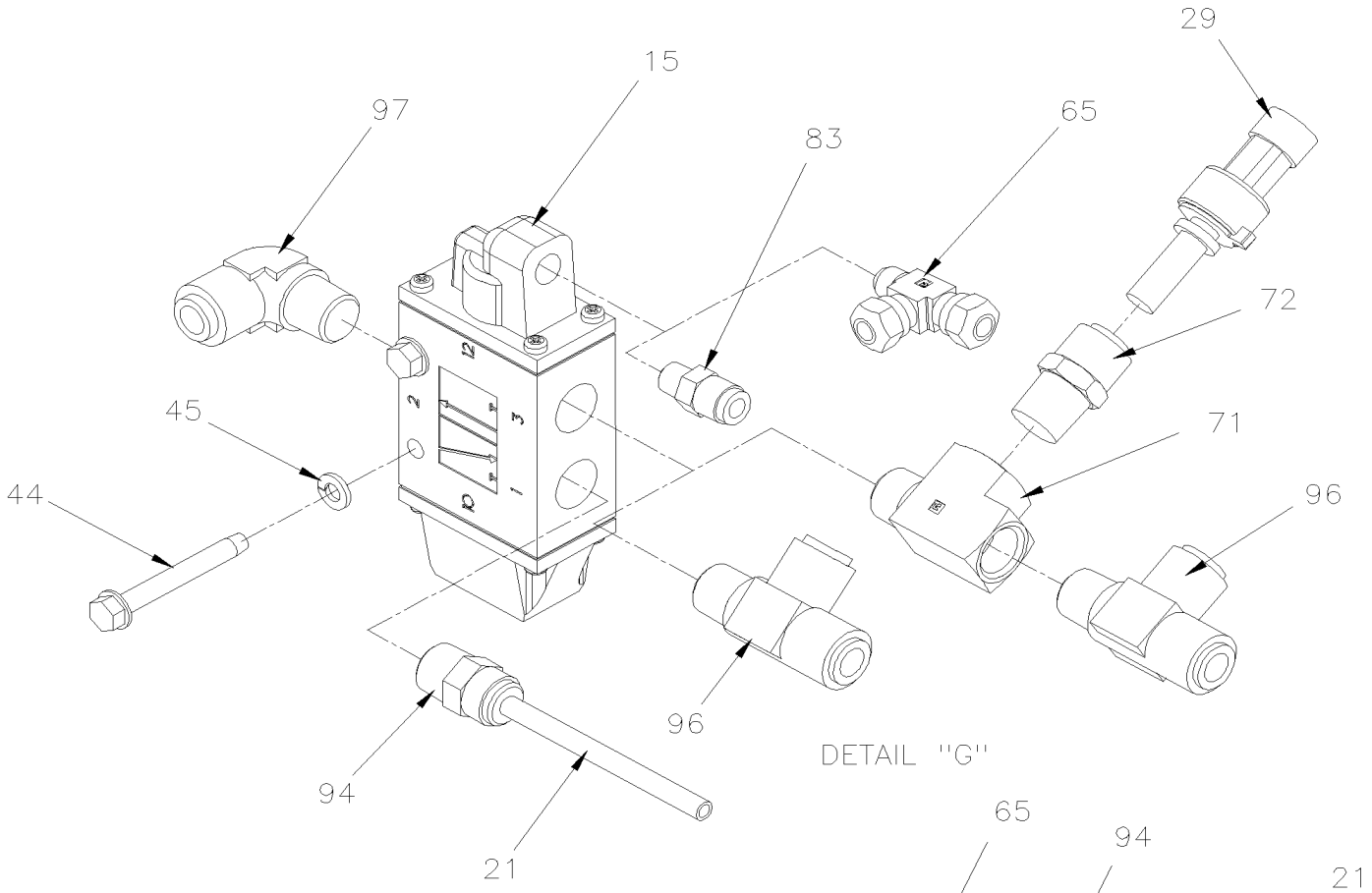

DETAIL "G"

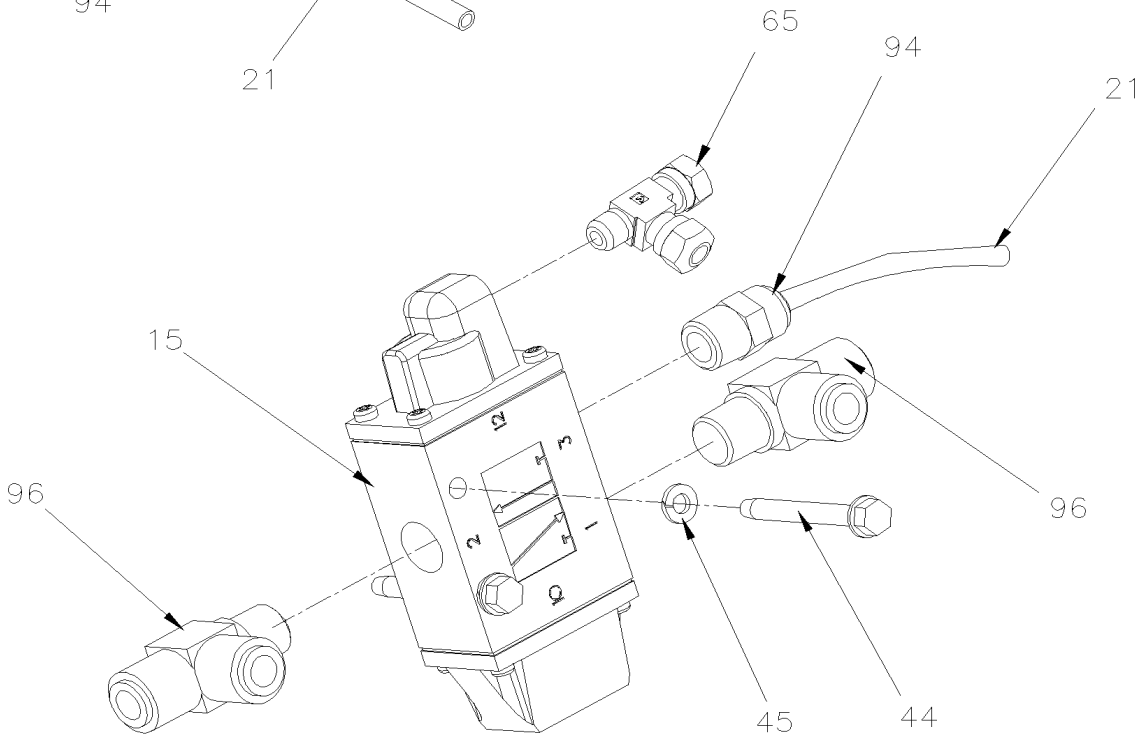

DETAIL "H"

De 3-4417 À 8-1043		Date:07-2024	PAGE:HF-1620-50
SOUPAPE DE CONTRÔLE DE LA HAUTEUR - V.I.P.			

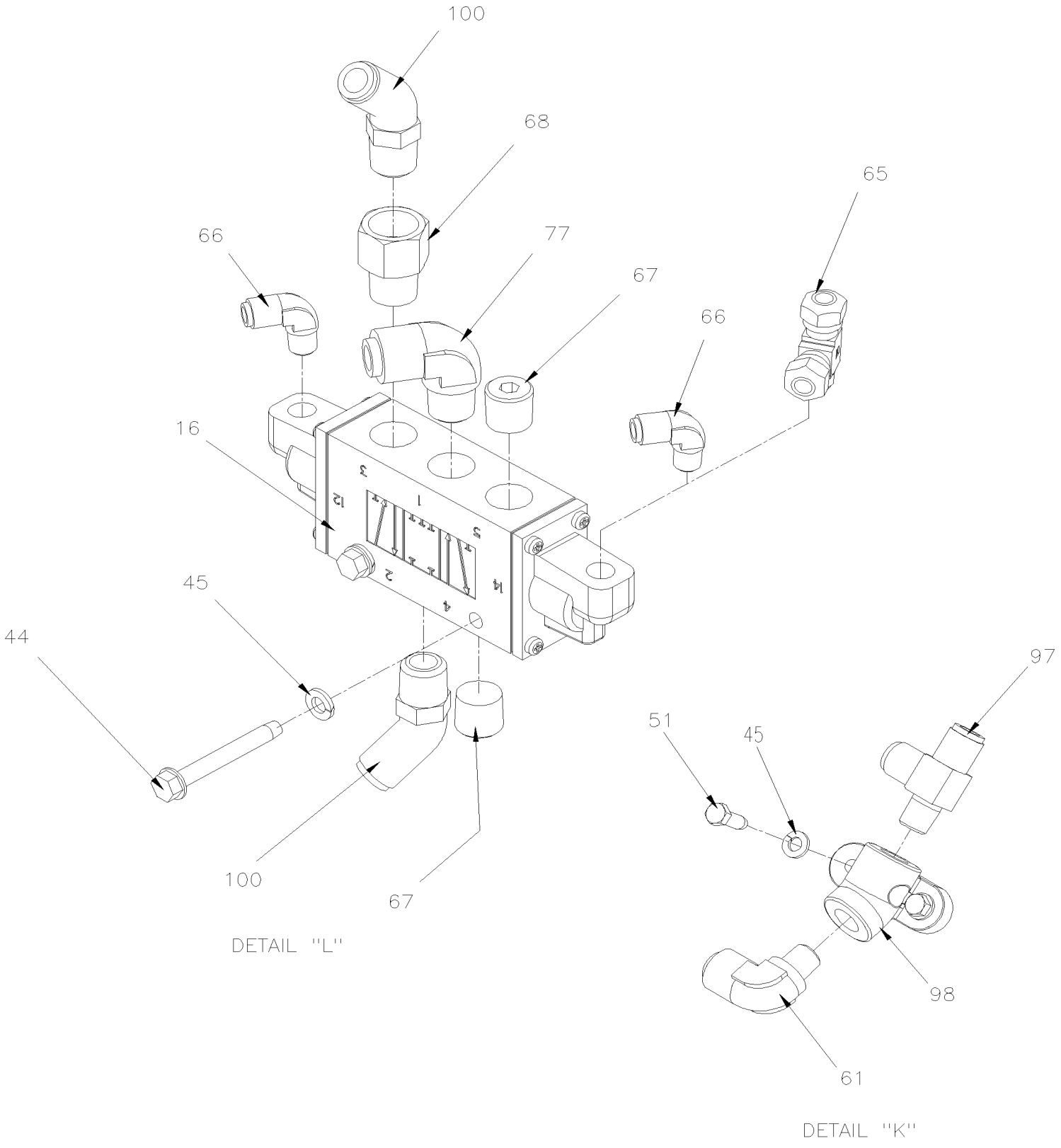

De 3-4417 À 8-1043		Date:07-2024	PAGE:HF-1620-50

SOUPAPE DE CONTRÔLE DE LA HAUTEUR - V.I.P.

Numéro d'article	Pièces	Description	H3441	H3455	VIP45	NOTES
2	640135	SOUPAPE ANTI-RETOUR / 1/4 NPT			1	
3	500769	ECROU HEX 1/4-20 Z050			2	
4	502582	RONDELLE FREIN STRIEE 6.1x16.2x0.9 Z050			2	
7	630156	SOUPAPE, CONTROLE DE HAUTEUR "BARKSDALE"			2	
8	630237	SOUPAPE, CONTROLE DE HAUTEUR "BARKSDALE" / AV			1	
10	630229	BIELLE ASS. 344MM C/C 13 1/2"			2	
. A	N8889244	. OEILLET			2	
. C	630250	. SUPPORT GOUJON 1/4-20 X 1"			2	
. NS	500769	. ECROU HEX 1/4-20 Z050			4	
. NS	500473	. RONDELLE FREIN FENDUE .262x.489x.062 Z050			4	
12	630231	BIELLE ASS. 185MM C/C 7 1/4"			1	
. A	N8889244	. OEILLET			2	
. B	630250	. SUPPORT GOUJON 1/4-20 X 1"			2	
. C	500247	. ECROU HEX 1/4-20 N500			4	
. D	500473	. RONDELLE FREIN FENDUE .262x.489x.062 Z050			4	
13	630250	SUPPORT GOUJON 1/4-20 X 1"			2	
15	641274	SOUPAPE, 3 VOIES, 2 POSITIONS N.C.			2	
16	641531	SOUPAPE, 5 VOIES, 3 POSITIONS			2	
. NS	641186	. BOBINE			1	
20	503402	TUBE, NYLON 1/4 O.D. / NOIR S.L.			AR	
21	503517	TUBE, NYLON 1/2 O.D. / BLEU S.L.			AR	
29	642075	TRANSDUCTEUR DE PRESSION			1	
. NS	563159	. CONNECTEUR / METRI-PACK 150 / SH 3C / PED 12065287			1	
32	131468	SUPPORT VALVE HAUTEUR AV. SUSP. IND			1	
33	131319	SUPPORT SOUPAPE			2	
36	110679	LEVIER			1	
37	504635	BOULON EN "U" 1 3/4" I.D. x 2 3/4" x 5/16-18			1	
38	500476	RONDELLE FREIN FENDUE .317x.586x.078 Z050			2	
39	500778	ECROU HEX 5/16-18 N500			2	
40	502656	VIS A TETE HEXAGONAL M6-1.0x50 SS			4	
41	502570	RONDELLE FREIN FENDUE 6.1x11.8x1.6 SS			8	
42	502565	ECROU HEX M6-1.0 SS			8	
44	500600	VIS AUTOTARAUDEUSE TETE HEX EPAULEMENT 1/4-20x2 N500			AR	
45	5001749	RONDELLE FREIN FENDUE 6.5x11.5x1.6 N500			AR	
46	502622	VIS A TETE HEXAGONAL M6-1.0x20 SS BK			4	
51	500923	VIS AUTOTARAUDEUSE TETE HEX 1/4-20x3/4 Z050	2	2	2	
60	641332	CONNECTEUR MALE / TYPE "PUSH-IN" / #4x1/4NPT-M BR			1	
61	641372	COUDE MALE 90º NON-ROTATIF / TYPE "PUSH-IN" / #6x1/4NPT-M BR			1	
62	641373	COUDE MALE 90º NON-ROTATIF / TYPE "PUSH-IN" / #8x1/4NPT-M BR			2	
64	641040	COUDE MALE 90º / TYPE "NTA" / #8x3/8NPT-M BR			2	
65	641002	RACCORD EN "T" MALE / TYPE "NTA" / #4x#4x1/8NPT-M BR			1	

De 3-4417 À 8-1043		Date:07-2024	PAGE:HF-1620-50

SOUPAPE DE CONTRÔLE DE LA HAUTEUR - V.I.P.

Numéro d'article	Pièces	Description	H3441	H3455	VIP455	NOTES
66	641369	COUDE MALE 90º NON-ROTATIF / TYPE "PUSH-IN" / #4x1/8NPT-M BR			2	
67	501449	BOUCHON A PRISE HEXAGONAL / TYPE TUYAU / 3/8NPT-M STL			2	
68	501309	ADAPTATEUR / TYPE TUYAU / 3/8NPT-Fx3/8NPT-M BR			1	
71	501699	RACCORD EN "T" / TYPE TUYAU / 3/8NPT-Mx3/8NPT-Fx3/8NPT-F BR			1	
72	641330	CONNECTEUR MALE / TYPE "PUSH-IN" / #6x3/8NPT-M BR			3	
77	641375	COUDE MALE 90º NON-ROTATIF / TYPE "PUSH-IN" / #6x3/8NPT-M BR			1	
83	641242	CONNECTEUR MALE / TYPE "PUSH-IN" / #4x1/8NPT-M BR			1	
84	641331	CONNECTEUR MALE / TYPE "PUSH-IN" / #6x1/4NPT-M BR			1	
92	501304	BOUCHON A TETE E CARRE / TYPE TUYAU / 1/4NPT-M BR			1	
94	641347	CONNECTEUR MALE / TYPE "PUSH-IN" / #4x3/8NPT-M BR			1	
96	641388	RACCORD EN "T" MALE / TYPE "PUSH-IN" / #6x#6x3/8NPT-M BR			1	
97	641389	RACCORD EN "T" MALE ROTATIF / TYPE "PUSH-IN"/ #6x#6x1/4NPT-M BR			1	
98	640643	COUDE A ANCRAGE ELBOW / PIPE FITTING / 1/4NPT-Fx1/4NPT-F STL			1	
100	641367	COUDE MALE 45º NON-ROTATIF / TYPE "PUSH-IN" / #6x3/8NPT-M BR			2	
110	**HF-1260-00**	**SUPPORT DE SOUPAPE ASS**				
111	**HF-1202-05**	**INSTALLATION TUYAU AIR AVANT**				
112	**HF-1601-00**	**BALLONS DE SUSPENSION A L'AIR**				
113	**HF-1640-00**	**SOUPAPE & PANNEAU CONTROLE - SYS. ABAISSEMENT**				
115	**HF-1615-10**	**SYSTEME DE LEVAGE ESSIEU PORTEUR**				
116	MI07-06	VOIR INFORMATION DE MAINTENANCE				
120	N.S.A.	BIELLE ASS. 344MM C/C 13 1/2"	2	2	2	3
120	131308	. TIGE / 305MM x .250" former			1	
121	630117	. CONNECTEUR DE BOUT 5/16" I.D. former			2	
122	504014	. BRIDE DE SERRAGE / 1/4"-5/8" SS / HM-4 former			2	
123	630137	. VIS EPAULEMENT TETE HEX 5/16" I.D. x 1/4-20 former			2	
124	502716	. ECROU HEX BAGUE DE NYLON 1/4-20 former			2	
125	500441	. RONDELLE PLATE .312x.734x.065 Z050 former			2	
		3) PAS VENDU ASSEMBLE				

De 3-4417 À 8-1043		Date:07-2024	PAGE:HF-1630-00
PANNEAU CONTROLE - SYSTEME D'ABAISSEMENT			

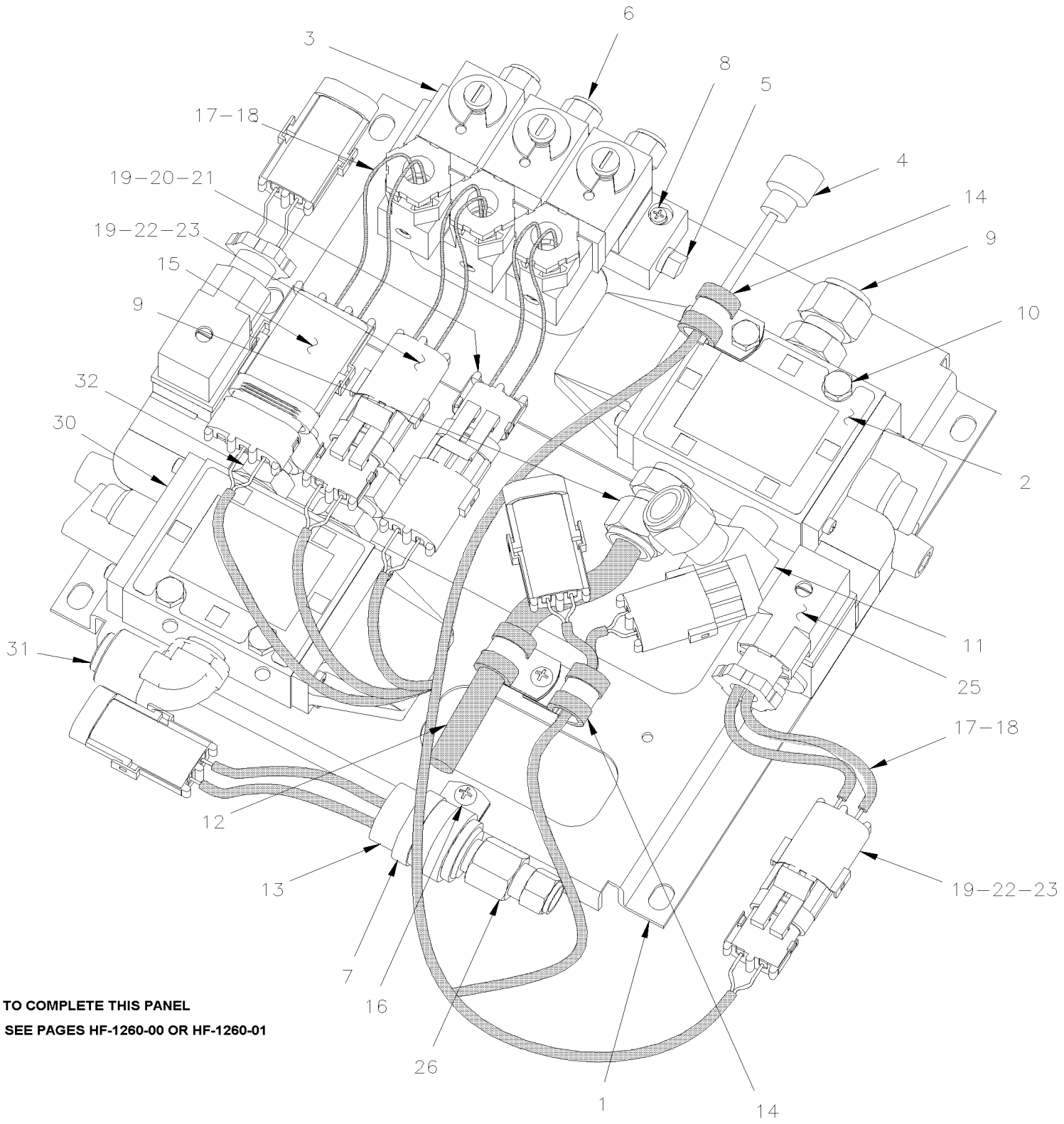

TO COMPLETE THIS PANEL

SEE PAGES HF-1260-00 OR HF-1260-01

De 3-4417 À 8-1043		Date:07-2024	PAGE:HF-1630-00

PANNEAU CONTROLE - SYSTEME D'ABAISSEMENT

Numéro d'article	Pièces	Description	H3411	H3455	VIP45	NOTES
	131704P	PANNEAU CONTROL ABAISSEMENT AUT. H3 ASS.	1	1		
1	131703	. SUPPORT	1	1		
2	641528	. SOUPAPE, 3 VOIES, 2 POSITIONS N.O.	1	1		
. NS	641929	. . BOBINE 24V	1	1		
. NS	641169	. . BOBINE	1	1		
. NS	641385	. . CONNECTEUR / SOCKET HOUSING ASSY 3C / PNEUMAC 54934-01	1	1		
3	641180	. SOUPAPE COLLECTEUR / W/3 SOLENOID	1	1		
. NS	641928	. . VALVE DE REMPLACEMENT NC	3	3		
. NS	641107	. . BOBINE 24V	1	1		
4	065522	. CABLAGE ASS	1	1		
5	501303	. BOUCHON A TETE E CARRE / TYPE TUYAU / 1/8NPT-M BR	1	1		
6	641242	. CONNECTEUR MALE / TYPE "PUSH-IN" / #4x1/8NPT-M BR	3	3		
7	952633	. COLLET DE RETENUE / 7/8" I.D.	1	1		
8	500495	. VIS AUTOTARAUDEUSE TETE CYLINDRIQUE PHILLIPS #6x1 Z050	2	2		
9	640990	. CONNECTEUR MALE / TYPE "NTA" / #6x3/8NPT-M BR	2	2		
10	502793	. VIS A TETE HEXAGONAL M6-1.0x45 G8.8 Z050	2	2		
11	641375	. COUDE MALE 90º NON-ROTATIF / TYPE "PUSH-IN" / #6x3/8NPT-M BR	1	1		
12	503470	. TUBE, NYLON 3/8 O.D. / JAUNE S.L.	AR	AR		
13	452082	. INTERRUPTEUR A PRESSION N.O. 30-15 20SP001AA030C015C	1	1		
14	952625	. COLLET DE RETENUE / 3/8" I.D.	3	3		
15	561783	. BOUCHON CAVITE / VERT / PED 12010300	1	1		
16	5001440	. VIS AUTOTARAUDEUSE TETE RONDE PHILLIPS #8x1/2	2	2		
17	561258	. FIL ELECTRIQUE 18 / ROUGE / GXL	AR	AR		
18	561261	. FIL ELECTRIQUE 18 / NOIR / GXL	AR	AR		
19	561565	. JOINT ETANCHEITE / VERT / PED 15324982	8	8		
20	561690	. CONNECTEUR / WEATHER PACK / SH 2C / NOIR / PED 12015792	1	1		
21	561578	. TERMINAL FEMELLE / 16-14 / PED 12010182	4	4		
22	561566	. CONNECTEUR / WEATHER PACK / PH 2C / NOIR / PED 12010973	2	2		
23	561568	. TERMINAL MALE / 16-14 / PED 12089305	4	4		
25	562353	. DIODE / 1AMP	4	4		
26	641028	. CONNECTEUR FEMELLE / TYPE "NTA" / #4x1/4NPT-F BR	1	1		
27	952633	. COLLET DE RETENUE / 7/8" I.D.	1	1		
28	561781	. CONNECTEUR / WEATHER PACK / PH 3C / NOIR / PED 12010717	1	1		
30	641937	SOUPAPE, 3 VOIES, 2 POSITIONS N.C. / W/MAN OVERRIDE	1	1		A
. NS	641929	. BOBINE 24V	1	1		A
. NS	641385	. CONNECTEUR / SOCKET HOUSING ASSY 3C / PNEUMAC 54934-01	1	1		A
31	641374	COUDE MALE 90º NON-ROTATIF / TYPE "PUSH-IN" / #4x3/8NPT-M BR	1	1		A
32	641347	CONNECTEUR MALE / TYPE "PUSH-IN" / #4x3/8NPT-M BR	2	2		A
		LES ITEMS SUIVANTS SONT RELIES AVEC				
		REMPLISSAGE DE L'AIR A L'AVANT				
		POUR REMROQUAGE PAR L'AVANT & L'ARRIERE				

De 3-4417 À 8-1043		Date:07-2024	PAGE:HF-1630-00

PANNEAU CONTROLE - SYSTEME D'ABAISSEMENT

Numéro d'article	Pièces	Description	H3411	H3455	VIP45	NOTES
		AVEC CONNECTEUR CABLAGE ELECTRIQUE "OPTION"				
NS	642021	COUDE D'ENCRAGE 90° / TYPE TUYAU / 1/8NPT-F BR	1	1		
NS	640488	SOUPAPE, REMPLISSAGE 1/8" NPT	1	1		
. NS	650164	. BOUCHON CHROME SOUPAPE PNEU	1	1		
NS	5011129	ROBINET 1/4 NPT M x 1/4 NPT F	1	1		
NS	501310	ADAPTATEUR / TYPE TUYAU / 1/4NPT-Fx1/8NPT-M BR	1	1		
NS	641242	CONNECTEUR MALE / TYPE "PUSH-IN" / #4x1/8NPT-M BR	1	1		
NS	501305	BOUCHON A TETE E CARRE / TYPE TUYAU / 3/8NPT-M BR	1	1		
NS	140381	DECALQUE / "AIR BRAKE SYSTEM FILL" / / ENGLISH & FRANCAIS	1	1		
NS	142369	DECALQUE / "AIR BRAKE SYSTEM FILL" / / ENGLISH & SPANISH	1	1		
NS	500163	VIS A TETE HEXAGONAL 1/4-20x3/4 G5 Z050	2	2		
NS	500473	RONDELLE FREIN FENDUE .262x.489x.062 Z050	1	1		
NS	067494	CABLAGE REMORQUE AVANT	1	1		
40	066939	CABLAGE ATTACHE REMORQUE AVEC Y ASS.	1	1		
NS	563224	CONNECTEUR MALE 7C / POLLAK 15-720	1	1		
NS	563225	CAPUCHON PROTECTEUR / POLLAK 15-740	1	1		
50	**HF-1260-00**	**SUPPORT DE SOUPAPE ASS À 3-4757**				
50	**HF-1260-01**	**SUPPORT DE SOUPAPE ASS De 4-4758**				
		A) UTILISE AVEC SYSTEME D'ABAISSEMENT A 5 MPH				

De 3-4417 À 8-1043		Date:07-2024	PAGE:HF-1630-10
SOUPAPE - SYSTEME D'ABAISSEMENT			

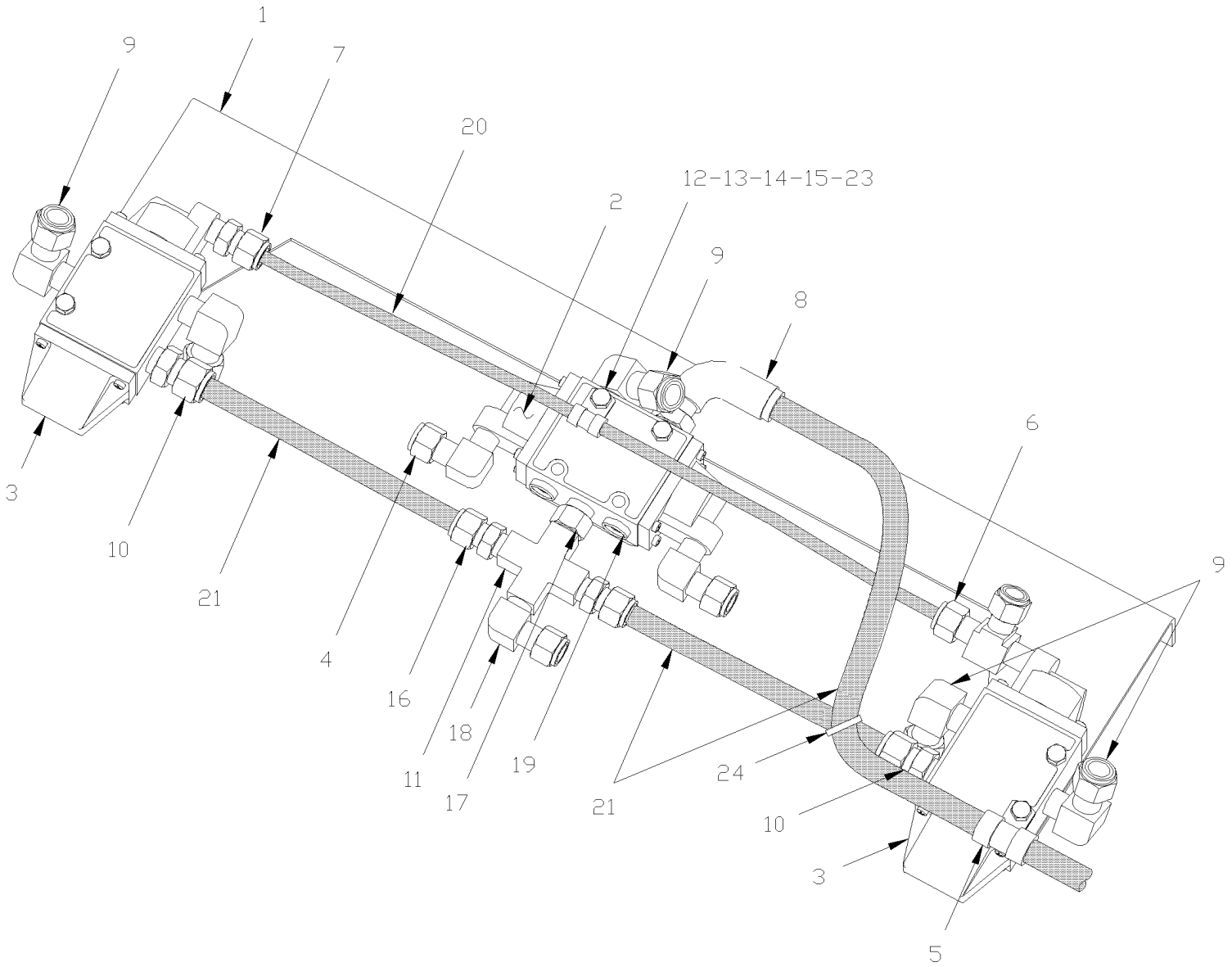

De 3-4417 À 8-1043		Date:07-2024	PAGE:HF-1630-10

SOUPAPE - SYSTEME D'ABAISSEMENT

Numéro d'article	Pièces	Description	H3411	H3455	VIP455	NOTES
1	131734	SUPPORT SOUPAPE	1	1	1	
2	641531	SOUPAPE, 5 VOIES, 3 POSITIONS	1	1	1	
. NS	641186	. BOBINE	1	1	1	
3	641274	SOUPAPE, 3 VOIES, 2 POSITIONS N.C.	2	2	2	
4	641369	COUDE MALE 90º NON-ROTATIF / TYPE "PUSH-IN" / #4x1/8NPT-M BR	2	2	2	
5	952627	COLLET DE RETENUE / 1/2" I.D.	1	1	1	
6	641002	RACCORD EN "T" MALE / TYPE "NTA" / #4x#4x1/8NPT-M BR	1	1	1	
7	641242	CONNECTEUR MALE / TYPE "PUSH-IN" / #4x1/8NPT-M BR	1	1	1	
8	641428	COUDE MALE 90º ROTATIF / TYPE "PUSH-IN" / #8x3/8NPT-M BR	1	1	1	
9	641040	COUDE MALE 90º / TYPE "NTA" / #8x3/8NPT-M BR	5	5	5	
10	640991	CONNECTEUR MALE / TYPE "NTA" / #8x3/8NPT-M BR	2	2	2	
11	501902	RACCORD EN X / TYPE TUYAU/ 1/4NPT-Fx1/4NPT-Fx 1/4NPT-Fx1/4NPT-F BR	1	1	1	
12	952625	COLLET DE RETENUE / 3/8" I.D.	1	1	1	
13	502793	VIS A TETE HEXAGONAL M6-1.0x45 G8.8 Z050	6	6	6	
14	502573	RONDELLE PLATE 6.4x12.5x1.6 SS	7	7	7	
15	502511	ECROU HEX BAGUE DE NYLON M6-1.0 Z050	6	6	6	
16	641173	CONNECTEUR MALE / TYPE "NTA" / #8x1/4NPT-M BR	2	2	2	
17	501749	RACCORD REDUIT HEX / TYPE TUYAU / 3/8NPT-Mx1/4NPT-Mx1 13/32 BR	1	1	1	
18	641371	COUDE MALE 90º NON-ROTATIF / TYPE "PUSH-IN" / #4x1/4NPT-M BR	1	1	1	
19	501449	BOUCHON A PRISE HEXAGONAL / TYPE TUYAU / 3/8NPT-M STL	2	2	2	
20	503402	TUBE, NYLON 1/4 O.D. / NOIR S.L.	AR	AR	AR	
21	503517	TUBE, NYLON 1/2 O.D. / BLEU S.L.	AR	AR	AR	
23	500440	RONDELLE PLATE .250x.562x.065 Z050	1	1	1	
24	504637	ATTACHE CABLE / 3/16" x 13"	1	1	1	

De 3-4417 À 8-1043		Date:07-2024	PAGE:HF-1640-00
SOUPAPE & PANNEAU CONTROLE - SYS. ABAISSEMENT			

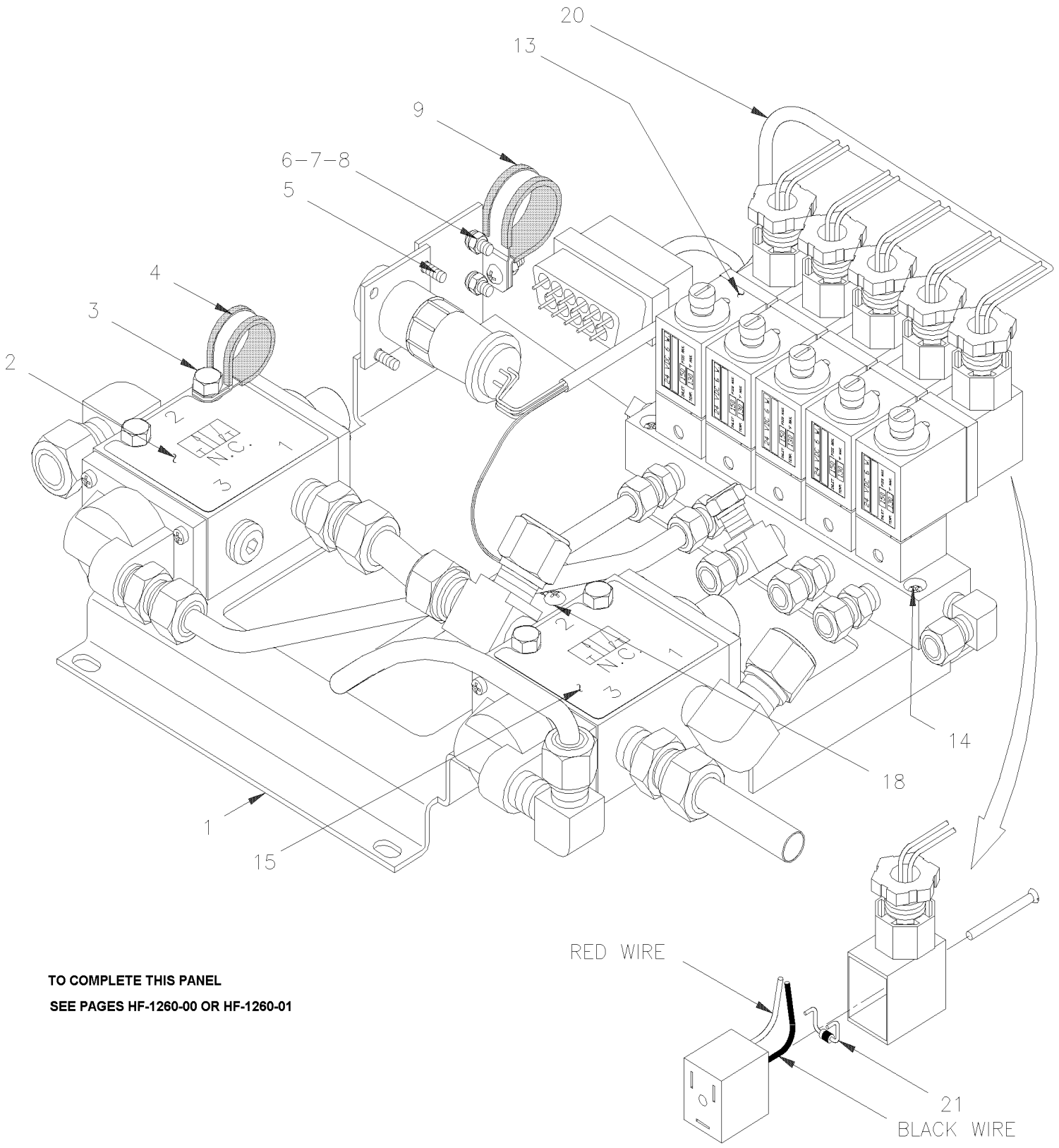

TO COMPLETE THIS PANEL

SEE PAGES HF-1260-00 OR HF-1260-01

De 3-4417 À 8-1043		Date:07-2024	PAGE:HF-1640-00

SOUPAPE & PANNEAU CONTROLE - SYS. ABAISSEMENT

Numéro d'article	Pièces	Description	H3411	H3455	VIP455	NOTES
	131433	PANNEAU ASS.			1	
1	131329	. SUPPORT			1	
2	641274	. SOUPAPE, 3 VOIES, 2 POSITIONS N.C.			1	
3	502793	. VIS A TETE HEXAGONAL M6-1.0x45 G8.8 Z050			4	
3	502573	. RONDELLE PLATE 6.4x12.5x1.6 SS			4	
3	502511	. ECROU HEX BAGUE DE NYLON M6-1.0 Z050			4	
4	560482	. COLLET DE RETENUE / 3/4" I.D. / W/HOLE 3/16"			1	
5	500576	. VIS AUTOTARAUDEUSE TETE CYLINDRIQUE PHILLIPS #6-32x1/2 Z050			4	
6	500344	. VIS MECANIQUE TETE RONDE PHILLIPS M4-0.7x12 Z050			3	
7	502636	. RONDELLE FREIN FENDUE 4.1x7.6x0.9 Z050			3	
8	502524	. ECROU HEX M4-0.7 Z050			3	
9	562036	. COLLET DE RETENUE / 7/8" I.D. X 90°			1	
10	500641	. VIS AUTOTARAUDEUSE TETE CYLINDRIQUE PHILLIPS #8x3/4 Z050			4	
11	504412	. BASE A RONDELLE PLATE 8 GA.			4	
13	641205	. SOUPAPE COLLECTEUR / W/5 SOLENOID			1	
. NS	641928	. . VALVE DE REMPLACEMENT NC			5	
. NS	641107	. . BOBINE 24V			5	
14	500495	. VIS AUTOTARAUDEUSE TETE CYLINDRIQUE PHILLIPS #6x1 Z050			2	
15	641274	. SOUPAPE, 3 VOIES, 2 POSITIONS N.C.			1	
18	500582	. VIS AUTOTARAUDEUSE TETE CYLINDRIQUE PHILLIPS #8x3/8 Z050			1	
20	065429	. CABLAGE ASS / SOUPAPE MISE A NIVEAU			1	
21	562353	. DIODE / 1AMP			5	
		POUR TOUS LES RACCORDS VOIR PAGE HF-1201-00				
30	**HF-1260-00**	**SUPPORT DE SOUPAPE ASS À 3-4757**				
30	**HF-1260-01**	**SUPPORT DE SOUPAPE ASS De 4-4758**				

De 3-4417 À 8-1043		Date:07-2024	PAGE:HF-1650-00
SOUPAPE ESSIEU PORTEUR INSTALLATION			

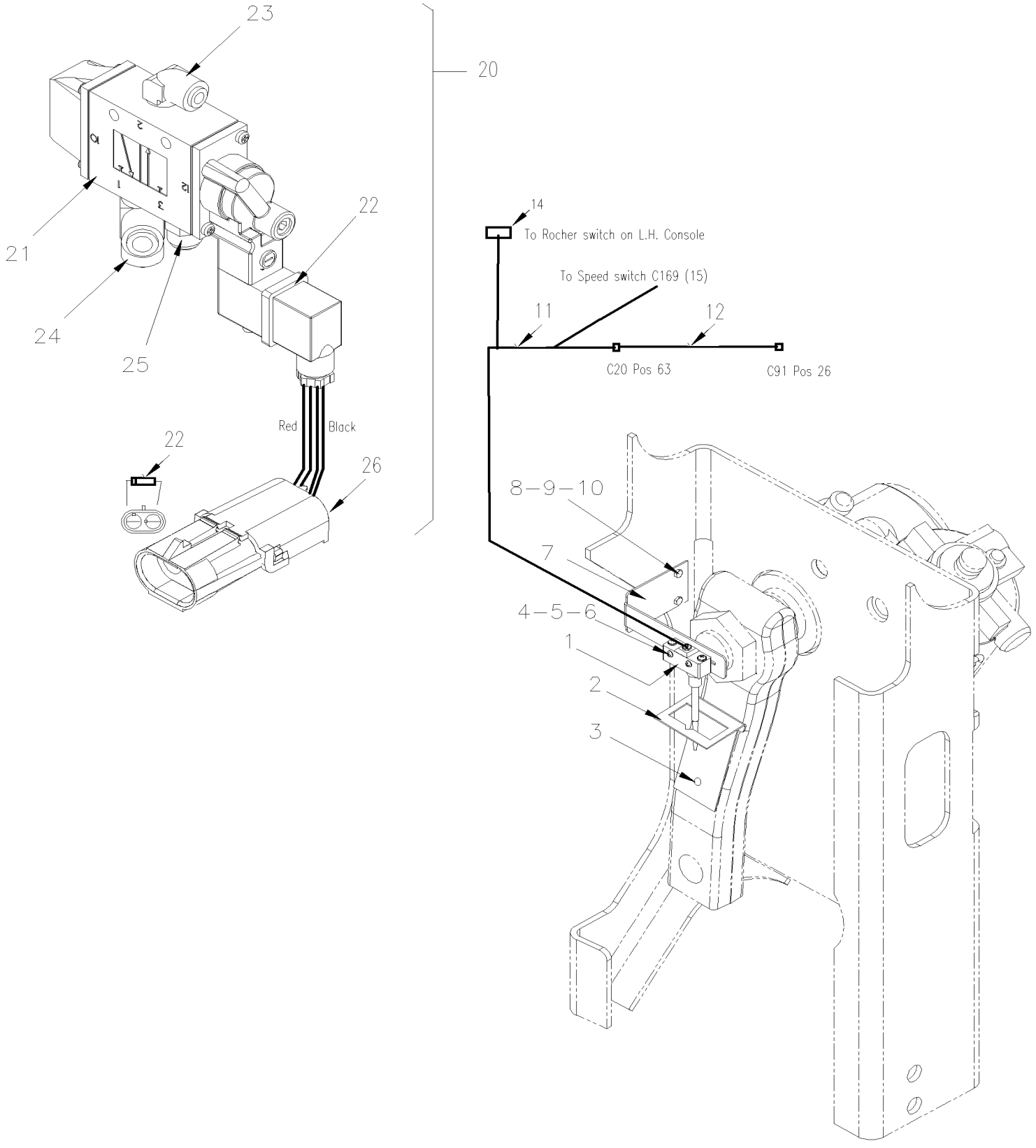

De 3-4417 À 8-1043		Date:07-2024	PAGE:HF-1650-00
SOUPAPE ESSIEU PORTEUR INSTALLATION			

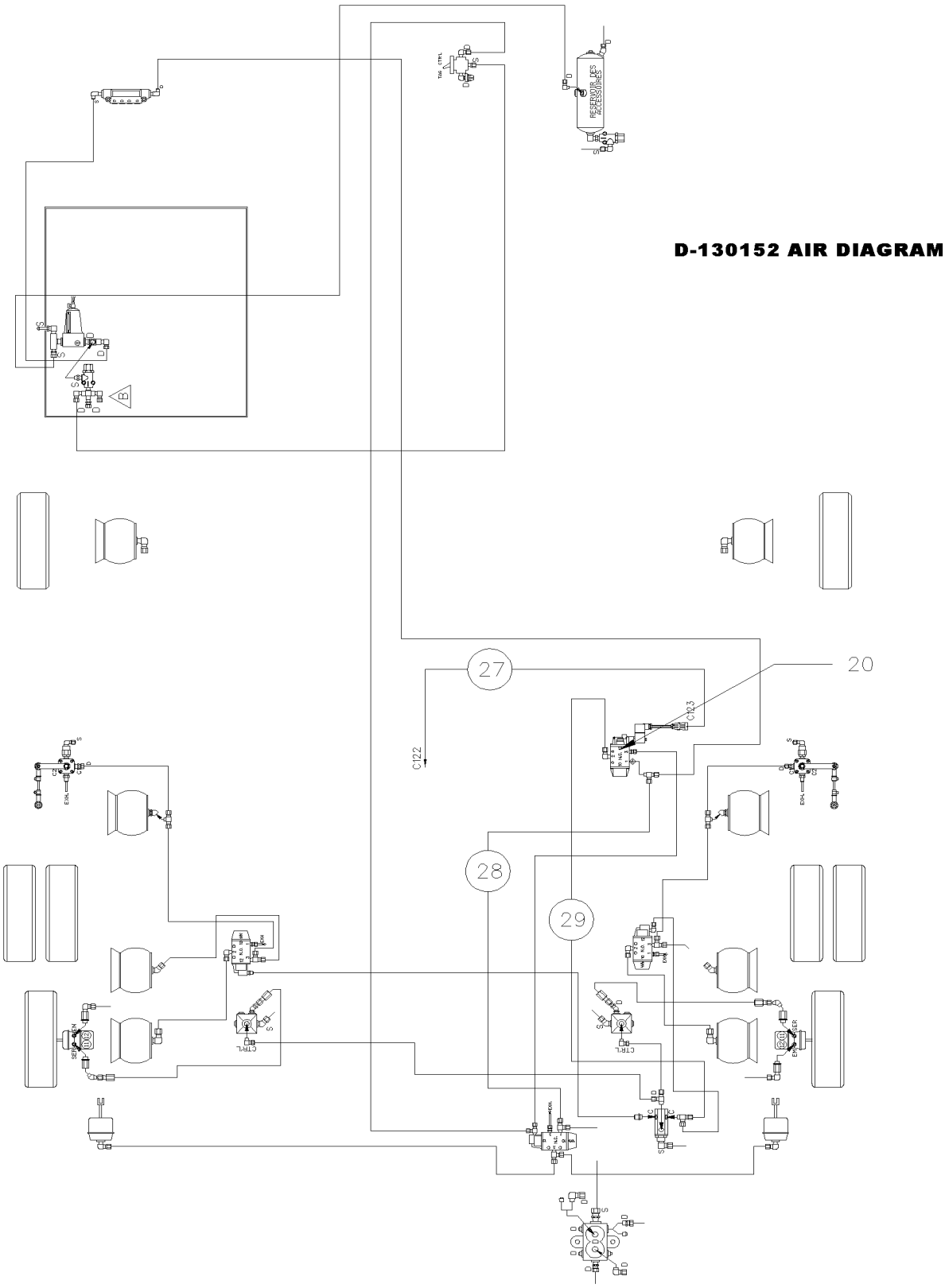

De 3-4417 À 8-1043		Date:07-2024	PAGE:HF-1650-00

SOUPAPE ESSIEU PORTEUR INSTALLATION

Numéro d'article	Pièces	Description	H3411	H3455	VIP45	NOTES
	D130152	DIAGRAMME AIR "H" SERIES	1	1		
	D060888	DIAGRAMME INTERRUPTEUR	1	1		
	D060949	DIAGRAMME ELECTRIQUE PAGE 18.1SP2 À 3-4757	1	1		
	D060976	DIAGRAMME ELECTRIQUE PAGE 18.1SP2 De 4-4358 À 5-0167	1	1		
	D061020	DIAGRAMME ELECTRIQUE De 5-0168	1	1		
1	562343	INTERRUPTEUR A BATON FLEXIBLE	1	1		
2	063488	SUPPORT ACTIONNEUR DELESTAGE DE L'ESSEIU PORTEUR	1	1		
3	500500	VIS FAUSSE TETE RONDE #8x3/8 Z050	2	2		
4	502612	VIS MECANIQUE TETE RONDE PHILLIPS #6-32x1 Z050	2	2		
5	500689	ECROU HEX #6-32 Z050	2	2		
6	500467	RONDELLE FREIN A DENT INTERIEUR .138x.275x.019 Z050	2	2		
7	064392	SUPPORT "H" SERIES	1	1		A
8	500978	VIS A TETE HEXAGONAL #10-24x3/4 Z050	2	2		
9	500786	ECROU HEX #10-24 Z050	2	2		
10	500470	RONDELLE FREIN FENDUE .193x.334x.047 Z050	2	2		
11	064633	CABLAGE ASS / INTERRUPTEUR DELESTAGE ESSIEU PORTEUR BOITE JCT AVANT À 5-0207	1	1		
11	060979	CABLAGE ASS / INTERRUPTEUR DELESTAGE ESSIEU PORTEUR BOITE JCT AVANT De 5-0208	1	1		
12	064390	CABLAGE ASS À 5-0207	1	1		?
. NS	561240	. TERMINAL FEMELLE / 18-16 / SIGNAL CONTACT / AMP 66101-2 À 5-0207	1	1		
. NS	562273	. TERMINAL LANGUETTE / 22-18 / AMP 42475-4 À 5-0207	1	1		
NS	064391	CABLAGE ASS À 5-0207	1	1		?
. NS	562014	. TERMINAL FEMELLE / 24-20 / SIGNAL CONTACT / AMP 1-66504-0 À 5-0207	1	1		
. NS	562273	. TERMINAL LANGUETTE / 22-18 / AMP 42475-4 À 5-0207	1	1		
14	562697	INTER. / ON-ON / D.P.D.T. / CH-OVER W/AMPOULE / W/RED & GREEN LED	1	1		
NS	562808	BOUTON UNLOAD TAG NGR	1	1		
20	131496	SOUPAPE ASS	1	1		
21	641529	. SOUPAPE, 3 VOIES, 2 POSITIONS N.C.	1	1		
. NS	641929	. . BOBINE 24V	1	1		
. NS	641169	. . BOBINE	1	1		
. NS	641385	. . CONNECTEUR / SOCKET HOUSING ASSY 3C / PNEUMAC 54934-01	1	1		
22	562353	. DIODE / 1AMP	1	1		
23	641374	. COUDE MALE 90º NON-ROTATIF / TYPE "PUSH-IN" / #4x3/8NPT-M BR	1	1		
24	641388	. RACCORD EN "T" MALE / TYPE "PUSH-IN" / #6x#6x3/8NPT-M BR	1	1		
25	641347	. CONNECTEUR MALE / TYPE "PUSH-IN" / #4x3/8NPT-M BR	1	1		
26	561566	. CONNECTEUR / WEATHER PACK / PH 2C / NOIR / PED 12010973	1	1		
NS	561568	. TERMINAL MALE / 16-14 / PED 12089305	2	2		
NS	561565	. JOINT ETANCHEITE / VERT / PED 15324982	2	2		
27	064361	CABLAGE ASS / SOUPAPE & BOITE DE JCT ARRIERE	1	1		
28	503404	TUBE, NYLON 3/8 O.D. / NOIR S.L.	5	5		
29	503402	TUBE, NYLON 1/4 O.D. / NOIR S.L.	4	4		

De 3-4417 À 8-1043		Date:07-2024	PAGE:HF-1650-00

SOUPAPE ESSIEU PORTEUR INSTALLATION

Numéro d'article	Pièces	Description	H3411	H3455	VIP45	NOTES
NS	500625	VIS AUTOTARAUDEUSE TETE HEX EPAULEMENT 1/4-20x2 Z050	2	2		
		LES ITEMS SUIVANTS RELIES				
		AVEC UN BUS AVEC UNE TRANSMISSION MANUEL				
		ET SONT SITUES DANS LA BOITE DE JONCRION ARR.				
NS	381250	INTERRUP. DE VIT. PROGRAMMABLE	1	1		
NS	064301	CABLAGE ASS INTERRUPTEUR VITESSE/ AVEC TRANSMISSION MANUEL SEULEMENT À 3-4357	1	1		
NS	065687	CABLAGE ASS INTERRUPTEUR VITESSE/ AVEC TRANSMISSION MANUEL SEULEMENT De 4-4358	1	1		
NS	561729	BUTEE	2	2		
NS	5001053	VIS MECANIQUE TETE CYLINDRIQUE PHILLIPS #4-40x1/4 ZP	2	2		
		A) TEL QUE VUE				
		?) VOIR ECRAN DE DETAILS				

		Date:07-2024	HF-18
FINITION VEHICULE			

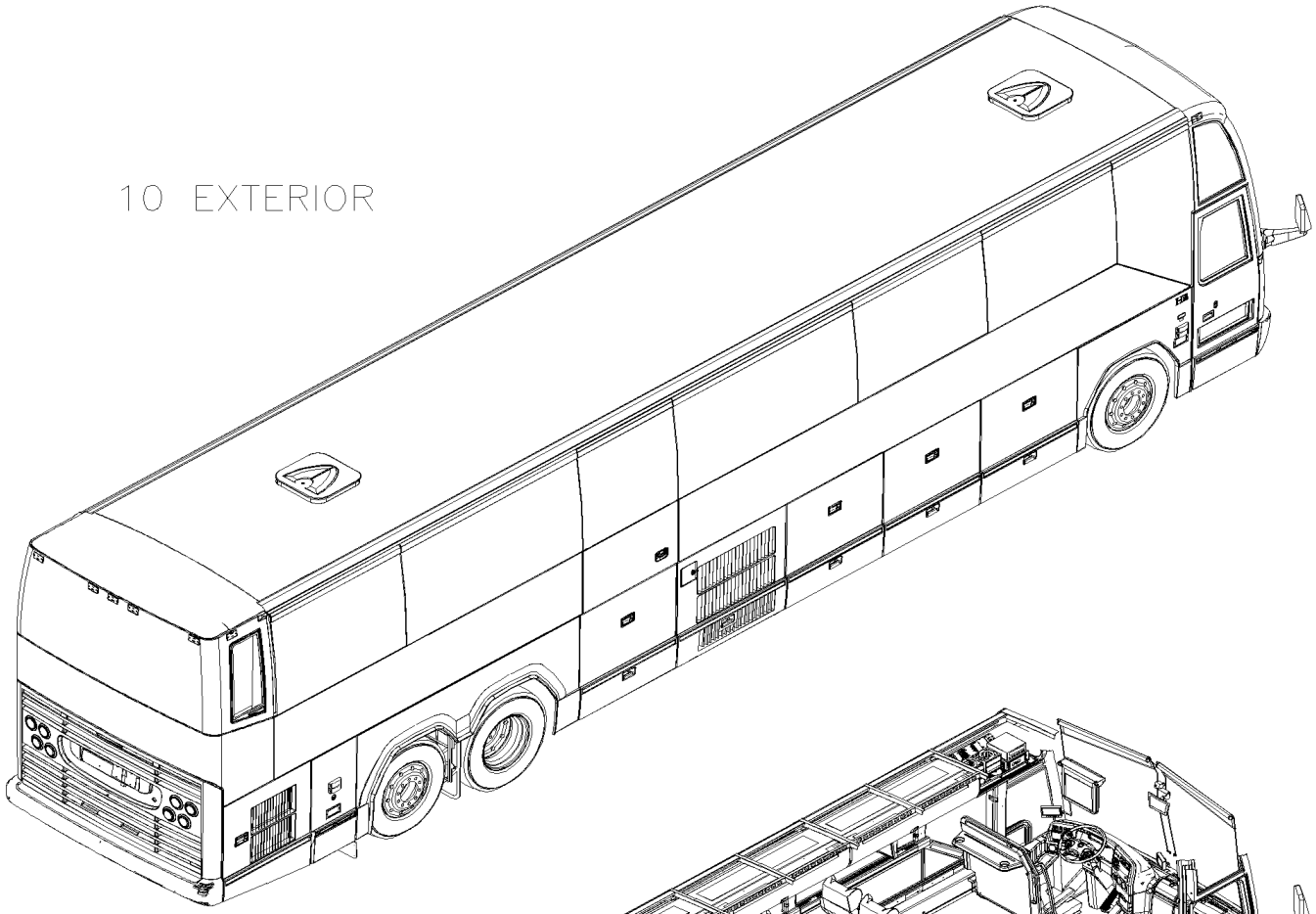

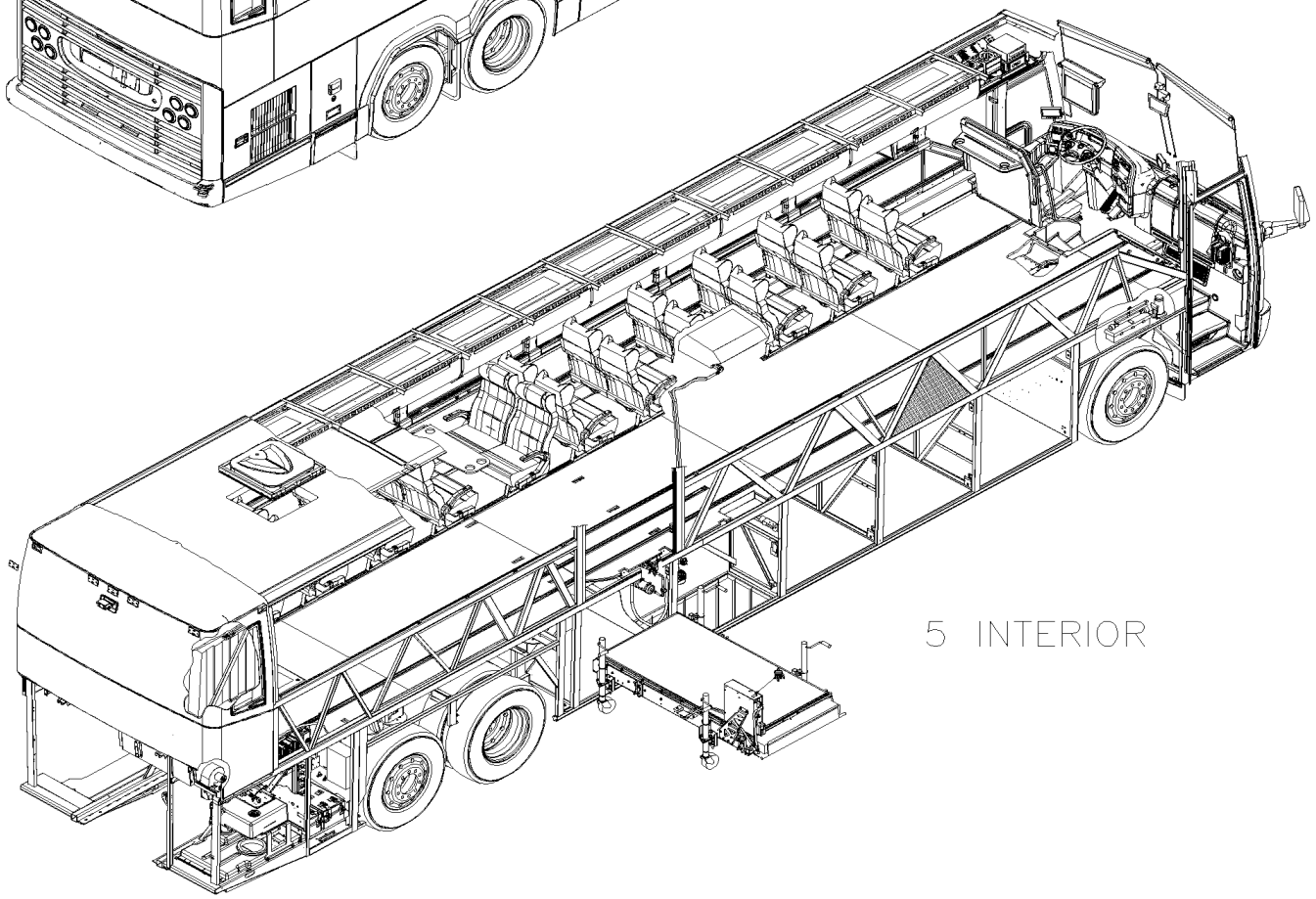

		Date:07-2024	HF-18

FINITION VEHICULE

Numéro d'article	Pièces	Description	H3411	H3455	VIP45	NOTES
5	HF-18-INT	FINITION VEHICULE INTERIEUR De 3-4417 À 8-1043				
10	HF-18-EXT	FINITION VEHICULE EXTERIEUR De 3-4417 À 8-1043				

De 3-4417 À 8-1043		Date:07-2024	PAGE:HF-18-INT
FINITION VEHICULE INTERIEUR			

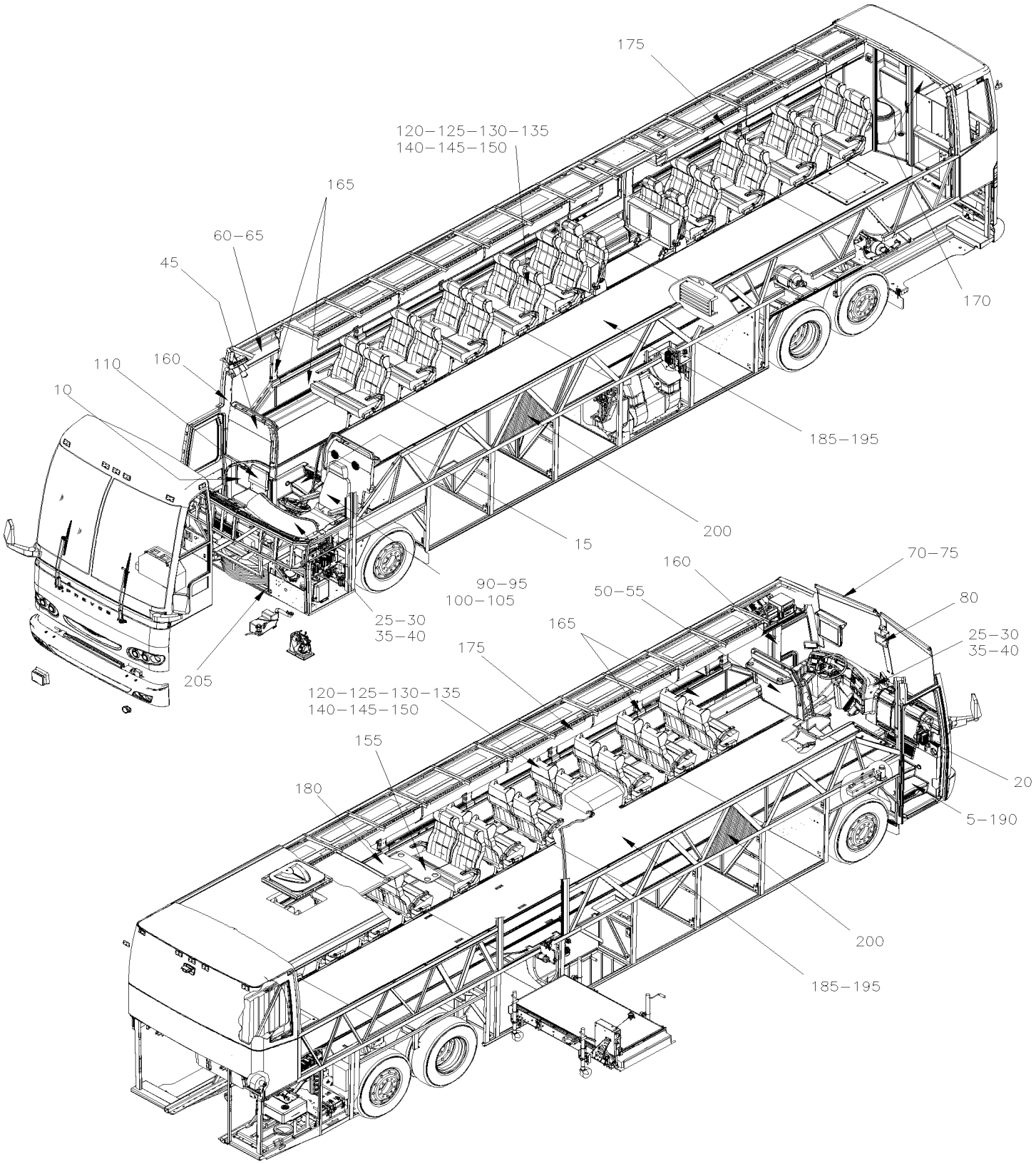

De 3-4417 À 8-1043		Date:07-2024	PAGE:HF-18-INT

FINITION VEHICULE INTERIEUR

Numéro d'article	Pièces	Description	H3411	H3455	VIP45	NOTES
5	HF-1800-00	INSTALLATION PUIT D'ESCALIER AVANT De 3-4417 À 8-1043				
10	HF-1800-10	COMPARTIMENT PUIT D'ESCALIER De 3-4417 À 8-1043				
15	HF-1800-25	INSTALLATION MARCHE DE L'ALLE CENTRALE De 3-4417 À 8-1043				
20	HF-1802-00	CONTROLE PORTE D'ENTREE De 3-4417 À 5-0108				
20	HF-1802-01	CONTROLE PORTE D'ENTREE De 5-0109 À 8-1043				
25	HF-1806-00	PANNEAU CENTRALE TABLEAU DE BORD De 3-4417 À 8-1043				
30	HF-1806-10	CONSOLE GAUCHE - BUS De 3-4417 À 8-1043				
35	HF-1806-15	CONSOLE GAUCHE - V.I.P. De 3-4417 À 8-1043				
40	HF-1806-20	PANNEAU TABLEAU DE BORD De 3-4417 À 8-1043				
45	HF-1810-00	PANNEAU DE MODESTIE DROIT De 3-4417 À 8-1043				
50	HF-1811-00	PLEXIGLASS DU PANNEAU DE MODESTIE De 3-4417 À 8-1043				
55	HF-1812-00	PANNEAU DE MODESTIE GAUCHE De 3-4417 À 8-1043				
60	HF-1814-00	GIROUETTE - ELECTRIQUE De 3-4417 À 6-0341				
60	HF-1814-01	GIROUETTE - "POCATEC" De 3-4417 À 8-1043				
60	HF-1814-02	GIROUETTE - "BALIOS" De 3-4417 À 8-1043				
60	HF-1814-03	GIROUETTE - "AESYS" De 3-4417 À 8-1043				
65	HF-1814-05	INSTALLATION GIROUETTE De 3-4417 À 8-1043				
70	HF-1816-00	ECRAN PARE-SOLEIL - CHAUFFEUR & PARE-BRISE De 3-4417 À 8-1043				
75	HF-1816-10	PARE-SOLEIL FENETRE PASSAGER De 3-4417 À 8-1043				
80	HF-1820-00	MIROIR INTERIEUR De 3-4417 À 8-1043				
90	HF-1821-00	SIEGE CHAUFFEUR - "NATIONAL SEATING" - 93B De 3-4417 À 8-1043				
90	HF-1822-00	SIEGE CHAUFFEUR - "ISRI" - 6800/338 De 3-4417 À 8-1043				
95	HF-1822-10	SIEGE CHAUFFEUR - "ISRI"- 6000/515 & 6500/515 De 3-4417 À 8-1043				
100	HF-1823-01	SIEGE CHAUFFEUR - "RECARO" - ERGO-COACH De 3-4417 À 8-1043				
100	HF-1823-11	DOSSIER ASS - "RECARO" - ERGO-COACH De 3-4417 À 8-1043				
100	HF-1823-15	RECOUVREMENT & MOUSSE SIEGE - "RECARO" - ERGO-COACH De 3-4417 À 8-1043				
100	HF-1823-21	SUSPENSION & PODIUM - "RECARO" - ERGO-COACH De 3-4417 À 8-1043				
100	HF-1823-25	CADRE ASSISE SIEGE - "RECARO" - ERGO-COACH De 3-4417 À 8-1043				
100	HF-1823-31	APPUI-BRAS - "RECARO" - ERGO-COACH De 3-4417 À 8-1043				
105	HF-1823-50	SIEGE CHAUFFEUR - "USSC" - 9100ALX3 De 3-4417 À 8-1043				
105	HF-1823-60	SIEGE ASS - "USSC" - 9100ALX3 De 3-4417 À 8-1043				
105	HF-1823-70	SUSPENSION ASS - "USSC" - 9100ALX3 De 3-4417 À 8-1043				
105	HF-1823-80	BASE ASS - "USSC" - 9100ALX3 De 3-4417 À 8-1043				
110	HF-1824-00	SIEGE HOTESSE ASS De 3-4417 À 8-1043				
120	HF-1824-30	SIEGE PASSAGER - "AMAYA" IDENTIFICATION "MODEL" De 3-4417 À 8-1043				
125	HF-1825-00	SIEGE PASSAGER - "AMERICAN" - W6693 & W7693 De 3-4417 À 8-1043				
125	HF-1825-01	SIEGE PASSAGER - "AMERICAN" - W6694 & W7694 De 3-4417 À 8-1043				
125	HF-1825-03	SIEGE PASSAGER - "AMERICAN" - W6696 & W7696 De 3-4417 À 8-1043				
130	HF-1825-05	SIEGE PASSAGER - "AMERICAN" - CADRE De 3-4417 À 8-1043				
130	HF-1825-06	SIEGE PASSAGER - "AMERICAN" SERIES 2000 & MORE De 3-4417 À 8-1043				
130	HF-1825-10	SIEGE PASSAGER - "AMERICAN" - CADRE ROTATIF De 3-4417 À 8-1043				
130	HF-1825-20	SIEGE PASSAGER - "AMERICAN" - ASSISE De 3-4417 À 8-1043				

De 3-4417 À 8-1043		Date:07-2024	PAGE:HF-18-INT

FINITION VEHICULE INTERIEUR

Numéro d'article	Pièces	Description	H3411	H3455	VIP45	NOTES
130	HF-1825-30	SIEGE PASSAGER - "AMERICAN" - DOSSIER WX69 De 3-4417 À 8-1043				
130	HF-1825-31	SIEGE PASSAGER - "AMERICAN" - DOSSIER WX69 De 3-4417 À 8-1043				
130	HF-1825-40	SIEGE PASSAGER - "AMERICAN" - REPOSE-PIED De 3-4417 À 8-1043				
130	HF-1825-50	SIEGE PASSAGER - "AMERICAN" - APPUIS-BRAS De 3-4417 À 8-1043				
130	HF-1825-51	SIEGE PASSAGER - "AMERICAN" - APPUIS-BRAS SERIES 2000 & MORE De 3-4417 À 8-1043				
130	HF-1825-60	SIEGE PASSAGER - "AMERICAN" - PANNEAU DOSSIER De 3-4417 À 8-1043				
135	HF-1826-00	SIEGE PASSAGER - "NATIONAL" - 4209 & 4210 De 3-4417 À 8-1043				
140	HF-1826-05	SIEGE PASSAGER - "AMAYA" "EUROTECH" De 3-4417 À 8-1043				
140	HF-1826-06	SIEGE PASSAGER - "AMAYA" "BRASIL" De 3-4417 À 8-1043				
140	HF-1826-07	SIEGE PASSAGER - "AMAYA" "SIGLIUM" TORO & TORINO De 3-4417 À 8-1043				
140	HF-1826-08	SIEGE PASSAGER - "AMAYA" "GAUDI" De 3-4417 À 8-1043				
140	HF-1826-40	SIEGE PASSAGER - "AMAYA" - REPOSE-PIED & PEDESTAL De 3-4417 À 8-1043				
140	HF-1826-50	APPUI-BRAS PASSAGER - "AMAYA" W/"EUROTECH" De 3-4417 À 8-1043				
140	HF-1826-51	APPUI-BRAS PASSAGER - "AMAYA" W/"BRASIL" De 3-4417 À 8-1043				
140	HF-1826-52	APPUI-BRAS PASSAGER - "AMAYA" W/"GAUDI" De 3-4417 À 8-1043				
140	HF-1826-53	APPUI-BRAS PASSAGER - "AMAYA" AVEC "SIGLIUM" TORO & TORINO De 3-4417 À 8-1043				
140	HF-1826-60	ACCESSOIRES SIEGE PASSAGER - "AMAYA" De 3-4417 À 8-1043				
140	HF-1826-71	SIEGE PASSAGER - "AMAYA" - RABATTABLE "GAUDI" HR & SC - W/ W.C.L. De 3-4417 À 8-1043				A C
145	HF-1827-02	SIEGE PASSAGER - "ULTRA" De 3-4417 À 8-1043				B
145	HF-1827-11	SIEGE PASSAGER - ROTATIF De 3-4417 À 8-1043				
145	HF-1827-52	APPUI-BRAS PASSAGER - "CHARBON" AVEC LEVIER De 3-4417 À 8-1043				
145	HF-1827-70	SIEGE RABATTABLE PASSAGER - "TOURISMO II" W/W.C.L. De 3-4417 À 8-1043				
150	HF-1828-01	SIEGE PASSAGER - "TOURISMO II" De 3-4417 À 8-1043				
150	HF-1828-05	SIEGE PASSAGER - "MULTINA" De 6-0384 À 8-1043				
150	HF-1828-10	SIEGE PASSAGER - "MULTINA" De 6-0384 À 8-1043				
150	HF-1828-60	ACCESSOIRES SIEGE PASSAGER - "MULTINA" De 6-0384 À 8-1043				
150	HF-1828-50	APPUI-BRAS PASSAGER - "MULTINA" De 6-0384 À 8-1043				
155	HF-1829-00	ACCESSOIRES SIEGE PASSAGER - "PREVOST" De 3-4417 À 8-1043				
160	HF-1832-00	FINITION COQUILLE AVANT De 3-4417 À 8-1043				
165	HF-1833-00	FINITION INTERIEUR DES MURS De 3-4417 À 3-4588				
165	HF-1833-01	FINITION INTERIEUR DES MURS De 3-4589 À 8-1043				
170	HF-1834-00	FINITION LUNETTE ARRIERE De 3-4417 À 8-1043				
175	HF-1836-00	PORTE COLIS De 3-4417 À 8-1043				
180	HF-1837-00	PANNEAU PLAFOND & MOULURE De 3-4417 À 8-1043				
180	HF-1837-50	PANNEAU PLAFOND & MOULURE - V.I.P. De 3-4417 À 8-1043				
185	HF-1838-00	PLANCHER - BUS De 3-4417 À 8-1043				
185	HF-1838-05	RECOUVREMENT DE PLANCHER - "R.C.A." De 3-4417 À 8-1043				
185	HF-1838-10	RECOUVREMENT DE PLANCHER - "TARAFLEX" De 3-4417 À 8-1043				
190	HF-1838-15	RECOUVREMENT PUIT D'ESCALIER De 3-4417 À 8-1043				
195	HF-1838-50	PLANCHER & MUR ARRIERE - V.I.P. De 3-4417 À 8-1043				
200	HF-1839-00	ISOLATION MUR DE COTE - PANNEAU BAS De 3-4417 À 8-1043				
200	HF-1839-05	ISOLATION COMPARTIMENT BATTERIES De 4-4758 À 8-1043				

De 3-4417 À 8-1043		Date:07-2024	PAGE:HF-18-INT

FINITION VEHICULE INTERIEUR

Numéro d'article	Pièces	Description	H3441	H3455	VIP45	NOTES
200	HF-1839-10	ISOLATION PLANCHER ESSIEU ARRIERE - AVEC DETROIT S-60 De 3-4417 À 8-1043				
200	HF-1839-15	ISOLATION SOUS CHASSIS AVANT De 3-4417 À 8-1043				
200	HF-1839-20	ISOLATION COMPARTIMENT MOTEUR ARRIERE De 3-4417 À 3-4536				
200	HF-1839-21	ISOLATION COMPARTIMENT MOTEUR ARRIERE De 3-4537 À 8-1043				
200	HF-1839-25	ISOLATION STRUCTURE ET COQUILLE ARRIERE De 3-4417 À 8-1043				
200	HF-1839-30	ISOLATION PANNEAU PLAFOND De 3-4417 À 7-0771				
200	HF-1839-31	ISOLATION PANNEAU PLAFOND De 7-0772 À 8-1043				
200	HF-1839-90	ISOLATION RALLONGE ESCAMOTABLE De 3-4417 À 8-1043				
205	HF-1840-00	PANNEAU FINITION COMPARTIMENT PNEU DE SECOUR De 3-4417 À 8-1043				

De 3-4417 À 8-1043		Date:07-2024	PAGE:HF-1800-00
INSTALLATION PUIT D'ESCALIER AVANT			

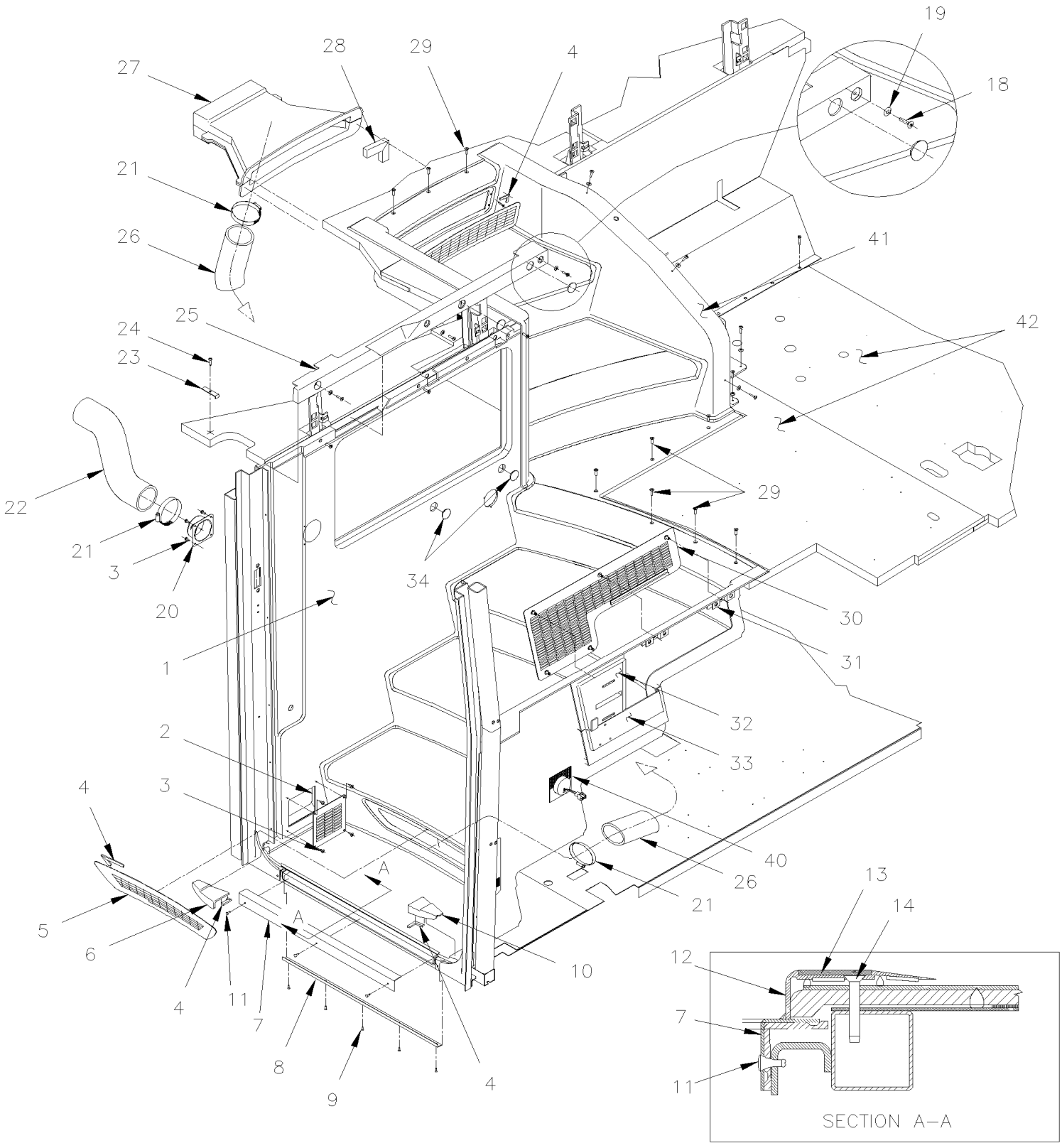

De 3-4417 À 8-1043		Date:07-2024	PAGE:HF-1800-00
INSTALLATION PUIT D'ESCALIER AVANT			

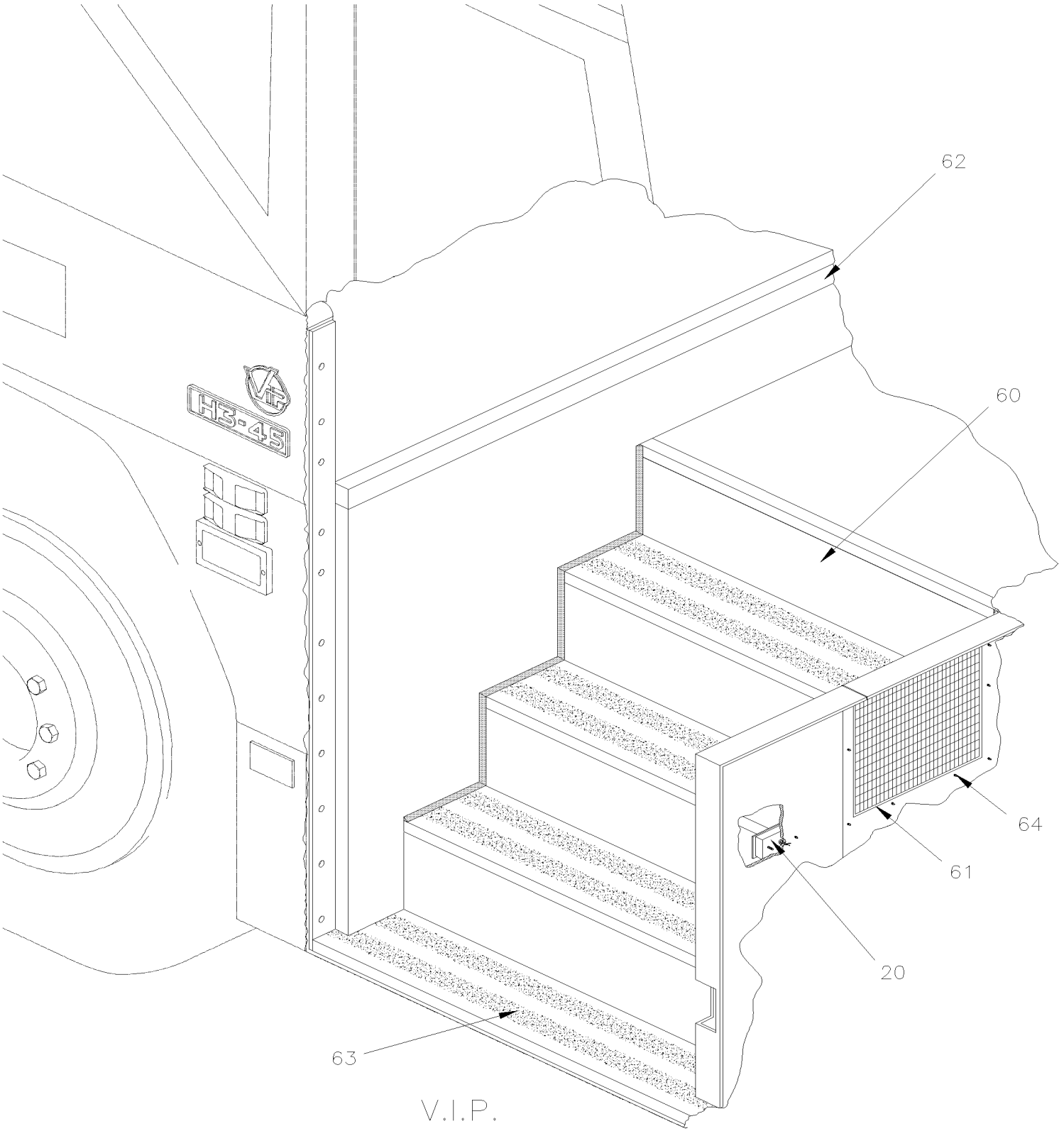

De 3-4417 À 8-1043		Date:07-2024	PAGE:HF-1800-00

INSTALLATION PUIT D'ESCALIER AVANT

Numéro d'article	Pièces	Description	H3411	H3455	VIP45	NOTES
	320107	ESCALIER ASS. AVEC PRELART H / S.C.C.	1	1		
1	328904	. ESCALIER D'ENTREE	1	1		
NS	327770	CALE D'EPAISSEUR	AR	AR		
2	452344	DIFFUSEUR D'AIR	1	1		
NS	404636	DECALQUE ATTENTION A LA MARCHE	1	1		
NS	407554	DECALQUE BIENVENU	1	1		
3	500124	VIS AUTOTARAUDEUSE TETE GOUTTE PHILLIPS #8x1/2 SS	8	8		
4	506785	RUBAN ADH2 CC POL 1/16" x 1/4" x 200' / BLACK I1C-N-A	AR	AR		
5	453127	GRILLE AIR FROID ESCALIER D'ENTREE SS	1	1		
6	327765	CAP DE FINITION GAUCHE	1	1		
7	327768	ANGULAIRE DE FINITION 27 X 34 X 575MM	1	1		
8	327767	ANGULAIRE DE FINITION 1 X 17 X 575MM À 5-0077	1	1		A
9	502785	VIS AUTOTARAUDEUSE TETE PLATE PHILLIPS ST2.9-1.1x9.5 Z050 À 5-0077	1	1		
10	327766	CAP DE FINITION DROIT	1	1		
11	504643	RIVET AVEUGLE TETE BOMBE OUVERT 1/8x1/2 SS De 5-0078	7	7		
12	509855	EXTRUSION "STEPBUS" 565MM De 5-0078	1	1		
13	506088	BANDE BLANCHE "STEPBUS" 34MM x 565MM De 5-0078	1	1		
14	502903	VIS AUTOTARAUDEUSE TETE PLATE PHILLIPS #10-24x1 1/4 N500 De 5-0078	1	1		
20	329119	ADAPTATEUR DE TUYAU 2 1/2"	1	1		
21	504024	BRIDE DE SERRAGE / 1"13/16"-2"3/4 SS / HS-36	1	1		
22	373858	BOYAU 2 1/2" I.D. X 740MM	1	1		
22	503031	. BOYAU FLEXIBLE / TUYAU VENTILLATION 2 1/2" I.D. X 12`/ RUBBER	AR	AR		
23	372343	SUPPORT BOYAU	1	1		
24	500641	VIS AUTOTARAUDEUSE TETE CYLINDRIQUE PHILLIPS #8x3/4 Z050	1	1		
25	327648	MOULURE DE FINITION	1	1		
NS	500552	VIS AUTOTARAUDEUSE TETE OVALE PHILLIPS #6x3/4 Z050	9	9		
NS	500463	RONDELLE DE FINITION FRAISE .187x.500x.090 BR Z050	9	9		
26	453387	BOYAU 2 1/2" I.D. X 89"	1	1		
26	503031	. BOYAU FLEXIBLE / TUYAU VENTILLATION 2 1/2" I.D. X 12`/ RUBBER	AR	AR		
27	454909	CONDUIT AIR ASS.	1	1		
28	506210	RUBAN ADH1 URE 1/2"x3/4"x20' / GREY 1820	AR	AR		
29	500620	VIS AUTOTARAUDEUSE TETE PLATE PHILLIPS #10x1 1/2 Z050	AR	AR		
30	454003	GRILLE DEGIBREUR ASS.	1	1		
. NS	452770	. GRILLE DEGIBREUR ASS.	1	1		
. NS	504604	. ATTACHE DE FINITION	5	5		
. NS	504681	. GOUJON 6MM (DZUS)	5	5		
31	504605	RECEPTACLE 6 MM	5	5		
32	373851	DEFLECTEUR, DEGIVREUR AVANT	1	1		
33	373850	DEFLECTEUR, DEGIVREUR AVANT	1	1		
NS	502761	VIS AUTOTARAUDEUSE TETE BOMBE PHILLIPS #10x3/4 SS BK	4	4		
NS	502709	RONDELLE PLATE .260x.687x.050 XLN BK	4	4		
34	504078	BOUCHON / 1.000 O.D. / NICKEL & BRASS	4	4		

De 3-4417 À 8-1043		Date:07-2024	PAGE:HF-1800-00

INSTALLATION PUIT D'ESCALIER AVANT

Numéro d'article	Pièces	Description	H3 41	H3 45	VIP 45	NOTES
NS	328163	ENS. PRELART MARCHE #1 ENTREE H3 / W/H3 SERIES	1	1		
. NS	IS-04013A	. SEE INSTRUCTION SHEET	1	1		
40	**HF-0655-00**	**ECLAIRAGE INTERIEUR**				
41	**HF-1800-25**	**INSTALLATION MARCHE DE L'ALLE CENTRALE**				
42	**HF-1838-00**	**PLANCHER - BUS**				
60	326191	ESCALIER D'ENTREE			1	
60	3200090	ESCALIER D'ENTREE			1	
61	453105	GRILLE DEGIBREUR ASS.			1	
62	326404	MOULURE / FINITON PLANCHER AVANT / EN "Z" / 1614MM SS			1	
63	900515	REVETEMENT ANTI-DERAPANT 1X60'			AR	
64	5001119	VIS AUTOTARAUDEUSE TETE BOMBE PHILLIPS #8x3/4 SS			4	
		A) POUR AMILIORATION DE PRODUIT, DEMANDER ENSEMBLE #328163 AVEC NOUVEAU NUMERO DE RECOUVREMENT VOIR PAGE HF-1838-15				

De 3-4417 À 8-1043		Date:07-2024	PAGE:HF-1800-10
COMPARTIMENT PUIT D'ESCALIER			

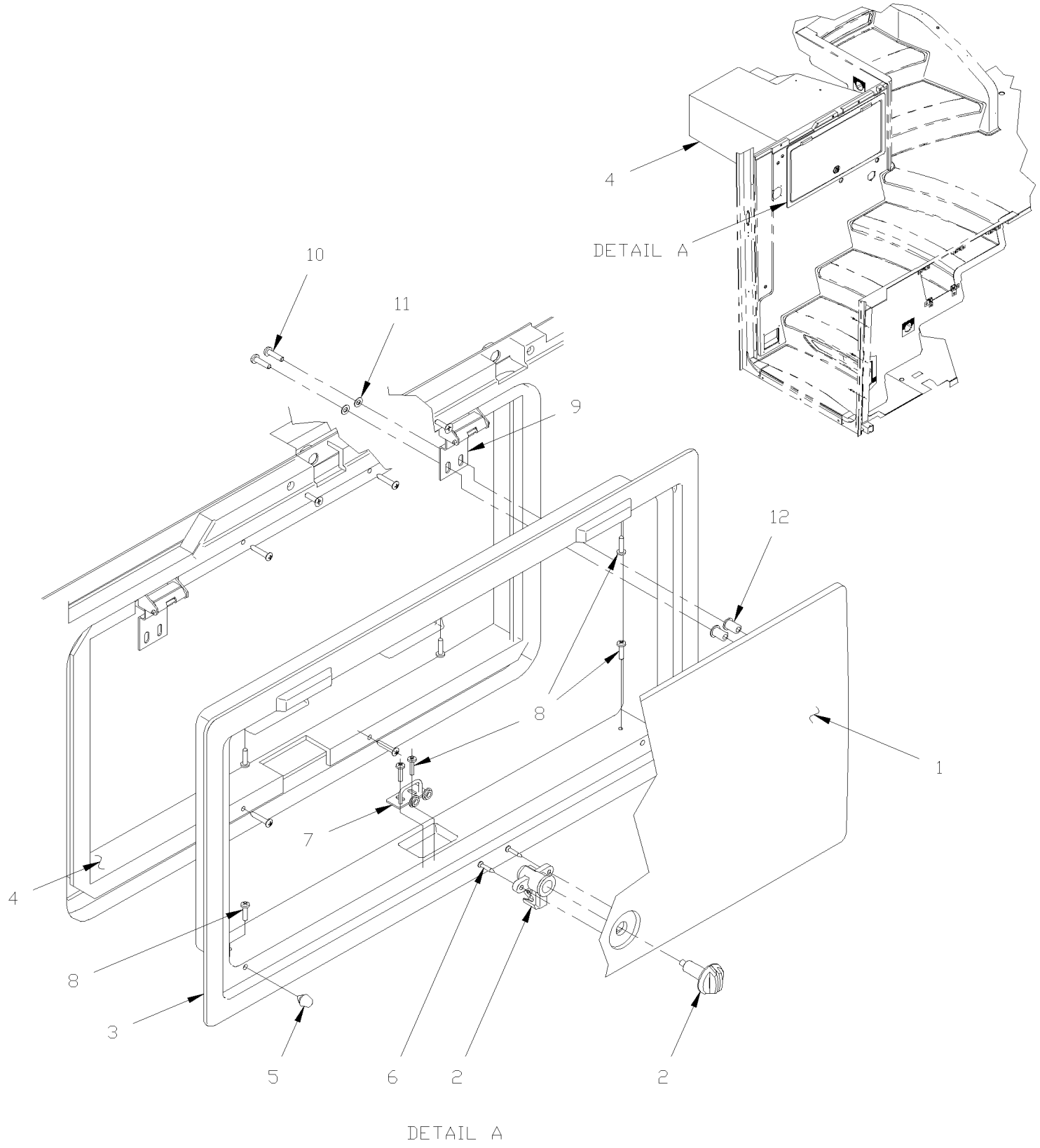

De 3-4417 À 8-1043		Date:07-2024	PAGE:HF-1800-10

COMPARTIMENT PUIT D'ESCALIER

Numéro d'article	Pièces	Description	H3411	H3455	VIP455	NOTES
1	327726	PORTE D'ACCES EVAPORAT.	1	1		
2	504392	ATTACHE	1	1		
3	327725	CADRE DE FINITION	1	1		
NS	790597	BLOCK D'AJUSTEMENT 20MM x 31.75MM x 4.7 60 DURO	AR	AR		
4	325476	COFFRE A MALETTE	1	1		
NS	325742	SEPARATEUR	1	1		
NS	325745	TAPIS DE FINITION	1	1		
5	506499	BOUCHON / .500ODx.312THx.250HOLEx.093	2	2		
6	500333	VIS AUTOTARAUDEUSE TETE OVALE PHILLIPS #6x3/4 BK	2	2		
7	322490	RECEPTACLE	1	1		
8	5001119	VIS AUTOTARAUDEUSE TETE BOMBE PHILLIPS #8x3/4 SS	7	7		
9	322483	PENTURE	2	2		
NS	500879	VIS AUTOTARAUDEUSE TETE CYLINDRIQUE PHILLIPS #10x1 Z050	4	4		
10	5001299	VIS MECANIQUE TETE CYLINDRIQUE PHILLIPS #10-32x3/4 SS	4	4		
11	500240	RONDELLE FREIN A DENT EXTERIEUR .195x.410x.025 Z050	4	4		
12	500519	ECROU A DOUILLE #10-32x.518	4	4		
13	5001204	VIS AUTOTARAUDEUSE TETE PLATE PHILLIPS #6x1 1/4 Z050	4	4		

De 3-4417 À 8-1043		Date:07-2024	PAGE:HF-1800-25
INSTALLATION MARCHE DE L'ALLE CENTRALE			

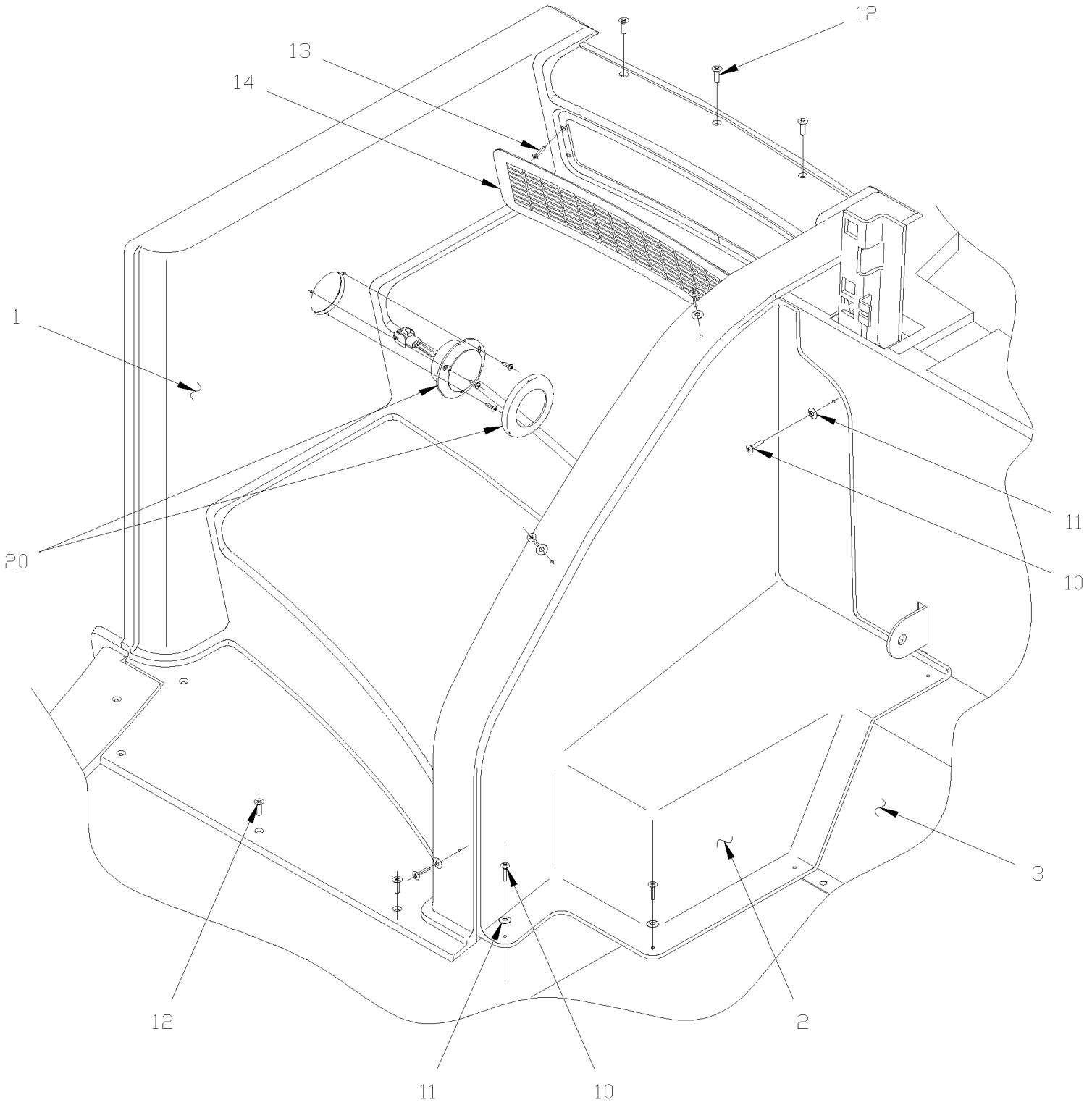

De 3-4417 À 8-1043		Date:07-2024	PAGE:HF-1800-25

INSTALLATION MARCHE DE L'ALLE CENTRALE

Numéro d'article	Pièces	Description	H3411	H3455	VIP45	NOTES
	320105	ESCALIER ASS. AVEC PRELART H / S.C.C.	1	1		
1	328891	ESCALIER D'ALLEE	1	1		
NS	327769	CALE D'EPAISSEUR	AR	AR		
2	327658	CONSOLE DROITE (PETITE)	1	1		
3	327743	PANNEAU FINITION	1	1		
10	500552	VIS AUTOTARAUDEUSE TETE OVALE PHILLIPS #6x3/4 Z050	AR	AR		
11	500463	RONDELLE DE FINITION FRAISE .187x.500x.090 BR Z050	AR	AR		
12	500620	VIS AUTOTARAUDEUSE TETE PLATE PHILLIPS #10x1 1/2 Z050	AR	AR		
13	5001204	VIS AUTOTARAUDEUSE TETE PLATE PHILLIPS #6x1 1/4 Z050	AR	AR		
14	452343	GRILLE AIR FROID ESCALIER D'ALLEE	1	1		
20	**HF-0655-00**	**ECLAIRAGE INTERIEUR**				
NS	405158	PORTE DOCUMENTS 8 3/4" x 11" x 1" TH	1	1		

De 3-4417 À 5-0108		Date:07-2024	PAGE:HF-1802-00
CONTROLE PORTE D'ENTREE			

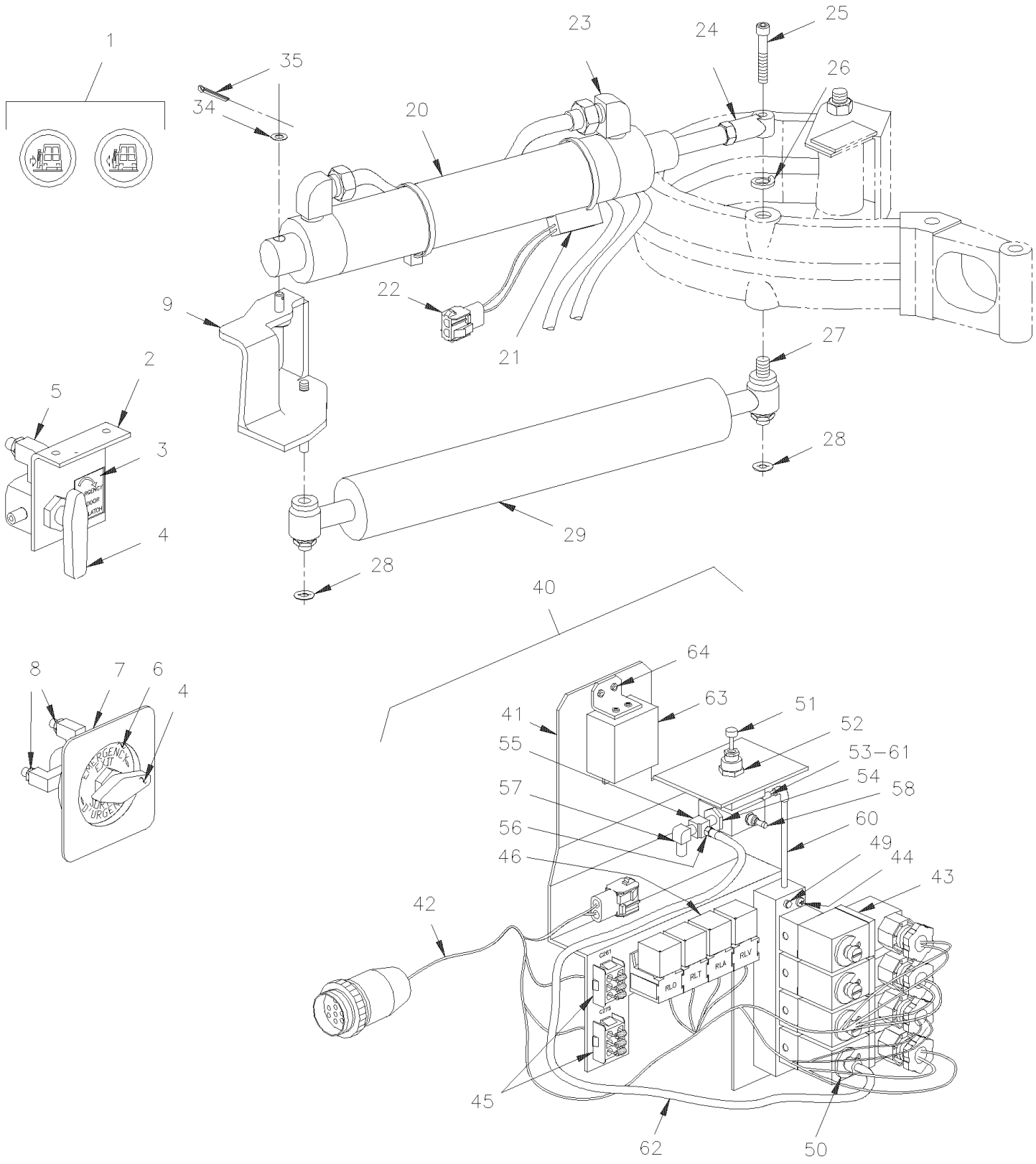

De 3-4417 À 5-0108		Date:07-2024	PAGE:HF-1802-00

CONTROLE PORTE D'ENTREE

Numéro d'article	Pièces	Description	H3441	H3455	VIP45	NOTES
1	**HF-0645-30**	**PANNEAU TABLEAU DE BORD DROIT**				
2	285537	SUPPORT	1	1		
3	283989	DECALQUE COMPARTMENT	1	1		
4	641417	SOUPAPE, 3 VOIES 1/8NPT-Fx1/8NPT-Fx1/8NPT-F BR	2	2		
. NS	642014	. POIGNEE ROUGE	1	1		
4	642161	SOUPAPE, 3 VOIES 1/8NPT-Fx1/8NPT-Fx1/8NPT-F BR / SERVICE	2	2		
. NS	642014	. POIGNEE ROUGE	1	1		
5	641365	COUDE MALE 45º NON-ROTATIF / TYPE "PUSH-IN" / #4x1/8NPT-M BR	1	1		
5	641369	COUDE MALE 90º NON-ROTATIF / TYPE "PUSH-IN" / #4x1/8NPT-M BR	1	1		
6	284057	DECALQUE "EMERGENCY EXIT" / ENGLISH & FRANCAIS	1	1		
7	**HF-1806-20**	**PANNEAU TABLEAU DE BORD**				
8	641242	CONNECTEUR MALE / TYPE "PUSH-IN" / #4x1/8NPT-M BR	3	3		
9	214129	SUPPORT DU CYLINDRE À 4-4851	1	1		
9	215370	SUPPORT DU CYLINDRE De 4-4852	1	1		
20	780595	CYLINDRE 2"	1	1		
21	780594	CONTACTEUR TYPE REED / W/ 2" CYLINDER	1	1		B
22	560900	CONNECTEUR / COM. MATE-N-LOCK / PH 2C / AMP 1-480319-0	1	1		
22	560853	TERMINAL MALE / 24-18 / AMP 60618-1	2	2		
23	641371	COUDE MALE 90º NON-ROTATIF / TYPE "PUSH-IN" / #4x1/4NPT-M BR	2	2		
24	502196	JOINT SPHERIQUE FEMELLE 1/2-20 / 1/2 I.D.	1	1		
25	5001075	VIS TETE BOUTON SIX PAN CREUX 1/2-13x2 Z050	1	1		
26	500482	RONDELLE FREIN FENDUE .506x.873x.125 Z050	1	1		
27	285433	PIVOT 7/16-14 X 80MM LG	1	1		
28	502601	ECROU BLOCAGE A RESSORT ROND 7/16	2	2		
29	780565	AMORTISSEUR À 4-4904	1	1		
29	780714	AMORTISSEUR De 4-4905	1	1		
34	500444	RONDELLE PLATE .406x.812x.065 Z050	1	1		
35	502102	GOUPILLE FENDUE 1/8 x 1	1	1		
40	286441	PANNEAU MODULE DR MULTIPLEX ASS. À 3-4757	1	1		
40	288048	PANNEAU MODULE DR MULTIPLEX ASS. De 4-4758	1	1		
41	286250	. SUPPORT À 3-4757	1	1		
41	288039	. SUPPORT De 4-4758	1	1		
42	064653	. CABLAGE ASS / MODULE PORTE D'ENTREE BUS À 3-4757	1	1		
42	065586	. CABLAGE ASS / MODULE PORTE D'ENTREE De 4-4758	1	1		
43	641906	. SOUPAPE COLLECTEUR / W/4 SOLENOID	1	1		
. NS	641927	. . VALVE DE REMPLACEMENT NO	1	1		
. NS	641928	. . VALVE DE REMPLACEMENT NC	3	3		
. NS	641107	. . BOBINE 24V	1	1		
. NS	642213	. . COUDE MALE 90º ROTATIF / TYPE "PUSH-IN" / #2x10-32 NP	1	1		
. NS	990143	. . CONNECTEUR MALE / TYPE "PUSH-IN" /AVEC JOINT/ #2x#10-32-M BR	1	1		
. NS	641385	. . CONNECTEUR / SOCKET HOUSING ASSY 3C / PNEUMAC 54934-01	1	1		
. NS	641455	. . ADAPTATEUR STEM / TYPE "PUSH-IN" / #2x#4 PLAS	1	1		

De 3-4417 À 5-0108		Date:07-2024	PAGE:HF-1802-00

CONTROLE PORTE D'ENTREE

Numéro d'article	Pièces	Description	H3411	H3455	VIP455	NOTES
44	500495	. VIS AUTOTARAUDEUSE TETE CYLINDRIQUE PHILLIPS #6x1 Z050	2	2		
45	062588	. DIODE	2	2		
46	561707	. RELAIS 24V S.P.D.T. / AVEC RESISTANCE / À 5-0142	4	4		
46	563332	. RELAIS 24V S.P.D.T. / AVEC RESISTANCE / "VOLVO" (20374662) De 5-0143	4	4		
NS	500654	. VIS AUTOTARAUDEUSE TETE BOMBE PHILLIPS #8-32x1/2 Z050	2	2		
NS	502724	. VIS A TETE HEXAGONAL #10-32x1/4 BZC	1	1		
49	500495	. VIS AUTOTARAUDEUSE TETE CYLINDRIQUE PHILLIPS #6x1 Z050	2	2		
50	990143	. CONNECTEUR MALE / TYPE "PUSH-IN" /AVEC JOINT/ #2x#10-32-M BR	1	1		
51	641472	. REGULATEUR DE PRESSION D'AIR 1/4" NPT / COPPER	1	1		
NS	501303	. BOUCHON A TETE E CARRE / TYPE TUYAU / 1/8NPT-M BR	1	1		
52	500734	. CONTRE ECROU HEX 3/4-16 Z050	1	1		
53	641332	. CONNECTEUR MALE / TYPE "PUSH-IN" / #4x1/4NPT-M BR	1	1		
54	501312	. REDUCTION MALE-FEMELLE / TYPE TUYAU / 1/4NTP-Mx1/8NPT-F BR	1	1		
55	501653	. RACCORD EN "T" / TYPE TUYAU / 1/8NPT-Mx1/8NPT-Fx1/8NPT-F BR	1	1		
56	641126	. CONNECTEUR MALE / TYPE "PUSH-IN" / #2x1/8NPT-M BR	1	1		
57	641369	. COUDE MALE 90º NON-ROTATIF / TYPE "PUSH-IN" / #4x1/8NPT-M BR	1	1		
58	640488	. SOUPAPE, REMPLISSAGE 1/8" NPT	1	1		
. NS	650164	. . BOUCHON CHROME SOUPAPE PNEU	1	1		
60	503402	. TUBE, NYLON 1/4 O.D. / NOIR S.L.	AR	AR		
61	641447	. UNION COUDE 90º / TYPE "PUSH-IN" / #4x#4 BR	1	1		
62	503536	. TUBE, NYLON 1/8 O.D. / NOIR S.L.	1	1		
63	800293	. GENERATEUR IMPULSION	1	1		
64	500657	. VIS AUTOTARAUDEUSE TETE GOUTTE PHILLIPS #10-24x1/2 Z050	2	2		
		B) VOUS POUVEZ REMPLACER CE CYLINDRE PAR 780418 TOUT EN OTANT L'AMORTISSEUR ITEM # 29				

De 5-0109 À 8-1043		Date:07-2024	PAGE:HF-1802-01
CONTROLE PORTE D'ENTREE			

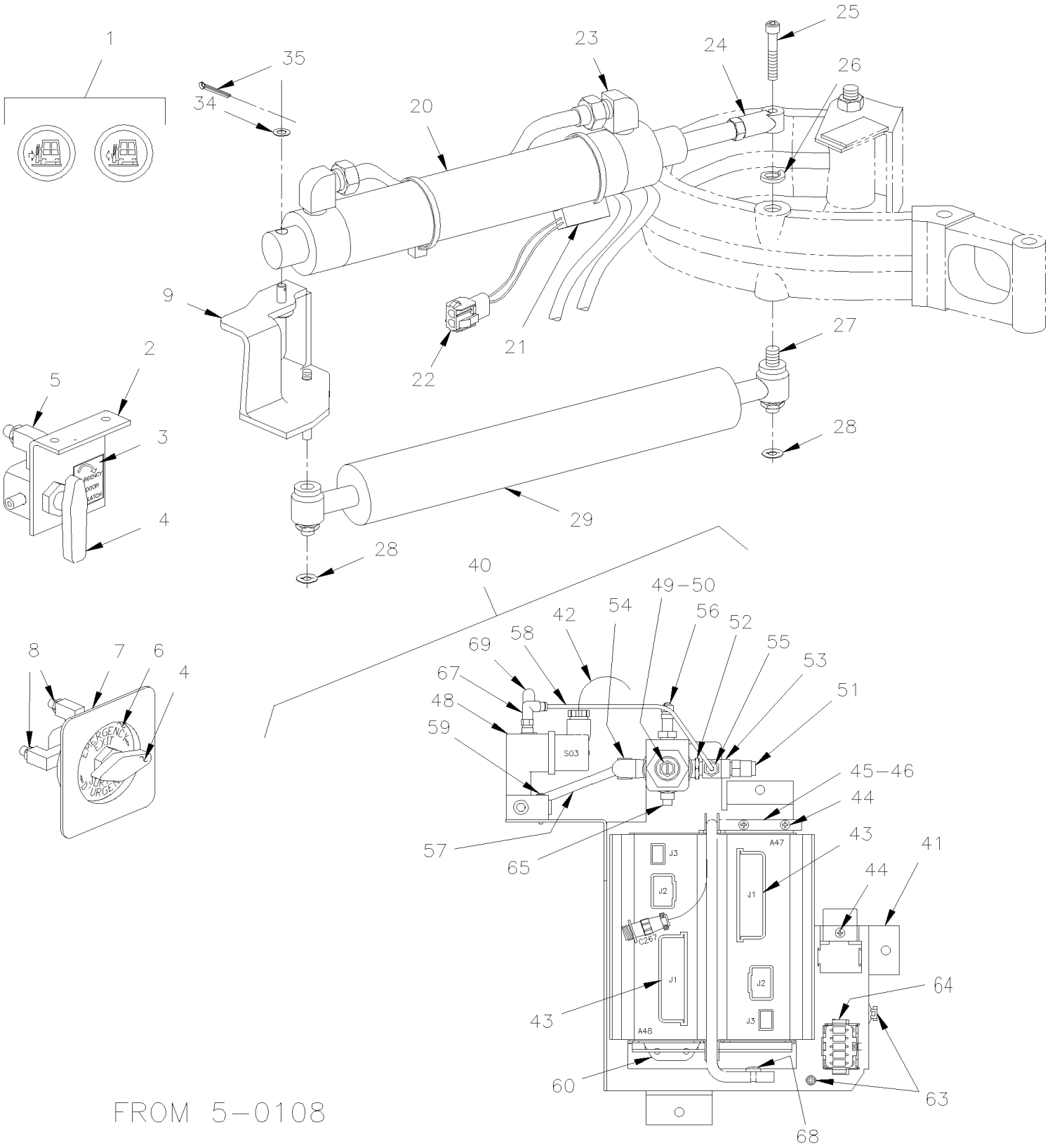

De 5-0109 À 8-1043		Date:07-2024	PAGE:HF-1802-01

CONTROLE PORTE D'ENTREE

Numéro d'article	Pièces	Description	H3411	H3455	VIP45	NOTES
1	**HF-0645-30**	**PANNEAU TABLEAU DE BORD DROIT**				
2	285537	SUPPORT	1	1		
3	283989	DECALQUE COMPARTMENT	1	1		
4	641417	SOUPAPE, 3 VOIES 1/8NPT-Fx1/8NPT-Fx1/8NPT-F BR	2	2		
. NS	642014	. POIGNEE ROUGE	1	1		
4	642161	SOUPAPE, 3 VOIES 1/8NPT-Fx1/8NPT-Fx1/8NPT-F BR / SERVICE	2	2		
. NS	642014	. POIGNEE ROUGE	1	1		
5	641365	COUDE MALE 45º NON-ROTATIF / TYPE "PUSH-IN" / #4x1/8NPT-M BR	1	1		
5	641369	COUDE MALE 90º NON-ROTATIF / TYPE "PUSH-IN" / #4x1/8NPT-M BR	1	1		
6	284057	DECALQUE "EMERGENCY EXIT" / ENGLISH & FRANCAIS	1	1		
7	**HF-1806-20**	**PANNEAU TABLEAU DE BORD**				
8	641242	CONNECTEUR MALE / TYPE "PUSH-IN" / #4x1/8NPT-M BR	3	3		
9	215370	SUPPORT DU CYLINDRE	1	1		
20	780595	CYLINDRE 2"	1	1		B
21	780594	CONTACTEUR TYPE REED / W/ 2" CYLINDER	1	1		
22	560900	CONNECTEUR / COM. MATE-N-LOCK / PH 2C / AMP 1-480319-0	1	1		
22	560853	TERMINAL MALE / 24-18 / AMP 60618-1	2	2		
23	641371	COUDE MALE 90º NON-ROTATIF / TYPE "PUSH-IN" / #4x1/4NPT-M BR	2	2		
24	502196	JOINT SPHERIQUE FEMELLE 1/2-20 / 1/2 I.D.	1	1		
25	5001075	VIS TETE BOUTON SIX PAN CREUX 1/2-13x2 Z050	1	1		
26	500482	RONDELLE FREIN FENDUE .506x.873x.125 Z050	1	1		
27	285433	PIVOT 7/16-14 X 80MM LG	1	1		
28	502601	ECROU BLOCAGE A RESSORT ROND 7/16	2	2		
29	780714	AMORTISSEUR	1	1		
34	500444	RONDELLE PLATE .406x.812x.065 Z050	1	1		
35	502102	GOUPILLE FENDUE 1/8 x 1	1	1		
40	382081	PANNEAU MODULE DR MULTIPLEX ASS. / W/MUX À 5-0108	1	1		
40	382079P	PANNEAU MODULE DR MULTIPLEX ASS. / MUX De 5-0109	1	1		
41	382080	PANNEAU MODULE DROIT MUX À 5-0108	1	1		
41	382122	PANNEAU MODULE DROIT MUX De 5-0109 À 6-0422	1	1		
41	382170	PANNEAU MODULE DROIT MUX De 6-0423	1	1		
41	506338	EXTRUSION DE CAOUTCHOUC / 1/16" x 1/4" INT "U" SHAPE / ROUND C.T.L.	AR	AR		
42	066133	CABLAGE ASS / MODULE PORTE D'ENTREE / MUX	1	1		
43	563273	MODULE I/O B / VOLVO MULTIPLEX / ALUMINUM À 7-0791	2	2		
. NS	563132	. CONNECTEUR / SH 2C / YAZAKI 7283-6458-40 À 7-0791	1	1		
. NS	563133	. CONNECTEUR / JUNIOR POWER TIMER / SH 29C / AMP 1-963449-2 À 7-0791	1	1		
. NS	562957	. CONNECTEUR / SH 5C / VERT / JAE IL-AG5-5S-S3C1 À 7-0791	1	1		
43	565865	MODULE I/O B / VOLVO MULTIPLEX / ALUMINUM De 7-0792	2	2		
. NS	563132	. CONNECTEUR / SH 2C / YAZAKI 7283-6458-40 De 7-0792	1	1		
. NS	563133	. CONNECTEUR / JUNIOR POWER TIMER / SH 29C / AMP 1-963449-2 De 7-0792	1	1		
. NS	562957	. CONNECTEUR / SH 5C / VERT / JAE IL-AG5-5S-S3C1 De 7-0792	1	1		
44	500965	VIS AUTOTARAUDEUSE TETE BOMBE PHILLIPS #8-32x1/2 N500 À 5-0167	7	7		

De 5-0109 À 8-1043		Date:07-2024	PAGE:HF-1802-01

CONTROLE PORTE D'ENTREE

Numéro d'article	Pièces	Description	H3411	H3455	VIP45	NOTES
44	504340	RIVET AVEUGLE TETE BOMBE OUVERT 1/8x3/16 SS De 6-0423	4	4		
45	382082	TIGE MODULE I/O B À 5-0167	1	1		
45	382136	TIGE MODULE I/O B À 6-0422	1	1		
45	382166	TIGE D'ATTACHEMENT / MODULE I/O B De 6-0423	1	1		
46	403570	SUPPORT NOIR PARE-SOLEIL / ACIER "L" SHAPE À 5-0167	2	2		
46	504722	COLLET DE RETENUE / 5/16 I.D. x 1/2" W x 7/32" De 5-0168 À 6-0422	2	2		
46	382169	CHARNIERE, TIGE MODULE MUX De 6-0423	1	1	1	
47	5001091	VIS AUTOTARAUDEUSE TETE CYLINDRIQUE PHILLIPS #4-40x1/4 BK À 5-0167	1	1		
48	641906	SOUPAPE COLLECTEUR / W/4 SOLENOID	1	1		
. NS	641927	. VALVE DE REMPLACEMENT NO	1	1		
. NS	641928	. VALVE DE REMPLACEMENT NC	3	3		
. NS	641107	. BOBINE 24V	1	1		
. NS	642213	. COUDE MALE 90º ROTATIF / TYPE "PUSH-IN" / #2x10-32 NP	1	1		
. NS	990143	. CONNECTEUR MALE / TYPE "PUSH-IN" /AVEC JOINT/ #2x#10-32-M BR	1	1		
. NS	641385	. CONNECTEUR / SOCKET HOUSING ASSY 3C / PNEUMAC 54934-01	1	1		
. NS	641455	. ADAPTATEUR STEM / TYPE "PUSH-IN" / #2x#4 PLAS	1	1		
NS	641927	. VALVE DE REMPLACEMENT NO	1	1		
NS	641928	. VALVE DE REMPLACEMENT NC	1	1		
NS	641929	. BOBINE 24V	1	1		
NS	642167	. COUDE MALE 90º ROTATIF / TYPE "PUSH-IN" / #2x10-32 BR	1	1		
NS	990143	. CONNECTEUR MALE / TYPE "PUSH-IN" /AVEC JOINT/ #2x#10-32-M BR	1	1		
49	641472	REGULATEUR DE PRESSION D'AIR 1/4" NPT / COPPER	1	1		
50	500734	CONTRE ECROU HEX 3/4-16 Z050	1	1		
51	641242	CONNECTEUR MALE / TYPE "PUSH-IN" / #4x1/8NPT-M BR	1	1		
52	501312	REDUCTION MALE-FEMELLE / TYPE TUYAU / 1/4NTP-Mx1/8NPT-F BR	1	1		
53	501653	RACCORD EN "T" / TYPE TUYAU / 1/8NPT-Mx1/8NPT-Fx1/8NPT-F BR	1	1		
54	641371	COUDE MALE 90º NON-ROTATIF / TYPE "PUSH-IN" / #4x1/4NPT-M BR	1	1		
55	641126	CONNECTEUR MALE / TYPE "PUSH-IN" / #2x1/8NPT-M BR	1	1		
56	640488	SOUPAPE, REMPLISSAGE 1/8" NPT	1	1		
. NS	650164	. BOUCHON CHROME SOUPAPE PNEU	1	1		
57	503402	TUBE, NYLON 1/4 O.D. / NOIR S.L.	AR	AR		
58	503536	TUBE, NYLON 1/8 O.D. / NOIR S.L.	AR	AR		
59	500495	VIS AUTOTARAUDEUSE TETE CYLINDRIQUE PHILLIPS #6x1 Z050	2	2		
59	5002090	VIS MECANIQUE TETE RONDE PHILLIPS #6-32x1.25 Z050	2	2		A
60	382093	SUPPORT DROIT MODULE I/O B MUX À 5-0167	2	2		
61	382094	SUPPORT GAUCHE MODULE I/O B MUX À 5-0167	2	2		
62	504637	ATTACHE CABLE / 3/16" x 13"	1	1		
63	509815	ATTACHE CABLE	2	2		
64	381145	CONN.DIODE AVEC 5 DIODES ASS.	1	1		
65	642167	COUDE MALE 90º ROTATIF / TYPE "PUSH-IN" / #2x10-32 BR	1	1		
67	871374	SILENCIEUX M5 De 5-0168	1	1		
68	509827	VIS MECANIQUE TETE RONDE PHILLIPS M4-0.7x20 SS De 5-0168	2	2		

De 5-0109 À 8-1043		Date:07-2024	PAGE:HF-1802-01

CONTROLE PORTE D'ENTREE

Numéro d'article	Pièces	Description	H3411	H3455	VIP455	NOTES
69	503402	TUBE, NYLON 1/4 O.D. / NOIR S.L.	AR	AR		
		A) UTILISER SEULEMENT AVEC UNE NOUVELLE PLAQUE 382170				
		B) VOUS POUVEZ REMPLACER CE CYLINDRE PAR 780418 TOUT EN OTANT L'AMORTISSEUR ITEM # 29				

De 3-4417 À 8-1043		Date:07-2024	PAGE:HF-1806-00
PANNEAU CENTRALE TABLEAU DE BORD			

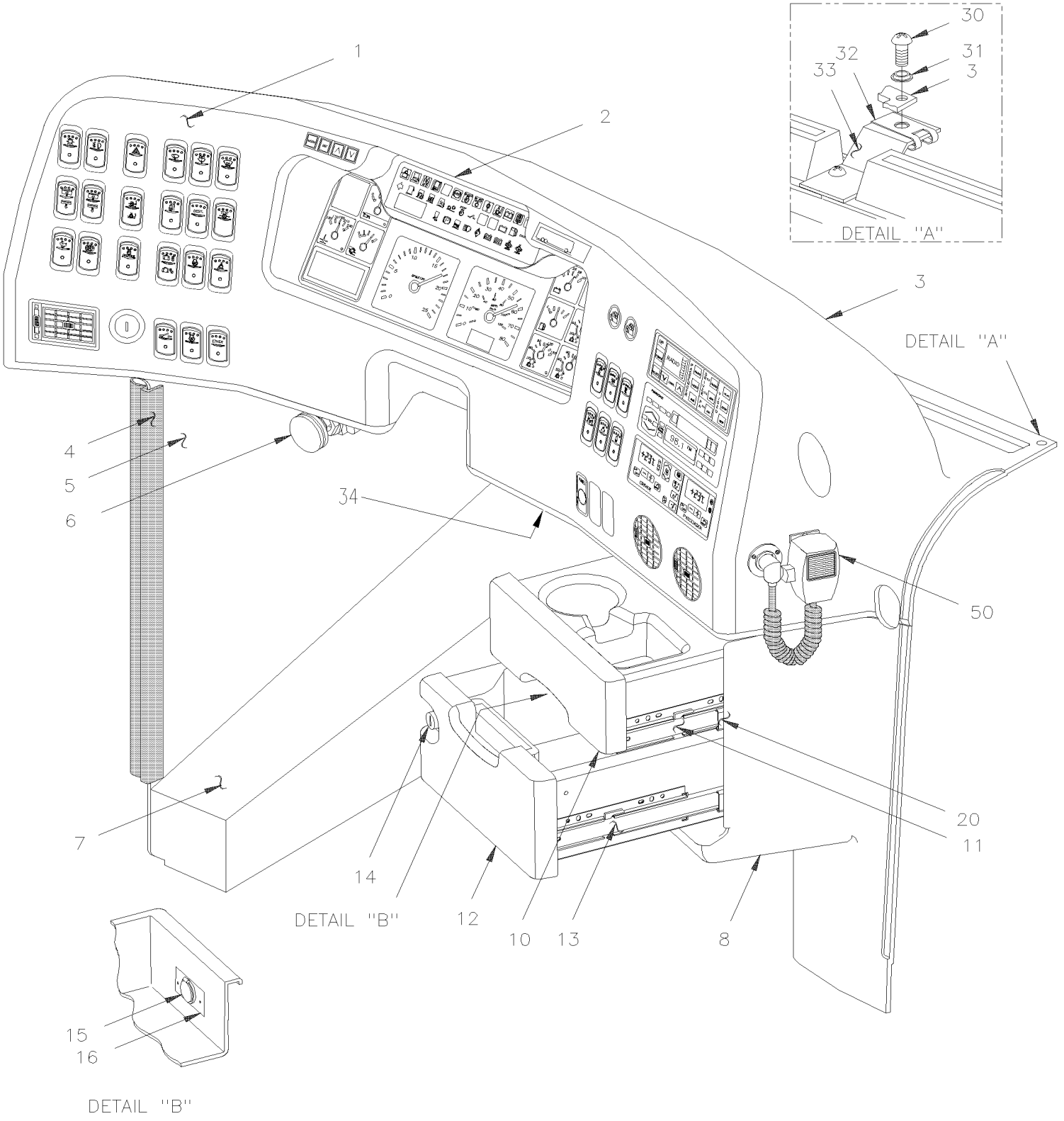

De 3-4417 À 8-1043		Date:07-2024	PAGE:HF-1806-00

PANNEAU CENTRALE TABLEAU DE BORD

Numéro d'article	Pièces	Description	H3441	H3455	VIP45	NOTES
1	392155	PANNEAU / INSTRUMENTATION AVANT À 3-4443	1	1		C
1	392208	PANNEAU / INSTRUMENTATION AVANT De 3-4444 À 6-0559	1	1		
1	392301	PANNEAU / INSTRUMENTATION AVANT De 6-0560	1	1		K
1	392157	PANNEAU / INSTRUMENTATION AVANT À 3-4443			1	D
1	392214	PANNEAU / INSTRUMENTATION AVANT De 3-4444 À 6-0607			1	
1	392313	PANNEAU / INSTRUMENTATION AVANT De 6-0608 À 7-0711			1	U
1	392214	PANNEAU / INSTRUMENTATION AVANT De 7-0712			1	
1	5001411	VIS MECANIQUE TETE PLATE PHILLIPS M4-0.7x20 BK	AR	AR	AR	
1	500345	RONDELLE DE FINITION FRAISE .187x.500x.090 BR BK	AR	AR	AR	
2	**HF-0645-10**	**PANNEAU TABLEAU DE BORD GAUCHE**				
2	**HF-0645-20**	**PANNEAU CENTRALE TABLEAU DE BORD**				
2	**HF-0645-30**	**PANNEAU TABLEAU DE BORD DROIT**				
NS	063070	CABLAGE ASS.	1	1	1	
NS	404571	CABLAGE ASS / TABLEAU DE BORD & PORTE-COLIS À 6-0359	1	1		
NS	409149	CABLAGE ASS / TABLEAU DE BORD & PORTE-COLIS / AUDIO De 6-0360	1	1		
NS	065473	HARNAIS TABLEAU DE BORD CENTRAL À 3-4757	1	1		
NS	065589	HARNAIS TABLEAU DE BORD CENTRAL De 4-4758 À 5-0022	1	1		
NS	066100	HARNAIS TABLEAU DE BORD CENTRAL De 5-0023 À 5-0167	1	1		
NS	066521	HARNAIS TABLEAU DE BORD CENTRAL / MUX De 5-0168	1	1		
2	066731	HARNAIS TABLEAU DE BORD CENTRAL / MUX	1	1		
NS	065474	HARNAIS TABLEAU DE BORD CENTRAL W/SMALL A/C À 3-4757			1	
NS	065689	HARNAIS TABLEAU DE BORD CENTRAL De 4-4758 À 4-4894			1	
NS	066020	HARNAIS TABLEAU DE BORD CENTRAL De 4-4895 À 5-0022			1	
NS	066102	HARNAIS TABLEAU DE BORD CENTRAL De 5-0023 À 5-0215			1	
NS	066367	HARNAIS TABLEAU DE BORD CENTRAL De 5-0216 À 5-0368			1	
NS	066449	HARNAIS TABLEAU DE BORD CENTRAL / MUX De 5-0369			1	M
2	066768	HARNAIS TABLEAU DE BORD CENTRAL / MUX			1	M
3	392156	CALOTTE TABLEAU DE BORD À 3-4443	1	1		
3	392209	CALOTTE TABLEAU DE BORD / BLACK De 3-4444	1	1		
3	392158	CALOTTE DASH VIP S/RAMPE À 3-4443			1	H
3	392215	CALOTTE DASH VIP S/RAMPE / BLACK De 3-4444			1	H
3	392200	CALOTTE DASH VIP S/RAMPE À 3-4443			1	A
3	392216	CALOTTE DASH VIP S/RAMPE / BLACK De 3-4444			1	A
4	504675	JOINT CAOUTCHOUC(1EA=1FT) / 5/8" HOLLOW BULB C.T.L.	AR	AR	AR	
5	392071	STRUCTURE CONSOLE CENTRALE XL-MUX À 3-4443	1	1		
5	392072	STRUCTURE CONSOLE CENTRALE XL-MUX À 3-4443			1	
5	392210	STRUCTURE CONSOLE CENTRALE XL-MUX De 3-4444 À 6-0559	1	1	1	
5	392312	STRUCTURE PARTIELLE FIXER SYS. AUDIO "VOLVO" / SERVICE À 6-0559	1	1		K
5	392305	ADAPTATEUR RADIO A LA STRUCTURE / SERVICE À 6-0559	1	1		K
5	392300	STRUCTURE CONSOLE CENTRALE XL-MUX De 6-0560	1	1	1	
5	392201	STRUCTURE CONSOLE CENTRALE XL-MUX De 3-4444 À 6-0559			1	A
5	392217	STRUCTURE CONSOLE CENTRALE XL-MUX De 3-4444 À 6-0607			1	A

De 3-4417 À 8-1043		Date:07-2024	PAGE:HF-1806-00

PANNEAU CENTRALE TABLEAU DE BORD

Numéro d'article	Pièces	Description	H3441	H3455	VIP45	NOTES
5	392315	STRUCTURE CONSOLE CENTRALE XL-MUX De 6-0608			1	A
5	392320	ADAPTATEUR, HVAC VS STRUCTURE TB / "W " SHAPE SS De 6-0608			1	V
NS	392074	BRAQUETTE TRANS MANUEL De 3-4444	1	1		
NS	392073	PANNEAU D'ACCES / POUR REPARATION ESSUI GLACE	1	1	1	
NS	562360	CONNECTEUR / HD10 SERIES / PH 6C / NOIR / DEUTSCH HD10-6-12P-BLACK	1	1	1	B
NS	562492	ATTELLAGE TYPE -A-	1	1	1	B
5	562493	CHAINE #6	1	1	1	B
5	562494	ANNEAU METALLIQUE	1	1	1	B
6	641445	SOUPAPE MECANIQUE, 3 VOIES, 2 POSITIONS	1	1	1	
. NS	641992	. BOUTON	1	1	1	
NS	5001403	VIS MECANIQUE TETE CYLINDRIQUE PHILLIPS M5-0.8x40 ZP	2	2	2	
NS	500964	RONDELLE PLATE .203x.500x.047 Z050	2	2	2	
NS	502782	ECROU HEX BAGUE DE NYLON M5-0.8 Z050	2	2	2	
NS	501307	ADAPTATEUR / TYPE TUYAU / 1/8NPT-Fx1/8NPT-M BR	1	1	1	
NS	641365	COUDE MALE 45º NON-ROTATIF / TYPE "PUSH-IN" / #4x1/8NPT-M BR	2	2	2	
7	392013	APPUI-PIED	1	1	1	
NS	5001036	VIS MECANIQUE TETE CYLINDRIQUE PHILLIPS M4-0.7x10 Z050	4	4	4	
8	391936	MC-COUPE-PIED A/TIROIR S/RAMPE / BLACK	1	1	1	H
8	391988	MC-COUPE-PIED A/TIROIR S/RAMPE			1	
8	392199	MC-COUPE-PIED A/TIROIR S/RAMPE / BLACK			1	A
10	391932	MC-TIRROIR DU HAUT ASS / BLACK	1	1	1	
. NS	392237	. SUPPORT DE LOQUET MAGNETIQUE DU HAUT	1	1	1	
. NS	392241	. BUTTE LOQUET MAGNETIQUE TIRROIR DU HAUT	1	1	1	
. NS	504733	. ENSEMBLE GLISSIERES (2) / FIXED AT DRAWER	1	1	1	
NS	066888	CABLAGE ASS / AVEC PRISE AUDIO 3.5MM / "I POD" / 12' À 6-0559	1	1		
11	504677	. GLISSIERE 8" (1 EA= 2 GLISSI?RES)	1	1	1	
NS	504673	LOQUET MAGNETIQUE	2	2	2	
12	391933	MC-TIRROIR DU BAS ASS / BLACK	1	1	1	
. NS	392238	. SUPPORT DE LOQUET MAGNETIQUE DU BAS	1	1	1	
. NS	392240	. BUTTE LOQUET MAGNETIQUE TIRROIR DU HAUT	1	1	1	
. NS	504733	. ENSEMBLE GLISSIERES (2) / FIXED AT DRAWER	1	1	1	
13	504678	. GLISSIERE 10" (1EA= 2 GLISSI?RES)	1	1	1	
NS	504673	LOQUET MAGNETIQUE	2	2	2	
14	504672	BARRURE AVEC CLEFS	1	1	1	
. NS	810084	. CLE (CH751)	1	1	1	
14	810084	. CLE (CH751)	2	2	2	
15	562796	SORTI POUR PRISE 12 VOLT	1	1	1	
16	500343	VIS MECANIQUE TETE PLATE PHILLIPS M4-0.7x16 ZP	2	2	2	
NS	500590	ECROU HEX BAGUE DE NYLON M4-0.7 Z050	2	2	2	
20	392012	PLAQUE DE MONTAGE TIROIR	4	4	4	
NS	5001413	VIS MECANIQUE TETE PLATE PHILLIPS M4-0.7x20 Z050	AR	AR	AR	
30	5001411	VIS MECANIQUE TETE PLATE PHILLIPS M4-0.7x20 BK	AR	AR	AR	

De 3-4417 À 8-1043		Date:07-2024	PAGE:HF-1806-00

PANNEAU CENTRALE TABLEAU DE BORD

Numéro d'article	Pièces	Description	H3411	H3455	VIP455	NOTES
31	500345	RONDELLE DE FINITION FRAISE .187x.500x.090 BR BK	AR	AR	AR	
32	5001406	ECROU RESSORT EN "U" M4-0.7 0.8-4.0x13.5	AR	AR	AR	
33	**HF-2230-00**	**INSTALLATION DEGIVREUR**				
34	563063	THERMISTANCE ASS / TEMPERATURE / ("DELPHI")	1	1	1	
50	**HF-2315-00**	**SYSTEME DE SON & ACCESSOIRES**				
NS	392225	ENS. BUSES RONDES WO, WE & W5 / BUS SERIES "H" À 3-4443	1	1		
NS	392226	ENS. BUSES RONDES WO, WE & W5 / V.I.P. SERIES "H" À 3-4443			1	
NS	405843	ENS. "RETROFIT" SYSTEME AUDIO "VOLVO" "H" À 6-0559	1	1		E
		A) UTILISE SANS MAIN COURANTE				
		B) CES ITEMS SONT RELIE AVEC LE CONNECTEUR POUR LE DIAGNOSTIQUE DU "DDEC"				
		C) PANNEAU AVEC LOUVRE RECTANGULAIRE SONT REMPLACE PAR L'ENSEMBLE #392225				
		D) PANNEAU AVEC LOUVRE RECTANGULAIRE SONT REMPLACE PAR L'ENSEMBLE #392226				
		E) POUR PLUS DE DETAIL VOIR LES PAGES HF-2315-15 & HF-2317-32				
		H) AVEC MAIN COURANTE				
		K) CETTE PIÈCE EST INCLUSE DANS L'ENSEMBLE DE SERVICE # 405843 POUR L'INSTALLATION DU SYSTHEME DE SON "VOLVO"				
		M) AVEC MULTIPLEX				
		V) CETTE PIÈCE EST REQUISE POUR ABAISSER L'UNITÉ HVAC DANS LA STRUCTURE # 392315				

De 3-4417 À 8-1043		Date:07-2024	PAGE:HF-1806-10
CONSOLE GAUCHE - BUS			

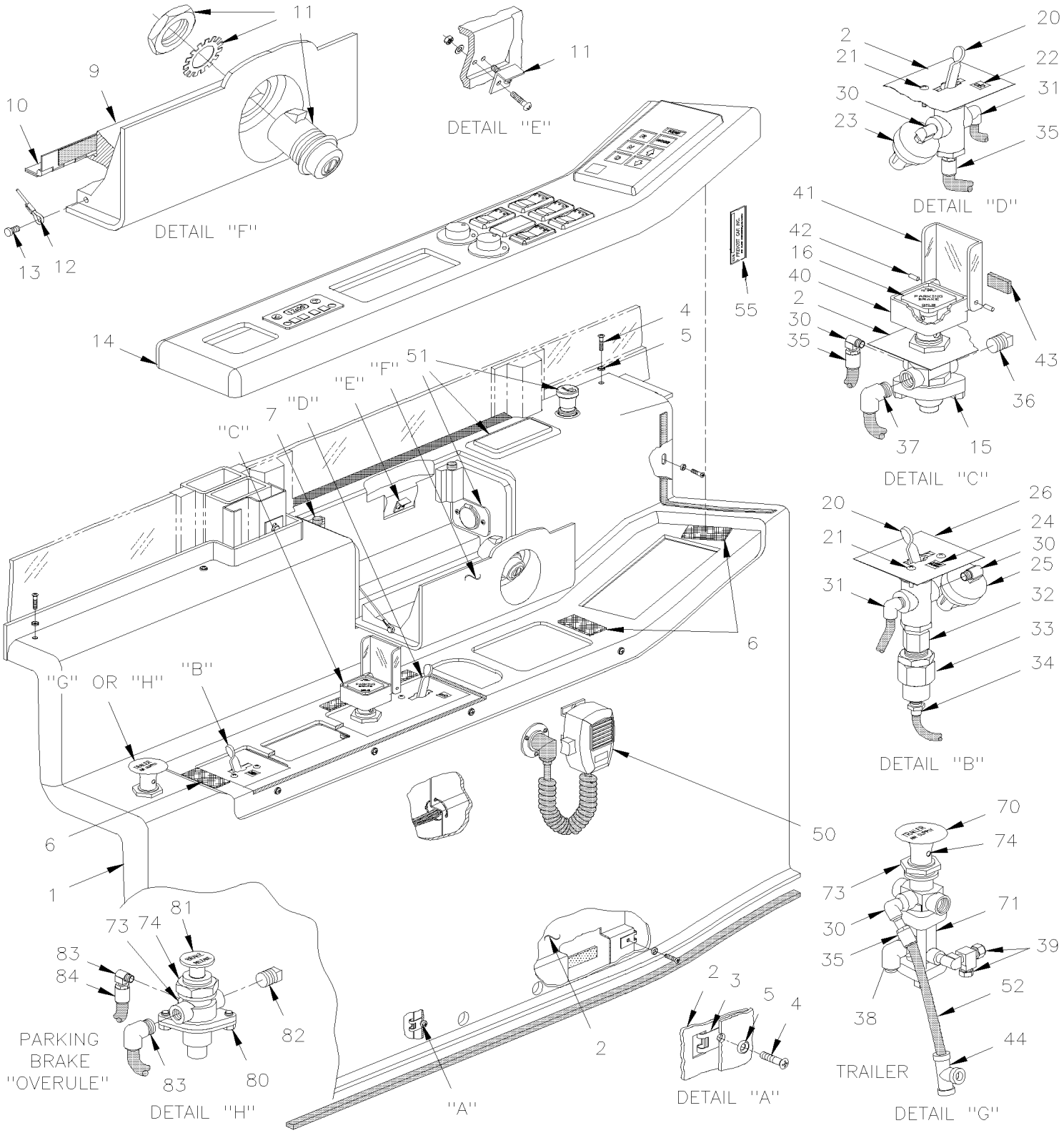

De 3-4417 À 8-1043		Date:07-2024	PAGE:HF-1806-10

CONSOLE GAUCHE - BUS

Numéro d'article	Pièces	Description	H3411	H3455	VIP45	NOTES
		LES CONSOLES SUIVANTES AVEC CENDRIER				
		ONT TOUJOURS UN BRIQUET 12V				
1	391938	BASE CONSOLE GAU. NON FUMEUR A/MINUTERIE / BLACK	1	1		
1	392287	MC-CONSOLE GA. FUMEUR PROTECT. FEU / BLACK	1	1		
1	392307	MC-CONSOLE GA. FUMEUR EMETTEUR PNEU / BLACK	1	1		
1	392136	CONS GA HAUT A/ALLUM CIGAR TRANS EATON / BLACK	1	1		
1	392295	MC-CONSOLE GA. PRISE 12V PORTECTION FEU / BLACK	1	1		
1	392308	MC-CONSOLE GA.PRISE 12V EMETTEUR PNEU / BLACK	1	1		
1	392075	CONS GAUCHE HAUT NON FUMEUR TRANS EATON / BLACK	1	1		
1	392286	MC-CONSOLE GA. NON FUMEUR PROTECT. FEU / BLACK	1	1		
1	392306	MC-CONSOLE GA. NON FUMEUR EMETTEUR PNEU / BLACK	1	1		
1	392341	FACIA, MODULE GA. H3 NON-FUMEUR + GPS / BLACK	1	1		
1	392342	FACIA, MOD.GA. H3 N-FUM. PROT. FEU + GPS / BLACK	1	1		
1	392344	MC-CONS.GA.AUT. NON.FU. EMET-PNEU. GPS / BLACK	1	1		
2	391950	STRUCTURE ASS.	1	1		
3	5001405	ECROU RESSORT EN "U" M4-0.7 0.8-4.0x9.5	10	10		
4	5001414	VIS MECANIQUE TETE PLATE PHILLIPS M4-0.7x16 BK	10	10		
5	500345	RONDELLE DE FINITION FRAISE .187x.500x.090 BR BK	10	10		
6	506493	RUBAN DUAL LOCK 1/2" x 150' / BLACK SJ3541	AR	AR		
7	504674	BUTEE DE CAOUTCHOUC / 1/4X13/32X13/32X1/8	2	2		
9	391939	COUVERCLE MONITEUR R.E.I. / BLACK	1	1		
10	392525	PENTURE	1	1		
11	504672	BARRURE AVEC CLEFS	1	1		
. NS	810084	. CLE (CH751)	1	1		
NS	810084	. CLE (CH751)	1	1		
12	504676	COURROIE DE RETENUE	1	1		
13	504619	PINCE POUR MOULURE / NOIR 7/32"O.D.x1/2" HOLE 3/16	2	2		
14	391948	PANNEAU / AVEC TRANSMISSION AUTOMATIQUE "WORLD"	1	1		
14	391949	PANNEAU / AVEC TRANSMISSION MANUEL	1	1		
14	392006	MG-PANNEAU COMPOSANTES EATON	1	1		
15	641128	SOUPAPE, VALVE CONTROLE PP-1 / 40PSI	1	1		
. NS	641154	. ENSEMBLE DE REPARATION PP1 & RD-3	1	1		
16	641149	. BOUTON URGENCE CARRE JAUNE / 1"	1	1		
20	640136	SOUPAPE, CONTROLE / TW-1	1	1		
. NS	641156	. NECESSAIRE DE REPARATION TW-1	1	1		
21	500572	VIS MECANIQUE TETE GOUTTE PHILLIPS #10-24x1/2 SS BK	2	2		
22	391952	DECALQUE TAG VIP	1	1		
23	562518	INTERRUPTEUR A PRESSION N.O. 4PSI / 1/8NPT W/2 SCREWS / TAG	1	1		
NS	063892	FIL 7B ASS.	1	1		
24	391951	DECALQUE LOW BUOY	1	1		
25	560816	INTERRUPTEUR A PRESSION N.C. 3PSI / 1/8NPT W/2 SCREWS	1	1		

De 3-4417 À 8-1043		Date:07-2024	PAGE:HF-1806-10

CONSOLE GAUCHE - BUS

Numéro d'article	Pièces	Description	H3411	H3455	VIP45	NOTES
26	391967	DECALQUE SANS LOW-BUOY	1	1		
30	501331	COUDE MALE-FEMELLE 90º / TYPE TUYAU / 1/8NPT-Mx1/8NPT-F BR	3	3		
31	641369	COUDE MALE 90º NON-ROTATIF / TYPE "PUSH-IN" / #4x1/8NPT-M BR	3	3		
32	501310	ADAPTATEUR / TYPE TUYAU / 1/4NPT-Fx1/8NPT-M BR	1	1		
33	640135	SOUPAPE ANTI-RETOUR / 1/4 NPT	1	1		
34	641332	CONNECTEUR MALE / TYPE "PUSH-IN" / #4x1/4NPT-M BR	1	1		
35	641349	CONNECTEUR MALE / TYPE "PUSH-IN" / #6x1/8NPT-M BR	1	1		
36	501304	BOUCHON A TETE E CARRE / TYPE TUYAU / 1/4NPT-M BR	1	1		
37	641371	COUDE MALE 90º NON-ROTATIF / TYPE "PUSH-IN" / #4x1/4NPT-M BR	1	1		
38	641372	COUDE MALE 90º NON-ROTATIF / TYPE "PUSH-IN" / #6x1/4NPT-M BR	1	1		
39	641002	RACCORD EN "T" MALE / TYPE "NTA" / #4x#4x1/8NPT-M BR	1	1		
40	391727	BOITIER DE PROTECTION ASS.	1	1		
40	391725	. BOITE	1	1		
41	391726	. COUVERCLE	1	1		
42	505221	. AXE 1/8 X 3/8	1	1		
43	506035	. RUBAN ADH1 NEO 1/2"x1"x15' / BLACK 1220X	1	1		
44	641922	RACCORD EN "T" / TYPE "PUSH-IN" / #6x#6x#6 BR	1	1		
50	**HF-2315-00**	**SYSTEME DE SON & ACCESSOIRES**				
51	**HF-0645-00**	**INTERRUPTEUR CONSOLE GAUCHE - BUS**				
52	**HF-1202-00**	**TUBES PLASTIQUE / AIR D.O.T.**				
55	Call order desk	PLAQUE CONFORMITE / V.I.N.	1	1		P
70	641935	BOUTON DE SOUPAPE ATTACHE REMORQUE PP-7	1	1		
71	641397	SOUPAPE ALIMENTATION REMORQUE PP-7	1	1		
NS	452043	INTERRUPTEUR A PRESSION N.O. 60-35 20SP001AA060E035E	1	1		
73	640297	ECROU	1	1		
74	640286	GOUPILLE	1	1		
80	640472	SOUPAPE, CONTROLE / RD-3	1	1		
. NS	641154	. ENSEMBLE DE REPARATION PP1 & RD-3	1	1		
81	641155	BOUTON, "OVERRULE" ROND NOIR	1	1		
82	501303	BOUCHON A TETE E CARRE / TYPE TUYAU / 1/8NPT-M BR	1	1		
83	641370	COUDE MALE 90º NON-ROTATIF / TYPE "PUSH-IN" / #6x1/8NPT-M BR	2	2		
84	641242	CONNECTEUR MALE / TYPE "PUSH-IN" / #4x1/8NPT-M BR	1	1		
		P) CONTACTER LE BUREAU DE PRISE DE COMMANDE				

De 3-4417 À 8-1043		Date:07-2024	PAGE:HF-1806-15
CONSOLE GAUCHE - V.I.P.			

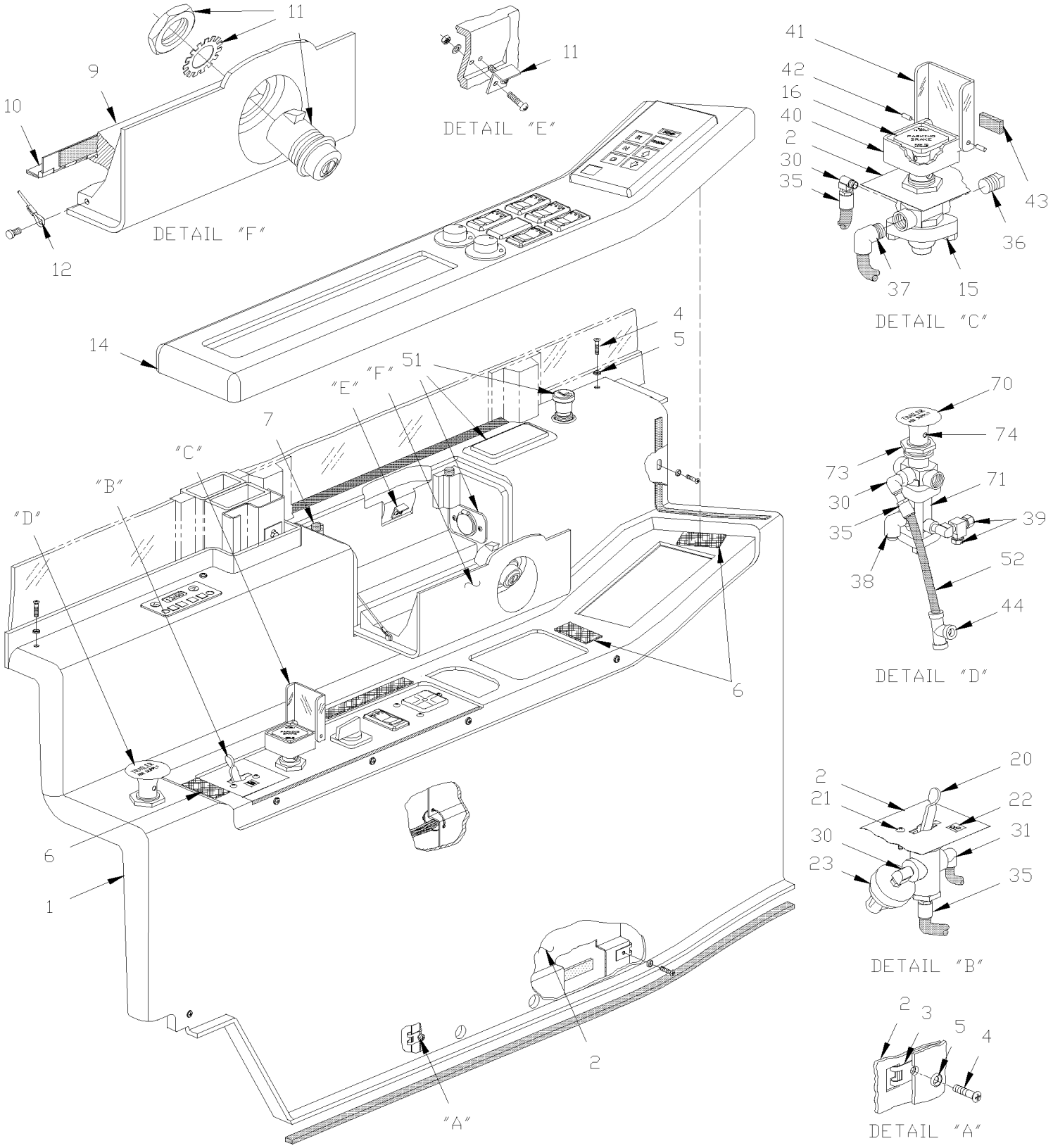

De 3-4417 À 8-1043		Date:07-2024	PAGE:HF-1806-15

CONSOLE GAUCHE - V.I.P.

Numéro d'article	Pièces	Description	H3411	H3455	VIP45	NOTES
1	391990	CONSOLE GAUCHE HAUT FUMEUR TRANS EATON / BLACK			1	
1	392076	MG-CONSOLE GAUCHE NON FUMEUR S/MIN. VIP / BLACK			1	
2	391993	STRUCTURE ASS.			1	
3	5001405	ECROU RESSORT EN "U" M4-0.7 0.8-4.0x9.5			10	
4	5001414	VIS MECANIQUE TETE PLATE PHILLIPS M4-0.7x16 BK			10	
5	500345	RONDELLE DE FINITION FRAISE .187x.500x.090 BR BK			10	
6	506493	RUBAN DUAL LOCK 1/2" x 150' / BLACK SJ3541			AR	
7	504674	BUTEE DE CAOUTCHOUC / 1/4X13/32X13/32X1/8			2	
9	391939	COUVERCLE MONITEUR R.E.I. / BLACK			1	
10	392525	PENTURE			1	
11	504672	BARRURE AVEC CLEFS			1	
. NS	810084	. CLE (CH751)			1	
NS	810084	. CLE (CH751)			1	
12	504676	COURROIE DE RETENUE			1	
14	391991	PANNEAU / AVEC TRANSMISSION AUTOMATIQUE			1	
15	641128	SOUPAPE, VALVE CONTROLE PP-1 / 40PSI			1	
. NS	641154	. ENSEMBLE DE REPARATION PP1 & RD-3			1	
16	641149	. BOUTON URGENCE CARRE JAUNE / 1"			1	
20	640136	SOUPAPE, CONTROLE / TW-1			1	
. NS	641156	. NECESSAIRE DE REPARATION TW-1			1	
21	500572	VIS MECANIQUE TETE GOUTTE PHILLIPS #10-24x1/2 SS BK			2	
22	391992	DECALQUE TAG VIP			1	
23	562518	INTERRUPTEUR A PRESSION N.O. 4PSI / 1/8NPT W/2 SCREWS / TAG			1	
NS	064657	CABLAGE ASS / AVEC MISE A NIVEAU			1	
24	391994	DECALQUE LEVEL LOW			1	
30	501331	COUDE MALE-FEMELLE 90º / TYPE TUYAU / 1/8NPT-Mx1/8NPT-F BR			3	
31	641369	COUDE MALE 90º NON-ROTATIF / TYPE "PUSH-IN" / #4x1/8NPT-M BR			3	
35	641349	CONNECTEUR MALE / TYPE "PUSH-IN" / #6x1/8NPT-M BR			1	
36	501304	BOUCHON A TETE E CARRE / TYPE TUYAU / 1/4NPT-M BR			1	
37	641371	COUDE MALE 90º NON-ROTATIF / TYPE "PUSH-IN" / #4x1/4NPT-M BR			1	
38	641372	COUDE MALE 90º NON-ROTATIF / TYPE "PUSH-IN" / #6x1/4NPT-M BR			1	
39	641002	RACCORD EN "T" MALE / TYPE "NTA" / #4x#4x1/8NPT-M BR			1	
40	391727	BOITIER DE PROTECTION ASS.			1	
40	391725	. BOITE			1	
41	391726	. COUVERCLE			1	
42	505221	. AXE 1/8 X 3/8			1	
43	506035	. RUBAN ADH1 NEO 1/2"x1"x15' / BLACK 1220X			1	
44	641922	RACCORD EN "T" / TYPE "PUSH-IN" / #6x#6x#6 BR			1	
50	**HF-2315-00**	**SYSTEME DE SON & ACCESSOIRES**				
51	**HF-0645-05**	**INTERRUPTEUR CONSOLE GAUCHE - V.I.P.**				
52	**HF-1202-00**	**TUBES PLASTIQUE / AIR D.O.T.**				
55	Call order desk	PLAQUE CONFORMITE / V.I.N.			1	P

De 3-4417 À 8-1043		Date:07-2024	PAGE:HF-1806-15

CONSOLE GAUCHE - V.I.P.

Numéro d'article	Pièces	Description	H3411	H3455	VIP455	NOTES
60	641018	CONNECTEUR MALE / TYPE "NTA" / #6x1/8NPT-M BR			1	
70	641935	BOUTON DE SOUPAPE ATTACHE REMORQUE PP-7			1	
71	641397	SOUPAPE ALIMENTATION REMORQUE PP-7			1	
NS	452043	INTERRUPTEUR A PRESSION N.O. 60-35 20SP001AA060E035E			1	
73	640297	ECROU			1	
74	640286	GOUPILLE			1	
		P) CONTACTER LE BUREAU DE PRISE DE COMMANDE				

De 3-4417 À 8-1043		Date:07-2024	PAGE:HF-1806-20
PANNEAU TABLEAU DE BORD			

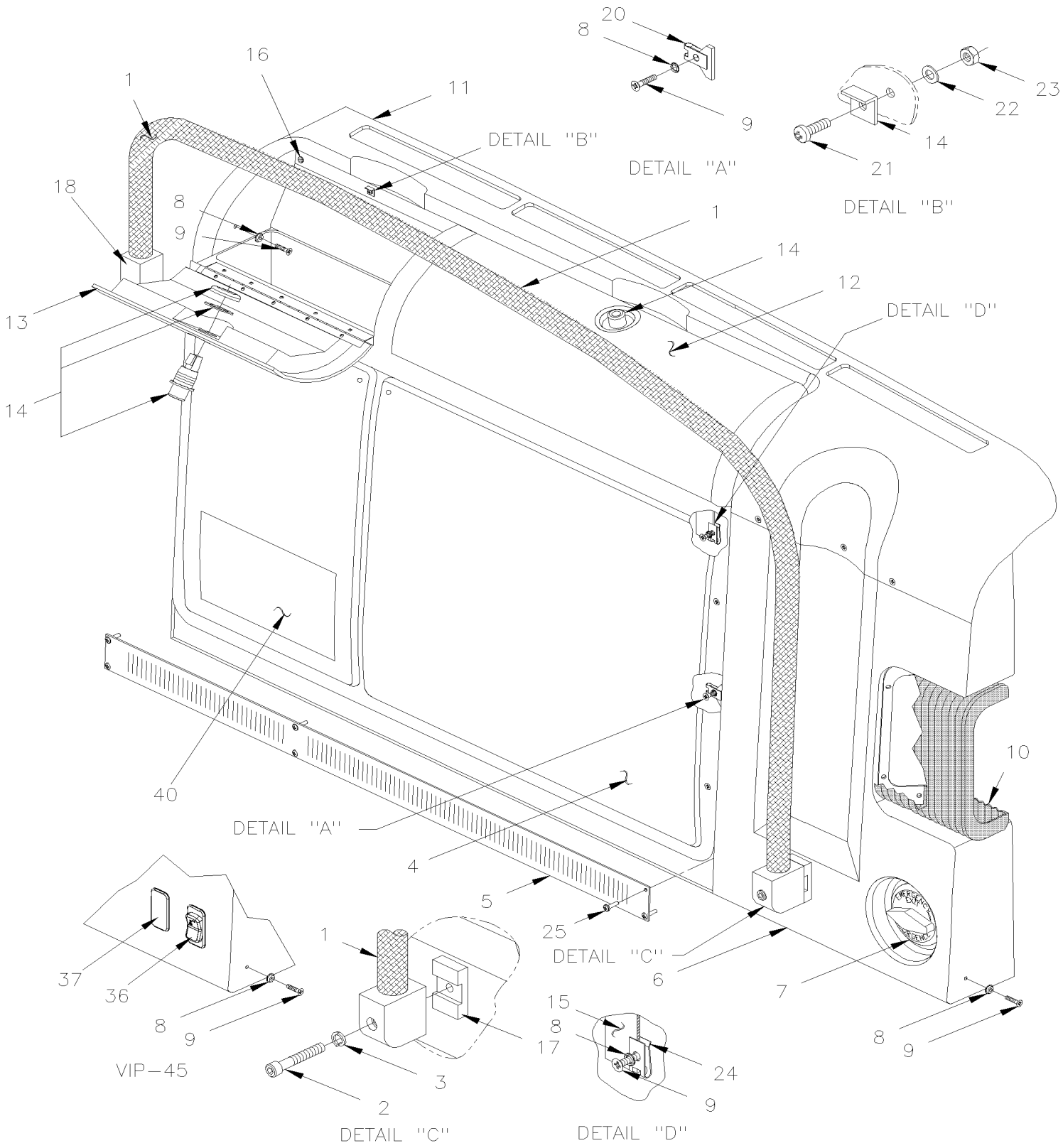

De 3-4417 À 8-1043		Date:07-2024	PAGE:HF-1806-20

PANNEAU TABLEAU DE BORD

Numéro d'article	Pièces	Description	H3411	H3455	VIP455	NOTES
1	391971	RAMPE À 4-4958	1	1		
1	392266	RAMPE / NOIR De 4-4959	1	1		B
1	**3202061**	**ENS SERV RAMPE METAL NOIR TABLEAU BORD**	1	1		
1	**3202026**	**ENS SERV RAMPE METAL GRISE TABLEAU BOR H**	1	1		
1	392494	RAMPE / JAUNE De 4-4959	1	1		C
1	**3202030**	**ENS SERV RAMPE METAL JAUNE TABLEAU BORD**	1	1		
2	5001379	VIS TETE CYLINDRIQUE SIX PANS CREUX M8-1.25x50 SS À 4-4958	1	1		
2	5001598	VIS TETE CYLINDRIQUE SIX PANS CREUX M8-1.25x30 SS De 4-4959	1	1		
2	5001380	VIS TETE CYLINDRIQUE SIX PANS CREUX M8-1.25x100 SS	1	1		
3	500475	RONDELLE FREIN A DENT INTERIEUR .320x.610x.034 Z050	2	2		
4	392128	PANNEAU DE SERVICE / BLACK			1	
4	392007	PANNEAU DE SERVICE	1	1		
5	391959	GRILLE D'ASPIRATION / BLACK	1	1	1	
6	392008	PEAU EXTREME DROITE / BLACK	1	1		
6	392127	PEAU EXTREME DROITE / BLACK			1	
6	392202	PEAU EXTREME DROITE / SANS RAMPE / BLACK			1	A
7	**HF-1802-00**	**CONTROLE PORTE D'ENTREE À 5-0108**				
7	**HF-1802-01**	**CONTROLE PORTE D'ENTREE De 5-0109**				
8	500345	RONDELLE DE FINITION FRAISE .187x.500x.090 BR BK	AR	AR	AR	
9	5001413	VIS MECANIQUE TETE PLATE PHILLIPS M4-0.7x20 Z050	AR	AR	AR	
9	5001429	VIS MECANIQUE TETE PLATE PHILLIPS M4-0.7x25 BK	AR	AR	AR	
10	**HF-1862-60**	**INSTALLATION CADRE DE PORTE D'ENTREE**				
11	391995	MD-THERMOGORMAGE PRINCIPAL / BLACK	1	1	1	
12	391954	COUVERT DROIT / BLACK	1	1	1	
13	391955	COUVERT GAUCHE / BLACK	1	1	1	
13	504676	COURROIE DE RETENUE	1	1	1	
14	504672	BARRURE AVEC CLEFS	AR	AR	AR	
. NS	810084	. CLE (CH751)	1	1	1	
NS	810084	. CLE (CH751)	2	2	2	
15	391956	STRUCTURE / DROIT	1	1		
15	391996	STRUCTURE / DROIT			1	
15	392203	STRUCTURE / SANS RAMPE DROITE			1	A
16	504674	BUTEE DE CAOUTCHOUC / 1/4X13/32X13/32X1/8	4	4	4	
17	392489	BLOC ATTACHE DE RAMPE	1	1	1	
18	392116	SUPPORT DE RAMPE	1	1	1	
20	5001406	ECROU RESSORT EN "U" M4-0.7 0.8-4.0x13.5	4	4	4	
21	5001398	VIS MECANIQUE TETE CYLINDRIQUE PHILLIPS M3-0.5x10 SS	1	1	1	
22		RONDELLE	4	4	4	
23	5001408	ECROU HEX STOVER M3-0.5 ZP	4	4	4	
24	5001405	ECROU RESSORT EN "U" M4-0.7 0.8-4.0x9.5	14	14	14	
25	5001410	VIS MECANIQUE TETE CYLINDRIQUE PHILLIPS M4-0.7x16 SS	6	6	6	
30	562697	INTER. / ON-ON / D.P.D.T. / CH-OVER W/AMPOULE / W/RED & GREEN LED			1	

De 3-4417 À 8-1043		Date:07-2024	PAGE:HF-1806-20

PANNEAU TABLEAU DE BORD

Numéro d'article	Pièces	Description	H3411	H3455	VIP45	NOTES
31	562716	BOUTON LUMIERE CHAUF.NGR534423			1	
36	562697	INTER. / ON-ON / D.P.D.T. / CH-OVER W/AMPOULE / W/RED & GREEN LED			1	
36	562716	BOUTON LUMIERE CHAUF.NGR534423			1	
37	562773	INTERRUPTEUR DUMMY EATON NGR			1	
40	404625	DECALQUE "POUR LA SECURITE… BLANCHE" FRANÇAIS	1	1		
. NS	404623	. DECALQUE "POUR LA SECURITE… BLANCHE" FRANÇAIS	1	1		
. NS	404624	. PLAQUE SUPPORT DECALQUE 232MM x 119MM	1	1		
40	404626	PLAQUE ET DECALQUE ANGLAIS/ESPAGNOL / ENGLISH	1	1		
. NS	404622	. DECALQUE "FOR PASSENGER SAFETY....WHITE" / ENGLISH	1	1		
. NS	404624	. PLAQUE SUPPORT DECALQUE 232MM x 119MM	1	1		
40	406150	PLAQUE ET DECALQUE ANGLAIS/ESPAGNOL / ENGLISH & SPANISH	1	1		
. NS	405647	. PLAQUE ET DECALQUE ANGLAIS/ESPAGNOL / ENGLISH & SPANISH	1	1		
. NS	406148	. PLAQUE SUPPORT DECALQUE 242MM x 290MM	1	1		
40	400099	DECALQUE "FOR PASSENGER SAFETY....YELLOW" / ASS / ENGLISH & SPANISH	1	1	1	
. NS	400098	. DECALQUE "FOR PASSENGER SAFETY....YELLOW" / / ENGLISH & SPANISH	1	1	1	
. NS	406148	. PLAQUE SUPPORT DECALQUE 242MM x 290MM	1	1	1	
		A) UTILISE SANS MAIN COURANTE				
		B) POUR LA SOLUTION EN SERVICE, VOIR L'ENSEMBLE DE SERVICE 3202061 OU 3202026				
		C) POUR LA SOLUTION EN SERVICE, VOIR L'ENSEMBLE DE SERVICE 3202030				

De 3-4417 À 8-1043		Date:07-2024	PAGE:3202061
ENS SERV RAMPE METAL NOIR TABLEAU BORD			

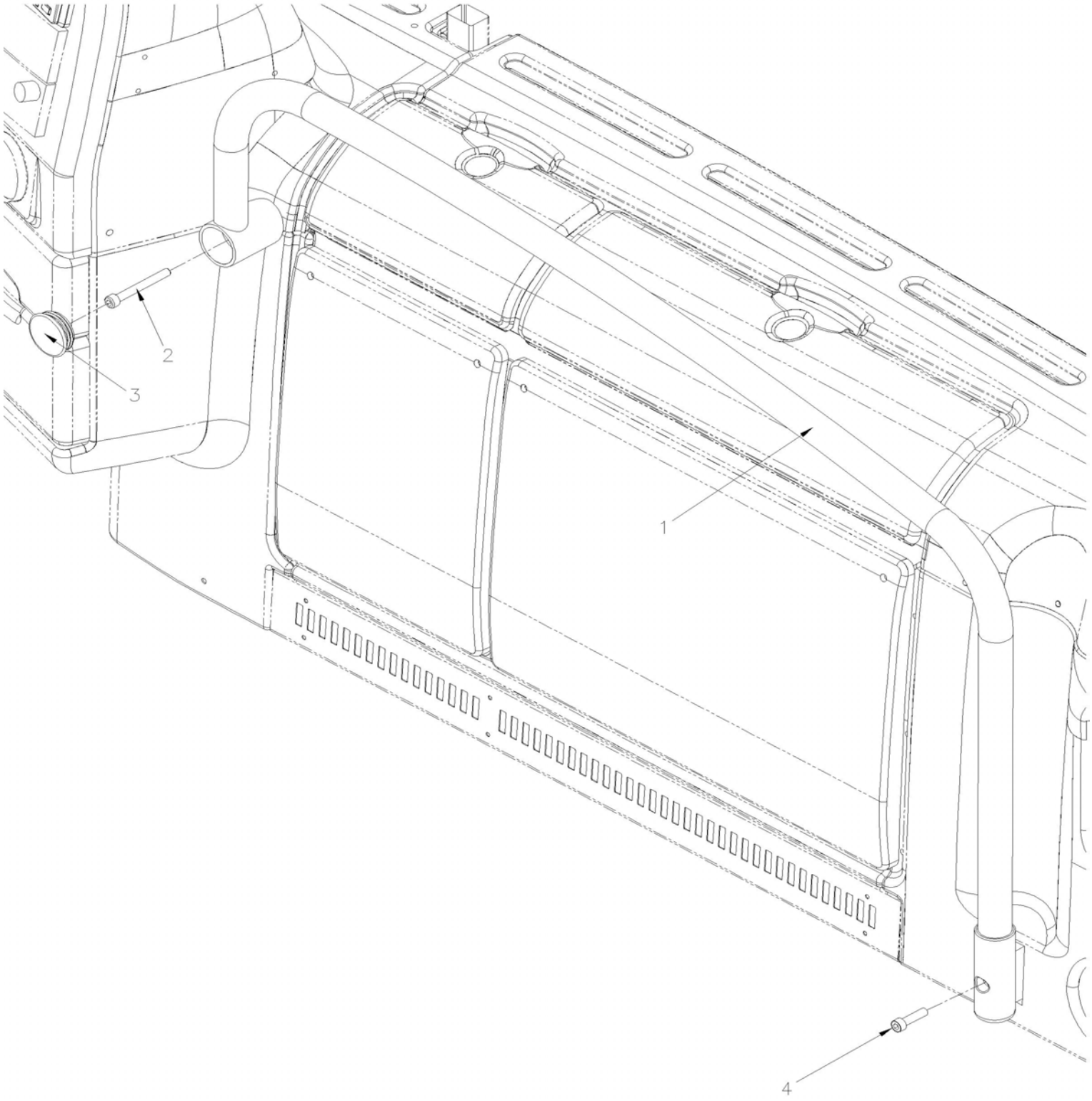

De 3-4417 À 8-1043		Date:07-2024	PAGE:3202061

ENS SERV RAMPE METAL NOIR TABLEAU BORD

Numéro d'article	Pièces	Description	H3411	H3455	VIP455	NOTES
1	3202048	RAMPE METAL NOIR TABLEAU DE BORD	1	1	1	
2	5001604	VIS TETE CYLINDRIQUE SIX PANS CREUX M8-1.25x70 G8.8 G500	1	1	1	
3	504513	BOUCHON / 1.9 X 0.58 POL BK	1	1	1	
4	5001598	VIS TETE CYLINDRIQUE SIX PANS CREUX M8-1.25x30 SS	1	1	1	

De 3-4417 À 8-1043		Date:07-2024	PAGE:3202026
ENS SERV RAMPE METAL GRISE TABLEAU BOR H			

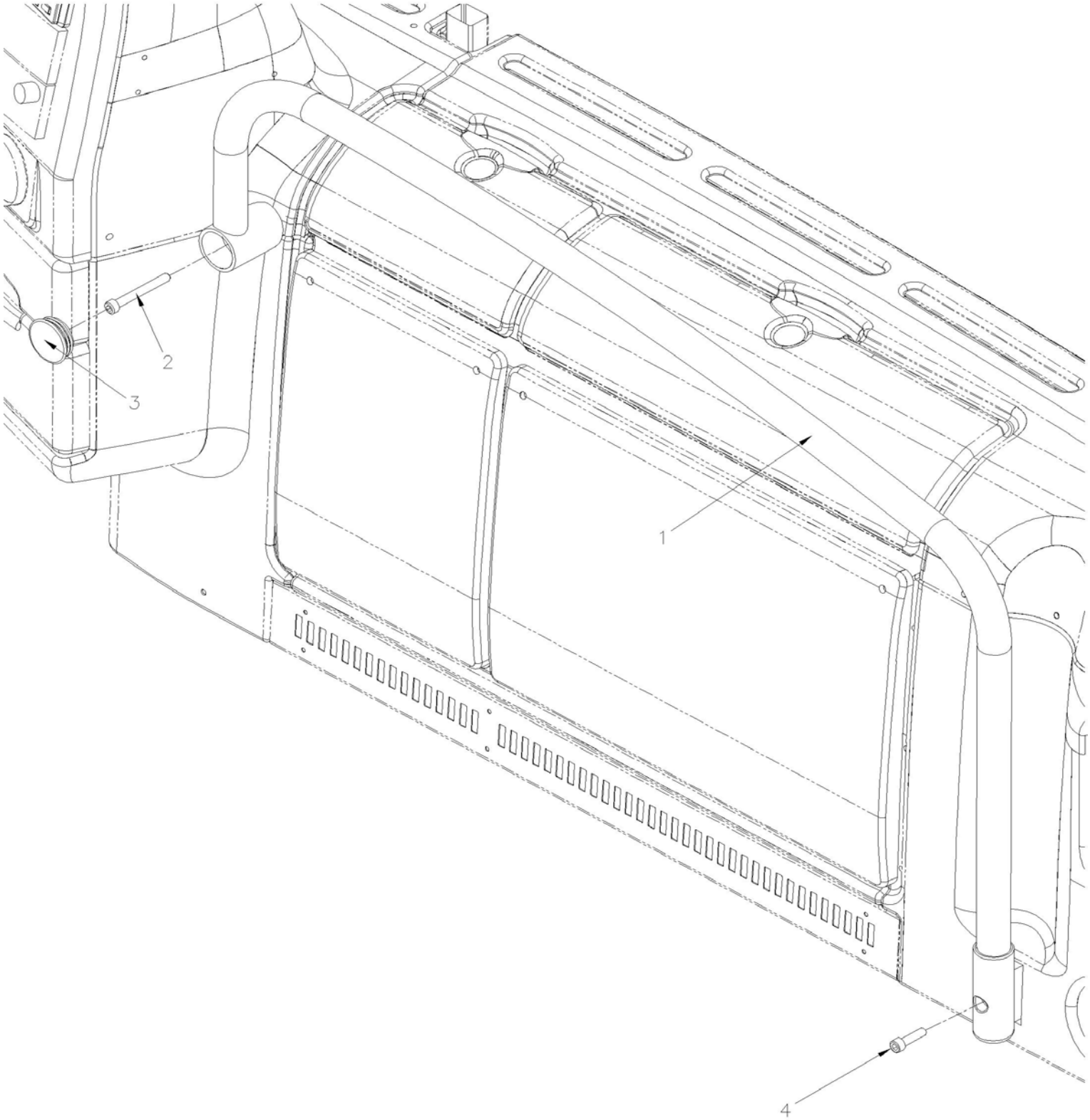

De 3-4417 À 8-1043		Date:07-2024	PAGE:3202026

ENS SERV RAMPE METAL GRISE TABLEAU BOR H

Numéro d'article	Pièces	Description	H3411	H3455	VIP455	NOTES
1	3202155	RAMPE METAL GRISE TABLEAU DE BORD	1	1	1	
2	5001604	VIS TETE CYLINDRIQUE SIX PANS CREUX M8-1.25x70 G8.8 G500	1	1	1	
3	504513	BOUCHON / 1.9 X 0.58 POL BK	1	1	1	
4	5001598	VIS TETE CYLINDRIQUE SIX PANS CREUX M8-1.25x30 SS	1	1	1	

De 3-4417 À 8-1043		Date:07-2024	PAGE:3202030
ENS SERV RAMPE METAL JAUNE TABLEAU BORD			

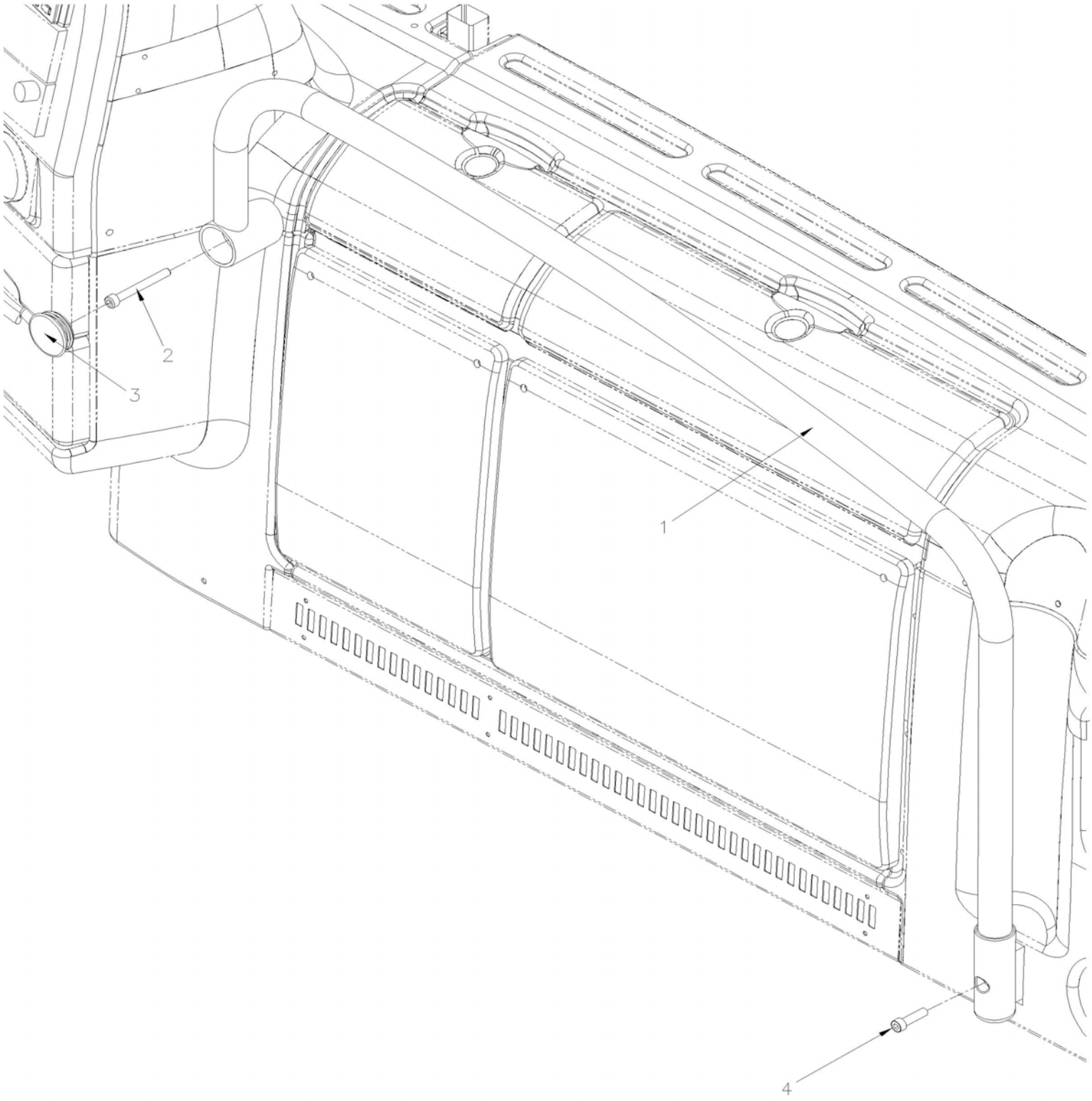

De 3-4417 À 8-1043		Date:07-2024	PAGE:3202030

ENS SERV RAMPE METAL JAUNE TABLEAU BORD

Numéro d'article	Pièces	Description	H3411	H3455	VIP455	NOTES
1	3211769	RAMPE METAL JAUNE TABLEAU DE BORD	1	1	1	
2	5001604	VIS TETE CYLINDRIQUE SIX PANS CREUX M8-1.25x70 G8.8 G500	1	1	1	
3	504513	BOUCHON / 1.9 X 0.58 POL BK	1	1	1	
4	5001598	VIS TETE CYLINDRIQUE SIX PANS CREUX M8-1.25x30 SS	1	1	1	

De 3-4417 À 8-1043		Date:07-2024	PAGE:HF-1810-00
PANNEAU DE MODESTIE DROIT			

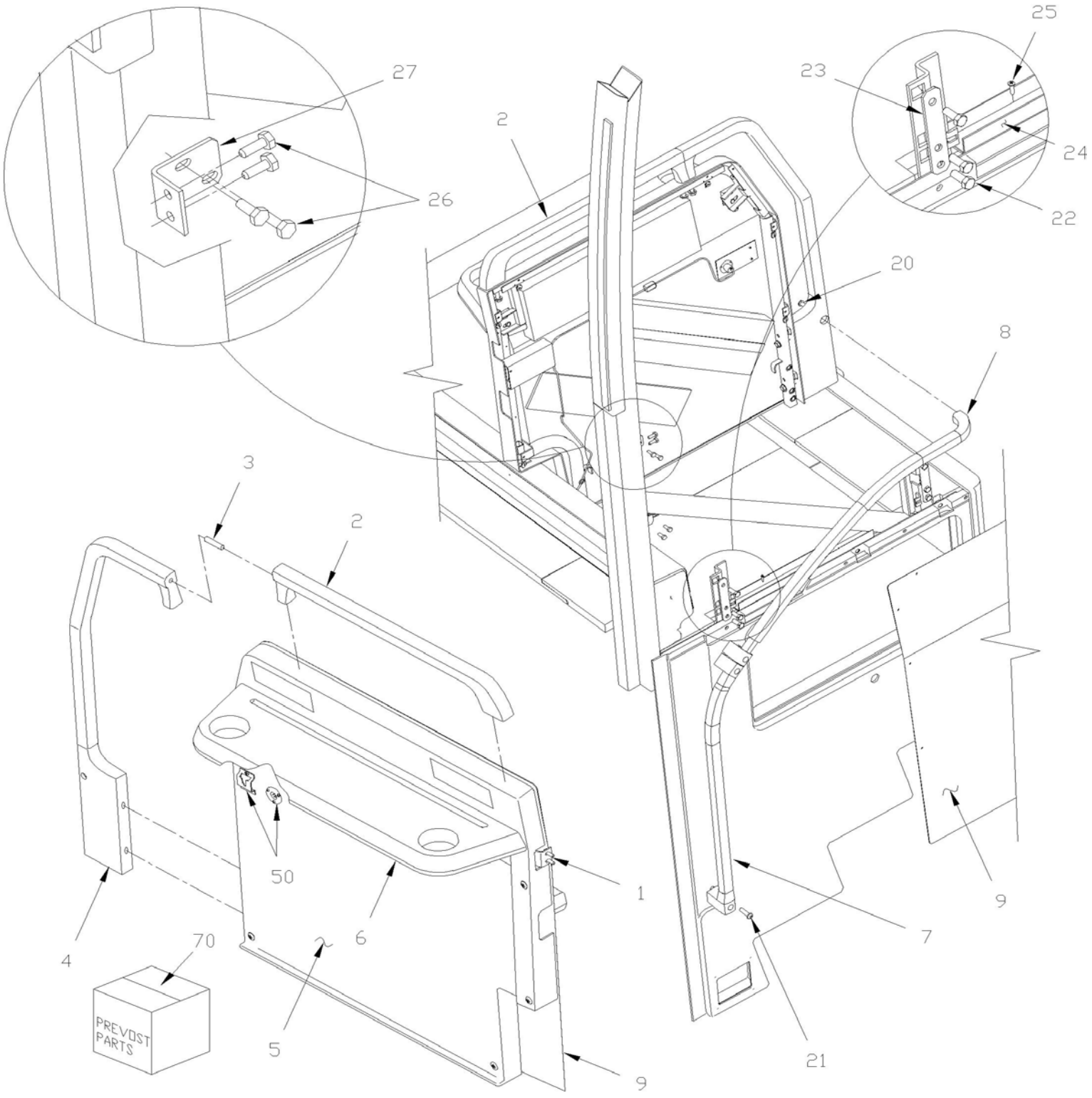

De 3-4417 À 8-1043		Date:07-2024	PAGE:HF-1810-00

PANNEAU DE MODESTIE DROIT

Numéro d'article	Pièces	Description	H3411	H3455	VIP45	NOTES
	327190	PANNEAU DR HOTESSE	1	1		
1	327195	STRUCTURE DROITE PANNEAU MOD.	1	1		
2	327196	MAIN HAUTE PANNEAU MODESTIE	1	1		A
3	N.P.N.	GOUJON 3/8-16 X 2"	1	1		4
4	327201	POIGNEE DE COULISSE	1	1		A
5	327550	PANNEAU LATERAL DROIT	1	1		
6	327198	TABLETTE POUR DOSSIER SIEGE	1	1		
7	328953	RAMPE, D'ENTREE BAS	1	1		A
8	327251	RAMPE ENTREE HAUT	1	1		A
9	327753P	PANNEAU AVANT ASS AVEC RECOUVREMENT S.C.C.	1	1		
NS	328957	. PANNEAU D'ALUMINIUM DROIT	1	1		
NS	326962P	RECOUVREMENT DE PANNEAU AVEC "LOGO" / EMBROIDERED	AR	AR		
20	507617	VIS TETE BOUTON SIX PAN CREUX M10-1.5x35 G10.9 EMN	1	1		
21	507626	VIS TETE BOUTON SIX PAN CREUX M10-1.5x80 G10.9 EMN	1	1		
22	500191	VIS A TETE HEXAGONAL 3/8-16x1 G5 Z050	6	6		
23	327478	PLAQUE DE RETENUE /	2	2		
24	325894	RENFORT EN "C" 410MM	1	1		
25	500642	VIS AUTOTARAUDEUSE TETE CYLINDRIQUE PHILLIPS #10x3/4 Z050	2	2		
26	500923	VIS AUTOTARAUDEUSE TETE HEX 1/4-20x3/4 Z050	4	4		
27	324553	FIXATION	1	1		
50	**HF-2315-00**	**SYSTEME DE SON & ACCESSOIRES**				
NS	320939	COUSSINET	1	1		C
NS	500641	VIS AUTOTARAUDEUSE TETE CYLINDRIQUE PHILLIPS #8x3/4 Z050	6	6		C
NS	500989	RONDELLE PLATE .219x.875x.062 Z050	6	6		C
70	**3201993**	**ENS SERV RAMPES METAL GRISE PAN MOD DR**	1	1	1	
		A) FOR SOLUTION IN SERVICE, USE SERVICE KIT 3201993				
		C) AVEC "OPTION"				
		4) PAS DE NUMERO DE PIECE				

De 3-4417 À 8-1043		Date:07-2024	PAGE:3201993
ENS SERV RAMPES METAL GRISE PAN MOD DR			

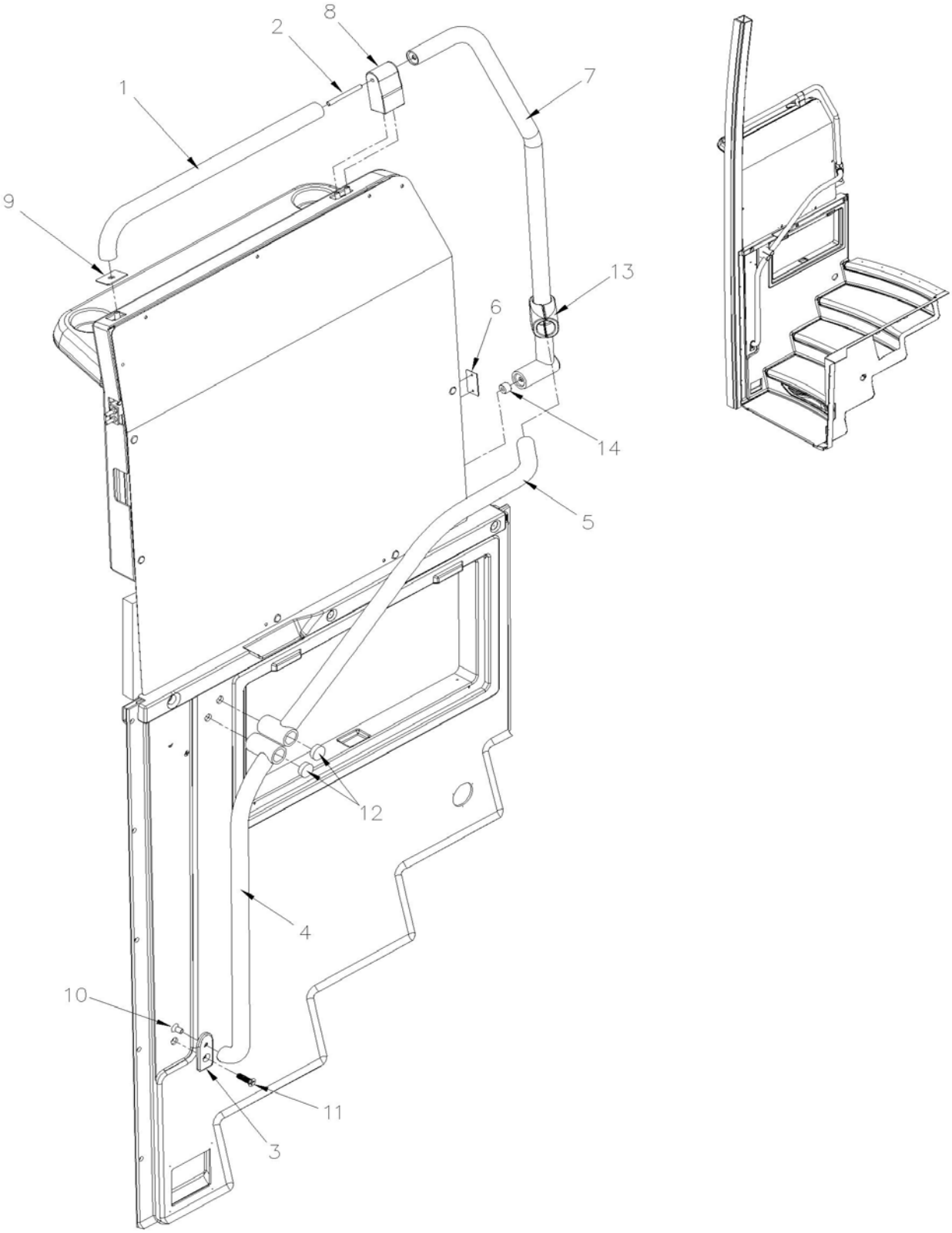

De 3-4417 À 8-1043		Date:07-2024	PAGE:3201993

ENS SERV RAMPES METAL GRISE PAN MOD DR

Numéro d'article	Pièces	Description	H3411	H3455	VIP455	NOTES
1	3201720	MAIN HAUTE METAL PANNEAU MODESTIE NOIR	1	1	1	
2	3201977	TIGE FILETEE	1	1	1	
3	3201996	ANCR. RAMPE METAL PAN. MOD	1	1	1	
4	3202001	RAMPE ENTREE DU BAS METAL GRISE H	1	1	1	
5	3202019	RAMPE ENTREE DU HAUT METAL GRISE H	1	1	1	
6	3210725	COUVERCLE RAMPE METAL	1	1	1	
7	3211762	MAIN COURANTE METAL DROITE NOIR	1	1	1	
8	3211766	ANCR. RAMPE METAL PAN. MOD	1	1	1	
9	3211767	COUVERCLE RAMPE METAL	1	1	1	
10	5001574	VIS TETE FRAISEE SIX PAN CREUX 3/8-16x3/4	1	1	1	
11	5002226	VIS MECANIQUE TETE PLATE PHILLIPS M10-1.5x35 SS	1	1	1	
12	504537	PLUG HOLE NYL BK 1.125 X 0.125	2	2	2	
13	820619	RACCORD 1 1/4" EN T	1	1	1	
14	2810628	ESPACEUR M8	1	1	1	

De 3-4417 À 8-1043		Date:07-2024	PAGE:HF-1811-00
PLEXIGLASS DU PANNEAU DE MODESTIE			

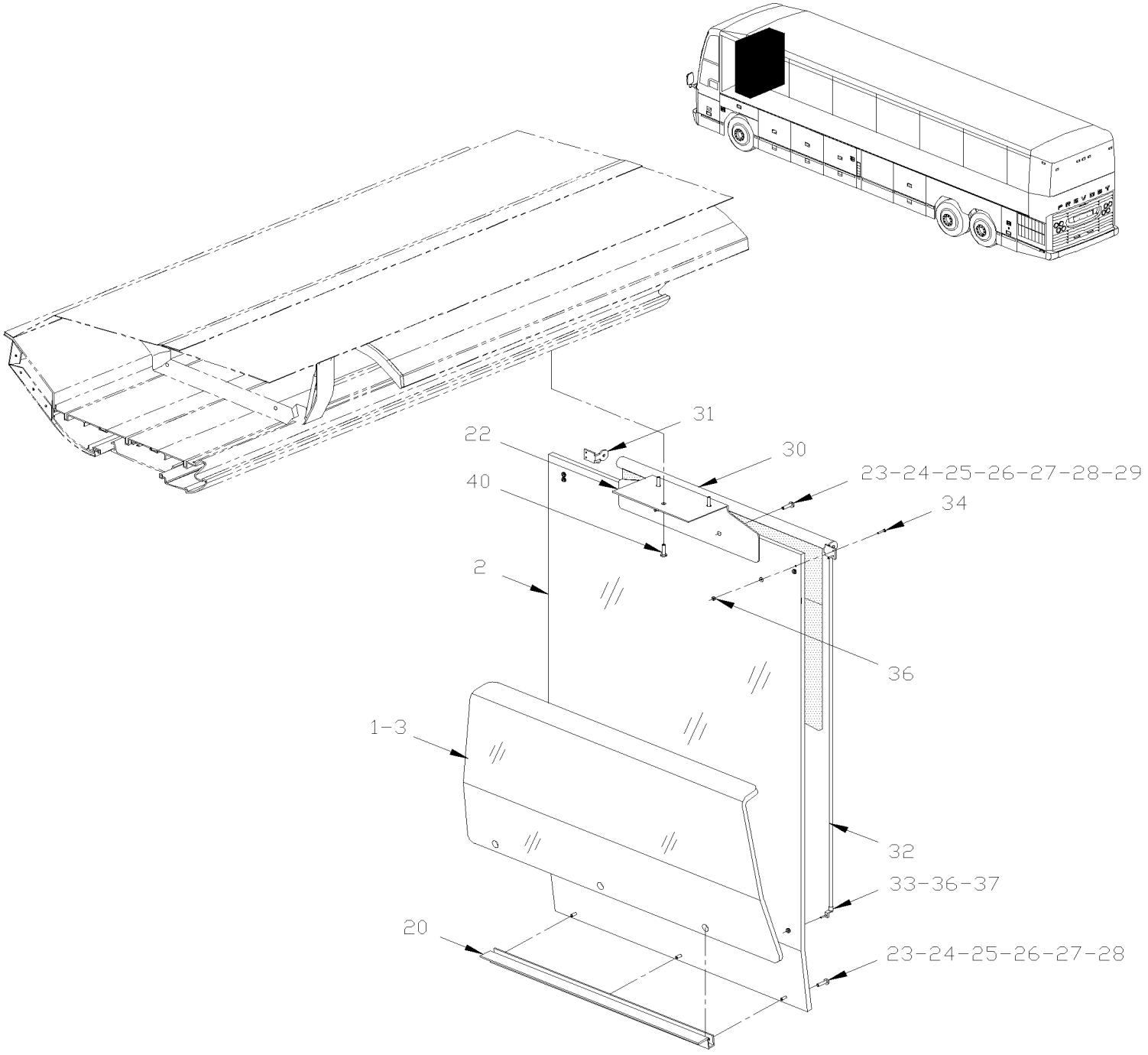

De 3-4417 À 8-1043		Date:07-2024	PAGE:HF-1811-00

PLEXIGLASS DU PANNEAU DE MODESTIE

Numéro d'article	Pièces	Description	H3411	H3455	VIP45	NOTES
1	328925	PLEXIGLASS TEINTE / COTE RUE / (233MM APROX)	1	1		
1	326286	PLEXIGLASS CLAIR / COTE RUE / (233MM APROX)	1	1		
1	328926	PLEXIGLASS TEINTE / COTE TROTTOIR / (233MM APROX)	1	1		
1	326289	PLEXIGLASS CLAIR / COTE TROTTOIR / (233MM APROX)	1	1		
2	327618	PLEXIGLASS CLAIR / COTE RUE / (769MM APROX)	1	1		
2	327619	PLEXIGLASS TEINTE / COTE RUE / (769MM APROX	1	1		
3	328852	PLEXIGLASS CLAIR / COTE TROTTOIR / (333MM APROX)	1	1		
10	500632	VIS AUTOTARAUDEUSE TETE OVALE PHILLIPS #8x1 1/2 Z050	7	7		
13	5001168	BUTEE DE CAOUTCHOUC / .750 OD x .562 TH x .187 HOLE	4	4		
20	**HF-1810-00**	**PANNEAU DE MODESTIE DROIT**				
20	**HF-1812-00**	**PANNEAU DE MODESTIE GAUCHE**				
22	326355	SUPPORT	1	1		
22	320061	SUPPORT / GRIS PALE / "OPTION"	2	2		O
NS	506002	RUBAN ADH1 CC POL 3/16"x1/2"x40' / GREY 2520	AR	AR		O
23	504399	BASE A RONDELLE PLATE 10GA.	5	5		
24	504400	CAPUCHON DECORATIF NOIR 12GA.	5	5		
25	900251	RUBBER BUSHING	6	6		
26	400380	ESPACEUR 5/16 O.D. x 17/32" x 18GA	5	5		
26	505539	ESPACEUR 5/16 O.D. x 17/32" x 18GA	5	5	5	
27	500989	RONDELLE PLATE .219x.875x.062 Z050	5	5		
NS	5001378	RONDELLE FREIN A DENT EXTERIEUR 5.3x10x0.6 Z050	2	2		O
28	5001317	VIS MECANIQUE TETE CYLINDRIQUE PHILLIPS #8-32x1 SS	5	5		
NS	500574	VIS MECANIQUE TETE GOUTTE PHILLIPS #10-24x1 1/4 SS	2	2		O
29	500764	ECROU HEX #8-32 Z050	5	5		
NS	500891	ECROU HEX BORGNE #10-24 Z050	2	2		O
30	901042	TOILE PARE-SOLEIL / GRISE / 600MM	1	1		
31	900478	SUPPORT ROULEMENT / LEVIER DROIT / NOIR CASTING	1	1		
32	404449	TIGE 641MM	2	2		
33	900476	SUPPORT DE TIGE 90° PLASTIC 30MM C/L	2	2		
34	502666	VIS MECANIQUE TETE PLATE PHILLIPS #6-32x3/4 SS BK	2	2		
36	500689	ECROU HEX #6-32 Z050	6	6		
37	5001303	VIS MECANIQUE TETE BOMBE PHILLIPS #6-32x1 ZP EMN	2	2		
40	500626	VIS AUTOTARAUDEUSE TETE OVALE PHILLIPS #8x3/4 Z050	2	2		
40	500463	RONDELLE DE FINITION FRAISE .187x.500x.090 BR Z050	2	2		
50	IS20906	PLEXIGLASS DERRIERE LE CHAUFFEUR, H3	1	1		
. NS	327618	. PLEXIGLASS CLAIR / COTE RUE / (769MM APROX)	1	1		
. NS	320914	. SUPPORT GREY	1	1		
. NS	504399	. BASE A RONDELLE PLATE 10GA.	5	5		
. NS	504400	. CAPUCHON DECORATIF NOIR 12GA.	5	5		
. NS	900251	. RUBBER BUSHING	10	10		
. NS	500805	. RONDELLE PLATE .218x.875x.062 N500	5	5		

De 3-4417 À 8-1043		Date:07-2024	PAGE:HF-1811-00

PLEXIGLASS DU PANNEAU DE MODESTIE

Numéro d'article	Pièces	Description	H3411	H3455	VIP45	NOTES
. NS	5001317	. VIS MECANIQUE TETE CYLINDRIQUE PHILLIPS #8-32x1 SS	2	2		
. NS	500501	. ECROU HEX BORGNE #8-32 SS	2	2		
. NS	500626	. VIS AUTOTARAUDEUSE TETE OVALE PHILLIPS #8x3/4 Z050	2	2		
. NS	500464	. RONDELLE DE FINITION FRAISE .210x.540 SS	2	2		
. NS	500637	. VIS AUTOTARAUDEUSE TETE CYLINDRIQUE PHILLIPS #8x1 1/2 Z050	3	3		
. NS	IS-20906	. SEE INSTRUCTION SHEET	1	1		
. NS	FI-20906	. VOIR FEUILLE D'INSTRUCTION	1	1		
. NS	D320271	. DIAGRAMME	1	1		
		O) SITUE DE CHAQUE COTE DU PLEXIGLASS / "OPTION"				

De 3-4417 À 8-1043		Date:07-2024	PAGE:HF-1812-00
PANNEAU DE MODESTIE GAUCHE			

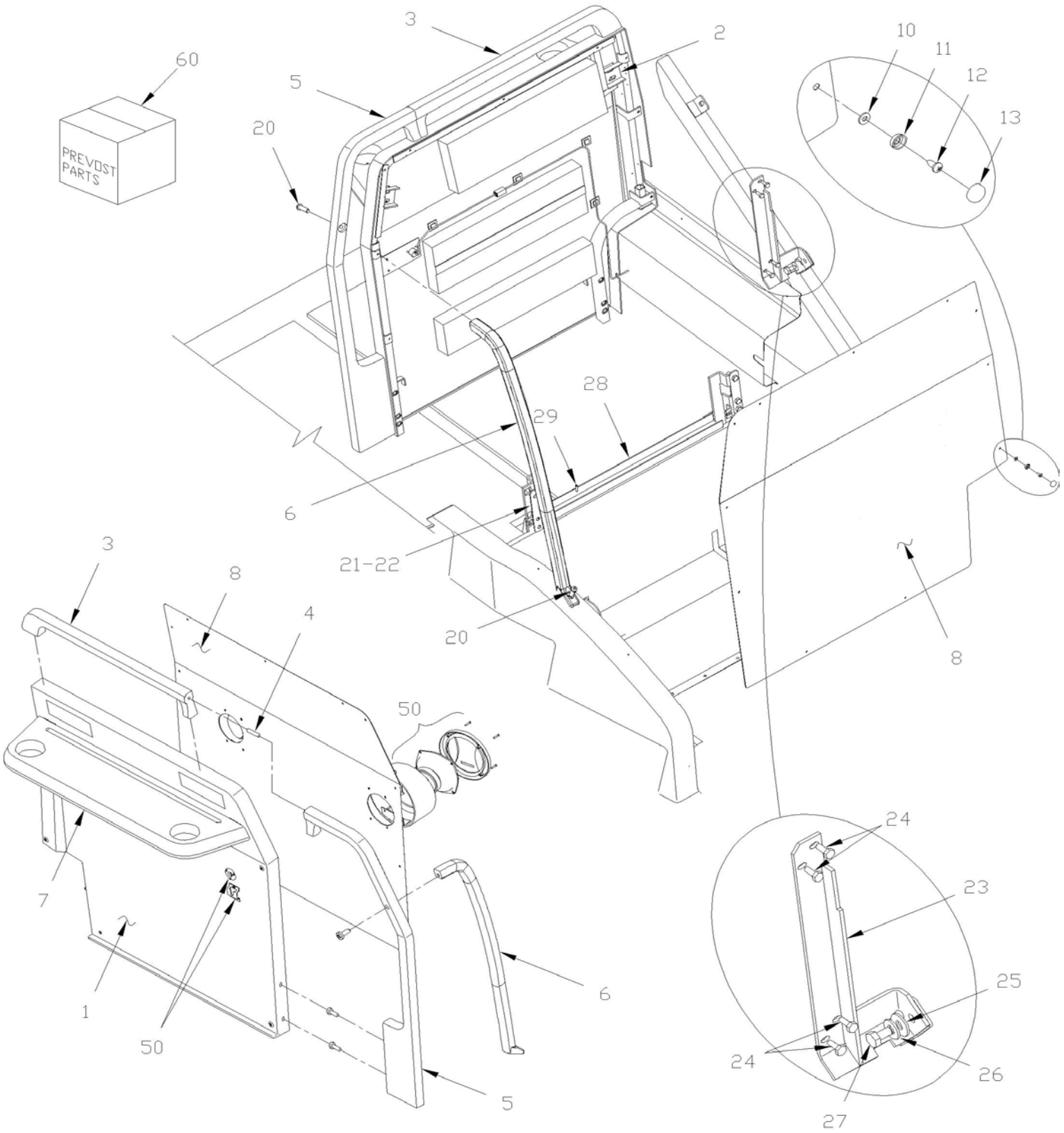

De 3-4417 À 8-1043		Date:07-2024	PAGE:HF-1812-00

PANNEAU DE MODESTIE GAUCHE

Numéro d'article	Pièces	Description	H3411	H3455	VIP455	NOTES
	327249	PANNEAU GA AVEC TABLETTE H	1	1		
1	328952	PANNEAU	1	1		
2	327202	STRUCTURE GAUCHE PAN. MODESTIE	1	1		
3	327196	MAIN HAUTE PANNEAU MODESTIE	1	1		A
4	N.P.N.	GOUJON 3/8-16 X 2"	1	1		4
5	327203	MAIN GAUCHE PANNEAU MODESTIE	1	1		A
6	327252	RAMPE CHAUFFEUR	1	1		A
7	327198	TABLETTE POUR DOSSIER SIEGE	1	1		
8	327792P	PANNEAU AVANT ASS AVEC RECOUVREMENT S.C.C.	1	1		
8	328960P	PANNEAU AVANT ASS AVEC RECOUVREMENT S.C.C. / USE W/SPEAKER À 7-0989	1	1		
8	328884P	PANNEAU AVANT ASS AVEC RECOUVREMENT S.C.C. / USE W/SPEAKER De 7-0990	1	1		
8	Call order desk	PANNEAU AVANT ASS AVEC RECOUVREMENT S.C.C. USE W/"AESYS" DESTINATION SIGN De 8-0973	1	1		P
NS	327259	. PANNEAU GAUCHE ALUMINIUM	1	1		
NS	328959	. PANNEAU GA HAUT-PARLEUR À 7-0989	1	1		
8	327225	. PANNEAU GA HAUT-PARLEUR 92MM O.D. / UPPER PANEL De 7-0990	1	1		
8	328574	. PANNEAU HAUT-PARLEUR W/ "AESYS" DESTINATION SIGN De 8-0973	1	1		
10	500438	RONDELLE PLATE .187x.437x.050 Z050	AR	AR		
11	504399	BASE A RONDELLE PLATE 10GA.	AR	AR		
12	500642	VIS AUTOTARAUDEUSE TETE CYLINDRIQUE PHILLIPS #10x3/4 Z050	AR	AR		
13	504400	CAPUCHON DECORATIF NOIR 12GA.	AR	AR		
20	507617	VIS TETE BOUTON SIX PAN CREUX M10-1.5x35 G10.9 EMN	2	2		
21	327478	PLAQUE DE RETENUE /	2	2		
22	500191	VIS A TETE HEXAGONAL 3/8-16x1 G5 Z050	2	2		
23	324616	FIXATION	1	1		
24	500923	VIS AUTOTARAUDEUSE TETE HEX 1/4-20x3/4 Z050	4	4		
25	502655	VIS A TETE HEXAGONAL M10-1.5x25 SS BK	1	1		
26	502644	RONDELLE PLATE 10.5x30.0x2.5 Z050	1	1		
27	502585	RONDELLE FREIN STRIEE 10.2x26.3x1.4 ZP	1	1		
28	325955	RENFORT EN "C" 520MM	1	1		
29	500642	VIS AUTOTARAUDEUSE TETE CYLINDRIQUE PHILLIPS #10x3/4 Z050	3	3		
50	**HF-2315-00**	**SYSTEME DE SON & ACCESSOIRES**				
60	**3202027**	**ENS SERV RAMPES METAL GRISE PANN MOD GAU**	1	1		
		A) POUR LA SOLUTION EN SERVICE, UTILISER LE KIT DE SERVICE 3202027				
		4) PAS DE NUMERO DE PIECE				
		P) CONTACTER LE BUREAU DE PRISE DE COMMANDE				

De 3-4417 À 8-1043		Date:07-2024	PAGE:3202027
ENS SERV RAMPES METAL GRISE PANN MOD GAU			

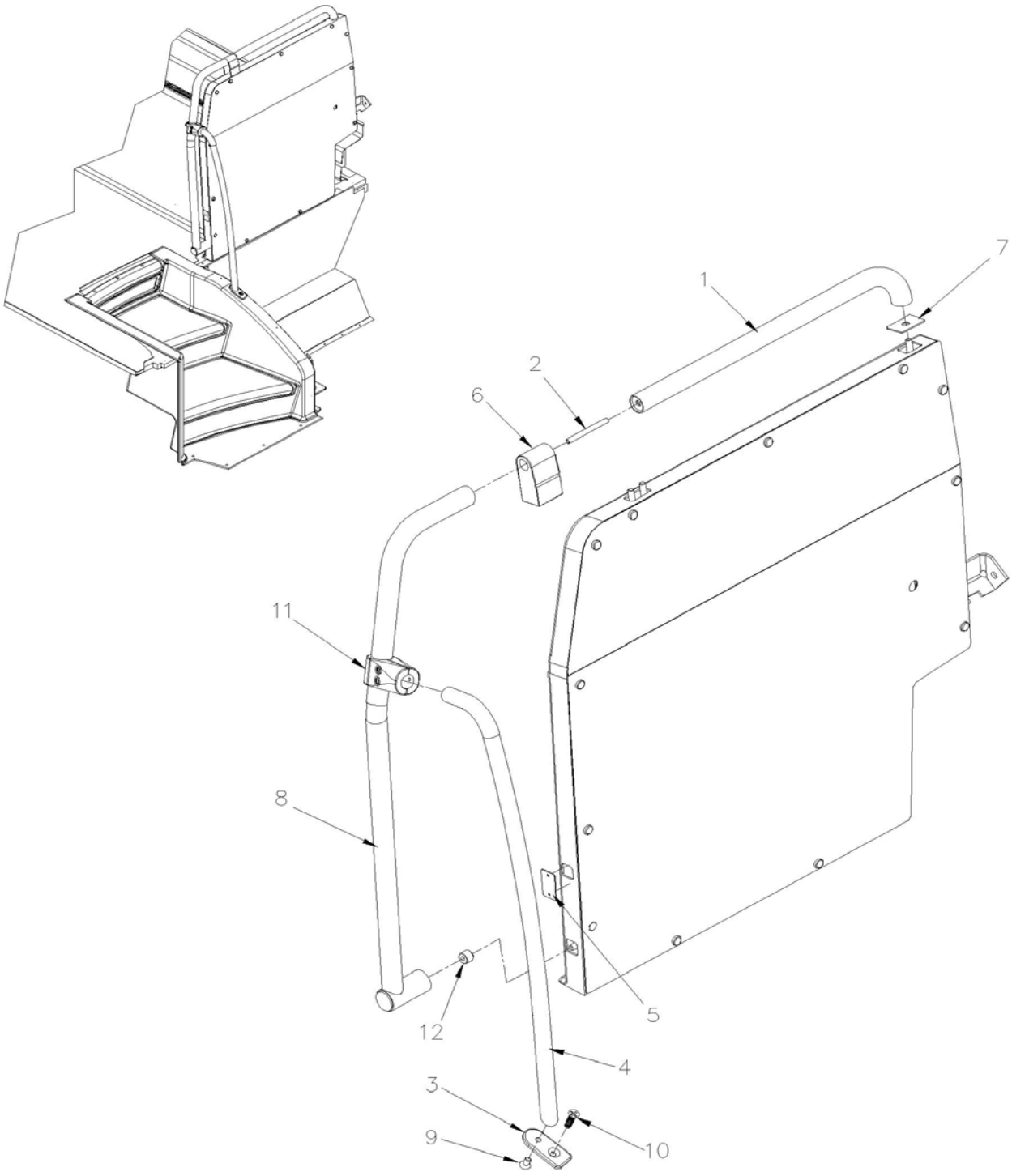

De 3-4417 À 8-1043		Date:07-2024	PAGE:3202027

ENS SERV RAMPES METAL GRISE PANN MOD GAU

Numéro d'article	Pièces	Description	H3411	H3455	VIP455	NOTES
1	3201720	MAIN HAUTE METAL PANNEAU MODESTIE NOIR	1	1	1	
2	3201977	TIGE FILETEE	1	1	1	
3	3201996	ANCR. RAMPE METAL PAN. MOD	1	1	1	
4	3201998	RAMPE CHAUFFEUR ENTREE METAL GRISE H	1	1	1	
5	3210725	COUVERCLE RAMPE METAL	1	1	1	
6	3211766	ANCR. RAMPE METAL PAN. MOD	1	1	1	
7	3211767	COUVERCLE RAMPE METAL	1	1	1	
8	3211772	MAIN COURANTE METAL GAUCHE NOIR	1	1	1	
9	5001574	VIS TETE FRAISEE SIX PAN CREUX 3/8-16x3/4	1	1	1	
10	5002226	VIS MECANIQUE TETE PLATE PHILLIPS M10-1.5x35 SS	1	1	1	
11	820620	RACCORD 1 1/4" X 1" EN T	1	1	1	
12	2810628	ESPACEUR M8	1	1	1	

De 3-4417 À 6-0341		Date:07-2024	PAGE:HF-1814-00
GIROUETTE - ELECTRIQUE			

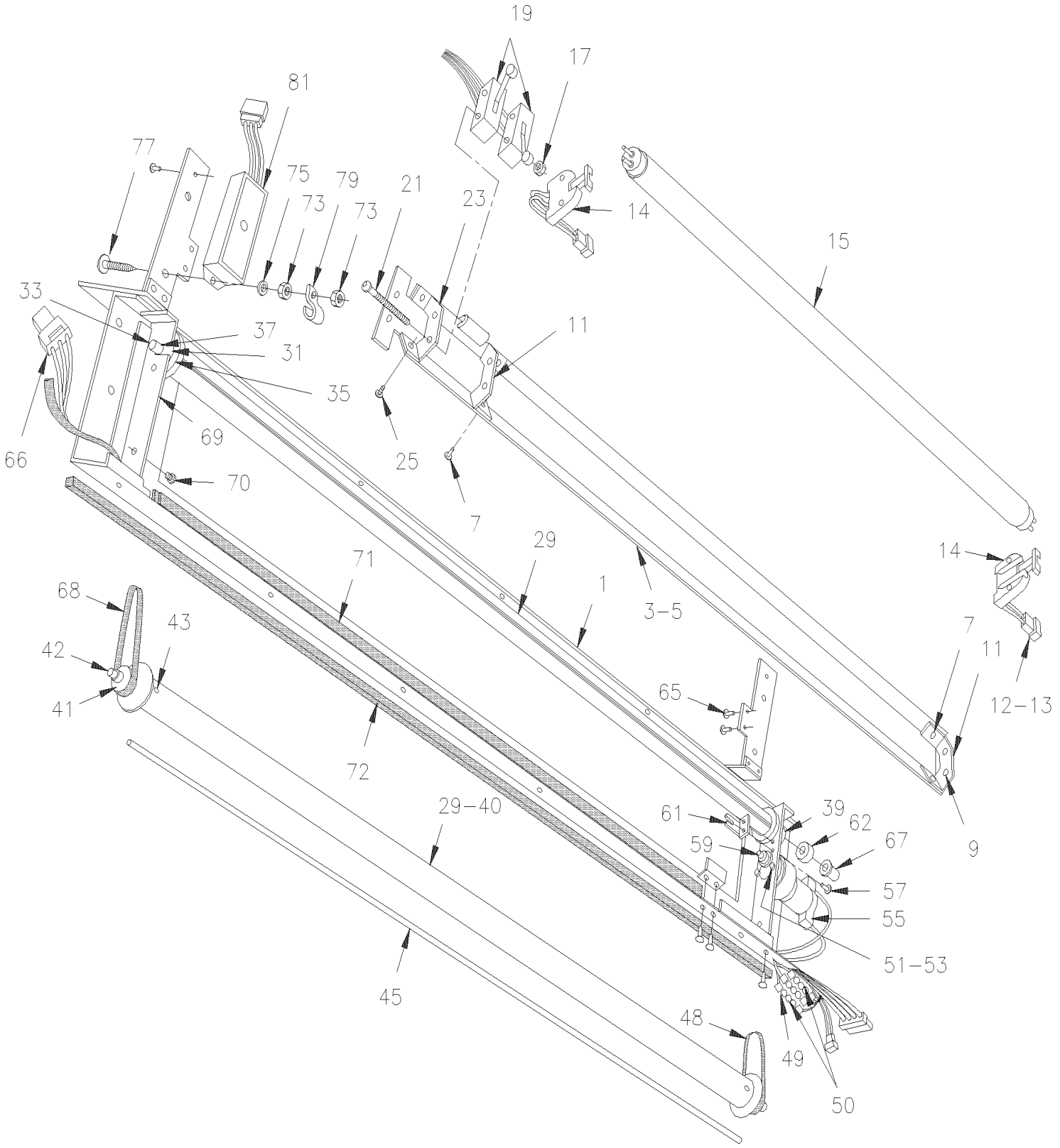

De 3-4417 À 6-0341		Date:07-2024	PAGE:HF-1814-00

GIROUETTE - ELECTRIQUE

Numéro d'article	Pièces	Description	H3411	H3455	VIP45	NOTES
	440241P	ENSEIGNE AVANT ASS.	1	1		
1	440244	. CADRE ASS	1	1		
3	440237	. SUPPORT FLUORESCENT ASS. ACCESSORIES	1	1		
5	440240	. . REFLECTEUR	1	1		
7	504114	. . RIVET AVEUGLE TETE BOMBE OUVERT 3/16x1/4 AL	4	4		
9	500518	. . VIS MECANIQUE TETE BOMBE PHILLIPS #4-40x1/2 Z050	4	4		
11	440227	. . FIXATION DE FLUORESCENT	2	2		
12	560900	. . CONNECTEUR / COM. MATE-N-LOCK / PH 2C / AMP 1-480319-0	2	2		
13	560853	. . TERMINAL MALE / 24-18 / AMP 60618-1	4	4		
14	830101	. . SUPPORT DE FLUORESCENT	2	2		
15	830120	. . FLUORESCENT / 30WATT / F30T8CW4 - 30"/ G13 MED BIPIN	1	1		
17	502717	. . ECROU HEX BAGUE DE NYLON #6-32 ZP	4	4		
19	561109	. . INTERRUPTEUR MICRO CONTACT	2	2		
21	502718	. . VIS MECANIQUE TETE CYLINDRIQUE PHILLIPS #6-32x2 ZP	2	2		
23	440236	. . FIXATION	1	1		
25	500148	. . VIS MECANIQUE TETE RONDE PHILLIPS #6-32x1/2 SS	2	2		
NS	506338	. . EXTRUSION DE CAOUTCHOUC / 1/16" x 1/4" INT "U" SHAPE / ROUND C.T.L.	AR	AR		
25	440238	. ROULETTE, SOUDEUR CA JANSER POUR PRELART	1	1		
29	440195	. . ROULEAU	1	1		
31	940030	. . POULIE	1	1		
33	440225	. . TIGE	1	1		
NS	440252	. . RESSORT EXTENSION / .500 O.D. x 10.562 x .054	1	1		
NS	505407	. . AXE 1/8 x 1/2 SS	1	1		
35	440255	. . GUIDE	1	1		
37	500440	. . RONDELLE PLATE .250x.562x.065 Z050	1	1		
39	440254	. . GUIDE	1	1		
NS	504006	. . RIVET AVEUGLE TETE FRAISE OUVERT 1/8x5/16 AL	2	2		
39	440239	. ROULETTE, SOUDEUR CA JANSER POUR PRELART	1	1		
40	440195	. . ROULEAU	1	1		
41	940030	. . POULIE	2	2		
42	440254	. . GUIDE	2	2		
43	504006	. . RIVET AVEUGLE TETE FRAISE OUVERT 1/8x5/16 AL	2	2		
45	440213	. TIGE	2	2		
NS	440250P	. TOILE D'ENSEIGNE AVANT	1	1		A
NS	940023	. . MATERIEL	AR	AR		
48	940033	. COURROIE DE REGLAGE	1	1		
49	062807	. RESISTANCE ASS.	1	1		
49	562108	. . RESISTANCE / 82 OHMS / 2 W	2	2		
49	561539	. . TERMINAL RECEPTACLE ISOLANT NYLON / 16 / AMP 3-520141-2	2	2		
49	561761	. . TUBE THERMORETRACTABLE / .750"-.375" / NOIR / ALPHA FIT-221-3/4-4B	AR	AR		
50	062339	. DIODE ASS	2	2		
50	561904	. . TERMINAL LANGUETTE ISOLANT NYLON / 22-18 / AMP 2-520103-2	1	1		

De 3-4417 À 6-0341		Date:07-2024	PAGE:HF-1814-00

GIROUETTE - ELECTRIQUE

Numéro d'article	Pièces	Description	H3411	H3455	VIP455	NOTES
50	560931	. . DIODE / 3AMPS	1	1		
50	561626	. . TERMINAL RECEPTACLE ISOLANT NYLON / 22 / AMP 2-520264-4	1	1		
50	560785	. . TUBE THERMORETRACTABLE / .375"-.187" / NOIR / ALPHA FIT-300-3/8-4B	AR	AR		
51	502724	. VIS A TETE HEXAGONAL #10-32x1/4 BZC	2	2		
53	500240	. RONDELLE FREIN A DENT EXTERIEUR .195x.410x.025 Z050	2	2		
55	940031	. MOTEUR ÉLECTRIQUE	1	1		
57	504103	. RIVET AVEUGLE TETE BOMBE OUVERT 1/8x1/8 AL	2	2		
59	440249	. POULIE DU MOTEUR	1	1		
61	440224	. SUPPORT	1	1		
62	440220	. ESPACEUR	1	1		
65	504114	. RIVET AVEUGLE TETE BOMBE OUVERT 3/16x1/4 AL	4	4		
66	062810	. CABLAGE POUR GIROUETTE	1	1		
67	507138	. BUSH NYL .250x.297x.250x.406	4	4		
68	940032	. COURROIE DE REGLAGE	1	1		
69	440222	. PLAQUE	1	1		
70	500417	. VIS AUTOTARAUDEUSE TETE CYLINDRIQUE PHILLIPS #6x3/8 Z050	2	2		
71	506071	. RUBAN ADH1 CC POL 1/8"x1/2"x60' / GREY 2520X	AR	AR		
72	506268	. RUBAN ADH1 POL 3/8"x1/2"x25' / GREY 1820	AR	AR		
73	500786	. ECROU HEX #10-24 Z050	3	3		
75	500964	. RONDELLE PLATE .203x.500x.047 Z050	2	2		
77	500387	. VIS MECANIQUE TETE RONDE PHILLIPS #10-24x3/4 Z050	2	2		
79	560479	. COLLET DE RETENUE / 3/8" I.D.	1	1		
81	330236	. REGULATEUR DE PUISSANCE 24V.	1	1		
81	830121	. . REGULATEUR DE PUISSANCE	1	1		
81	561667	. . CONNECTEUR / UNIVERSAL MATE-N-LOK / PH 3C / AMP 1-480701-0	1	1		
81	561513	. . TERMINAL MALE / 20-14 / AMP 350538-3	3	3		
81	504273	. ATTACHE CABLE / 1/8" X 3"1/2	AR	AR		
		LES PIECES SUIVANTES SONT RELIEES A				
		L'INSTALLATION D'UNE GIROUETTE ELECTRONIQUE				
NS	940034	ENSEIGNE AVANT ASS.	1	1		
NS	440280	SUPPORT	1	1		
NS	440281	SUPPORT	1	1		
NS	440277	SUPPORT GAUCHE	1	1		
NS	440282	SUPPORT DROIT	1	1		
NS	440283	BOITE DE CONTROL ASS.	1	1		
NS	940037	CABLAGE / BOITE CONTROLE & GIROUETTE	1	1		
NS	940035	. CONSOLE CONTROLE ELECTRONIQUE	1	1		

De 3-4417 À 6-0341		Date:07-2024	PAGE:HF-1814-00

GIROUETTE - ELECTRIQUE

Numéro d'article	Pièces	Description	H3411	H3455	VIP455	NOTES
		A) PAS INCLUS DANS L'ASSEMBLE #440241P				

De 3-4417 À 8-1043		Date:07-2024	PAGE:HF-1814-01
GIROUETTE - "POCATEC"			

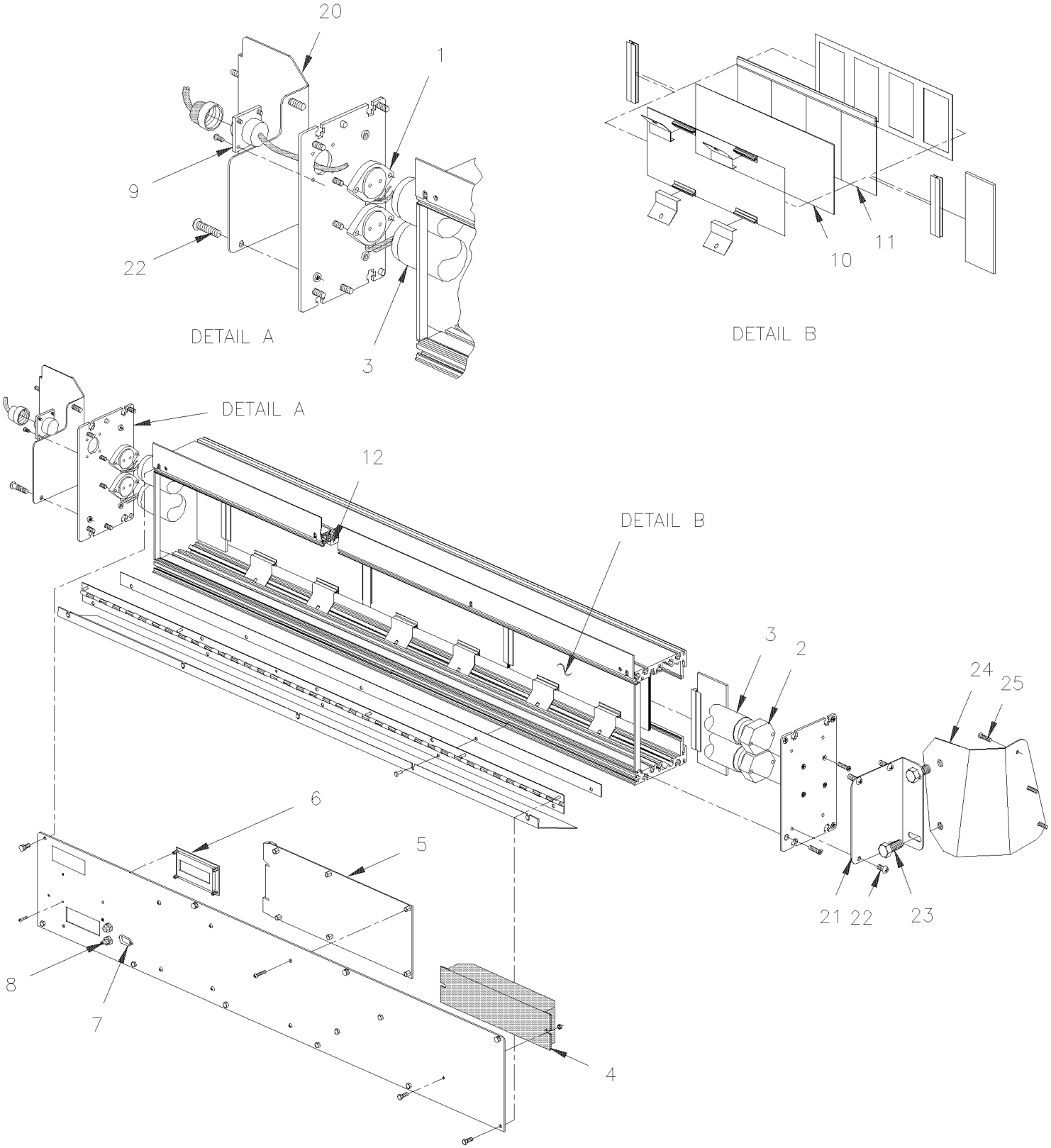

De 3-4417 À 8-1043		Date:07-2024	PAGE:HF-1814-01

GIROUETTE - "POCATEC"

Numéro d'article	Pièces	Description	H3411	H3455	VIP45	NOTES
	940050	GIROUETTE AVANT "POCATEC"	1	1		
1	830162	. DOUILLE NON-RETRAC.FLUORESCENT	2	2		
2	830163	. DOUILLE RETRACTA. FLUORESCENT	2	2		
3	830161	. FLUORESCENT / 30WATT / F30T12/CW/RS -36"/G13MED BIPIN	2	2		
4	940052	. REGULATEUR DE PUISSANCE	1	1		
5	940044	. CIRCUIT IMPRIME DE CONTROLE	1	1		
NS	562309	. . FUSIBLE / 2 AMPS / 2A	1	1		
6	940045	. ECRAN ARRIERE (LCD)	1	1		
7	N.S.P.	. CONNECTEUREN SERIE / (205203-1)	1	1		2
7	N.S.P.	. DOUILLE, CONNECTEUR EN SERIE / (5-66504-9)	AR	AR		2
8	940046	. BOUTON SELECTEUR DE ROUTE	2	2		
9	N.S.P.	. CONNECTEUR / CPC SERIES 1 / PH 9C / AMP 206705-1	1	1		2
9	N.S.P.	. GOUPILLE	AR	AR		2
10	940047	. LEXAN VITRE AVANT	3	3		
11	940048	. VITRE ASS. POUR 4 CARACTERES	3	3		
12	940053	. CIRCUIT INTERFACE	1	1		
20	440302	SUPPORT ENSEIGNE POCATEC SPECIAL	1	1		
20	440333	SUPPORT ENSEIGNE POCATEC SPECIAL	1	1		A
20	446668	SUPPORT ENSEIGNE POCATEC SPECIAL	1	1		
21	440367	SUPPORT ENSEIGNE POCATEC	1	1		
21	446667	SUPPORT ENSEIGNE POCATEC SPECIAL	1	1		
22	500873	VIS MECANIQUE TETE RONDE PHILLIPS #8-32x3/4 SS BK	6	6		
NS	500163	VIS A TETE HEXAGONAL 1/4-20x3/4 G5 Z050	2	2		
23	500440	RONDELLE PLATE .250x.562x.065 Z050	2	2		
NS	500478	RONDELLE FREIN FENDUE .380x.683x.094 Z050	2	2		
24	440366	SUPPORT COTE TROTTOIR	1	1		
24	440334	SUPPORT ENSEIGNE POCATEC	1	1		A
25	500333	VIS AUTOTARAUDEUSE TETE OVALE PHILLIPS #6x3/4 BK	6	6		
NS	500345	RONDELLE DE FINITION FRAISE .187x.500x.090 BR BK	6	6		
NS	440308	CACHE ENSEIGNE POCATEC	1	1		
NS	940051	CABLE ADAPTATEUR / INTERFACE PC A DESTINATION SING	1	1		
		LES ITEMS SUIVANTS SONT RELIES AVEC				
		GIROUETTE DANS LA FENETRE COTE DROIT				
NS	440304	SUPPORT ENSEIGNE COTE DR	1	1		
NS	440317	SUPPORT ENSEIGNE POCATEC AV.GA	1	1		
NS	440318	SUPPORT ENSEIGNE POCATEC AV.DR	1	1		
NS	440319	SUPPORT ENSEIGNE POCATEC COTE	1	1		
NS	440320	PLAQUE ENSEIGNE POCATEC COTE	1	1		
NS	480154	RUB EX AD1 / RAW MATERIAL À 5-0099	AR	AR		
NS	483941	RUB EX AD1 / RAW MATERIAL De 5-0100	AR	AR		

De 3-4417 À 8-1043		Date:07-2024	PAGE:HF-1814-01

GIROUETTE - "POCATEC"

Numéro d'article	Pièces	Description	H3411	H3455	VIP45	NOTES
NS	485610	RUB EX AD1 / RAW MATERIAL	AR	AR		
NS	064358	CABLAGE ASS / GIROUETTE LATERALE	1	1		
NS	506235	RUBAN ADH1 PVC.NITRIL 1/2"x1"x15' / BLACK 1210	AR	AR		
		A) AVEC GIROUETTE INSTALLE SUR LE COTE GAUCHE DE LA RUE				
		2) PAS VENDU PAR PREVOST (VOIR NUMERO DU MANUFATURIER A LA FIN DE LA DESCRIPTION)				

De 3-4417 À 8-1043		Date:07-2024	PAGE:HF-1814-02
GIROUETTE - "BALIOS"			

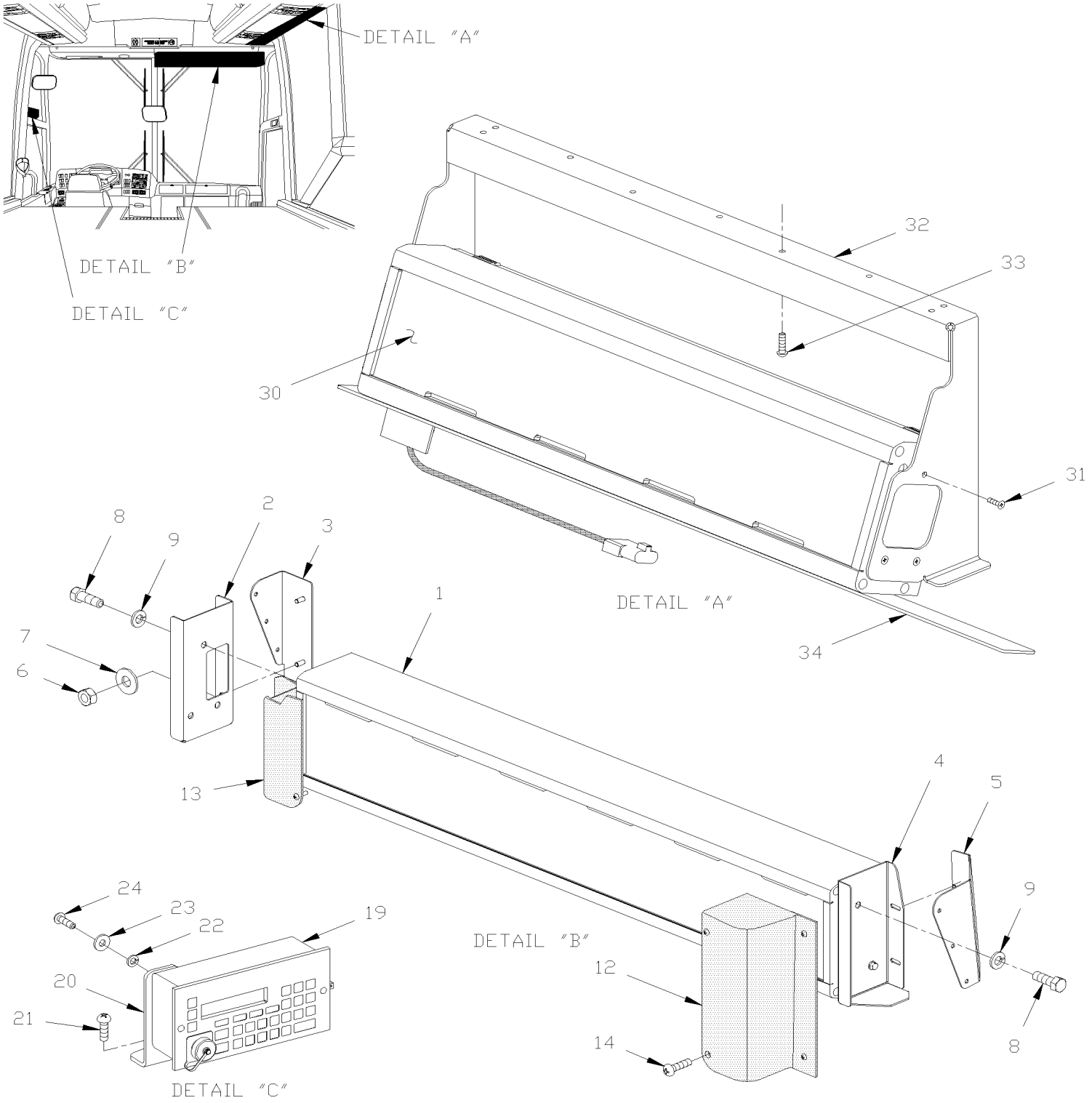

De 3-4417 À 8-1043		Date:07-2024	PAGE:HF-1814-02

GIROUETTE - "BALIOS"

Numéro d'article	Pièces	Description	H3411	H3455	VIP45	NOTES
1	940067	ENSEIGNE BALIOS, AVANT	1	1		
2	447293	SUPPORT, ENSEIGNE BALIOS AVANT H3	1	1		
3	447292	SUPPORT, ENSEIGNE BALIOS AVANT H3	1	1		
4	447295	SUPPORT, ENSEIGNE BALIOS AVANT H3	1	1		
5	447294	SUPPORT, ENSEIGNE BALIOS AVANT H3	1	1		
6	502511	ECROU HEX BAGUE DE NYLON M6-1.0 Z050	4	4		
7	500411	RONDELLE PLATE .260x.697x.050 SS	4	4		
8	500163	VIS A TETE HEXAGONAL 1/4-20x3/4 G5 Z050	6	6		
9	500473	RONDELLE FREIN FENDUE .262x.489x.062 Z050	6	6		
12	447297	CACHE MECANISME ENSEIGNE BALIOS	1	1		
13	447296	CACHE MECANISME ENSEIGNE BALIOS	1	1		
14	500283	VIS AUTOTARAUDEUSE TETE GOUTTE PHILLIPS #10-24x3/4 SS	6	6		
19	940066	CONSOLE, CONTROL	1	1		
20	447298	SUPPORT CONSOLE BALIOS	1	1		
21	500414	VIS AUTOTARAUDEUSE TETE BOMBE PHILLIPS #10x3/4 SS	3	3		
22	500148	VIS MECANIQUE TETE RONDE PHILLIPS #6-32x1/2 SS	4	4		
23	500581	RONDELLE FREIN FENDUE .141x.250x.031 SS	4	4		
24	502556	RONDELLE PLATE 4.3x9.0x0.8 SS	4	4		
NS	940069	CABLE, CONSOLE CONTROL	1	1		
NS	940070	CABLE, ENSEIGNE DE COTE	1	1		
30	940068	ENSEIGNE BALIOS, COTE DROIT	1	1		
31	500346	VIS MECANIQUE TETE PLATE PHILLIPS 1/4-20x1 SS BK	6	6		
32	447291	SUPPORT, ENSEIGNE COTE DROIT BALIOS H3	1	1		
33	500658	VIS AUTOTARAUDEUSE TETE CYLINDRIQUE PHILLIPS #10-24x3/4 Z050	9	9		
34	271737	SUPPORT, ENSEIGNE COTE DROIT BALIOS H3	1	1		

De 3-4417 À 8-1043		Date:07-2024	PAGE:HF-1814-03
GIROUETTE - "AESYS"			

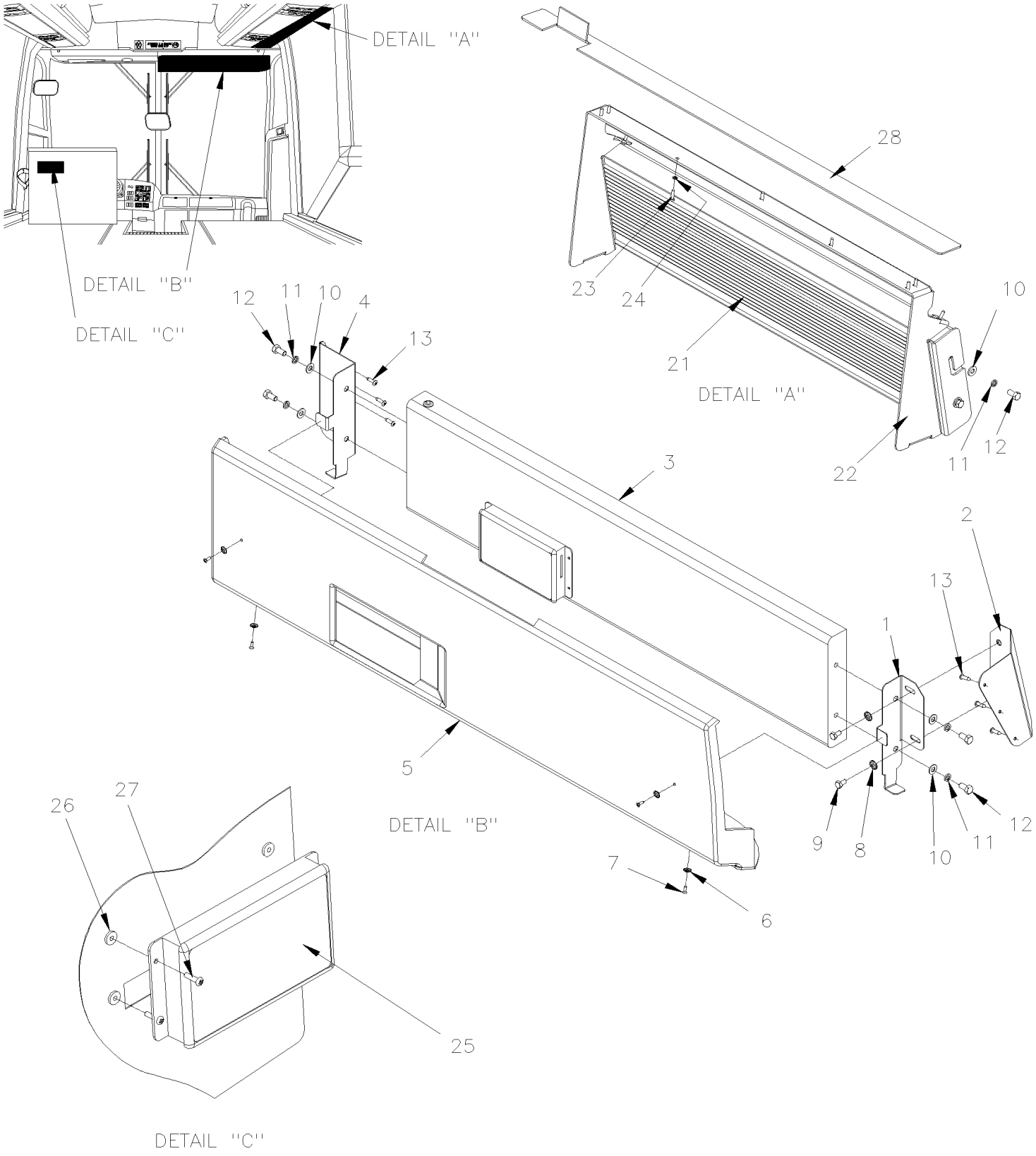

De 3-4417 À 8-1043		Date:07-2024	PAGE:HF-1814-03

GIROUETTE - "AESYS"

Numéro d'article	Pièces	Description	H3411	H3455	VIP45	NOTES
1	440377	SUPPORT COTE RUE	1	1		
2	440366	SUPPORT COTE TROTTOIR	1	1		
3	940073	GIROUETTE AVANT "AESYS" WITH ONE SIGN ONLY À 8-0994	1	1		
3	940076	GIROUETTE AVANT "AESYS" WITH TWO SIGN OR MORE De 8-0995	1	1		
4	440376	SUPPORT COTE TROTTOIR	1	1		
5	440378	COUVERCLE FINITION ENSEIGNE AESYS	1	1		
NS	5061020	RUBAN ADH1 CC POL 1/32"X1/2"X100' / BLACK H1C-N	AR	AR		B
6	500463	RONDELLE DE FINITION FRAISE .187x.500x.090 BR Z050	4	4		
7	500624	VIS AUTOTARAUDEUSE TETE OVALE PHILLIPS #6x1/2 Z050	4	4		
8	500356	RONDELLE FREIN STRIEE 6.1x16.0x0.9 N500	2	2		
9	502772	VIS A TETE HEXAGONAL 1/4-20x1/2 G5 N500	2	2		
10	192288	RONDELLE PLATE 8.4x18.0x2.0 ZG603	4	4		
11	502889	RONDELLE FREIN FENDUE 8.1x12.7x2.0 N500	4	4		
12	500820	VIS A TETE HEXAGONAL M8-1.25x16 G10.9 N500	4	4		
13	500957	VIS AUTOTARAUDEUSE TETE BOMBE PHILLIPS #10x3/4 N500	6	6		
21	940074	GIROUETTE LATERAL "AESYS"	1	1		
22	440379	SUPPORT, ENSEIGNE COTE DROIT BALIOS H3	1	1		
23	500923	VIS AUTOTARAUDEUSE TETE HEX 1/4-20x3/4 Z050	9	9		
24	500914	RONDELLE FREIN FENDUE .193x.334x.047 N500	9	9		
25	**940075**	**CONSOLE, CONTROL**	1	1		
26	500589	ECROU A DOUILLE M4-0.7x13.5	4	4		
27	502698	VIS MECANIQUE TETE CYLINDRIQUE PHILLIPS M4-0.7x16 SS BK	1	1		
28	271737	SUPPORT, ENSEIGNE COTE DROIT BALIOS H3	1	1		A
30	067533	CABLAGE ASS AVEC GIROUETTE AVANT 9KC640)	1	1		
30	067534	CABLAGE ASS AVEC GIROUETTE LATERAL	1	1		
NS	940078	KIT DE LOGICIEL DE PROGRAMMATION AESYS	AR	AR		
. NS	940157	. FICHE SUPPORT	1	1		
31	901366	CABLE ASS (CONSOLE)	1	1		
		A) FIXÉ SOUS LE PORTE BAGGAGE				
		B) INSIDE OF PANEL ITEM #5				

De 3-4417 À 8-1043		Date:07-2024	PAGE:940075
CONSOLE, CONTROL			

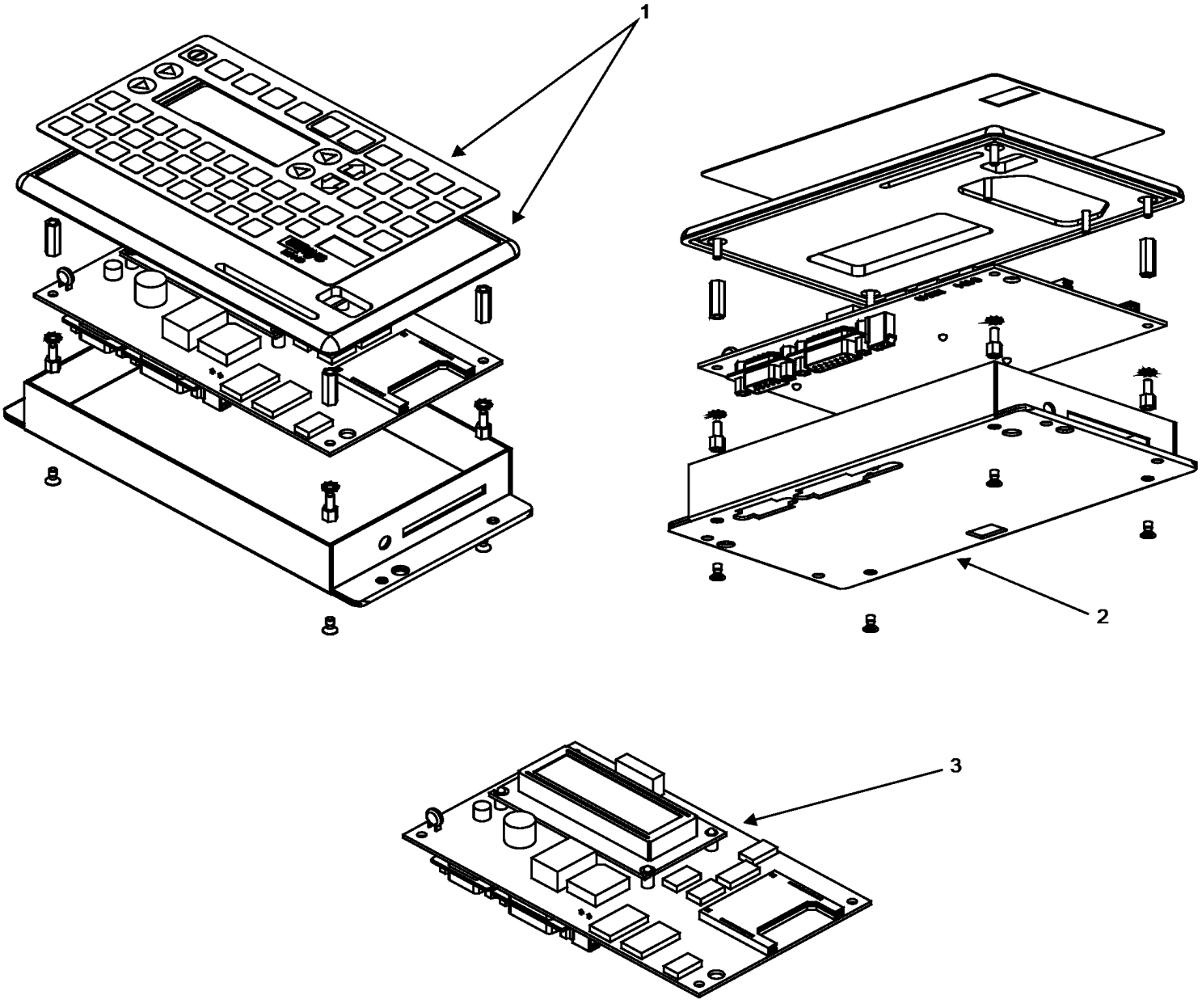

De 3-4417 À 8-1043		Date:07-2024	PAGE:940075

CONSOLE, CONTROL

Numéro d'article	Pièces	Description	H3411	H3455	VIP455	NOTES
1	Call order desk	MEMBRANE CLAVIER KC640	AR	AR	AR	P
1	Call order desk	PANNEAU AVANT GPS KC640	AR	AR	AR	P
2	Call order desk	BOITIIER PRINCIPALE KC640	AR	AR	AR	P
3	Call order desk	PANNEAU CIRCUIT IMPRIME POUR KC640/KC640 J1708	AR	AR	AR	P
		P) CONTACTER LE BUREAU DE PRISE DE COMMANDE				

De 3-4417 À 8-1043		Date:07-2024	PAGE:HF-1814-05
INSTALLATION GIROUETTE			

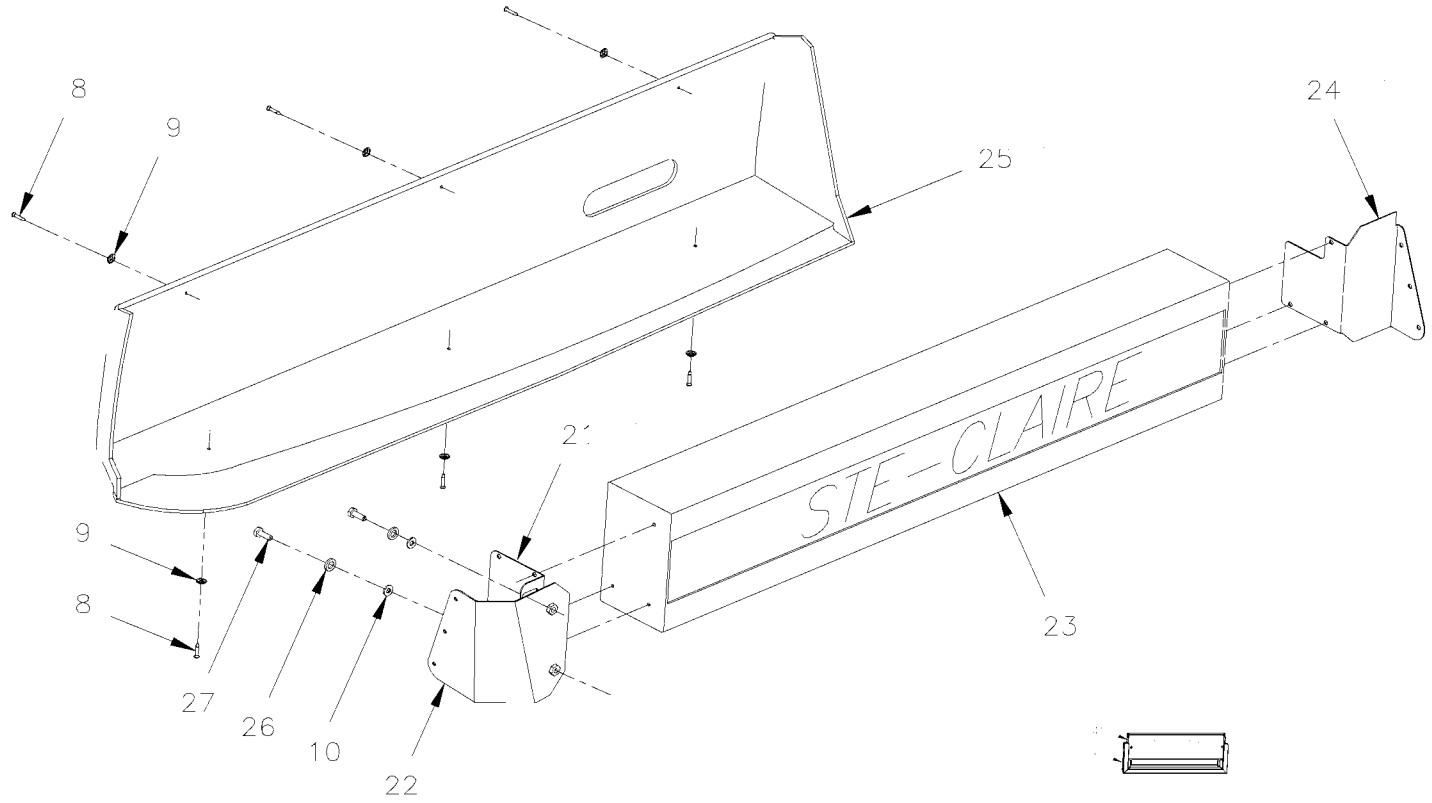

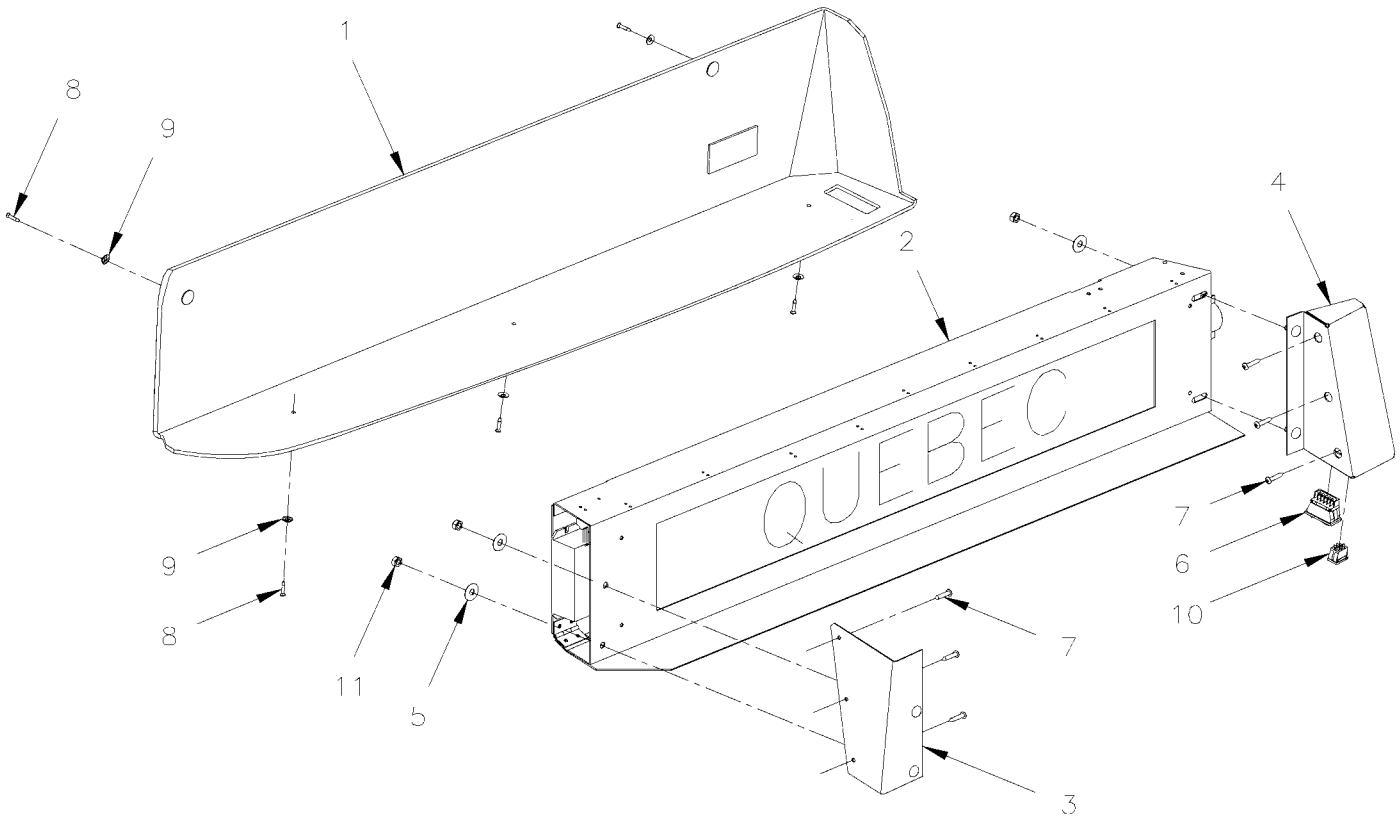

De 3-4417 À 8-1043		Date:07-2024	PAGE:HF-1814-05

INSTALLATION GIROUETTE

Numéro d'article	Pièces	Description	H3411	H3455	VIP45	NOTES
1	440324	CACHE GIROUETTE ASS. À 6-0341	1	1		
1	440248	. FENETRE À 6-0341	1	1		
1	470949	. ESPACEUR À 6-0341	3	3		
2	**HF-1814-00**	**GIROUETTE - ELECTRIQUE**				
3	440327	SUPPORT À 6-0341	1	1		
4	440275	SUPPORT ASS. À 6-0341	1	1		
5	502583	RONDELLE FREIN STRIEE 8.15x22.3x1.0 Z050 À 6-0341	4	4		
6	562111	INTER. / ON-OFF-ON/ S.P.D.T./REVERSE POLARITY À 6-0341	1	1		
. NS	562110	. INTER. / ON-OFF-ON/ S.P.D.T./REVERSE POLARITY / TORRIX 102256 À 6-0341	1	1		
7	500957	VIS AUTOTARAUDEUSE TETE BOMBE PHILLIPS #10x3/4 N500 À 6-0341	6	6		
8	500626	VIS AUTOTARAUDEUSE TETE OVALE PHILLIPS #8x3/4 Z050	5	5		
9	500463	RONDELLE DE FINITION FRAISE .187x.500x.090 BR Z050	5	5		
10	062809	INTERRUPTEUR À 6-0341	1	1		
10	562109	. INTERRUPTEUR / ON-ON / S.P.S.T. À 6-0341	1	1		
10	561476	. CONNECTEUR / (.062) / SH 4C / MOLEX 03-06-1044 À 6-0341	1	1		
10	561748	. CONTACT HOLE PLUG / VEAM 10-101033-13 À 6-0341	1	1		
11	500769	ECROU HEX 1/4-20 Z050	4	4		
18	504264	PASSE-FIL / .750x1.250x.062x.250x1.625	1	1		
21	440367	SUPPORT ENSEIGNE POCATEC	1	1		
21	446667	SUPPORT ENSEIGNE POCATEC SPECIAL	1	1		
22	440366	SUPPORT COTE TROTTOIR	1	1		
23	**HF-1814-01**	**GIROUETTE - "POCATEC"**				
24	440302	SUPPORT ENSEIGNE POCATEC SPECIAL	1	1		
24	446668	SUPPORT ENSEIGNE POCATEC SPECIAL	1	1		
25	440335	CACHE ENSEIGNE POCATEC H3 GA.	1	1		B
25	440325	CACHE ENSEIGNE POCATEC	1	1		
25	447299	CACHE ENSEIGNE POCATEC	1	1		
26	502582	RONDELLE FREIN STRIEE 6.1x16.2x0.9 Z050	2	2		
27	500163	VIS A TETE HEXAGONAL 1/4-20x3/4 G5 Z050	2	2		
31	440377	SUPPORT COTE RUE	1	1		
33	940073	GIROUETTE AVANT "AESYS" WITH ONE SIGN ONLY	1	1		
34	440376	SUPPORT COTE TROTTOIR	1	1		
35	440378	COUVERCLE FINITION ENSEIGNE AESYS	1	1		
40	400638	SUPPORT	1	1		
41	400636	VOTRE CHAUFFEUR	1	1		
41	400637	DRIVER'S NAMEPLATE	1	1		
41	400601	. NOM DU CHAUFFEUR (VENTE) NAME	1	1		
		B) AVEC GIROUETTE INSTALLE SUR LE COTE GAUCHE				

De 3-4417 À 8-1043		Date:07-2024	PAGE:HF-1816-00
ECRAN PARE-SOLEIL - CHAUFFEUR & PARE-BRISE			

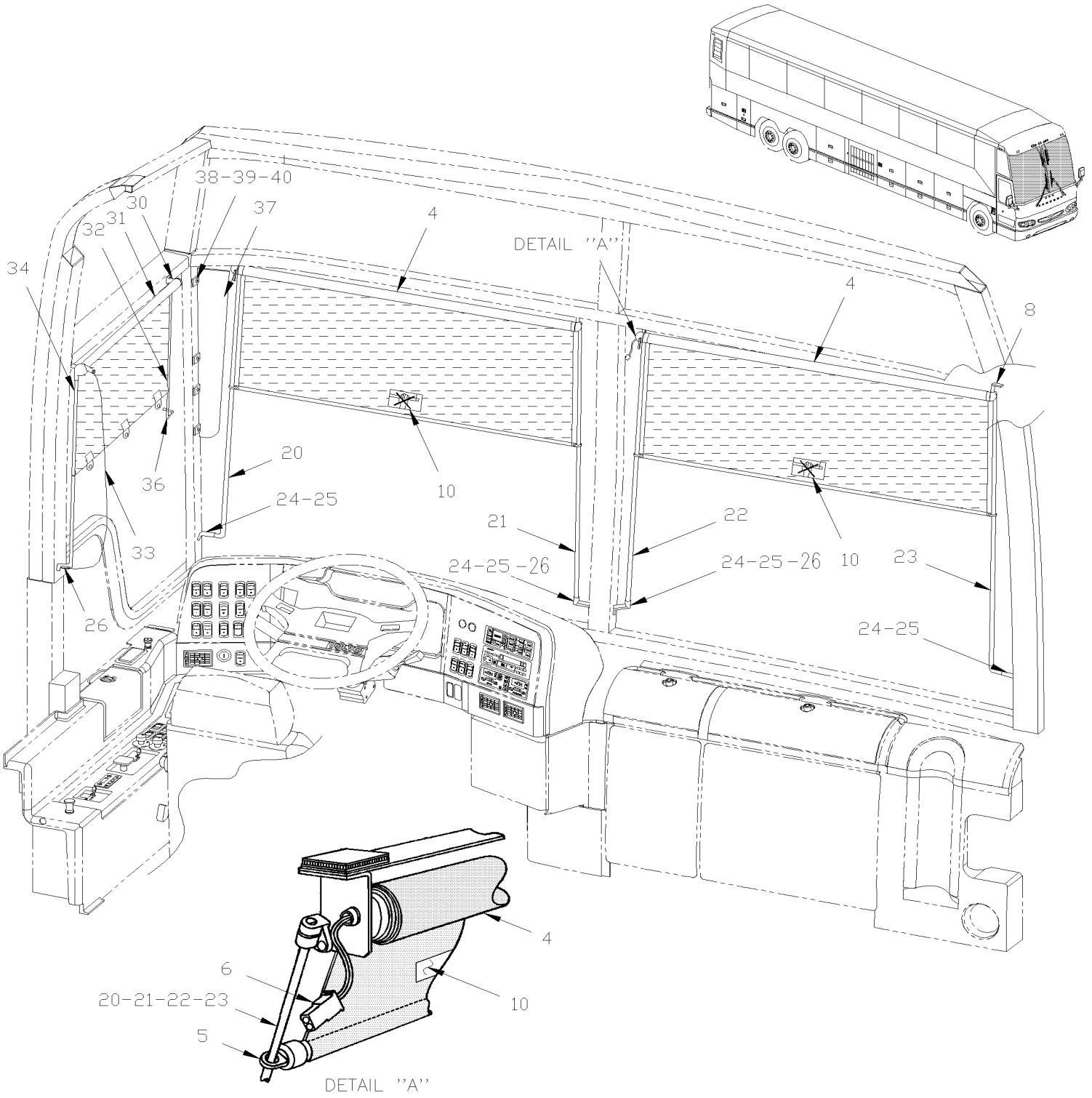

De 3-4417 À 8-1043		Date:07-2024	PAGE:HF-1816-00

ECRAN PARE-SOLEIL - CHAUFFEUR & PARE-BRISE

Numéro d'article	Pièces	Description	H3441	H3455	VIP455	NOTES
4	900986	TOILE PARE-SOLEIL AVANT ELECT. À 5-0121	1	1	1	
4	901121	TOILE PARE-SOLEIL AVANT ELECT. De 5-0122	1	1	1	
4	408404	TOILE PARE-SOLEIL AVANT ELECT. AMELIORATION DE PRODUIT	1	1	1	
. NS	901532	. TOILE PARE-SOLEIL AVANT ELECT.	2	2	2	
5	900597	. OEIL POUR ROD DE PARE-SOLEIL	2	2	2	
5	901048	. ENSEMBLE DE SUPPORT GA ET DR	1	1	1	
NS	900591	TISSU MATERIEL (PARE-SOLEIL)	AR	AR	AR	
6	560898	CONNECTEUR / COM. MATE-N-LOCK / SH 2C / AMP 1-480318-0	1	1	1	
6	560854	TERMINAL FEMELLE / 24-18 / AMP 60617-1	2	2	2	
10	402952	. DECALQUE	1	1	1	
NS	562169	DIODE / 1AMP	AR	AR	AR	
20	404618	GUIDE PARE-SOLEIL GAUCHE	1	1		
20	403568	GUIDE PARE-SOLEIL GAUCHE			1	
20	404643	TIGE AVANT / AVEC MONITEUR CAMERA DE RECUL / 250MM X 32MM À 8-1142	1	1		
20	406109	TIGE AVANT / AVEC MONITEUR CAMERA DE RECUL / 389MM x 40MM De 8-1143	1	1		
NS	404619	SUPPORT DE GUIDE De 8-1142	1	1		
21	407510	GUIDE PARE-SOLEIL /	1	1		
21	403567	GUIDE DE TOILE PARE-SOLEIL			1	
21	404643	TIGE AVANT / AVEC MONITEUR CAMERA DE RECUL / 250MM X 32MM À 8-1142	1	1		
21	406109	TIGE AVANT / AVEC MONITEUR CAMERA DE RECUL / 389MM x 40MM De 8-1143	1	1		
22	407510	GUIDE PARE-SOLEIL /	1	1		
22	403568	GUIDE PARE-SOLEIL GAUCHE			1	
23	440328	GUIDE DE TOILE PARE-SOLEIL	1	1		
23	403567	GUIDE DE TOILE PARE-SOLEIL			1	
24	403570	SUPPORT NOIR PARE-SOLEIL / ACIER "L" SHAPE À 7-0928	4	4	4	
24	901263	SUPPORT NOIR PARE-SOLEIL / PLASTIC 50MM De 7-0929	4	4	4	
NS	5001091	VIS AUTOTARAUDEUSE TETE CYLINDRIQUE PHILLIPS #4-40x1/4 BK	4	4	4	
25	500409	VIS AUTOTARAUDEUSE TETE CYLINDRIQUE PHILLIPS #8x1/2 BK	AR	AR	AR	
26	900476	SUPPORT DE TIGE 90° PLASTIC 30MM C/L	AR	AR	AR	
30	900478	SUPPORT ROULEMENT / LEVIER DROIT / NOIR CASTING	1	1	1	
31	900596	TOILE PARE-SOLEIL / GRISE / 600MM	1	1	1	G
32	402671	TIGE AVANT 695MMM X 96MM	1	1	1	
33	900482	CORDE NOIRE AVEC BOUT 1700MM	1	1	1	
34	402689	TIGE ARRIERE 625MM	1	1	1	
36	500333	VIS AUTOTARAUDEUSE TETE OVALE PHILLIPS #6x3/4 BK	1	1	1	
37	323302	PLEXIGLASS CLAIR GAUCHE / COTE RUE / 646MM À 6-0563	1	1	1	
37	328382	PLEXIGLASS FUME CHAUFFEUR GA H3 / 1100MM De 6-0564	1	1	1	
38	500950	RONDELLE PLATE .187x.625x.094 RUB	3	3	3	
39	500333	VIS AUTOTARAUDEUSE TETE OVALE PHILLIPS #6x3/4 BK	3	3	3	
40	500345	RONDELLE DE FINITION FRAISE .187x.500x.090 BR BK	3	3	3	
41	405409	ENS. TOILE PARE-SOLEIL ELECTRIQUE À 3-4486	1	1	1	
. NS	IS-01043	. SEE INSTRUCTION SHEET À 3-4486	1	1	1	

De 3-4417 À 8-1043		Date:07-2024	PAGE:HF-1816-00

ECRAN PARE-SOLEIL - CHAUFFEUR & PARE-BRISE

Numéro d'article	Pièces	Description	H3411	H3455	VIP455	NOTES
		LES ITEMS SUIVANTS SONT UTILISE EN LIVRAISON				
NS	405931	TIGE DROITE 1268MM			1	
NS	405932	TIGE GAUCHE 1271MM			1	
NS	405937	PARE-SOLEIL 395MM X 1094MM			1	
NS	504273	ATTACHE CABLE / 1/8" X 3"1/2			4	
NS	952622	BRIDE POUR FILS / 5/32" I.D.			2	
		G) FENETRE DE COTE CHAUFFEUR				

De 3-4417 À 8-1043		Date:07-2024	PAGE:HF-1816-10
PARE-SOLEIL FENETRE PASSAGER			

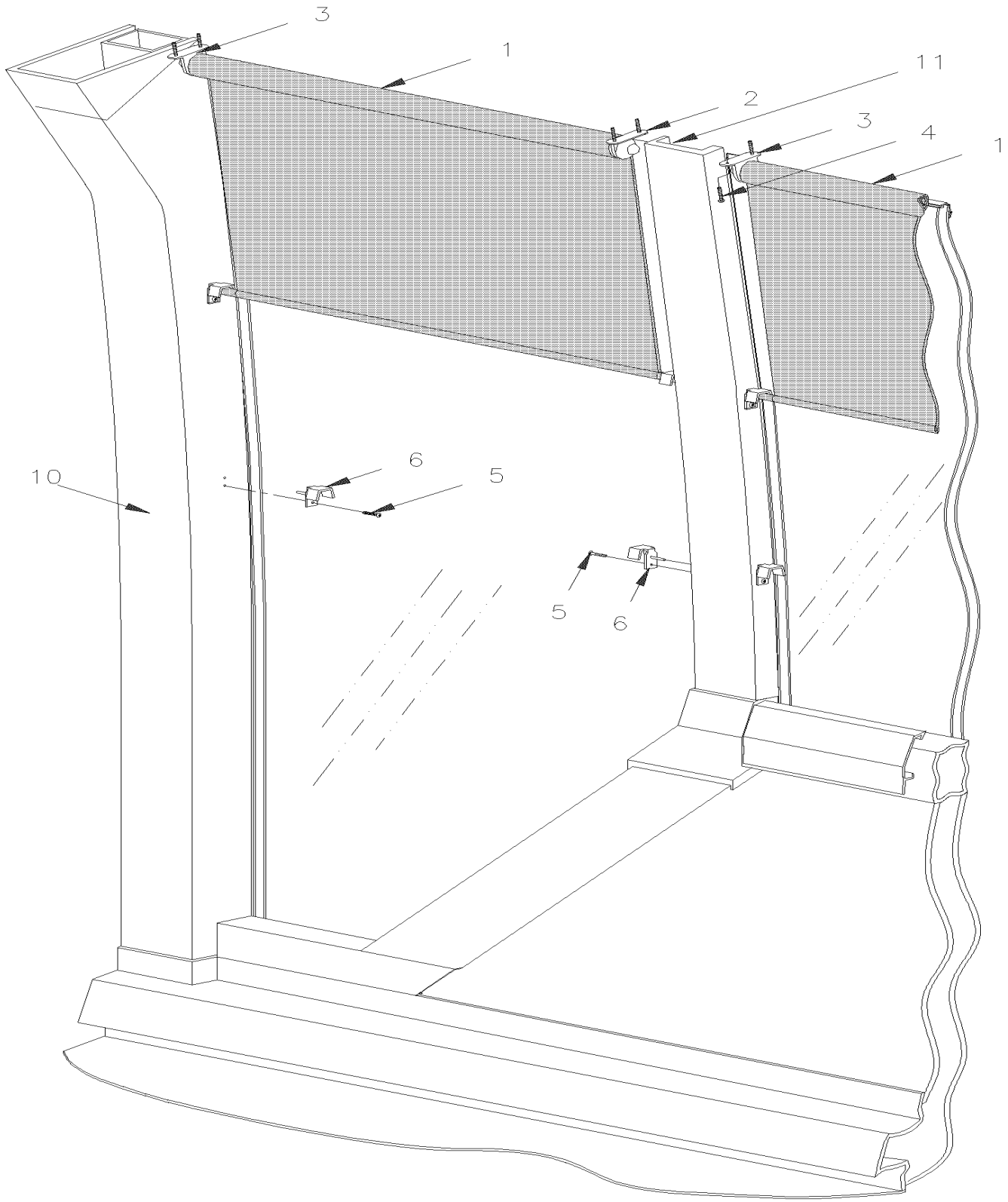

De 3-4417 À 8-1043		Date:07-2024	PAGE:HF-1816-10

PARE-SOLEIL FENETRE PASSAGER

Numéro d'article	Pièces	Description	H3411	H3455	VIP455	NOTES
1	900878	TOILE PARE-SOLEIL / 699MM ROD WIDE		2		
1	900877	TOILE PARE-SOLEIL / 835MM ROD WIDE	2	2		
1	900733	TOILE PARE-SOLEIL / PORTE MONTE PERSONNE / AVEC PENTURE / 1028MM WIDE	1	1		
1	900879	TOILE PARE-SOLEIL / 1113MM ROD WIDE	2			
1	900879	TOILE PARE-SOLEIL / 1113MM ROD WIDE		1		
1	900876	TOILE PARE-SOLEIL / 1563MM ROD WIDE	10			
1	900876	TOILE PARE-SOLEIL / 1563MM ROD WIDE		12		
1	900890	TOILE PARE-SOLEIL / AVEC MONTE PERSONNE "RICON" / 2144MM ROD WIDE		2		
1	901044	TOILE PARE-SOLEIL / 830MM ROD WIDE	1	1		
1	901115	TOILE PARE-SOLEIL / PORTE MONTE PERSONNE / COULISSANTE / 981MM WIDE De 5-0168		1		
2	404583	SUPPORT, DROITE "D"	14			
2	404583	SUPPORT, DROITE "D"		16		
3	404584	SUPPORT, GAUCHE "D"	14			
3	404584	SUPPORT, GAUCHE "D"		16		
4	5001145	VIS AUTOTARAUDEUSE TETE BOMBE PHILLIPS #6x1 BK	AR	AR		
5	500640	VIS AUTOTARAUDEUSE TETE CYLINDRIQUE PHILLIPS #6x3/4 Z050	AR	AR		
6	404609	CROCHET LIGHT GREY	AR	AR		
NS	900544	SUPPORT MALE DROIT	1	1		D
NS	900545	SUPPORT FEMELLE NOIR	1	1		D
NS	404653	CROCHET DE TOILE PARE-SOLEIL	4	4		D
NS	500814	VIS AUTOTARAUDEUSE TETE BOMBE PHILLIPS #6x3/4 BK	12	12		D
10	**HF-1832-00**	**FINITION COQUILLE AVANT**				
11	**HF-1833-00**	**FINITION INTERIEUR DES MURS**				
NS	900979	ATTACHE SYSTEME "CLIP-ON" De 5-0168	2	2	2	A
		A) POUR FIXER PARESOLEIL SUR PORTE COULISSANTE MONTE PERSONNE				
		D) POUR FIXER PARESOLEIL SUR PORTE MONTE PERSONNE				

De 3-4417 À 8-1043		Date:07-2024	PAGE:HF-1820-00
MIROIR INTERIEUR			

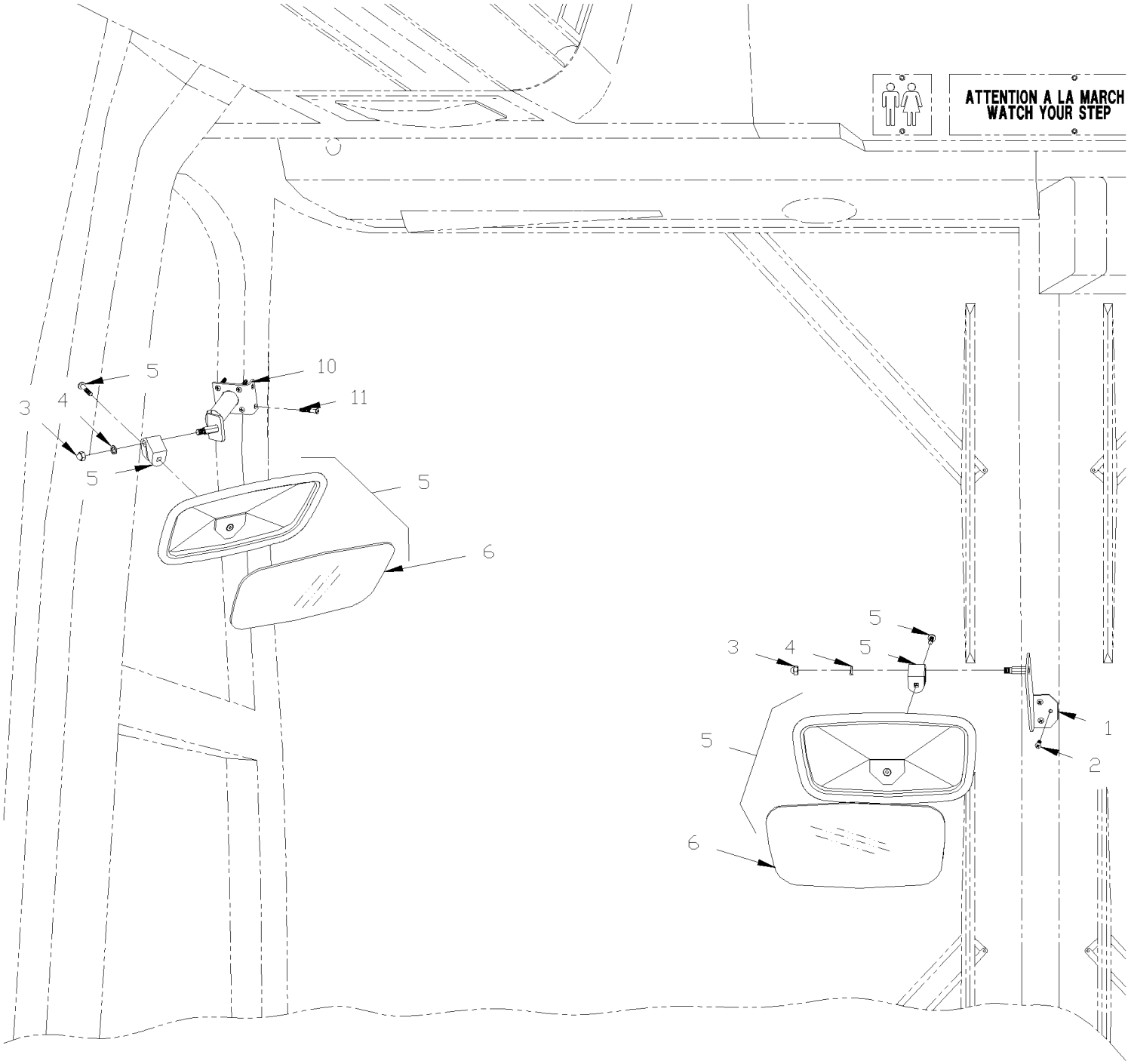

De 3-4417 À 8-1043		Date:07-2024	PAGE:HF-1820-00

MIROIR INTERIEUR

Numéro d'article	Pièces	Description	H3411	H3455	VIP45	NOTES
1	405261	SUPPORT MIROIR INT. XL2	1	1		
1	405263	ATTACHE, MIROIR ET CAMERA ASS.	1	1		
2	5001090	VIS AUTOTARAUDEUSE TETE CYLINDRIQUE PHILLIPS #10x1 SS BK	3	3		
3	500780	ECROU HEX BORGNE 5/16-18 Z050	1	1		
4	500476	RONDELLE FREIN FENDUE .317x.586x.078 Z050	1	1		
5	900438	MIROIR INT.CONVEXE SECURITAIRE	2	2		
6	900440	. VITRE MIROIR INT. SECURITAIRE	1	1		
10	403679	SUUPORT MIROIR / GAUCHE FENETRE CHAUFFEUR	6	6		
11	500353	VIS AUTOTARAUDEUSE TETE PLATE PHILLIPS #8x3/4 BK	6	6		

De 3-4417 À 8-1043		Date:07-2024	PAGE:HF-1821-00
SIEGE CHAUFFEUR - "NATIONAL SEATING" - 93B			

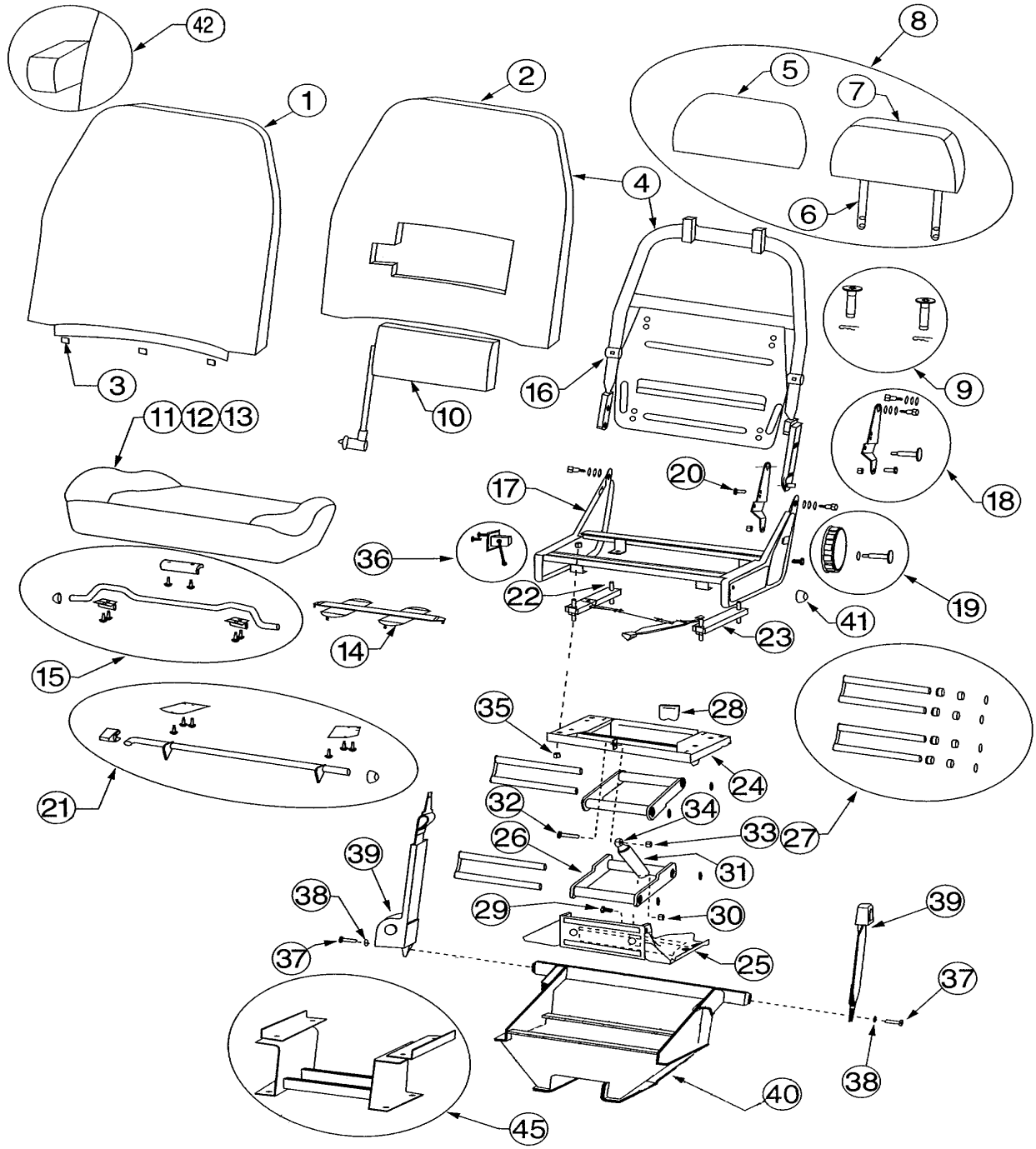

De 3-4417 À 8-1043		Date:07-2024	PAGE:HF-1821-00
SIEGE CHAUFFEUR - "NATIONAL SEATING" - 93B			

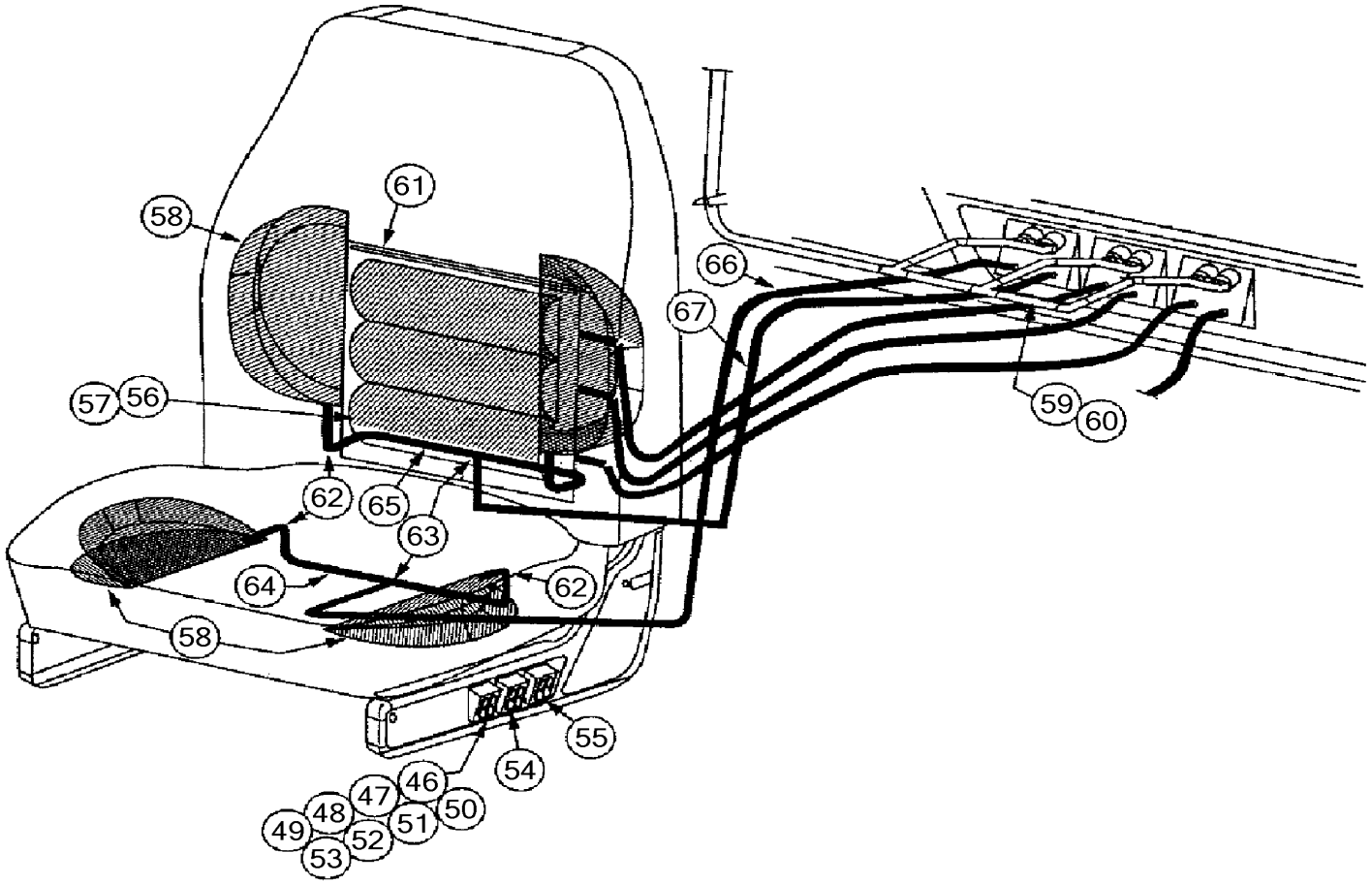

De 3-4417 À 8-1043		Date:07-2024	PAGE:HF-1821-00

SIEGE CHAUFFEUR - "NATIONAL SEATING" - 93B

Numéro d'article	Pièces	Description	H3411	H3455	VIP45	NOTES
	862316	SIEGE CHAUFFEUR - "NATIONAL" - MODEL 93B	1	1		
	862317	SIEGE CHAUFFEUR - "NATIONAL" - MODEL 93B	1	1		
	862318	SIEGE CHAUFFEUR - "NATIONAL" - MODEL 93B	1	1		
1	Call order desk	COUVERCLE ARR GAUCHE / 20"	1	1		P
2	Call order desk	DOSSIER POLY. 4208 / 20" STANDARD	1	1		P
3	Call order desk	BRIDE EN "U"	3	3		P
4	Call order desk	DOSSIER ASS / 20"	1	1		P
5	Call order desk	RECOUVREMENT D'APPUIE-TETE	1	1		P
6	Call order desk	CHASSIS APPUIS-TETE FIXE	1	1		P
7	Call order desk	MOUSSE D'APPUIS-TETE	1	1		P
8	Call order desk	APPUI-TETE ASS	1	1		P
9	Call order desk	ENS DOUILLE	1	1		P
10	192188	SAC A AIR LOMBAIRE	1	1		
11	Call order desk	RECOUVREMENT D'ASSISE / 20"	1	1		P
12	Call order desk	MOUSSE ASSISE / 20" STANDARD	1	1		P
13	Call order desk	ASSISE ASS / 20"	1	1		P
14	Call order desk	SUPPORT	3	3		P
15	Call order desk	AJUSTEMENTAVANT DU SIEGE	1	1		P
16	Call order desk	CHASSIS DOSSIER ASS	1	1		P
17	Call order desk	CHASSIS BAS ASS	1	1		P
18	Call order desk	ENS. ATTACHE DOSSIER A CHASSIS BAS	1	1		P
19	Call order desk	TROUSSE BOUTON AJUSTEMENT	1	1		P
20	Call order desk	BOULON D'ARRET	1	1		P
21	Call order desk	SYSTEME D'AJUSTEMENT ARRIERE	1	1		P
22	Call order desk	GOUJON DE RAIL	4	4		P
23	Call order desk	ENSEMBLE DE RAIL	1	1		P
24	Call order desk	BASE SUPERIEUR ASS	1	1		P
25	Call order desk	BASE DU BAS ASS	1	1		P
26	860103	BRAS ASS - MODELE 96	2	2		
27	860652	ENS. TIGE & COUSSINET W/AIR SUSPENSION	1	1		
28	Call order desk	PARE-CHOCS	1	1		P
29	500190	VIS A TETE HEXAGONAL 3/8-16x3/4 G5 Z050	1	1		
30	500265	ECROU HEX STOVER 3/8-16 Z050	1	1		
31	865353	BLOQUEUR	1	1		
32	500183	VIS A TETE HEXAGONAL 5/16-18x1 1/2 G5 PT Z050	1	1		
33	500685	ECROU HEX BAGUE DE NYLON 5/16-18 SS	1	1		
34	Call order desk	MECANISME DE RELACHE	1	1		P
35	Call order desk	ECROU	8	8		P
36	19508592	CABLAGE ASS	1	1		
37	500067	VIS A TETE HEXAGONAL 7/16-20x1 G5 Z050	1	1		
38	Call order desk	RONDELLE 1/2	2	2		P
39	19503838	CEINTURE & RETRACTEUR	1	1		

De 3-4417 À 8-1043		Date:07-2024	PAGE:HF-1821-00

SIEGE CHAUFFEUR - "NATIONAL SEATING" - 93B

Numéro d'article	Pièces	Description	H3411	H3455	VIP455	NOTES
40	Call order desk	PLATFORME ASS	1	1		P
NS	5001117	VIS A TETE HEXAGONAL M12-1.75x70 BK	4	4		B
NS	500810	RONDELLE FREIN FENDUE 12.2x21.1x2.5 Z050	6	6		
NS	500958	RONDELLE PLATE .531x1.062x.095 SS	6	6		
41	Call order desk	COUVERCLE	2	2		P
42	Call order desk	APPUI BRAS ASS. / L.H.	1	1		P
42	Call order desk	APPUI BRAS ASS. / R.H.	1	1		P
45	Call order desk	PLATFORME ASS	1	1		P
46	Call order desk	SOUPAPE HI/LO POUR CHAMBRE SIMPLE	1	1		P
47	Call order desk	SOUPAPE HI/LO POUR CHAMBRE TRIPLE	1	1		P
48	Call order desk	SOUPAPE HI/LO POUR SUSPENSION	1	1		P
49	Call order desk	SOUPAPE CHAMBRE SIMPLE	1	1		P
50	Call order desk	SOUPAPE CHAMBRE TRIPLE	1	1		P
51	Call order desk	SOUPAPE SUSPENSION	1	1		P
52	Call order desk	SOUPAPE POUR LA BASE	1	1		P
53	Call order desk	SOUPAPE LO/LO POUR CHAMBRE SIMPLE	1	1		P
54	Call order desk	SOUPAPE LO/LO POUR CHAMBRE TRIPLE	1	1		P
55	Call order desk	SOUPAPE LO/LO POUR SUSPENSION	1	1		P
56	865265	CHAMBRE AIR SIMPLE LOMBAIRE	1	1		
57	865266	CHAMBRE AIR TRIPLE LOMBAIRE	1	1		
58	Call order desk	SAC A AIR	1	1		P
59	Call order desk	COLLECTEUR	1	1		P
60	Call order desk	COLLECTEUR	1	1		P
61	Call order desk	FIL SAC LOMBAIRE	1	1		P
62	Call order desk	COUDE PLASTIQUE	1	1		P
63	Call order desk	CONNECTEUR 1/8	1	1		P
64	Call order desk	TUBE CLAIRE / 4.5"	1	1		P
65	Call order desk	TUBULURE VERTE / 4.5"	1	1		P
66	Call order desk	TUBE, CLAIRE, 2.83PIEDS	1	1		P
67	Call order desk	TUBE, VERT, 2.67PIEDS	1	1		P
		B) POUR FIXER SIEGE AU PLANCHER				
		P) CONTACTER LE BUREAU DE PRISE DE COMMANDE				

De 3-4417 À 8-1043		Date:07-2024	PAGE:HF-1822-00
SIEGE CHAUFFEUR - "ISRI" - 6800/338			

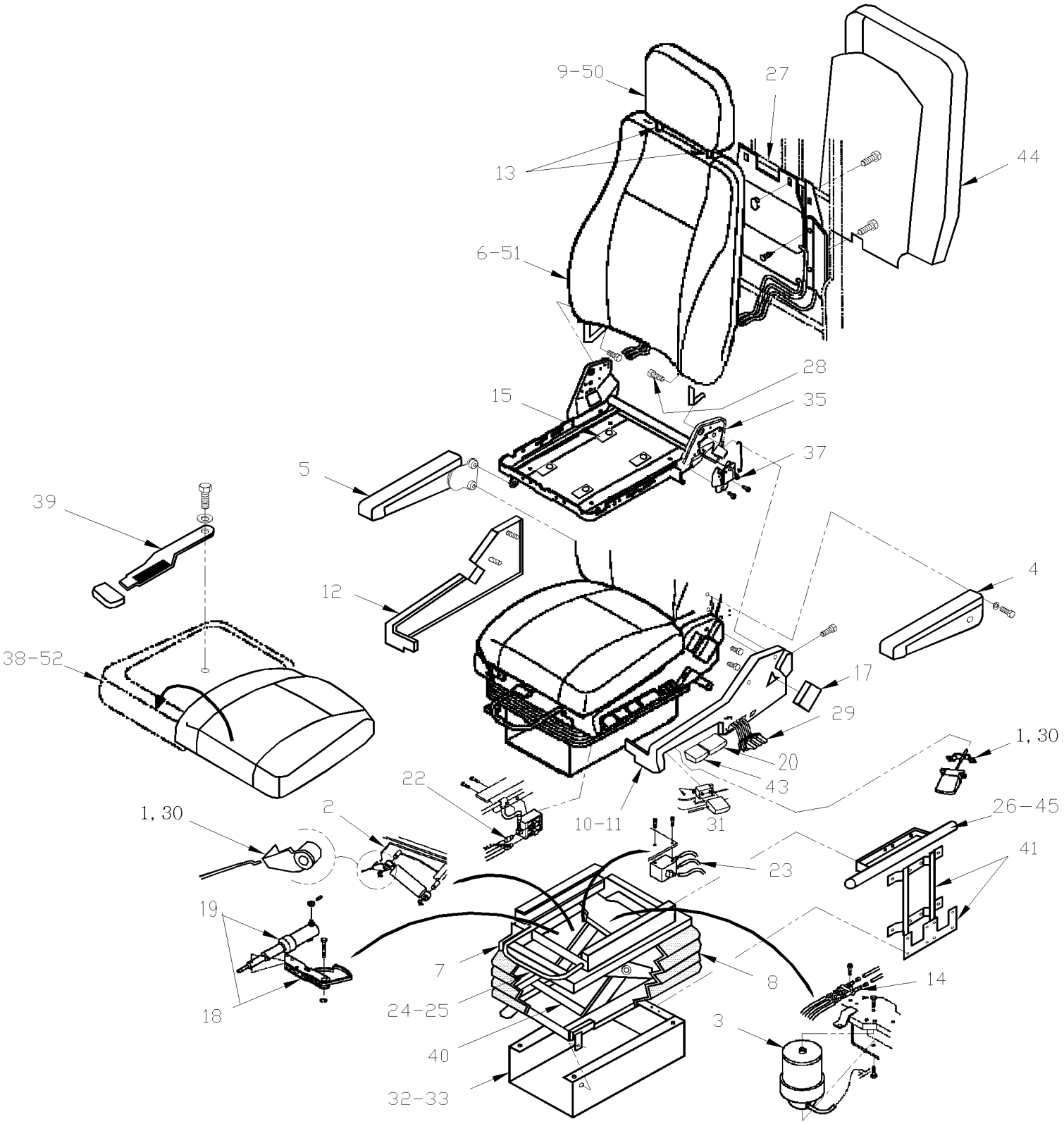

De 3-4417 À 8-1043		Date:07-2024	PAGE:HF-1822-00

SIEGE CHAUFFEUR - "ISRI" - 6800/338

Numéro d'article	Pièces	Description	H3411	H3455	VIP45	NOTES
	364108	SIEGE DE CHAUFFEUR AVEC RECOUVREMENT ASS / SPECYFIED COLOR CODE	1	1		F
	861373	SIEGE CHAUFFEUR - "ISRI" - MODEL 6800/338 / AVEC CONTROLE DROIT	1	1		A
	861374	SIEGE CHAUFFEUR - "ISRI" - MODEL 6800/338 / AVEC CONTROLE DROIT			1	B
	861367	SIEGE CHAUFFEUR - "ISRI" - MODEL 6800/338 / AVEC CONTROLE GAUCHE	1	1		A
	5001862	VIS A TETE HEXAGONAL M12-1.75x70 G10.9 N500	4	4	4	G
	500747	RONDELLE FREIN FENDUE 12.2x21.1x2.5 N500	4	4	4	G
	500958	RONDELLE PLATE .531x1.062x.095 SS	4	4	4	G
	362549	ESPACEUR / STRUCTURE & BASE / 27MM	4	4	4	G
NS	862420	. CLIP DE RETENUE POUR LEVIER	1	1	1	
NS	862421	. ECROU PLASTIQUE BLANC	1	1	1	
NS	862422	. CLIP DE RETENUE	1	1	1	
NS	862423	. VIS POUR CLIP	1	1	1	
1	861638	. ADJUS. SHOCK ABSORBER CABL. KIT	1	1	1	
2	861639	. ADJUS. SHOCK ABSORBER KIT	1	1	1	
3	861640	. TROUSSE RESSORT PNEUMATIQUE	1	1	1	
4	861641	. ENS. APPUIS BRAS - GAUCHE SANS RECOUVREMENT			1	
4	861377	. ENS. APPUIS BRAS - GAUCHE POLYURETHANE	1	1		
5	861642	. ENS. APPUIS BRAS - DROIT SANS RECOUVREMENT			1	
5	861378	. ENS. APPUIS BRAS - DROIT POLYURETHANE	1	1		
6	861643	. DOSSIER ASS. / NU	1	1	1	
. NS	864557	. . MOUSSE / DOSSIER	1	1	1	
7	861644	. BOOT ADAPTER PLATE	1	1	1	
8	861645	. BOOT KIT	1	1	1	
9	861646	. HEADREST ASS-NUDE	1	1	1	
10	861648	. COVER KIT CONTROL LH	1	1	1	
11	861649	. COVER KIT CONTROL RH	1	1	1	
12	861650	. COVER KIT NON-CONTROL-LH	1	1	1	
13	861647	. HEADREST BOOT (2PCS)	1	1	1	
14	861651	. DISTRIBUTION VALVE KIT	1	1	1	
15	861652	. TROUSSE POUR GLISSIERE DE SIEGE	1	1	1	
17	861654	. HANDLE KIT SEAT FRAME RH	1	1	1	D
18	864140	. ENS. CYLINDRE / CAME AJUSTEMENT HAUTEUR	1	1	1	
. 18	861655	. . HEIGHT ADJUS. CAM KIT	1	1	1	
. 19	861656	. . HEIGHT ADJUS. CYLINDER KIT	1	1	1	
18	864245	. TROUSSE SUPPORT GUIDE DE CAM	1	1	1	
NS	863741	. ENSEMBLE DE GLISSIÈRES	1	1	1	
20	862203	. ENS. POIGNEE SUSPENSION A AIR DROITE	1	1	1	
22	861657	. HEIGHT ADJUS. VALVE KIT RH	1	1	1	
23	861658	. HEIGHT ADJUS. VALVE KIT SUSPEN.	1	1	1	
24	861659	. HORIZONTAL ADJUS. SLIDE HANDLE	1	1	1	
25	861660	. HORIZ. ADJUST. SLIDE SET	1	1	1	
26	862205	. ENS. CEINTURE DE SECURITE NOT ILLUSTRATED / PAS ILLUSTRÉ	1	1	1	

De 3-4417 À 8-1043		Date:07-2024	PAGE:HF-1822-00

SIEGE CHAUFFEUR - "ISRI" - 6800/338

Numéro d'article	Pièces	Description	H3411	H3455	VIP455	NOTES
27	861661	. LUMBAR/BOLSTER KIT OLD STYLE	1	1	1	
27	864242	LUMBAR/BOLSTER KIT NEW STYLE	1	1	1	
28	862204	. BOULON DE DOSSIER	2	2	2	
29	861662	. LUMBAR/BOLSTER VALVE-RH	1	1	1	
30	862424	. POIGNEE D'AJUSTEMENT D'AMORTISSEUR	1	1	1	
NS	862425	. AXE COURT POUR POIGNEE D'AJUSTEMENT	1	1	1	
NS	862426	. AXE LONG POUR POIGNEE D'AJUSTEMENT	1	1	1	
NS	862956	. SUPPORT POIGNEE D'AJUSTEMENT DE SIEGE	1	1	1	
31	861663	. QUICK AIR RELEASE VALVE/HANDLE	1	1	1	
33	861664	. KIT D'ELEVATION 76MM	1	1	1	
35	861665	. SEAT FRAME-RH	1	1	1	
37	861666	. SEAT FRAME TOOTH PLATE KIT RH	1	1	1	
38	861667	. SEAT PAN ASS-NUDE OLD STYLE	1	1	1	
. NS	864556	. . MOUSSE / ASSISE	1	1	1	
38	864243	. SEAT PAN ASS-NUDE NEW STYLE	1	1	1	
. NS	864237	. . ASSISE SIEGE MOUSSE	1	1	1	
39	861668	. SEAT PAN ASS. LEVER/HANDLE KIT	1	1	1	
40	861669	. SUSPENSION	1	1	1	
NS	864244	. . TROUSSE ATTACHE SUSPENSION	1	1	1	
41	861670	. TETHER AND TETHER PLATE KIT	1	1	1	
43	861671	. ENSEMBLE POIGNEE	1	1	1	
44	861672	. BACKREST PANEL	1	1	1	
NS	363705	INTERFACE COPILOTE ISRI 6800			1	C
NS	363937	ANCRAGE SIEGE CO-PILOTE AVEC BOULON			4	C
. NS	326831	. ANCRAGE EN "U" 48MM x 38MM x 112MM			1	C
. NS	500958	. RONDELLE PLATE .531x1.062x.095 SS			1	C
. NS	500482	. RONDELLE FREIN FENDUE .506x.873x.125 Z050			1	C
. NS	500806	. VIS A TETE HEXAGONAL M12-1.75X35 G10.9 G500			1	C
NS	362056	PLAQUE D'ANCARGE ASS UTILISE AVEC SIEGE COTE TROTTOIR 7/16-14x1" / 32MMx89MM			2	C
NS	362521	PLAQUE D'ANCARGE ASS UTILISE AVEC SIEGE COTE TROTTOIR 7/16-14x2" / 32MMx89MM			2	C
45	364128	EXT. CEINTURE CHAUFFEUR DROIT (SOUDEE)	1	1	1	E
45	364129	EXT. CEINTURE CHAUFFEUR GAUCHE (SOUDEE)	1	1	1	E
NS	500071	VIS A TETE HEXAGONAL 7/16-20x1 1/2 G5 Z050	2	2	2	E
NS	500709	ECROU HEX 7/16-20 Z050	2	2	2	E
NS	500810	RONDELLE FREIN FENDUE 12.2x21.1x2.5 Z050	4	4	4	E
NS	500860	ECROU HEX M12-1.75 Z050	2	2	2	E
NS	502731	VIS A TETE HEXAGONAL M12-1.75x40 G8.8 Z050	2	2	2	E
50	363740P	RECOUVREMENT APPUI-TETE CHAUFF / DRIVER'S "ISRI" / 6800	1	1		
51	363738P	RECOUVREMENT DOSSIER CHAUFF / DRIVER'S "ISRI" / 6800	1	1		
52	363739P	RECOUVREMENT ASSISE CHAUFF ANCIEN PATRON / DRIVER'S "ISRI" / 6800 À 5-0023	1	1		
52	364071P	RECOUVREMENT ASSISE CHAUFF NOUVEAU PATRON / DRIVER'S "ISRI" / 6800 De 5-0024	1	1		
NS	864709	TUYAU PLAST. 6MM OD CHARCOAL LIGNE ROUGE	AR	AR	AR	

De 3-4417 À 8-1043		Date:07-2024	PAGE:HF-1822-00

SIEGE CHAUFFEUR - "ISRI" - 6800/338

Numéro d'article	Pièces	Description	H3411	H3455	VIP455	NOTES
NS	864710	TUYAU PLAST. 6MM OD.CHARCOAL&LIGNE GRISE	AR	AR	AR	
NS	864711	TUYAU PLASTIQUE 6MM O.D. CHARCOAL	AR	AR	AR	
NS	641507	UNION / TYPE "PUSH-IN"12 #4 x 6MM NP	1	1	1	
NS	641092	RACCORD EN "T" / TYPE "NTA" / #4x#4x#4 BR	1	1	1	
NS	867958	ADAPTATEUR	1	1	1	
NS	868125	UNION 4MM/4MM	1	1	1	
NS	868128	UNION 6MM/4MM	1	1	1	
NS	868833	CONNECTEUR TUYAU AIR SML	AR	AR	AR	
		A) CE SIEGE EST SANS RECOUVREMENT & APPUIS BRAS				
		B) CES SIEGES SONT COMPLETEMENT ASSEMBLE AVEC RECOUVREMENT NOIR, APPUIS BRAS & APPUIS TETE, POUR LIVRAISON D'USINE				
		C) UTILISE AVEC INSTALLATION SIEGE CO-PILOTE				
		D) INCLUS TOUS LES BOUTON POUR LES ITEMS # 17, 20, 29 & 39				
		E) VOUS AUREZ DE BESOIN DE CES COMPOSENTES POUR EXTENSIONNER LA CEINTURE DE SECURITE				
		F) INCLUS ITEMS 50, 51 & 52				
		G) POUR FIXER LE SIEGE AU PLANCHER				

De 3-4417 À 8-1043		Date:07-2024	PAGE:HF-1822-10
SIEGE CHAUFFEUR - "ISRI"- 6000/515 & 6500/515			

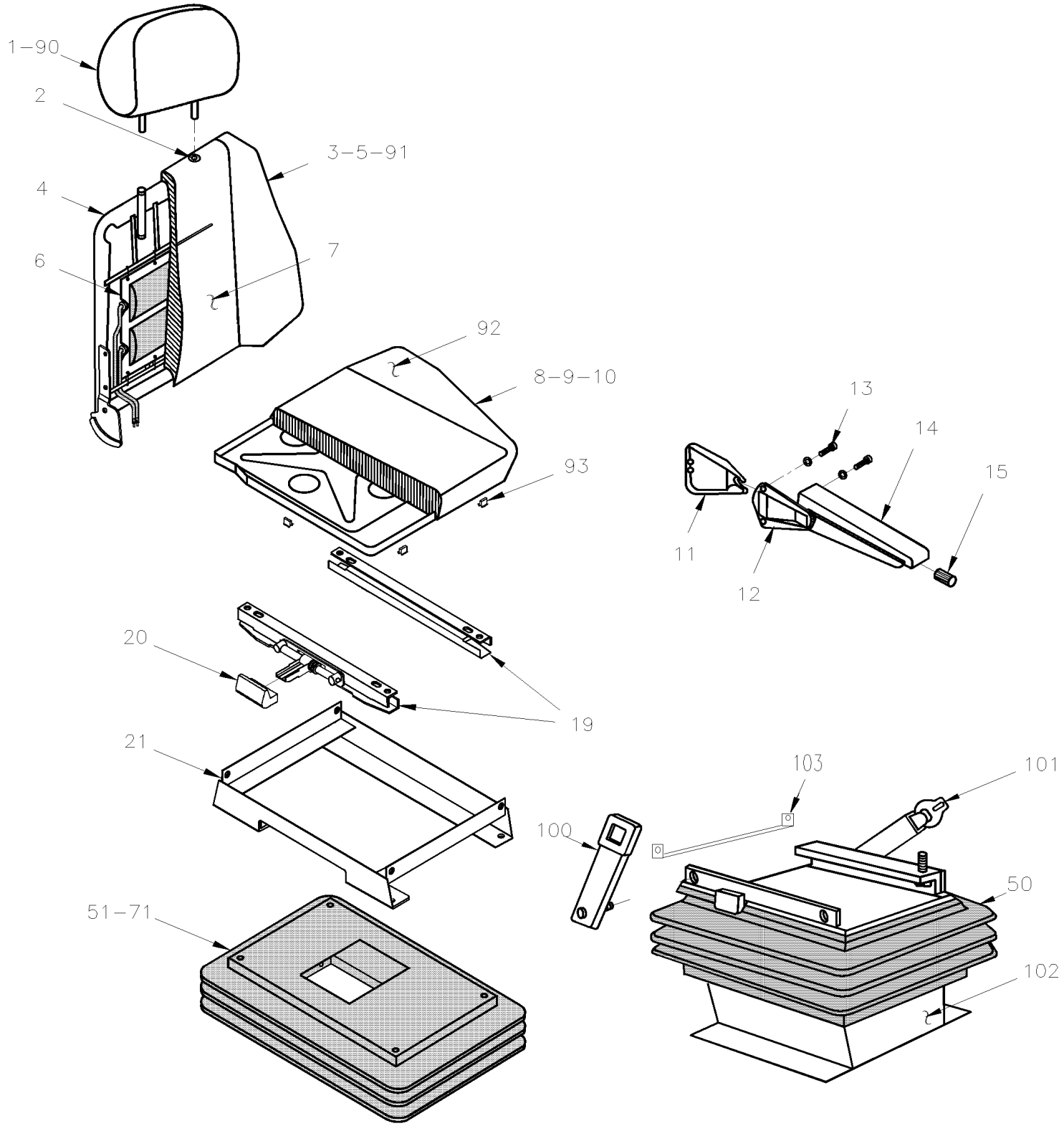

De 3-4417 À 8-1043		Date:07-2024	PAGE:HF-1822-10
SIEGE CHAUFFEUR - "ISRI"- 6000/515 & 6500/515			

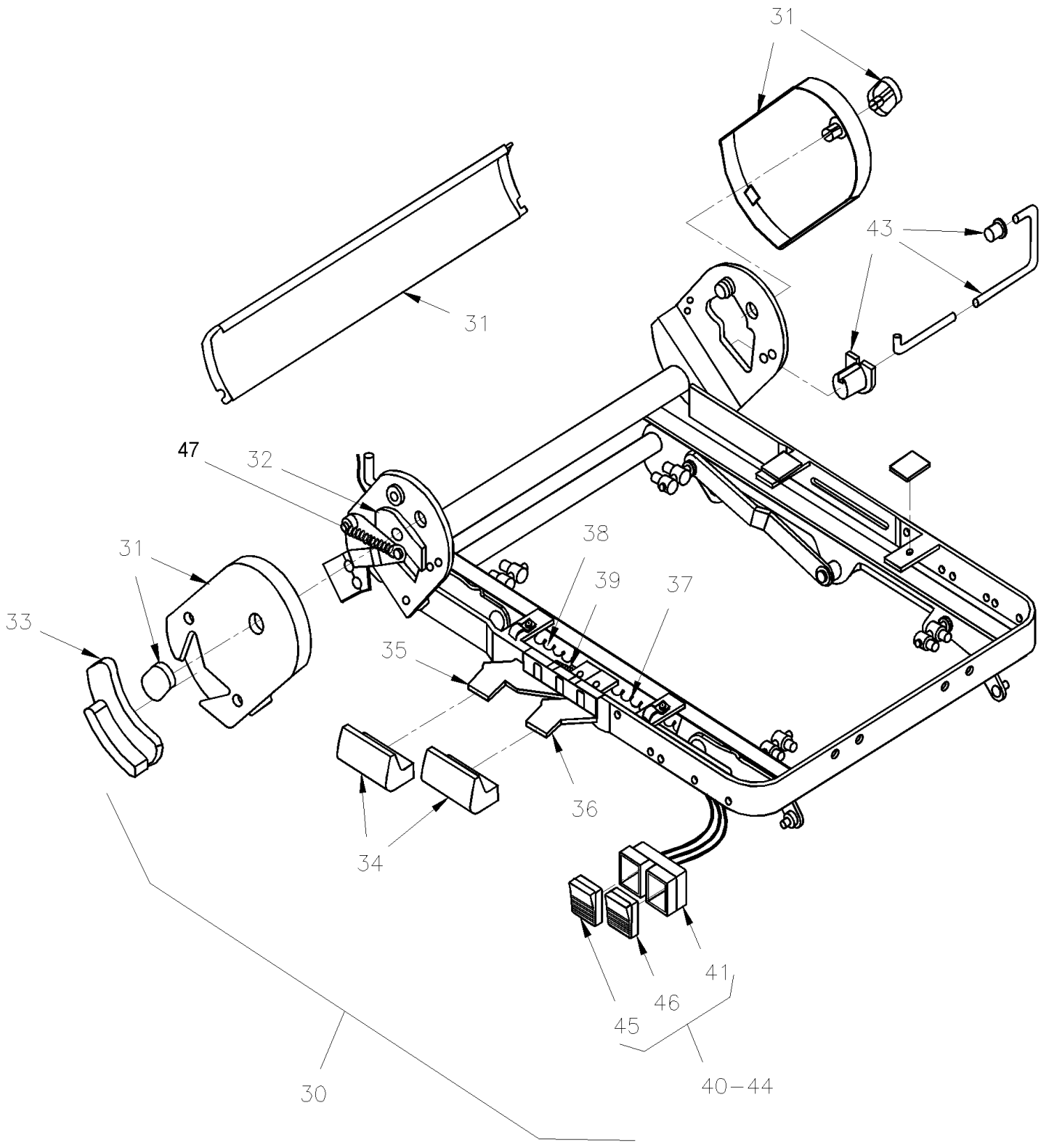

De 3-4417 À 8-1043		Date:07-2024	PAGE:HF-1822-10
SIEGE CHAUFFEUR - "ISRI"- 6000/515 & 6500/515			

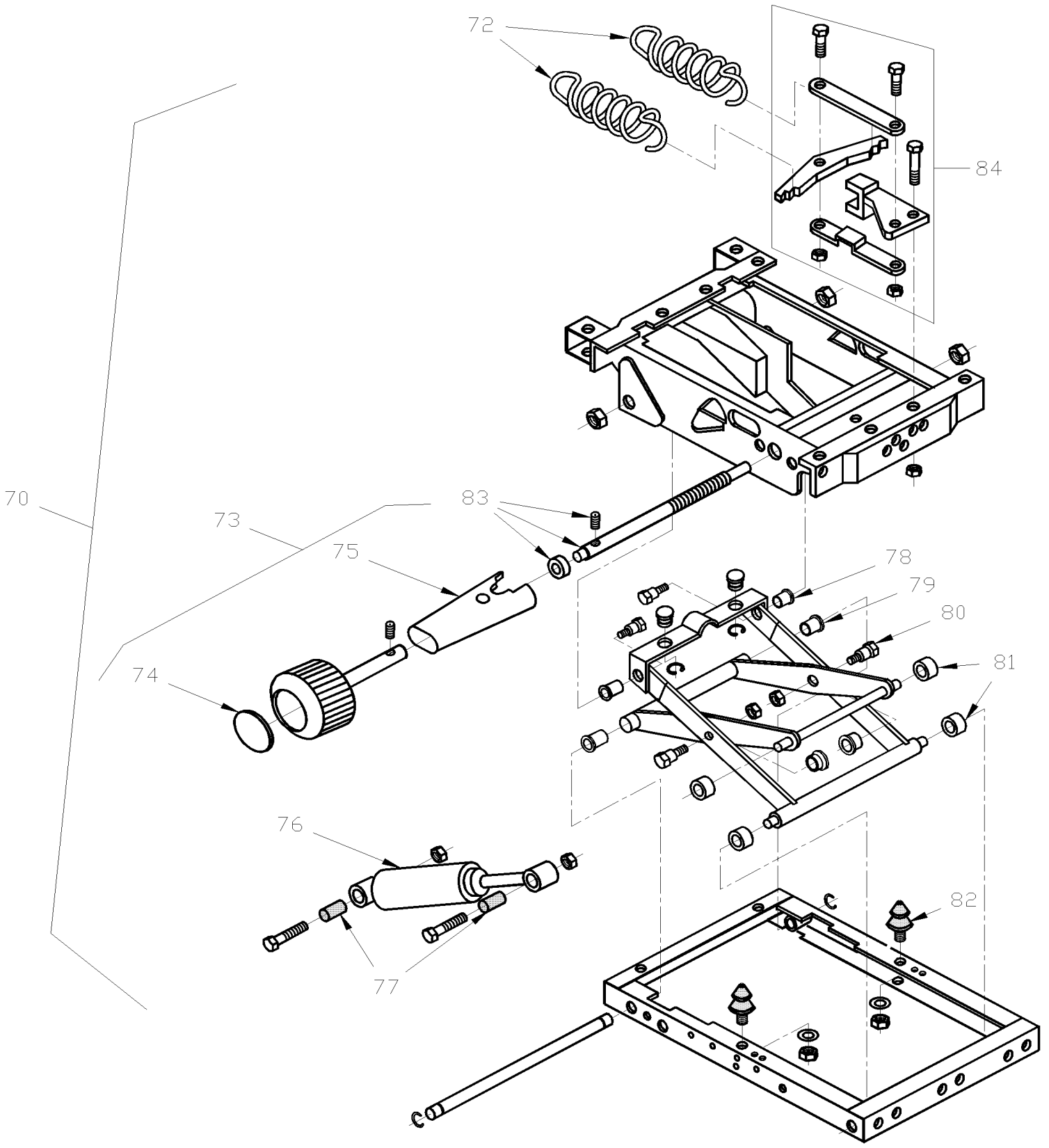

De 3-4417 À 8-1043		Date:07-2024	PAGE:HF-1822-10

SIEGE CHAUFFEUR - "ISRI"- 6000/515 & 6500/515

Numéro d'article	Pièces	Description	H3441	H3455	VIP455	NOTES
	362833	SIEGE "ISRI" MECANIQUE	1	1		E
	860433	. SIEGE CHAUFFEUR - "ISRI" - MODEL 6000/515 / MECANIQUIE / CONTROLE DROIT	1	1		
	362834	SIEGE CHAUFFEUR MEC DR/LOMBAR LUMBAR W/COVERING	1	1		E
	860852	. SIEGE CHAUFFEUR - "ISRI" - MODEL 6000/515 / MECANIQUE / CONTROLE DROIT & LOMBAIRE AIR	1	1		
	860855	SIEGE CHAUFFEUR - "ISRI" - MODEL 6000/525 / ELECTRIQUE / SUSPENSION AIR / DROIT			1	
	860856	SIEGE CHAUFFEUR - "ISRI" - MODEL 6000/525 / ELECTRIQUE AVEC MEMEOIRE / SUSPENSION AIR / R.H. CONTROL& LUMBAR SUPPORT			1	
1	860441	APPUIE-TETE	1	1	1	
2	860483	PASSE-FIL	2	2	2	
3	860508	DOSSIER SIEGE COTE DR.ASS.ISRI >SS	1	1	1	
4	860509	. DOSSIER SIEGE COTE DR.ISRI	1	1	1	
5	860507	. MOUSSE	1	1	1	
6	860494	AIR LUMBAR BAG	1	1	1	
7	860548	PALIER PRINC. COTE JOINT .010	1	1	1	
8	860510	SEAT PAN SUB/ ASSY DRIVER	1	1	1	
9	860511	. CUSHION SEAT DRIVER	1	1	1	
10	860547	ELEMENT CHAUFFANT POUR COUSSIN	1	1	1	
11	860532	COUVERCLE	2	2	2	
12	N.S.S.	SUPPORT / APPUIS-BRAS	1	1	1	1
13	500544	VIS A TETE HEXAGONAL M8-1.25x30 G8.8 Z050	2	2	2	
14	860440	ARMREST LH ADJUSTABLE	1	1		
NS	860442	APPUI-BRAS DROIT ISRI AJUST.	1	1		
14	868135	APPUI-BRAS GAUCHE NOIR			1	
. NS	868133	. COUVERCLE, APPUI-BRAS, OUVERT, NOIR			1	
14	868134	APPUI-BRAS DROIT NOIR			1	
. NS	868133	. COUVERCLE, APPUI-BRAS, OUVERT, NOIR			1	
15	860725	. BOUTON	1	1	1	
19	861085	ENS. COULISSE GAUCHE ET DROITE	1	1	1	
20	861086	. POIGNEE DE COULISSE	1	1	1	
NS	861084	ENS. COULISSE GAUCHE ET DROITE W/SEAT #860852	1	1	1	
21	861100	ESPACEUR STATIQUE 433,449,450,543,544,545 & 546	1	1	1	A
30	861083	CHASSIS SIEGE / CONTROLE A DROITE (MONTRE)	1	1	1	
30	860605	CHASSIS SIEGE / CONTROLE A GAUCHE	1	1	1	
31	861090	. ENS DE PLAQUE DE COTE (DROIT) SHOWN)	1	1	1	
31	860590	. ENS COUVERT GAUCHE	1	1	1	
32	861790	. ENS LEVIER CONTROLE DROIT	1	1	1	
32	861789	. ENS. LEVIER CONTROLE GAUCHE	1	1	1	
33	861089	. POIGNEE AJUSTABLE DROIT	1	1	1	
33	860589	. ATTACHE DE POIGNEE GAUCHE	1	1	1	
34	861087	. POIGNEE INCLINAISON AVANT DR.	1	1	1	
NS	861088	. POIGNEE INCLINAISON ARR.DROIT	1	1	1	
35	860587	. LEVIER	1	1	1	
36	860588	. LEVIER	1	1	1	

De 3-4417 À 8-1043		Date:07-2024	PAGE:HF-1822-10

SIEGE CHAUFFEUR - "ISRI"- 6000/515 & 6500/515

Numéro d'article	Pièces	Description	H3441	H3455	VIP455	NOTES
37	860690	. LEVIER D'AJUSTEMENT	1	1	1	
38	860689	. LEVIER D'AJUSTEMENT	1	1	1	
39	860513	. ENS. RESSORT DE SIEGE	1	1	1	
43	861091	. ENS. DE BARRE DE TORSION	1	1	1	
44	861092	. ENS. VALVE LOMBAIRE	1	1	1	C
NS	860887	. . ENS. VALVE AIR CENTRALE CONTROL				D
45	861093	. . . BOUTON VALVE LOMBAIRE (HAUT)	1	1	1	
46	861094	. . . BOUTON VALVE LOMBAIRE (BAS)	1	1	1	
47	862217	. RESSORT	1	1	1	
70	860685	SUSPENSION COMPLETE COTE DROIT	1	1	1	A
71	860526	. COUVERCLE	1	1	1	
72	862913	. ENSEMBLE DE RESSORT EXTENSION (2) 1.800 O.D. x 6.75 x .340	1	1	1	
73	860658	. ROULETTE AJUSTEMENT SIEGE DR	1	1	1	
74	860549	. . PLASTIC CAP	1	1	1	
75	860594	. . RECOUVREMENT	1	1	1	
76	860521	. AMORTISSEUR / 99LBS	1	1	1	
NS	860602	. AMORTISSEUR / 120LBS	1	1	1	
77	860586	. . MANCHON	2	2	2	
NS	860692	. ENSEMBLE REP. SIEGE MECANIQUE	AR	AR	AR	A
78	N.S.S.	. . DOUILLE	2	2	2	1
79	N.S.S.	. . MANCHON	2	2	2	1
80	N.S.S.	. . BOULON	2	2	2	1
81	N.S.S.	. . ROULEAU	4	4	4	1
82	N.S.S.	. . PARE-CHOCS, AVANT XL2 AUTOCAR	2	2	2	1
83	860864	ENSEMBLE DE PIVOT	1	1	1	
84	861746	. ENS.D'AJUSTEMENT DE POID	1	1	1	
90	362201P	RECOUVREMENT APPUI-TETE CHAUFF / DRIVER'S "ISRI" 6000 & 6500	1	1	1	
91	362204P	RECOUVREMENT DOSSIER CHAUFF / DRIVER'S "ISRI" 6000 & 6500	1	1	1	
92	362203P	RECOUVREMENT ASSISE SPECIFIE CODE COULEUR / DRIVER'S "ISRI" 6000 & 6500	1	1	1	
93	860527	CLIP	8	8	8	
NS	860484	BANDE DE COUTURE NYLON 10MM	AR	AR	AR	
NS	860485	BANDE DE COUTURE NYLON 15MM	AR	AR	AR	
NS	864709	TUYAU PLAST. 6MM OD CHARCOAL LIGNE ROUGE	AR	AR	AR	
NS	864710	TUYAU PLAST. 6MM OD.CHARCOAL&LIGNE GRISE	AR	AR	AR	
NS	864711	TUYAU PLASTIQUE 6MM O.D. CHARCOAL	AR	AR	AR	
NS	641507	UNION / TYPE "PUSH-IN"12 #4 x 6MM NP	1	1	1	
NS	641092	RACCORD EN "T" / TYPE "NTA" / #4x#4x#4 BR	1	1	1	
NS	867958	ADAPTATEUR	1	1	1	
NS	868125	UNION 4MM/4MM	1	1	1	
NS	868128	UNION 6MM/4MM	1	1	1	
NS	868833	CONNECTEUR TUYAU AIR SML	AR	AR	AR	
100	362188	ENSEMBLE CEINTURE SECURITE	1	1	1	

De 3-4417 À 8-1043		Date:07-2024	PAGE:HF-1822-10

SIEGE CHAUFFEUR - "ISRI"- 6000/515 & 6500/515

Numéro d'article	Pièces	Description	H3411	H3455	VIP455	NOTES
100	860607	. CEINTURE DE SECURITE A/BOUCLE D'ATTACHE	1	1	1	
101	860977	. BARRURE, CEINTURE RETRACTABLE	1	1	1	
NS	860553	. CEINTURE DE SECURITE ASS. / (SET OF 2)	1	1	1	
102	361800	BASE DE SIEGE CHAUFFEUR AVEC "ISRI" / 76.2MM HEIGHT / 3"	1	1	1	
102	5001117	VIS A TETE HEXAGONAL M12-1.75x70 BK	4	4	4	B
102	500958	RONDELLE PLATE .531x1.062x.095 SS	4	4	4	B
102	500810	RONDELLE FREIN FENDUE 12.2x21.1x2.5 Z050	4	4	4	B
102	362549	ESPACEUR / STRUCTURE & BASE / 27MM	4	4	4	B
103	363945	BARRE "ICP"	1	1	1	G
NS	500179	VIS A TETE HEXAGONAL 5/16-18x3/4 G5 Z050	2	2	2	G
NS	500777	ECROU HEX STOVER 5/16-18 Z050	2	2	2	G
NS	361677	RACCORD LONG / 3 1/8" x W/2" C/C À 7-0837	2	2	2	G
103	364155	RACCORD LONG / 4 3/8" x W/3 1/4" C/C De 7-0838	1	1	1	G
NS	500810	RONDELLE FREIN FENDUE 12.2x21.1x2.5 Z050	2	2	2	G
NS	500480	RONDELLE FREIN FENDUE .443x.779x.109 Z050	2	2	2	G
NS	500445	RONDELLE PLATE .437x1.000x.083 Z050	4	4	4	G
NS	5001365	VIS A TETE HEXAGONAL M12-1.75x30 G10.9 DP	2	2	2	G
		A) AVEC SIEGE #860433				
		B) POUR FIXER LA BASE AU PLANCHER				
		C) AVEC BOYAU ET QUINCAILERIE				
		D) AVEC BOUTON				
		E) CE SIEGE EST CPOMPLETEMENT ASS AVEC RECOUVREMENT, APPUIS BRAS, COUSSIN CHAUFFANT ET CEINTURE DE SECURITE (SPECIFY COLOR)				
		G) POUR FIXER LA CEINTURE DE SECURITE				
		1) PAS VENDU SEPAREMENT				

De 3-4417 À 8-1043		Date:07-2024	PAGE:HF-1823-01
SIEGE CHAUFFEUR - "RECARO" - ERGO-COACH			

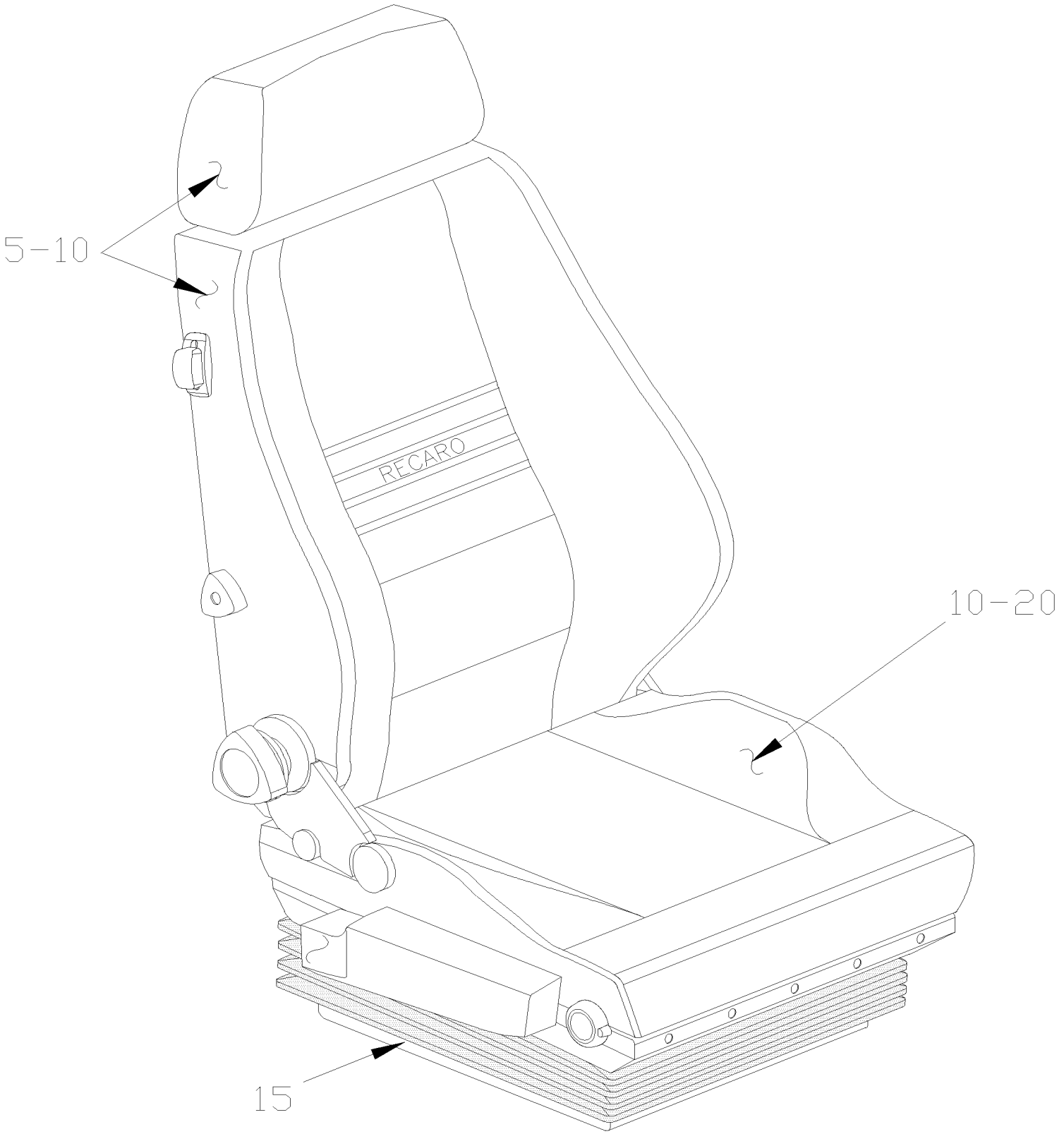

De 3-4417 À 8-1043		Date:07-2024	PAGE:HF-1823-01

SIEGE CHAUFFEUR - "RECARO" - ERGO-COACH

Numéro d'article	Pièces	Description	H3411	H3455	VIP45	NOTES
	862488	SIEGE CHAUFFEUR - "RECARO" - MODEL ERGO-C	1	1		
	862699	SIEGE CHAUFFEUR - "RECARO" - MODEL ERGO-C	1	1		
	862874	SIEGE CHAUFFEUR - "RECARO" - MODEL ERGO-C	1	1		
5	**HF-1823-11**	**. DOSSIER ASS - "RECARO" - ERGO-COACH**				
10	**HF-1823-15**	**. RECOUVREMENT & MOUSSE SIEGE - "RECARO" - ERGO-COACH**				
15	**HF-1823-21**	**. SUSPENSION & PODIUM - "RECARO" - ERGO-COACH**				
20	**HF-1823-25**	**. CADRE ASSISE SIEGE - "RECARO" - ERGO-COACH**				
25	**HF-1823-31**	**. APPUI-BRAS - "RECARO" - ERGO-COACH**				
30	363956	BASE DE SIEGE CHAUFFEUR AVEC "RECARO" "ERGO METRO" / 127MM HEIGHT À 4-4940	1	1		
NS	364114	BASE DE SIEGE CHAUFFEUR AVEC "RECARO" "C" / 112MM HEIGHT De 4-4941	1	1		
NS	362549	ESPACEUR / STRUCTURE & BASE / 27MM	4	4		
NS	5001117	VIS A TETE HEXAGONAL M12-1.75x70 BK	4	4		
NS	500810	RONDELLE FREIN FENDUE 12.2x21.1x2.5 Z050	4	4		
NS	500958	RONDELLE PLATE .531x1.062x.095 SS	4	4		

De 3-4417 À 8-1043		Date:07-2024	PAGE:HF-1823-11
DOSSIER ASS - "RECARO" - ERGO-COACH			

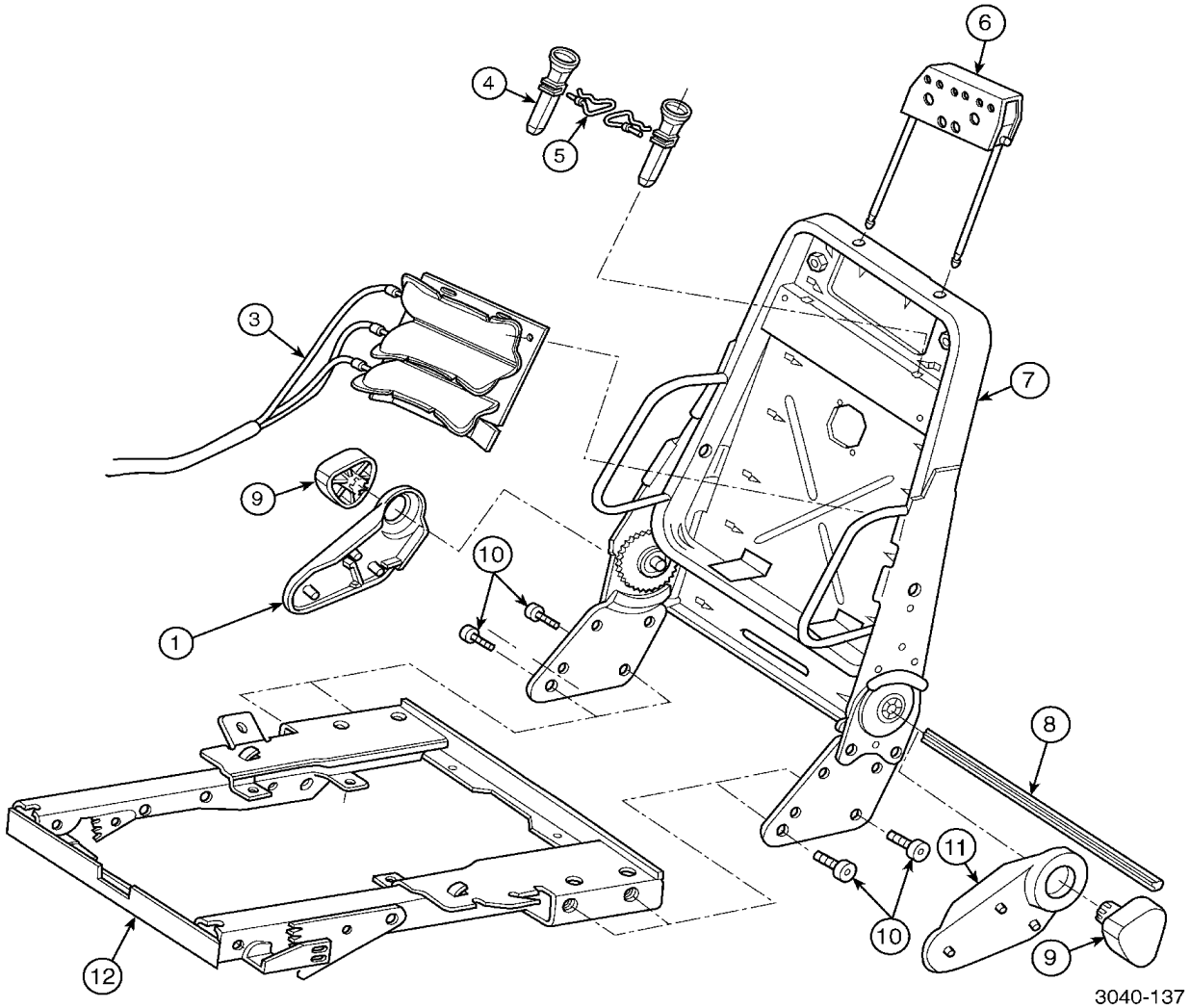

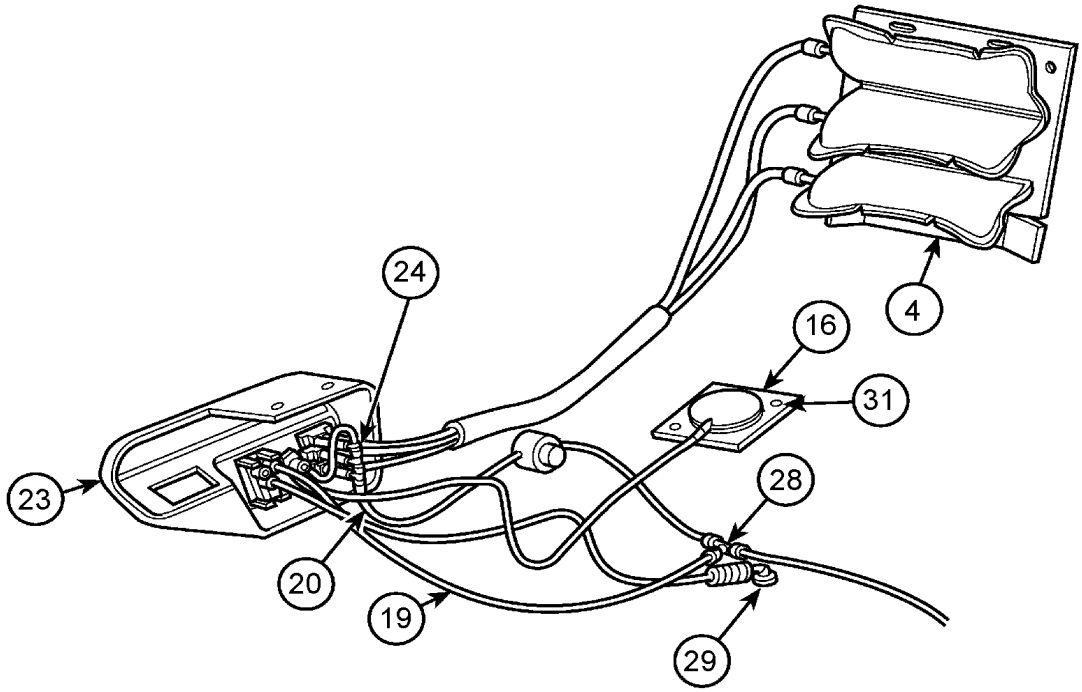
24
4
16
31
23
28
20
19
29

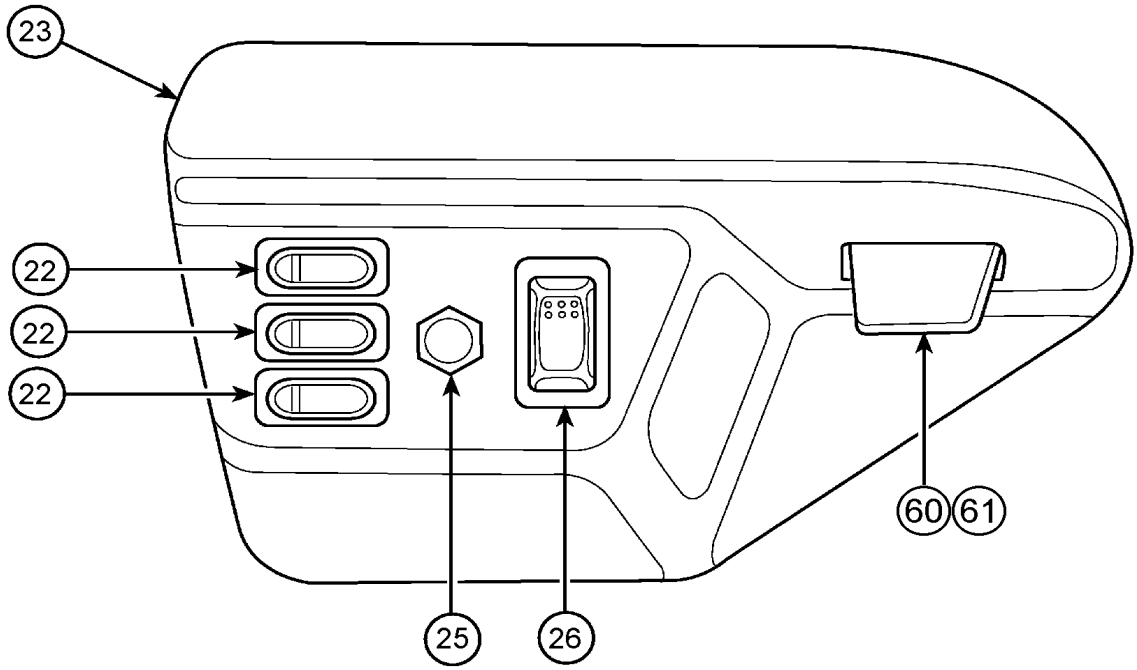
23
22
22
22
60
61
25
26

De 3-4417 À 8-1043		Date:07-2024	PAGE:HF-1823-11
DOSSIER ASS - "RECARO" - ERGO-COACH			

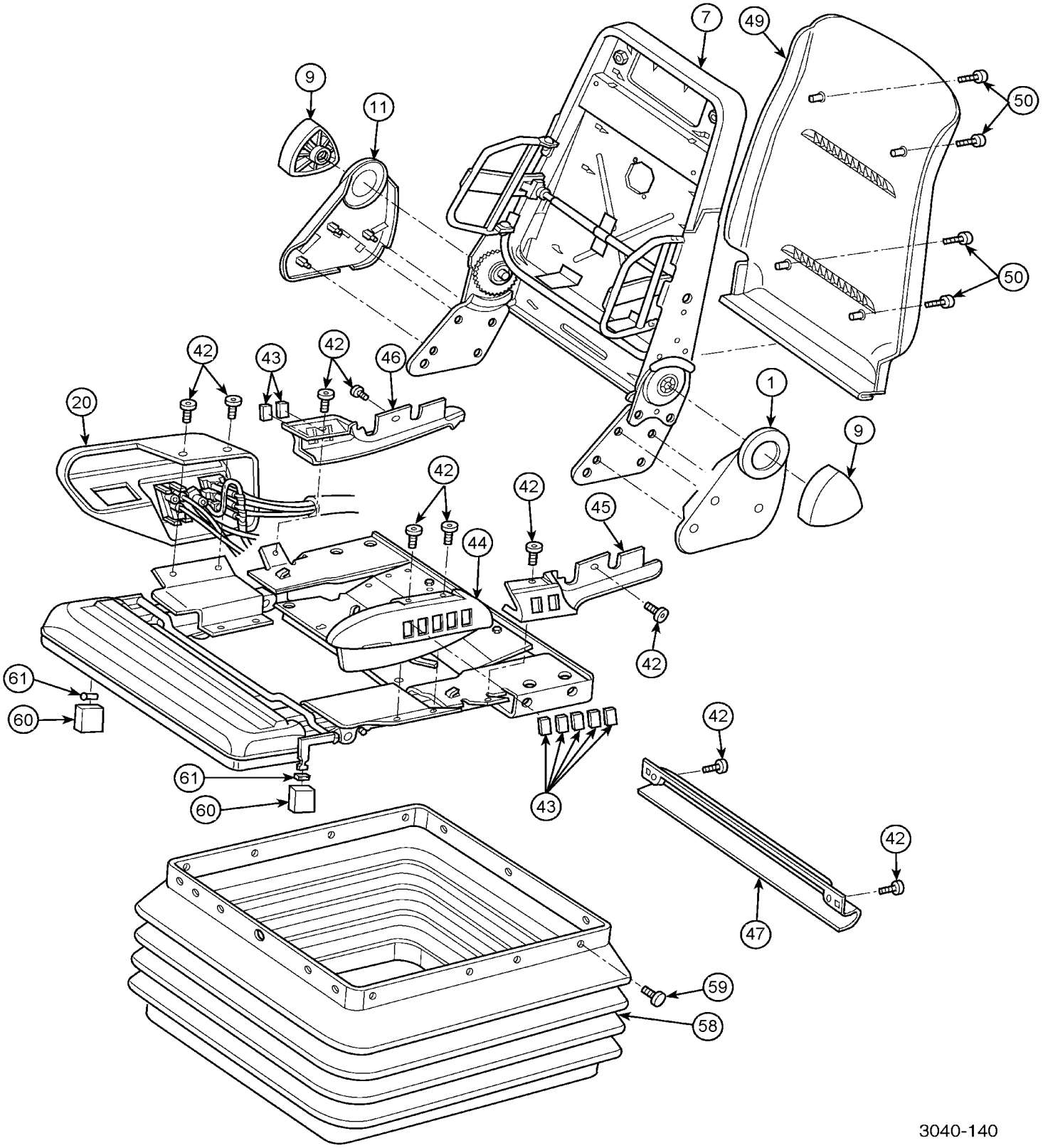

De 3-4417 À 8-1043		Date:07-2024	PAGE:HF-1823-11

DOSSIER ASS - "RECARO" - ERGO-COACH

Numéro d'article	Pièces	Description	H3441	H3455	VIP45	NOTES
1	Call order desk	COUVERCLE / AJUSTEMENT MANUEL GAUCHE	1	1		P
3	868613	CELLULE LOMBAIRE	1	1		
4	Call order desk	APPUI-TETE ASS	1	1		P
4	Call order desk	. CADRE APPUIS-TETE	1	1		P
NS	Call order desk	. COUSSINET	4	4		P
NS	Call order desk	. TIGE D'APPUIS-TETE 307MM	2	2		P
4	Call order desk	. RECOUVREMENT D'APPUIS-TETE	1	1		P
NS	N8891971	. BANDE DE RETENUE, 285MM	2	2		
NS	Call order desk	. BOULON M8X25	2	2		P
NS	N8882304	. CONTRE-ECROU	2	2		
5	N8886938	. RESSORT TORSION	2	2		
5	N8886939	. DOUILLE	2	2		
6	N8886937	. GUIDE	2	2		
6	Call order desk	CLIP DE RETENUE	2	2		P
7	Call order desk	CHASSIS DOSSIER ASS	1	1		P
8	Call order desk	RIGE DE RACCORDEMENT	1	1		P
NS	Call order desk	SUPPORT	1	1		P
NS	Call order desk	BOULON M8	2	2		P
9	Call order desk	MANIVELLE	2	2		P
10	N8882373	VIS M6-1.0x20	4	4		
11	Call order desk	COUVERCLE / AJUSTEMENT MANUEL DROIT	1	1		P
12	Call order desk	CLIP DE RETENUE	2	2		P
16	N8890756	CONTRÔLE DE L'ACTIONNEUR	1	1		
19	N8890744	TUYAU, 1/4 " OD	1	1		
20	N8890720	PANNEAU ASS, CONTROL RH	1	1		
20	868612	. TUBE CAOUTCHOUC 1/4 " OD	AR	AR		
22	N8891008	. INTERRUPTEUR PNEUMATIQUE LOMBAIRE	3	3		
23	868605	. PANNEAU DE CONTROLE	1	1		
24	Call order desk	. RACCORD 1/8"	1	1		P
25	868600	. INTERRUPTEUR HAUT PRESSION	1	1		
26	N8891009	. INTERRUPTEUR ACTUATEUR AUTOMATIQUE	1	1		
28	Call order desk	RACCORD 1/4"	1	1		P
29	868597	RACCORD 45 DEG 1/8 MALE NPT	1	1		
31	N8800444	ATTACHE	2	2		
NS	G1090493	RACCORD	1	1		
41	N8890720	PANNEAU ASS, CONTROL RH	1	1		
42	N8887256	VIS	8	8		
43	N8887257	PLAQUETTE	9	9		
44	N8887260	PANNEAU CONTRÔLE AVANT GAUCHE	1	1		
45	N8800437	PANNEAU CONTRÔLE ARRIERE GAUCHE	1	1		
46	N8800438	PANNEAU CONTRÔLE ARRIERE DROIT	1	1		
47	N8887262	BOITIER ARR	1	1		

De 3-4417 À 8-1043		Date:07-2024	PAGE:HF-1823-11

DOSSIER ASS - "RECARO" - ERGO-COACH

Numéro d'article	Pièces	Description	H3441	H3455	VIP455	NOTES
49	N8890725	TROUSSE COUVERCLE DOSSIER ARRIERE	1	1		
49	Call order desk	. COUVERCLE	1	1		P
50	Call order desk	. VIS	1	1		P
58	G1094197	PROTEGE PIEDS ASS >SS G1094197	1	1		
. NS	N8882340	. RIVET DE PLASTIQUE	QR	QR		
59	N8882340	RIVET DE PLASTIQUE	23	23		
60	868579	TROUSSE BOUTON AJUSTEMENT	1	1		
60	N8882395	. CLIP	2	2		
61	N8887258	. BOUTON	2	2		
NS	N8890741	TROUSSE ASS PNEUMATIQUE	1	1		
NS	N8887345	. ATTACHE	2	2		
NS	N8880620	. PROTECTEUR DE REBORD	AR	AR		
NS	G1090493	. RACCORD	1	1		
NS	N8890744	. TUYAU, 1/4 " OD	1	1		
NS	868612	. TUBE CAOUTCHOUC 1/4 " OD	AR	AR		
NS	Call order desk	. REGULATEUR MONNIER 10PSI	1	1		P
NS	Call order desk	. RACCORD 1/4"	1	1		P
NS	N8890748	. RACCORD 10-32	1	1		
NS	Call order desk	. RACCORD 10-32	1	1		P
NS	N8887306	. VIS M5-0.8x10	1	1		
NS	Call order desk	. TUBE NYLON 12 NOIR	AR	AR		P
NS	Call order desk	. ROUTAGE LIGNE A L'AIR	1	1		P
NS	Call order desk	. INSTRUCTION INSTALLATION BOYAU A L'AIR	1	1		P
NS	Call order desk	LOGO RECARO	1	1		P
NS	N8890749	TROUSSE DOSSIER ASS	1	1		A
NS	N8890750	TROUSSE BUTEE D'ARRET DOSSIER REGLABLE,	1	1		
NS	Call order desk	. SUPPORT	1	1		P
NS	Call order desk	. BOULON M8	2	2		P
		A) INCLUS ITEMS #5, 6, 7, 8 & 10				
		P) CONTACTER LE BUREAU DE PRISE DE COMMANDE				

De 3-4417 À 8-1043		Date:07-2024	PAGE:HF-1823-15
RECOUVREMENT & MOUSSE SIEGE - "RECARO" - ERGO-COACH			

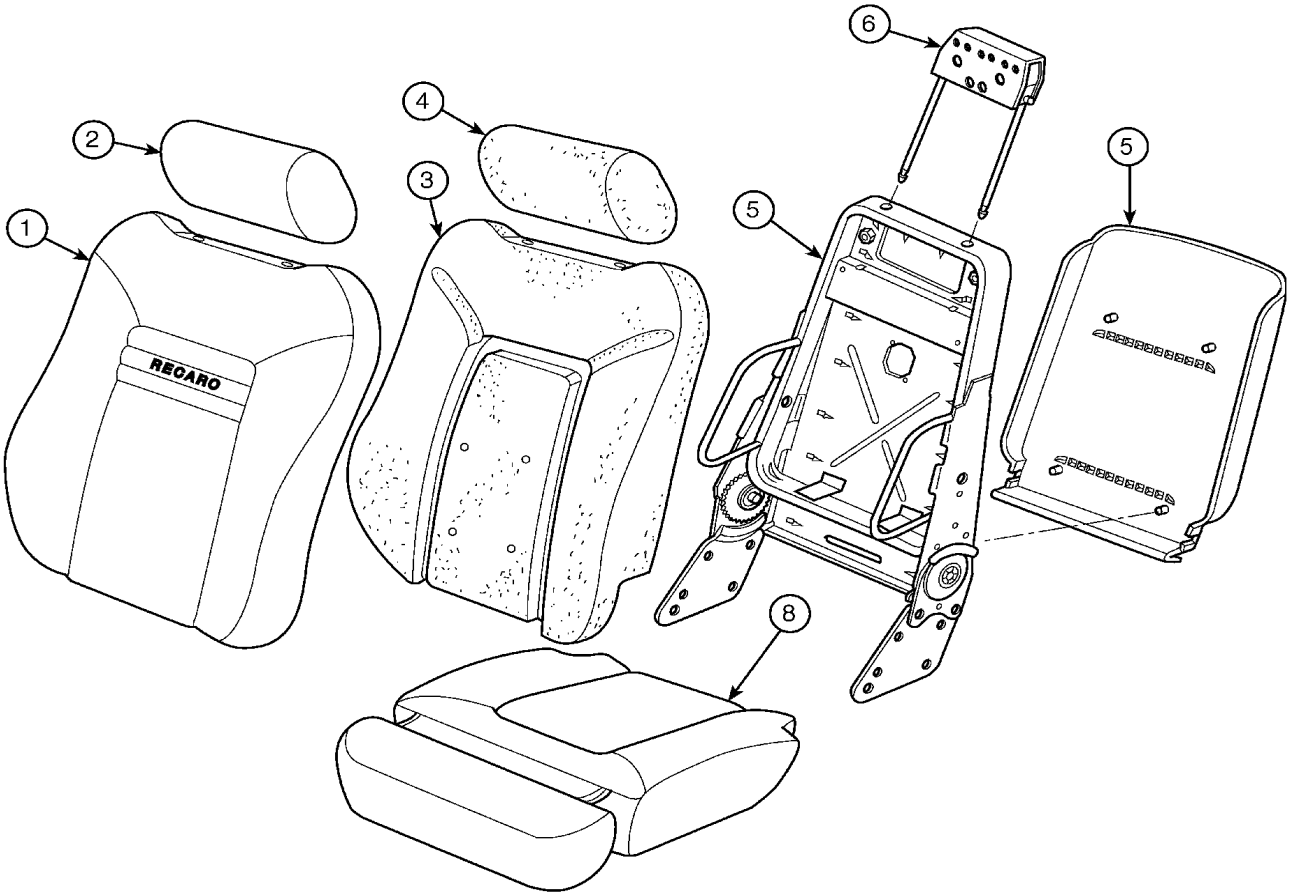

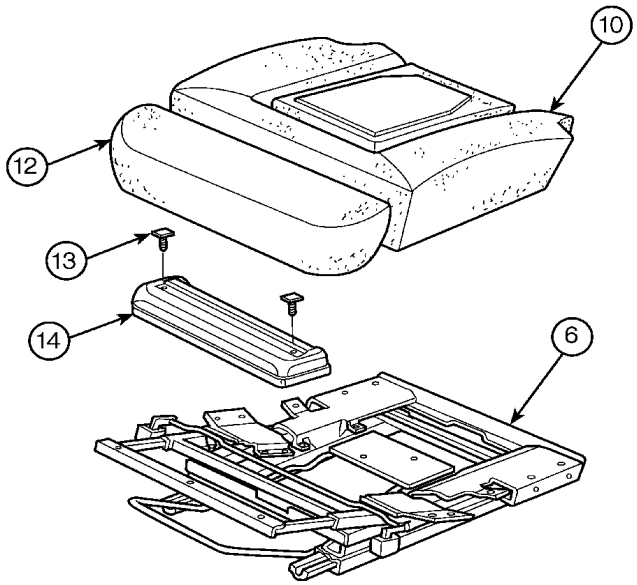

De 3-4417 À 8-1043		Date:07-2024	PAGE:HF-1823-15

RECOUVREMENT & MOUSSE SIEGE - "RECARO" - ERGO-COACH

Numéro d'article	Pièces	Description	H3411	H3455	VIP45	NOTES
1	Call order desk	COUVRECLE ASS DOSSIER SIEGE	1	1		P
2	Call order desk	RECOUVREMENT D'APPUIS-TETE	1	1		P
3	N8891359	COUSSIN DOSSIER ASM	1	1		
4	19503099	MOUSSE APPUIS-TETE	1	1		
5	**HF-1823-11**	**DOSSIER ASS - "RECARO" - ERGO-COACH**				
6	**HF-1823-25**	**CADRE ASSISE SIEGE - "RECARO" - ERGO-COACH**				
8	Call order desk	RECOUVREMENT	1	1		P
10	N9999062	MOUSSE ASSISE DU SIEGE	1	1		
12	19503560	SUPPORT	1	1		
13	868641	CADRE EXTENSION CUISSE	1	1		
14	N8887358	RONDELLE	2	2		
		P) CONTACTER LE BUREAU DE PRISE DE COMMANDE				

De 3-4417 À 8-1043		Date:07-2024	PAGE:HF-1823-21
SUSPENSION & PODIUM - "RECARO" - ERGO-COACH			

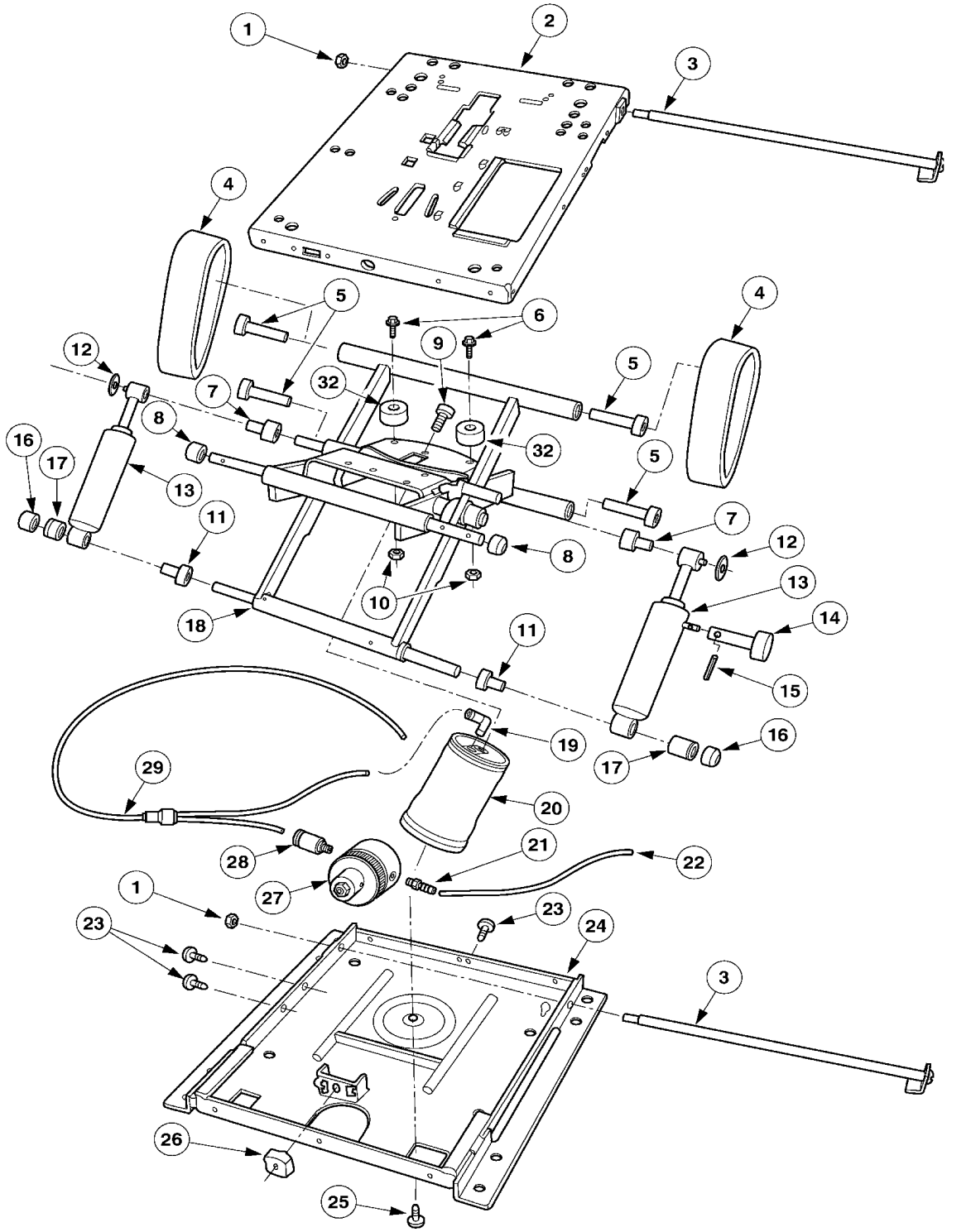

De 3-4417 À 8-1043		Date:07-2024	PAGE:HF-1823-21
SUSPENSION & PODIUM - "RECARO" - ERGO-COACH			

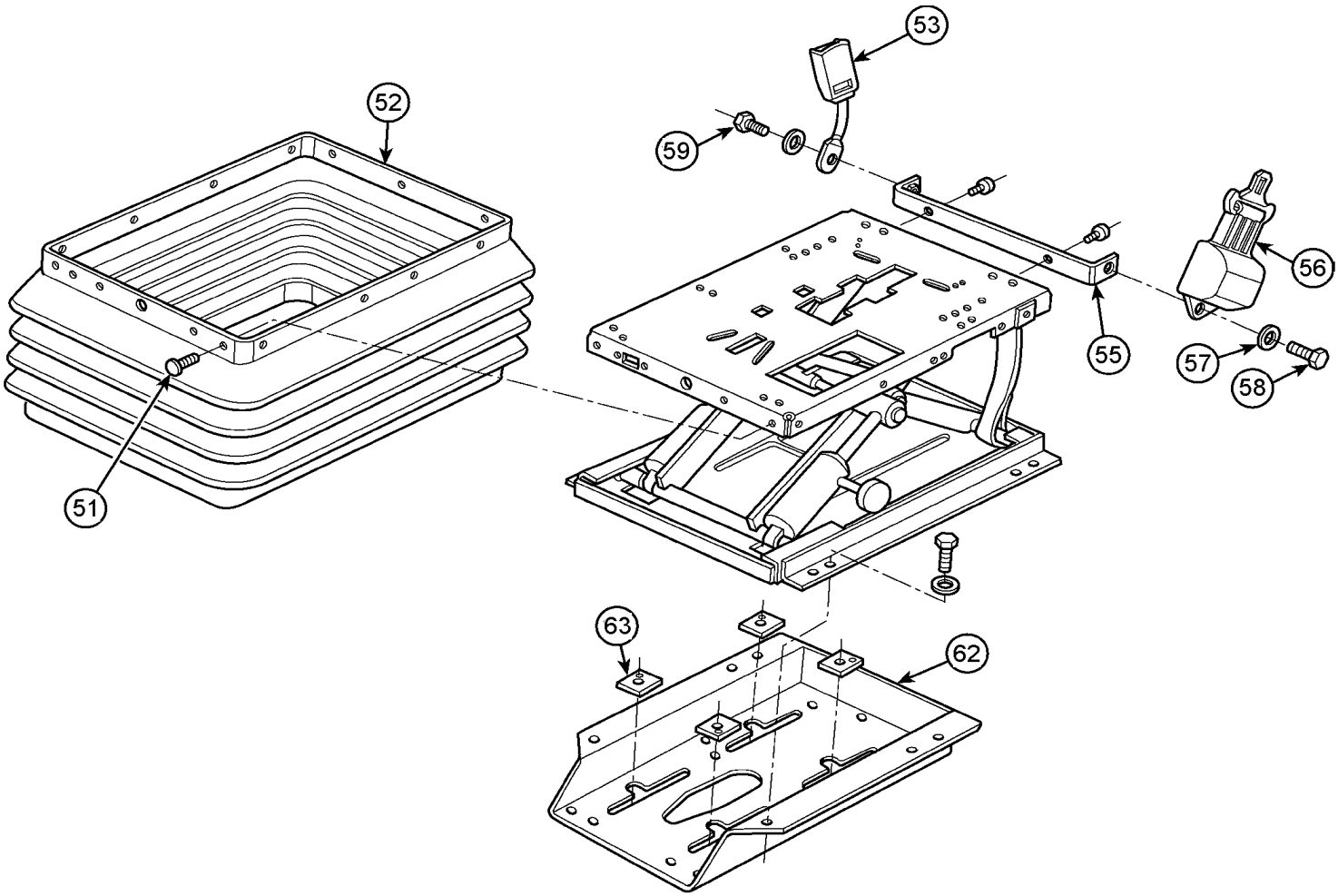

De 3-4417 À 8-1043		Date:07-2024	PAGE:HF-1823-21

SUSPENSION & PODIUM - "RECARO" - ERGO-COACH

Numéro d'article	Pièces	Description	H3441	H3455	VIP455	NOTES
1	N.P.N.	ECROU HEX 3/8-16 CENTER LOCK	2	2		4
2	N8890734	TROUSSE BOITIER HAUT	1	1		
3	N8890738	ARBRE SOUDE	2	2		
4	N8890736	SANGLE DE RETENUE	2	2		
5	Call order desk	TUBE DE ROULEMENT	4	4		P
6	Call order desk	VIS MECANIQUE 1/4-20x5/8	1	1		P
7	Call order desk	ROULEMENT AMORTISSEUR HAUT	2	2		P
8	Call order desk	ROULEAU	2	2		P
9	Call order desk	VIS A TETE HEXAGONAL 3/8-16x1/2	1	1		P
10	Call order desk	ECROU HEX AUTOFREINE 1/4-20	1	1		P
11	Call order desk	ROULEMENT AMORTISSEUR BAS	2	2		P
12	Call order desk	ECROU CAPUCHON .5	2	2		P
13	N.P.N.	AMORTISSEUR	1	1		4
14	Call order desk	BOUTON D'AJUSTEMENT	1	1		P
15	Call order desk	GOUPILLE 1/8x5/8	1	1		P
16	Call order desk	ROULEAU	2	2		P
17	Call order desk	CALE COURTE	1	1		P
17	Call order desk	CALE LONGUE	1	1		P
18	Call order desk	CISEAU	1	1		P
19	868597	RACCORD 45 DEG 1/8 MALE NPT	1	1		
20	868929	RESSORT A L'AIR	1	1		
21	N8890748	RACCORD 10-32	1	1		
22	Call order desk	TUBE NYLON 12 NOIR	AR	AR		P
23	N.P.N.	CLIP	1	1		4
24	N8890735	TROUSSE BOITIER BAS	1	1		
25	Call order desk	VIS 3/8-16x3/4	1	1		P
26	868596	TROUSSE AMORTISSEUR	1	1		
27	Call order desk	REGULATEUR MONNIER 10PSI	1	1		P
28	Call order desk	RACCORD 10-32	1	1		P
29	N8890744	TUYAU, 1/4 " OD	AR	AR		
32	Call order desk	PARE-CHOCS	1	1		P
51	G1094197	PROTEGE PIEDS ASS >SS G1094197	1	1		
. NS	N8882340	. RIVET DE PLASTIQUE	QR	QR		
52	N8882340	. RIVET DE PLASTIQUE	23	23		
53	N8891356	CEINTURE DE SECURITE 2 PT	1	1		
53	Call order desk	. BOUCLE ASS	1	1		P
55	G1094196	. TROUSSE SUPPORT CEINTURE SECURITE	1	1		
56	N8893881	. CEINTURE DE SECURITE	1	1		
57	Call order desk	. RONDELLE PLATE 23.5x12x1.7	2	2		P
58	Call order desk	. VIS EPAULEMENT TETE HEX 7/16-20x1 3/4	1	1		P
59	Call order desk	. VIS A TETE HEXAGONAL 7/16-20x1 1/2	1	1		P
NS	Call order desk	. SUPPORT	1	1		P

De 3-4417 À 8-1043		Date:07-2024	PAGE:HF-1823-21

SUSPENSION & PODIUM - "RECARO" - ERGO-COACH

Numéro d'article	Pièces	Description	H3411	H3455	VIP45	NOTES
NS	Call order desk	. RONDELLE PLATE 7/16 ID x 1.5 OD .437x1.500	1	1		P
62	Call order desk	PLATFORME ASS 3"	1	1		P
62	Call order desk	. PLATFORME ASS 3"	1	1		P
NS	Call order desk	. TROUSSE PIECES DETACHEES	1	1		P
63	Call order desk	. RONDELLE PLATE CARRE 3.000	1	1		P
70	868589	TROUSSE AMORTISSEUR PNEU. ERGO	1	1		A
71	868591	TROUSSE VERIN FIX ASS	1	1		B
72	868592	TROUSSE ARBRE ESPACEUR ROULEMENT SUSPENSION	1	1		C
73	N8890737	TROUSSE MECANISME CISEAU ASS	1	1		D
74	N8890739	ENS ENSEMBLE DE PROTECTION	1	1		
		A) INCLUS ITEMS #9, 19, 20 & 25				
		B) INCLUS ITEMS #1, 7, 11, 12, 13, 14 & 15				
		C) INCLUS ITEMS #1, 3, 5, 7, 8, 11, 12, 16 & 17				
		D) INCLUS ITEMS #1, 3, 5, 6, 7, 8, 10, 11, 12, 16, 17, 18 & 32				
		4) PAS DE NUMERO DE PIECE				
		P) CONTACTER LE BUREAU DE PRISE DE COMMANDE				

De 3-4417 À 8-1043		Date:07-2024	PAGE:HF-1823-25
CADRE ASSISE SIEGE - "RECARO" - ERGO-COACH			

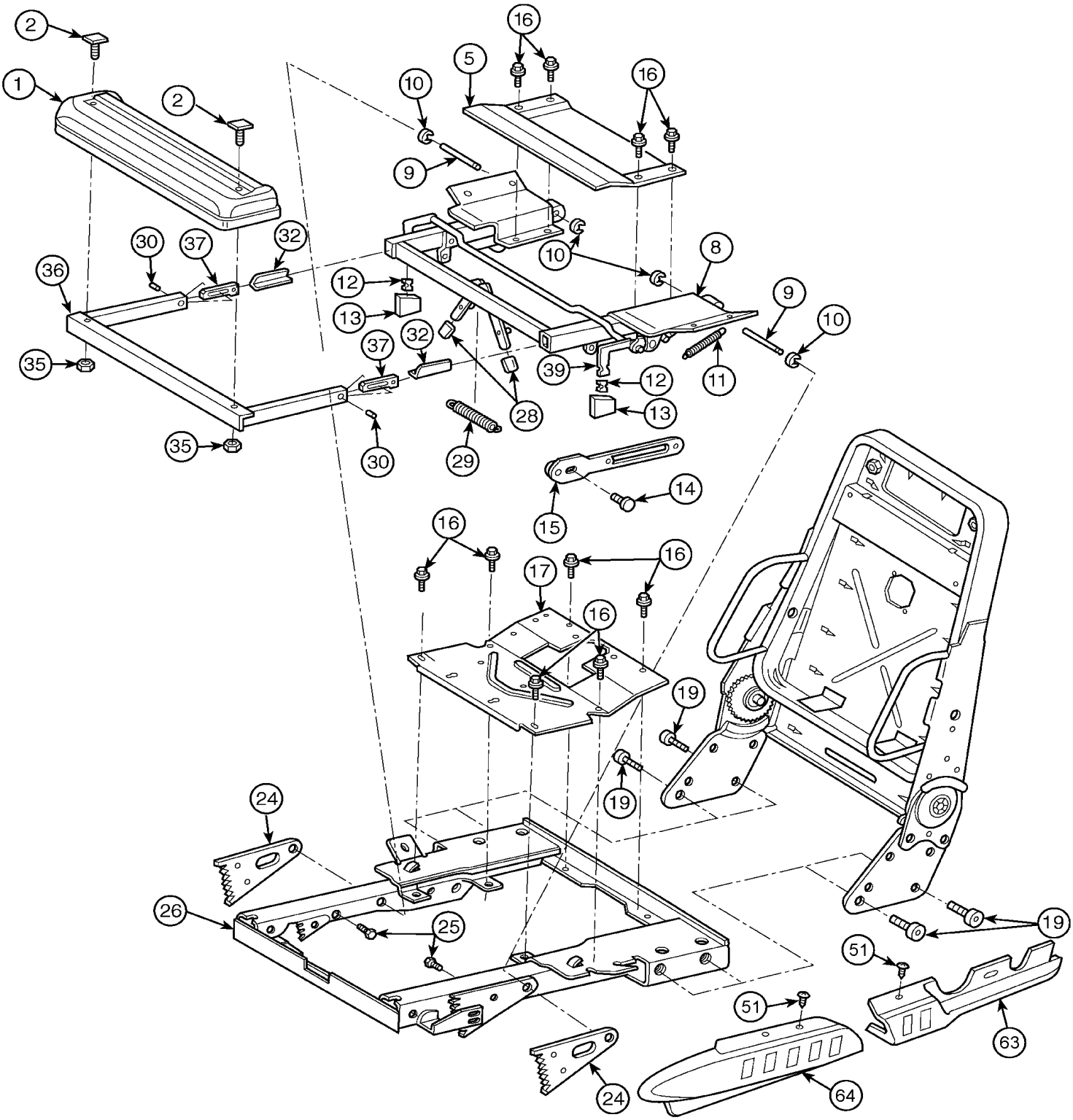

De 3-4417 À 8-1043		Date:07-2024	PAGE:HF-1823-25
CADRE ASSISE SIEGE - "RECARO" - ERGO-COACH			

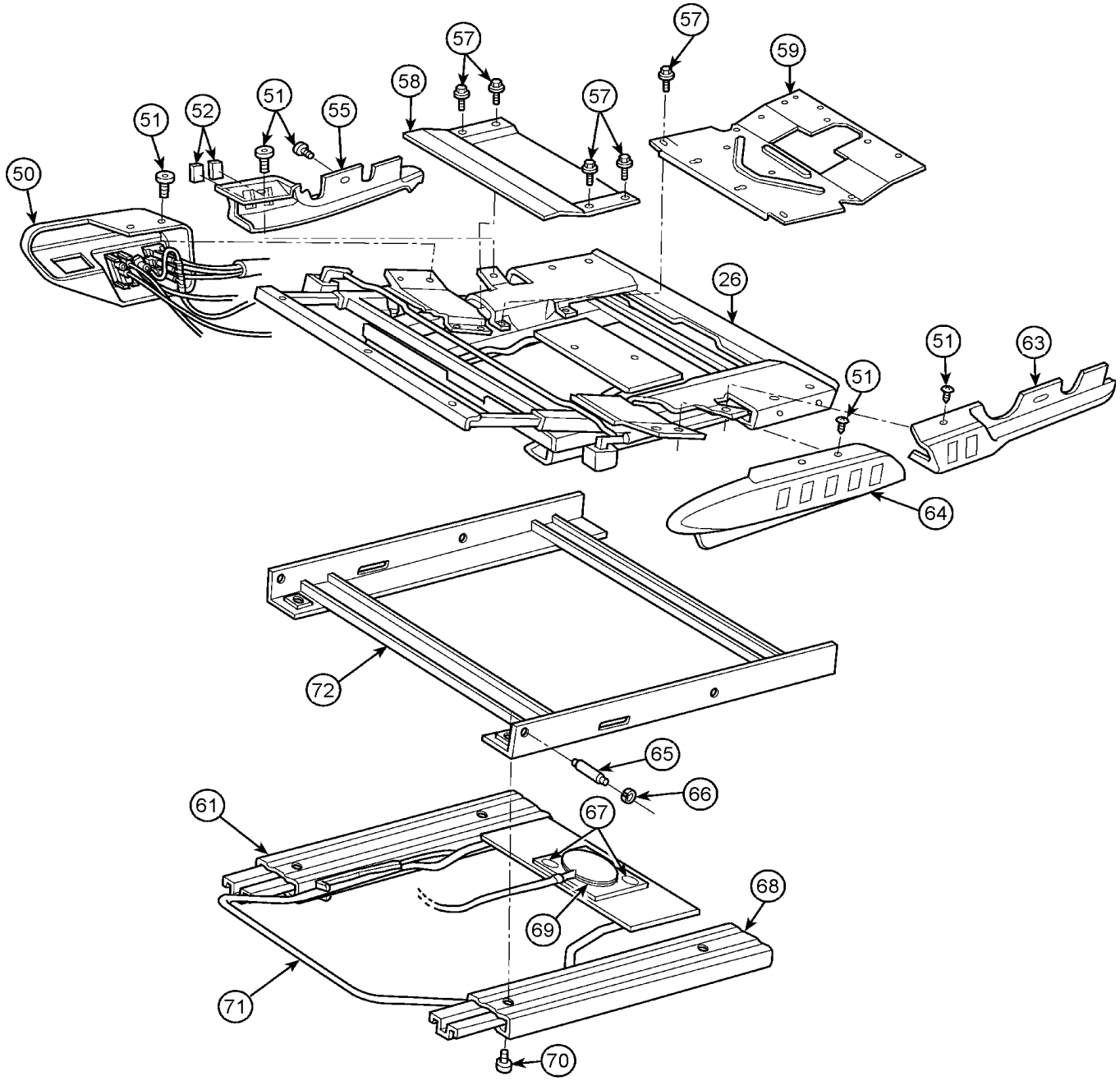

De 3-4417 À 8-1043		Date:07-2024	PAGE:HF-1823-25

CADRE ASSISE SIEGE - "RECARO" - ERGO-COACH

Numéro d'article	Pièces	Description	H3441	H3455	VIP45	NOTES
	G1094200	CADRE ASS COUSSIN	1	1		
1	868641	. CADRE EXTENSION CUISSE	1	1		
2	N8887358	. RONDELLE	2	2		
5	N8800400	. RECEPTACLE ASSISE AVANT	1	1		
8	N8887365	. PLAQUE	1	1		
9	N8887375	. BOULON	2	2		
10	N8882381	. ATTACHE	8	8		
11	N8887368	. RESSORT	2	2		
12	N8882395	. CLIP	2	2		
13	N8887258	. BOUTON	2	2		
14	N8887367	. VIS	2	2		
15	N8887366	. PLAQUE	2	2		
16	N8887306	. VIS M5-0.8x10	12	12		
17	N8800399	. SEAT CUSHION PAN REAR >SS G1094203	1	1		
19	N8882373	. VIS M6-1.0x20	4	4		
24	N8887362	. PLAQUE DENTEE	2	2		
25	N8887363	. VIS	2	2		
26	Call order desk	. CADRE ASSISE ASS	1	1		P
28	N8887369	. BOUCHON DE PLASTIQUE, ORANGE	2	2		
29	N8887370	. RESSORT	1	1		
30	N8887374	. BOULON	2	2		
32	N8887372	. ANGLE	2	2		
35	868643	. ECROU M6	2	2		
36	N8887371	. CADRE	1	1		
37	N8887373	. GUIDE	2	2		
39	Call order desk	. LEVIER D'AJUSTEMENT	2	2		P
NS	Call order desk	. VELCRO	AR	AR		P
NS	Call order desk	. ATTACHE	4	4		P
NS	N8887356	TROUSSE DE REPARATION LONGUEUR COUSSIN	1	1		A
50	**HF-1823-11**	**DOSSIER ASS - "RECARO" - ERGO-COACH**				
51	N8887256	VIS	8	8		
52	N8887257	PLAQUETTE	9	9		
55	N8890722	PANNEAU CONTRÔLE ARRIERE DROIT	1	1		
57	N8887306	VIS M5-0.8x10	12	12		
58	N8800400	RECEPTACLE ASSISE AVANT	1	1		
59	G1094203	RECEPTACLE ARR COUSSIN	1	1		
61	N8887269	RAIL DROIT	1	1		
63	N8890721	PANNEAU CONTRÔLE ARRIERE GAUCHE	1	1		
64	N8887260	PANNEAU CONTRÔLE AVANT GAUCHE	1	1		
65	Call order desk	ATTACHE	4	4		P
66	N8882381	ATTACHE	8	8		
67	N8800444	ATTACHE	2	2		

De 3-4417 À 8-1043		Date:07-2024	PAGE:HF-1823-25

CADRE ASSISE SIEGE - "RECARO" - ERGO-COACH

Numéro d'article	Pièces	Description	H3411	H3455	VIP455	NOTES
68	N8887268	RAIL GAUCHE	1	1		
69	N8890756	CONTRÔLE DE L'ACTIONNEUR	1	1		
70	Call order desk	VIS TETE CYLINDRIQUE SIX PANS CREUX M8-1.25x20 8.8	8	8		P
NS	N8882349	ECROU M8	4	4		
NS	N8880629	RONDELLE 5/16"	4	4		
71	N8890726	COULISSE CENTRALE ACTUATEUR	1	1		
72	N8890729	ENSEMBLE ADAPTATEUR COUSSIN	1	1		
72	Call order desk	. SUPPORT ADAPTATEUR COUSSIN AVANT GAUCHE	1	1		P
72	Call order desk	. SUPPORT ADAPTATEUR COUSSIN AVANT DROIT	1	1		P
72	N8882381	. ATTACHE	8	8		
72	Call order desk	. ATTACHE	4	4		P
		A) INCLUS ITEMS #1, 2, 35				
		P) CONTACTER LE BUREAU DE PRISE DE COMMANDE				

De 3-4417 À 8-1043		Date:07-2024	PAGE:HF-1823-31
APPUI-BRAS - "RECARO" - ERGO-COACH			

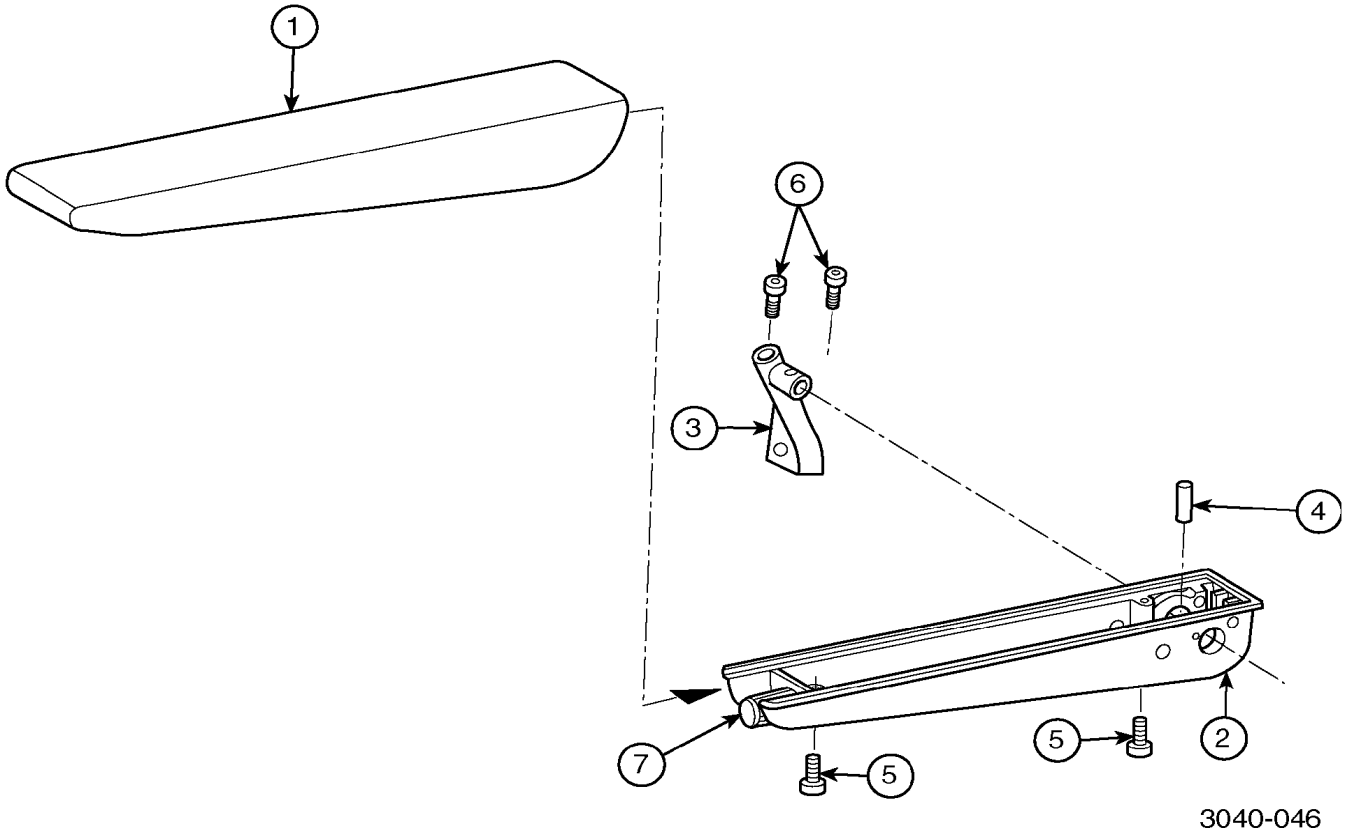

De 3-4417 À 8-1043		Date:07-2024	PAGE:HF-1823-31

APPUI-BRAS - "RECARO" - ERGO-COACH

Numéro d'article	Pièces	Description	H3411	H3455	VIP45	NOTES
	N8891363	APPUIS-BRAS GAUCHE ASS	1	1		
	N8891364	APPUIS-BRAS DROIT ASS	1	1		
1	N8891365	. COUSSIN APPUI BRAS	1	1		
2	N8800125	. CADRE DE L'APPUIS-BRAS	1	1		
3	N8891367	. SUPPORT GAU	1	1		
3	N8891368	. SUPPORT DR	1	1		
4	N8800461	. RETAINING PIN D7343 10X40 >SS N8891369	1	1		
5	N8800462	. VIS M4X16 DIN7085	2	2		
6	N8891371	. BOULON	2	2		
7	N8800468	. PLASTIC END KNOB >SS N8891372	1	1		
8	N8891863	. ESPACEUR	2	2		

De 3-4417 À 8-1043		Date:07-2024	PAGE:HF-1823-50
SIEGE CHAUFFEUR - "USSC" - 9100ALX3			

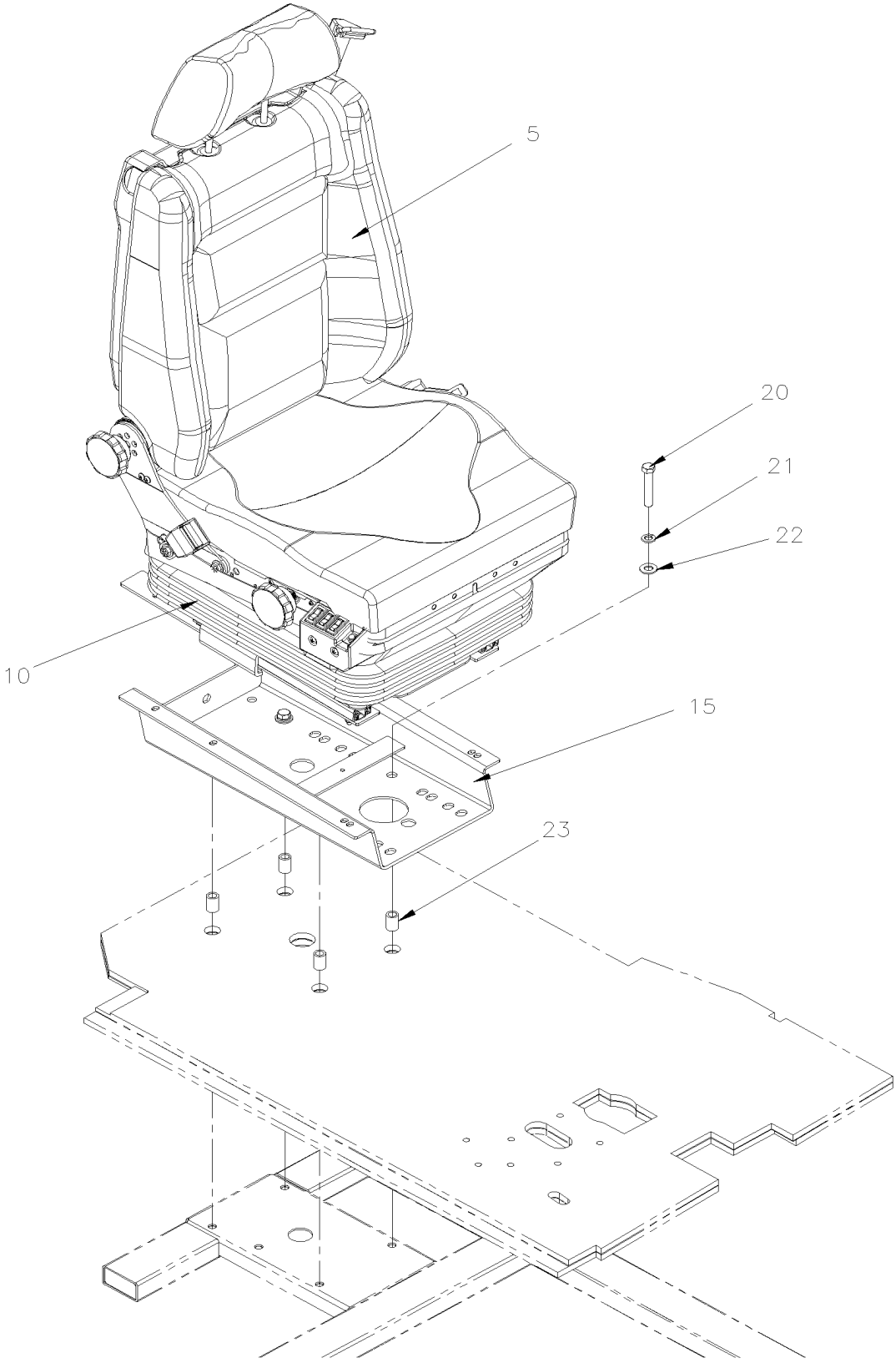

De 3-4417 À 8-1043		Date:07-2024	PAGE:HF-1823-50

SIEGE CHAUFFEUR - "USSC" - 9100ALX3

Numéro d'article	Pièces	Description	H3411	H3455	VIP45	NOTES
	862267	SIEGE CHAUFFEUR - "USSC" MODEL 9100 AXLX3				
	862372	SIEGE CHAUFFEUR - "USSC" MODEL 9100 AXLX3				
	862385	SIEGE CHAUFFEUR - "USSC" MODEL 9100 AXLX3				
	862530	SIEGE CHAUFFEUR - "USSC" MODEL 9100 AXLX3				
	862572	SIEGE CHAUFFEUR - "USSC" MODEL 9100 AXLX3				
	862581	SIEGE CHAUFFEUR - "USSC" MODEL 9100 AXLX3				
	862582	SIEGE CHAUFFEUR - "USSC" MODEL 9100 AXLX3				
	862672	SIEGE CHAUFFEUR - "USSC" MODEL 9100 AXLX3				
	862700	SIEGE CHAUFFEUR - "USSC" MODEL 9100 AXLX3				
	862876	SIEGE CHAUFFEUR - "USSC" MODEL 9100 AXLX3				
	862894	SIEGE CHAUFFEUR - "USSC" MODEL 9100 AXLX3				
	863123	SIEGE CHAUFFEUR - "USSC" MODEL 9100 AXLX3				
	863125	SIEGE CHAUFFEUR - "USSC" MODEL 9100 AXLX3				
	863289	SIEGE CHAUFFEUR - "USSC" MODEL 9100 AXLX3				
	863318	SIEGE CHAUFFEUR - "USSC" MODEL 9100 AXLX3				
	863383	SIEGE CHAUFFEUR - "USSC" MODEL 9100 AXLX3				
5	**HF-1823-60**	**. SIEGE ASS - "USSC" - 9100ALX3**				
10	**HF-1823-70**	**. SUSPENSION ASS - "USSC" - 9100ALX3**				
15	**HF-1823-80**	**. BASE ASS - "USSC" - 9100ALX3**				
20	5001862	VIS A TETE HEXAGONAL M12-1.75x70 G10.9 N500	4	4		
21	500747	RONDELLE FREIN FENDUE 12.2x21.1x2.5 N500	4	4		
22	500958	RONDELLE PLATE .531x1.062x.095 SS	4	4		
23	362549	ESPACEUR / STRUCTURE & BASE / 27MM	4	4		

De 3-4417 À 8-1043		Date:07-2024	PAGE:HF-1823-60
SIEGE ASS - "USSC" - 9100ALX3			

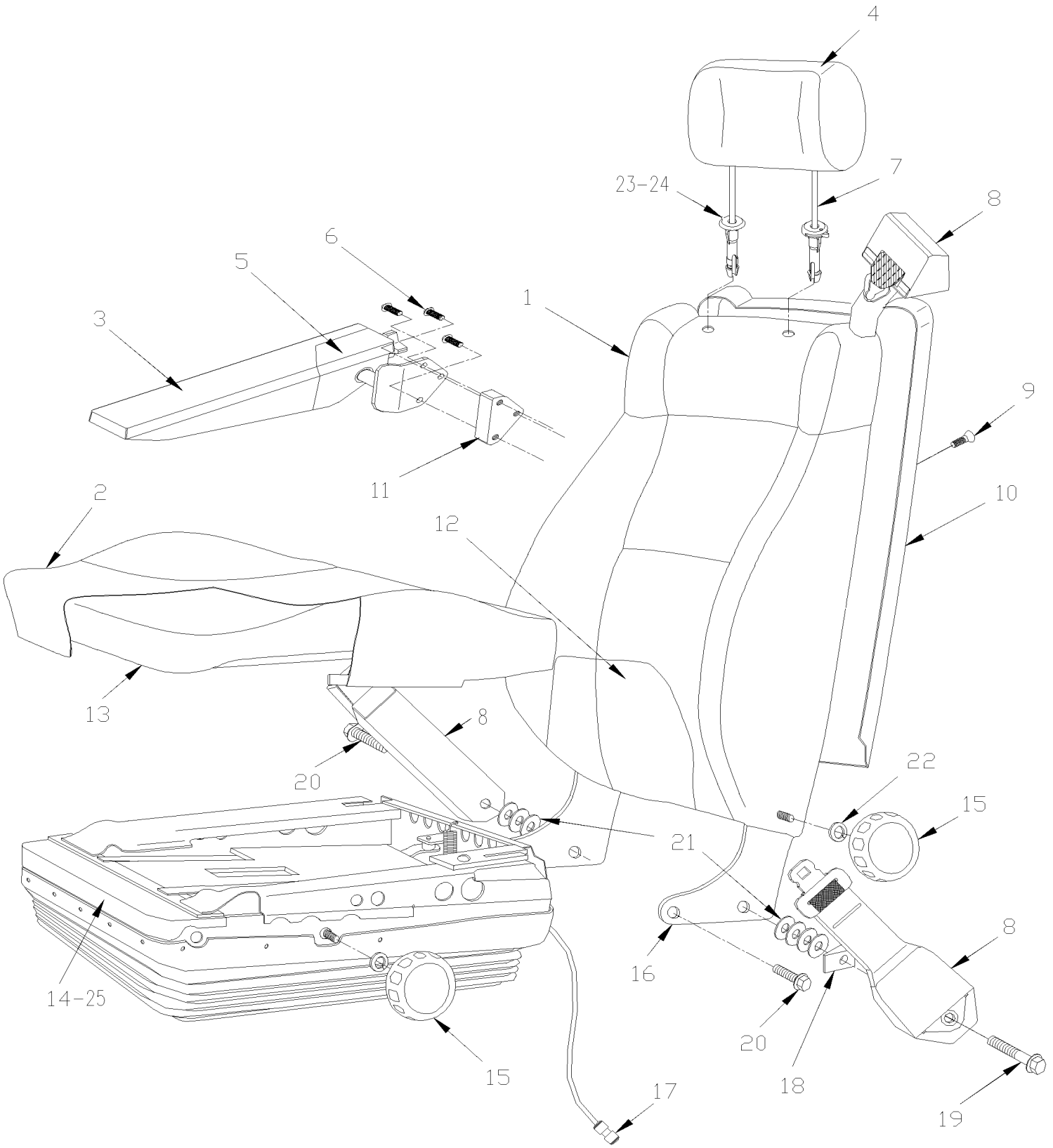

De 3-4417 À 8-1043		Date:07-2024	PAGE:HF-1823-60

SIEGE ASS - "USSC" - 9100ALX3

Numéro d'article	Pièces	Description	H3411	H3455	VIP455	NOTES
1	Call order desk	RECOUVREMENT DOSSIER	1	1		P
2	Call order desk	RECOUVREMENT ASSISE	1	1		P
3	Call order desk	RECOUVREMENT APPUIS BRAS	1	1		P
4	Call order desk	RECOUVREMENT APPUIS TETE	1	1		P
6	N8893510	VIS M8-1.25x35	3	3		
7	N8887203	APPUI-TETE ASS	1	1		
8	N8891957	CEINTURE 3PT ASS	1	1		
. NS	N8904553	. MANCHON	1	1		
8	864095	. CEINTURE 3PT RETRACTEUR EPAULE / NOIR	1	1		
8	864096	. MÉCANISME RETRACTEUR / CEINTURE 3PT	1	1		
8	864097	. RECEPTACLE 4.7" CEINTURE 3PT 4 3/4	1	1		
9	N8887219	VIS 1/4-20x3/4	2	2		
10	N8891951	COQUILLE ARRIERE AVEC LOGO À 7-0788	1	1		
10	N8895439	COQUILLE ARRIERE SANS LOGO De 7-0789	1	1		
12	N8882987	COUSSIN DOSSIER ASM	1	1		
13	N8887209	REMBOURRAGE ASSISE	1	1		
14	N8891953	SOUFFLET ASS W/FORMER VALVE	1	1		
15	N8882989	BOUTON D'AJUSTEMENT W/FORMER VALVE	2	2		
16	N8891949	DOSSIER	1	1		
17	N8882997	CONNECTEUR	2	2		
18	N8887857	ESPACEUR 1/2x1-1/8x5/8	2	2		
19	N8882962	VIS A TETE HEXAGONAL 7/16-20X2.25	2	2		
20	N8882960	VIS A TETE HEXAGONAL /7/16-20X1.5"	2	2		
21	N8882992	RONDELLE PLATE 7/16	7	7		
22	N8882967	RONDELLE D'ARRET M10	2	2		
22	N8882988	ECROU M10X1.5	2	2		
23	N8893445	BOUCHON	2	2		
24	N8891948	TIGE D'APPUI-TETE, .0725 DIA .0725 DIA	2	2		
25	**HF-1823-70**	**SUSPENSION ASS - "USSC" - 9100ALX3**				
		P) CONTACTER LE BUREAU DE PRISE DE COMMANDE				

De 3-4417 À 8-1043		Date:07-2024	PAGE:HF-1823-70
SUSPENSION ASS - "USSC" - 9100ALX3			

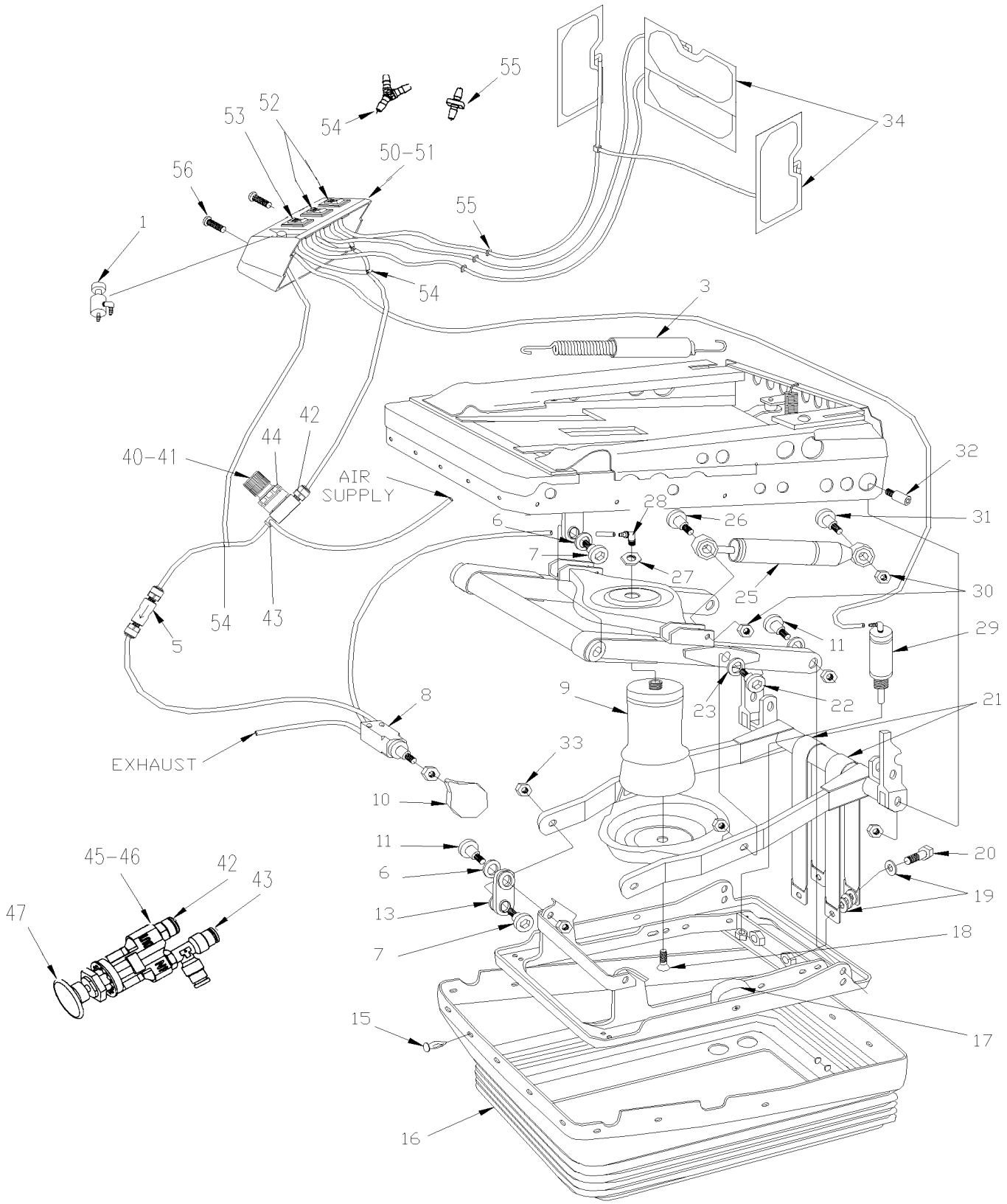

De 3-4417 À 8-1043		Date:07-2024	PAGE:HF-1823-70

SUSPENSION ASS - "USSC" - 9100ALX3

Numéro d'article	Pièces	Description	H3411	H3455	VIP455	NOTES
1	N8887215	BOUTON	1	1		
3	N8882994	RESSORT	2	2		
5	N8887214	SOUPAPE	1	1		
6	N8883024	RONDELLE	1	1		
7	N8883022	BOULON	6	6		
8	N8883028	SOUPAPE ASS / CONTRÔLE DE LA HAUTEUR / FORMER	1	1		
9	N8883029	SAC A AIR	1	1		A
9	N8893448	. BALLON SUSPENSION	1	1		
10	N8883026	BOUTON D'AJUSTEMENT / FORMER	1	1		
11	N8883025	BOULON	4	4		
13	N8883023	MANCHON	12	12		
15	N8883021	RIVET	30	30		
16	N8883020	SOUFFLET	1	1		
17	N8883018	BUTOIR CAOUTCHOUC	2	2		
18	N8883019	VIS M10-1.5x16	1	1		
19	N8887858	RONDELLE 7/16"	6	6		
20	N8882961	VIS 7/16-20x1 1/4	2	2		
21	N8883017	SANGLE 15"	2	2		
22	N8887205	BOULON	2	2		
23	N8887206	COUSSIETTE 18MM	2	2		
25	N8893636	AMORTISSEUR, FIRM	1	1		
NS	868573	ESPACEUR 14 OD X 8.1 ID	4	4		
26	N8882303	BOULON HEX M8 X 40	2	2		
27	N8883031	ECROU	1	1		
28	N8883010	CONNECTEUR	1	1		
29	N8887216	GLISSIERE DU CYLINDRE ASS	1	1		
30	N8883015	ECROU AUTOBLOQUANT M8-1.25/GRD10/CZ	2	2		
31	N8883013	BOLT, M8 X 40	2	2		
32	N8883012	BOULON ROULEMENT ARRIERE	2	2		
33	N8883030	CONTRE- ECROU 10MM	1	1		
34	N8883036	SAC LOMBAIRE ASS	1	1		
34	N8891961	RIVET	6	6		
40	N8890644	REGULATEUR AIR / W/AIR SLIDE CYLINDER	1	1		
40	N8887856	REGULATEUR AIR	1	1		
41	N8883033	. REGULATEUR D'AIR	1	1		
42	N8892738	. CONNECTEUR 1/8 NPT	1	1		
43	N8893451	. RACCORD EN T	1	1		
44	N8893452	. ECROU	1	1		
45	N8893439	SOUPAPE ASS / CONTRÔLE DE LA HAUTEUR / CURRENT	1	1		
46	N8893450	. SOUPAPE / CONTRÔLE DE HAUTEUR / CURRENT	1	1		
47	N8891954	. BOUTON D'AJUSTEMENT / CURRENT	1	1		
50	N8887212	BOITIER PNEUMATIQUE	1	1		

De 3-4417 À 8-1043		Date:07-2024	PAGE:HF-1823-70

SUSPENSION ASS - "USSC" - 9100ALX3

Numéro d'article	Pièces	Description	H3411	H3455	VIP455	NOTES
51	N8883035	. BOITE ASS	1	1		
52	N8892491	. INTERRUPTEUR POUR COUSSIN LAMBAIRE	2	2		
53	N8892492	. INTERRUPTEUR DE REGLAGE DE TRAVERSIN	1	1		
54	N8893453	. RACCORD EN Y 1/8"	3	3		
55	N8893454	. UNION 1/8"	3	3		
56	N8882986	. VIS 1/4-20x1 3/4	2	2		
57	N8893455	TUBE AIR	AR	AR		
		A) INCLUS ITEMS # 18, 27 & 28				

De 3-4417 À 8-1043		Date:07-2024	PAGE:HF-1823-80
BASE ASS - "USSC" - 9100ALX3			

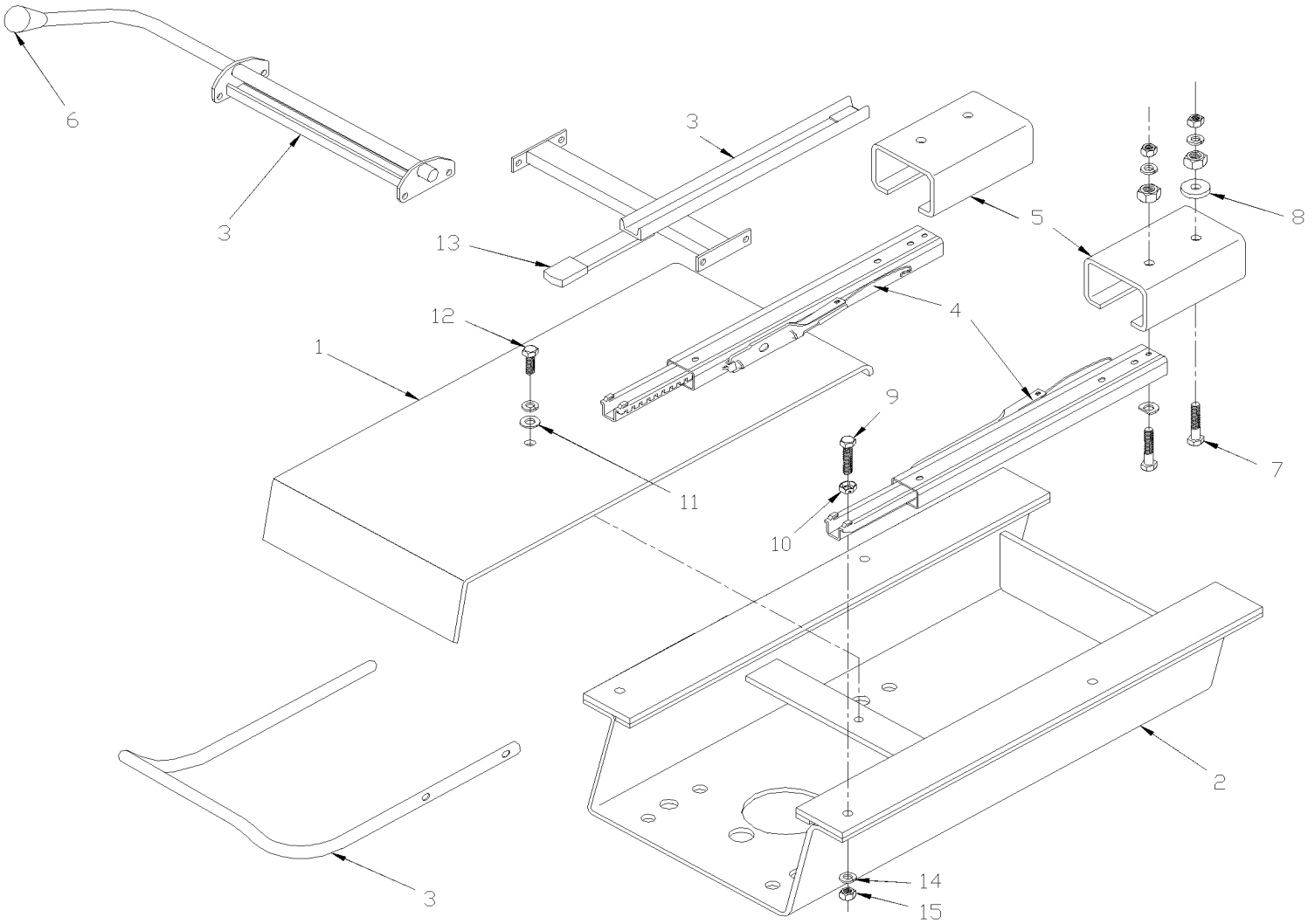

De 3-4417 À 8-1043		Date:07-2024	PAGE:HF-1823-80

BASE ASS - "USSC" - 9100ALX3

Numéro d'article	Pièces	Description	H3411	H3455	VIP45	NOTES
1	N8891960	COUVERCLE	1	1		
2	N8891958	BASE 4"	1	1		
3	N8891955	POIGNEE DE RELACHEMENT ASS	1	1		
4	N8883008	GLISSIERE ASS 9.45	1	1		
4	N8890626	RESSORT 10"	1	1		
5	N8891959	SUPPORT	2	2		
6	N8892036	BOUTON 1 1/8" DIA.	1	1		
7	N8882965	VIS 5/16-18x1 1/2	6	6		
8	N8883004	CALE	8	8		
9	N8882964	VIS 5/16-18x1 1/4	4	4		
10	N8883007	ECROU 3/8	4	4		
11	N8882966	RONDELLE D'ARRET	2	2		
12	N8882962	VIS A TETE HEXAGONAL 7/16-20X2.25	2	2		
13	N8883002	COUVERCLE	1	1		
14	N8882968	RONDELLE D'ARRET 5/16	4	4		
15	N8883006	ECROU 5/16-18 GR8ZY	4	4		

De 3-4417 À 8-1043		Date:07-2024	PAGE:HF-1824-00
SIEGE HOTESSE ASS			

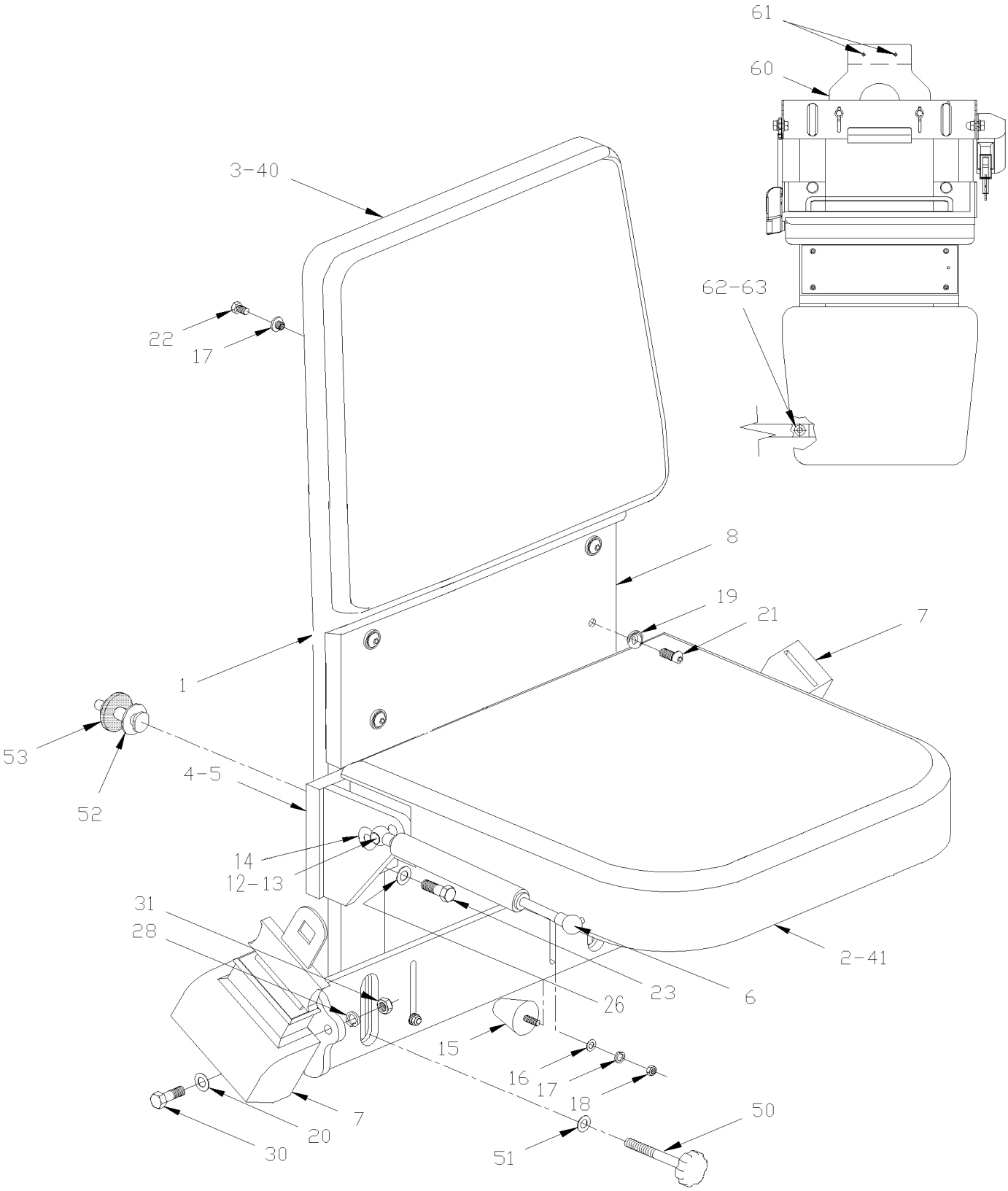

PREVOST

MANUEL DE PIÈCES

De 3-4417 À 8-1043		Date:07-2024	PAGE:HF-1824-00

SIEGE HOTESSE ASS

Numéro d'article	Pièces	Description	H3411	H3455	VIP45	NOTES
	364106P	SIEGE HOTESSE ASS	1	1		
1	364107	. CADRE ASS	1	1		
2	364008	. ASSISE ASS. (SOUDE)	1	1		
NS	363040	. REMBOURRAGE ASSISE	1	1		
3	Call order desk	. DOSSIER ASS.	1	1		P
3	363014	. PANNEAU DOSSIER	1	1		
NS	363041	. MOUSSE DOSSIER	1	1		
NS	500453	. ECROU EN "T" 1/4-20	1	1		
4	364002	. SUPPORT, DR SIEGE HOTESSE (SOUDE)	1	1		
5	364004	. SUPPORT, GA SIEGE HOTESSE SOUDE	1	1		
6	980020	. CYLINDRE AU GAZ / 244/164MM C/C / 35LBS	1	1		
NS	980015	. ROTULE / W/10 MM X M8-1.25 / 29.18 MM	1	1		
NS	5001063	. ECROU SERTISSABLE TETE PLATE OUVERTE M8-1.25 11.0-1.5	1	1		
7	860695	. CEINTURE SECURITE	1	1		
8	Call order desk	. FINITION TISSUS	AR	AR		P
12	502744	. ECROU HEX STOVER M8-1.25 Z050	1	1		
13	980015	. ROTULE / W/10 MM X M8-1.25 / 29.18 MM	1	1		
14	507260	. COUSINET AVEC EPAULEMENT .375x.437x.375x.594	4	4		
15	504600	. BUTEE DE CAOUTCHOUC / .625 ODx1.0TH x 10-32X.5 STUD	4	4		
NS	502820	. RONDELLE PLATE .187x1.000x.125 RUB BK	4	4		
16	500440	. RONDELLE PLATE .250x.562x.065 Z050	4	4		
17	500473	. RONDELLE FREIN FENDUE .262x.489x.062 Z050	4	4		
18	500995	. ECROU HEX BORGNE #10-32 Z050	2	2		
19	500345	. RONDELLE DE FINITION FRAISE .187x.500x.090 BR BK	5	5		
20	500444	. RONDELLE PLATE .406x.812x.065 Z050	8	8		
21	500686	. VIS AUTOTARAUDEUSE TETE OVALE PHILLIPS #6x1/2 BK	5	5		
22	500554	. VIS MECANIQUE TETE RONDE FENDUE 1/4-20x1/2 SS	6	6		
23	500820	. VIS A TETE HEXAGONAL M8-1.25x16 G10.9 N500	4	4		
25	500441	. RONDELLE PLATE .312x.734x.065 Z050	6	6		
26	500476	. RONDELLE FREIN FENDUE .317x.586x.078 Z050	4	4		
27	500778	. ECROU HEX 5/16-18 N500	4	4		
28	500478	. RONDELLE FREIN FENDUE .380x.683x.094 Z050	2	2		
30	500191	. VIS A TETE HEXAGONAL 3/8-16x1 G5 Z050	2	2		
31	5001060	. ECROU HEX BORGNE 3/8-16 NP	2	2		
40	363345P	. RECOUV DOSSIER PR SIEGE AMAYA	1	1		
41	363346P	. RECOUV COUSSIN PR SIEGE AMAYA	1	1		
50	363070	BOULON SPECIAL ASS / POUR FIXER LE SIEGE HOTESSE / 126MM	1	1		C
50	504500	PASSE-FIL / .766x1.125x.453	2	2		C
51	502644	RONDELLE PLATE 10.5x30.0x2.5 Z050	2	2		C
52	364103	ATTACHE 64MM X M12-1.75	2	2		C
53	363363	RONDELLE CAOUTCHOUC 42MM O.D. X 13MM I.D. X 3/16"	4	4		C

De 3-4417 À 8-1043		Date:07-2024	PAGE:HF-1824-00

SIEGE HOTESSE ASS

Numéro d'article	Pièces	Description	H3411	H3455	VIP45	NOTES
60	363546	CROCHET	1	1		D
61	504416	RIVET AVEUGLE TETE BOMBE OUVERT 3/16x5/8 SS	3	3		D
62	363547	CEINTURE 485MM	1	1		D
63	5001168	BUTEE DE CAOUTCHOUC / .750 OD x .562 TH x .187 HOLE	2	2		D
		C) CES ITEMS SONT UTILISE POUR FIXER LE SIEGE D'HOTESSE				
		D) CES ITEMS SONT UTILISE POUR FIXER LE SIEGE D'HOTESSE DANS LE COMPARTIMENT A BAGGAGE				
		P) CONTACTER LE BUREAU DE PRISE DE COMMANDE				

GAUDI

BRAZIL

2 + 1

TORINO

TORINO VIP

SIGLIUM

PATRIOT

PATRIOT BRASIL

PATRIOT VIP

De 3-4417 À 8-1043		Date:07-2024	PAGE:HF-1824-30

SIEGE PASSAGER - "AMAYA" IDENTIFICATION "MODEL"

Numéro d'article	Pièces	Description	H3411	H3455	VIP45	NOTES
		SIEGE PASSAGER - MODELE "GAUDI"				
6	**HF-1826-08**	**SIEGE PASSAGER - "AMAYA" "GAUDI"**				
		SIEGE PASSAGER - MODELE "BRASIL"				
11	**HF-1826-06**	**SIEGE PASSAGER - "AMAYA" "BRASIL"**				
12	**HF-1826-51**	**APPUI-BRAS PASSAGER - "AMAYA" W/"BRASIL"**				
		SIEGE PASSAGER - MODELE "2+1"				
16	**HF-1826-05**	**SIEGE PASSAGER - "AMAYA" "EUROTECH"**				
17	**HF-1826-50**	**APPUI-BRAS PASSAGER - "AMAYA" W/"EUROTECH"**				
		SIEGE PASSAGER - MODELE "TORINO"				
21	**HF-1826-07**	**SIEGE PASSAGER - "AMAYA" "SIGLIUM" TORO & TORINO**				
		SIEGE PASSAGER - MODELE "TORINO" VIP				
		SIEGE PASSAGER - MODELE "SIGLIUM"				
		SIEGE PASSAGER - MODELE "PATRIOT"				
		SIEGE PASSAGER - MODELE "PATRIOT BRASIL"				
		SIEGE PASSAGER - MODELE "PATRIOT VIP"				

De 3-4417 À 8-1043		Date:07-2024	PAGE:HF-1825-00
SIEGE PASSAGER - "AMERICAN" - W6693 & W7693			

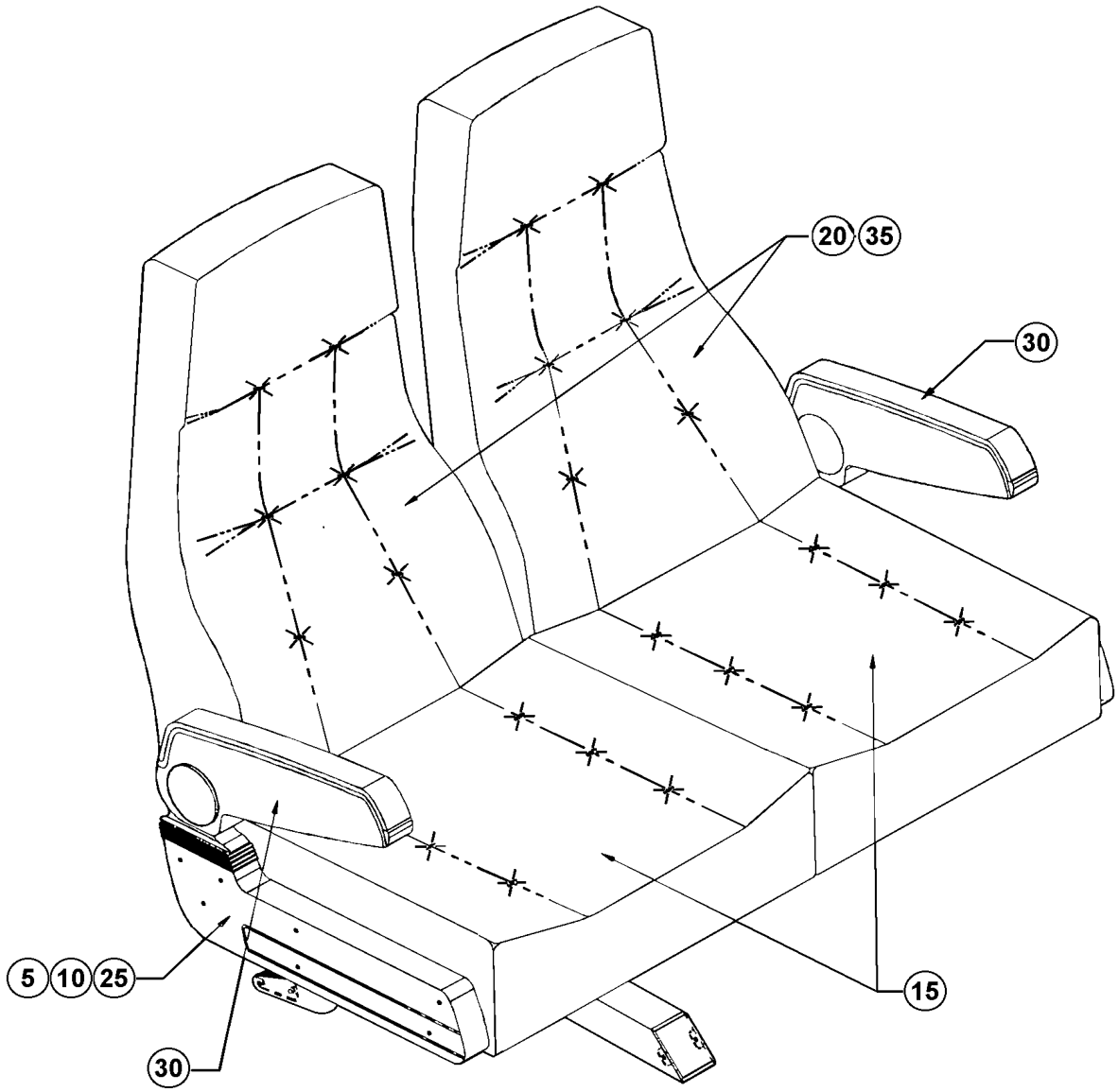

De 3-4417 À 8-1043		Date:07-2024	PAGE:HF-1825-00
SIEGE PASSAGER - "AMERICAN" - W6693 & W7693			

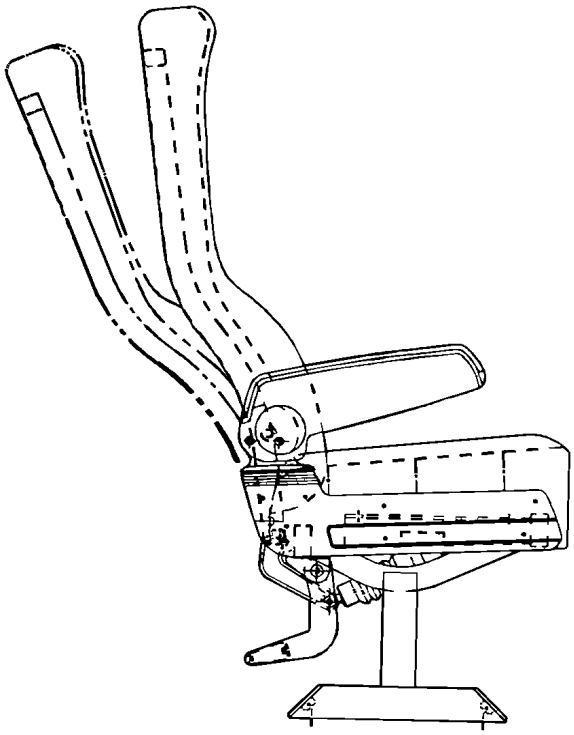

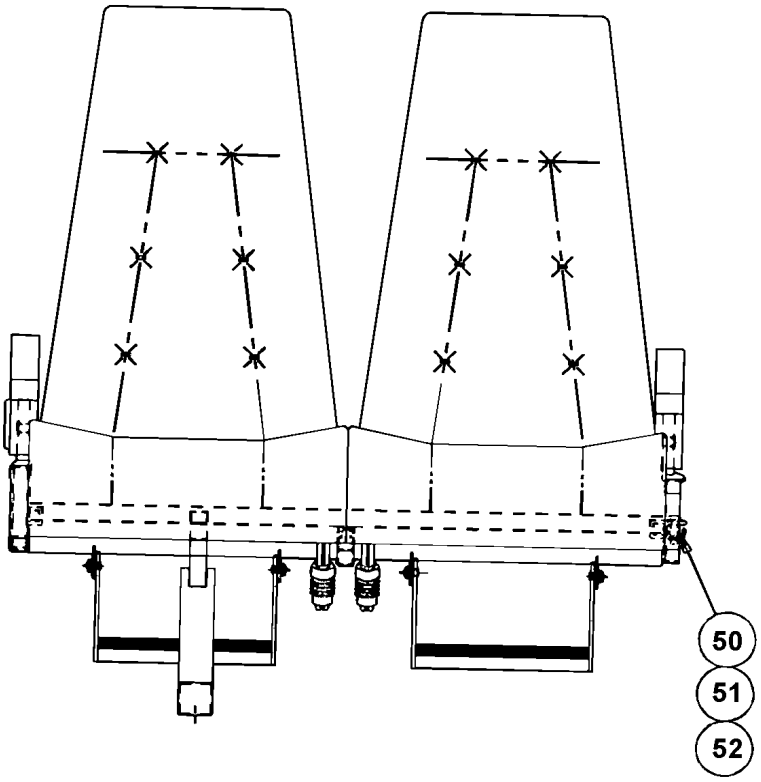

PREVOST

MANUEL DE PIÈCES

De 3-4417 À 8-1043		Date:07-2024	PAGE:HF-1825-00

SIEGE PASSAGER - "AMERICAN" - W6693 & W7693

Numéro d'article	Pièces	Description	H3411	H3455	VIP45	NOTES
		NOTE IMPORTANTE:				
		POUR COMMANDER ENSEMBLE SIEGE PASSAGERS #,				
		VOIR SPECIFICATIONS DU VEHICULE				
5	**HF-1825-05**	**. SIEGE PASSAGER - "AMERICAN" - CADRE**				
10	**HF-1825-10**	**. SIEGE PASSAGER - "AMERICAN" - CADRE ROTATIF**				
15	**HF-1825-20**	**. SIEGE PASSAGER - "AMERICAN" - ASSISE**				
20	**HF-1825-30**	**. SIEGE PASSAGER - "AMERICAN" - DOSSIER WX69**				
25	**HF-1825-40**	**. SIEGE PASSAGER - "AMERICAN" - REPOSE-PIED**				
30	**HF-1825-50**	**. SIEGE PASSAGER - "AMERICAN" - APPUIS-BRAS**				
35	**HF-1825-60**	**. SIEGE PASSAGER - "AMERICAN" - PANNEAU DOSSIER**				
50	Call order desk	VIS - FIXATION AU MUR	2	2		P
51	860094	SUPPORT POUR FIXER AU MUR	2	2		
52	Call order desk	RONDELLE	2	2		P
		P) CONTACTER LE BUREAU DE PRISE DE COMMANDE				

De 3-4417 À 8-1043		Date:07-2024	PAGE:HF-1825-01
SIEGE PASSAGER - "AMERICAN" - W6694 & W7694			

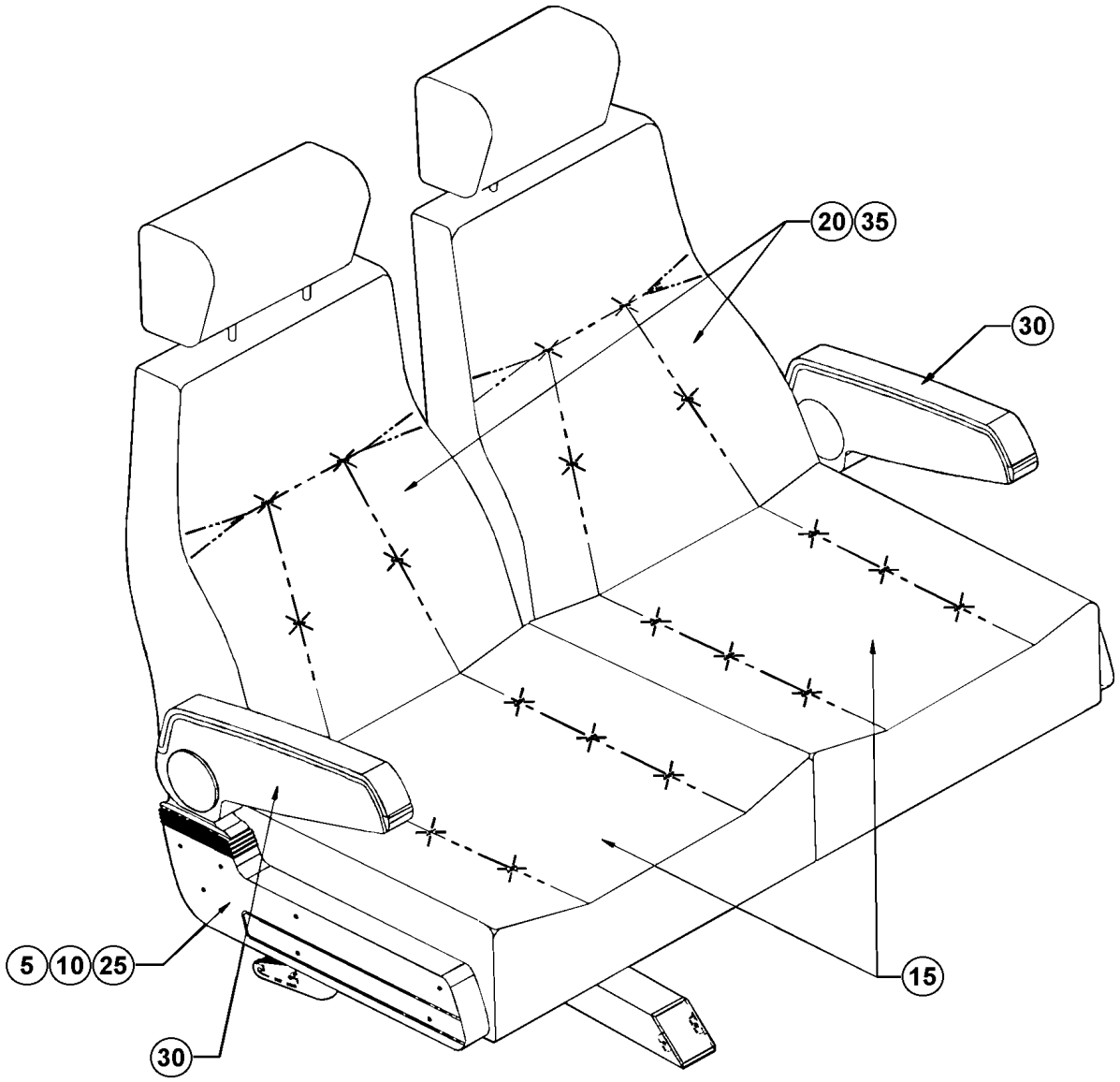

De 3-4417 À 8-1043		Date:07-2024	PAGE:HF-1825-01
SIEGE PASSAGER - "AMERICAN" - W6694 & W7694			

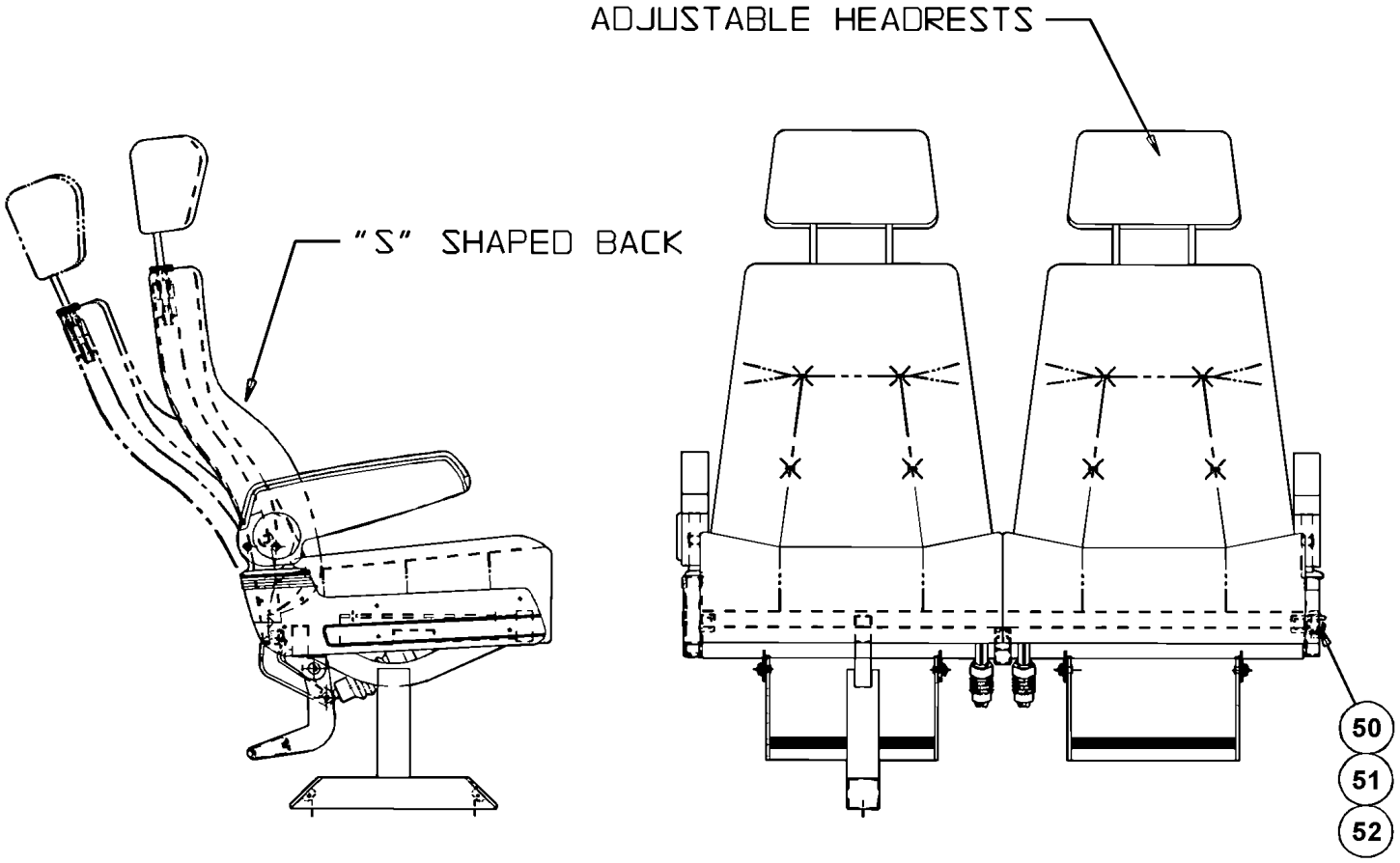

De 3-4417 À 8-1043		Date:07-2024	PAGE:HF-1825-01

SIEGE PASSAGER - "AMERICAN" - W6694 & W7694

Numéro d'article	Pièces	Description	H3411	H3455	VIP455	NOTES
		NOTE IMPORTANTE:				
		POUR COMMANDER ENSEMBLE SIEGE PASSAGERS #,				
		VOIR SPECIFICATIONS DU VEHICULE				
5	**HF-1825-05**	**. SIEGE PASSAGER - "AMERICAN" - CADRE**				
10	**HF-1825-10**	**. SIEGE PASSAGER - "AMERICAN" - CADRE ROTATIF**				
15	**HF-1825-20**	**. SIEGE PASSAGER - "AMERICAN" - ASSISE**				
20	**HF-1825-31**	**. SIEGE PASSAGER - "AMERICAN" - DOSSIER WX69**				
25	**HF-1825-40**	**. SIEGE PASSAGER - "AMERICAN" - REPOSE-PIED**				
30	**HF-1825-50**	**. SIEGE PASSAGER - "AMERICAN" - APPUIS-BRAS**				
35	**HF-1825-60**	**. SIEGE PASSAGER - "AMERICAN" - PANNEAU DOSSIER**				
50	Call order desk	VIS - FIXATION AU MUR	2	2		P
51	860094	SUPPORT POUR FIXER AU MUR	2	2		
52	Call order desk	RONDELLE	2	2		P
		P) CONTACTER LE BUREAU DE PRISE DE COMMANDE				

De 3-4417 À 8-1043		Date:07-2024	PAGE:HF-1825-03
SIEGE PASSAGER - "AMERICAN" - W6696 & W7696			

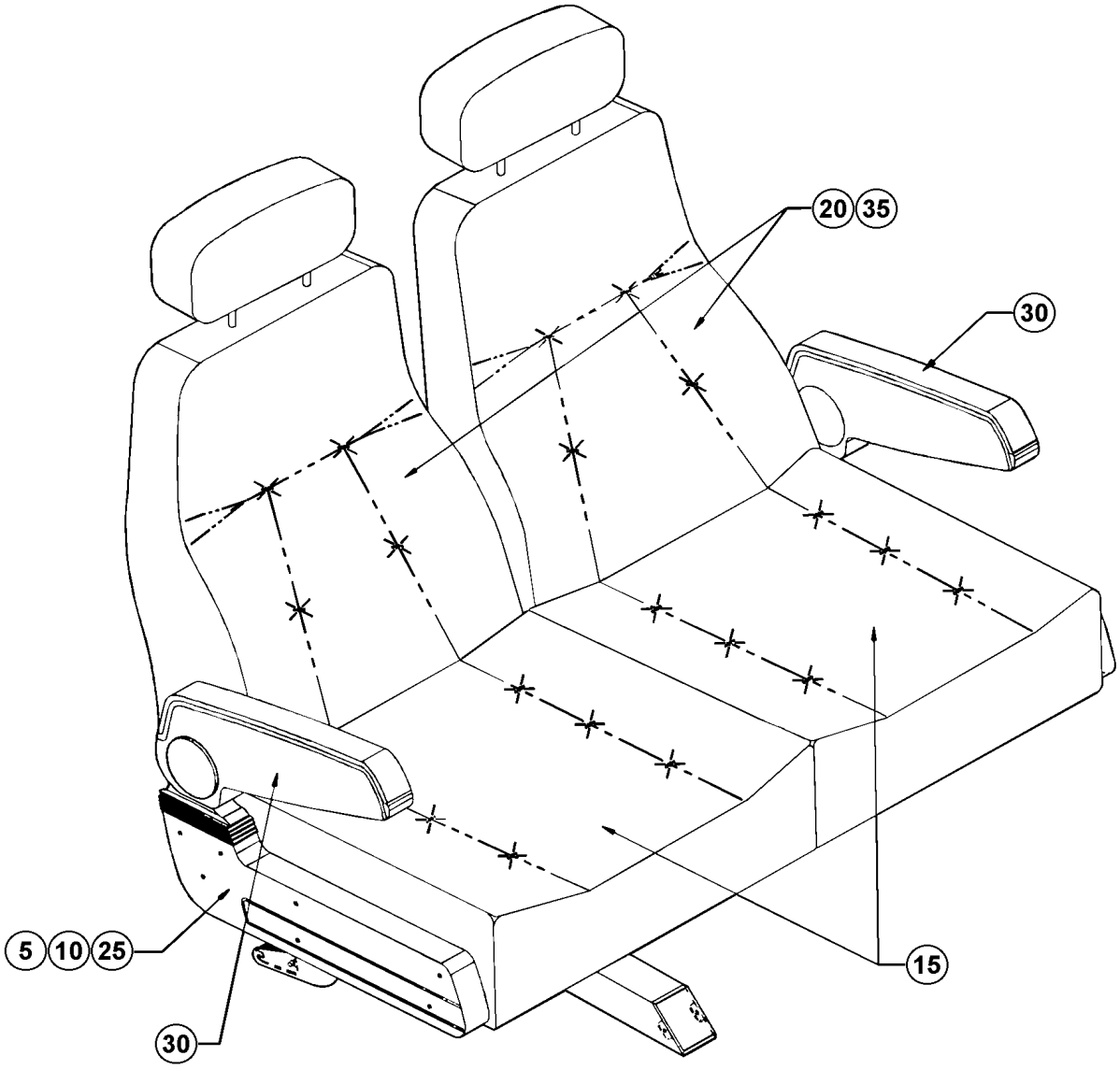

De 3-4417 À 8-1043		Date:07-2024	PAGE:HF-1825-03
SIEGE PASSAGER - "AMERICAN" - W6696 & W7696			

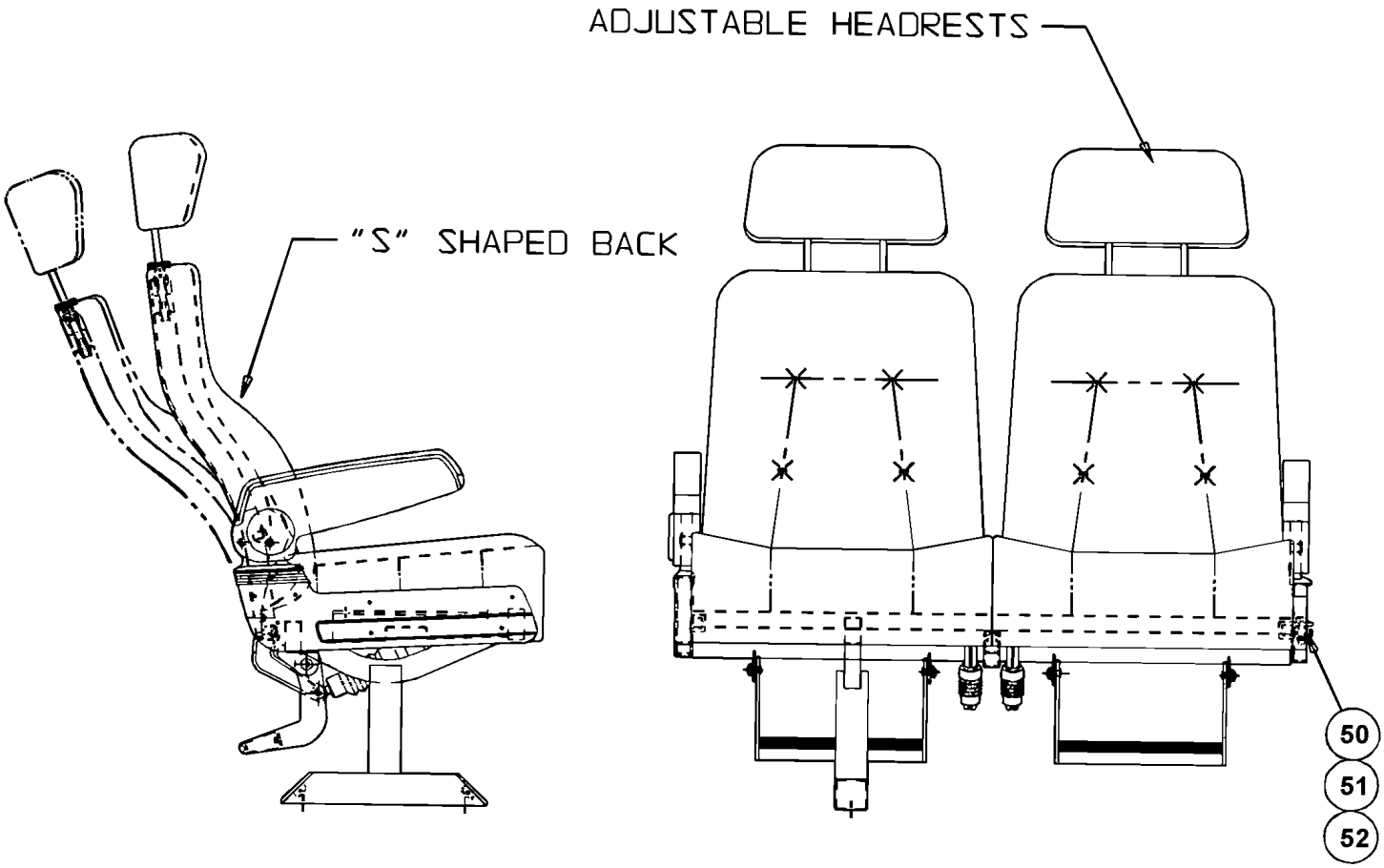

De 3-4417 À 8-1043		Date:07-2024	PAGE:HF-1825-03

SIEGE PASSAGER - "AMERICAN" - W6696 & W7696

Numéro d'article	Pièces	Description	H3411	H3455	VIP45	NOTES
		NOTE IMPORTANTE:				
		POUR COMMANDER ENSEMBLE SIEGE PASSAGERS #,				
		VOIR SPECIFICATIONS DU VEHICULE				
5	**HF-1825-05**	**. SIEGE PASSAGER - "AMERICAN" - CADRE**				
10	**HF-1825-10**	**. SIEGE PASSAGER - "AMERICAN" - CADRE ROTATIF**				
15	**HF-1825-20**	**. SIEGE PASSAGER - "AMERICAN" - ASSISE**				
20	**HF-1825-31**	**. SIEGE PASSAGER - "AMERICAN" - DOSSIER WX69**				
25	**HF-1825-40**	**. SIEGE PASSAGER - "AMERICAN" - REPOSE-PIED**				
30	**HF-1825-50**	**. SIEGE PASSAGER - "AMERICAN" - APPUIS-BRAS**				
35	**HF-1825-60**	**. SIEGE PASSAGER - "AMERICAN" - PANNEAU DOSSIER**				
50	Call order desk	VIS - FIXATION AU MUR	2	2		P
51	860094	SUPPORT POUR FIXER AU MUR	2	2		
52	Call order desk	RONDELLE	2	2		P
		P) CONTACTER LE BUREAU DE PRISE DE COMMANDE				

De 3-4417 À 8-1043		Date:07-2024	PAGE:HF-1825-05
SIEGE PASSAGER - "AMERICAN" - CADRE			

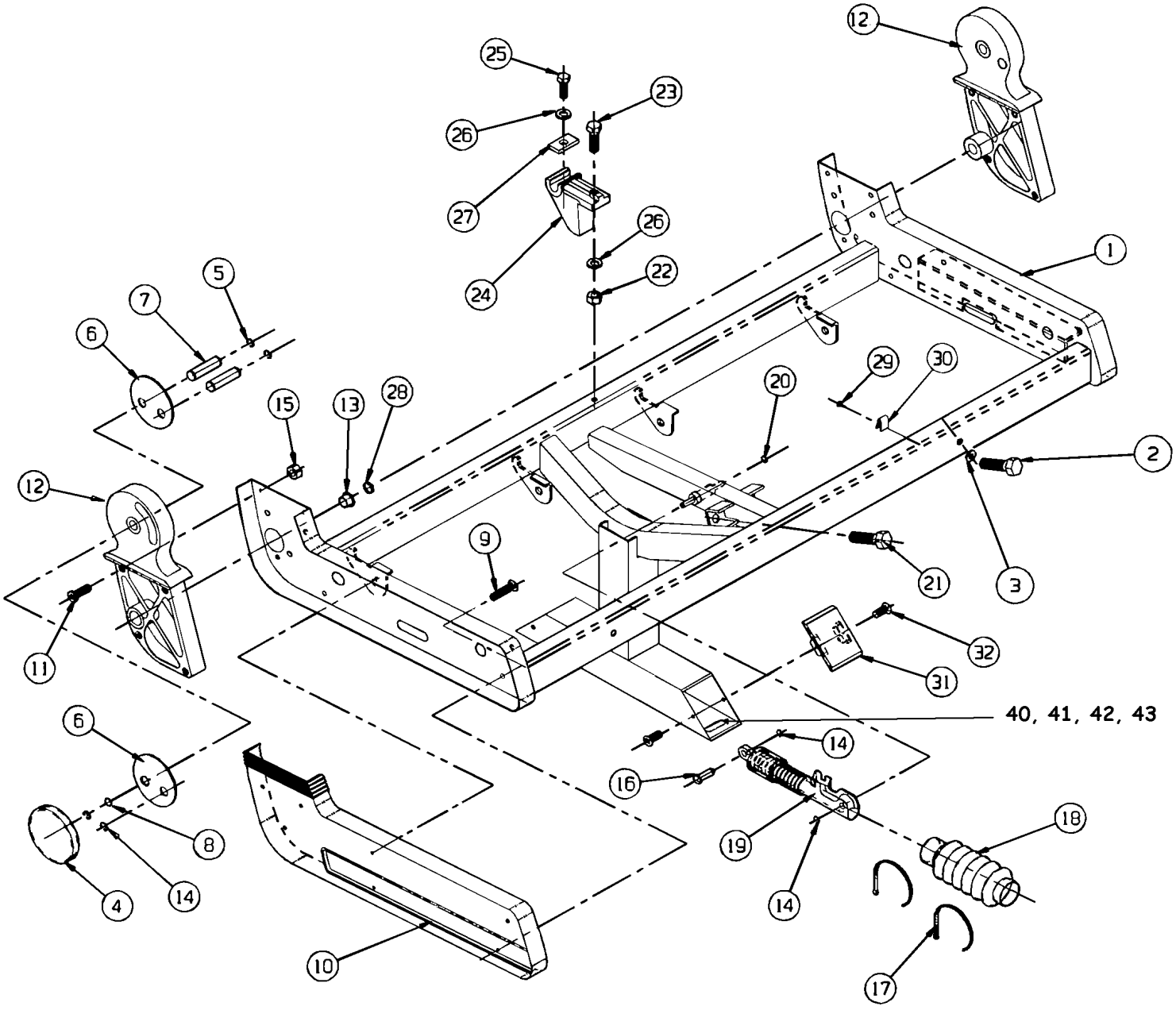

LH FRAME ASSEMBLY (SHOWN)
RH FRAME ASSEMBLY (OPPOSSITE HAND)

De 3-4417 À 8-1043		Date:07-2024	PAGE:HF-1825-05

SIEGE PASSAGER - "AMERICAN" - CADRE

Numéro d'article	Pièces	Description	H3411	H3455	VIP45	NOTES
1	Call order desk	CHASSIS DE SIEGE ASS. AVEC APPUIS-PIED DROIT	1	1		P
1	Call order desk	CHASSIS DE SIEGE ASS. AVEC APPUIS-PIED GAUCHE	1	1		P
1	Call order desk	CHASSIS DE SIEGE ASS. SANS APPUIS-PIED DROIT	1	1		P
NS	Call order desk	CHASSIS DE SIEGE ASS. SANS APPUIS-PIED GAUCHE	1	1		P
1	Call order desk	CHASSIS DE SIEGE ASS. GAUCHE	1	1		P
2	Call order desk	VIS A TETE HEXAGONAL 5/16-18x2 3/4	2	2		P
3	500476	RONDELLE FREIN FENDUE .317x.586x.078 Z050	2	2		
4	Call order desk	COUVERCLE	1	1		P
5	Call order desk	ANNEAU DE RETENUE	8	8		P
6	Call order desk	PLAQUE RENFROCEMENT	4	4		P
7	Call order desk	AXE PIVOT BRAS	4	4		P
8	865884	RONDELLE FREIN ONDULE	1	1		
9	Call order desk	VIS #8 X 5/8"	7	7		P
10	862901	PANNEAU FINITION COTE GAUCHE	1	1		
10	863776	PANNEAU FINITION COTE DROIT	1	1		
11	Call order desk	VIS MECANIQUE TETE CYLINDRIQUE PHILLIPS #10-32 X 5/8	8	8		P
12	Call order desk	PIVOT MOULE (COTE ALLEE)	1	1		P
NS	Call order desk	PIVOT MOULE (COTE ALLEE)	1	1		P
NS	Call order desk	PIVOT MOULE (COTE MUR)	1	1		P
12	Call order desk	PIVOT MOULE (COTE MUR)	1	1		P
13	860042	ROULEMENT DU PIVOT	2	2		
14	Call order desk	BAGUE	4	4		P
15	500423	ECROU HEX BAGUE DE NYLON #10-32 SS	8	8		
16	Call order desk	AXE	2	2		P
17	504273	ATTACHE CABLE / 1/8" X 3"1/2	2	2		
18	Call order desk	COUVERCLE	2	2		P
19	864135	MECANISME BARRURE RH	1	1		
19	864268	MECANISME BARRURE LH	1	1		
NS	861486	CLIP POUR CABLE DE SIEGE	2	2		
20	502523	ECROU SERTISSABLE TETE PLATE OUVERTE 5/16-18 .059-.119	1	1		
21	500052	VIS A TETE HEXAGONAL 3/8-24x2 G5 ZP	2	2		
23	502694	VIS A TETE HEXAGONAL 3/8-16x3 1/4 G5 ZP	1	1		
24	864857	PIECE COULEE DU CENTRE	1	1		
25	500192	VIS A TETE HEXAGONAL 3/8-16x1 1/4 G5 Z050	1	1		
26	500480	RONDELLE FREIN FENDUE .443x.779x.109 Z050	2	2		
27	Call order desk	PLAQUE DE RETENUE /	1	1		P
28	Call order desk	RONDELLE PLATE NYL	4	4		P
29	Call order desk	RIVET 1/8"	3	3		P
30	Call order desk	BRIDE DE SERRAGE	3	3		P
31	N8881678	BOUCHON	2	2		
32	500952	VIS AUTOTARAUDEUSE TETE BOMBE PHILLIPS #8x1/2 SS	4	4		
40	500305	VIS A TETE HEXAGONAL 3/8-16x7/8 G5 Z050	2	2		

De 3-4417 À 8-1043		Date:07-2024	PAGE:HF-1825-05

SIEGE PASSAGER - "AMERICAN" - CADRE

Numéro d'article	Pièces	Description	H3411	H3455	VIP45	NOTES
41	500478	RONDELLE FREIN FENDUE .380x.683x.094 Z050	2	2		
42	500270	RONDELLE PLATE .406x1.000x.063 SS	2	2		
43	362627	TAQUET DE GLISSIERE / 1 1/4" X 1 1/4"	2	2		
		P) CONTACTER LE BUREAU DE PRISE DE COMMANDE				

De 3-4417 À 8-1043		Date:07-2024	PAGE:HF-1825-06
SIEGE PASSAGER - "AMERICAN" SERIES 2000 & MORE			

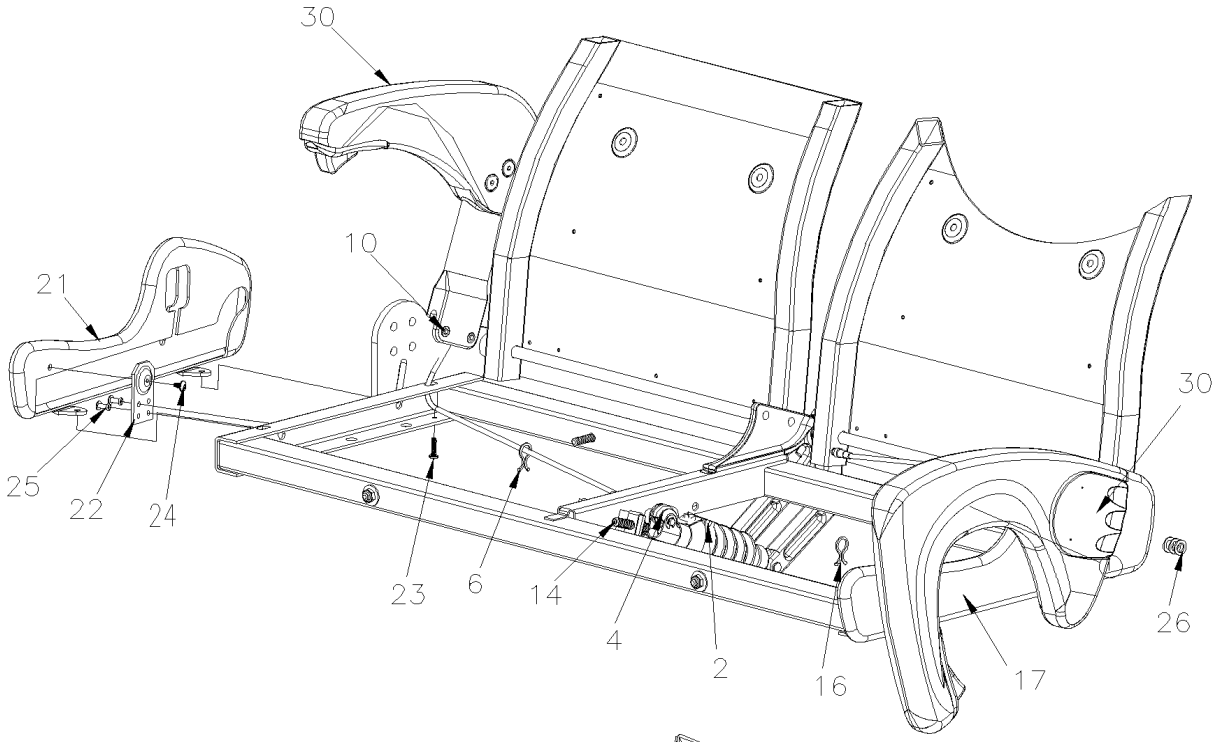

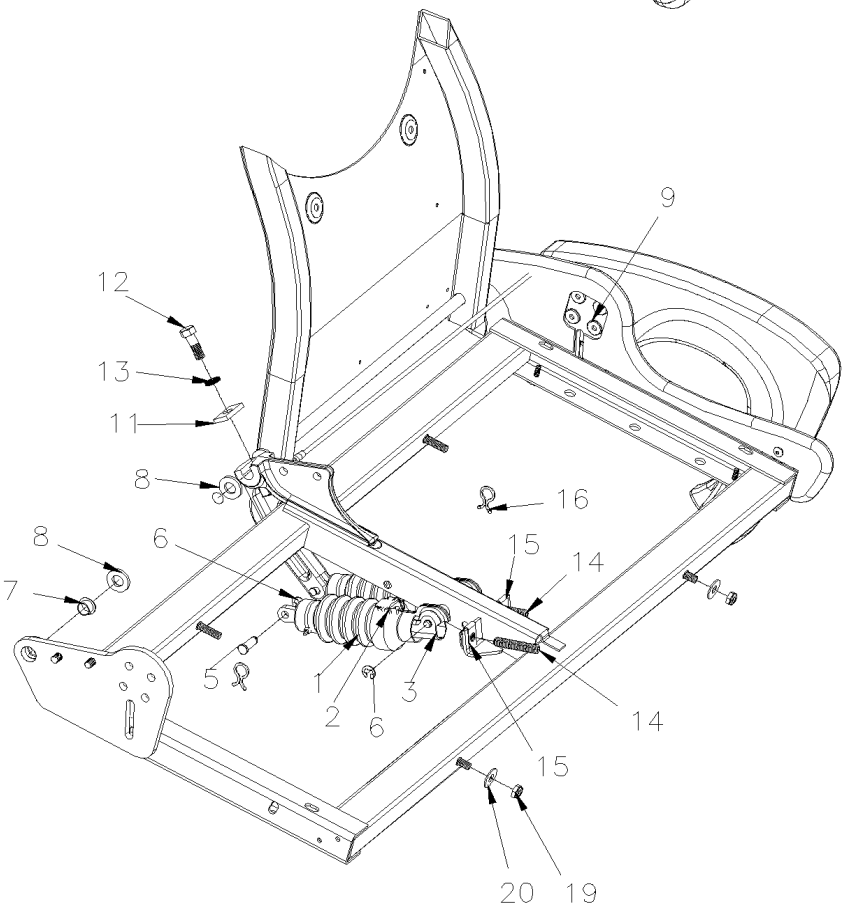

De 3-4417 À 8-1043		Date:07-2024	PAGE:HF-1825-06

SIEGE PASSAGER - "AMERICAN" SERIES 2000 & MORE

Numéro d'article	Pièces	Description	H3441	H3455	VIP45	NOTES
1	Call order desk	GAINE DE RECOUVREMENT DU CYLINDRE	2	2		P
2	865812	ATTACHE	2	2		
2	504012	ATTACHE CABLE / 3/16" X 6"1/2	2	2		
3	864135	MECANISME BARRURE RH	1	1		
4	864268	MECANISME BARRURE LH	1	1		
NS	861486	CLIP POUR CABLE DE SIEGE	2	2		
5	865828	AXE	2	2		
6	865819	BAGUE DE RETENUE	4	4		
7	865818	PIVOT	2	2		
8	Call order desk	RONDELLE NYLON 1/2" x 1" x 1/8"	4	4		P
9	865886	ECROU 1/4-20	4	4		
10	865808	VIS TETE CYLINDRIQUE SIX PANS CREUX 5/16-18x.672	2	2		
11	864857	PIECE COULEE DU CENTRE	1	1		
12	865815	VIS A TETE HEXAGONAL 3/8-16x1 1/8	1	1		
13	865816	RONDELLE "NORD-LOCK" 3/8x21/32x.1046 ZN	1	1		
14	865811	VIS PRESSION SIX PAN CREUX FORME PLATE	2	2		
15	Call order desk	ECROU EN U	2	2		P
16	Call order desk	BARRURE	2	2		P
17	Call order desk	PANNEAU FINITION PGK	1	1		P
19	865806	CONTRE ECROU HEX 1/4-20 ZP	2	2		
20	865807	RONDELLE PLATE 5/16x7/8x16GA SS	2	2		
21	Call order desk	PANNEAU DE FINITION COTE ALLEE	1	1		P
22	Call order desk	SUPPORT	1	1		P
23	Call order desk	VIS 40M #10-24x3/4"	2	2		P
24	865960	VIS AUTOTARAUDEUSE TETE GOUTTE CARRE #10-24x3/8	1	1		
25	Call order desk	RIVET 3/16"x9/16"	2	2		P
26	Call order desk	RONDELLE PLATE 3/85/8x16GA	3	3		P
30	**HF-1825-51**	**SIEGE PASSAGER - "AMERICAN" - APPUIS-BRAS SERIES 2000 & MORE**				
		P) CONTACTER LE BUREAU DE PRISE DE COMMANDE				

De 3-4417 À 8-1043		Date:07-2024	PAGE:HF-1825-10
SIEGE PASSAGER - "AMERICAN" - CADRE ROTATIF			

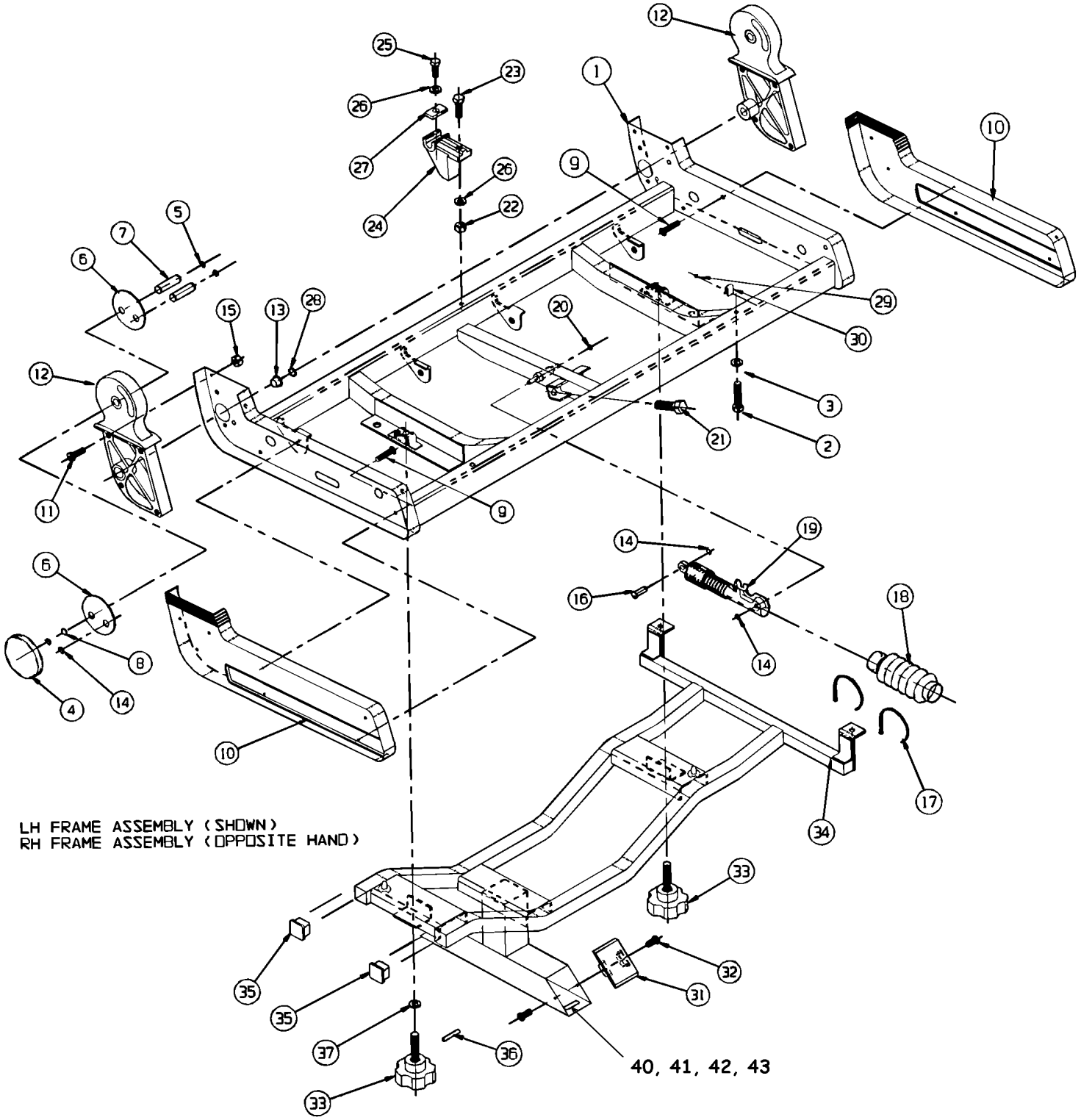

De 3-4417 À 8-1043		Date:07-2024	PAGE:HF-1825-10

SIEGE PASSAGER - "AMERICAN" - CADRE ROTATIF

Numéro d'article	Pièces	Description	H3411	H3455	VIP45	NOTES
1	Call order desk	CHASSIS DE SIEGE ASS.	1	1		P
2	Call order desk	VIS A TETE HEXAGONAL 5/16-18x2 3/4	2	2		P
3	500476	RONDELLE FREIN FENDUE .317x.586x.078 Z050	2	2		
4	Call order desk	COUVERCLE	1	1		P
5	Call order desk	ANNEAU DE RETENUE	8	8		P
6	Call order desk	PLAQUE RENFROCEMENT	4	4		P
7	Call order desk	AXE PIVOT BRAS	4	4		P
8	865884	RONDELLE FREIN ONDULE	1	1		
9	Call order desk	VIS #8 X 5/8"	14	14		P
10	862901	PANNEAU FINITION COTE GAUCHE	1	1		
10	863776	PANNEAU FINITION COTE DROIT	1	1		
11	Call order desk	VIS MECANIQUE TETE CYLINDRIQUE PHILLIPS #10-32 X 5/8	8	8		P
12	Call order desk	PIVOT MOULE (COTE ALLEE)	1	1		P
12	Call order desk	PIVOT MOULE (COTE ALLEE)	1	1		P
13	860042	ROULEMENT DU PIVOT	2	2		
14	Call order desk	BAGUE	4	4		P
15	500423	ECROU HEX BAGUE DE NYLON #10-32 SS	8	8		
16	Call order desk	AXE	2	2		P
17	504273	ATTACHE CABLE / 1/8" X 3"1/2	2	2		
18	Call order desk	COUVERCLE	2	2		P
19	864135	MECANISME BARRURE RH	1	1		
19	864268	MECANISME BARRURE LH	1	1		
NS	861486	CLIP POUR CABLE DE SIEGE	2	2		
20	Call order desk	AXE DE RETENUE	1	1		P
21	500052	VIS A TETE HEXAGONAL 3/8-24x2 G5 ZP	2	2		
23	502694	VIS A TETE HEXAGONAL 3/8-16x3 1/4 G5 ZP	1	1		
24	864857	PIECE COULEE DU CENTRE	1	1		
25	500192	VIS A TETE HEXAGONAL 3/8-16x1 1/4 G5 Z050	1	1		
26	500480	RONDELLE FREIN FENDUE .443x.779x.109 Z050	2	2		
27	Call order desk	PLAQUE DE RETENUE /	1	1		P
28	Call order desk	RONDELLE PLATE NYL	4	4		P
29	Call order desk	RIVET 1/8"	3	3		P
30	Call order desk	BRIDE DE SERRAGE	3	3		P
31	N8881678	BOUCHON	1	1		
32	Call order desk	VIS #8x1/2	4	4		P
33	864807	FIXATION BOUTON	2	2		
34	Call order desk	CADRE ASS - BAS	1	1		P
35	Call order desk	BOUCHON	2	2		P
36	Call order desk	GOUPILLE DE RETENUE	2	2		P
37	Call order desk	RONDELLE FREIN FENDUE	1	1		P
40	500305	VIS A TETE HEXAGONAL 3/8-16x7/8 G5 Z050	2	2		
41	500478	RONDELLE FREIN FENDUE .380x.683x.094 Z050	2	2		

De 3-4417 À 8-1043		Date:07-2024	PAGE:HF-1825-10

SIEGE PASSAGER - "AMERICAN" - CADRE ROTATIF

Numéro d'article	Pièces	Description	H3411	H3455	VIP45	NOTES
42	500270	RONDELLE PLATE .406x1.000x.063 SS	2	2		
43	362627	TAQUET DE GLISSIERE / 1 1/4" X 1 1/4"	2	2		
		P) CONTACTER LE BUREAU DE PRISE DE COMMANDE				

De 3-4417 À 8-1043		Date:07-2024	PAGE:HF-1825-20
SIEGE PASSAGER - "AMERICAN" - ASSISE			

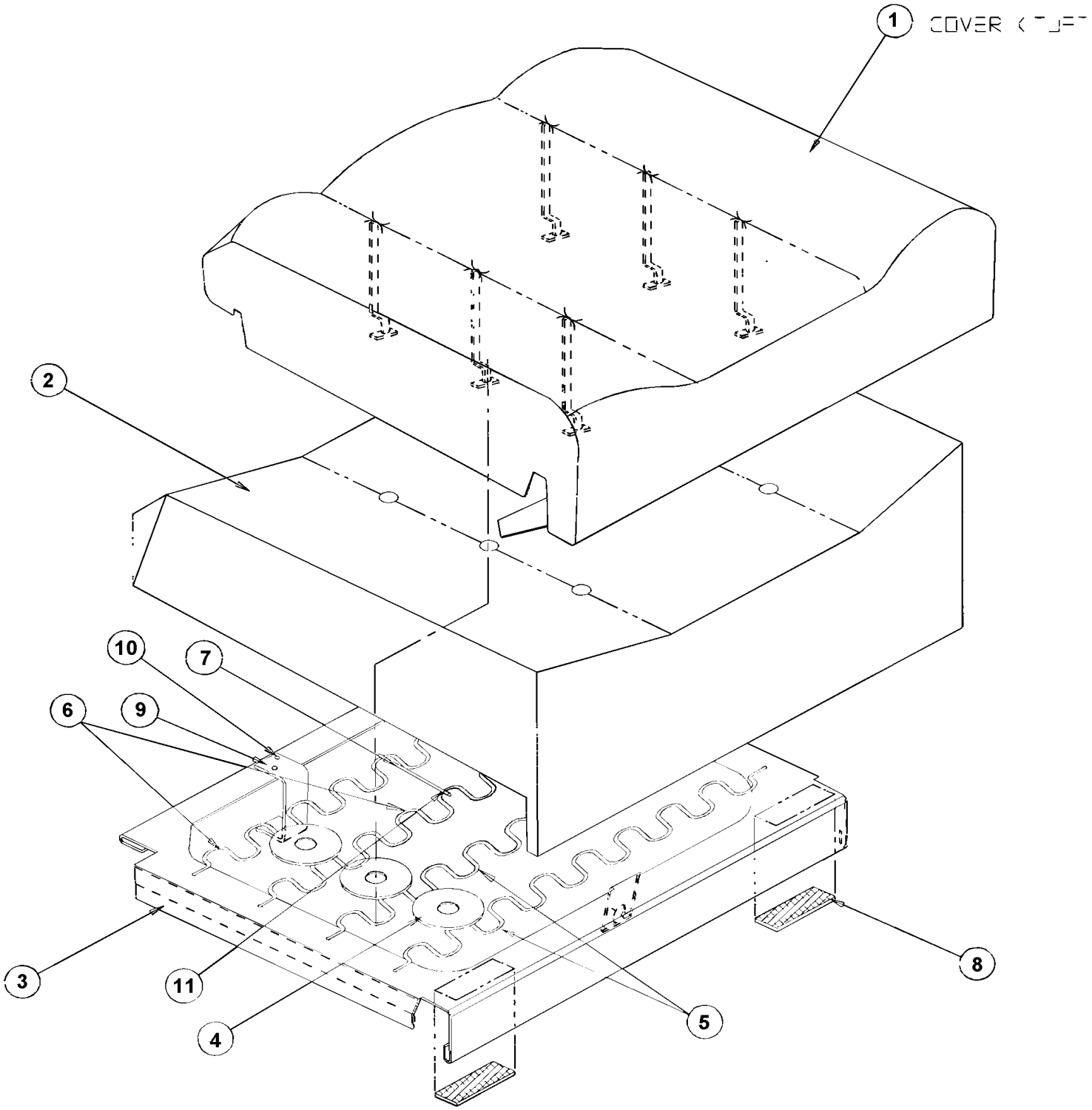

De 3-4417 À 8-1043		Date:07-2024	PAGE:HF-1825-20
SIEGE PASSAGER - "AMERICAN" - ASSISE			

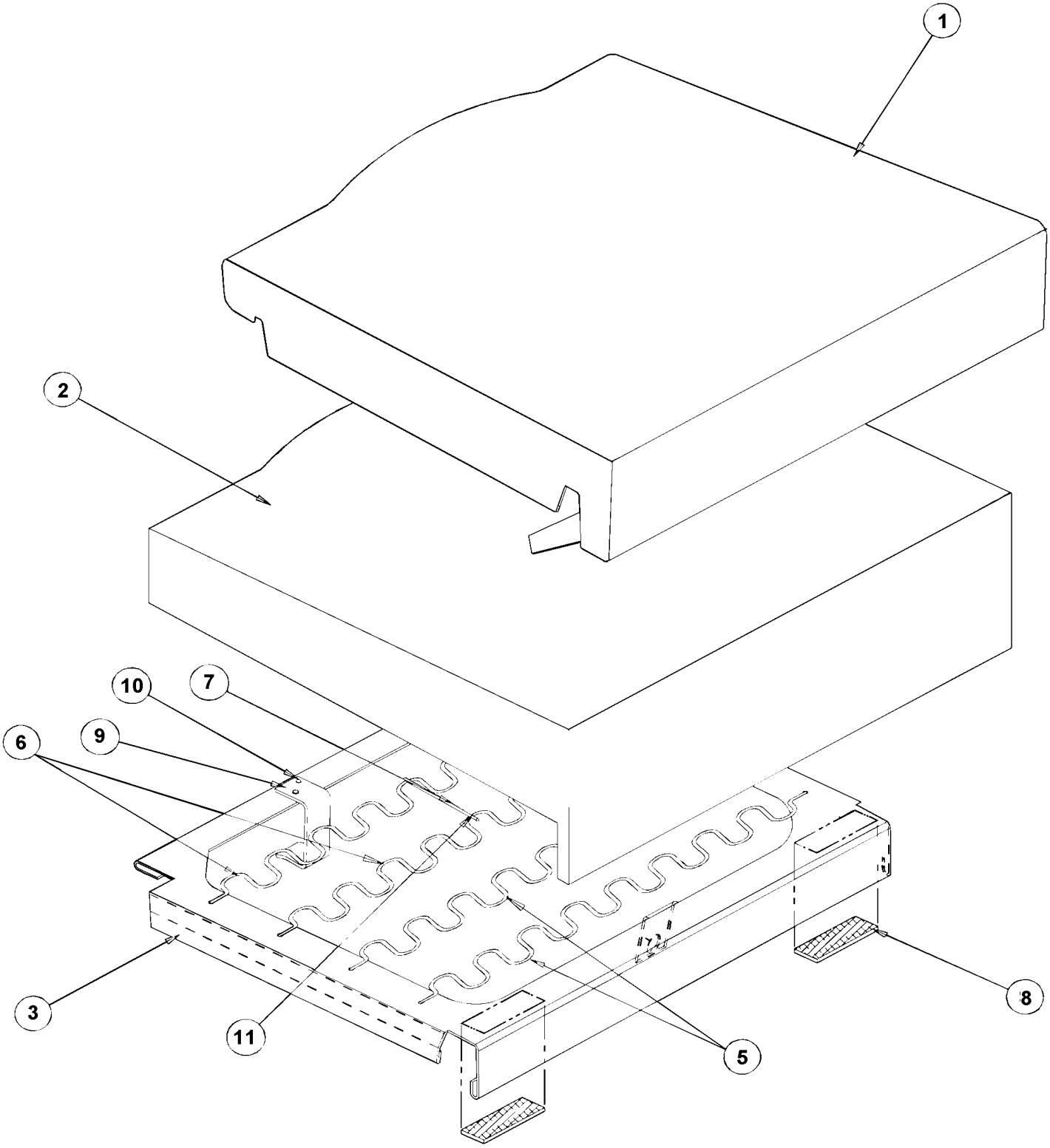

De 3-4417 À 8-1043		Date:07-2024	PAGE:HF-1825-20

SIEGE PASSAGER - "AMERICAN" - ASSISE

Numéro d'article	Pièces	Description	H3411	H3455	VIP45	NOTES
	N.P.N.	ASSISE ASS - TOUFFETE	1	1		4 A
	N.P.N.	ASSISE ASS - NON-TOUFFETE	1	1		4 B
1	N.P.N.	. RECOUVREMENT ASSISE	1	1		4
2	865801	. MOUSSE DE L'ASSISE TOUFFETE	1	1		A
2	Call order desk	. MOUSSE DE L'ASSISE TOUFFETE	1	1		P A
2	Call order desk	. MOUSSE DE L'ASSISE NON-TOUFFETE	1	1		P B
2	Call order desk	. MOUSSE DE L'ASSISE NON-TOUFFETE	1	1		P B
3	865802	. CADRE ASS	1	1		
4	Call order desk	. RONDELLE	6	6		P A
5	Call order desk	. RESSORT	2	2		P
6	Call order desk	. RESSORT	2	2		P
7	Call order desk	. FIL 5"	1	1		P
8	Call order desk	. VELCRO	2	2		P
9	Call order desk	. SUPPORT	1	1		P
10	Call order desk	. RIVET 3/16x7/16 ZP	1	1		P
11	Call order desk	. ATTACHE "HARTCO"	1	1		P
		A) COUSSIN TOUFFETE				
		B) COUSSIN NON-TOUFFETE				
		4) PAS DE NUMERO DE PIECE				
		P) CONTACTER LE BUREAU DE PRISE DE COMMANDE				

De 3-4417 À 8-1043		Date:07-2024	PAGE:HF-1825-30
SIEGE PASSAGER - "AMERICAN" - DOSSIER WX69			

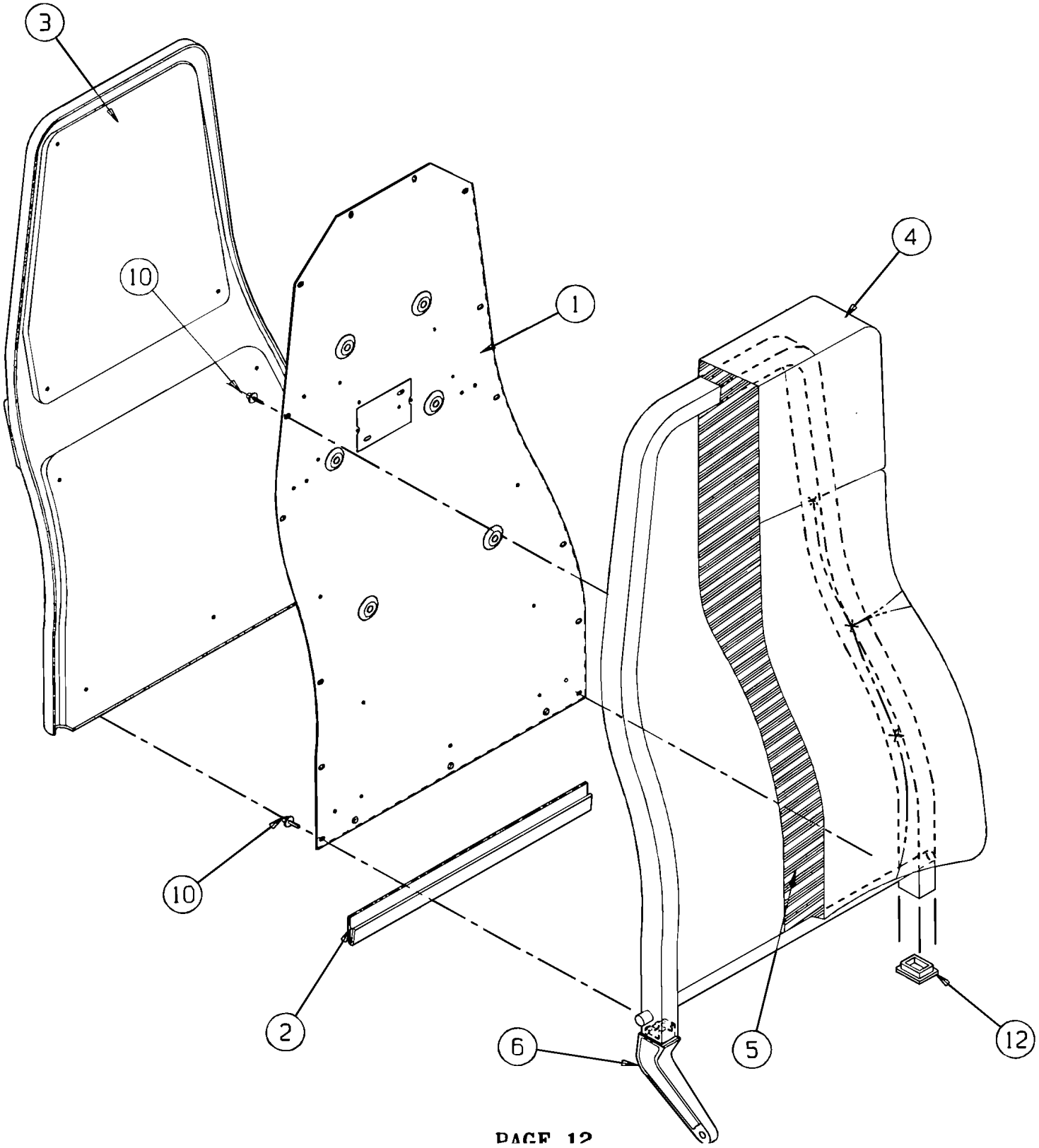

De 3-4417 À 8-1043		Date:07-2024	PAGE:HF-1825-30
SIEGE PASSAGER - "AMERICAN" - DOSSIER WX69			

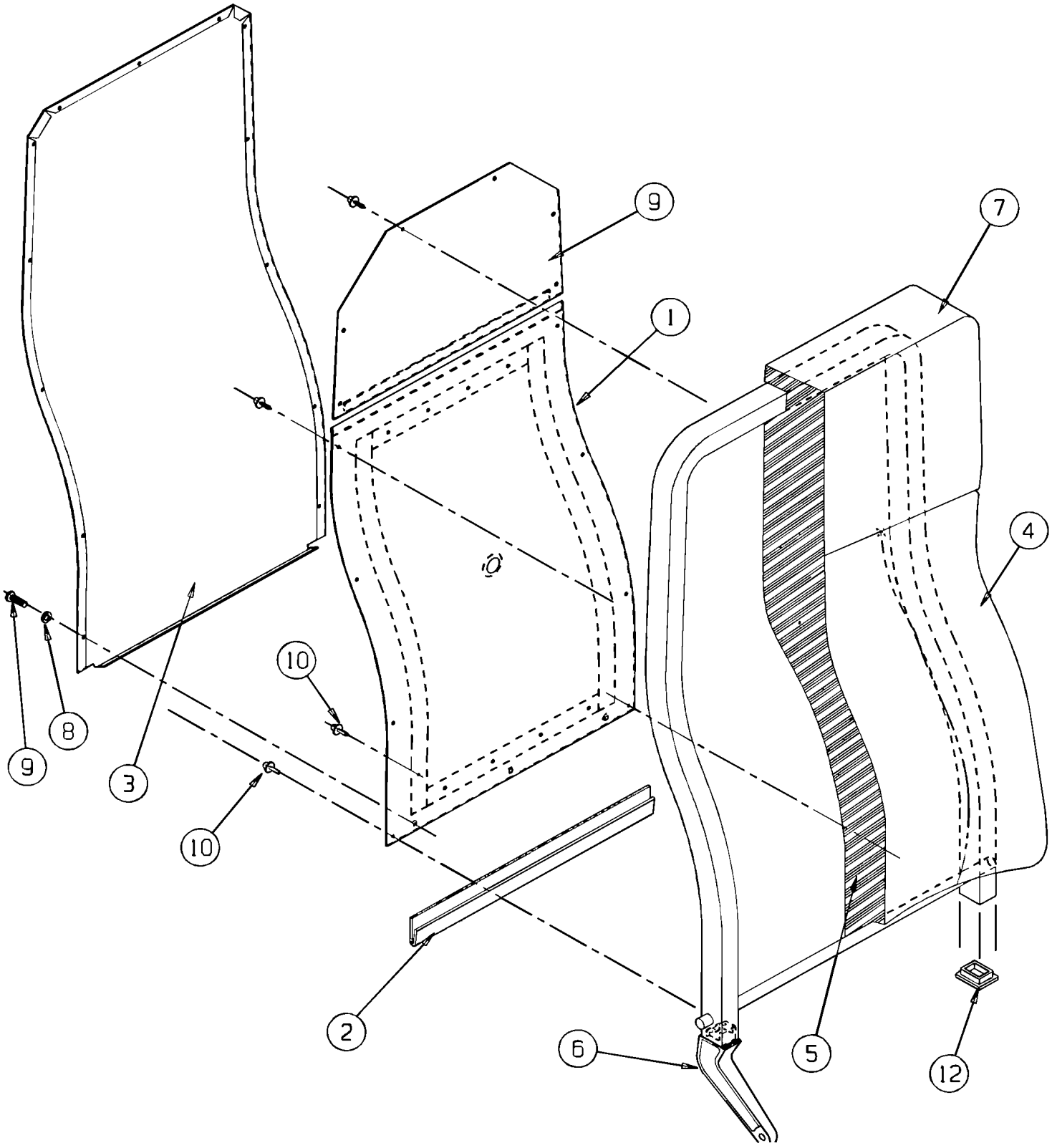

De 3-4417 À 8-1043		Date:07-2024	PAGE:HF-1825-30

SIEGE PASSAGER - "AMERICAN" - DOSSIER WX69

Numéro d'article	Pièces	Description	H3411	H3455	VIP45	NOTES
1	Call order desk	PANNEAU INTERIEUR EN METAL	1	1		P D
1	Call order desk	PANNEAU INTERIEUR EN METAL	1	1		P C
2	Call order desk	EXTRUSTION DE VINYLE	1	1		P
3	**HF-1825-60**	**SIEGE PASSAGER - "AMERICAN" - PANNEAU DOSSIER**				D
4	N.P.N.	COUVERCLE DOSSIER	1	1		4 D
4	N.P.N.	COUVERCLE DOSSIER	1	1		4 C
5	Call order desk	COUSSIN DOSSIER	1	1		P A
5	Call order desk	COUSSIN DOSSIER	1	1		P B
6	Call order desk	CHASSIS DOSSIER & MOUSSE DROITE	1	1		P A
6	Call order desk	CHASSIS DOSSIER & MOUSSE DROITE	1	1		P B
6	Call order desk	CHASSIS DOSSIER & MOUSSE DROITE	1	1		P C
6	Call order desk	CHASSIS DOSSIER & MOUSSE GAUCHE	1	1		P A
6	Call order desk	CHASSIS DOSSIER & MOUSSE GAUCHE	1	1		P B
6	Call order desk	CHASSIS DOSSIER & MOUSSE GAUCHE	1	1		P C
7	Call order desk	MOUSSE APPUIS-TETE	1	1		P C
8	Call order desk	RUBBAN PROTECTEUR	AR	AR		P D
9	Call order desk	PANNEAU EN METAL	1	1		P C
10	Call order desk	RIVET	12	12		P
12	865892	BOUCHON 1x1 1/4 BLK POLY	1	1		
		A) AVEC SIEGE MODEL W6693				
		B) AVEC SIEGE MODEL W6695				
		C) AVEC SIEGE MODEL W7693				
		D) AVEC SIEGE MODEL W6693 & W7693				
		4) PAS DE NUMERO DE PIECE				
		P) CONTACTER LE BUREAU DE PRISE DE COMMANDE				

De 3-4417 À 8-1043		Date:07-2024	PAGE:HF-1825-31
SIEGE PASSAGER - "AMERICAN" - DOSSIER WX69			

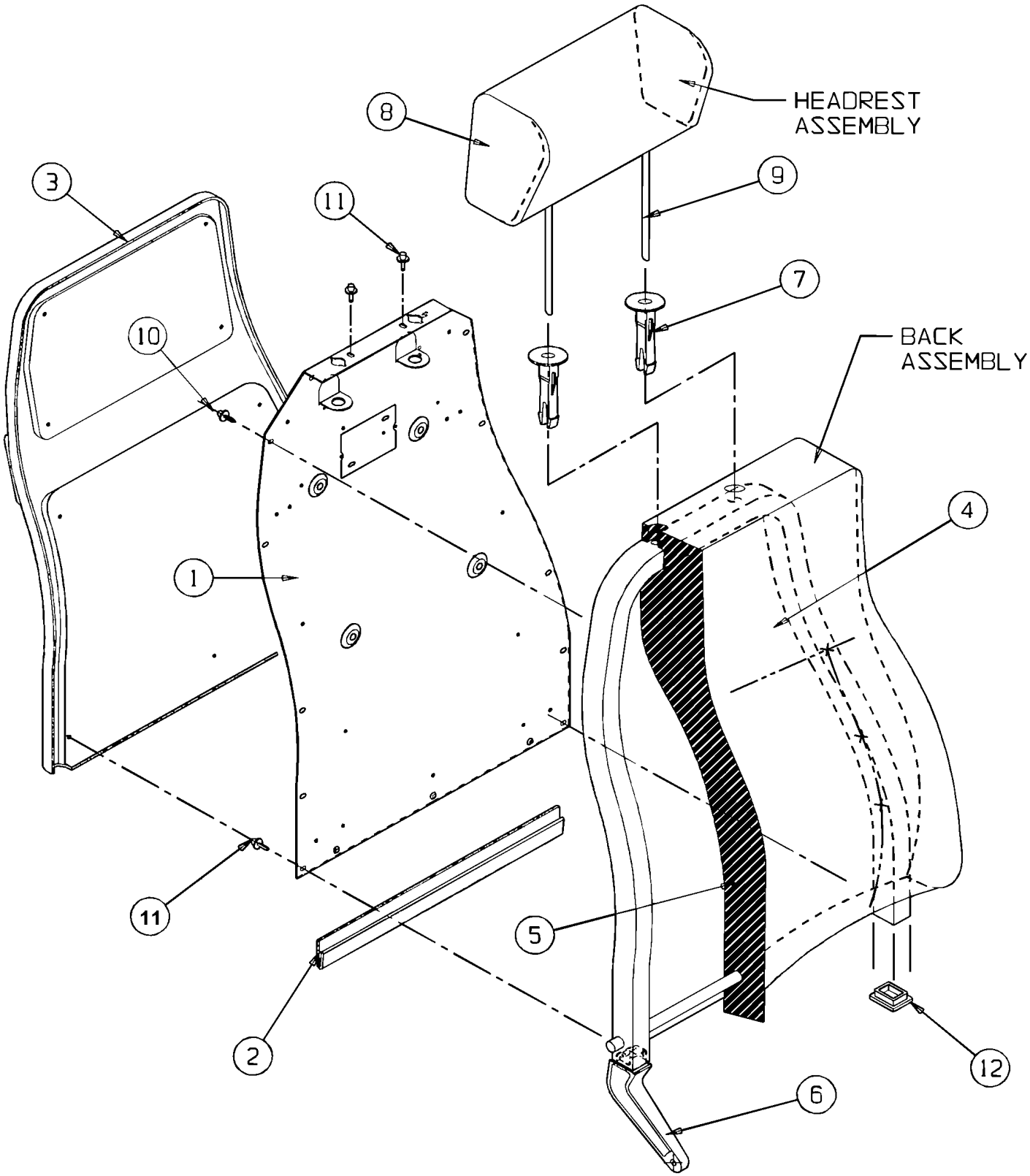

De 3-4417 À 8-1043		Date:07-2024	PAGE:HF-1825-31
SIEGE PASSAGER - "AMERICAN" - DOSSIER WX69			

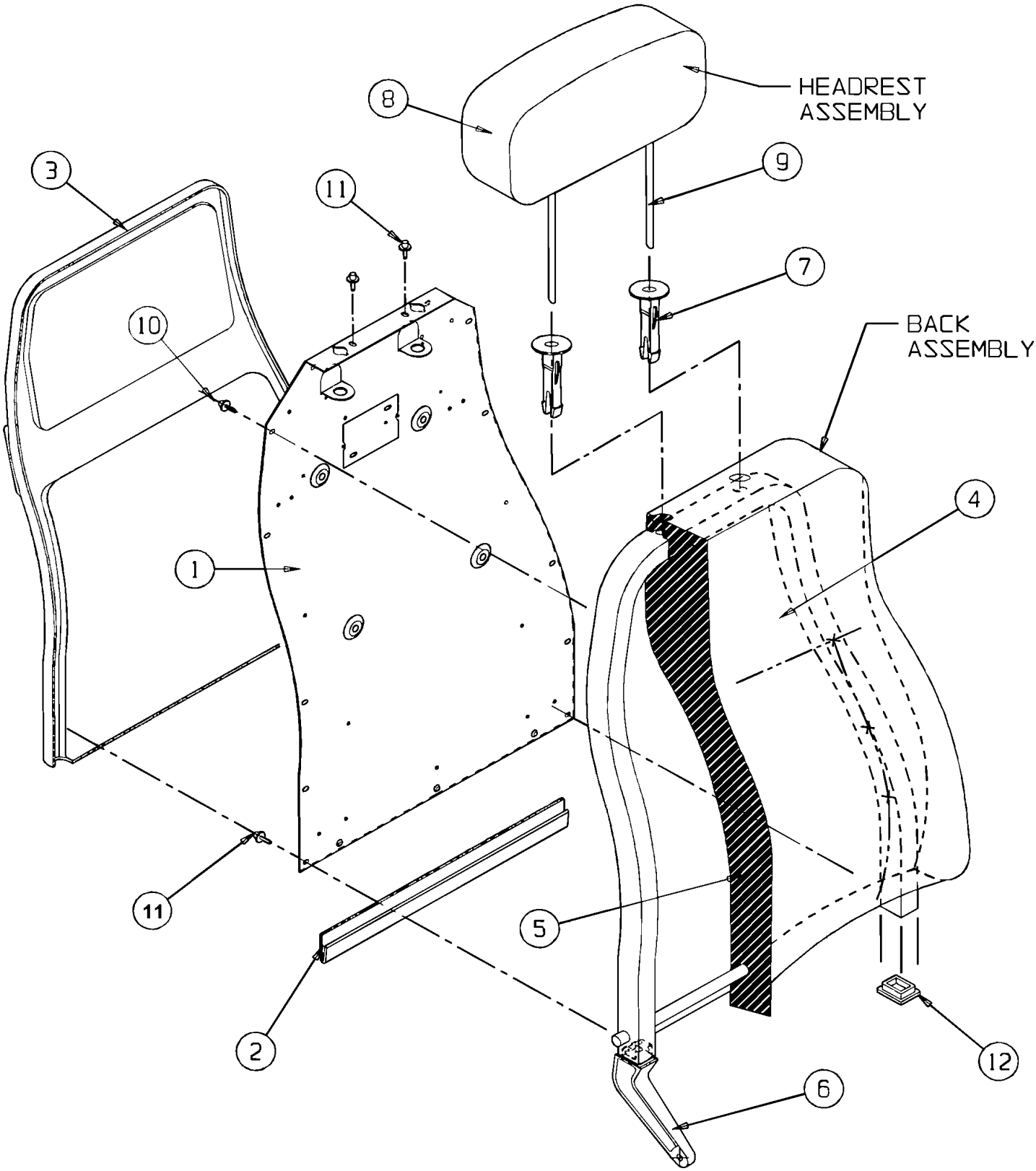

De 3-4417 À 8-1043		Date:07-2024	PAGE:HF-1825-31

SIEGE PASSAGER - "AMERICAN" - DOSSIER WX69

Numéro d'article	Pièces	Description	H3411	H3455	VIP45	NOTES
1	Call order desk	PANNEAU INTERIEUR EN METAL	1	1		P
2	Call order desk	EXTRUSTION DE VINYLE	1	1		P
3	**HF-1825-60**	**SIEGE PASSAGER - "AMERICAN" - PANNEAU DOSSIER**				
4	N.P.N.	COUVERCLE DOSSIER	1	1		4
5	Call order desk	MOUSSE DOSSIER	1	1		P A
5	Call order desk	MOUSSE DOSSIER	1	1		P B
5	Call order desk	MOUSSE DOSSIER	1	1		P B
5	Call order desk	MOUSSE DOSSIER	1	1		P C
5	Call order desk	MOUSSE DOSSIER	1	1		P C
5	Call order desk	MOUSSE DOSSIER	1	1		P D
5	Call order desk	MOUSSE DOSSIER	1	1		P D
6	Call order desk	CHASSIS DOSSIER & MOUSSE DROITE	1	1		P
6	Call order desk	CHASSIS DOSSIER & MOUSSE GAUCHE	1	1		P
7	863800	COUSSINET	2	2		
8	N.P.N.	RECOUVREMENT APPUIS TETE	1	1		4
9	Call order desk	APPUI-TETE ASS	1	1		P E
9	Call order desk	APPUI-TETE ASS	1	1		P F
9	Call order desk	APPUI-TETE ASS	1	1		P E
9	Call order desk	APPUI-TETE ASS	1	1		P F
10	Call order desk	RIVET	12	12		P
11	Call order desk	RIVET	2	2		P
12	865892	BOUCHON 1x1 1/4 BLK POLY	1	1		
		A) AVEC SIEGE MODEL W6694				
		B) AVEC SIEGE MODEL W6696				
		C) AVEC SIEGE MODEL W7694				
		D) AVEC SIEGE MODEL W7696				
		E) AVEC SIEGE MODEL W6694 & W6696				
		F) AVEC SIEGE MODEL W7694 & W7696				
		4) PAS DE NUMERO DE PIECE				
		P) CONTACTER LE BUREAU DE PRISE DE COMMANDE				

De 3-4417 À 8-1043		Date:07-2024	PAGE:HF-1825-40
SIEGE PASSAGER - "AMERICAN" - REPOSE-PIED			

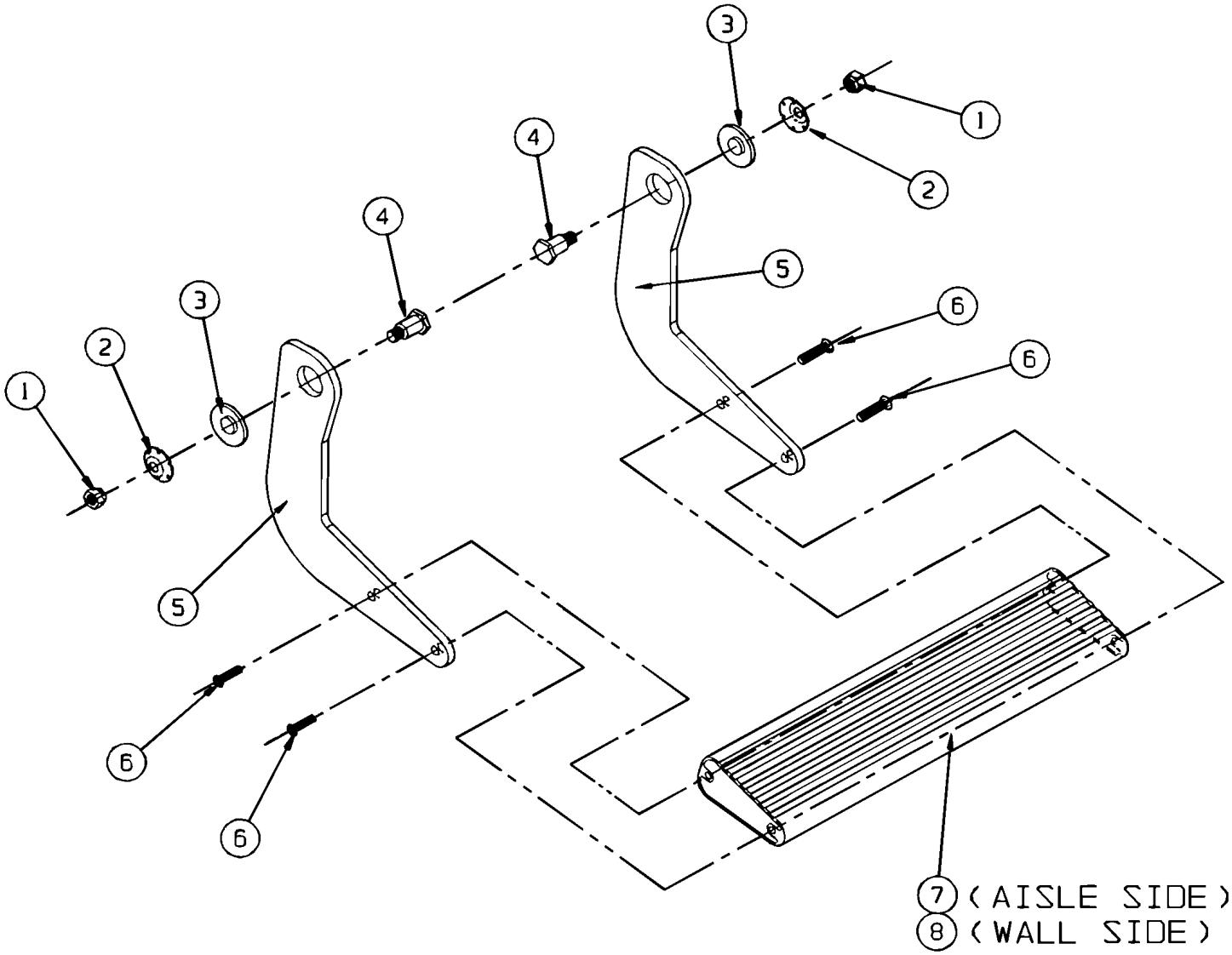

De 3-4417 À 8-1043		Date:07-2024	PAGE:HF-1825-40
SIEGE PASSAGER - "AMERICAN" - REPOSE-PIED			

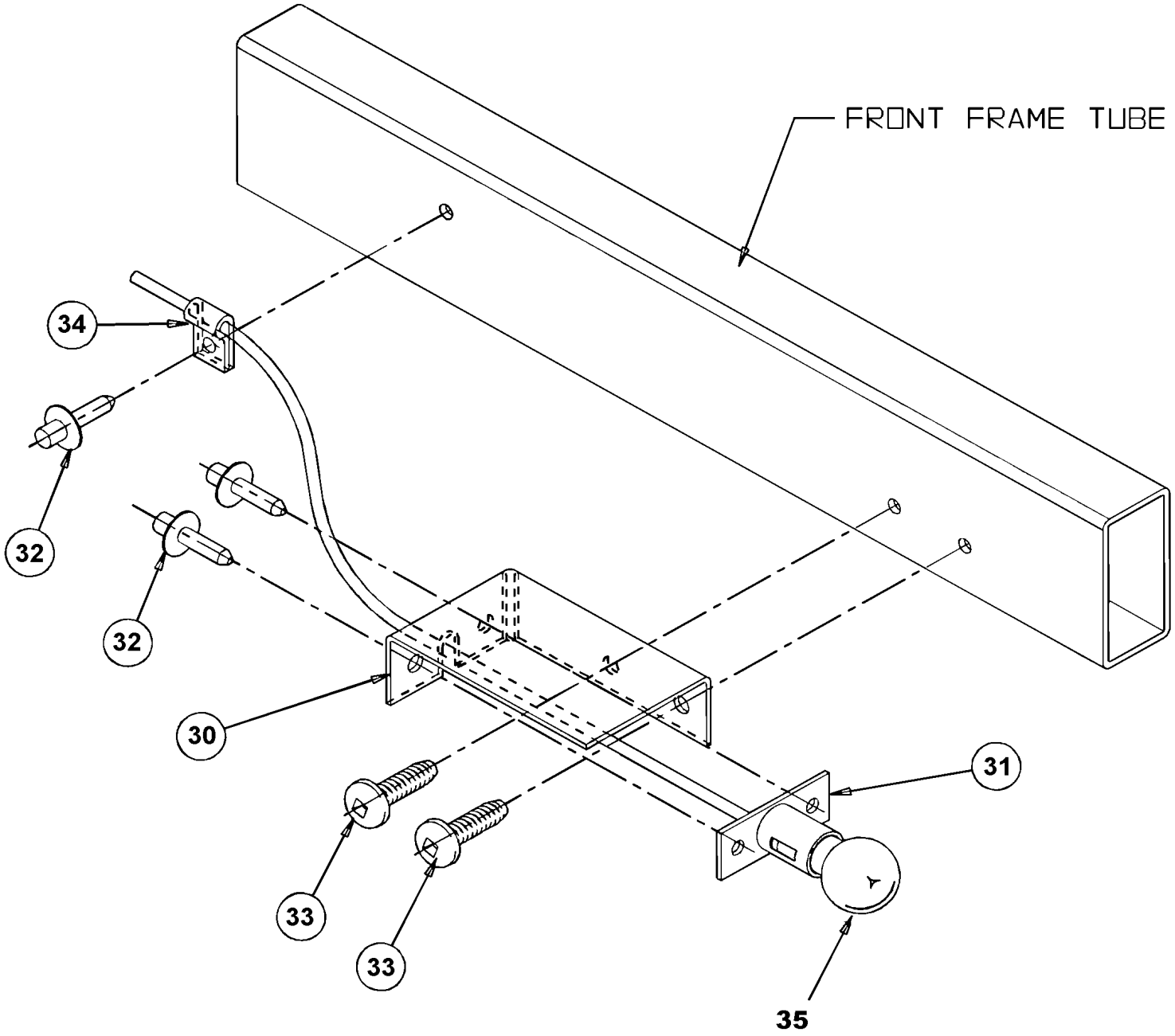

De 3-4417 À 8-1043		Date:07-2024	PAGE:HF-1825-40

SIEGE PASSAGER - "AMERICAN" - REPOSE-PIED

Numéro d'article	Pièces	Description	H3411	H3455	VIP45	NOTES
	864788	APPUI-PIED ASS. (COTE ALLEE)	1	1		
	Call order desk	APPUI-PIED ASS. (COTE MUR)	1	1		P
1	500690	. ECROU HEX BAGUE DE NYLON 1/4-28 Z050	2	2		
2	862724	. RONDELLE TENSIONER	2	2		
3	862723	. WASHER NYLON	2	2		
4	862722	. SCREW PIVOT SPECIAL	2	2		
5	865126	. PLAQUE DE SUPPORT	2	2		
6	Call order desk	. VIS MECANIQUE TETE CYLINDRIQUE PHILLIPS #10-24x3/4	4	4		P
7	Call order desk	. EXTRUSION APPUIS-PIED (COTE ALLEE)	1	1		P
8	Call order desk	. EXTRUSION APPUIS-PIED (COTE MUR)	1	1		P
30	Call order desk	LAMPE D'ALLEE ASS	1	1		P
30	Call order desk	LAMPE D'ALLEE ASS	1	1		P A
30	Call order desk	. BOITIER DE LUMIERE D'ALLEE	1	1		P
30	Call order desk	. BOITIER DE LUMIERE D'ALLEE (SIEGE REVERSIBLE)	1	1		P A
31	Call order desk	. DOUILLE DE LAMPE ASS	1	1		P
32	504105	. RIVET AVEUGLE TETE BOMBE OUVERT 1/8x3/16 AL	7	7		
33	Call order desk	. VIS MECANIQUE TETE BOUTON CARRE #6-32x1/2	2	2		P
34	Call order desk	. BRIDE DE SERRAGE	5	5		P
35	560141	. AMPOULE / 3WATT-24VOLTS / SAE# 1251	AR	AR		
35	563546	LAMPE A 7 DELS BLEU / #B607-2PB-028W	AR	AR		
35	564100	LAMPE A 7 DELS BLEU / #270015	AR	AR		
		A) AVEC SIEGE REVERSIBLE				
		P) CONTACTER LE BUREAU DE PRISE DE COMMANDE				

De 3-4417 À 8-1043		Date:07-2024	PAGE:HF-1825-50
SIEGE PASSAGER - "AMERICAN" - APPUIS-BRAS			

CENTER ARM PACKAGE

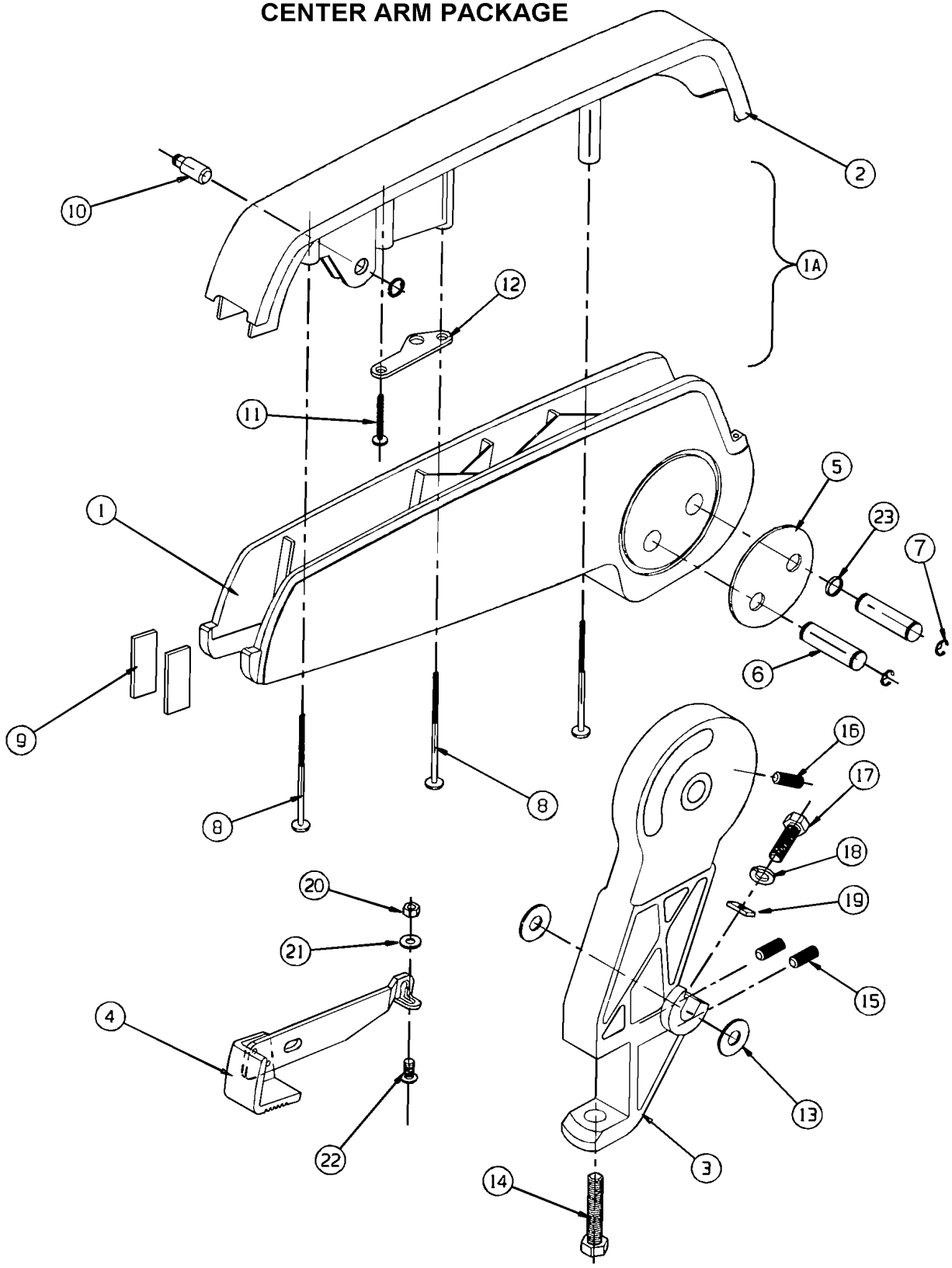

De 3-4417 À 8-1043		Date:07-2024	PAGE:HF-1825-50
SIEGE PASSAGER - "AMERICAN" - APPUIS-BRAS			

PIVOTING ARM ASSEMBLY

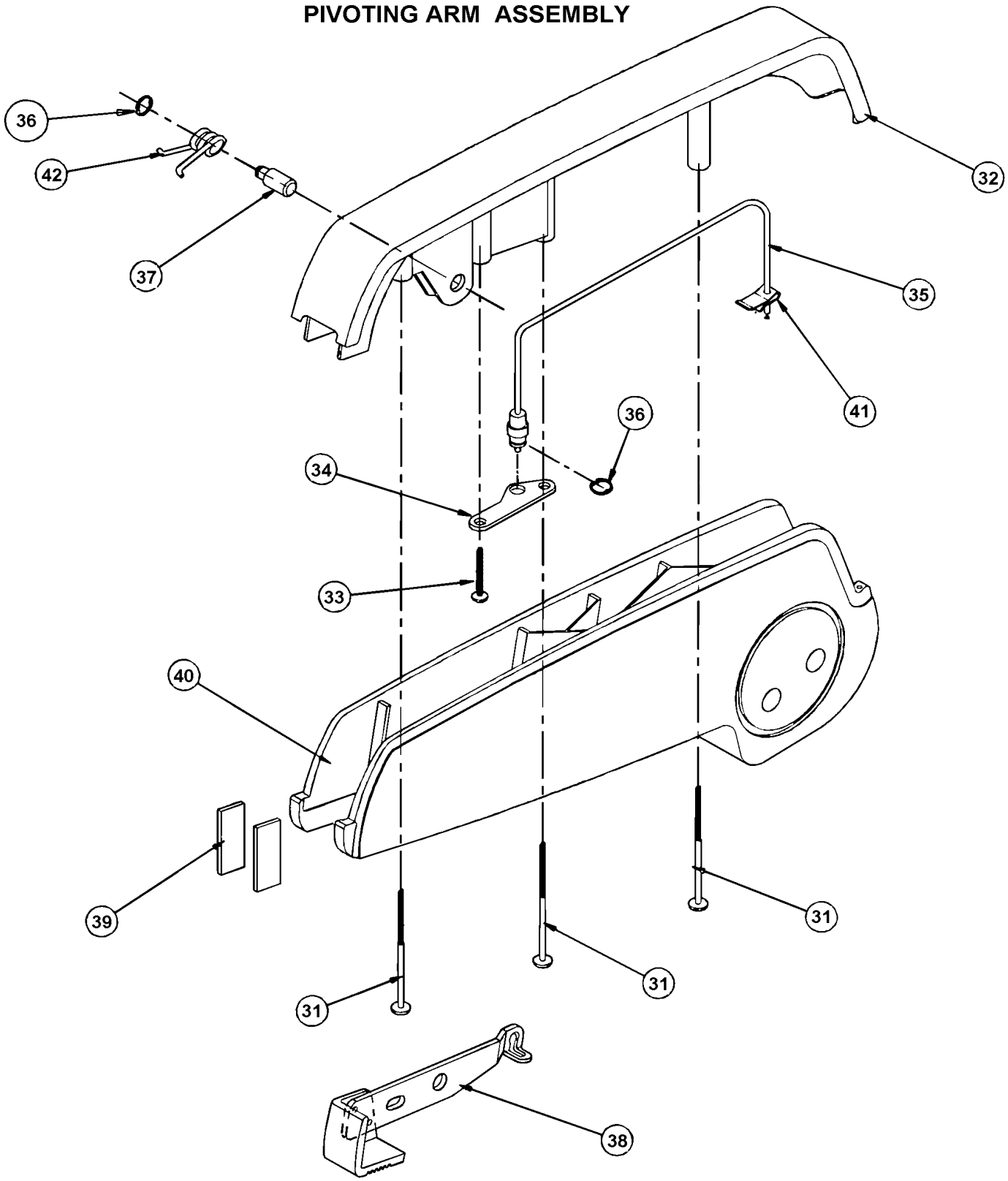

De 3-4417 À 8-1043		Date:07-2024	PAGE:HF-1825-50

SIEGE PASSAGER - "AMERICAN" - APPUIS-BRAS

Numéro d'article	Pièces	Description	H3441	H3455	VIP455	NOTES
	Call order desk	BRAS CENTRALE	1	1		P
1	Call order desk	. BASE DU BRAS	1	1		P
2	Call order desk	. BOUCHON	1	1		P
3	Call order desk	. SUPPORT DE BATI	1	1		P
4	Call order desk	. LEVIER ASS	1	1		P
5	Call order desk	. PLAQUE RENFROCEMENT	2	2		P
6	Call order desk	. AXE DE PIVOT	2	2		P
7	Call order desk	. ANNEAU DE RETENUE	4	4		P
8	Call order desk	. VIS #10x2 1/4	3	3		P
9	Call order desk	. INSONORISATION	2	2		P
10	Call order desk	. AXE DE PIVOT	1	1		P
11	Call order desk	. VIS MECANIQUE TETE CYLINDRIQUE PHILLIPS #10-32	1	1		P
12	Call order desk	. PLAQUE - SUPPORT CABLAGE	1	1		P
13	Call order desk	. RONDELLE PLATE NYL	2	2		P
14	Call order desk	. VIS A TETE HEXAGONAL 3/8-16x2 1/2	1	1		P
15	Call order desk	. VIS D'AJUSTEMENT 1/4-20	2	2		P
16	Call order desk	. VIS D'AJUSTEMENT	1	1		P
17	865815	. VIS A TETE HEXAGONAL 3/8-16x1 1/8	1	1		
18	Call order desk	. RONDELLE FREIN FENDUE	1	1		P
19	Call order desk	. PLAQUE DE RETENUE /	1	1		P
20	Call order desk	. ECROU HEX #6-32	1	1		P
21	Call order desk	. RONDELLE PLATE	1	1		P
22	Call order desk	. VIS A TETE HEXAGONAL #6-32x1/2	1	1		P
23	865884	. RONDELLE FREIN ONDULE	1	1		
NS	Call order desk	BRAS ASS.	1	1		P A
30	865803	BRAS PIVOTANT ASS	1	1		
31	Call order desk	. VIS #10x2 1/4	3	3		P
32	Call order desk	. BOUCHON	1	1		P
33	Call order desk	. VIS MECANIQUE TETE CYLINDRIQUE PHILLIPS #10-32	1	1		P
34	Call order desk	. PLAQUE - SUPPORT CABLAGE	1	1		P
35	864192	. CABLAGE	1	1		
36	Call order desk	. ANNEAU DE RETENUE EN "E"	2	2		P
37	Call order desk	. AXE DE PIVOT	1	1		P
38	Call order desk	. LEVIER ASS	1	1		P
39	Call order desk	. INSONORISATION	2	2		P
40	Call order desk	. BASE DU BRAS	1	1		P
41	861486	. CLIP POUR CABLE DE SIEGE	1	1		
42	Call order desk	. RESSORT RETOUR	1	1		P

De 3-4417 À 8-1043		Date:07-2024	PAGE:HF-1825-50

SIEGE PASSAGER - "AMERICAN" - APPUIS-BRAS

Numéro d'article	Pièces	Description	H3411	H3455	VIP45	NOTES
		A) INCLUS ITEM #1 & 3				
		P) CONTACTER LE BUREAU DE PRISE DE COMMANDE				

De 3-4417 À 8-1043		Date:07-2024	PAGE:HF-1825-51
SIEGE PASSAGER - "AMERICAN" - APPUIS-BRAS SERIES 2000 & MORE			

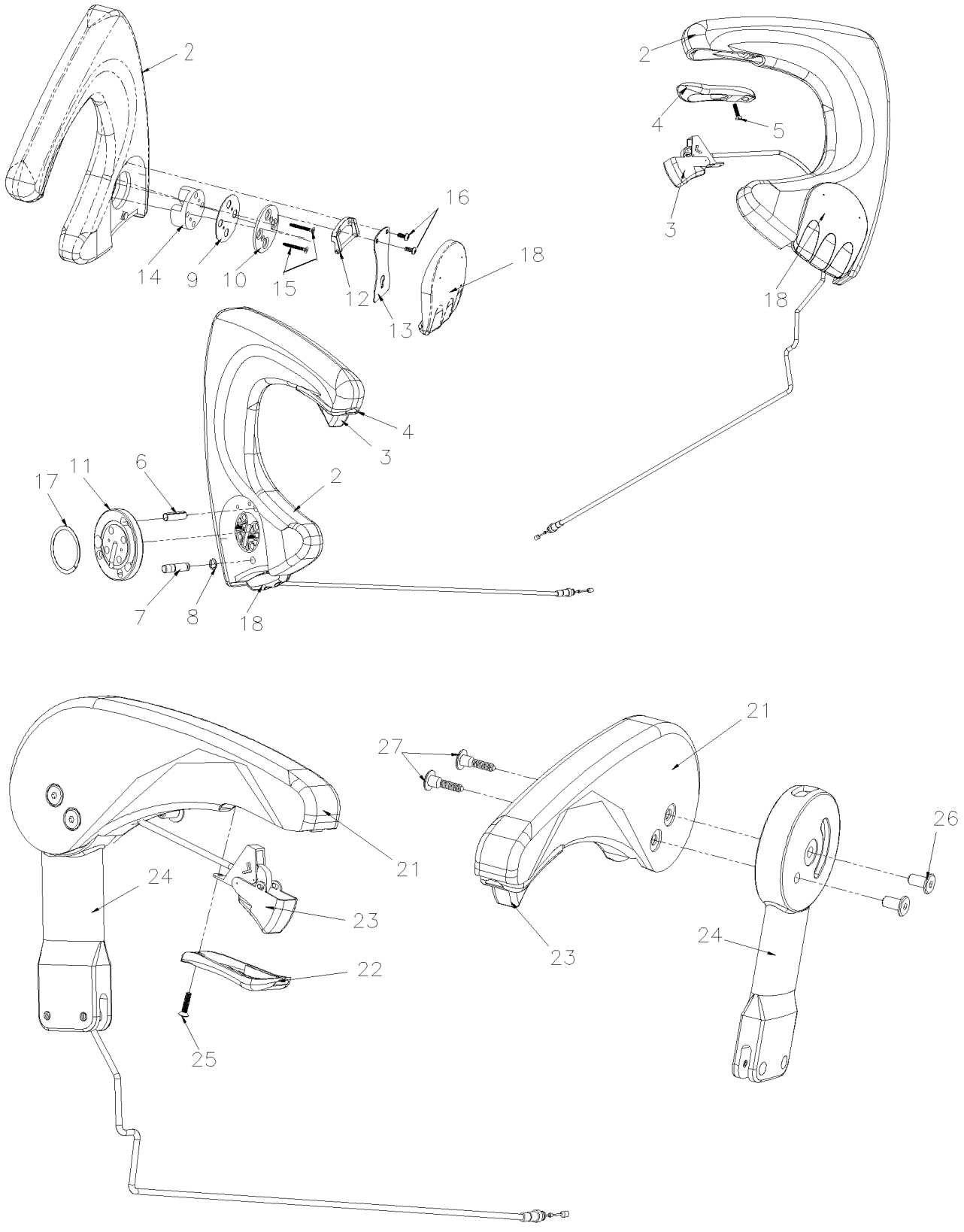

De 3-4417 À 8-1043		Date:07-2024	PAGE:HF-1825-51

SIEGE PASSAGER - "AMERICAN" - APPUIS-BRAS SERIES 2000 & MORE

Numéro d'article	Pièces	Description	H3411	H3455	VIP455	NOTES
1	Call order desk	APPUIS BRAS GAUCHE	1	1		P
1	Call order desk	. APPUIS BRAS SOUDE	1	1		P
2	Call order desk	. APPUIS BRAS COTE ALLEE	1	1		P
3	196436	. CABLE ASS RELACHE	1	1		
4	865349	. CADRE	1	1		
5	865887	. VIS MECANIQUE TETE PLATE PHILLIPS #8-18x3/4	1	1		
6	Call order desk	. GOUPILLE 5/16"x1 1/4"	1	1		P
7	Call order desk	. POINTE AMOVIBLE	1	1		P
8	Call order desk	. ANNEAU DE RETENUE EN "E"	1	1		P
9	Call order desk	. RONDELLE	1	1		P
10	Call order desk	. PLAQUE D'ATTACHE X3	1	1		P
11	Call order desk	. PLAQUE	1	1		P
12	Call order desk	. ATTACHEMENT	1	1		P
13	Call order desk	. POIGNE A RESSORT	1	1		P
14	Call order desk	. MOYEU	1	1		P
15	Call order desk	. VIS #10-24x3/4 SR P	2	2		P
16	Call order desk	. VIS BUT #8x7/8" CRO	2	2		P
17	Call order desk	. RONDELLE ONDULE	1	1		P
18	864092	. POIGNE PIVOT	1	1		
20	Call order desk	APPUIS BRAS FIX	1	1		P
21	Call order desk	. APPUIS BRAS COTE ALLEE	1	1		P
22	865349	. CADRE	1	1		
23	196436	. CABLE ASS RELACHE	1	1		
24	865888	. APPUI BRAS, CORPS RH	1	1		
25	865887	. VIS MECANIQUE TETE PLATE PHILLIPS #8-18x3/4	1	1		
26	865886	. ECROU 1/4-20	2	2		
27	865885	. BOULON 1/4-20	2	2		
		P) CONTACTER LE BUREAU DE PRISE DE COMMANDE				

De 3-4417 À 8-1043		Date:07-2024	PAGE:HF-1825-60
SIEGE PASSAGER - "AMERICAN" - PANNEAU DOSSIER			

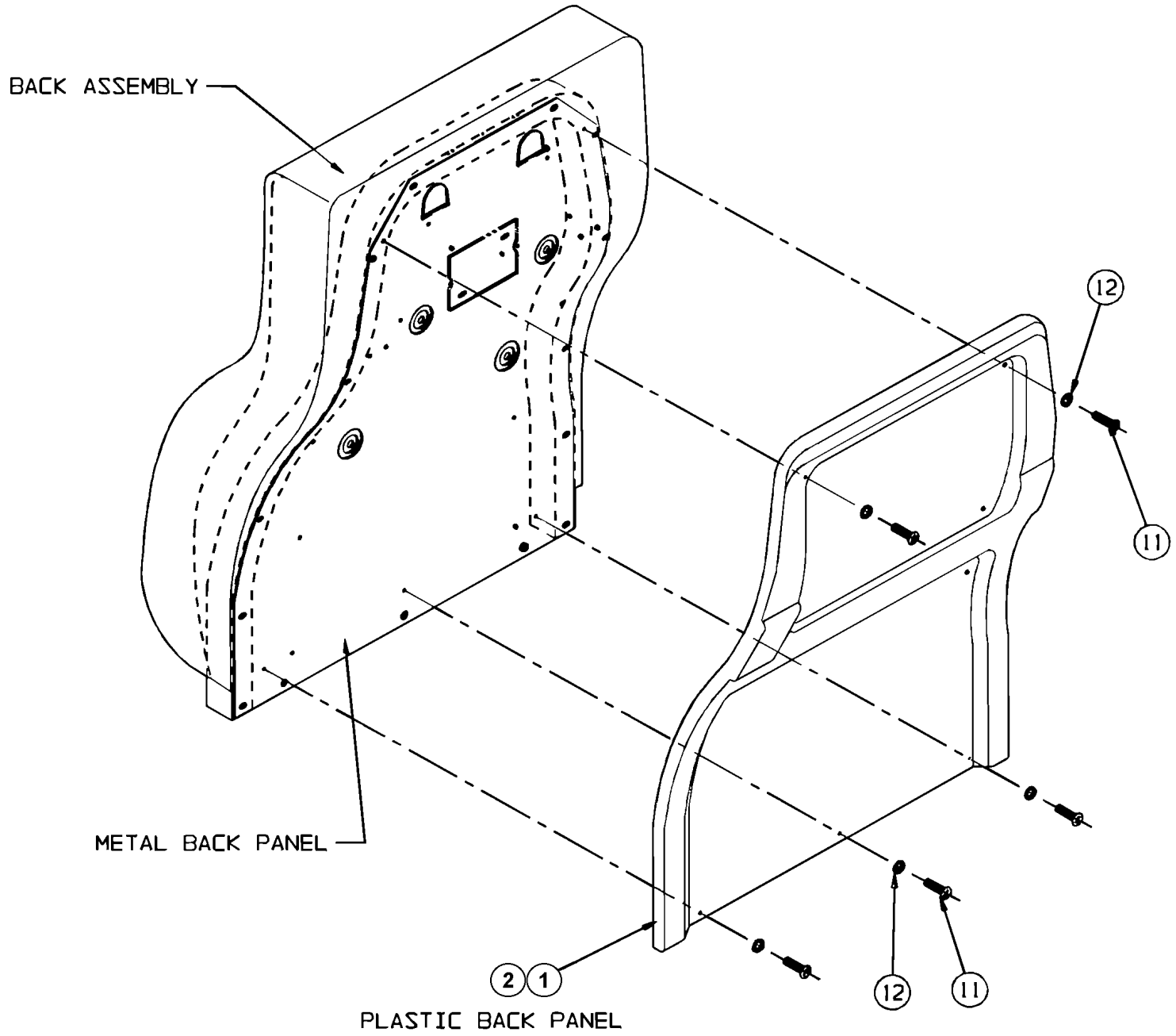

De 3-4417 À 8-1043		Date:07-2024	PAGE:HF-1825-60
SIEGE PASSAGER - "AMERICAN" - PANNEAU DOSSIER			

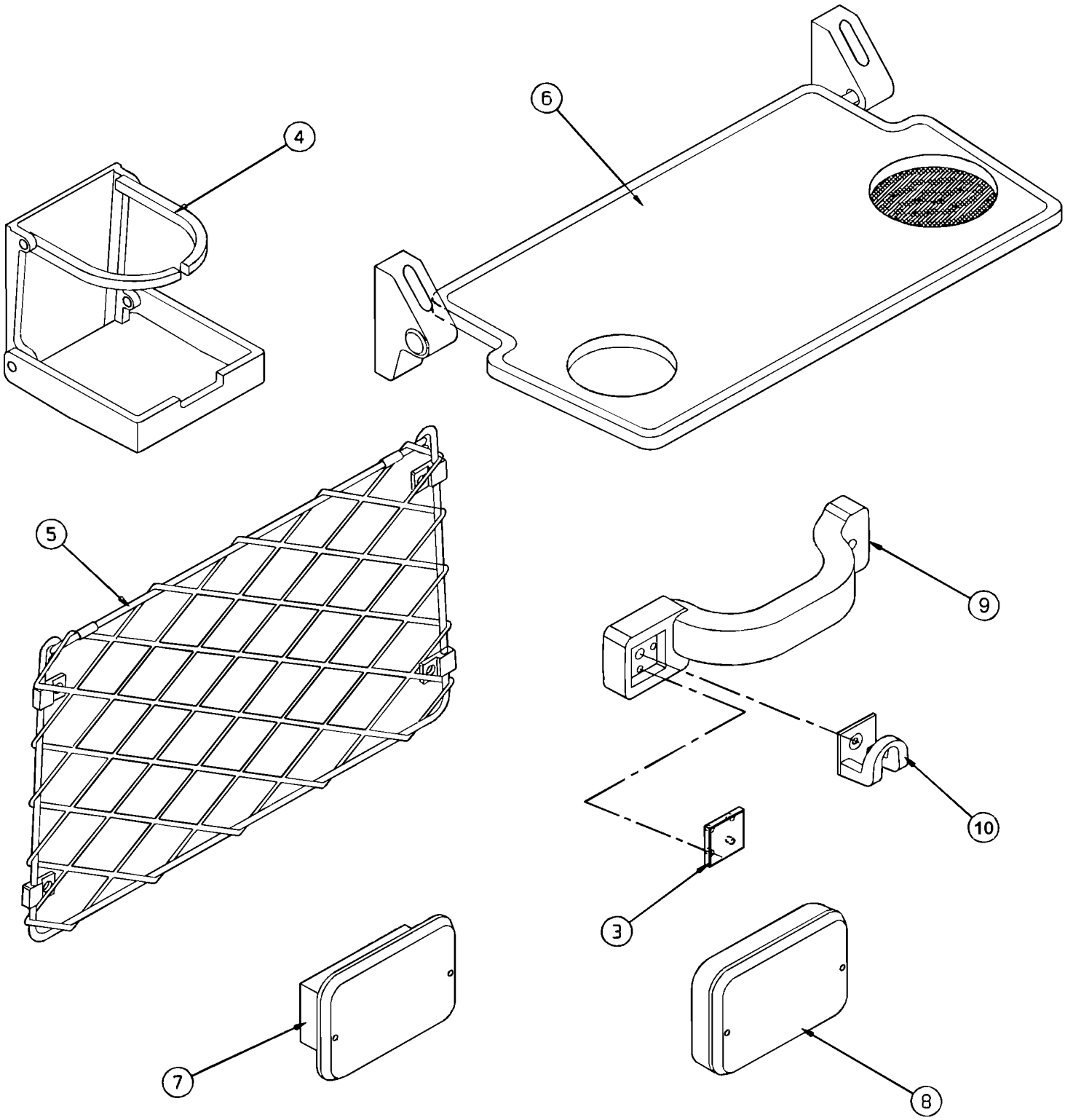

De 3-4417 À 8-1043		Date:07-2024	PAGE:HF-1825-60

SIEGE PASSAGER - "AMERICAN" - PANNEAU DOSSIER

Numéro d'article	Pièces	Description	H3411	H3455	VIP45	NOTES
1	Call order desk	PANNEAU SANS OPTION - CHARBON	1	1		P A
1	Call order desk	PANNEAU SANS OPTION - ROUGE	1	1		P A
1	Call order desk	PANNEAU SANS OPTION - BLEU	1	1		P A
1	Call order desk	PANNEAU SANS OPTION - BRUN	1	1		P A
1	Call order desk	PANNEAU AVEC POIGNE & CROCHET A MANTEAU - CHARCOAL	1	1		P A
1	Call order desk	PANNEAU AVEC POIGNE & CROCHET A MANTEAU - RED	1	1		P A
1	Call order desk	PANNEAU AVEC POIGNE & CROCHET A MANTEAU - BLUE	1	1		P A
1	Call order desk	PANNEAU AVEC POIGNE & CROCHET A MANTEAU - BROWN	1	1		P A
1	Call order desk	PANNEAU AVEC SUPPORT A MAGAZINE - CHARBON	1	1		P A
1	Call order desk	PANNEAU AVEC SUPPORT A MAGAZINE - ROUGE	1	1		P A
1	Call order desk	PANNEAU AVEC SUPPORT A MAGAZINE - BLEU	1	1		P A
1	Call order desk	PANNEAU AVEC SUPPORT A MAGAZINE - BRUN	1	1		P A
1	Call order desk	PANNEAU AVEC SUPPORT A MAGAZINE & A VERRE - CHARCOAL	1	1		P A
1	Call order desk	PANNEAU AVEC SUPPORT A MAGAZINE & A VERRE - RED	1	1		P A
1	Call order desk	PANNEAU AVEC SUPPORT A MAGAZINE & A VERRE - BLUE	1	1		P A
1	Call order desk	PANNEAU AVEC SUPPORT A MAGAZINE & A VERRE - BROWN	1	1		P A
1	Call order desk	PANNEAU AVEC SUPPORT A MAGAZINE & POIGNE - CHARCOAL	1	1		P A
1	Call order desk	PANNEAU AVEC SUPPORT A MAGAZINE & POIGNE - RED	1	1		P A
1	Call order desk	PANNEAU AVEC SUPPORT A MAGAZINE & POIGNE - BLUE	1	1		P A
1	Call order desk	PANNEAU AVEC SUPPORT A MAGAZINE & POIGNE - BROWN	1	1		P A
1	Call order desk	PANNEAU AVEC SUPPORT A MAGAZINE & CENDRIER - CHARCOAL	1	1		P A
1	Call order desk	PANNEAU AVEC SUPPORT A MAGAZINE & CENDRIER - RED	1	1		P A
1	Call order desk	PANNEAU AVEC SUPPORT A MAGAZINE & CENDRIER - BLUE	1	1		P A
1	Call order desk	PANNEAU AVEC SUPPORT A MAGAZINE & CENDRIER - BROWN	1	1		P A
1	Call order desk	PANNEAU AVEC SUPPORT A MAGAZINE & PLATEAU - CHARCOAL	1	1		P A
1	Call order desk	PANNEAU AVEC SUPPORT A MAGAZINE & PLATEAU - RED	1	1		P A
1	Call order desk	PANNEAU AVEC SUPPORT A MAGAZINE & PLATEAU - BLUE	1	1		P A
1	Call order desk	PANNEAU AVEC SUPPORT A MAGAZINE & PLATEAU - BROWN	1	1		P A
1	Call order desk	PANNEAU AVEC CENDRIER ENCASTRE - CHARON	1	1		P A
1	Call order desk	PANNEAU AVEC CENDRIER ENCASTRE - ROUGE	1	1		P A
1	Call order desk	PANNEAU AVEC CENDRIER ENCASTRE - BLEU	1	1		P A
1	Call order desk	PANNEAU AVEC CENDRIER ENCASTRE - BRUN	1	1		P A
1	Call order desk	PANNEAU AVEC PLATEAU - CHARBON	1	1		P A
1	Call order desk	PANNEAU AVEC PLATEAU - ROUGE	1	1		P A
1	Call order desk	PANNEAU AVEC PLATEAU - BLEU	1	1		P A
1	Call order desk	PANNEAU AVEC PLATEAU - BRUN	1	1		P A
2	Call order desk	PANNEAU SANS OPTION - CHARBON	1	1		P B
2	Call order desk	PANNEAU SANS OPTION - ROUGE	1	1		P B
2	Call order desk	PANNEAU SANS OPTION - BLEU	1	1		P B
2	Call order desk	PANNEAU SANS OPTION - BRUN	1	1		P B
2	Call order desk	PANNEAU CROCHET A MANTEAU - CHARBON	1	1		P B

De 3-4417 À 8-1043		Date:07-2024	PAGE:HF-1825-60

SIEGE PASSAGER - "AMERICAN" - PANNEAU DOSSIER

Numéro d'article	Pièces	Description	H3411	H3455	VIP45	NOTES
2	Call order desk	PANNEAU CROCHET A MANTEAU - ROUGE	1	1		P B
2	Call order desk	PANNEAU CROCHET A MANTEAU - BLEU	1	1		P B
2	Call order desk	PANNEAU CROCHET A MANTEAU - BRUN	1	1		P B
2	Call order desk	PANNEAU AVEC SUPPORT A VERRE - CHARBON	1	1		P B
2	Call order desk	PANNEAU AVEC SUPPORT A VERRE - ROUGE	1	1		P B
2	Call order desk	PANNEAU AVEC SUPPORT A VERRE - BLEU	1	1		P B
2	Call order desk	PANNEAU AVEC SUPPORT A VERRE - BRUN	1	1		P B
2	Call order desk	PANNEAU AVEC POIGNE & CROCHET A MANTEAU - CHARCOAL	1	1		P B
2	Call order desk	PANNEAU AVEC POIGNE & CROCHET A MANTEAU - RED	1	1		P B
2	Call order desk	PANNEAU AVEC POIGNE & CROCHET A MANTEAU - BLUE	1	1		P B
2	Call order desk	PANNEAU AVEC POIGNE & CROCHET A MANTEAU - BROWN	1	1		P B
2	Call order desk	PANNEAU AVEC POIGNE & CENDRIER ENCASTRE - CHARCOAL	1	1		P B
2	Call order desk	PANNEAU AVEC POIGNE & CENDRIER ENCASTRE - RED	1	1		P B
2	Call order desk	PANNEAU AVEC POIGNE & CENDRIER ENCASTRE - BLUE	1	1		P B
2	Call order desk	PANNEAU AVEC POIGNE & CENDRIER ENCASTRE - BROWN	1	1		P B
2	Call order desk	PANNEAU AVEC SUPPORT A MAGAZINE - CHARBON	1	1		P B
2	Call order desk	PANNEAU AVEC SUPPORT A MAGAZINE - ROUGE	1	1		P B
2	Call order desk	PANNEAU AVEC SUPPORT A MAGAZINE - BLEU	1	1		P B
2	Call order desk	PANNEAU AVEC SUPPORT A MAGAZINE - BRUN	1	1		P B
2	Call order desk	PANNEAU AVEC SUPPORT A MAGAZINE & POIGNE - CHARCOAL	1	1		P B
2	Call order desk	PANNEAU AVEC SUPPORT A MAGAZINE & POIGNE - RED	1	1		P B
2	Call order desk	PANNEAU AVEC SUPPORT A MAGAZINE & POIGNE - BLUE	1	1		P B
2	Call order desk	PANNEAU AVEC SUPPORT A MAGAZINE & POIGNE - BROWN	1	1		P B
2	Call order desk	PANNEAU AVEC SUPPORT A MAGAZINE & CENDRIER - CHARCOAL	1	1		P B
2	Call order desk	PANNEAU AVEC SUPPORT A MAGAZINE & CENDRIER - RED	1	1		P B
2	Call order desk	PANNEAU AVEC SUPPORT A MAGAZINE & CENDRIER - BLUE	1	1		P B
2	Call order desk	PANNEAU AVEC SUPPORT A MAGAZINE & CENDRIER - BROWN	1	1		P B
2	Call order desk	PANNEAU AVEC CENDRIER ENCASTRE - CHARON	1	1		P B
2	Call order desk	PANNEAU AVEC CENDRIER ENCASTRE - ROUGE	1	1		P B
2	Call order desk	PANNEAU AVEC CENDRIER ENCASTRE - BLEU	1	1		P B
2	Call order desk	PANNEAU AVEC CENDRIER ENCASTRE - BRUN	1	1		P B
2	Call order desk	PANNEAU AVEC PLATEAU - CHARBON	1	1		P B
2	Call order desk	PANNEAU AVEC PLATEAU - ROUGE	1	1		P B
2	Call order desk	PANNEAU AVEC PLATEAU - BLEU	1	1		P B
2	Call order desk	PANNEAU AVEC PLATEAU - BRUN	1	1		P B
3	284049	. PLAQUE	1	1		
4	900527	. PORTE-VERRE CHAUFFEUR	1	1		
5	866007	. SUPPORT A MAGAZINE	1	1		
6	860657	. TABLETTE POUR DOSSIER SIEGE	1	1		
7	Call order desk	. CENDRIER	1	1		P
8	Call order desk	. CENDRIER	1	1		P

De 3-4417 À 8-1043		Date:07-2024	PAGE:HF-1825-60

SIEGE PASSAGER - "AMERICAN" - PANNEAU DOSSIER

Numéro d'article	Pièces	Description	H3411	H3455	VIP45	NOTES
9	860422	. POIGNEE	1	1		
NS	Call order desk	. VIS #8 1" TYPE AB	AR	AR		P
NS	Call order desk	. VIS AUTOTARAUDEUSE #8-32x1	AR	AR		P
10	860421	. CROCHET	1	1		
11	Call order desk	VIS	9	9		P
12	Call order desk	RONDELLE NYL	9	9		P
		A) □AVECSIEGE MODEL W6693 & W7693				
		B) AVEC SIEGE MODEL W6694, W7694, W6696 & W7696				
		P) CONTACTER LE BUREAU DE PRISE DE COMMANDE				

De 3-4417 À 8-1043		Date:07-2024	PAGE:HF-1826-00
SIEGE PASSAGER - "NATIONAL" - 4209 & 4210			

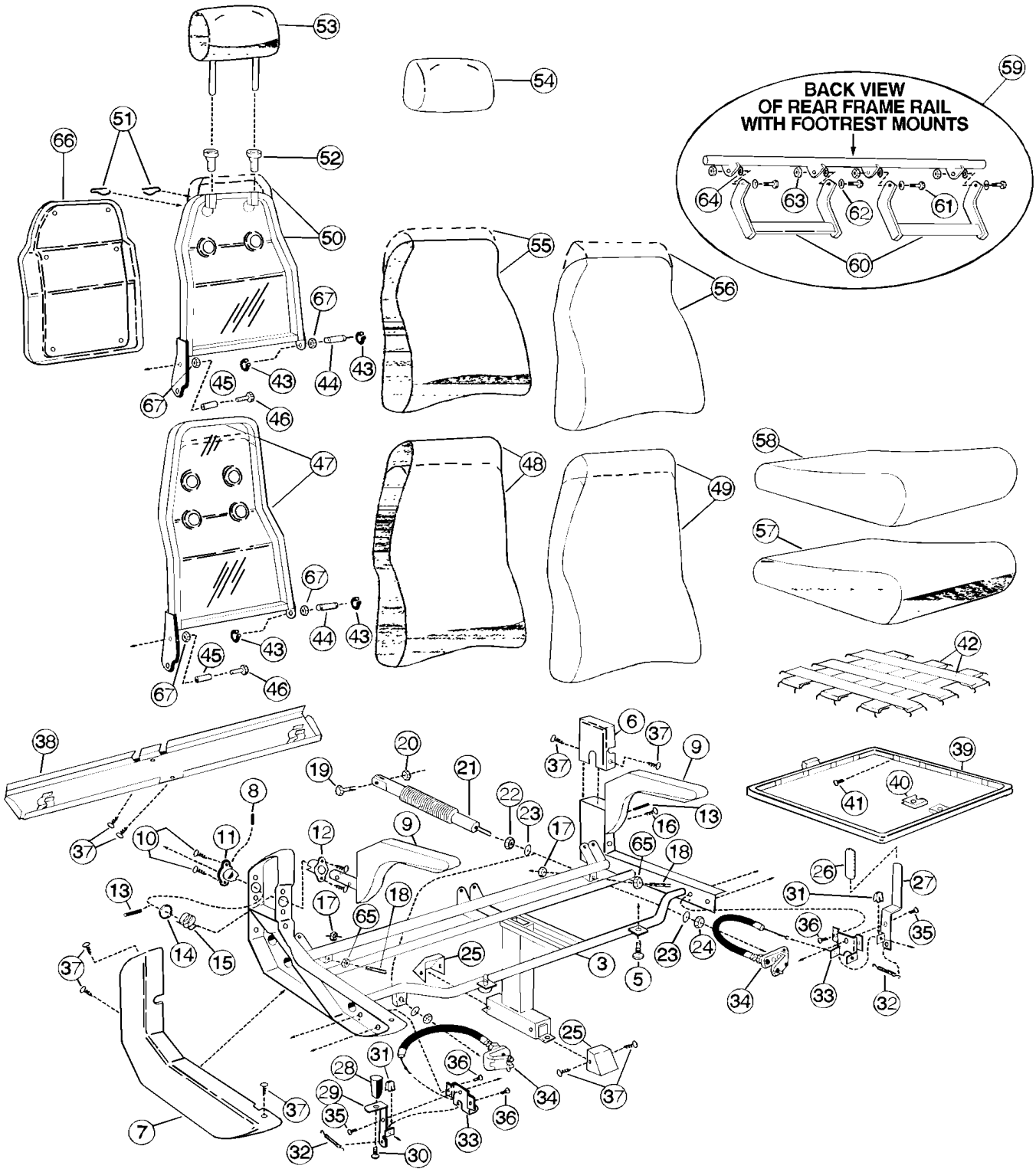

De 3-4417 À 8-1043		Date:07-2024	PAGE:HF-1826-00
SIEGE PASSAGER - "NATIONAL" - 4209 & 4210			

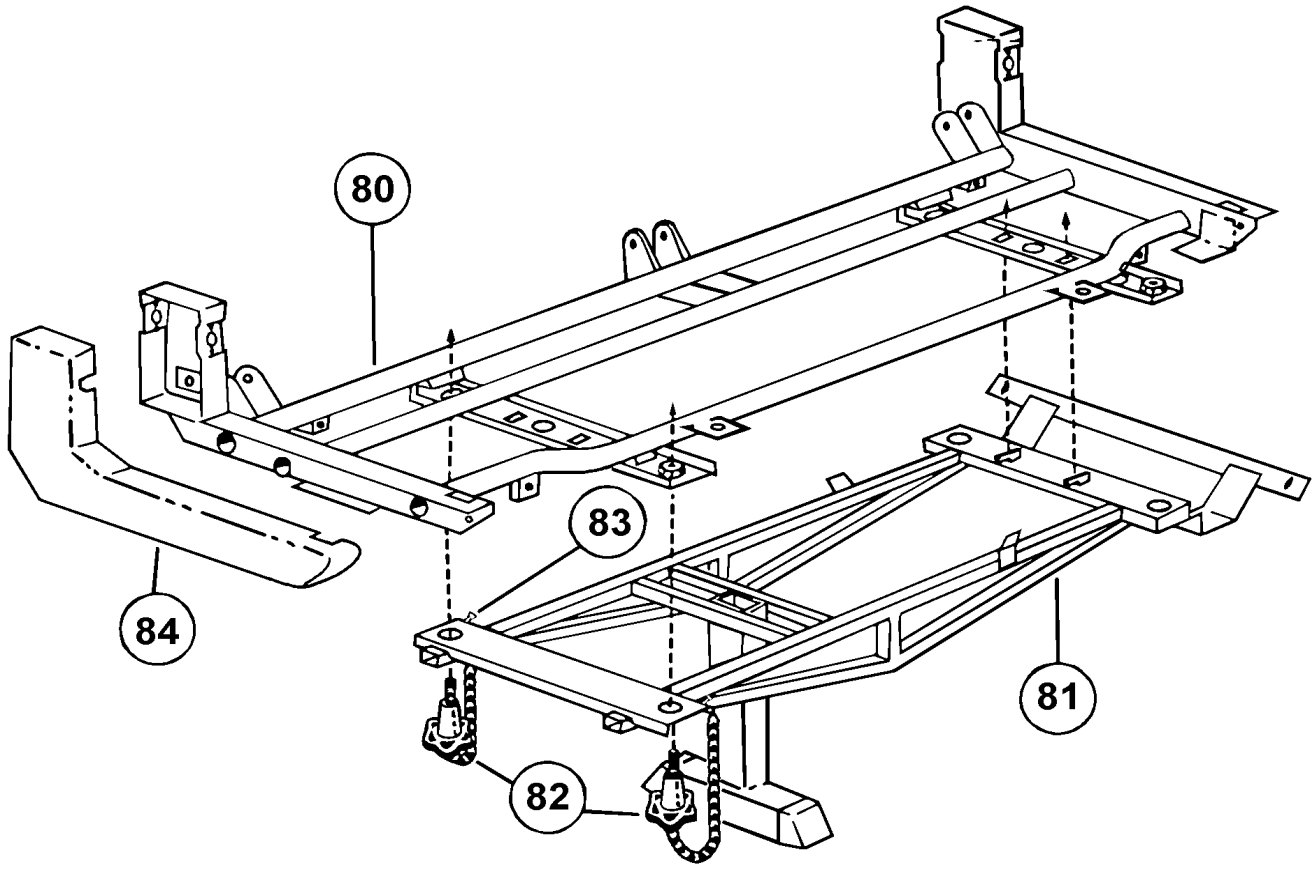

De 3-4417 À 8-1043		Date:07-2024	PAGE:HF-1826-00

SIEGE PASSAGER - "NATIONAL" - 4209 & 4210

Numéro d'article	Pièces	Description	H3411	H3455	VIP45	NOTES
		NOTE IMPORTANTE:				
		POUR COMMANDER ENSEMBLE SIEGE PASSAGERS #,				
		VOIR SPECIFICATIONS DU VEHICULE				
3	863291	CADRE PEINT AVEC APPUIS PIEDS - L.H.	1	1		
3	864790	CADRE PEINT AVEC APPUIS PIEDS - R.H.	1	1		
3	Call order desk	CADRE PEINT SANS APPUIS PIEDS - L.H.	1	1		P
3	Call order desk	CADRE PEINT SANS APPUIS PIEDS - R.H.	1	1		P
3	Call order desk	ENSEMBLE	1	1		P A
5	865988	VIS AUTOTARAUDEUSE TETE GOUTTE PHILLIPS #8-32x1/2	2	2		
6	Call order desk	PANNEAU FINITION - COTE MUR	2	2		P B
7	864090	PANNEAU FINITION - COTE ALLEE - COTE TROTTOIR	1	1		
7	864091	PANNEAU FINITION - COTE ALLEE - COTE RUE	1	1		
8	860054	GOUPILLE RONDE 3/16" X 1/2"	2	2		
9	865648	BRAS RABATTABLE	2	2		B
10	865988	VIS AUTOTARAUDEUSE TETE GOUTTE PHILLIPS #8-32x1/2	8	8		
11	192318	COUSSINET	1	1		
12	866239	COUSSINET	3	3		
13	860055	GOUPILLE RONDE 1/4" X 1 1/8"	2	2		
14	860056	RONDELLE	2	2		
15	860057	RESSORT - BRAS	2	2		
16	Call order desk	VIS AUTOTARAUDEUSE TETE HEX 1/4-20x3/4	1	1		P
17	502600	ECROU HEX BAGUE DE NYLON 5/16-18 Z050	2	2		
18	Call order desk	VIS PRESSION SIX PAN CREUX FORME CUVETTE 5/16-18x1 3/4	2	2		P
19	Call order desk	VIS A TETE HEXAGONAL 5/16-18x1.00 HD	2	2		P
20	500181	VIS A TETE HEXAGONAL 5/16-18x1 G5 Z050	2	2		
21	863598	ACTUATEUR	2	2		
22	500705	ECROU HEX 3/8-24 ZP	2	2		
23	Call order desk	RONDELLE SPHERIQUE 3/8"	4	4		P
24	502592	ECROU HEX MINCE 3/8-24x3/32 Z050	2	2		
25	195894	CAPUCHON PIEDESTAL	2	2		
NS	500305	VIS A TETE HEXAGONAL 3/8-16x7/8 G5 Z050	2	2		
NS	500478	RONDELLE FREIN FENDUE .380x.683x.094 Z050	2	2		
NS	500270	RONDELLE PLATE .406x1.000x.063 SS	2	2		
NS	362627	TAQUET DE GLISSIERE / 1 1/4" X 1 1/4"	2	2		
26	860205	RECOUVREMENT DE POIGNEE	1	1		
27	864618	POIGNE ACTUATEUR / COTE MUR	1	1		
28	195895	BOUTON	1	1		
29	864862	POIGNE ACTUATEUR / COTE ALLEE	1	1		C
30	Call order desk	VIS MECANIQUE TETE GOUTTE PHILLIPS 1/4-20x3/4	1	1		P
31	864394	ATTACHE	2	2		
32	Call order desk	RESSORT	2	2		P

De 3-4417 À 8-1043		Date:07-2024	PAGE:HF-1826-00

SIEGE PASSAGER - "NATIONAL" - 4209 & 4210

Numéro d'article	Pièces	Description	H3411	H3455	VIP45	NOTES
33	864121	SUPPORT D'ACTIONNEUR	2	2		
34	863290	CABLE D'AJUSTEMENT ASS 12"	2	2		
34	863803	CABLE D'AJUSTEMENT ASS 26"	2	2		
35	Call order desk	RIVET	2	2		P
36	Call order desk	RIVET	4	4		P
37	862355	VIS AUTOTARAUDEUSE TETE GOUTTE PHILLIPS #10x1/2	11	11		
38	Call order desk	PANNEAU FINITION	1	1		P B
39	Call order desk	STRUCTURE ASSISE ASS	2	2		P
39	Call order desk	PANNEAU ASSISE SIEGE 3 PASSAGERS	3	3		P
40	502935	ECROU RESSORT EN "U" 5/16-18 .025-.150	1	1		
41	Call order desk	GOUJON	32	32		P
42	865214	FILET EN LATEX	12	12		
43	866244	ANNEAU DE RETENUE	2	2		
44	868726	AXE PIVOT CENTRALE - 4209 DOSSIER HAUT / 4210	1	1		
44	Call order desk	AXE PIVOT CENTRALE - 4209 / 4210 OR 4209 LOW BACK	1	1		P
44	Call order desk	AXE PIVOT CENTRALE - 4209 DOSSIER BAS	1	1		P
45	865989	AXE DE PIVOT	2	2		
46	193005	VIS CAP HEX 1/4-20x2.000	2	2		
47	Call order desk	CHASSIS LONG DOSSIER GAUCHE - 4209	1	1		P
47	Call order desk	CHASSIS LONG DOSSIER DROIT - 4209	1	1		P
47	Call order desk	CHASSIS PETIT DOSSIER GAUCHE - 4209	1	1		P
47	Call order desk	CHASSIS PETIT DOSSIER DROIT - 4209	1	1		P
47	Call order desk	PANNEAU ARRIERE (SIEGE 3 PASSAGERS)	3	3		P
48	Call order desk	DOSSIER POLY. 4209A LONG DOSSIER	2	2		P
48	Call order desk	DOSSIER POLY. 4209A (SIEGE 3 PASSAGERS)	3	3		P
48	Call order desk	DOSSIER POLY. 4209A PETIT DOSSIER	2	2		P
49	Call order desk	COUVERCLE ARRIERE - 4209A LONG DOSSIER	2	2		P
49	Call order desk	COUVERCLE ARRIERE - 4209A (SIEGE 3 PASSAGERS)	3	3		P
49	Call order desk	COUVERCLE ARRIERE - 4209A PETIT DOSSIER	2	2		P
50	Call order desk	CHASSIS PETIT DOSSIER GAUCHE - 4210	1	1		P
50	Call order desk	CHASSIS PETIT DOSSIER DROIT - 4210	1	1		P
50	Call order desk	CHASSIS LONG DOSSIER GAUCHE - 4210	1	1		P
50	862738	CHASSIS LONG DOSSIER DROIT - 4210	1	1		
50	Call order desk	PANNEAU ARRIERE (SIEGE 3 PASSAGERS)	3	3		P
51	860186	BRIDE A RESSORT	4	4		
52	Call order desk	COUSSINET	4	4		P
53	863770	MOUSSE D'APPUIS-TETE - DOSSIER BAS - 4210	1	1		
53	Call order desk	MOUSSE D'APPUIS-TETE - PLAT - 4210 (3 PASS.)	3	3		P
53	863728	PANNEAU APPUIS TETE - 4210	3	3		
53	863729	MOUSSE D'APPUIS-TETE - DOSSIER BAS - 4210	2	2		
54	Call order desk	RECOUVREMENT APPUIS TETE PLAT - 4210 BAS	2	2		P
54	863771	RECOUVREMENT APPUIS TETE PLAT - 4210 BAS / S.C.C.	1	1		

De 3-4417 À 8-1043		Date:07-2024	PAGE:HF-1826-00

SIEGE PASSAGER - "NATIONAL" - 4209 & 4210

Numéro d'article	Pièces	Description	H3411	H3455	VIP45	NOTES
54	862739	RECOUVREMENT APPUIS TETE PLAT - 4210 HAUT / S.C.C.	1	1		
54	Call order desk	RECOUVREMENT APPUIS TETE PLAT - 4210 (3PASS)	3	3		P
55	Call order desk	DOSSIER POLY. 4210A PETIT DOSSIER	2	2		P
55	Call order desk	DOSSIER POLY. 4210A (SIEGE 3 PASSAGERS)	3	3		P
55	Call order desk	DOSSIER POLY. 4210A LONG DOSSIER	2	2		P
56	Call order desk	COUVERCLE ARRIERE - 4210A PETIT DOSSIER	2	2		P
56	Call order desk	COUVERCLE ARRIERE - 4210A (SIEGE 3 PASSAGERS)	3	3		P
56	Call order desk	COUVERCLE ARRIERE - 4210A LONG DOSSIER	2	2		P
57	860037	MOUSSE ASSISE - 4209A & 4210A	2	2		
57	Call order desk	MOUSSE ASSISE	3	3		P
58	862740	RECOUVREMENT D'ASSISE 4210	2	2		
58	Call order desk	RECOUVREMENT D'ASSISE	3	3		P
59	Call order desk	INSTALLATION APPUIS-PIED	1	1		P
60	860444	SECTION CENTRALE D'APPUIS PIED	1	1		
60	864099	APPUIS-PIED ASS RETROACTIF FROM MARCH 2000	1	1		
. NS	864037	. RESSORT	AR	AR		
. NS	865264	. SUPPORT	AR	AR		
. NS	865263	. BOULON	AR	AR		
61	863625	PIVOT APPUIS-PIED	4	4		
62	500476	RONDELLE FREIN FENDUE .317x.586x.078 Z050	4	4		
63	863626	ECROU HEX 5/16-24	4	4		
64	863627	ROULEMENT - APPUIS-PIED	4	4		
65	500701	ECROU HEX 5/16-18 ZP	2	2		
66	Call order desk	PANNEAU ARRIERE (OPTIONAL) 4210 GRAND	2	2		P B
66	Call order desk	PANNEAU ARRIERE (OPTIONAL) 4210 PETIT	2	2		P
67	864147	COUSSINET	4	4		
80	N.S.S.	CADRE PEINT - HAUT AVEC APPUIS PIEDS	1	1		1
80	N.S.S.	CADRE PEINT - HAUT SANS APPUIS PIEDS BRACKET	1	1		1
81	863757	CADRE PEINT - BAS	1	1		
82	196686	BOUTON D'ATTACHE ASS	2	2		
83	Call order desk	RIVET	2	2		P
84	N.S.S.	PANNEAU DE FINITION GAUCHE	1	1		1
84	N.S.S.	PANNEAU DE FINITION DROIT	1	1		1
NS	192360	SUPPORT DE TASSE PLIABLE	AR	AR		
NS	195960	SUPPORT PORTE JOURNAUX "NATIONAL"	AR	AR		
88	860018	ATTACHE ASS.	AR	AR		
		A) POUR SIEGE AVANT MARS 1997				
		B) A.R. = POSITION & COULEUR				

De 3-4417 À 8-1043		Date:07-2024	PAGE:HF-1826-00

SIEGE PASSAGER - "NATIONAL" - 4209 & 4210

Numéro d'article	Pièces	Description	H3411	H3455	VIP455	NOTES
		C) POIGNE DE RELACHE AVEC BOUTON SUR LE COTE DE L'ALLEE POUR SIEGE STANDARD & SUR LES DEUX COTES POUR LE SIEGE REVERSIBLE				
		1) PAS VENDU SEPAREMENT				
		P) CONTACTER LE BUREAU DE PRISE DE COMMANDE				

De 3-4417 À 8-1043		Date:07-2024	PAGE:HF-1826-05
SIEGE PASSAGER - "AMAYA" "EUROTECH"			

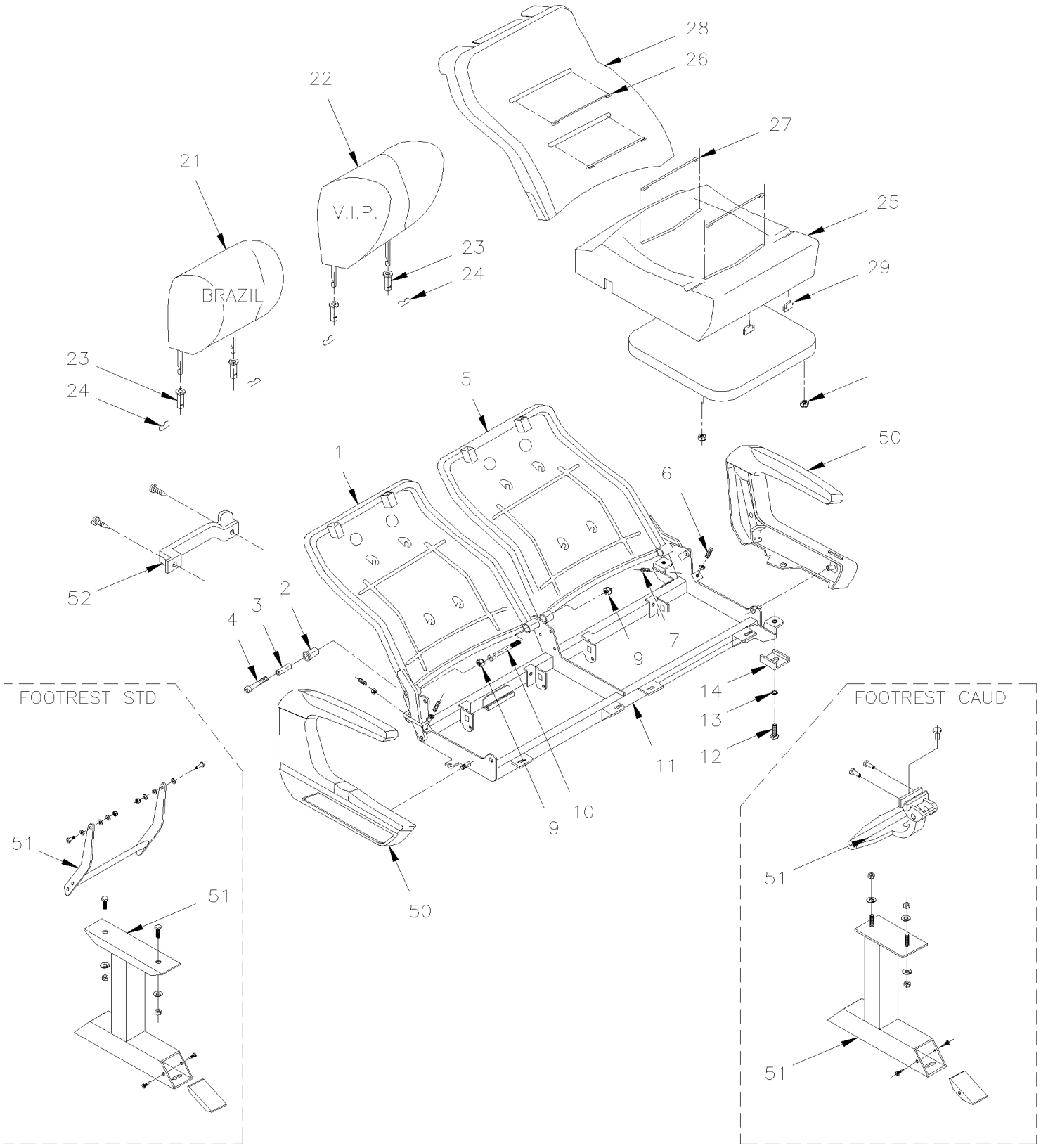

De 3-4417 À 8-1043		Date:07-2024	PAGE:HF-1826-05
SIEGE PASSAGER - "AMAYA" "EUROTECH"			

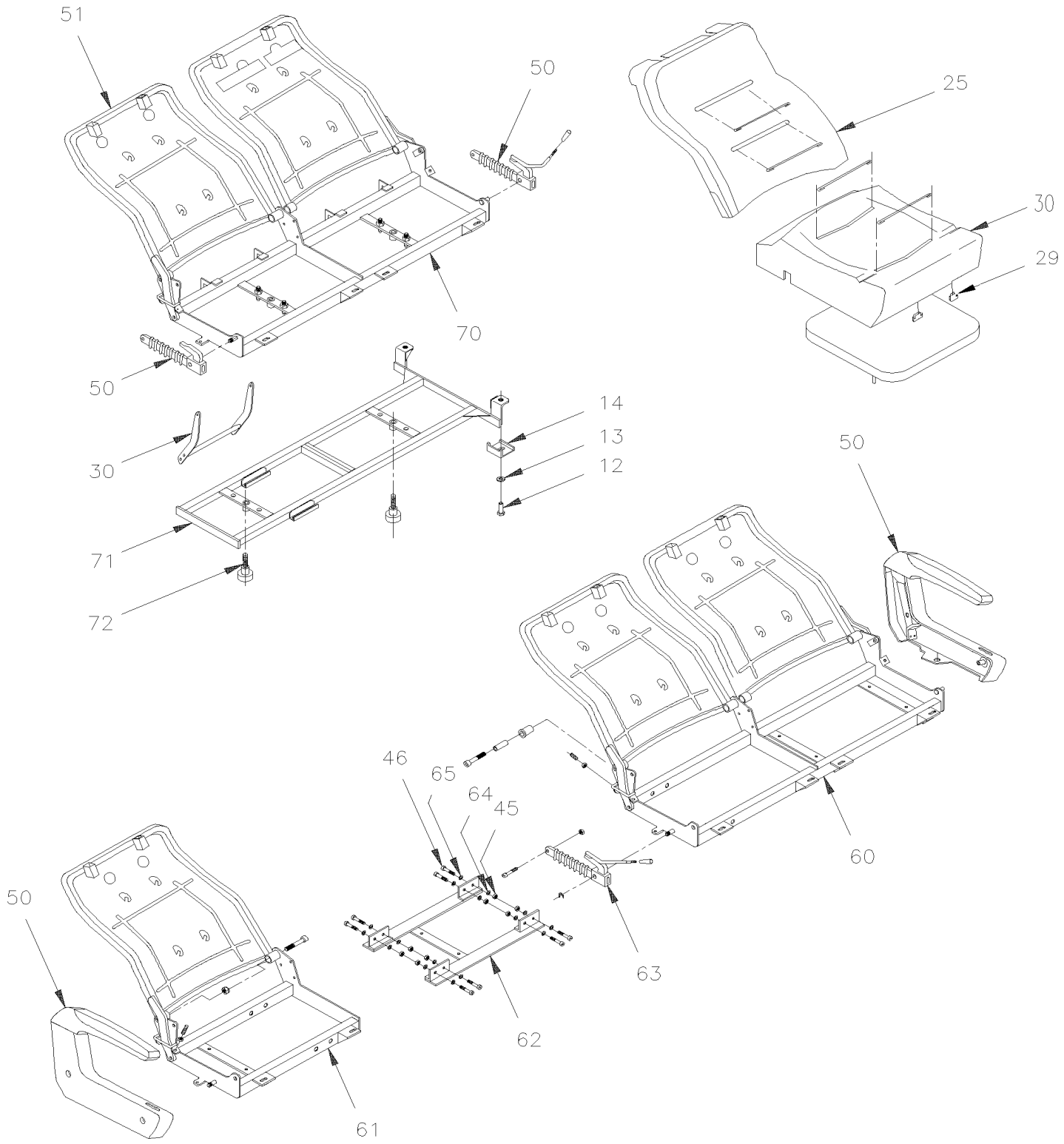

De 3-4417 À 8-1043		Date:07-2024	PAGE:HF-1826-05

SIEGE PASSAGER - "AMAYA" "EUROTECH"

Numéro d'article	Pièces	Description	H3441	H3455	VIP45	NOTES
		NOTE IMPORTANTE:				
		POUR COMMANDER ENSEMBLE SIEGE PASSAGERS #,				
		VOIR SPECIFICATIONS DU VEHICULE				
1	Call order desk	CADRE DOSSIER COTE DROIT	1	1		P
1	Call order desk	CADRE DOSSIER COTE DROIT / REI	1	1		P
2	865560	MANCHON HYTREL	1	1		
3	Call order desk	COUSSINET	1	1		P
4	70314705	VIS TETE CYLINDRIQUE SIX PANS CREUX M10-1.5x60 G8.8 ZP	1	1		
5	Call order desk	CADRE DOSSIER COTE GAUCHE	1	1		P
5	Call order desk	CADRE DOSSIER COTE GAUCHE / REI	1	1		P
6	Call order desk	BOULON D'ARRET M6-1x30	1	1		P
7	Call order desk	BOULON D'ARRET M6-1x20	1	1		P
9	500680	ECROU HEX STOVER M10-1.5 Z050	1	1		
10	502765	VIS TETE CYLINDRIQUE SIX PANS CREUX M10-1.5x100 G8.8 PT ZP	1	1		
11	Call order desk	STUCTURE DROITE / APPUIS PIEDS STD	1	1		P
11	Call order desk	STUCTURE DROITE / APPUIS PIEDS STD	1	1		P
11	Call order desk	STUCTURE GAUCHE / APPUIS PIEDS STD	1	1		P
11	Call order desk	STUCTURE GAUCHE / APPUIS PIEDS STD	1	1		P
11	Call order desk	STUCTURE DROITE / APPUIS PIEDS GAUDI	1	1		P
11	Call order desk	STUCTURE GAUCHE / APPUIS PIEDS GAUDI	1	1		P
11	Call order desk	STUCTURE DROITE / APPUIS PIEDS GAUDI & AVION TABLE SEAT	1	1		P
11	Call order desk	STUCTURE GAUCHE / APPUIS PIEDS GAUDI & AVION TABLE SEAT	1	1		P
12	500183	VIS A TETE HEXAGONAL 5/16-18x1 1/2 G5 PT Z050	1	1		
13	500441	RONDELLE PLATE .312x.734x.065 Z050	1	1		
14	863541	SUPPORT	1	1		
21	862558	APPUI-TETE BRASIL	1	1		
21	Call order desk	RECOUVREMENT ASS SPECIFIE CODE COULEUR	1	1		P
21	863315	FOAM D'APPUIE-TETE / "BRAZIL" & "EUROTECH"	1	1		
22	862933	APPUIE-TÊTE/SIEGE VIP	1	1		
22	866011	FOAM D'APPUIE-TETE / TYPE WINGED "VIP"	1	1		
22	Call order desk	RECOUVREMENT ASS AVEC TYPE WING	1	1		P
23	864810	GUIDE	1	1		
24	866204	ATTACHE	1	1		
25	865141	REMBOURRAGE ASSISE	1	1		
26	Call order desk	FIL FORME DE MOUSSE DU DOSSIER "EUROTECH" & "BRASIL	1	1		P
27	Call order desk	HOUSSE DOSSIER ASS S.C.C. "EUROTECH"	1	1		P
28	Call order desk	DOSSIER, MOUSSE	1	1		P
29	864187	COUVERCLE	1	1		
31	Call order desk	FIL FORME DE MOUSSE DE L'ASSISE "EUROTECH" & "BRASIL	1	1		P
33	502716	ECROU HEX BAGUE DE NYLON 1/4-20	1	1		
49	362627	TAQUET DE GLISSIERE / 1 1/4" X 1 1/4"	1	1		

De 3-4417 À 8-1043		Date:07-2024	PAGE:HF-1826-05

SIEGE PASSAGER - "AMAYA" "EUROTECH"

Numéro d'article	Pièces	Description	H3411	H3455	VIP45	NOTES
50	**HF-1826-50**	**APPUI-BRAS PASSAGER - "AMAYA" W/"EUROTECH"**				
50	**HF-1826-51**	**APPUI-BRAS PASSAGER - "AMAYA" W/"BRASIL"**				
50	**HF-1826-52**	**APPUI-BRAS PASSAGER - "AMAYA" W/"GAUDI"**				
51	**HF-1826-40**	**SIEGE PASSAGER - "AMAYA" - REPOSE-PIED & PEDESTAL**				
52	**HF-1826-60**	**ACCESSOIRES SIEGE PASSAGER - "AMAYA"**				
60	Call order desk	STRUCTURE DOUBLE AVEC SIEGE 3 PASSAGER	1	1		P
61	Call order desk	STUCTURE SIMPLE UTILISE AVEC SIEGE 3 PASSAGER	1	1		P
62	Call order desk	STUCTURE SIMPLE UTILISE AVEC SIEGE 3 PASSAGER	1	1		P
63	866004	MECHANISME CENTRALE	1	1		
64	500446	RONDELLE PLATE .531x1.250x.125 Z050	1	1		
65	Call order desk	RONDELLE PLATE	1	1		P
66	866243	RONDELLE PRESSION 7/16" 10MM	1	1		
70	Call order desk	STRUCTURE CADRE ROTATING SEAT	1	1		P
71	Call order desk	STRUCTURE CADRE INFERIEUR DROITE / W/STD FOOTREST	1	1		P
71	Call order desk	STRUCTURE CADRE INFERIEUR GAUCHE / W/STD FOOTREST	1	1		P
71	Call order desk	STRUCTURE CADRE INFERIEUR DROITE / W/GAUDI FOOTREST	1	1		P
71	Call order desk	STRUCTURE CADRE INFERIEUR GAUCHE / W/GAUDI FOOTREST	1	1		P
72	862156	BOULON DE SIEGE ROTATIF	2	2		
100	323654	RECOUVREMENT RAIL DE SIEGE 12' / W/COVERING FLOOR	AR	AR		
100	323963	RECOUVREMENT RAIL DE SIEGE 8' / W/COVERING FLOOR	AR	AR		
		P) CONTACTER LE BUREAU DE PRISE DE COMMANDE				

De 3-4417 À 8-1043		Date:07-2024	PAGE:HF-1826-06
SIEGE PASSAGER - "AMAYA" "BRASIL"			

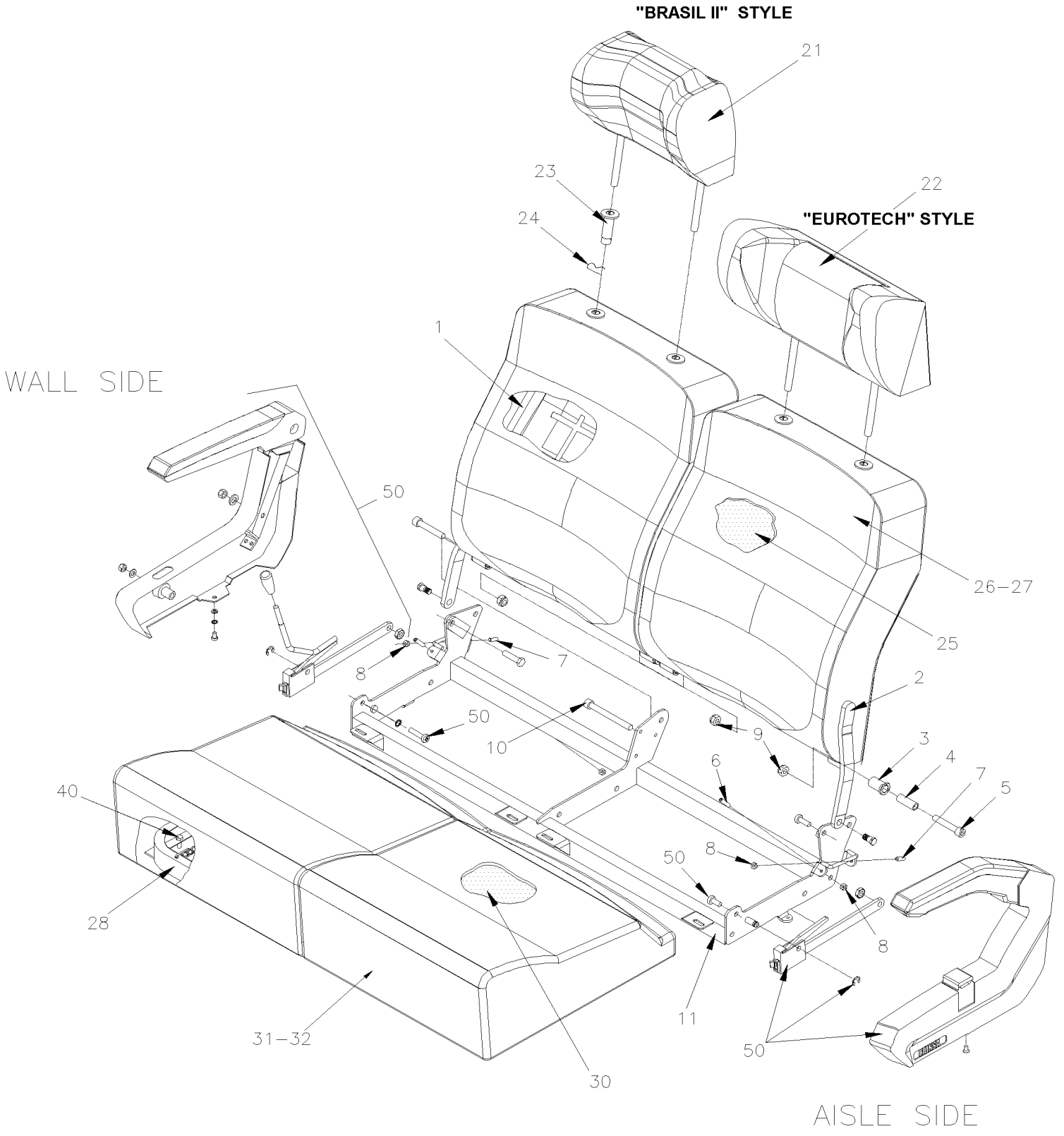

De 3-4417 À 8-1043		Date:07-2024	PAGE:HF-1826-06

SIEGE PASSAGER - "AMAYA" "BRASIL"

Numéro d'article	Pièces	Description	H3411	H3455	VIP45	NOTES
		NOTE IMPORTANTE:				
		POUR COMMANDER ENSEMBLE SIEGE PASSAGERS #,				
		VOIR SPECIFICATIONS DU VEHICULE				
1	868532	DOSSIER RH ASS SILHOUETTE	1	1		
1	865680	. CADRE DOSSIER COTE DROIT	1	1		
2	864073	DOSSIER LH ASS SILHOUETTE	1	1		
2	865681	. CADRE DOSSIER COTE GAUCHE	1	1		
3	Call order desk	COUSSINET	1	1		P
4	865560	MANCHON HYTREL	1	1		
5	70314705	VIS TETE CYLINDRIQUE SIX PANS CREUX M10-1.5x60 G8.8 ZP	2	2		
6	Call order desk	BOULON D'ARRET M6-1x30	1	1		P
7	Call order desk	BOULON D'ARRET M6-1x20	1	1		P
8	500609	ECROU HEX M6-1.0 Z050	4	4		
9	500680	ECROU HEX STOVER M10-1.5 Z050	1	1		
10	502765	VIS TETE CYLINDRIQUE SIX PANS CREUX M10-1.5x100 G8.8 PT ZP	1	1		
11	Call order desk	STRUCTURE DROITE	1	1		P
11	Call order desk	STRUCTURE GAUCHE	1	1		P
21	Call order desk	FOAM D'APPUIE-TETE / TYPE "BRAZIL-II"	1	1		P
NS	Call order desk	RECOUVREMENT APPUIS-TETE "BRAZIL-II" S.C.C.	1	1		P
22	863315	FOAM D'APPUIE-TETE / "BRAZIL" & "EUROTECH"	1	1		
NS	Call order desk	RECOUVREMENT APPUIS-TETE "BRAZIL"&EURO S.C.C.	1	1		P
22	862933	APPUIE-TÊTE/SIEGE VIP	1	1		
23	864810	GUIDE	4	4		
24	866204	ATTACHE	4	4		
25	Call order desk	DOSSIER, MOUSSE	2	2		P
26	867775	FIL FORME DE MOUSSE DU DOSSIER	4	4		
27	Call order desk	HOUSSE DOSSIER ASS S.C.C.	2	2		P
28	8611003	CADRE DE SIEGE	2	2		
30	860039	REMBOURRAGE ASSISE	2	2		
31	861716	FIL FORME DE MOUSSE DE L'ASSISE	4	4		
32	Call order desk	HOUSSE D'ASSISE ASS S.C.C.	2	2		P
40	502716	ECROU HEX BAGUE DE NYLON 1/4-20	4	4		
50	**HF-1826-51**	**APPUI-BRAS PASSAGER - "AMAYA" W/"BRASIL"**				
51	**HF-1826-60**	**ACCESSOIRES SIEGE PASSAGER - "AMAYA"**				
52	864119	BOULON DE SIEGE ROTATIF				B
		B) UTILISE AVEC SIEGE PIVOTANT				
		P) CONTACTER LE BUREAU DE PRISE DE COMMANDE				

De 3-4417 À 8-1043		Date:07-2024	PAGE:HF-1826-07
SIEGE PASSAGER - "AMAYA" "SIGLIUM" TORO & TORINO			

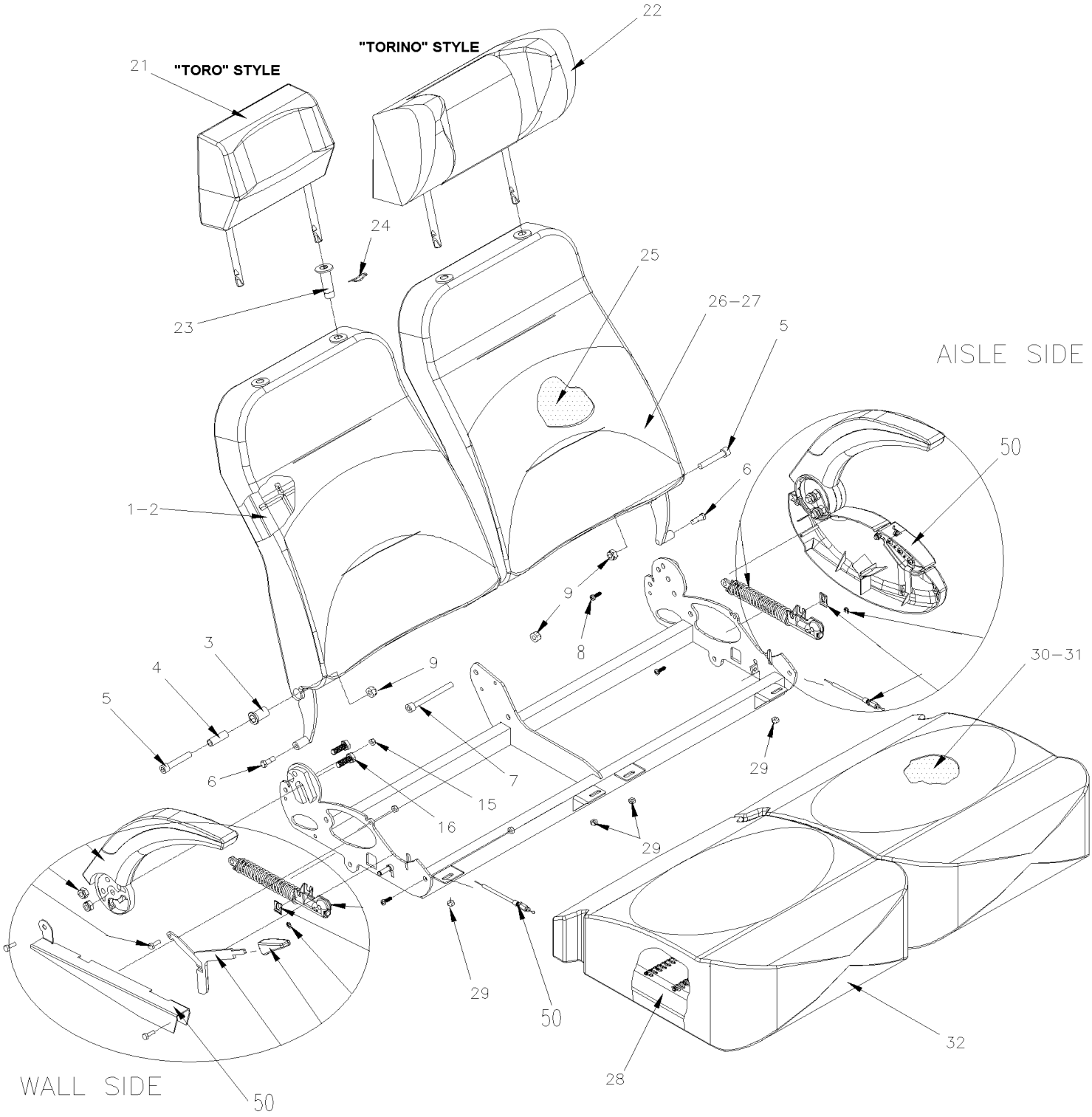

De 3-4417 À 8-1043		Date:07-2024	PAGE:HF-1826-07

SIEGE PASSAGER - "AMAYA" "SIGLIUM" TORO & TORINO

Numéro d'article	Pièces	Description	H3411	H3455	VIP45	NOTES
		NOTE IMPORTANTE:				
		POUR COMMANDER ENSEMBLE SIEGE PASSAGERS #,				
		VOIR SPECIFICATIONS DU VEHICULE				
1	Call order desk	DOSSIER DROIT ASS. SIGLUM TORO	1	1		P
1	868500	. CADRE DOSSIER COTE DROIT / SIGLUM TORO	1	1		
1	Call order desk	DOSSIER DROIT ASS. SIGLUM TORINO	1	1		P
1	Call order desk	. CADRE DOSSIER COTE DROIT / SIGLUM TORINO	1	1		P
2	Call order desk	DOSSIER GAUCHE ASS. SIGLUM TORO	1	1		P
2	Call order desk	. CADRE DOSSIER COTE GAUCHE / SIGLUM TORO	1	1		P
2	Call order desk	DOSSIER GAUCHE ASS. SIGLUM TORINO	1	1		P
2	Call order desk	. CADRE DOSSIER COTE GAUCHE / SIGLUM TORINO	1	1		P
3	Call order desk	. . COUSSINET	1	1		P
4	865560	. . MANCHON HYTREL	1	1		
5	70314705	VIS TETE CYLINDRIQUE SIX PANS CREUX M10-1.5x60 G8.8 ZP	2	2		
6	5001132	VIS A TETE HEXAGONAL 5/16-18x7/8 G5 Z050	2	2		
7	502765	VIS TETE CYLINDRIQUE SIX PANS CREUX M10-1.5x100 G8.8 PT ZP	1	1		
8	Call order desk	BOULON HY-LO M6-1.0x23	2	2		P
9	5001570	ECROU HEX BAGUE DE NYLON M10-1.5 Z050	5	5		
10	11500930	VIS A TETE HEXAGONAL M10-1.5x30 G8.8 PHC	2	2		
11	500163	VIS A TETE HEXAGONAL 1/4-20x3/4 G5 Z050	3	3		
12	500183	VIS A TETE HEXAGONAL 5/16-18x1 1/2 G5 PT Z050	1	1		
13	500441	RONDELLE PLATE .312x.734x.065 Z050	1	1		
14	9415477	VIS A TETE HEXAGONAL 1/4-20x3/4 ZP	1	1		
15	500769	ECROU HEX 1/4-20 Z050	3	3		
16	11500930	VIS A TETE HEXAGONAL M10-1.5x30 G8.8 PHC	2	2		
20	Call order desk	STRUCTURE DROITE	1	1		P
20	Call order desk	STRUCTURE GAUCHE	1	1		P
21	Call order desk	FOAM D'APPUIE-TETE / TYPE "TORO"	1	1		P
NS	Call order desk	RECOUVREMENT APPUIS-TETE "TORO" S.C.C.	1	1		P
22	864858	FOAM D'APPUIE-TETE / TYPE "TORINO"	1	1		
NS	864861	RECOUVREMENT APPUIS-TETE "TORINO" S.C.C.	1	1		
23	864810	GUIDE	2	2		
24	866204	ATTACHE	2	2		
25	Call order desk	MOUSSE DU DOSSIER SIGLUM TORO S.C.C.	2	2		P
25	867774	MOUSSE DU DOSSIER SIGLUM TORINO S.C.C.	2	2		
26	867775	FIL FORME DE MOUSSE DU DOSSIER	4	4		
27	Call order desk	HOUSSE DOSSIER ASS "TORO" S.C.C.	2	2		P
27	Call order desk	HOUSSE DOSSIER ASS "TORINO" S.C.C.	2	2		P
28	860108	CADRE ASSISE SIEGE	2	2		
29	502716	ECROU HEX BAGUE DE NYLON 1/4-20	4	4		
30	865360	REMBOURRAGE ASSISE	2	2		

De 3-4417 À 8-1043		Date:07-2024	PAGE:HF-1826-07

SIEGE PASSAGER - "AMAYA" "SIGLIUM" TORO & TORINO

Numéro d'article	Pièces	Description	H3411	H3455	VIP45	NOTES
31	861716	FIL FORME DE MOUSSE DE L'ASSISE	2	2		
32	Call order desk	HOUSSE D'ASSISE ASS S.C.C.	2	2		P
50	**HF-1826-53**	**APPUI-BRAS PASSAGER - "AMAYA" AVEC "SIGLIUM" TORO & TORINO**				
NS	864072	APPUIS BRAS CENTRAL ASS / GRIS CLAIR				
. NS	865995	. BOULON	1	1		
. NS	865996	. MANCHON	1	1		
. NS	866240	. RECOUVREMENT D'APPUIS BRAS GRIS PALE	1	1		
		P) CONTACTER LE BUREAU DE PRISE DE COMMANDE				

De 3-4417 À 8-1043		Date:07-2024	PAGE:HF-1826-08
SIEGE PASSAGER - "AMAYA" "GAUDI"			

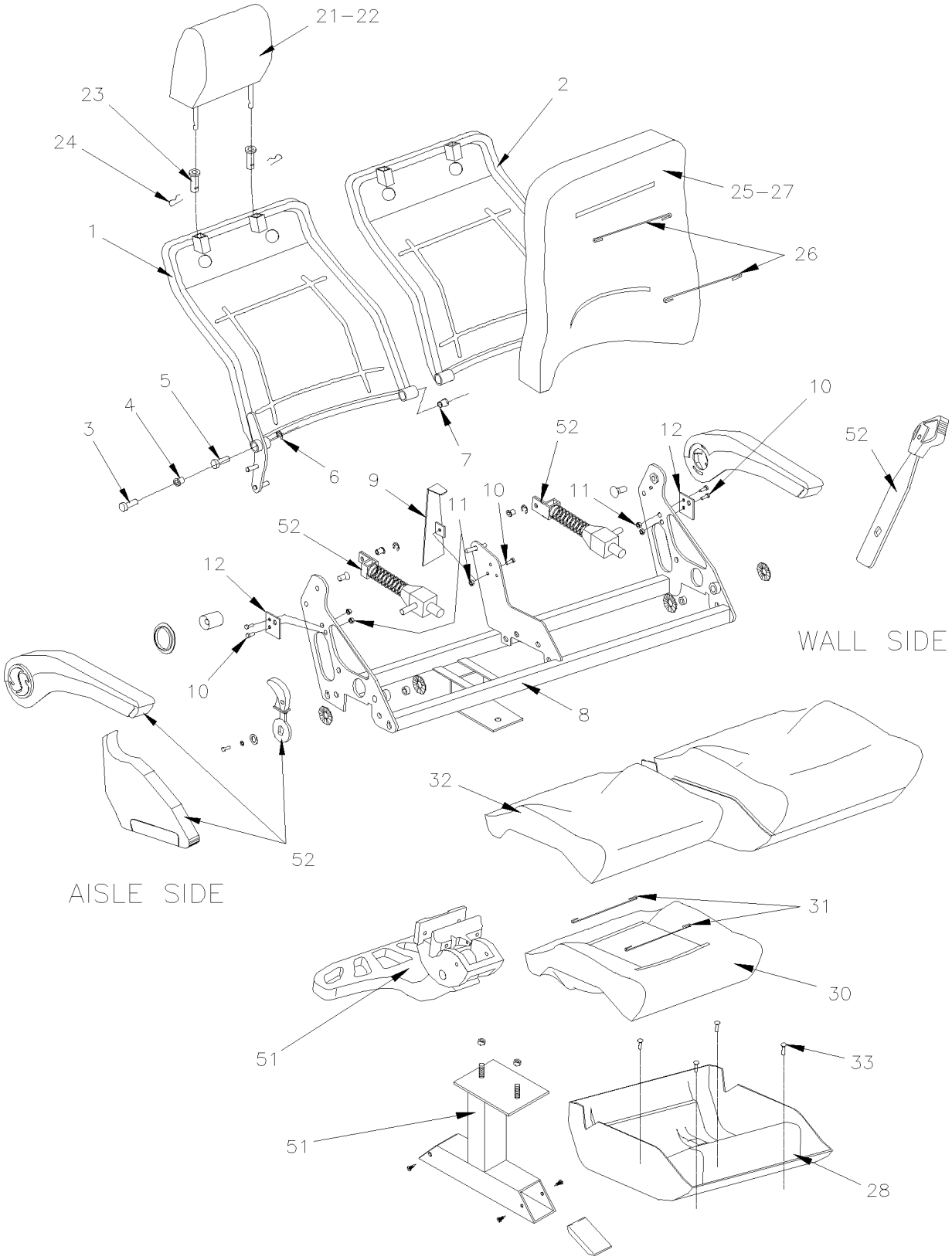

De 3-4417 À 8-1043		Date:07-2024	PAGE:HF-1826-08
SIEGE PASSAGER - "AMAYA" "GAUDI"			

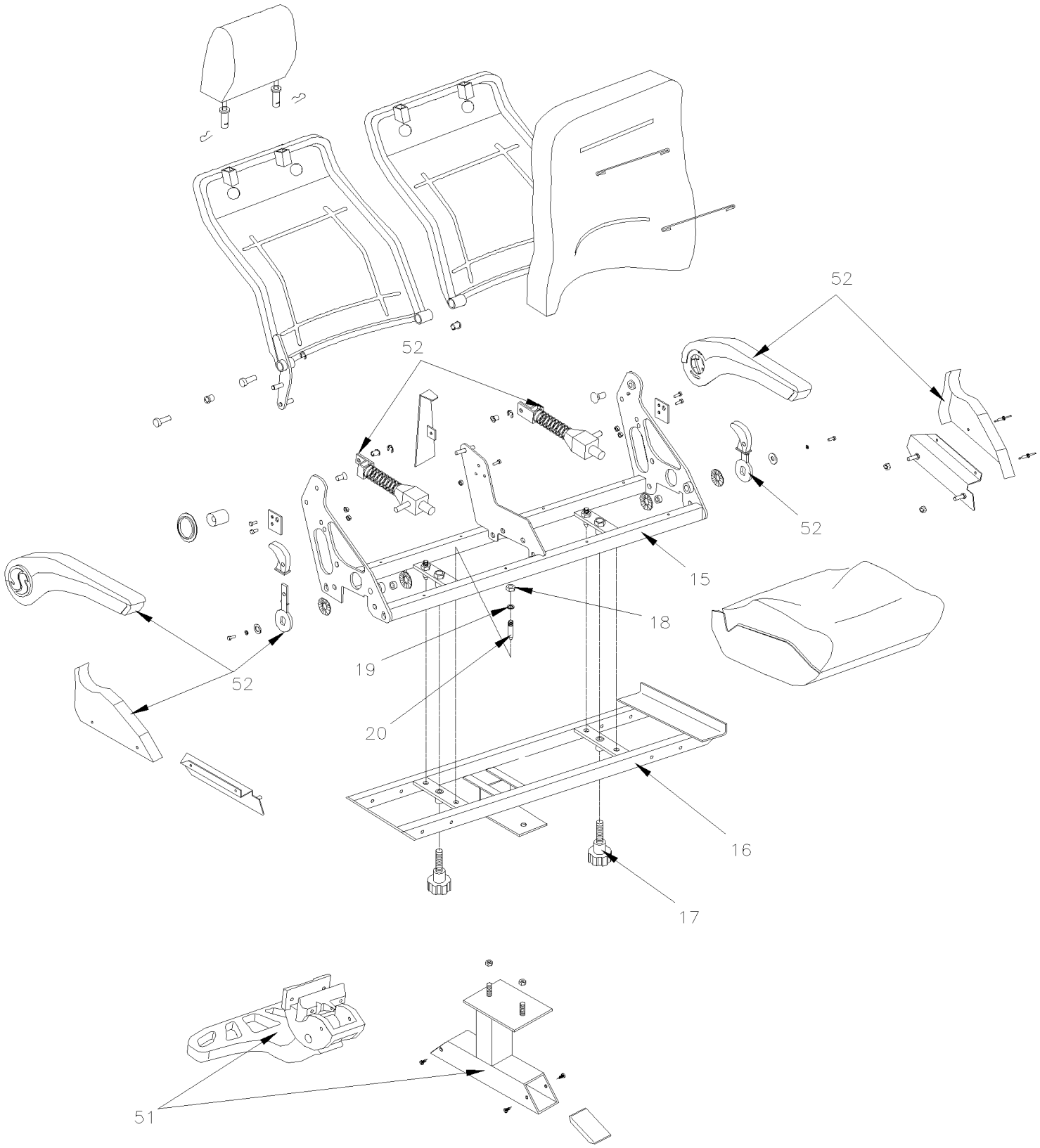

De 3-4417 À 8-1043		Date:07-2024	PAGE:HF-1826-08

SIEGE PASSAGER - "AMAYA" "GAUDI"

Numéro d'article	Pièces	Description	H3411	H3455	VIP45	NOTES
		NOTE IMPORTANTE: AVANT DE				
		COMMANDE UN SIEGE DE PASSEAGER COMPLET				
		OU LE RECOUVREMENT DE CELUI CI				
		VOIR SPECIFICATIONS DU VEHICULE				
1	Call order desk	CADRE DOSSIER DROIT	1	1		P
2	Call order desk	CADRE DOSSIER GAUCHE	1	1		P
3	865560	. MANCHON HYTREL	1	1		
4	Call order desk	. COUSSINET	1	1		P
5	864975	BOULON M10X25MM	2	2		
6	Call order desk	RONDELLE #9 DIN6799	2	2		P
7	Call order desk	MANCHON SEPARATEUR CENTRALE	2	2		P
8	Call order desk	STRUCTURE GAUCHE / W/"GAUDI" HR	1	1		P
8	Call order desk	STRUCTURE DROITE / W/"GAUDI" HR	1	1		P
8	Call order desk	STRUCTURE GAUCHE / W/"GAUDI" SC	1	1		P
9	Call order desk	COUVERCLE ARR GAUCHE / W/"GAUDI" HR	1	1		P
9	Call order desk	COUVERCLE ARR GAUCHE / W/"GAUDI" SC	1	1		P
10	9415477	VIS A TETE HEXAGONAL 1/4-20x3/4 ZP	6	6		
11	500769	ECROU HEX 1/4-20 Z050	6	6		
12	Call order desk	BUTEE D'ARRET 3"	2	2		P
15	Call order desk	STRUCTURE HAUT / SIEGE REVERSIBLE / W/"GAUDI" HR	1	1		P
15	Call order desk	STRUCTURE HAUT / SIEGE REVERSIBLE / W/"GAUDI" SC	1	1		P
16	Call order desk	STRUCTURE BAS / SIEGE REVERSIBLE	1	1		P
17	862156	BOULON DE SIEGE ROTATIF	2	2		
18	5001570	ECROU HEX BAGUE DE NYLON M10-1.5 Z050	6	6		
19	866243	RONDELLE PRESSION 7/16" 10MM	6	6		
20	Call order desk	BOULON DE GUIDAGE	6	6		P
21	Call order desk	FOAM D'APPUIE-TETE / TYPE "GAUDI HR"	1	1		P
22	Call order desk	RECOUVREMENT APPUIS-TETE "GAUDI" S.C.C.	1	1		P
23	864810	GUIDE	2	2		
24	866204	ATTACHE	2	2		
25	Call order desk	DOSSIER, MOUSSE / W/"GAUDI"	1	1		P
26	Call order desk	FIL FORME DE MOUSSE DU DOSSIER / W/"GAUDI" & "EUROTECH"	1	1		P
26	Call order desk	FIL FORME DE MOUSSE DU DOSSIER / W/"GAUDI"	1	1		P
27	Call order desk	HOUSSE DOSSIER ASS / S.C.C. / W/"GAUDI"	1	1		P
28	Call order desk	COQUILLE DU SIEGE / W/"GAUDI" HR	1	1		P
28	Call order desk	STRUCTURE ASSISE / W/"GAUDI" SC	1	1		P
30	Call order desk	REMBOURRAGE ASSISE	1	1		P
31	Call order desk	FIL FORME DE MOUSSE DE L'ASSISE	2	2		P
32	Call order desk	HOUSSE D'ASSISE ASS S.C.C.	1	1		P
33	Call order desk	BOULON 6.3x19	4	4		P

De 3-4417 À 8-1043		Date:07-2024	PAGE:HF-1826-08

SIEGE PASSAGER - "AMAYA" "GAUDI"

Numéro d'article	Pièces	Description	H3411	H3455	VIP45	NOTES
34	Call order desk	SUPPORT DE FIXATION DE SIEGE	1	1		P
35	Call order desk	BOULON 3.9X13MM	1	1		P
50	**HF-1826-60**	**ACCESSOIRES SIEGE PASSAGER - "AMAYA"**				
51	**HF-1826-40**	**SIEGE PASSAGER - "AMAYA" - REPOSE-PIED & PEDESTAL**				
52	**HF-1826-52**	**APPUI-BRAS PASSAGER - "AMAYA" W/"GAUDI"**				
		P) CONTACTER LE BUREAU DE PRISE DE COMMANDE				

De 3-4417 À 8-1043		Date:07-2024	PAGE:HF-1826-40
SIEGE PASSAGER - "AMAYA" - REPOSE-PIED & PEDESTAL			

FOOTREST GAUDI

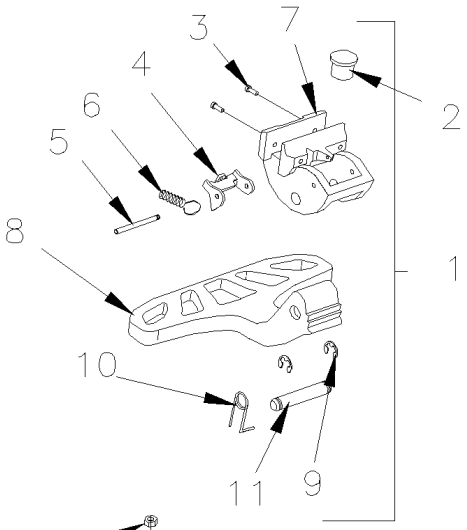

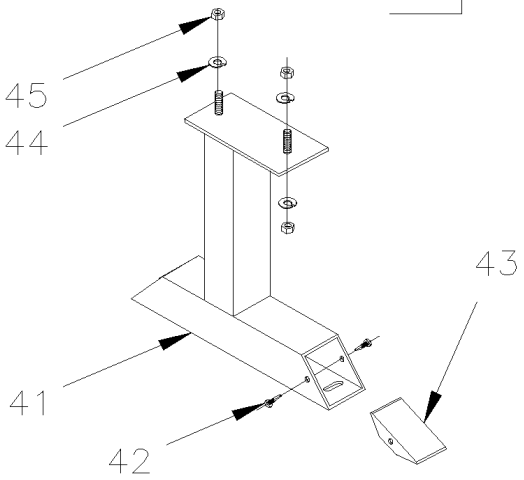

FOOTREST STD

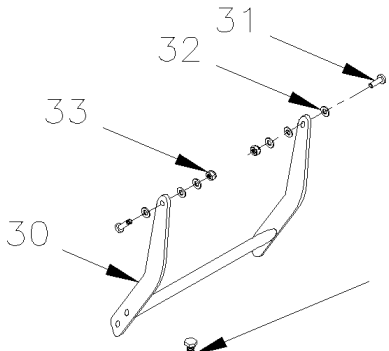

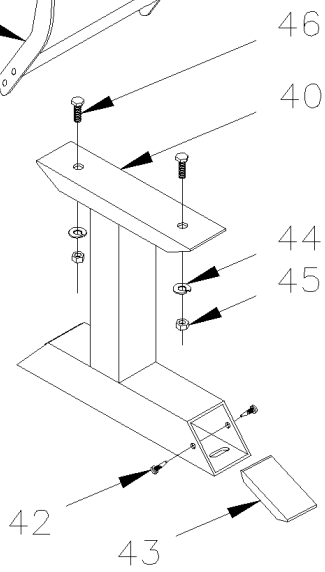

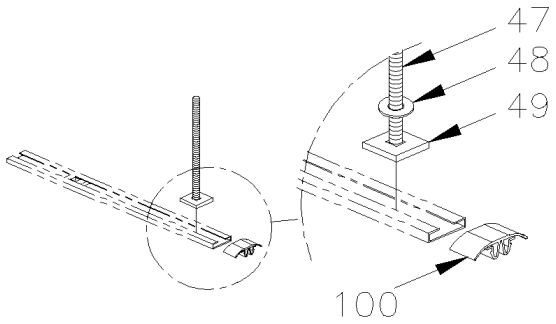

De 3-4417 À 8-1043		Date:07-2024	PAGE:HF-1826-40

SIEGE PASSAGER - "AMAYA" - REPOSE-PIED & PEDESTAL

Numéro d'article	Pièces	Description	H3411	H3455	VIP45	NOTES
1	862224	APPUI-PIED AVEC RESSORT / "GAUDI" / ALUMINUM	1	1		
1	867725	APPUI-PIED AVEC RETOUR AUTOMATIQUE / "STELAM" / PLASTIC	1	1		
1	862714	APPUI-PIED AVEC RESSORT / "SIGLIUM" / PLASTIC	1	1		B
2	N.S.S.	. BUTOIR CAOUTCHOUC	1	1		1
3	N.S.S.	. VIS TETE CYLINDRIQUE SIX PANS CREUX M8-1.25x50 SS	2	2		1
4	N.S.S.	. BUTEE	1	1		1
5	N.S.S.	. PIVOT BUTEE	1	1		1
6	N.S.S.	. RESSORT	1	1		1
7	N.S.S.	. SUPPORT D'APPUI-PIED	1	1		1
8	N.S.S.	. APPUI-PIED	1	1		1
9	N.S.S.	. BAGUE DE RETENUE	2	2		1
10	N.S.S.	. RESSORT	1	1		1
11	N.S.S.	. PIVOT APPUI-PIED	1	1		1
30	863814	APPUI-PIED STANDARD 10" L x 9" U	1	1		
31	Call order desk	BOULON SPECIAL M8-1.25 x10	2	2		P
32	500441	RONDELLE PLATE .312x.734x.065 Z050	2	2		
33	500868	ECROU HEX BAGUE DE NYLON M8-1.25 Z050	2	2		
40	860116	SOCLE ASS AVEC APPUIS PIED STD	1	1		
41	Call order desk	SOCLE ASS AVEC APPUIS PIED "GAUDI"	1	1		P
41	Call order desk	SOCLE ASS AVEC APPUIS PIED "GAUDI"	1	1		P
41	Call order desk	SOCLE ASS AVEC APPUIS PIED "GAUDI" / W/REVERSIBLE "GAUDI" HR	1	1		P
41	Call order desk	SOCLE ASS AVEC APPUIS PIED "GAUDI" / W/REVERSIBLE "GAUDI" SC	1	1		P
41	Call order desk	PIEDESTAL ASS / GAUDI RABATTABLE & COULISSANT	1	1		P
42	504619	PINCE POUR MOULURE / NOIR 7/32"O.D.x1/2" HOLE 3/16	2	2		
43	862585	COUVERCLE SOCLE / BLACK	1	1		
. NS	864028	. PINCE POUR MOULURE / NOIR 11MM O.D. x17MM HOLE 4MM	2	2		
44	866243	RONDELLE PRESSION 7/16" 10MM	1	1		
45	500256	ECROU HEX M10-1.5 Z050	2	2		
46	5001526	VIS A TETE HEXAGONAL M16-2.0x45 G10.9 DP	2	2		
47	500305	VIS A TETE HEXAGONAL 3/8-16x7/8 G5 Z050	2	2		
48	500478	RONDELLE FREIN FENDUE .380x.683x.094 Z050	2	2		
49	362627	TAQUET DE GLISSIERE / 1 1/4" X 1 1/4"	AR	AR		
50	866108	ECROU ATTACHE EN "U" / POUR FIXER LE SIEGE A LA TRACK AU MUR TORINO	AR	AR		
100	323654	RECOUVREMENT RAIL DE SIEGE 12' / W/COVERING FLOOR	AR	AR		
100	323963	RECOUVREMENT RAIL DE SIEGE 8' / W/COVERING FLOOR	AR	AR		
		B) CE MODEL A UNE ATTACHE D'APPUIE PIED DIFFÉRENT DE L'ILLUSTRATION				
		1) PAS VENDU SEPAREMENT				
		P) CONTACTER LE BUREAU DE PRISE DE COMMANDE				

De 3-4417 À 8-1043		Date:07-2024	PAGE:HF-1826-50
APPUI-BRAS PASSAGER - "AMAYA" W/"EUROTECH"			

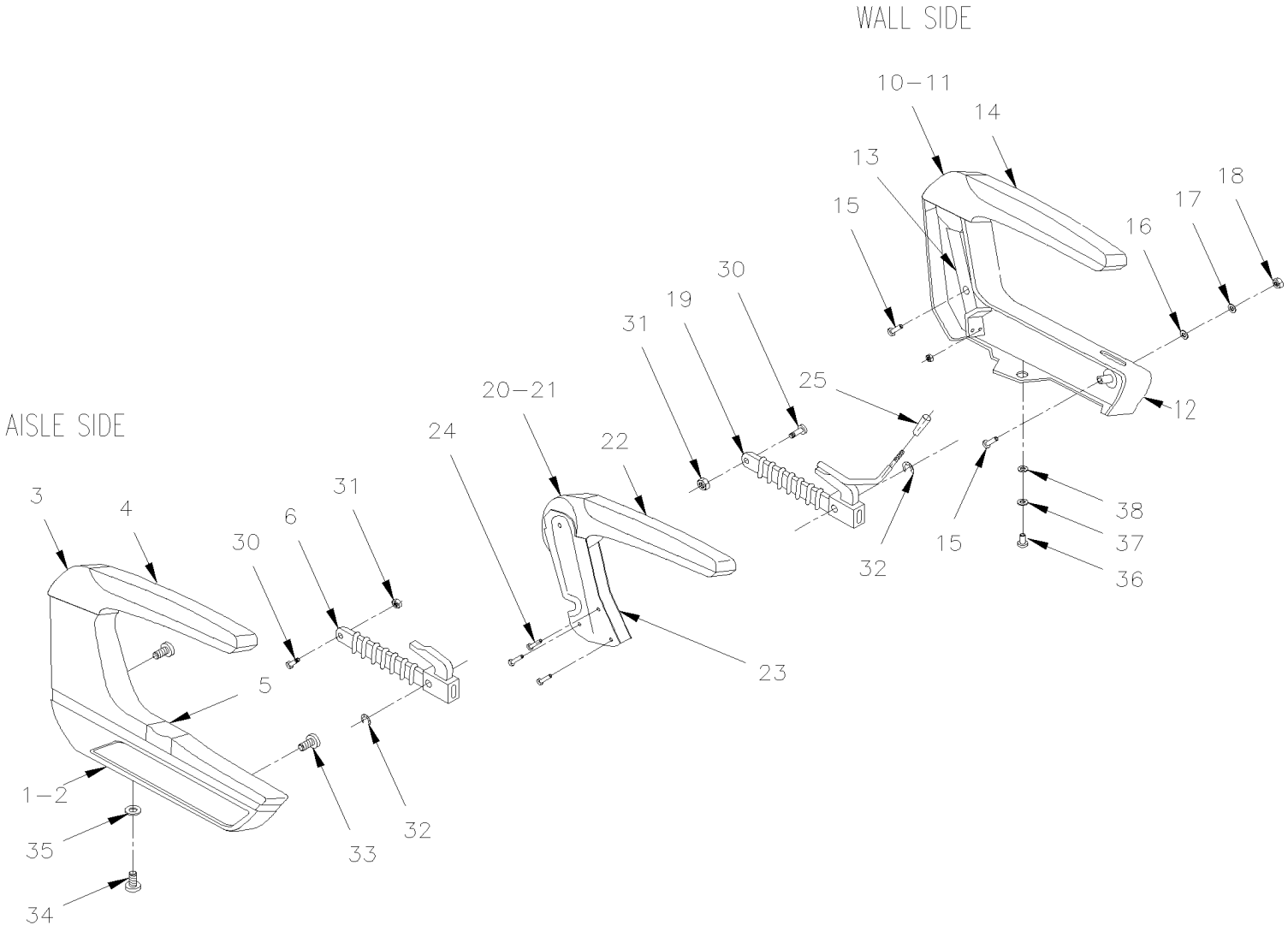

De 3-4417 À 8-1043		Date:07-2024	PAGE:HF-1826-50

APPUI-BRAS PASSAGER - "AMAYA" W/"EUROTECH"

Numéro d'article	Pièces	Description	H3411	H3455	VIP455	NOTES
1	865740	APPUIS-BRAS DROIT ASS	1	1		
1	865741	APPUIS-BRAS GAUCHE ASS	1	1		
2	Call order desk	. SUPPORT DE L'APPUIS BRAS GAUCHE / COTE ALLEE	1	1		P
2	867850	. SUPPORT DE L'APPUIS BRAS DROIT / COTE ALLEE	1	1		
3	864847	. CADRE DE L'APPUIS BRAS GAUCHE / COTE ALLEE	1	1		
3	864848	. CADRE DE L'APPUIS BRAS DROIT / COTE ALLEE	1	1		
NS	865534	. BOULON D'ESSIEU	1	1		
NS	865533	. RONDELLE CONCAVE	1	1		
4	862939	. RECOUVREMENT APPUIS-BRAS / CAOUTCHOUC	1	1		
NS	Call order desk	. BOULON 2.5X26	1	1		P
5	863361	. BOUTON POUSSOIR	1	1		
5	863474	. GUIDE BOUTON	1	1		
NS	863475	. RESSORT BOUTON	1	1		
NS	863476	. BOUTON D'ARRET	1	1		
6	862545	. MECANISME DOSSIER INCLINABLE AILSE SIDE	1	1		A
10	863645	APPUIE-BRAS GA.COTE MUR	1	1		
10	Call order desk	APPUIE-BRAS DROIT.COTE MUR	1	1		P
11	866006	. CADRE DE L'APPUIS BRAS DROIT / COTE MUR	1	1		
11	863381	. CADRE DE L'APPUIS BRAS GAUCHE / COTE MUR	1	1		
NS	Call order desk	. RONDELLE	1	1		P
NS	866005	. VIS TETE CYLINDRIQUE SIX PANS CREUX M12x30	1	1		
12	862937	. SUPPORT DE L'APPUIS BRAS DROIT / COTE MUR	1	1		
12	867851	. SUPPORT DE L'APPUIS BRAS GAUCHE / COTE MUR	1	1		
13	863425	. ACCOUDOIR, RENFORT	1	1		
14	862939	. RECOUVREMENT APPUIS-BRAS / CAOUTCHOUC	1	1		
NS	Call order desk	. BOULON 2.5X26	1	1		P
15	Call order desk	. BOULON M8 X 50MM	1	1		P
15	Call order desk	. VIS MECANIQUE TETE CYLINDRIQUE PHILLIPS M8-1.25x45	1	1		P
16	Call order desk	. RONDELLE PLATE 8.4	1	1		P
17	Call order desk	. RONDELLE FREIN A DENT INTERIEUR 8.4	1	1		P
18	865483	. ECROU HEX M8-1.25	1	1		
19	862218	MECANISME DOSSIER INCLINABLE WALL SIDE	1	1		B
20	862544	APPUIE-BRAS	1	1		
21	865357	. APPUIS-BRAS CENTRALE	1	1		
NS	865533	. RONDELLE CONCAVE	2	2		
NS	860170	. BOULON MALE	1	1		
NS	Call order desk	. BOULON FEMELLE	1	1		P
22	862939	. RECOUVREMENT APPUIS-BRAS / CAOUTCHOUC	1	1		
23	Call order desk	. SUPPORT APPUIS-BRAS CENTRALE	1	1		P
24	Call order desk	VIS MECANIQUE TETE CYLINDRIQUE PHILLIPS M6x15	1	1		P
25	862225	BOUTON ROND (FORMER)	1	1		
30	866248	BOULON SPECIALE	1	1		

De 3-4417 À 8-1043		Date:07-2024	PAGE:HF-1826-50

APPUI-BRAS PASSAGER - "AMAYA" W/"EUROTECH"

Numéro d'article	Pièces	Description	H3411	H3455	VIP45	NOTES
31	500256	ECROU HEX M10-1.5 Z050	1	1		
32	Call order desk	RONDELLE #9 DIN6799	1	1		P
33	Call order desk	VIS TETE OVAL M8-1.25x20	1	1		P
34	Call order desk	VIS TETE CYLINDRIQUE SIX PANS CREUX M8x20	1	1		P
35	865515	RONDELLE PLATE 6.4	1	1		
36	Call order desk	VIS BUT M6x10	1	1		P
37	Call order desk	RONDELLE PRESSION	1	1		P
38	Call order desk	RONDELLE J6.4 DIN125	1	1		P
		A) INCLUS ITEMS # 30,31 & 32				
		B) INCLUS ITEMS # 25, 30, 31 & 32				
		P) CONTACTER LE BUREAU DE PRISE DE COMMANDE				

De 3-4417 À 8-1043		Date:07-2024	PAGE:HF-1826-51
APPUI-BRAS PASSAGER - "AMAYA" W/"BRASIL"			

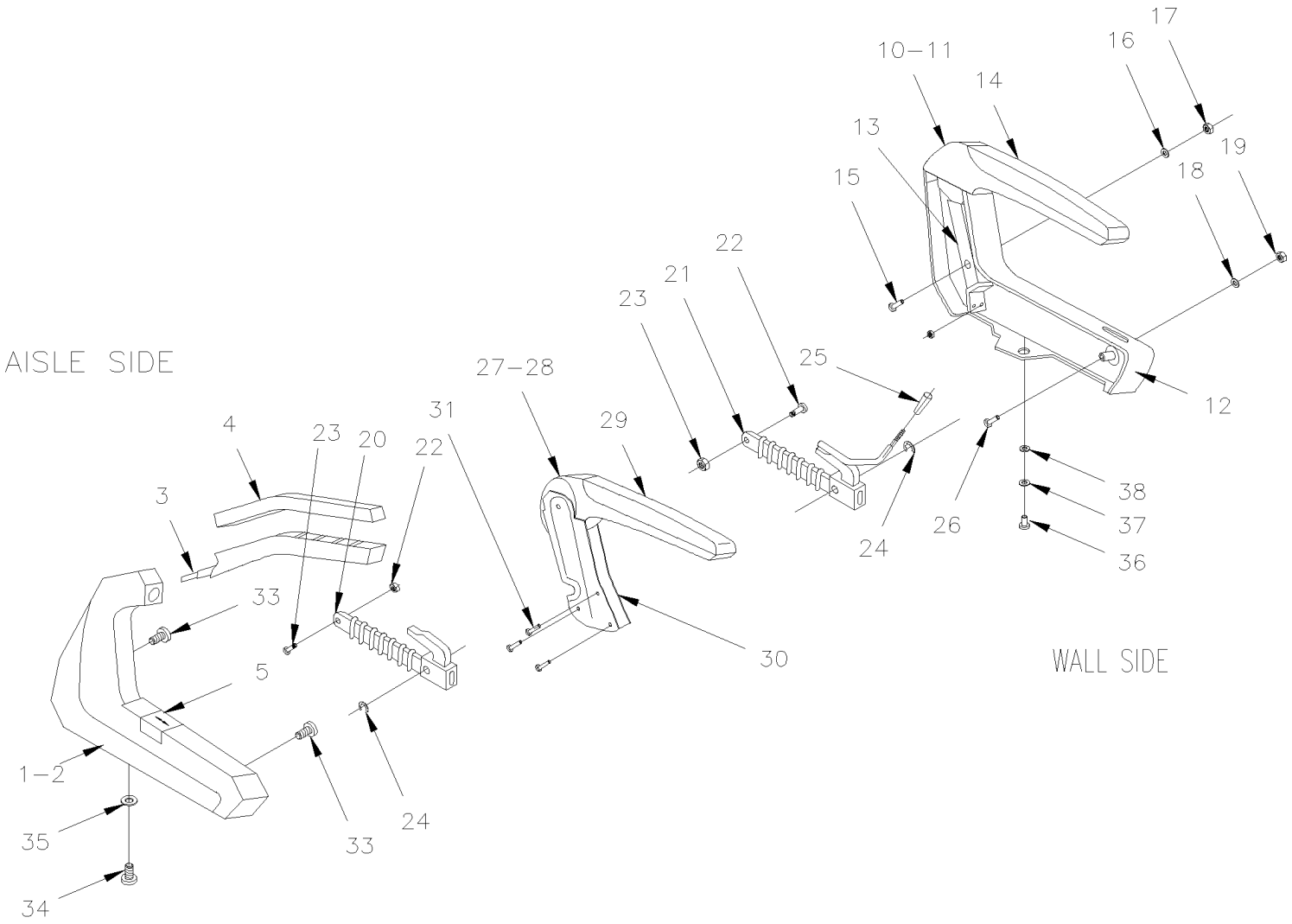

De 3-4417 À 8-1043		Date:07-2024	PAGE:HF-1826-51

APPUI-BRAS PASSAGER - "AMAYA" W/"BRASIL"

Numéro d'article	Pièces	Description	H3411	H3455	VIP45	NOTES
1	863843	APPUIS-BRAS DROIT ASS	1	1		
1	863844	APPUIS-BRAS GAUCHE ASS	1	1		
1	862934	APPUIS-BRAS GAUCHE ASS	1	1		
2	867849	. SUPPORT DE L'APPUIS BRAS GAUCHE / COTE ALLEE	1	1		
2	Call order desk	. SUPPORT DE L'APPUIS BRAS DROIT / COTE ALLEE	1	1		P
3	860128	. CADRE DE L'APPUIS BRAS GAUCHE / COTE ALLEE	1	1		
3	Call order desk	. CADRE DE L'APPUIS BRAS DROIT / COTE ALLEE	1	1		P
NS	Call order desk	. ATTACHE APPUIS-BRAS	1	1		P
NS	Call order desk	. RONDELLE	1	1		P
4	863427	. RECOUVREMENT APPUIS-BRAS	1	1		
5	863361	. BOUTON POUSSOIR	1	1		
5	863474	. GUIDE BOUTON	1	1		
NS	863475	. RESSORT BOUTON	1	1		
NS	863476	. BOUTON D'ARRET	1	1		
NS	867624	APPUIE-BRAS COTE ALLE ASS / AVEC CUIIRETTE CURBSIDE 2 + 1	1	1		
NS	867625	APPUIE-BRAS COTE ALLE ASS / AVEC CUIIRETTE STREET SIDE 2 + 1	1	1		
NS	868456	APPUIS BRAS LEVE VERS LE HAUT COTE ALLEE DR SPECIAL OPTION	1	1		
6	Call order desk	APPUIS BRAS LEVE VERS LE HAUT COTE ALLEE GAU SPECIAL OPTION	1	1		P
10	863645	APPUIE-BRAS GA.COTE MUR	1	1		
10	Call order desk	APPUIE-BRAS DROIT.COTE MUR	1	1		P
11	866006	. CADRE DE L'APPUIS BRAS DROIT / COTE MUR	1	1		
11	863381	. CADRE DE L'APPUIS BRAS GAUCHE / COTE MUR	1	1		
NS	Call order desk	. RONDELLE	1	1		P
NS	866005	. VIS TETE CYLINDRIQUE SIX PANS CREUX M12x30	1	1		
12	862937	. SUPPORT DE L'APPUIS BRAS DROIT / COTE MUR	1	1		
12	867851	. SUPPORT DE L'APPUIS BRAS GAUCHE / COTE MUR	1	1		
13	863425	. ACCOUDOIR, RENFORT	1	1		
14	862939	. RECOUVREMENT APPUIS-BRAS / CAOUTCHOUC	1	1		
NS	Call order desk	. BOULON 2.5X26	1	1		P
15	500193	VIS A TETE HEXAGONAL 3/8-16x1 1/2 G5 Z050	1	1		
16	500445	RONDELLE PLATE .437x1.000x.083 Z050	1	1		
17	500783	ECROU HEX 3/8-16 Z050	1	1		
18	502507	RONDELLE FREIN FENDUE 8.1x14.8x2.0 Z050	1	1		
19	502543	ECROU HEX M8-1.25 Z050	1	1		
20	862545	MECANISME DOSSIER INCLINABLE AILSE SIDE	1	1		
21	862218	MECANISME DOSSIER INCLINABLE WALL SIDE	1	1		
22	866248	. BOULON SPECIALE	1	1		
23	500256	. ECROU HEX M10-1.5 Z050	1	1		
24	Call order desk	. BAGUE	1	1		P
25	862225	. BOUTON ROND (FORMER)	1	1		

De 3-4417 À 8-1043		Date:07-2024	PAGE:HF-1826-51

APPUI-BRAS PASSAGER - "AMAYA" W/"BRASIL"

Numéro d'article	Pièces	Description	H3411	H3455	VIP45	NOTES
26	865486	VIS MECANIQUE TETE OVALE PHILLIPS M8-1.25x35	1	1		
27	863743	APPUIS BRAS CENTRAL / PEINT ARGENT	1	1		
NS	865221	APPUIS BRAS CENTRAL ASS/ PEINT CHARCOAL 2 + 1	1	1		
. NS	865243	. COUVERCLE PLASTIQUE	1	1		
28	865357	. APPUIS-BRAS CENTRALE	1	1		
NS	865533	. RONDELLE CONCAVE	2	2		
NS	860170	. BOULON MALE	1	1		
NS	Call order desk	. BOULON FEMELLE	1	1		P
29	863539	. RECOUVREMENT APPUIS-BRAS / CENTRALE	1	1		
30	Call order desk	. SUPPORT APPUIS-BRAS CENTRALE	1	1		P
31	Call order desk	VIS MECANIQUE TETE CYLINDRIQUE PHILLIPS M6x15	1	1		P
33	Call order desk	VIS TETE OVAL M8-1.25x20	1	1		P
34	N32018	VIS MECANIQUE TETE CYLINDRIQUE PHILLIPS M6-1.0x12 BKP	1	1		
35	865485	VIS MECANIQUE TETE OVALE PHILLIPS M8-1.25x25	1	1		
36	502806	VIS MECANIQUE TETE PLATE PHILLIPS M6-1.0x10 Z050	1	1		
37	Call order desk	RONDELLE PRESSION	1	1		P
38	Call order desk	RONDELLE J6.4 DIN125	1	1		P
		P) CONTACTER LE BUREAU DE PRISE DE COMMANDE				

De 3-4417 À 8-1043		Date:07-2024	PAGE:HF-1826-52
APPUI-BRAS PASSAGER - "AMAYA" W/"GAUDI"			

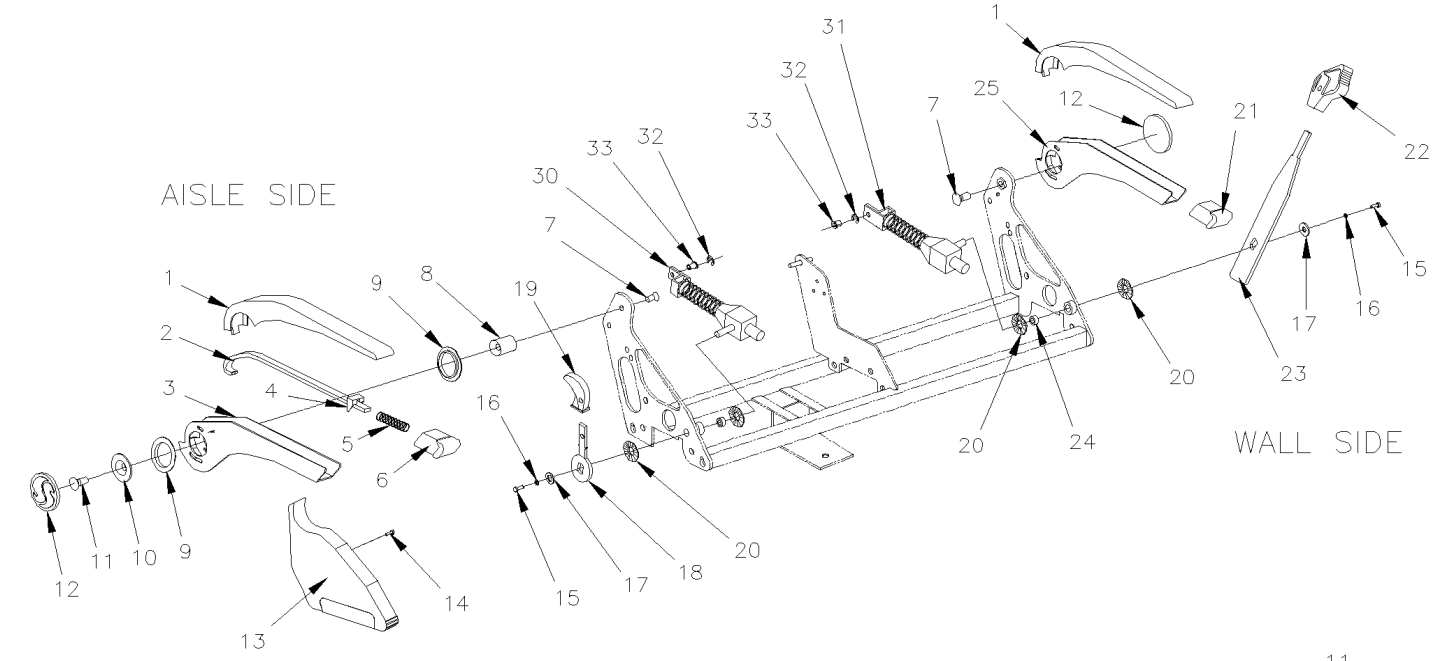

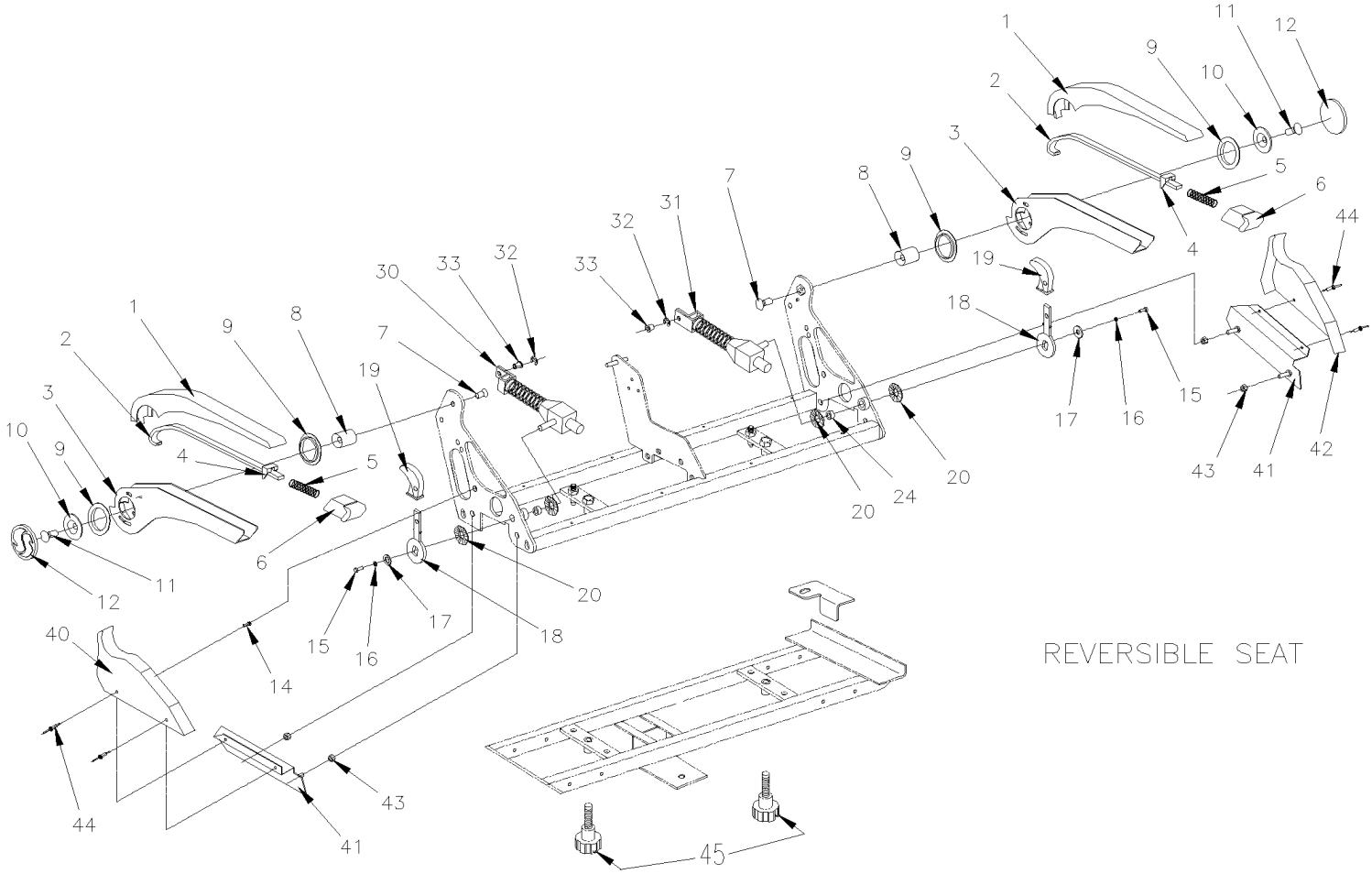

De 3-4417 À 8-1043		Date:07-2024	PAGE:HF-1826-52

APPUI-BRAS PASSAGER - "AMAYA" W/"GAUDI"

Numéro d'article	Pièces	Description	H3411	H3455	VIP45	NOTES
	866091	APPUI BRAS ASS. / COTE ALLEE / GAUDI	1	1		
	864971	APPUI BRAS ASS. / COTE MUR / GAUDI	1	1	1	
1	864965	. RECOUVREMENT APPUIS-BRAS	1	1		
2	N.S.S.	. LEVIER BRAS RABATTABLE	1	1		1
3	N.S.S.	. STRUCTURE APPUIS BRAS COTE ALLEE	1	1		1
4	N.S.S.	. BUTTEE BRAS RABATTABLE	1	1		1
5	N.S.S.	. RESSORT APPUIS-BRAS	1	1		1
6	866078	. BOUTON POUSSOIR	1	1		
7	N.S.S.	. BOULON M10x19MM	1	1		1
8	N.S.S.	. PIVOT APPUIS-BRAS	1	1		1
9	N.S.S.	. COUSSINET EN PLASTIQUE	2	2		1
10	N.S.S.	. COUVERCLE	1	1		1
11	N.S.S.	. BOULON M10X25MM	1	1		1
12	864976	. LOGO R-7010 APPUIS-BRAS	1	1		
13	864789	COUVERLCE COTE ALLEE AVEC SIEGE A GAUCHE	1	1		
13	864831	COUVERLCE COTE ALLEE AVEC SIEGE A DROITE	1	1		
14	Call order desk	BOULON 6.3x19	1	1		P
15	Call order desk	BOULON M6x15MM	1	1		P
16	Call order desk	RONDELLE B6.1 DIN 127	1	1		P
17	Call order desk	RONDELLE 6.4 DIN 9021	1	1		P
18	Call order desk	LEVIER DE REGLAGE COTE ALLEE	1	1		P
19	864093	BOUTON DE REGLAGE	1	1		
20	866260	RONDELLE ISOLANTE	2	2		
21	Call order desk	BOUTON FIXE APPUIS-BRAS	1	1		P
22	864094	BOUTON MECANISME COTE MUR	1	1		
23	Call order desk	LEVIER MECANISME COTE MUR	1	1		P
23	Call order desk	LEVIER MECANISME COTE MUR (SIEGE DROIT SEUL.) / W/"GAUDI" SC	1	1		P
24	Call order desk	MANCHON PIVOT / W/"GAUDI" HR	1	1		P
24	865647	MANCHON PIVOT / W/"GAUDI" SC	1	1		
25	Call order desk	APPUIS BRAS COTE MUR	1	1		P
30	864045	MECANISME DOSSIER INCLINABLE / COTE ALLEE / W/"GAUDI" HR	1	1		
30	863881	MECANISME DOSSIER INCLINABLE / COTE ALLEE / W/"GAUDI" SC	1	1		
31	8611002	MECANISME DOSSIER INCLINABLE / COTE MUR / W/"GAUDI" HR	1	1		
31	863882	MECANISME DOSSIER INCLINABLE / COTE MUR / W/"GAUDI" SC	1	1		
32	Call order desk	RONDELLE #9 DIN6799	1	1		P
33	866260	RONDELLE ISOLANTE	1	1		
40	Call order desk	COUVERCLE LATERAL DROIT AVEC SIEGE REVERSIBLE	1	1		P
41	Call order desk	COUVERCLE LATERAL COMPLET / SIEGE REVERSIBLE	2	2		P
42	864972	COUVERCLE LATERAL GAU AVEC SIEGE REVERSIBLE	1	1		
43	5001570	ECROU HEX BAGUE DE NYLON M10-1.5 Z050	4	4		
44	504108	RIVET AVEUGLE TETE BOMBE OUVERT 1/8x1/2 AL	4	4		
45	862156	BOULON DE SIEGE ROTATIF	2	2		

De 3-4417 À 8-1043		Date:07-2024	PAGE:HF-1826-52

APPUI-BRAS PASSAGER - "AMAYA" W/"GAUDI"

Numéro d'article	Pièces	Description	H3411	H3455	VIP45	NOTES
		1) PAS VENDU SEPAREMENT				
		P) CONTACTER LE BUREAU DE PRISE DE COMMANDE				

De 3-4417 À 8-1043		Date:07-2024	PAGE:HF-1826-53
APPUI-BRAS PASSAGER - "AMAYA" AVEC "SIGLIUM" TORO & TORINO			

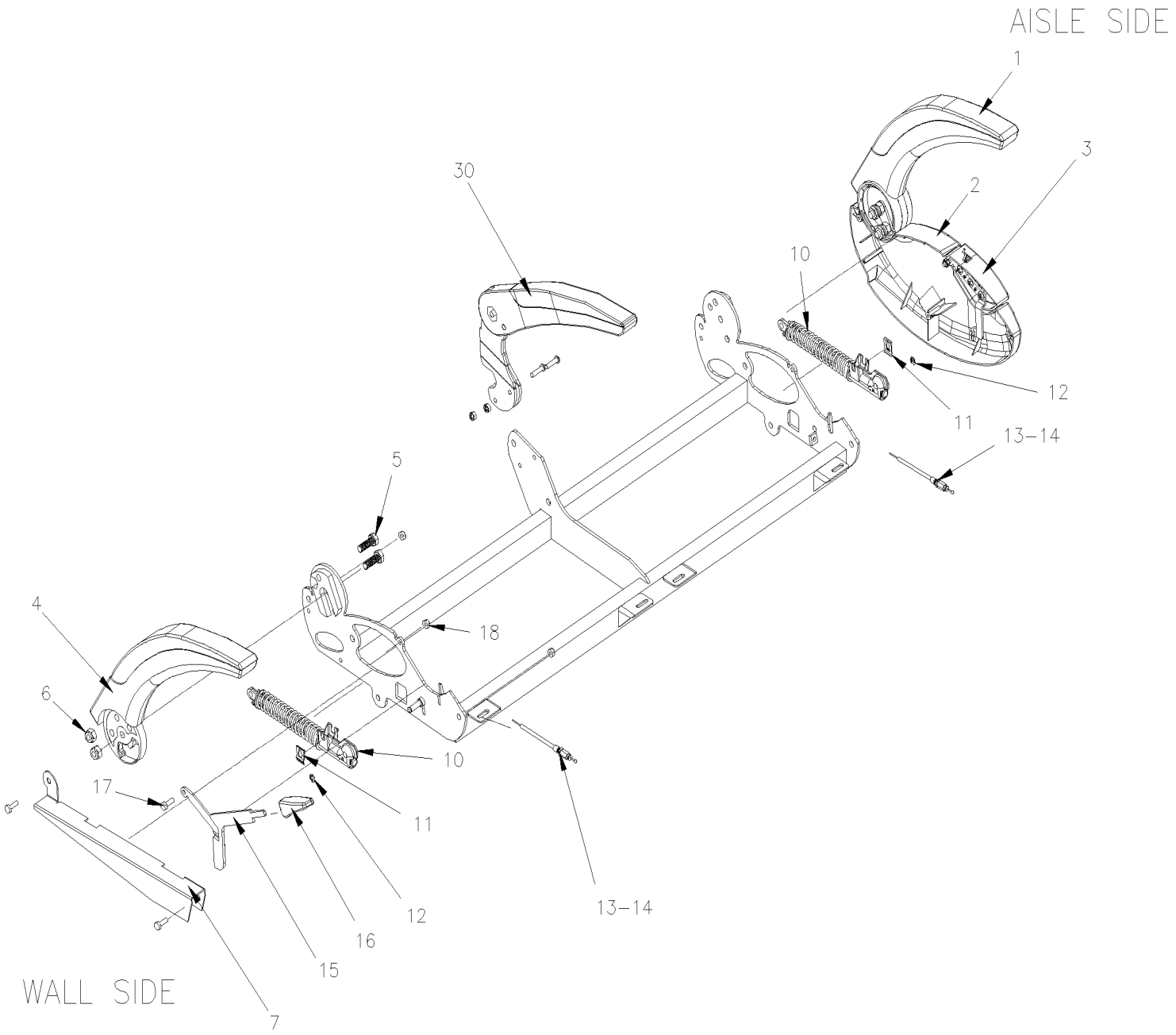

De 3-4417 À 8-1043		Date:07-2024	PAGE:HF-1826-53

APPUI-BRAS PASSAGER - "AMAYA" AVEC "SIGLIUM" TORO & TORINO

Numéro d'article	Pièces	Description	H3411	H3455	VIP45	NOTES
		NOTE IMPORTANTE:				
		POUR COMMANDER ENSEMBLE SIEGE PASSAGERS #,				
		VOIR SPECIFICATIONS DU VEHICULE				
	N.S.S.	APPUI-BRAS DROIT COTE ALLEE	1	1		1
. NS	863186	. APPUI-BRAS DROIT	1	1		
. . NS	Call order desk	. . RECOUVREMENT APPUIS-BRAS IMITATION BOIS	1	1		P
. . NS	866077	. . RECOUVREMENT APPUIS-BRAS GRIS FONCE	1	1		
. . NS	865378	. . RECOUVREMENT D'APPUIS BRAS GRIS PALE	1	1		
. . NS	860075	. . CAP AVEC LOGO AMAYA	1	1		
. NS	864577	. COUVERLCE COTE ALLEE DROITE	1	1		
. NS	864588	. LEVIER COTE DROIT ALLEE	1	1		
. NS	860075	. CAP AVEC LOGO AMAYA	1	1		
	N.S.S.	APPUIS-BRAS GAUCHE COTE ALLEE	1	1		1
. NS	864938	. APPUIS-BRAS GAUCHE	1	1		
. . NS	Call order desk	. . RECOUVREMENT APPUIS-BRAS IMITATION BOIS	1	1		P
. . NS	866077	. . RECOUVREMENT APPUIS-BRAS GRIS FONCE	1	1		
. . NS	865378	. . RECOUVREMENT D'APPUIS BRAS GRIS PALE	1	1		
. . NS	860076	. . CAP AVEC LOGO AMAYA	1	1		
. NS	864703	. COUVERCLE COTE ALLEE SIEGE DROIT	1	1		
. NS	864589	. LEVIER COTE GAUCHE ALLEE	1	1		
1	863186	. APPUI-BRAS DROIT	1	1		
. NS	Call order desk	. . RECOUVREMENT APPUIS-BRAS IMITATION BOIS	1	1		P
. NS	866077	. . RECOUVREMENT APPUIS-BRAS GRIS FONCE	1	1		
. NS	865378	. . RECOUVREMENT D'APPUIS BRAS GRIS PALE	1	1		
. NS	860075	. . CAP AVEC LOGO AMAYA	1	1		
1	864938	. APPUIS-BRAS GAUCHE	1	1		
. NS	Call order desk	. . RECOUVREMENT APPUIS-BRAS IMITATION BOIS	1	1		P
. NS	866077	. . RECOUVREMENT APPUIS-BRAS GRIS FONCE	1	1		
. NS	865378	. . RECOUVREMENT D'APPUIS BRAS GRIS PALE	1	1		
. NS	860076	. . CAP AVEC LOGO AMAYA	1	1		
2	864577	. COUVERLCE COTE ALLEE DROITE	1	1		
2	864703	. COUVERCLE COTE ALLEE SIEGE DROIT	1	1		
3	864588	. LEVIER COTE DROIT ALLEE	1	1		
3	864589	. LEVIER COTE GAUCHE ALLEE	1	1		
4	865070	APPUI-BRAS DROIT COTE FENETRE	1	1		
5	11500930	VIS A TETE HEXAGONAL M10-1.5x30 G8.8 PHC	2	2		
6	500256	ECROU HEX M10-1.5 Z050	2	2		
7	Call order desk	COUVERCLE DU MECANISME DROIT	1	1		P
7	Call order desk	COUVERCLE DU MECANISME GAUCHE	1	1		P
10	863405	CYLINDRE MECANIQUE DROIT	1	1		

De 3-4417 À 8-1043		Date:07-2024	PAGE:HF-1826-53

APPUI-BRAS PASSAGER - "AMAYA" AVEC "SIGLIUM" TORO & TORINO

Numéro d'article	Pièces	Description	H3411	H3455	VIP455	NOTES
10	863406	CYLINDRE MECANIQUE GAUCHE	1	1		
11	861486	CLIP POUR CABLE DE SIEGE	2	2		
12	865696	CLIP	1	1		
13	863407	CABLE	2	2		
14	500690	ECROU HEX BAGUE DE NYLON 1/4-28 Z050	2	2		
15	863413	LEVIER DOSSIER INCLINABLE COTE FENETRE GAUCHE	1	1		
15	863414	LEVIER DOSSIER INCLINABLE COTE FENETRE DROITE	1	1		
16	863356	BOUTON LEVIER FENETRE GAUCHE	1	1		
16	863357	BOUTON LEVIER FENETRE DROITE	1	1		
17	9415477	VIS A TETE HEXAGONAL 1/4-20x3/4 ZP	1	1		
18	500769	ECROU HEX 1/4-20 Z050	1	1		
30	864072	APPUIS BRAS CENTRAL ASS / GRIS CLAIR	1	1	1	
. NS	865995	. BOULON	1	1	1	
. NS	865996	. MANCHON	1	1	1	
. NS	866240	. RECOUVREMENT D'APPUIS BRAS GRIS PALE	1	1	1	
40	Call order desk	APPUI-BRAS COTE FENETRE	1	1		P
		1) PAS VENDU SEPAREMENT				
		P) CONTACTER LE BUREAU DE PRISE DE COMMANDE				
		P) CONTACTER LE BUREAU DE PRISE DE COMMANDE				

De 3-4417 À 8-1043		Date:07-2024	PAGE:HF-1826-60
ACCESSOIRES SIEGE PASSAGER - "AMAYA"			

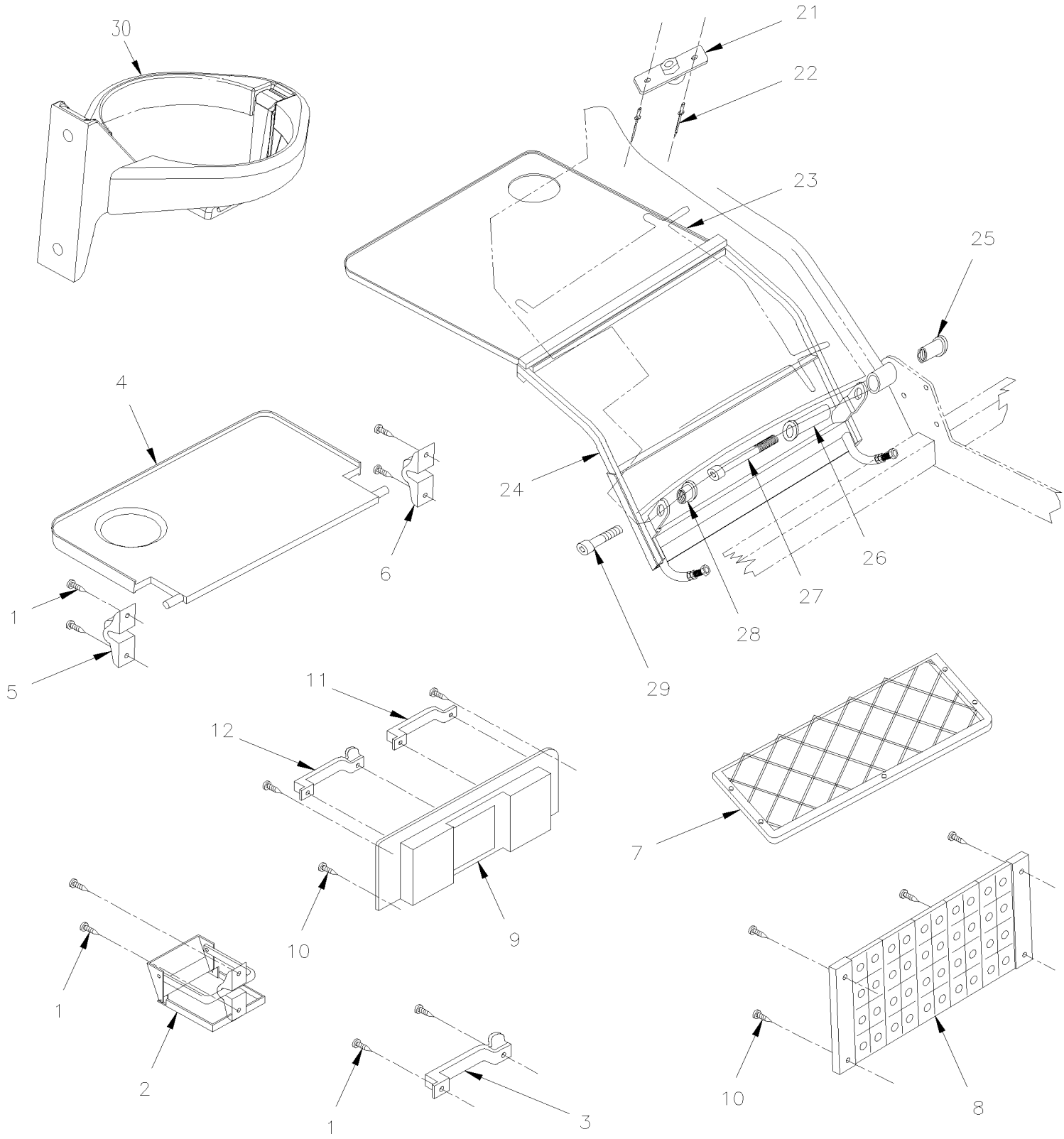

De 3-4417 À 8-1043		Date:07-2024	PAGE:HF-1826-60

ACCESSOIRES SIEGE PASSAGER - "AMAYA"

Numéro d'article	Pièces	Description	H3411	H3455	VIP45	NOTES
1	500936	VIS AUTOTARAUDEUSE TETE OVALE PHILLIPS #10x1 1/4 ZP	1	1		
2	861923	SUPPORT A VERRE, FIXATION 3 TROUS / W/2 HOLES FOR SCREW	1	1		A
NS	862932	SUPPORT A VERRE, FIXATION 3 TROUS / W/3 HOLES FOR SCREW	1	1		
3	860422	POIGNEE	1	1		
NS	860421	CROCHET	1	1		
4	862774	TABLE	1	1		
4	863777	TABLE	1	1		
5	N.S.S.	. SUPPORT DROIT	1	1		1
6	N.S.S.	. SUPPORT GAUCHE	1	1		1
7	861922	PORTE JOURNAUX 16" x 6 ¾"	1	1		
7	865369	VIS #10 1 1/4	5	5		
8	861924	PORTE JOURNAUX 310MM x 145MM = GREY 5 BARS	1	1		
8	863535	PORTE JOURNAUX 350MM x 145MM = GREY 6 BARS	1	1		
9	Call order desk	BASE	1	1		P
10	865369	VIS #10 1 1/4	1	1		
11	862938	POIGNEE	1	1		
12	860422	POIGNEE	1	1		
12	860421	CROCHET	1	1		
21	863417	BOUTON NOIR	1	1		
21	**863418**	**BOUTON GRIS / ANCIEN**	1	1		
21	**866266**	**BOUTON GRIS / ACTUEL**	1	1		
22	504126	RIVET AVEUGLE TETE BOMBE OUVERT 3/16x5/8 AL	1	1		
23	861920	TRAY POUR NOURRITURE / TYPE AVION	1	1		
24	864799	CADRE TABLE TYPE AVION	1	1		
25	864800	VIS DE CENTRAGE	1	1		
26	864801	COUSSINET CENTRALE	1	1		
27	502765	VIS TETE CYLINDRIQUE SIX PANS CREUX M10-1.5x100 G8.8 PT ZP	1	1		
28	864802	COUSINNET COURT	1	1		
29	70314705	VIS TETE CYLINDRIQUE SIX PANS CREUX M10-1.5x60 G8.8 ZP	1	1		
NS	405795	SUPPORT TABLE	1	1		
30	862844	SUPPORT A VERRE	AR	AR		
30	863181	SUPPORT A VERRE	AR	AR		
NS	864860	SUPPORT A VERRE, FLEXIBLE / GRIS	AR	AR		
		A) TEL QUE MONTRE				
		1) PAS VENDU SEPAREMENT				
		P) CONTACTER LE BUREAU DE PRISE DE COMMANDE				

PREVOST

MANUEL DE PIÈCES

De 3-4417 À 8-1043		Date:07-2024	PAGE:HF-1826-71
SIEGE PASSAGER - "AMAYA" - RABATTABLE "GAUDI" HR & SC - W/ W.C.L.			

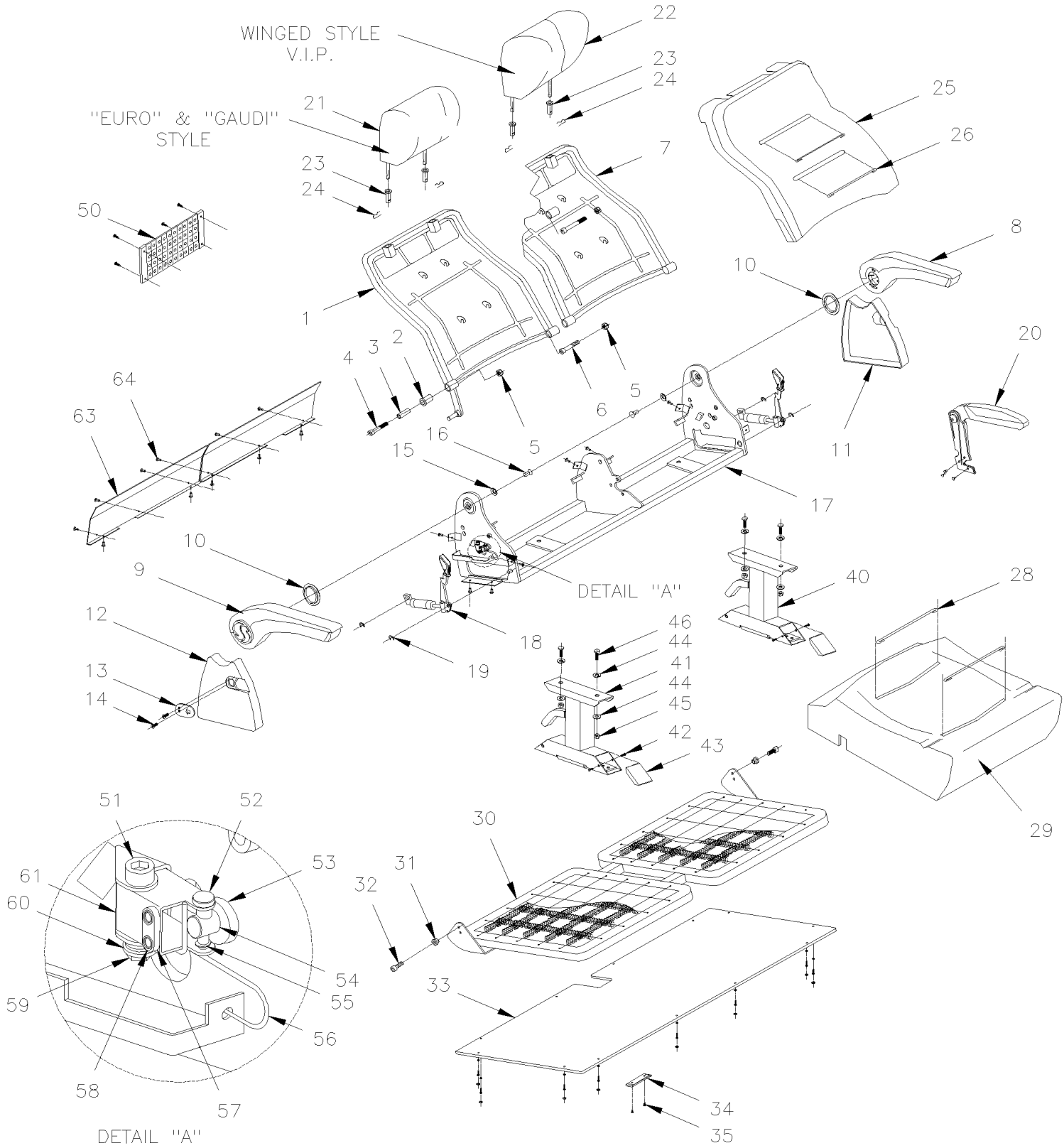

PREVOST

MANUEL DE PIÈCES

De 3-4417 À 8-1043		Date:07-2024	PAGE:HF-1826-71

SIEGE PASSAGER - "AMAYA" - RABATTABLE "GAUDI" HR & SC - W/ W.C.L.

Numéro d'article	Pièces	Description	H3411	H3455	VIP45	NOTES
		NOTE IMPORTANTE: AVANT DE				
		POUR COMMANDER ENSEMBLE SIEGE PASSAGERS				
		OU LE RECOUVREMENT DE CELUI CI				
		VOIR SPECIFICATIONS DU VEHICULE				
1	Call order desk	CADRE DOSSIER RABATTABLE DROIT & AVION TABLE SEAT	1	1		P
1	Call order desk	CADRE DOSSIER RABATTABLE DROIT / W/"GAUDI"	1	1		P
1	Call order desk	CADRE DOSSIER ASS / AVEC SIEGE RABATTABLE DR / W/"GAUDI" GI	1	1		P
1	Call order desk	COQUILLE DOSSIER / W/"GAUDI" GI	1	1		P
2	865560	MANCHON HYTREL	1	1		
2	Call order desk	COUSSINET PLASTIQUE / W/"GAUDI" SC	1	1		P
3	Call order desk	COUSSINET	1	1		P
3	Call order desk	COUSSINET / W/"GAUDI" SC	1	1		P
4	70314705	VIS TETE CYLINDRIQUE SIX PANS CREUX M10-1.5x60 G8.8 ZP	1	1		
5	500256	ECROU HEX M10-1.5 Z050	1	1		
6	502765	VIS TETE CYLINDRIQUE SIX PANS CREUX M10-1.5x100 G8.8 PT ZP	1	1		
7	Call order desk	CADRE DOSSIER RABATTABLE GAUCHE & AVION TABLE SEAT	1	1		P
7	Call order desk	CADRE DOSSIER RABATTABLE GAUCHE / W/"GAUDI"	1	1		P
7	Call order desk	CADRE DOSSIER ASS / AVEC SIEGE RABATTABLE GAU / W/"GAUDI" GI	1	1		P
7	Call order desk	COQUILLE DOSSIER / W/"GAUDI" GI	1	1		P
8	864020	APPUIS-BRAS GAUCHE ASS / SIEGE PLIANT	1	1		
9	864019	APPUIS-BRAS DROIT ASS / SIEGE PLIANT	1	1		
10	N.S.S.	COUSSINET EN PLASTIQUE	1	1		1
11	865351	COUVERCLE PLASTIQUE GAUCHE / W/"GAUDI" STATIONARY	1	1		
11	Call order desk	COUVERCLE PLASTIQUE GAUCHE / W/"GAUDI" SLIDE	1	1		P
12	865352	COUVERCLE PLASTIQUE DROIT	1	1		
13	Call order desk	BLOQUE POIGNEE	1	1		P
14	Call order desk	VIS MECANIQUE TETE CYLINDRIQUE PHILLIPS M6x15	1	1		P
15	865543	RONDELLE #10.5MM DIN5797	1	1		
16	860111	VIS TETE FRAISEE SIX PAN CREUX M10-1.5x16	1	1		
17	Call order desk	STUCTURE DROITE / SIEGE RABATTABLE	1	1		P
17	Call order desk	STUCTURE DROITE / SIEGE RABATTABLE	1	1		P
17	Call order desk	STUCTURE GAUCHE / SIEGE RABATTABLE	1	1		P
17	Call order desk	STUCTURE DROITE / SIEGE RABATTABLE & AVION TABLE SEAT	1	1		P
17	Call order desk	STUCTURE GAUCHE / SIEGE RABATTABLE & AVION TABLE SEAT	1	1		P
17	Call order desk	STUCTURE GAUCHE / SIEGE RABATTABLE TO VERIFIED	1	1		P
18	863540	MECANISME DOSSIER INCLINABLE ASS. AISLE SIDE	1	1		
. NS	IS-136	. FEUILLE D'INSTRUCTION	1	1		
18	862546	MECANISME DOSSIER INCLINABLE ASS. WALL SIDE	1	1		
. NS	IS-136	. FEUILLE D'INSTRUCTION	1	1		
19	Call order desk	RONDELLE #9 DIN6799	1	1		P
20	863352	APPUIS BRAS CENTRAL / PEINT CHARCOAL	1	1		

De 3-4417 À 8-1043		Date:07-2024	PAGE:HF-1826-71

SIEGE PASSAGER - "AMAYA" - RABATTABLE "GAUDI" HR & SC - W/ W.C.L.

Numéro d'article	Pièces	Description	H3411	H3455	VIP45	NOTES
20	Call order desk	VIS MECANIQUE TETE CYLINDRIQUE PHILLIPS M6x15	1	1		P
21	863315	FOAM D'APPUIE-TETE / "BRAZIL" & "EUROTECH"	1	1		
21	Call order desk	FOAM D'APPUIE-TETE / TYPE "GAUDI HR"	1	1		P
NS	Call order desk	RECOUVREMENT APPUIS-TETE "GAUDI" S.C.C.	1	1		P
22	862933	APPUIE-TÊTE/SIEGE VIP	1	1		
23	864810	GUIDE	1	1		
24	866204	ATTACHE	1	1		
25	865141	REMBOURRAGE ASSISE	1	1		
25	Call order desk	DOSSIER, MOUSSE / W/"GAUDI"	1	1		P
25	Call order desk	MOUSSE DU DOSSIER COTE ALLEE / W/"GAUDI" GI	1	1		P
25	Call order desk	MOUSSE DU DOSSIER COTE MUR / W/"GAUDI" GI	1	1		P
26	Call order desk	FIL FORME DE MOUSSE DU DOSSIER "EUROTECH" & "BRASIL	1	1		P
26	Call order desk	FIL FORME DE MOUSSE DU DOSSIER / W/"GAUDI" & "EUROTECH"	1	1		P
NS	Call order desk	HOUSSE DOSSIER ASS S.C.C. / W/"GAUDI"	1	1		P
27	Call order desk	HOUSSE DOSSIER ASS S.C.C. / W/"GAUDI" GI	1	1		P
28	Call order desk	FIL FORME DE MOUSSE DE L'ASSISE "EUROTECH" & "BRASIL	1	1		P
29	Call order desk	REMBOURRAGE ASSISE	1	1		P
NS	Call order desk	HOUSSE D'ASSISE ASS S.C.C. / W/"GAUDI"	1	1		P
30	865599	CHASSIE ASSISE / COTE RUE	1	1		
30	Call order desk	CHASSIS DE SIEGE RABATTABLE / STATIONNAIRE / W/"GAUDI"	1	1		P
30	Call order desk	CHASSIS DE SIEGE RABATTABLE / COULISSANT / W/"GAUDI"	1	1		P
31	866191	COUSSINET	1	1		
32	Call order desk	VIS TETE CYLINDRIQUE SIX PANS CREUX M10x25	1	1		P
33	Call order desk	CAPUCHON	1	1		P
34	Call order desk	SUPPORT DE FIXATION DE SIEGE	1	1		P
35	Call order desk	BOULON 3.9X13MM	1	1		P
40	862917	PIEDESTAL COULISSANT AMAYA OPTION WCL	1	1		
41	865028	PIEDESTAL ASS GAUCHE/ RABATTABLE & COULISSANT	1	1		
42	504619	PINCE POUR MOULURE / NOIR 7/32"O.D.x1/2" HOLE 3/16	4	4		
43	862585	COUVERCLE SOCLE / BLACK	1	1		
. NS	864028	. PINCE POUR MOULURE / NOIR 11MM O.D. x17MM HOLE 4MM	2	2		
44	866243	RONDELLE PRESSION 7/16" 10MM	1	1		
45	500256	ECROU HEX M10-1.5 Z050	1	1		
46	5001526	VIS A TETE HEXAGONAL M16-2.0x45 G10.9 DP	1	1		
50	**HF-1826-60**	**ACCESSOIRES SIEGE PASSAGER - "AMAYA"**	1	1	1	
51	860197	VIS TETE CYLINDRIQUE SIX PANS CREUX M8-1.25x50	1	1		
52	Call order desk	AXE DE BLOCAGE	1	1		P
53	865491	COUSSINET FM810120J	1	1		
54	Call order desk	AXE DE BLOCAGE	1	1		P
55	Call order desk	RONDELLE DIN-6799 5MM	1	1		P
56	Call order desk	RESSORT	1	1		P
57	Call order desk	INSERTION	1	1		P

PREVOST

MANUEL DE PIÈCES

De 3-4417 À 8-1043		Date:07-2024	PAGE:HF-1826-71

SIEGE PASSAGER - "AMAYA" - RABATTABLE "GAUDI" HR & SC - W/ W.C.L.

Numéro d'article	Pièces	Description	H3411	H3455	VIP455	NOTES
58	Call order desk	RIVET	1	1		P
59	Call order desk	ECROU HEX BAGUE DE NYLON M8-1.25	1	1		P
60	Call order desk	RESSORT	1	1		P
61	Call order desk	SUPPORT	1	1		P
63	Call order desk	PLAQUE DE PROTECTION	1	1		P
64	504118	RIVET AVEUGLE TETE BOMBE OUVERT 3/16x3/8 AL	1	1		
70	**HF-1826-40**	**SIEGE PASSAGER - "AMAYA" - REPOSE-PIED & PEDESTAL**				
100	323654	RECOUVREMENT RAIL DE SIEGE 12' / W/COVERING FLOOR	AR	AR		
100	323963	RECOUVREMENT RAIL DE SIEGE 8' / W/COVERING FLOOR	AR	AR		
		1) PAS VENDU SEPAREMENT				
		P) CONTACTER LE BUREAU DE PRISE DE COMMANDE				

De 3-4417 À 8-1043		Date:07-2024	PAGE:HF-1827-02
SIEGE PASSAGER - "ULTRA"			

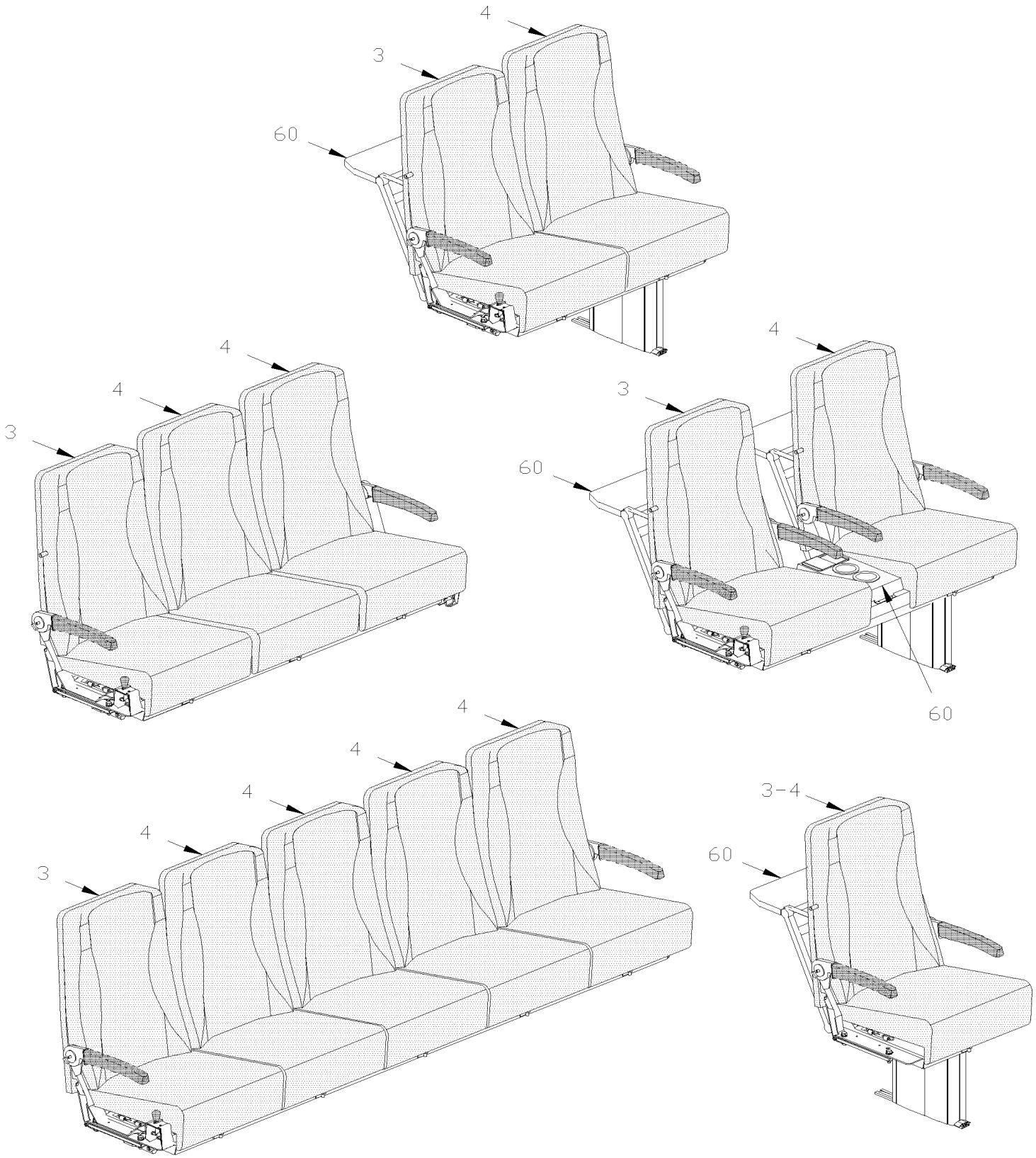

De 3-4417 À 8-1043		Date:07-2024	PAGE:HF-1827-02
SIEGE PASSAGER - "ULTRA"			

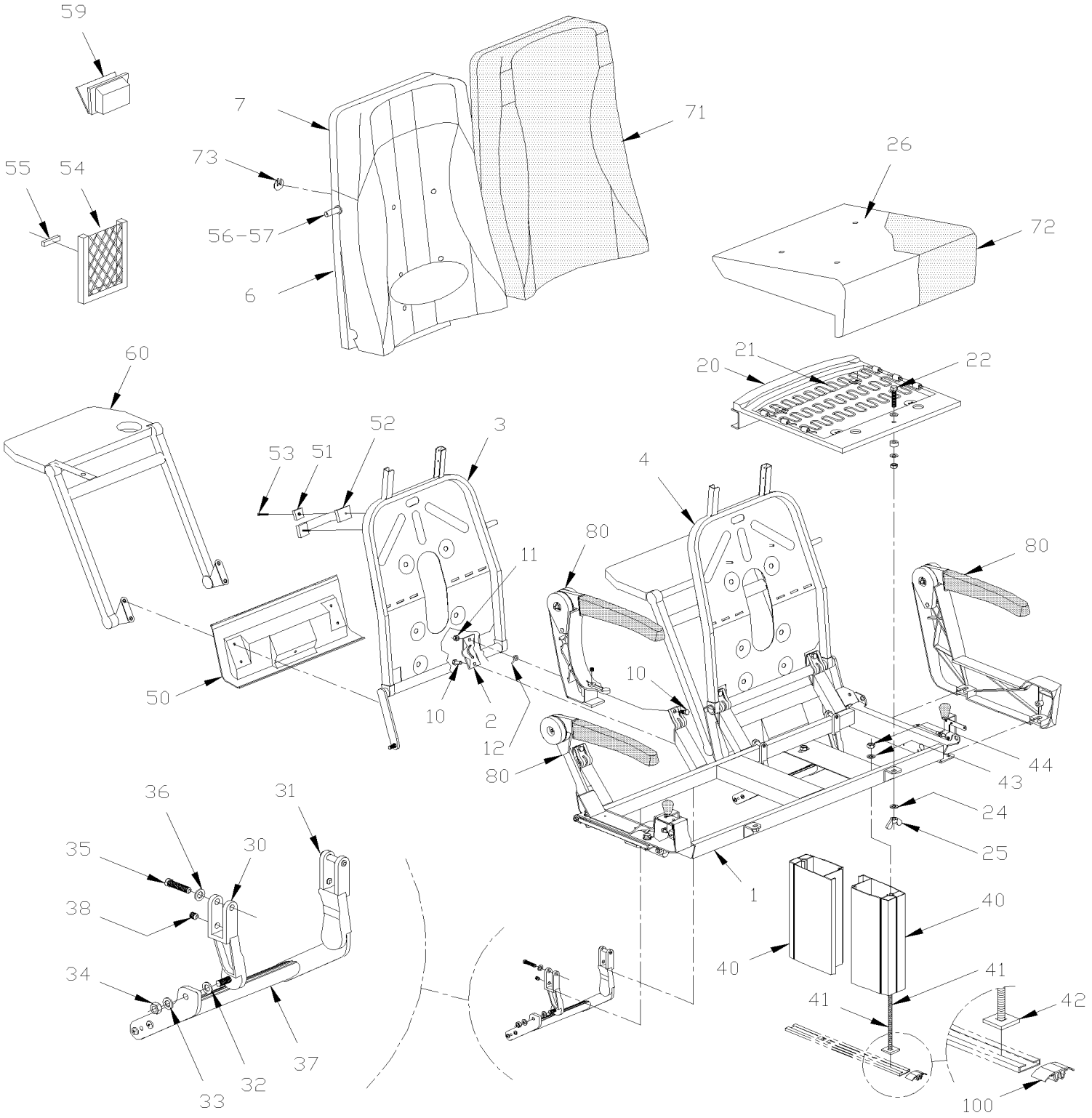

De 3-4417 À 8-1043		Date:07-2024	PAGE:HF-1827-02

SIEGE PASSAGER - "ULTRA"

Numéro d'article	Pièces	Description	H3441	H3455	VIP45	NOTES
	363927	SIEGE GAU.TOURISMO #1 ALU. 42"	AR	AR		
	363928	SIEGE DR. TOURISMO #1 ALU. 42"	AR	AR		
	363929	SIEGE 2 PASSAGERS ROTATIF ULTRA	AR	AR		
	363931	SIEGE 2 PASSAGERS BANQUETTE ULTRA	AR	AR		
	363932	SIEGE 5 PASSAGERS BANQUETTE ULTRA	AR	AR		
1	363842	. STRUCTURE SIEGE GA. STD ASS.	1	1		
1	363841	. STRUCTURE SIEGE DROIT STD ASS.	1	1		
1	363836	. STRUCTURE SIEGE ROTATIF ASS.	1	1		
1	363843	. STRUCTURE BANQUETTE 3 PLACES	1	1		
1	363844	. STRUCTURE BANQUETTE 5 PLACES	1	1		
1	363837	. STRUCTURE SIEGE DROIT 1 PASS	1	1		
1	363840	. STRUCTURE SIEGE GAUCHE 1 PASS.	1	1		
1	363838	. STRUCTURE SIEGE DROIT VIP ASS.	1	1		
1	363839	. STRUCTURE SIEGE GAUCHE VIP ASS	1	1		
2	363246	. COLLET	4	4		
3	363834	. CADRE DOSSIER DROIT	1	1		
4	363835	. CADRE DOSSIER GAUCHE	1	1		B
6	363186	. MOUSSE DOSSIER	1	1		
6	363252	. MOUSSE D'ACCUEIL	1	1		
6	363350	. MOUSSE D'ACCUEIL	1	1		
7	363348	. MOUSSE APPUI-TETE	1	1		
7	363251	. MOUSSE APPUIE-TETE SIEGE ULTRA	1	1		
NS	500583	. VIS AUTOTARAUDEUSE TETE CYLINDRIQUE PHILLIPS #6x1/2 Z050	4	4		
NS	500240	. RONDELLE FREIN A DENT EXTERIEUR .195x.410x.025 Z050	4	4		
10	5001336	. VIS TETE HEX EPAULEMENT STRIEE 5/16-18x3/4 Z050	8	8		
11	5001113	. CONTRE ECROU HEX BAGUE DE NYLON 5/16-18	8	8		
12	363273	. RESSORT	4	4		
20	363646	. STRUCTURE D'ASSISE	1	1		
21	363650	. . RESSORT	3	3		
22	362353	. . VIS	1	1		
24	500441	. RONDELLE PLATE .312x.734x.065 Z050	2	2		
25	500782	. ECROU A OREILLES 5/16-18 Z050	2	2		
26	363645	. MOUSSE	1	1		
30	363437	. SUPPORT GAU	1	1		
31	363436	. SUPPORT DR	1	1		
32	502723	. RONDELLE PLATE .386x.750x.050 NYL	2	2		
33	500441	. RONDELLE PLATE .312x.734x.065 Z050	2	2		
34	500777	. ECROU HEX STOVER 5/16-18 Z050	2	2		
35	500183	. VIS A TETE HEXAGONAL 5/16-18x1 1/2 G5 PT Z050	2	2		
36	500476	. RONDELLE FREIN FENDUE .317x.586x.078 Z050	2	2		
37	362928	. APPUI-PIED	1	1		
38	502781	. VIS PRESSION SIX PAN CREUX FORME CUVETTE 5/16-18x1/4	2	2		

De 3-4417 À 8-1043		Date:07-2024	PAGE:HF-1827-02

SIEGE PASSAGER - "ULTRA"

Numéro d'article	Pièces	Description	H3441	H3455	VIP45	NOTES
40	363577	. PIEDESTAL, SIEGE REGULIER 279MM / 2 PIECES À 5-0238	2	2		
40	364038	. PIEDESTAL CARRE / UNE PIECE / 279MM / 10.98" De 5-0239	1	1		
NS	364076	. RENFORCEMENT PEIDESTAL / ANGULAIRE ARRIERE DU PIEDESTAL / 58MMx 20MM De 6-0361	2	2		
41	5001600	. VIS CARROSSERIE 3/8-16x12 G5 Z050	2	2		
42	363085	. PLAQUE / 1 1/4" X 1 1/4" À 5-0238	1	1		
42	360052	. PLAQUE / 1 1/4" X 3 1/2" De 5-0239	1	1		
43	500445	. RONDELLE PLATE .437x1.000x.083 Z050	2	2		
44	363821	. PLAQUE ATTACHE EN "J" / POUR FIXER LE SIEGE A LA TRACK AU MUR WALL TRACK À 7-0633	2	2		
. NS	500183	. . VIS A TETE HEXAGONAL 5/16-18x1 1/2 G5 PT Z050 À 7-0633	2	2		
. NS	500942	. . RONDELLE FREIN FENDUE 8.1x14.8x2.0 N500 À 7-0633	2	2		
44	364132	. PLAQUE ATTACHE EN "J" / POUR FIXER LE SIEGE A LA TRACK AU MUR WALL TRACK De 7-0634	1	1		
. NS	500829	. . VIS A TETE HEXAGONAL M10-1.5x40 G8.8 De 7-0634	2	2		
. NS	500257	. . RONDELLE FREIN FENDUE 10.2x18.1x2.2 Z050 De 7-0634	2	2		
44	364133	. RENFORT ATTACHE SIEGE De 7-0634	1	1		
50	363946	. PANNEAU GAUCHE DU BAS	1	1		
50	363947	. PANNEAU DROIT DU BAS	1	1		
51	860421	. CROCHET	1	1		
52	860422	. POIGNEE	1	1		
NS	505229	. DECALQUE 3"LETTRES NOIRES Z	2	2		
53	502521	. VIS AUTOTARAUDEUSE TETE OVALE PHILLIPS #8-32x1 BK	2	2		
54	362707	. PORTE JOURNAUX 13" x 6 ½"	1	1		
54	860809	. PORTE JOURNAUX 14" x 7 ¼"	1	1		
55	500353	. VIS AUTOTARAUDEUSE TETE PLATE PHILLIPS #8x3/4 BK	4	4		
56	362943	. BUTOIR	1	1		
56	362942	. BUTOIR COURT	1	1		
57	5001019	. VIS AUTOTARAUDEUSE TETE OVALE PHILLIPS #10x2 EMN	1	1		
NS	5001116	. ECROU RESSORT EN "U" #10A .025-.062	1	1		
59	861277	. CENDRIER	1	1		
60	**HF-1829-00**	**. ACCESSOIRES SIEGE PASSAGER - "PREVOST"**				
71	Call order desk	. HOUSSE DOSSIER ASS. ULTRA 40" / "ULTRA"	1	1		P
71	363254P	. RECOUV DOSSIER PR SIEGE AMAYA W/42" HIGHT	1	1		
72	363676	. RECOUVREMENT ASSISE SPECIFIE CODE COULEUR / ALL NEW W/SPRING	1	1		
73	362716	. ATTACHE EN "W" ROND / POUR FIXER COUVERCLE	8	8		
NS	682259	. RUBAN SCELLANT / CLAIRE / 1/32"x1 1/2"x65' / 1795	AR	AR		B
80	**HF-1827-52**	**. APPUI-BRAS PASSAGER - "CHARBON" AVEC LEVIER**				
100	323654	RECOUVREMENT RAIL DE SIEGE 12' / W/COVERING FLOOR	AR	AR		
100	323963	RECOUVREMENT RAIL DE SIEGE 8' / W/COVERING FLOOR	AR	AR		
		B) QT DE 2 AVEC SIEGE 3 PASSAGERS ARRIERE & QT DE 4 AVEC SIEGE 5 PASSAGERS ARRIERE				
		P) CONTACTER LE BUREAU DE PRISE DE COMMANDE				

De 3-4417 À 8-1043		Date:07-2024	PAGE:HF-1827-11
SIEGE PASSAGER - ROTATIF			

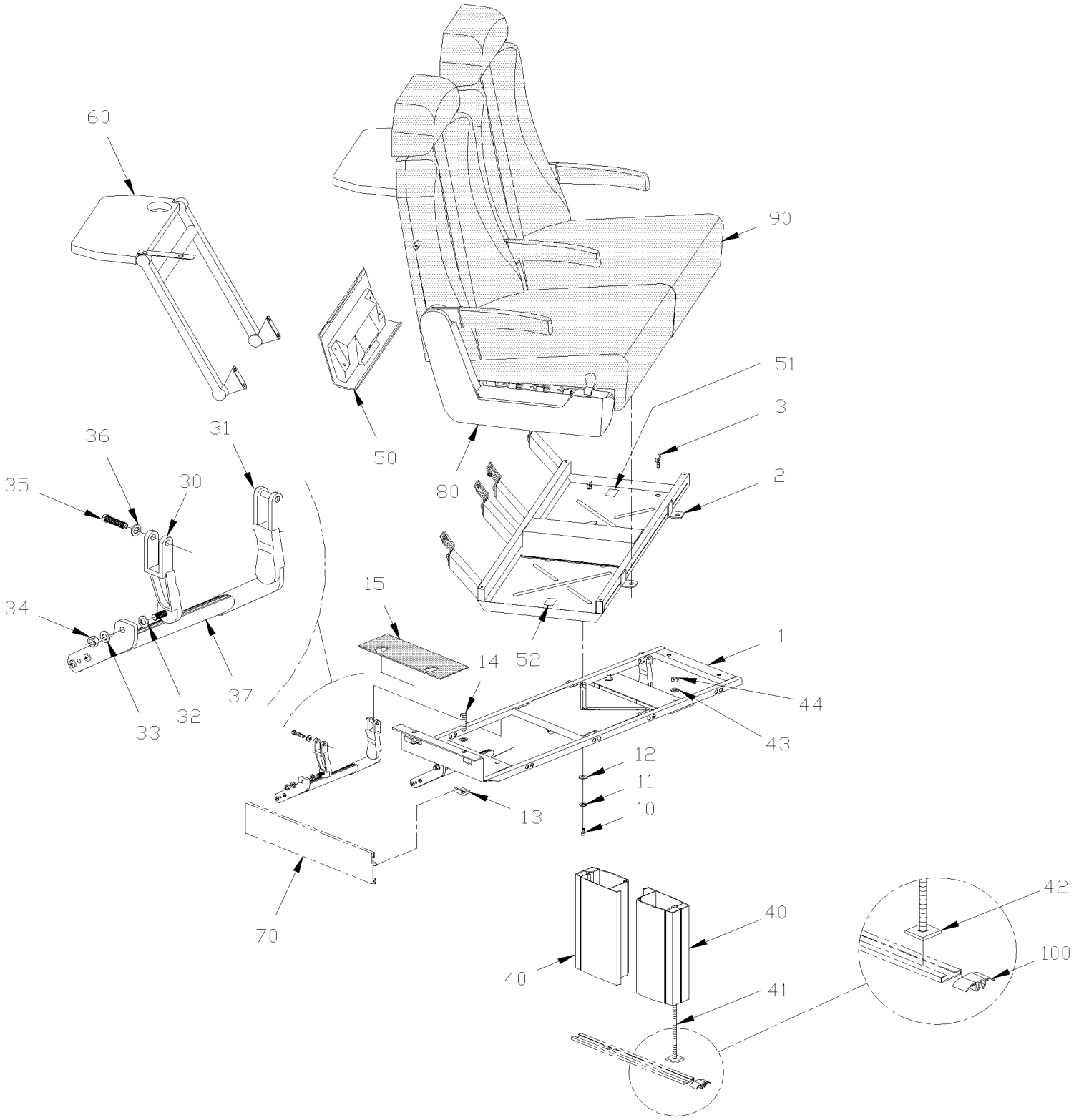

De 3-4417 À 8-1043		Date:07-2024	PAGE:HF-1827-11

SIEGE PASSAGER - ROTATIF

Numéro d'article	Pièces	Description	H3411	H3455	VIP45	NOTES
		LA PAGE MONTRE SEULEMENT LES PIECES RELIEES				
		AVEC SIEGE ROTATIF. TOUTES LES				
		AUTRES PIECES SONT ILLUSTREES DANS LA PAGE				
	363923	SIEGE 2 PASSAGERS ROTATIF TOURISMO	AR	AR		
	363929	SIEGE 2 PASSAGERS ROTATIF ULTRA	AR	AR		
1	362340	CADRE BASE SIEGE FIXE	1	1		
2	363836	STRUCTURE SIEGE ROTATIF ASS.	1	1		
3	5001302	VIS DE SERRAGE A MAIN EPAULEMENT 1/4-20x3/4 SS	4	4		
3	500468	RONDELLE PLATE .281x1.250x.065 Z050	4	4		
10	500162	VIS A TETE HEXAGONAL 1/4-20x1/2 G5 Z050	1	1		
11	500473	RONDELLE FREIN FENDUE .262x.489x.062 Z050	1	1		
12	500462	RONDELLE PLATE .343x1.500x.083 SS	1	1		
13	362333	ECROU ATTACHE EN "L" / POUR FIXER LE SIEGE A LA TRACK AU MUR WALL TRACK	2	2		
14	500182	VIS A TETE HEXAGONAL 5/16-18x1 1/4 G5 PT Z050	2	2		
15	362405	SUPPORT DE MUR EN MOUSSE	1	1		
30	363439	SUPPORT GAU	2	2		
31	363438	SUPPORT DR	2	2		
32	502723	RONDELLE PLATE .386x.750x.050 NYL	2	2		
33	500441	RONDELLE PLATE .312x.734x.065 Z050	2	2		
34	500777	ECROU HEX STOVER 5/16-18 Z050	2	2		
35	5001335	VIS TETE HEX EPAULEMENT STRIEE 5/16-18x1 1/2 Z050	2	2		
36	500476	RONDELLE FREIN FENDUE .317x.586x.078 Z050	2	2		
37	362928	APPUI-PIED	2	2		
40	363579	PIEDESTAL CARRE / AVEC SIEGE ROTATIF / 224MM 8.81" À 5-0238	2	2		
40	364039	PIEDESTAL CARRE / AVEC SIEGE ROTATIF / UNE PIECE / 224MM 8.81" De 5-0239	1	1		
NS	364076	RENFORCEMENT PEIDESTAL / ANGULAIRE ARRIERE DU PIEDESTAL / 58MMx 20MM De 6-0361	2	2		
41	5001078	VIS CARROSSERIE 3/8-16x9 3/4 Z050	2	2		
42	363085	PLAQUE / 1 1/4" X 1 1/4" À 5-0238	2	2		
42	360052	PLAQUE / 1 1/4" X 3 1/2" De 5-0239	2	2		
43	362410	RONDELLE	2	2		
44	500265	ECROU HEX STOVER 3/8-16 Z050	2	2		
46	362627	TAQUET DE GLISSIERE / 1 1/4" X 1 1/4"	AR	AR		
46	500270	RONDELLE PLATE .406x1.000x.063 SS	AR	AR		
46	500305	VIS A TETE HEXAGONAL 3/8-16x7/8 G5 Z050	AR	AR		
46	500478	RONDELLE FREIN FENDUE .380x.683x.094 Z050	AR	AR		
50	362702	COUVERCLE BAS DROIT	1	1		
50	362701	COUVERCLE BAS GAUCHE	1	1		
51	361752	DECALQUE SIEGE PIVOTANT ANG./FR. / ENGLISH & FRANCAIS	1	1		
51	364056	DECALQUE SIEGE PIVOTANT ANG./FR. / ENGLISH & SPANISH	1	1		
52	361751	DECALQUE SIEGE PIVOTANT À 8-1054	1	1		

De 3-4417 À 8-1043		Date:07-2024	PAGE:HF-1827-11

SIEGE PASSAGER - ROTATIF

Numéro d'article	Pièces	Description	H3411	H3455	VIP45	NOTES
52	403890	DECALQUE SIEGE ROTATIF ANG./FR. / ENGLISH & FRANCAIS De 8-1055	1	1		
52	405643	DECALQUE SIEGE ROTATIF ANG./FR. / ENGLISH & SPANISH	1	1	1	
60	**HF-1829-00**	**ACCESSOIRES SIEGE PASSAGER - "PREVOST"**				
70	**HF-2221-10**	**CONDUIT DE CHAUFFAGE & A/C**				
80	**HF-1827-52**	**APPUI-BRAS PASSAGER - "CHARBON" AVEC LEVIER**				
90	**HF-1827-02**	**SIEGE PASSAGER - "ULTRA"**				
90	**HF-1828-01**	**SIEGE PASSAGER - "TOURISMO II"**				
100	323654	RECOUVREMENT RAIL DE SIEGE 12' / W/COVERING FLOOR	AR	AR		
100	323963	RECOUVREMENT RAIL DE SIEGE 8' / W/COVERING FLOOR	AR	AR		

De 3-4417 À 8-1043		Date:07-2024	PAGE:HF-1827-52
APPUI-BRAS PASSAGER - "CHARBON" AVEC LEVIER			

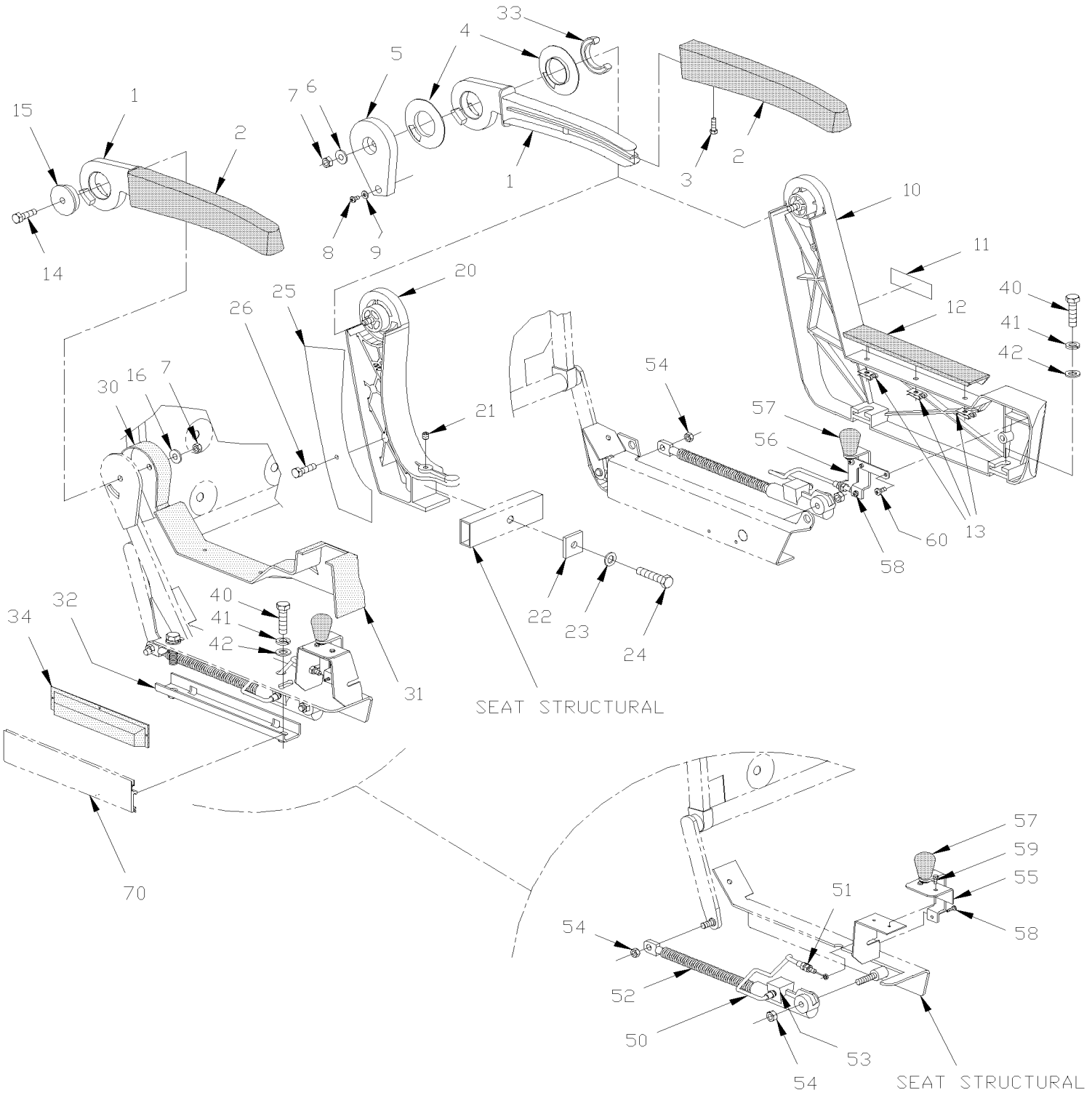

De 3-4417 À 8-1043		Date:07-2024	PAGE:HF-1827-52

APPUI-BRAS PASSAGER - "CHARBON" AVEC LEVIER

Numéro d'article	Pièces	Description	H3411	H3455	VIP45	NOTES
1	363597	APPUI-BRAS GRIS CHARBON	3	3		
1	362933	ARMATURE APPUI-BRAS GAUCHE	2	2		
1	362934	ARMATURE APPUI-BRAS DROIT	2	2		
2	363598	RECOUVREMENT D'APPUI-BRAS	1	1		
2	362541	RECOUVREMENT APPUI-BRAS	1	1		
NS	363425	MOUSSE APPUIE-BRAS VIP	AR	AR		
3	500686	VIS AUTOTARAUDEUSE TETE OVALE PHILLIPS #6x1/2 BK	1	1		
NS	500345	RONDELLE DE FINITION FRAISE .187x.500x.090 BR BK	1	1		
4	363575	. DOUILLE APPUI-BRAS	2	2		
5	363565	PLAQUE DE FERMETURE GAUCHE	1	1		
5	362913	PLAQUE DE FERMETURE	2	2		V
5	363566	PLAQUE DE FERMETURE DROITE, GRIS CHARCOAL	1	1		
6	502510	RONDELLE PLATE .375x.875x.083	1	1		
7	5001113	CONTRE ECROU HEX BAGUE DE NYLON 5/16-18	2	2		
8	500658	VIS AUTOTARAUDEUSE TETE CYLINDRIQUE PHILLIPS #10-24x3/4 Z050	1	1		
9	500470	RONDELLE FREIN FENDUE .193x.334x.047 Z050	1	1		
10	363833	. FLANC COTE GAUCHE GRIS CHARBON	1	1		
10	363832	. FLANC COTE DROIT GRIS CHARBON	1	1		
10	363858	. FLANC COTE DROIT GRIS CHARBON	1	1		V
10	363859	. FLANC COTE GAUCHE GRIS CHARBON	1	1		V
11	362907	. DECALQUE PREVOST	1	1		
12	362871	. RECOUVREMENT ETRIER GAUCHE	1	1		
12	362971	. RECOUVREMENT ETRIER DROIT	1	1		
13	509814	. RONDELLE ARRET BOULON RONDE CAMBREE 3/16	3	3		
13	509814	. RONDELLE ARRET BOULON RONDE CAMBREE 3/16	3	3		
14	500182	VIS A TETE HEXAGONAL 5/16-18x1 1/4 G5 PT Z050	1	1		
15	362315	RONDELLE DE LOCALISATION 40.26MM O.D. X 44.5 MM O.D.	1	1		
16	500441	RONDELLE PLATE .312x.734x.065 Z050	1	1		
20	363564	SUPPORT CENTRAL GRIS CHARBON	1	1		
20	362904	SUPPORT CENTRAL GRIS CHARBON	2	2		V
21	502781	VIS PRESSION SIX PAN CREUX FORME CUVETTE 5/16-18x1/4	1	1		
22	362711	PLAQUE	1	1		
23	500476	RONDELLE FREIN FENDUE .317x.586x.078 Z050	1	1		
24	500186	VIS A TETE HEXAGONAL 5/16-18x2 1/2 G5 Z050	1	1		
25	362927	PLAQUE SUPP.	1	1		
26	500654	VIS AUTOTARAUDEUSE TETE BOMBE PHILLIPS #8-32x1/2 Z050	2	2		
30	362697	COUVERCLE DROIT	1	1		
30	362712	COUVERCLE GAUCHE	1	1		
31	363780	CACHE MECANISME GAUCHE	1	1		
31	363779	CACHE MECANISME DROIT	1	1		
31	363958	CACHE MECANIQUE DROIT	1	1		A
31	363857	CACHE MECANISME DROIT LARGE	1	1		

De 3-4417 À 8-1043		Date:07-2024	PAGE:HF-1827-52

APPUI-BRAS PASSAGER - "CHARBON" AVEC LEVIER

Numéro d'article	Pièces	Description	H3411	H3455	VIP45	NOTES
31	363856	CACHE MECANISME GAUCHE LARGE	1	1		
32	363821	PLAQUE ATTACHE EN "J" / POUR FIXER LE SIEGE A LA TRACK AU MUR WALL TRACK À 7-0633	1	1		
. NS	500183	. VIS A TETE HEXAGONAL 5/16-18x1 1/2 G5 PT Z050 À 7-0633	2	2		
. NS	500942	. RONDELLE FREIN FENDUE 8.1x14.8x2.0 N500 À 7-0633	2	2		
32	364132	PLAQUE ATTACHE EN "J" / POUR FIXER LE SIEGE A LA TRACK AU MUR WALL TRACK De 7-0634	1	1		
. NS	500829	. VIS A TETE HEXAGONAL M10-1.5x40 G8.8 De 7-0634	2	2		
. NS	500257	. RONDELLE FREIN FENDUE 10.2x18.1x2.2 Z050 De 7-0634	2	2		
32	364133	RENFORT ATTACHE SIEGE De 7-0634	1	1		
33	362941	GLISSIERE	4	4		V
34	362579	RECOUVREMENT ATTACHE AU MUR	1	1		V
40	500183	VIS A TETE HEXAGONAL 5/16-18x1 1/2 G5 PT Z050	2	2		
41	500476	RONDELLE FREIN FENDUE .317x.586x.078 Z050	2	2		
42	502510	RONDELLE PLATE .375x.875x.083	2	2		
50	861444	CABLAGE ASS	1	1		
51	500692	. ECROU HEX 1/4-28 Z050	2	2		
52	861926	CYLINDRE MECANIQUE GAUCHE	1	1		
52	861927	CYLINDRE MECANIQUE DROIT	1	1		
53	861486	CLIP POUR CABLE DE SIEGE	2	2		
54	500690	ECROU HEX BAGUE DE NYLON 1/4-28 Z050	2	2		
55	363830	LEVIER GAUCHE ASS.	1	1		
55	363829	LEVIER DROIT ASS.	1	1		
56	363825	LEVIER GAUCHE ASS.	1	1		
56	363826	LEVIER DROIT ASS.	1	1		
57	861442	. BOUTON	1	1		
NS	500394	. VIS MECANIQUE TETE GOUTTE FENDUE 1/4-20x1/2 Z050	1	1		
58	500557	VIS MECANIQUE TETE CYLINDRIQUE PHILLIPS #8-32x3/8 SS	2	2		
59	5001312	VIS AUTOTARAUDEUSE TETE GOUTTE PHILLIPS #8x5/8 Z050	1	1		
60	500657	VIS AUTOTARAUDEUSE TETE GOUTTE PHILLIPS #10-24x1/2 Z050	2	2		
70	**HF-2221-10**	**CONDUIT DE CHAUFFAGE & A/C**				
		A) UTILISE AVEC SIEGE 3 OU 5 PASSAGERS A L'ARRIERE DU VEHICULE				
		V) AVEC SIEGE V.I.P. SEULEMENT				

De 3-4417 À 8-1043		Date:07-2024	PAGE:HF-1827-70
SIEGE RABATTABLE PASSAGER - "TOURISMO II" W/W.C.L.			

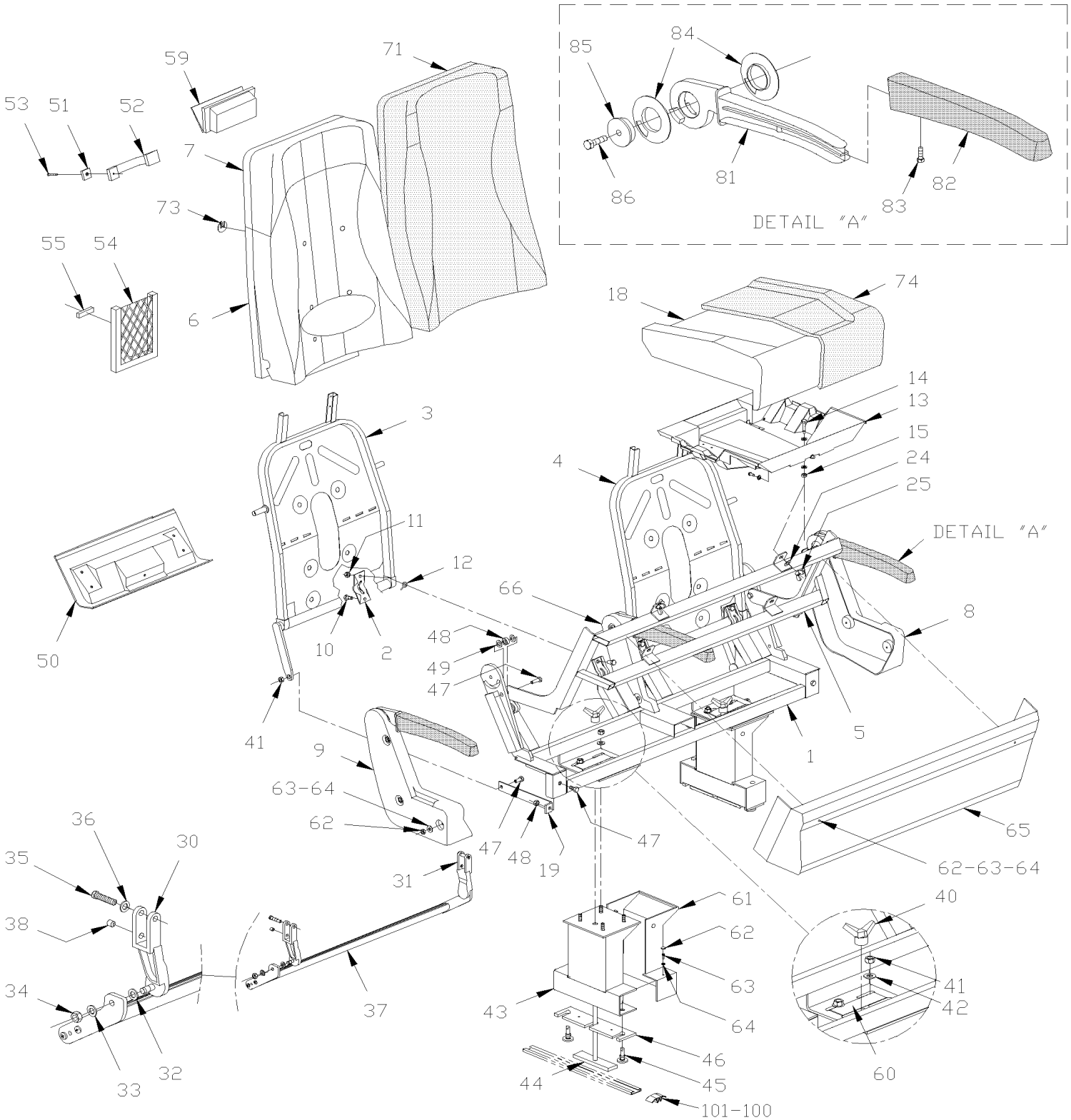

De 3-4417 À 8-1043		Date:07-2024	PAGE:HF-1827-70

SIEGE RABATTABLE PASSAGER - "TOURISMO II" W/W.C.L.

Numéro d'article	Pièces	Description	H3441	H3445	VIP45	NOTES
	363376P	SIEGE PLIANT ULTRA 42"	1	1		
1	363302	. SIEGE STRUCTURE FIXE	1	1		
2	363246	. COLLET	4	4		
3	363180	. CADRE DOSSIER DROIT	1	1		
4	363181	. CADRE DOSSIER GAUCHE	1	1		
5	363303	. SIEGE STRUCTURE MOBILE	1	1		
NS	363538	. TIGE DE SOUTIEN	1	1		
6	363178P	. MOUSSE DE DOSSIER ASS. / "TOURISMO II "	1	1		
6	363186	. . MOUSSE DOSSIER	1	1		
6	363252	. . MOUSSE D'ACCUEIL	1	1		
6	363350	. . MOUSSE D'ACCUEIL	1	1		
7	363251	. MOUSSE APPUIE-TETE SIEGE ULTRA	1	1		
NS	500583	. VIS AUTOTARAUDEUSE TETE CYLINDRIQUE PHILLIPS #6x1/2 Z050	4	4		
NS	500240	. RONDELLE FREIN A DENT EXTERIEUR .195x.410x.025 Z050	4	4		
8	363226	. COUVERCLE COTE DROIT	1	1		
9	363227	. COUVERCLE COTE GAUCHE	1	1		
10	5001336	. VIS TETE HEX EPAULEMENT STRIEE 5/16-18x3/4 Z050	8	8		
11	5001113	. CONTRE ECROU HEX BAGUE DE NYLON 5/16-18	8	8		
12	363273	. RESSORT	4	4		
13	Call order desk	. STRUCTURE BANQUETTE 5 PLACES	1	1		P
14	362353	. VIS	1	1		
15	500685	. ECROU HEX BAGUE DE NYLON 5/16-18 SS	1	1		
18	362666	. MOUSSE D'ASSISE / "TOURISMO & ULTRA"	1	1		
19	363279	. BARRE PLATE / ANGULAIRE 198MM x 28MM	2	2		
24	500441	. RONDELLE PLATE .312x.734x.065 Z050	2	2		
25	500782	. ECROU A OREILLES 5/16-18 Z050	2	2		
30	363437	. SUPPORT GAU	1	1		
31	363436	. SUPPORT DR	1	1		
32	502723	. RONDELLE PLATE .386x.750x.050 NYL	2	2		
33	500441	. RONDELLE PLATE .312x.734x.065 Z050	2	2		
34	500777	. ECROU HEX STOVER 5/16-18 Z050	2	2		
35	500183	. VIS A TETE HEXAGONAL 5/16-18x1 1/2 G5 PT Z050	2	2		
36	500476	. RONDELLE FREIN FENDUE .317x.586x.078 Z050	2	2		
37	363304	. APPUI-PIED ASS.	1	1		
38	502781	. VIS PRESSION SIX PAN CREUX FORME CUVETTE 5/16-18x1/4	2	2		
40	860874	. POIGNEE 3 POINTS	2	2		
41	500777	. ECROU HEX STOVER 5/16-18 Z050	7	7		
42	502510	. RONDELLE PLATE .375x.875x.083	1	1		
43	363292	. PIEDESTAL (SOUDE)	2	2		
44	363278	. BOULON EN "T" 3/8-16 X 10 5/8"	2	2		
45	363280	. GUIDE 28MM O.D. / M10 - 1.5	4	4		
46	363281	. GLISSIERE / 60MM x 240MM PLASTIC	2	2		

De 3-4417 À 8-1043		Date:07-2024	PAGE:HF-1827-70

SIEGE RABATTABLE PASSAGER - "TOURISMO II" W/W.C.L.

Numéro d'article	Pièces	Description	H3441	H3445	VIP45	NOTES
47	500179	. VIS A TETE HEXAGONAL 5/16-18x3/4 G5 Z050	AR	AR		
48	363460	. ESPACEUR 10MM I.D. x 19MM O.D. X 8.5MM	2	2		
49	502723	. RONDELLE PLATE .386x.750x.050 NYL	4	4		
50	363311	. COUVERCLE BAS DROIT	1	1		
50	363310	. COUVERCLE BAS GAUCHE	1	1		
51	860421	. CROCHET	1	1		
52	860422	. POIGNEE	1	1		
NS	505229	. DECALQUE 3"LETTRES NOIRES Z	2	2		
52	363424	. SUPPORT	1	1		
53	502521	. VIS AUTOTARAUDEUSE TETE OVALE PHILLIPS #8-32x1 BK	2	2		
54	860809	. PORTE JOURNAUX 14" x 7 ¼"	1	1		
55	500353	. VIS AUTOTARAUDEUSE TETE PLATE PHILLIPS #8x3/4 BK	4	4		
59	861277	. CENDRIER	1	1		
60	404094	. DECALQUE "DOIT ÊTRE VERROUIL…."	2	2		
60	404093	. DECALQUE "MUST BE LOCKED…" / ENGLISH	2	2		
60	405646	. DECALQUE "MUST BE LOCKED…" / ENGLISH & SPANISH	2	2		
61	363296	. COUVERCLE PIEDESTAL	2	2		
62	500686	. VIS AUTOTARAUDEUSE TETE OVALE PHILLIPS #6x1/2 BK	AR	AR		
63	504412	. BASE A RONDELLE PLATE 8 GA.	AR	AR		
64	504403	. CAPUCHON DECORATIF NOIR 8 GA.	AR	AR		
65	323228	. LUNETTE INTERIEURE ARRIERE	1	1		
66	363229	. COUVERCLE CENTRAL	1	1		
71	363385P	. RECOUV DOSSIER PR SIEGE AMAYA W/42" HIGHT	1	1		
73	362716	. ATTACHE EN "W" ROND / POUR FIXER COUVERCLE	8	8		
NS	682259	. RUBAN SCELLANT / CLAIRE / 1/32"x1 1/2"x65' / 1795	AR	AR		
74	362736P	. RECOUVREMENT ASSISE SPECIFIE CODE COULEUR "SILHOUETTE"	1	1		
81	362939	. APPUI-BRAS GRIS CHARBON	3	3		
82	363624	. RECOUVREMENT D'APPUI-BRAS	3	3		
83	500686	. VIS AUTOTARAUDEUSE TETE OVALE PHILLIPS #6x1/2 BK	3	3		
84	363575	. DOUILLE APPUI-BRAS	6	6		
85	363282	. GUIDE APPUI-BRAS	1	1		
86	500182	. VIS A TETE HEXAGONAL 5/16-18x1 1/4 G5 PT Z050	3	3		
100	323654	RECOUVREMENT RAIL DE SIEGE 12' / W/COVERING FLOOR	AR	AR		
100	323963	RECOUVREMENT RAIL DE SIEGE 8' / W/COVERING FLOOR	AR	AR		
101	820027	POIGNEE	1	1		B
101	5001119	VIS AUTOTARAUDEUSE TETE BOMBE PHILLIPS #8x3/4 SS	1	1		B
101	502630	RONDELLE PLATE .156x.375x.049 Z050	1	1		B
		B) FIXE SUR LE RAIL DES SIEGES POUR FACILITER L'ENLEVEMENT				
		P) CONTACTER LE BUREAU DE PRISE DE COMMANDE				

De 3-4417 À 8-1043		Date:07-2024	PAGE:HF-1828-01
SIEGE PASSAGER - "TOURISMO II"			

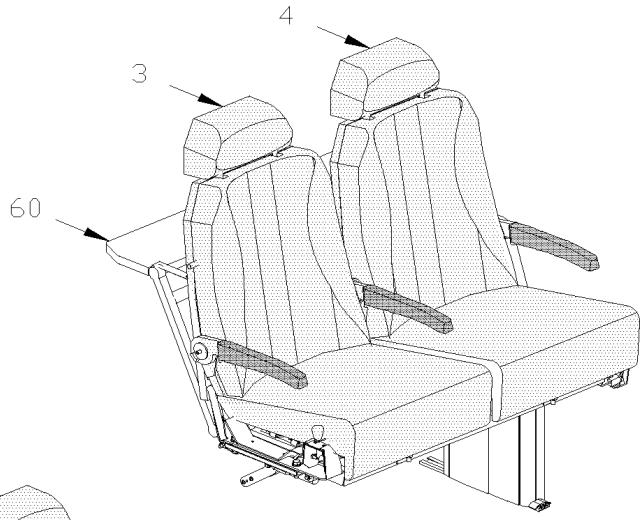

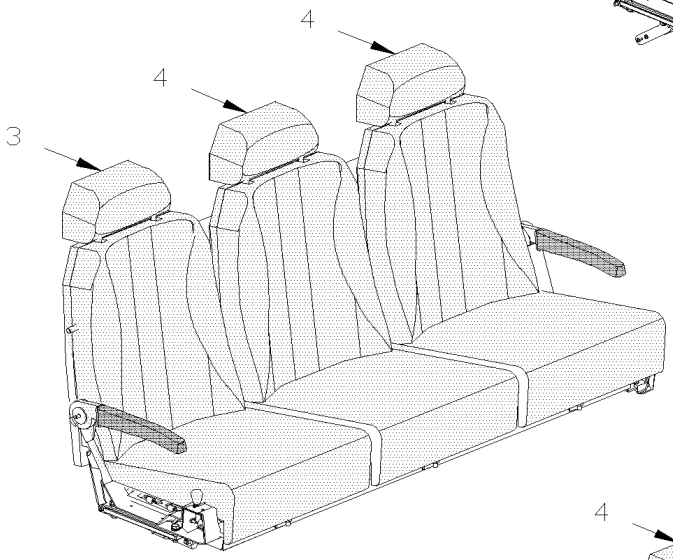

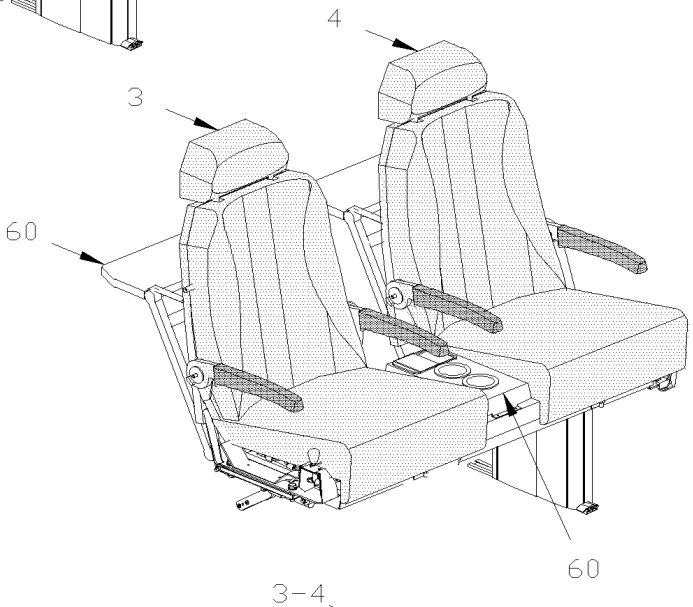

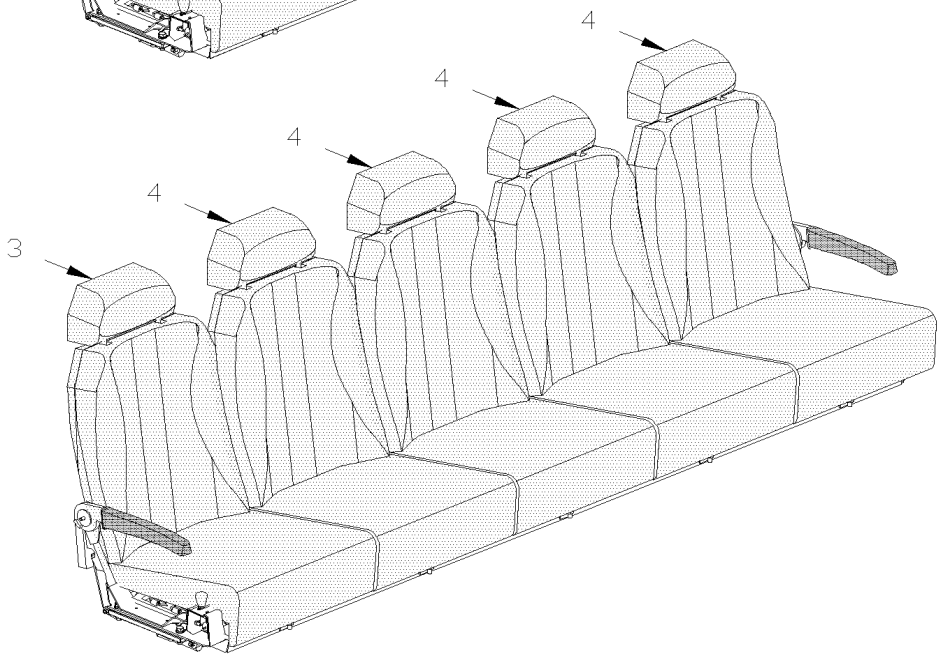

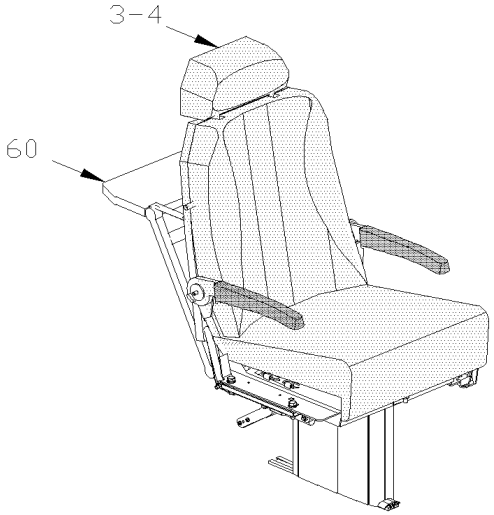

De 3-4417 À 8-1043		Date:07-2024	PAGE:HF-1828-01
SIEGE PASSAGER - "TOURISMO II"			

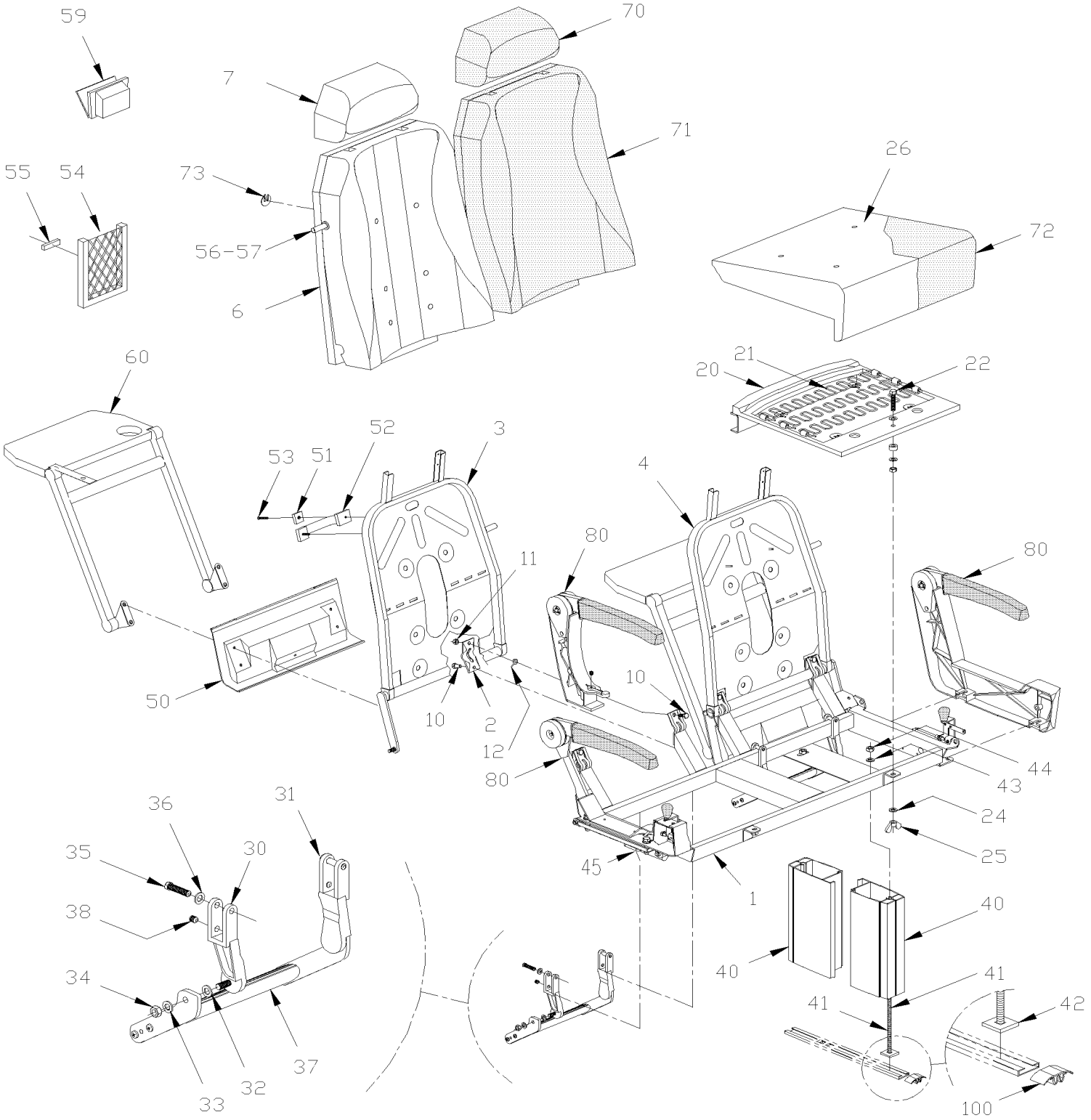

De 3-4417 À 8-1043		Date:07-2024	PAGE:HF-1828-01

SIEGE PASSAGER - "TOURISMO II"

Numéro d'article	Pièces	Description	H3441	H3455	VIP45	NOTES
	363922	SIEGE DR. TOURISMO #1 ALU. 42"	AR	AR		
	363921	SIEGE GAU.TOURISMO #1 ALU. 42"	AR	AR		
	363925	SIEGE 2 PASSAGERS BANQUETTE ULTRA	AR	AR		
	363924	SIEGE 3 PASSAGERS BANQUETTE UTRA	AR	AR		
	363926	SIEGE 5 PASSAGERS BANQUETTE ULTRA	AR	AR		
1	363841	. STRUCTURE SIEGE DROIT STD ASS.	1	1		
1	363842	. STRUCTURE SIEGE GA. STD ASS.	1	1		
1	363843	. STRUCTURE BANQUETTE 3 PLACES	1	1		
1	363844	. STRUCTURE BANQUETTE 5 PLACES	1	1		
1	363838	. STRUCTURE SIEGE DROIT VIP ASS.	1	1		
1	363839	. STRUCTURE SIEGE GAUCHE VIP ASS	1	1		
1	363837	. STRUCTURE SIEGE DROIT 1 PASS	1	1		
1	363840	. STRUCTURE SIEGE GAUCHE 1 PASS.	1	1		
2	363246	. COLLET	1	1		
3	363834	. CADRE DOSSIER DROIT	1	1		
4	363835	. CADRE DOSSIER GAUCHE	1	1		C
6	363178P	. MOUSSE DE DOSSIER ASS. / "TOURISMO II "	1	1		
6	363186	. . MOUSSE DOSSIER	1	1		
6	363177	. . MOUSSE D'ACCUEIL	1	1		
6	363174	. . MOUSSE D'ACCUEIL	1	1		
7	363156	. MOUSSE APPUI-TETE / "TOURISMO II "	1	1		
7	362753	. MOUSSE APPUI-TETE BASSE 40" / "TOURISMO"	1	1		
NS	5001312	. VIS AUTOTARAUDEUSE TETE GOUTTE PHILLIPS #8x5/8 Z050	4	4		
10	5001336	. VIS TETE HEX EPAULEMENT STRIEE 5/16-18x3/4 Z050	4	4		
11	5001113	. CONTRE ECROU HEX BAGUE DE NYLON 5/16-18	4	4		
12	363273	. RESSORT	4	4		
20	363646	. STRUCTURE D'ASSISE	1	1		
21	363650	. . RESSORT	3	3		
22	362353	. . VIS	1	1		
23	500685	. ECROU HEX BAGUE DE NYLON 5/16-18 SS	1	1		
24	500826	. RONDELLE FREIN A DENT EXTERIEUR .320x.610x.034 ZP	1	1		
25	500782	. ECROU A OREILLES 5/16-18 Z050	2	2		B
26	363645	. MOUSSE	2	2		
30	363437	. SUPPORT GAU	1	1		
31	363436	. SUPPORT DR	1	1		
32	502723	. RONDELLE PLATE .386x.750x.050 NYL	2	2		
33	500441	. RONDELLE PLATE .312x.734x.065 Z050	2	2		
34	500777	. ECROU HEX STOVER 5/16-18 Z050	2	2		
35	5001375	. VIS A TETE HEXAGONAL M10-1.5x18 SS	2	2		
36	500476	. RONDELLE FREIN FENDUE .317x.586x.078 Z050	2	2		
37	362928	. APPUI-PIED	1	1		
38	502781	. VIS PRESSION SIX PAN CREUX FORME CUVETTE 5/16-18x1/4	2	2		

De 3-4417 À 8-1043		Date:07-2024	PAGE:HF-1828-01

SIEGE PASSAGER - "TOURISMO II"

Numéro d'article	Pièces	Description	H3441	H3445	VIP45	NOTES
40	363577	. PIEDESTAL, SIEGE REGULIER 279MM / 2 PIECES À 5-0238	2	2		
40	364038	. PIEDESTAL CARRE / UNE PIECE / 279MM / 10.98" De 5-0239	1	1		
NS	364076	. RENFORCEMENT PEIDESTAL / ANGULAIRE ARRIERE DU PIEDESTAL / 58MMx 20MM De 6-0361	2	2		
41	5001600	. VIS CARROSSERIE 3/8-16x12 G5 Z050	2	2		
42	363085	. PLAQUE / 1 1/4" X 1 1/4" À 5-0238	2	2		
42	360052	. PLAQUE / 1 1/4" X 3 1/2" De 5-0239	2	2		
43	500445	. RONDELLE PLATE .437x1.000x.083 Z050	2	2		
44	500265	. ECROU HEX STOVER 3/8-16 Z050	2	2		
45	363821	. PLAQUE ATTACHE EN "J" / POUR FIXER LE SIEGE A LA TRACK AU MUR WALL TRACK À 7-0633	1	1		
. NS	500183	. . VIS A TETE HEXAGONAL 5/16-18x1 1/2 G5 PT Z050 À 7-0633	2	2		
. NS	500942	. . RONDELLE FREIN FENDUE 8.1x14.8x2.0 N500 À 7-0633	2	2		
45	364132	. PLAQUE ATTACHE EN "J" / POUR FIXER LE SIEGE A LA TRACK AU MUR WALL TRACK De 7-0634	1	1		
. NS	500829	. . VIS A TETE HEXAGONAL M10-1.5x40 G8.8 De 7-0634	2	2		
. NS	500257	. . RONDELLE FREIN FENDUE 10.2x18.1x2.2 Z050 De 7-0634	2	2		
50	363947	. PANNEAU DROIT DU BAS	1	1		
50	363946	. PANNEAU GAUCHE DU BAS	1	1		
51	860421	. CROCHET	1	1		
52	860422	. POIGNEE	1	1		
53	500871	. VIS AUTOTARAUDEUSE TETE OVALE PHILLIPS #8x1 BK	2	2		
54	860809	. PORTE JOURNAUX 14" x 7 ¼"	1	1		
55	500353	. VIS AUTOTARAUDEUSE TETE PLATE PHILLIPS #8x3/4 BK	4	4		
56	5001019	. VIS AUTOTARAUDEUSE TETE OVALE PHILLIPS #10x2 EMN	1	1		
56	5001016	. VIS A TETE HEXAGONAL M10-1.5x90 G8.8 Z050	1	1		
57	362942	. BUTOIR COURT	1	1		
57	362943	. BUTOIR	1	1		
59	861277	. CENDRIER	1	1		
NS	502778	. VIS AUTOTARAUDEUSE TETE PLATE PHILLIPS #6x2 BK	2	2		
NS	860626	. SUPPORT DE CENDRIER	1	1		
60	**HF-1829-00**	**ACCESSOIRES SIEGE PASSAGER - "PREVOST"**				
70	363162P	. RECOUVREMENT AP-TETE 40"TOUR 2 / "TOURISMO II "	1	1		
70	363167P	. RECOUVREMENT AP-TETE 42"TOUR 2 / "TOURISMO II "	1	1		
71	363172P	. RECOUVREMENT DOSSIER CHAUFF / "TOURISMO II "	1	1		
72	363676	. RECOUVREMENT ASSISE SPECIFIE CODE COULEUR / ALL NEW W/SPRING	1	1		
73	362716	. ATTACHE EN "W" ROND / POUR FIXER COUVERCLE	8	8		
80	**HF-1827-52**	**APPUI-BRAS PASSAGER - "CHARBON" AVEC LEVIER**				
100	323654	RECOUVREMENT RAIL DE SIEGE 12' / W/COVERING FLOOR	AR	AR		
100	323963	RECOUVREMENT RAIL DE SIEGE 8' / W/COVERING FLOOR	AR	AR		
153	502521	. VIS AUTOTARAUDEUSE TETE OVALE PHILLIPS #8-32x1 BK	2	2		
NS	363644	. PLAQUE RENFORT ECOUTE INDIV.	1	1		

De 3-4417 À 8-1043		Date:07-2024	PAGE:HF-1828-01

SIEGE PASSAGER - "TOURISMO II"

Numéro d'article	Pièces	Description	H3411	H3455	VIP455	NOTES
		B) POUR FIXER LE SIEGE				
		C) QT DE 2 AVEC SIEGE 3 PASSAGERS ARRIERE & QT DE 4 AVEC SIEGE 5 PASSAGERS ARRIERE				

De 3-4417 À 8-1043		Date:07-2024	PAGE:HF-1828-05
SIEGE PASSAGER - "MULTINA"			

PASSENGER'S SEAT 2 SEATING

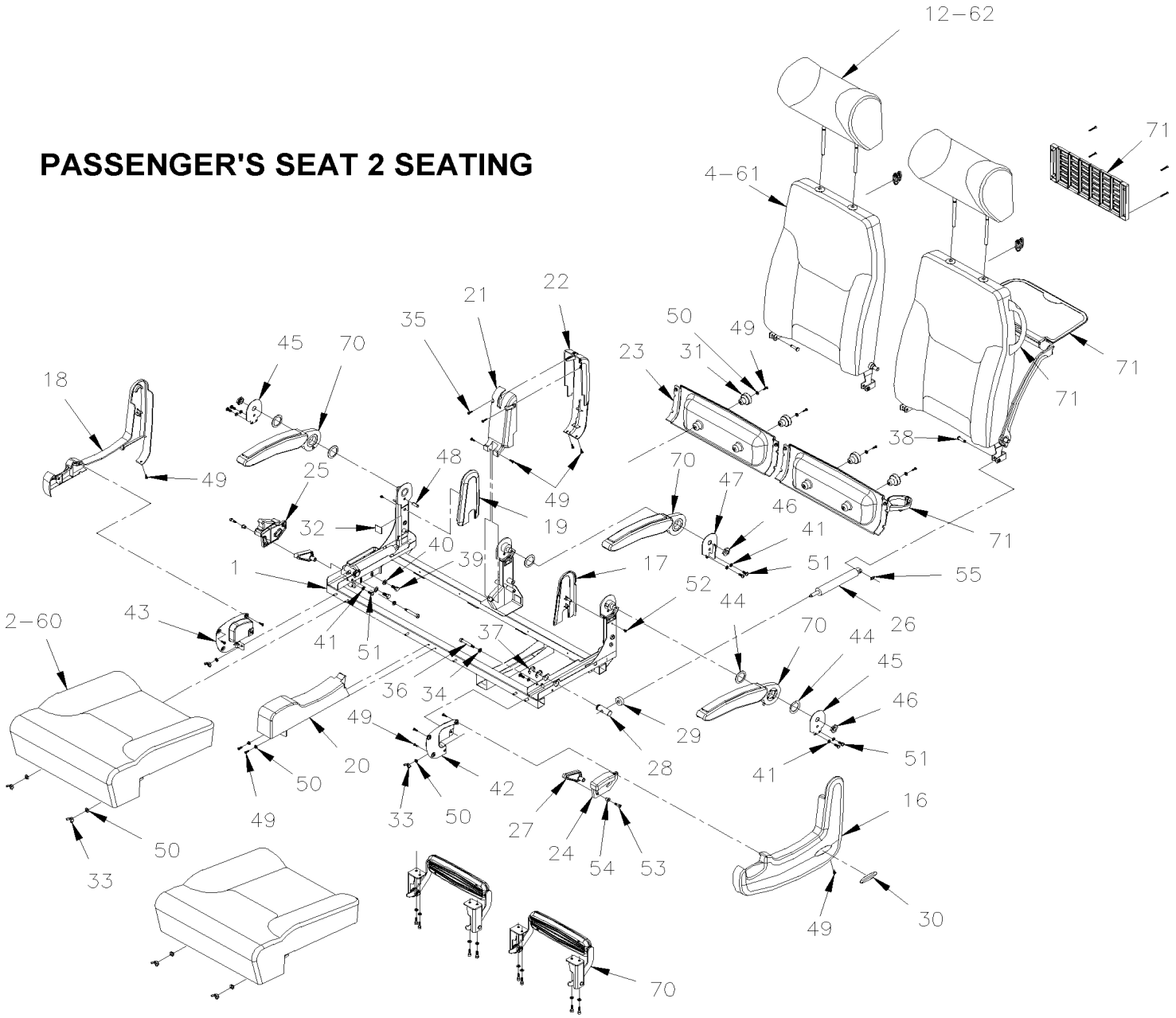

De 3-4417 À 8-1043		Date:07-2024	PAGE:HF-1828-05
SIEGE PASSAGER - "MULTINA"			

PASSENGER'S SEAT 3 SEATING

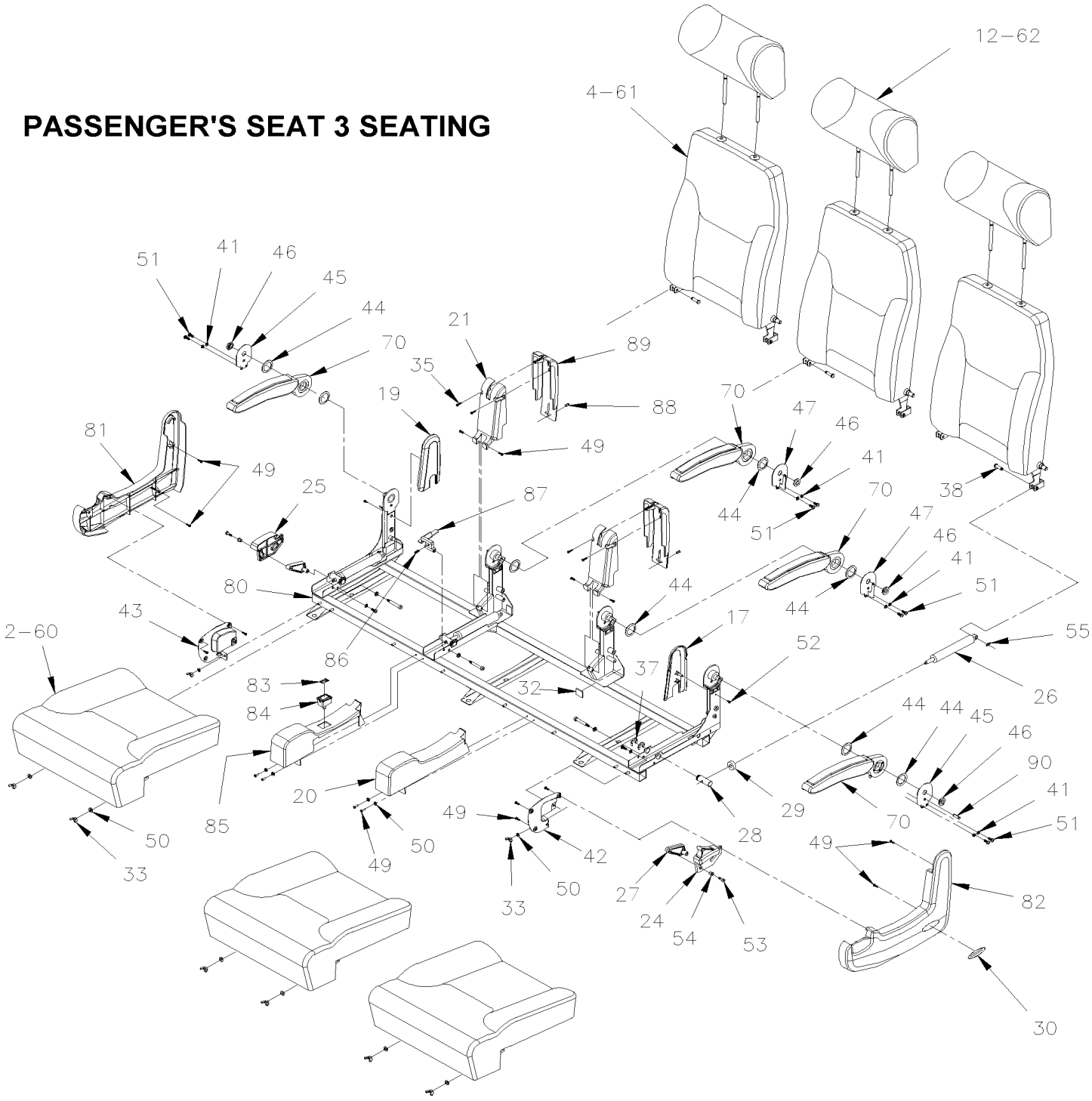

De 3-4417 À 8-1043		Date:07-2024	PAGE:HF-1828-05
SIEGE PASSAGER - "MULTINA"			

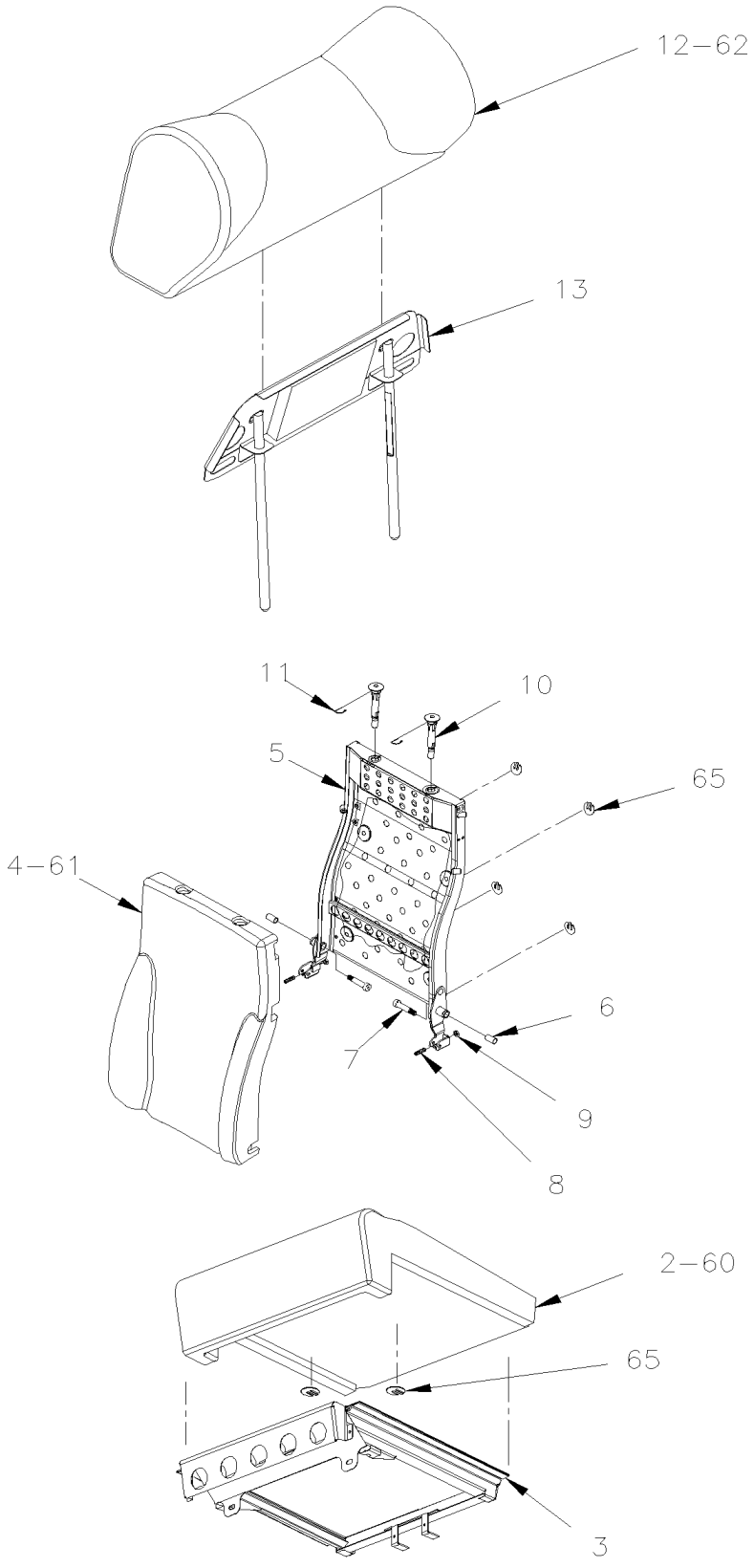

De 3-4417 À 8-1043		Date:07-2024	PAGE:HF-1828-05

SIEGE PASSAGER - "MULTINA"

Numéro d'article	Pièces	Description	H3411	H3455	VIP45	NOTES
	Call order desk	2 PASSAGER DROIT / ALLEGRO SEAT	1	1		P
	Call order desk	2 PASSAGER GAUCHE / ALLEGRO SEAT	1	1		P
	Call order desk	SIEGE 3 PASSAGERS ASS / ALLEGRO SEAT	1	1		P
1	Call order desk	. STRUCTURE DE SIEGE 2 PASSAGERS COTE DROIT	1	1		P
1	Call order desk	. STRUCTURE DE SIEGE 2 PASSAGERS COTE GAUCHE	1	1		P
2	Call order desk	. COUSSIN BAS	2	2		P
2	Call order desk	. . PANNEAU	1	1		P
3	Call order desk	. . MOUSSE ASSISE	1	1		P
4	Call order desk	. COUSSIN DOSSIER	2	2		P
4	Call order desk	. . MOUSSE DOSSIER	1	1		P
5	Call order desk	. . PANNEAU	1	1		P
6	Call order desk	. . ROULEMENT, PLSTC, 12" ID x 14" OD x 25"	2	2		P
7	Call order desk	. . VIS EPAULEMENT SIX PAN CREUX 12x40 {M10-1.5	2	2		P
8	Call order desk	. . VIS D'AJUSTEMENT HEXS FP M8-1.25x30 M8-1.25x30	2	2		P
9	Call order desk	. . ECROU HEX MINCE M8-1.25x4.0 ZP	2	2		P
10	Call order desk	. . GUIDE	2	2		P
11	Call order desk	. . PIN HITCH CLIP	2	2		P
12	Call order desk	. MOUSSE D'APPUIS-TETE	1	1		P
12	Call order desk	. . COUSSIN APPUIS TETE	1	1		P
13	Call order desk	. . SUPPORT APPUI TETE	1	1		P
16	Call order desk	. COUVERCLE COTE ALLEE - COTE RUE	1	1		P
16	Call order desk	. COUVERCLE COTE ALLEE - COTE TROTTOIR	1	1		P
17	Call order desk	. COUVERCLE INTERIEUR - COTE RUE	1	1		P
18	Call order desk	. COUVERCLE COTE MUR - COTE TROTTOIR	1	1		P
18	Call order desk	. COUVERCLE COTE MUR - COTE RUE	1	1		P
19	Call order desk	. COUVERCLE INTERIEUR - COTE TROTTOIR	1	1		P
20	Call order desk	. COUVERCLE CENTRE AVANT	1	1		P
21	Call order desk	. COUVERCLE CENTRE HAUT	1	1		P
22	Call order desk	. COUVERCLE CENTRE ARRIERE	1	1		P
23	Call order desk	. COUVERCLE SUPPORT APPUIS PIEDS	1	1		P
24	863901	. POIGNEE DOSSIER INCLINABLE COTE ALLEE GAUCHE	1	1		
24	863273	. POIGNEE DOSSIER INCLINABLE COTE ALLEE DROIT	1	1		
25	Call order desk	. POIGNEE DOSSIER INCLINABLE COTE MUR DROIT	1	1		P
25	Call order desk	. POIGNEE DOSSIER INCLINABLE COTE MUR GAUCHE	1	1		P
26	862843	. CYLINDRE, MECANISME D'INCLINAISON	2	2		
27	863185	. LEVIER DOSSIER INCLINABLE	1	1		
28	Call order desk	. PIVOT DE CYLINDRE	2	2		P
29	Call order desk	. BUTTE CYLINDRE	2	2		P
30	Call order desk	. ETIQUETTE "MULTINA"	1	1		P
31	863183	. BUTEE	1	1		
32	Call order desk	. BUTTE D'ARRET DOSSIER	4	4		P
33	Call order desk	. ECROU A OREILLES M6-1.0 ZP	6	6		P

De 3-4417 À 8-1043		Date:07-2024	PAGE:HF-1828-05

SIEGE PASSAGER - "MULTINA"

Numéro d'article	Pièces	Description	H3411	H3455	VIP45	NOTES
34	Call order desk	. RONDELLE FREIN FENDUE 8.1 ZP	2	2		P
35	Call order desk	. VIS AUTOTARAUDEUSE TETE CYLINDRIQUE PHILLIPS #6x3/4 ZP	2	2		P
36	Call order desk	. VIS EPAULEMENT SIX PAN CREUX 8x45{M6-1.0x11	2	2		P
37	Call order desk	. ANNEAU DE RETENU	4	4		P
38	Call order desk	. AXE	2	2		P
39	Call order desk	. VIS A TETE HEXAGONAL M8x20 G8.8	2	2		P
40	Call order desk	. RONDELLE FREIN FENDUE .385 ZP	2	2		P
41	Call order desk	. RONDELLE FREIN FENDUE 6.1 ZP	8	8		P
42	Call order desk	. PLAQUE DE COUVERCLE - COTE RUE	1	1		P
43	Call order desk	. PLAQUE DE COUVERCLE - COTE TROTTOIR	1	1		P
44	Call order desk	. RONDELLE PLATE 33x45.9 NYL	6	6		P
45	Call order desk	. PLAQUE DE RECOUVREMENT	2	2		P
46	Call order desk	. ECROU HEX M16-1.5 ZP	3	3		P
47	Call order desk	. PLAQUE DE RECOUVREMENT CENTRALE	1	1		P
48	Call order desk	. GOUPILLE STL, ZN PLD, 5/16 " NOM DIA	1	1		P
49	Call order desk	. VIS AUTOTARAUDEUSE #8x5/8 ZP	18	18		P
50	Call order desk	. RONDELLE PLATE 6.4x12x1.6 ZP	13	13		P
51	Call order desk	. VIS MECANIQUE TETE CYLINDRIQUE PHILLIPS M6-1.0x16 ZP	8	8		P
52	Call order desk	. VIS AUTOTARAUDEUSE TETE CYLINDRIQUE PHILLIPS #8x3/8 ZP	2	2		P
53	863208	. VIS EPAULEMENT SIX PAN CREUX 6x10{M5-0.8x9.5	2	2		
54	863209	. MANCHON A REBORD 0.252" ID x 0.377" OD BR	2	2		
55	Call order desk	. ATTACHE	2	2		P
60	862848	. RECOUV COUSSIN PR SIEGE AMAYA	1	1		
61	862849	. RECOUV DOSSIER PR SIEGE AMAYA	1	1		
62	862850	. RECOUV APPUI-TETE SIEGE AMAYA	1	1		
65	362716	. ATTACHE EN "W" ROND / POUR FIXER COUVERCLE	AR	AR		
70	**HF-1828-50**	**. APPUI-BRAS PASSAGER - "MULTINA"**				
71	**HF-1828-60**	**. ACCESSOIRES SIEGE PASSAGER - "MULTINA"**				
80	Call order desk	. STRUCTURE DE SIEGE 3 PASSAGERS	1	1		P
81	Call order desk	. COUVERCLE COTE ALLEE - COTE TROTTOIR (3PASS)	1	1		P
82	Call order desk	. COUVERCLE COTE ALLEE - COTE RUE (3PASS)	1	1		P
83	Call order desk	. DECAL DOSSIER INCLINABLE	1	1		P
84	864792	. TIGE BOUTON DOSSIER INCLINABLE 3 PASSAGERS WITH DECAL ABOBE	1	1		
85	Call order desk	. COUVERCLE CENTRE AVANT / BOUTON INCLINABLE	1	1		P
86	Call order desk	. VIS D'AJUSTEMENT HEXS FP M6-1.0x16 M6-1.0x16	1	1		P
87	Call order desk	. LEVIER DOSSIER INCLINABLE 3 PASSAGERS	1	1		P
88	Call order desk	. RIVET POP 5/32 504109	2	2		P
89	Call order desk	. COUVERCLE CENTRE HAUT ARRIERE	2	2		P
90	Call order desk	. GOUPILLE STL, ZN PLD, 5/16 " NOM DIA	1	1		P

De 3-4417 À 8-1043		Date:07-2024	PAGE:HF-1828-05

SIEGE PASSAGER - "MULTINA"

Numéro d'article	Pièces	Description	H3411	H3455	VIP45	NOTES
		P) CONTACTER LE BUREAU DE PRISE DE COMMANDE				

De 3-4417 À 8-1043		Date:07-2024	PAGE:HF-1828-10
SIEGE PASSAGER - "MULTINA"			

ROTATING SEAT 2 SEATING

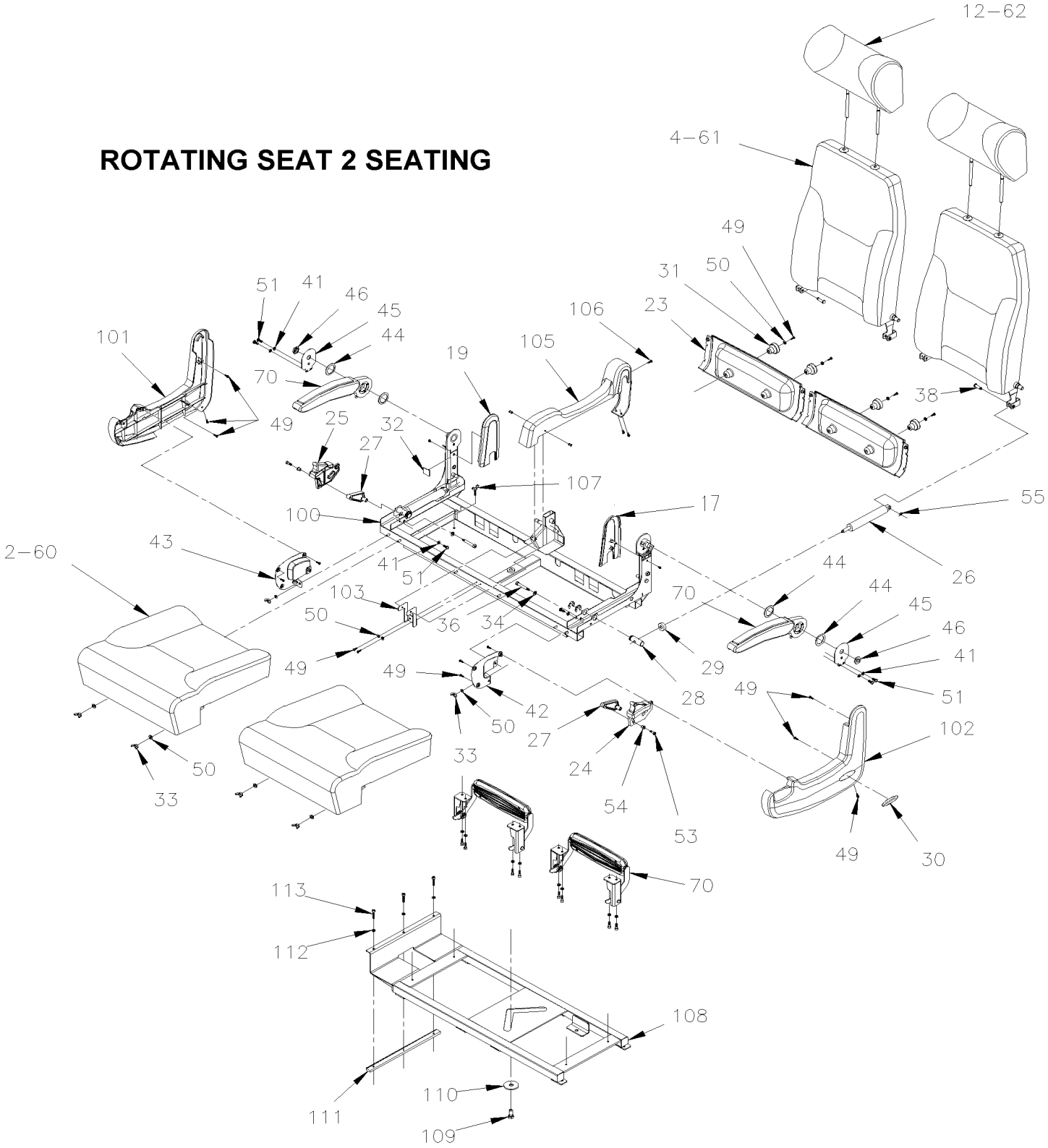

De 3-4417 À 8-1043		Date:07-2024	PAGE:HF-1828-10

SIEGE PASSAGER - "MULTINA"

Numéro d'article	Pièces	Description	H3411	H3455	VIP45	NOTES
		"NOTE" - "NOTE" - "NOTE" - "NOTE" - "NOTE"				
		POUR LES AUTRES PIECES VOIR PAGE HF-1828-05				
	HF-1828-05	**SIEGE PASSAGER - "MULTINA"**				
	Call order desk	2 PASSAGER ROTATIF / ALLEGRO SEAT	AR	AR		P
49	Call order desk	. VIS AUTOTARAUDEUSE #8x5/8 ZP	1	1		P
50	Call order desk	. RONDELLE PLATE 6.4x12x1.6 ZP	1	1		P
70	**HF-1828-50**	**. APPUI-BRAS PASSAGER - "MULTINA"**				
100	Call order desk	. STRUCTURE DE SIEGE 2 PASSAGERS ROTATIF	1	1		P
101	Call order desk	. COUVERCLE COTE ALLEE - COTE RUE	1	1		P
102	Call order desk	. COUVERCLE COTE ALLEE - COTE TROTTOIR	1	1		P
103	Call order desk	. SUPPORT	1	1		P
104	Call order desk	. RIVET POP 5/32 504109	2	2		P
105	Call order desk	. COUVERCLE CENTRAL	1	1		P
106	Call order desk	. VIS AUTOTARAUDEUSE TETE CYLINDRIQUE PHILLIPS #8x1.00 ZP	1	1		P
107	Call order desk	. VIS A AILES M6x16 ZP	4	4		P
108	Call order desk	. BASE DU CHASSIS ROTATIF	1	1		P
109	Call order desk	. VIS TETE CYLINDRIQUE SIX PANS CREUX M12x25 ZP	1	1		P
110	Call order desk	. RONDELLE PLATE .531x2.000x.150 ZP	1	1		P
111	Call order desk	. SUPPORT POUR BAS DU MUR	1	1		P
112	Call order desk	. RONDELLE FREIN FENDUE 6.1 ZP	15	15		P
113	Call order desk	. VIS MECANIQUE SIX PAN CREUX M6-1.0x30 ZP	3	3		P
		P) CONTACTER LE BUREAU DE PRISE DE COMMANDE				

De 3-4417 À 8-1043		Date:07-2024	PAGE:HF-1828-60
ACCESSOIRES SIEGE PASSAGER - "MULTINA"			

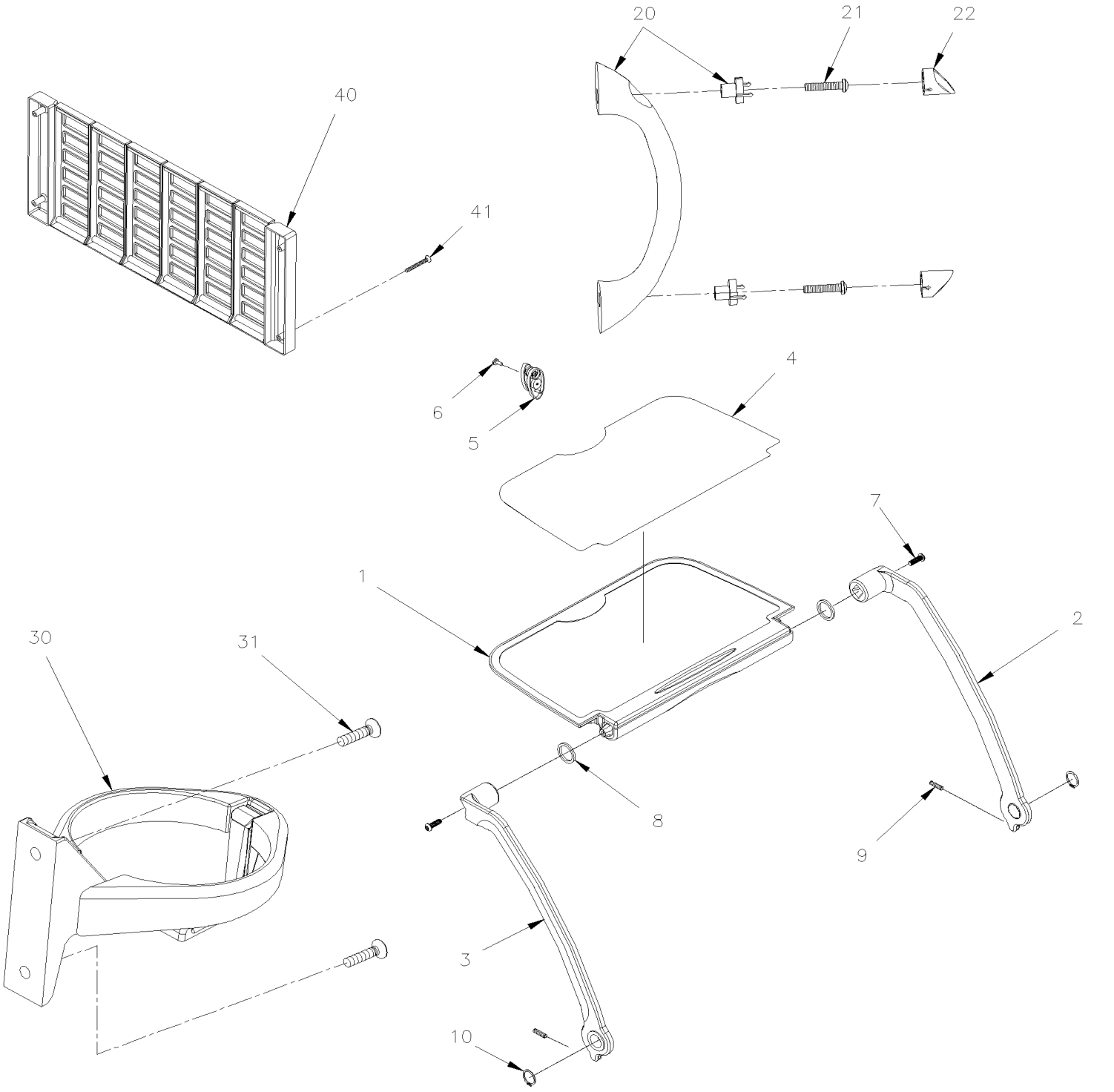

De 3-4417 À 8-1043		Date:07-2024	PAGE:HF-1828-60

ACCESSOIRES SIEGE PASSAGER - "MULTINA"

Numéro d'article	Pièces	Description	H3411	H3455	VIP455	NOTES
	862841	PORTE-GOBLETS	1	1		
1	Call order desk	. TABLE ASS	1	1		P
2	Call order desk	. BRAS GAUCHE DE LA TABLE	1	1		P
3	Call order desk	. BRAS DROIT DE LA TABLE	1	1		P
4	Call order desk	. BASE ANTIDERAPENTE	1	1		P
5	863210	. LOQUET	1	1		
6	Call order desk	. VIS MECANIQUE TETE CYLINDRIQUE PHILLIPS M3.5-0.6x10 ZP	1	1		P
7	Call order desk	. VIS TETE BOUTON SIX PAN CREUX M6x20 SS	2	2		P
8	Call order desk	. VELCRO	2	2		P
9	Call order desk	. VIS D'AJUSTEMENT HEXS FP M5x0.8x20 M5x0.8x20	2	2		P
10	Call order desk	. ANNEAU DE RETENU	2	2		P
20	Call order desk	ENS POIGNEE LATERAL	1	1		P
20	Call order desk	. POIGNEE LATERAL	1	1		P
21	Call order desk	. VIS MECANIQUE TETE CYLINDRIQUE PHILLIPS M5-0.8x25 ZP	2	2		P
22	Call order desk	. VIS BUT BK	2	2		P
30	862844	SUPPORT A VERRE	1	1		
30	863181	. SUPPORT A VERRE	1	1		
31	863430	. VIS MECANIQUE TETE CYLINDRIQUE PHILLIPS M3.5-0.6x10 ZP	2	2		
40	862842	PORTE JOURNAUX 350MM x 145MM = BLACK 6 BARS	1	1		
40	Call order desk	. PORTE-MAGAZINE	1	1		P
41	863430	. VIS MECANIQUE TETE CYLINDRIQUE PHILLIPS M3.5-0.6x10 ZP	2	2		
		P) CONTACTER LE BUREAU DE PRISE DE COMMANDE				

De 3-4417 À 8-1043		Date:07-2024	PAGE:HF-1828-50
APPUI-BRAS PASSAGER - "MULTINA"			

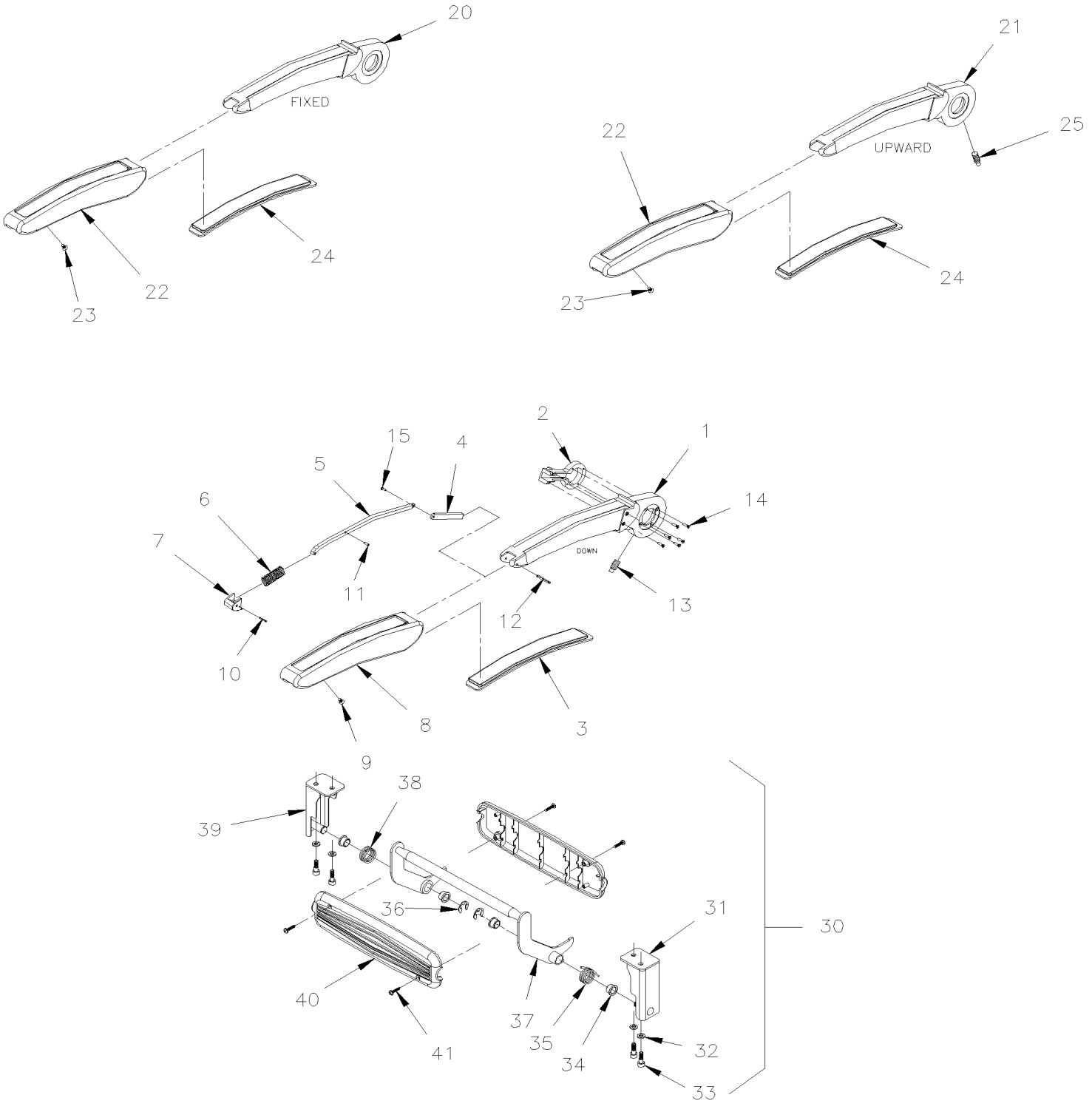

De 3-4417 À 8-1043		Date:07-2024	PAGE:HF-1828-50

APPUI-BRAS PASSAGER - "MULTINA"

Numéro d'article	Pièces	Description	H3441	H3455	VIP45	NOTES
	862845	APPUI-BRAS ASS. / COTE ALLEE	1	1		
1	Call order desk	. CADRE DE L'APPUIS-BRAS	1	1		P
2	Call order desk	. BUTEE D'ARRET DE L'APPUIS-BRAS	1	1		P
3	Call order desk	. MOUSSE DE L'APPUIS-BRAS	1	1		P
4	Call order desk	. BARRURE PARTIE ARRIERE DE L'APPUIS-BRAS	1	1		P
5	Call order desk	. TIGE BOUTON DOSSIER INCLINABLE	1	1		P
6	Call order desk	. RESSORT, COMP, .600 O.D. x 1.5 x .045	1	1		P
7	863211	. BOUTON APPUIS-BRAS	1	1		
8	Call order desk	. RECOUVREMENT APPUIS BRAS	1	1		P
9	Call order desk	. VIS AUTOTARAUDEUSE TETE PLATE PHILLIPS #8x1/2 ZP	1	1		P
10	Call order desk	. GOUPILLE STL, ZN, 3/32" NOM DIA X 9/1	1	1		P
11	Call order desk	. GOUPILLE CS, ZN, 1/8" NOM DIA X 7/8"	1	1		P
12	Call order desk	. GOUPILLE STL, ZN, 1/8" NOM DIA X 1 1/	1	1		P
13	Call order desk	. AXE DE BUTEE D'ARRET DE L'APPUIS-BRAS	1	1		P
14	Call order desk	. VIS MECANIQUE TETE PLATE PHILLIPS M3-0.5x12 ZP	6	6		P
15	Call order desk	. RIVET SOLIDE 0.125" X 0.375" LG	1	1		P
20	862847	APPUI-BRAS ASS. / COTE MUR	1	1		
21	862846	APPUI-BRAS ASS. / CENTRAL	1	1		
22	863182	. RECOUVREMENT APPUIS BRAS	1	1		
23	Call order desk	. VIS AUTOTARAUDEUSE TETE PLATE PHILLIPS #8x1/2 ZP	1	1		P
24	Call order desk	. MOUSSE DE L'APPUIS-BRAS	1	1		P
25	Call order desk	. AXE DE BUTEE D'ARRET DE L'APPUIS-BRAS	1	1		P
30	Call order desk	APPUI-PIED ASS.	1	1		P
30	Call order desk	APPUI-PIED ASS. AVEC SIEGE ROTATIF	1	1		P
31	Call order desk	. SUPPORT APPUI-PIED GAUCHE	1	1		P
31	Call order desk	. SUPPORT APPUI-PIED GAUCHE / SIEGE ROTATIF	1	1		P
32	Call order desk	. RONDELLE FREIN FENDUE 6.1 ZP	4	4		P
33	Call order desk	. VIS CAP HEXS SS M6x18 M6 SS	4	4		P
34	Call order desk	. ROULEMENT, FL PLSTC, 7/16" ID x 9/16" OD x 3/	2	2		P
35	Call order desk	. RESSORT TORSION GAUCHE	1	1		P
36	Call order desk	. ANNEAU DE RETENU	2	2		P
37	Call order desk	. ARBRE APPUI-PIED	1	1		P
38	Call order desk	. RESSORT TORSION DROIT	1	1		P
39	Call order desk	. SUPPORT APPUI-PIED DROIT	1	1		P
39	Call order desk	. SUPPORT APPUI-PIED DROIT / SIEGE ROTATIF	1	1		P
40	863391	. CAPUCHON	2	2		
41	Call order desk	. VIS AUTOTARAUDEUSE TETE CYLINDRIQUE PHILLIPS #6x3/4 ZP	4	4		P

De 3-4417 À 8-1043		Date:07-2024	PAGE:HF-1828-50

APPUI-BRAS PASSAGER - "MULTINA"

Numéro d'article	Pièces	Description	H3411	H3455	VIP45	NOTES
		P) CONTACTER LE BUREAU DE PRISE DE COMMANDE				

De 3-4417 À 8-1043		Date:07-2024	PAGE:HF-1829-00
ACCESSOIRES SIEGE PASSAGER - "PREVOST"			

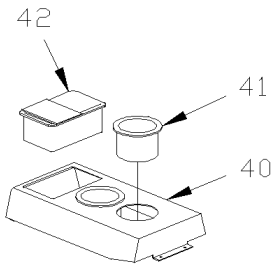

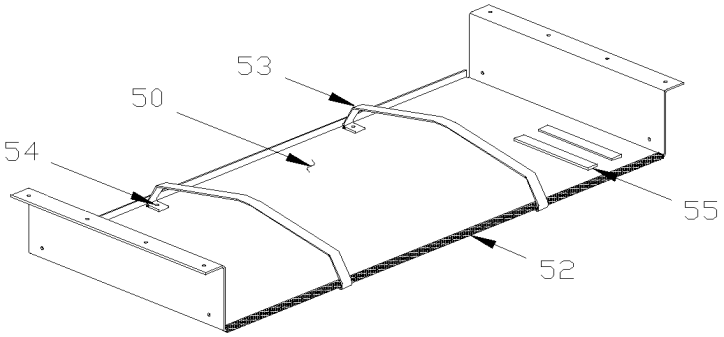

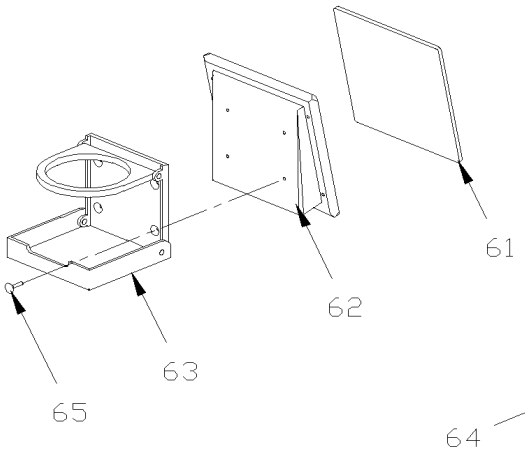

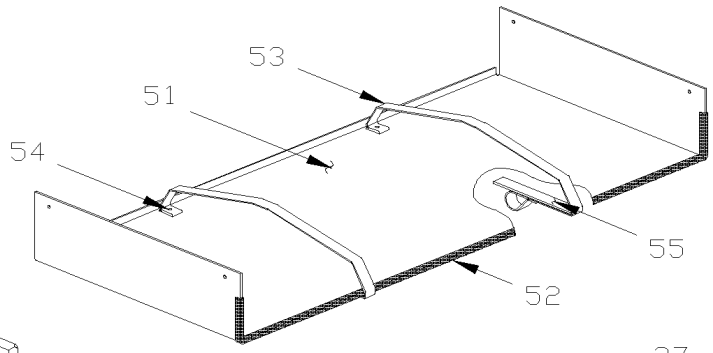

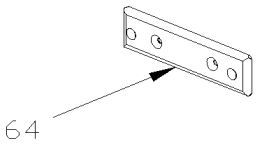

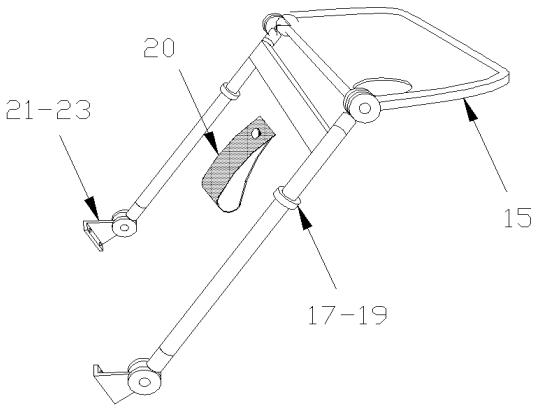

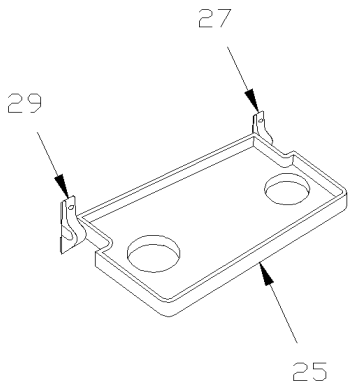

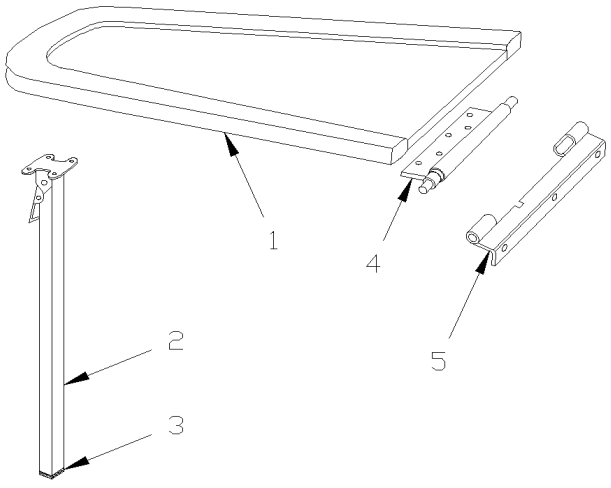

De 3-4417 À 8-1043		Date:07-2024	PAGE:HF-1829-00
ACCESSOIRES SIEGE PASSAGER - "PREVOST"			

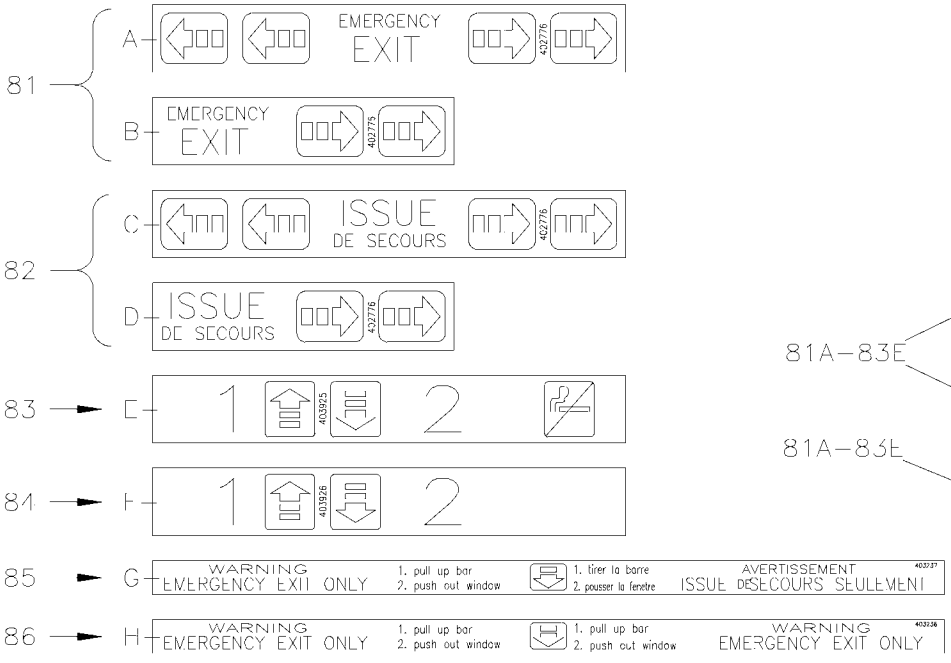

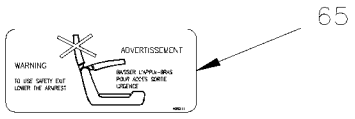

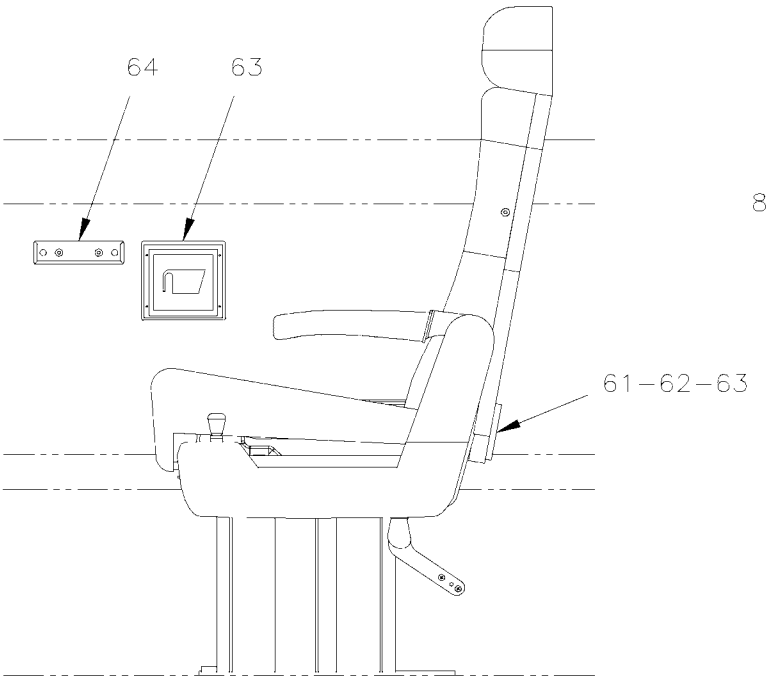

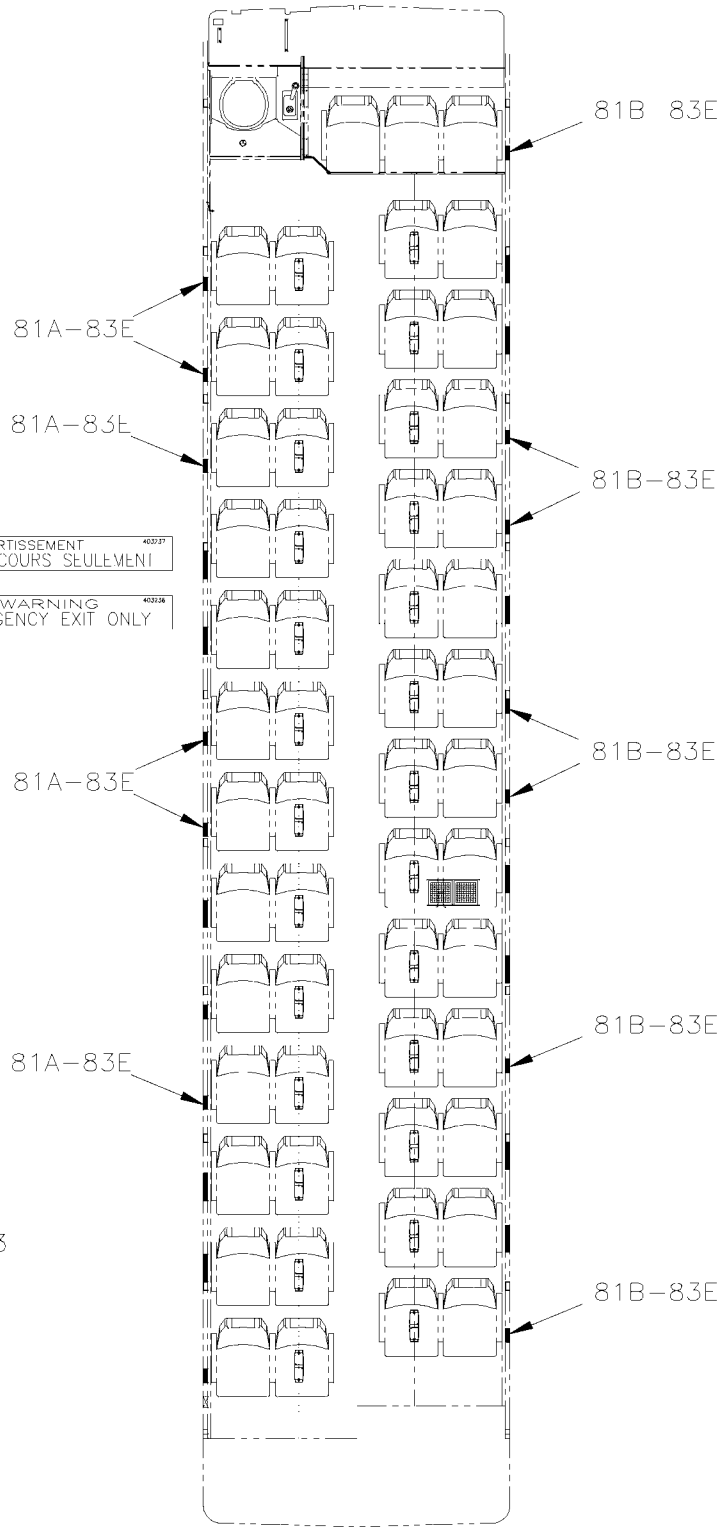

De 3-4417 À 8-1043		Date:07-2024	PAGE:HF-1829-00

ACCESSOIRES SIEGE PASSAGER - "PREVOST"

Numéro d'article	Pièces	Description	H3411	H3455	VIP45	NOTES
1	362215P	TABLE A CARTES ASS. SPECIFY COLOR	1	1		
1	Call order desk	TABLE A CARTE VIP ASS. 2 PASSENGER	1	1		P
1	Call order desk	TABLE A CARTE VIP ASS. 1 PASSENGER	1	1		P
1	363796	TABLE A CARTE VIP DOUBLE ASS. 857MM À 8-1043	1	1		
. NS	364187	. DESSUS TABLE SPECIAL À 8-1043	1	1		
1	364137	TABLE A CARTE VIP DOUBLE ASS. 857MM COLORATION De 7-0671	1	1		
1	363795	. DESSUS TABLE A CARTE VIP DOUBLE 857MM	1	1		
2	860333	. PIED DE TABLE 25 1/8" / 639.8MM À 8-1043	1	1		
2	862955	. PIED DE TABLE 26 1/2" / 673.1MM COLORATION De 7-0671	1	1		
3	860718	. . CAPUCHON DE BOUT	1	1		
4	360255	. SUP. TABLE CARTE (A LA TABLE)	1	1		
. A	360620	. . TIGE DE SERRURE	1	1		
. B	363604	. . RESSORT COMPRESSION / .500 O.D. x 6.25 x .062	1	1		
. C	505221	. . AXE 1/8 X 3/8	1	1		
NS	500841	. VIS AUTOTARAUDEUSE TETE CYLINDRIQUE PHILLIPS #14x3/4 Z050	9	9		
NS	506006	. RUBAN ADH1 CC POL 3/8"x1 1/4"x20' / GREY 2520	AR	AR		
NS	360325	. DECALQUE TABLE A CARTE "BILINGUAL"	1	1		
NS	360622	. ENVELOPPE TABLE A CARTE	1	1		
5	361658	PENTURE ASS. 1 1/8"x1 5/16" ANGLE	1	1		
NS	500136	VIS MECANIQUE TETE OVALE PHILLIPS 1/4-20x1 1/2 SS EMN	3	3		
		TABLE				
15	363611	TABLE POUR DOSSIER DE SIEGE	1	1		
15	363423	BANDE 145MM	1	1		
15	363464	RONDELLE DE RETENUE	1	1		
15	500583	VIS AUTOTARAUDEUSE TETE CYLINDRIQUE PHILLIPS #6x1/2 Z050	1	1		
17	363036	ESPACEUR	4	4		
NS	860859	BAGUE	2	2		
19	500552	VIS AUTOTARAUDEUSE TETE OVALE PHILLIPS #6x3/4 Z050	4	4		
20	363423	BANDE 145MM	1	1		
20	363464	RONDELLE DE RETENUE	1	1		
20	500583	VIS AUTOTARAUDEUSE TETE CYLINDRIQUE PHILLIPS #6x1/2 Z050	1	1		
21	502526	VIS AUTOTARAUDEUSE TETE BOMBE PHILLIPS #12-24x3/4 Z050	4	4		
23	502646	RONDELLE FREIN A DENT INTERIEUR .129x.280x.021 ZP	4	4		
		TABLETTE AVEC SIEGE "TOURISMO II" & "ULTRA"				
25	860657	TABLETTE POUR DOSSIER SIEGE	1	1		
27	860659	FIXATION	2	2		
NS	860892	PIVOT ASS.	2	2		
29	500871	VIS AUTOTARAUDEUSE TETE OVALE PHILLIPS #8x1 BK	4	4		

De 3-4417 À 8-1043		Date:07-2024	PAGE:HF-1829-00

ACCESSOIRES SIEGE PASSAGER - "PREVOST"

Numéro d'article	Pièces	Description	H3441	H3455	VIP45	NOTES
39		CONSOLE CENTRALE SIEGE V.I.P.	1	1	1	
40	363519	CONSOLE CENTRE SIEGE VIP	1	1		
40	363557	CONSOLE SIEGE VIP DOUBLE/ECOUTE IND.	1	1		
40	363558	CONSOLE SIEGE VIP DOUBLE/ECOUTE IND. & ASHTRAY	1	1		
40	363608	CONS.CENTRE VIP ECOUTE IND.REI	1	1		
40	363983	CONSOLE SIEGE VIP DOUBLE/ECOUTE IND. & 2 SELECTOR HEAD SET	1	1		
41	900675	PORTE-VERRE	1	1		
42	900518	CENDRIER	1	1		
NS	363083	ENSEMBLE DE PENTURE STRUCTURE	AR	AR		
. NS	IS-91077	. SEE INSTRUCTION SHEET	1	1		
50	364021	SUPPORT TABLE A CARTE ASS. 900MM	1	1		
. NS	364020	. SUPPORT DU HAUT	1	1		
51	364024	SUPPORT TABLE A CARTE ASS. (DESSOUS) 900MM	1	1		
. NS	364023	. SUPPORT DU BAS	1	1		
52	506025	. EXTRUSION DE CAOUTCHOUC / 1/18" x 5/16" INT "U" SHAPE / SQUARE C.T.L.	AR	AR		
53	364022	. COURROIE DE RETENUE	2	2		
54	504113	. RIVET AVEUGLE TETE BOMBE FERME 3/16x1/4 AL	2	2		
55	506756	. VELCRO AUTO-COLLANT BOUCLE	AR	AR		
61	363897	PLAQUE	AR	AR		
62	363518	SUPPORT	AR	AR		
63	900527	PORTE-VERRE CHAUFFEUR	AR	AR		
63	900788	PORTE-VERRE CHAUFFEUR	AR	AR		
NS	860642	SUPPORT A VERRE, FIXATION 3 TROUS / W/2 HOLES FOR SCREW	1	1		
64	860875	SUPPORT À SAC POUBELLE FIXED TO WALL	AR	AR		
64	863976	SUPPORT À SAC POUBELLE FIXED TO WALL	AR	AR		
NS	861107	SAC A POUBELLE	AR	AR		
65	502664	VIS AUTOTARAUDEUSE TETE CYLINDRIQUE PHILLIPS #8x1 SS EMN	4	4		
81	403868	DECALQUE SORTIE D'URGENCE ANG. / ENGLISH	AR	AR		
81	407547	DECALQUE ISSUE DE SECOURS ANG/FR / ENGLISH & FRANCAIS	AR	AR		
81	407594	DECALQUE SORTIE D'URGENCE ANG. / ENGLISH & SPANISH	AR	AR		
81	402776	DECALQUE EMERGENCY EXIT ANGLAIS	AR	AR		
81	403694	DECALQUE BRAILLE	AR	AR		
81	403695	DECALQUE BRAILLE	AR	AR		
81	403707	DECALQUE BRAILLE / FRENCH	1	1		
82	403869	DECALQUE / "ISSUE SECOURS" >> / CLAIRE	AR	AR		
82	402777	DECALQUE /	AR	AR		
82	403696	DECALQUE BRAILLE / ENGLISH & FRANCAIS À 5-0248	AR	AR		
82	405775	DECALQUE BRAILLE / ENGLISH & FRANCAIS De 5-0249	AR	AR		

De 3-4417 À 8-1043		Date:07-2024	PAGE:HF-1829-00

ACCESSOIRES SIEGE PASSAGER - "PREVOST"

Numéro d'article	Pièces	Description	H3411	H3455	VIP455	NOTES
83	403854	DECALQUE NUMEROS SIEGE CLEAR TO FIX ON TRAPEZOID	AR	AR		
83	403741	DECALQUE NUMERO SIEGE NON FUMEUR		AR		
83	403856	DECALQUE NUMERO SIEGE CLEAR TO FIX ON TRAPEZOID	AR	AR		
83	403743	DECALQUE NUMEROS SIEGE NON FUMEUR		AR		
83	403865	DECALQUE NUMEROS SIEGE NON-FUMEUR	AR			
83	403863	DECALQUE NUMEROS SIEGE NON-FUMEUR	AR			
84	403855	DECALQUE NUMEROS SIEGE CLEAR TO FIX ON TRAPEZOID	AR	AR		
84	403862	DECALQUE NUMEROS SIEGE NON-FUMEUR	AR			
84	403740	DECALQUE NUMERO SIEGE NON FUMEUR		AR		
84	403857	DECALQUE NUMERO SIEGE CLEAR TO FIX ON TRAPEZOID	AR	AR		
84	403864	DECALQUE NUMEROS SIEGE NON-FUMEUR	AR			
84	403742	DECALQUE NUMEROS SIEGE NON FUMEUR		AR		
85	403237	DECALQUE SORTIE D'URGENCE ANG./FR. / ENGLISH & FRANCAIS	AR	AR		
85	403693	DECALQUE BRAILLE / ENGLISH	AR	AR		
86	403236	DECALQUE SORTIE D'URGENCE ANG./FR. / ENGLISH	AR	AR		
		LES DECALQUES SUIVANT SONT FIXER				
		SUR LE PORTE COLIS				
90	405957	DECALQUE NUMERO SIEGE 1-2 A 57-58 GREY De 7-1015	1	1	1	
91	408211	DECALQUE NUMERO SIEGE 1-2 A 57-58 GREY De 7-1015	1	1	1	
92	405959	DECALQUE NUMERO SIEGE 3-4 A 59-60 GREY De 7-1015	1	1	1	
93	405960	DECALQUE NUMERO SIEGE 3-4 A 59-60 GREY De 7-1015	1	1	1	
94	405958	DECALQUE NUMERO SIEGE V.I.P. GREY De 7-1015	1	1	1	
95	405978	DECALQUE RANGEE GREY De 7-1015	1	1	1	
		P) CONTACTER LE BUREAU DE PRISE DE COMMANDE				

De 3-4417 À 8-1043		Date:07-2024	PAGE:HF-1832-00
FINITION COQUILLE AVANT			

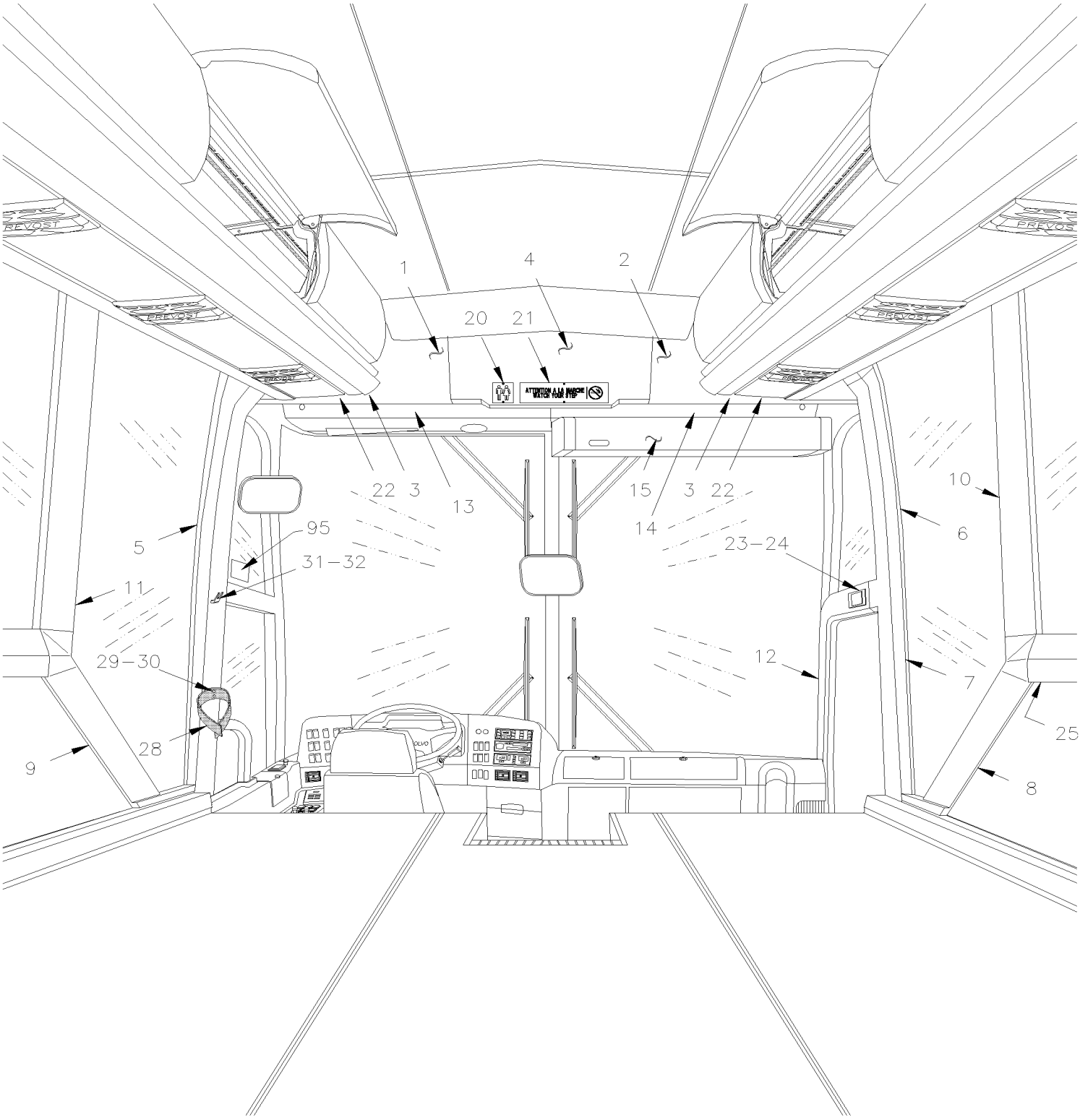

De 3-4417 À 8-1043		Date:07-2024	PAGE:HF-1832-00

FINITION COQUILLE AVANT

Numéro d'article	Pièces	Description	H3411	H3455	VIP45	NOTES
1	340937	PANNEAU, GAUCHE. / PLAFOND CAP AVANT AVEC CAMERA À 6-0559	1	1		
1	341141	PANNEAU, GAUCHE. / PLAFOND CAP AVANT AVEC CAMERA De 6-0560	1	1		
2	341089	PLAFOND TRANSITION AVANT DROIT	1	1		
NS	340952	SUPPORT / TO FIX ITEM #1 & 2 EACH SIDE	2	2		
3	340939	COUVERCLE PLAFOND	2	2		
4	340936	PLAFOND TRANSITION CENTRAL	1	1		
NS	340953	ANGLE / COTE TROTTOIR 140MM	1	1		
NS	340951	ANGLE / CENTRAL 150MM	1	1		
NS	340965	ANGLE / COTE RUE 160MM	1	1		
NS	340957	SUPPORT PLAFOND TRANSITION	1	1		
NS	340956	SUPPORT PLAFOND TRANSITION / 95MM x 864MM	1	1		
NS	500181	VIS A TETE HEXAGONAL 5/16-18x1 G5 Z050	12	12		
NS	500277	ECROU SERTISSABLE TETE PLATE MOLETEE OUVERTE 5/16-18 .150-.312	12	12		
NS	502584	RONDELLE FREIN STRIEE 8.2x26.3x1.8 Z050	10	10		
NS	500179	VIS A TETE HEXAGONAL 5/16-18x3/4 G5 Z050	3	3		
NS	502507	RONDELLE FREIN FENDUE 8.1x14.8x2.0 Z050	5	5		
NS	504412	BASE A RONDELLE PLATE 8 GA.	AR	AR		
NS	504403	CAPUCHON DECORATIF NOIR 8 GA.	AR	AR		
5	326195	MOULURE DE FINITION / POTEAU / AVANT GAUCHE À 6-0559	1	1		
5	329470	MOULURE DE FINITION / POTEAU / AVANT GAUCHE De 6-0560	1	1		
6	328921	MOULURE DE FINITION / POTEAU / AVANT DROIT	1	1		
NS	506025	EXTRUSION DE CAOUTCHOUC / 1/18" x 5/16" INT "U" SHAPE / SQUARE C.T.L.	AR	AR		
7	327553	MOULURE FIN. HAUT DE PORTE	1	1		
8	326197	MOULURE DE FINITION BAS DE FENETRE / DROITE	1	1		
NS	326317	SUPPORT ANGULAIRE / POUR FIXER CAP 350MM	1	1		
9	327663	MOULURE FIN. BAS TRAPEZOIDALE GAUCHE	1	1		
NS	327661	SUPPORT ANGULAIRE / POUR FIXER CAP 507MM	1	1		
NS	327466	ESPACEUR-GRILLE 650MM	2	2		
NS	327662	SUPPORT ANGULAIRE / POUR FIXER CAP 204MM	1	1		
10	326205	CACHE-POTEAU WCL RICON / #1 R.H.	1	1		
10	326325	MOULURE DE FINITION / POTEAU / AVEC FENTERE THERMO / NOIR / #1 R.H.	1	1		
11	326265	CACHE-POTEAU WCL RICON / #1 L.H.	1	1		
11	326326	MOULURE DE FINITION / POTEAU / AVEC FENTERE THERMO / NOIR / #1 L.H.	1	1		
NS	680532	SCELLANT SIKA #221 / GRIS / 310ml CARTRIDGE	AR	AR		
12	327773	MOULURE FIN. HAUT DE PORTE	1	1		
13	340716	PLAFOND AV NORYL GAUCHE			1	
14	340715	PLAFOND AV.DROIT NORYL			1	
15	**HF-1814-05**	**INSTALLATION GIROUETTE**				
20	322967	ECRAN LUMINEUX "TOILETTE"	1	1		
21	325440	ECRAN LUMINEUX BILINGUE N/FUM / ENGLISH & FRANCAIS À 5-0167	1	1		
21	328208	ECRAN LUMINEUX BILINGUE N/FUM / ENGLISH & FRANCAIS De 5-0168	1	1		
21	325441	ECRAN LUMINEUX ANGLAIS N/FUM. / ENGLISH À 5-0167	1	1		

De 3-4417 À 8-1043		Date:07-2024	PAGE:HF-1832-00

FINITION COQUILLE AVANT

Numéro d'article	Pièces	Description	H3441	H3455	VIP45	NOTES
21	328209	ECRAN LUMINEUX ANGLAIS N/FUM. / ENGLISH De 5-0168	1	1		
21	328067	ECRAN LUMINEUX BILINGUE N/FUM / ENGLISH & SPANISH À 5-0167	1	1		
21	328207	ECRAN LUMINEUX BILINGUE N/FUM / ENGLISH & SPANISH De 5-0168	1	1		
NS	330265	DOUILLE DE LUMIERE ASS / W2.1x9.Dd	3	3		
. NS	562295	. DOUILLE DE LUMIERE ASS / W2.1x9.5d	1	1		
. NS	561248	. CONNECTEUR / UNIVERSAL MATE-N-LOK / PH 2C / AMP 1-480699-0	1	1		
. NS	562122	. TERMINAL MALE / 20-14 / AMP 350547-1	2	2		
NS	561166	AMPOULE / 3WATT-24VOLTS / SAE# 464	3	3		
NS	500504	VIS AUTOTARAUDEUSE TETE OVALE PHILLIPS #6-32x1/2 BK	4	4		
NS	500422	ECROU RESSORT EN "U" #6-32 .110-.120 SS	4	4		
NS	404638	PLAQUE MONTAGE DECALQUE / 250MM x 50MM	1	1		
NS	405707	PLAQUE MONTAGE DECALQUE / 250MM X 46MM À 5-0022	1	1		
NS	404636	DECALQUE ATTENTION A LA MARCHE À 5-0022	1	1		
NS	405708	DECALQUE ATTENTION A LA MARCHE De 5-0023 À 7-0628	1	1		
21	405905	DECALQUE ATTENTION A LA MARCHE 16 x 200 De 7-0629	1	1		
NS	404637	DECALQUE / "ATTENTION À LA MARCHE" / BILINGUE À 5-0022	1	1		
NS	405689	DECALQUE / "ATTENTION À LA MARCHE" / BILINGUE De 5-0023	1	1		
NS	405709	DECALQUE / "ATTENTION À LA MARCHE" / BILINGUE À 7-0628	1	1		
21	405906	DECALQUE / "ATTENTION À LA MARCHE" / BILINGUE 43 x241 De 7-0629	1	1	1	
22	**HF-0655-00**	**ECLAIRAGE INTERIEUR**				
23	400638	SUPPORT	1	1		
24	402352	PLAQUE IDENT.CHAUFFEUR (BESOIN DU NOM) NUMBER" /	1	1		
24	400601	NOM DU CHAUFFEUR (VENTE) NAME	1	1		
NS	400637	DRIVER'S NAMEPLATE	1	1		
NS	400636	VOTRE CHAUFFEUR	1	1		
25	**HF-1884-00**	**FENETRE DE COTE - BUS**				
27	327545	CACHE-POTEAU / AVEC S. GLASS		1		C
27	328919	MOULURE DE FINITION SPECIAL		1		C
27	328918	CACHE POTEAU HAUT ON" TRIANGULAR SHAPE À 5-0167		1		C
27	328225	CACHE POTEAU HAUT ON" TRIANGULAR SHAPE De 5-0168		1		C
NS	326281	CACHE-POTEAU / AVEC S. GLASS		1		A
NS	326282	MOULURE DE FINITION SPECIAL		1		A
NS	326255	CACHE-POTEAU / AVEC S. GLASS	1	1		A
NS	326260	MOULURE DE FINITION SPECIAL	1	1		A
NS	326261	MOULURE FIN. PORTE A/WCL STEW	1	1		A
NS	500463	RONDELLE DE FINITION FRAISE .187x.500x.090 BR Z050	AR	AR		A
NS	500552	VIS AUTOTARAUDEUSE TETE OVALE PHILLIPS #6x3/4 Z050	AR	AR		A
NS	680067	RUBAN SCELLANT BUTYL / NOIR / 1/8"x3/4"x25' / 75211E760	AR	AR		A
NS	326297	MOULURE FIN. PORTE RIC-9 BAS		1		A
NS	326298	MOULURE FIN. PORTE RIC-9 BAS		1		A
NS	326295	MOULURE FIN. PORTE A/WCL STEW .C.L / "ST&ST"	1	1		A
NS	326279	MOULURE FIN. PORTE A/WCL STEW .L. / "ST&ST"	1	1		A

De 3-4417 À 8-1043		Date:07-2024	PAGE:HF-1832-00

FINITION COQUILLE AVANT

Numéro d'article	Pièces	Description	H3411	H3455	VIP45	NOTES
28	409112	COURROIE DE MANTEAU H3	1	1		
29	5001429	VIS MECANIQUE TETE PLATE PHILLIPS M4-0.7x25 BK	2	2		
30	500345	RONDELLE DE FINITION FRAISE .187x.500x.090 BR BK	2	2		
31	900297	CROCHET A MANTEAU	1	1		
32	500333	VIS AUTOTARAUDEUSE TETE OVALE PHILLIPS #6x3/4 BK	2	2		
NS	IS19921	INSTALLATION DU COUPE-CEINTURE DAN SL'ENVIRONNEMENT CHAUFFEUR	1	1		
. NS	860584	. COUPE-CEINTURE	1	1		
. NS	7770495	. VELCRO DUAL LOCK 3M	1	1		
. NS	IS-19921	. SEE INSTRUCTION SHEET	1	1		
. NS	FI-19921	. VOIR FEUILLE D'INSTRUCTION	1	1		
95	0691001	DECALQUE AVERT. EMISSIONS CALIFORNIE	1	1	1	D
		A) LES PIECES SUIVANTES SONT UTILISE AVEC UNE PORTE POUR LE MONTE PERSONNE				
		C) LES PIECES SUIVANTES SONT UTILISE AVEC UNE PORTE POUR LE MONTE PERSONNE AVEC SYSTEME A/C DANS LE PORTE COLIS				
		D) REGLEMENTATION DE LA CALIFORNIE				

De 3-4417 À 3-4588		Date:07-2024	PAGE:HF-1833-00
FINITION INTERIEUR DES MURS			

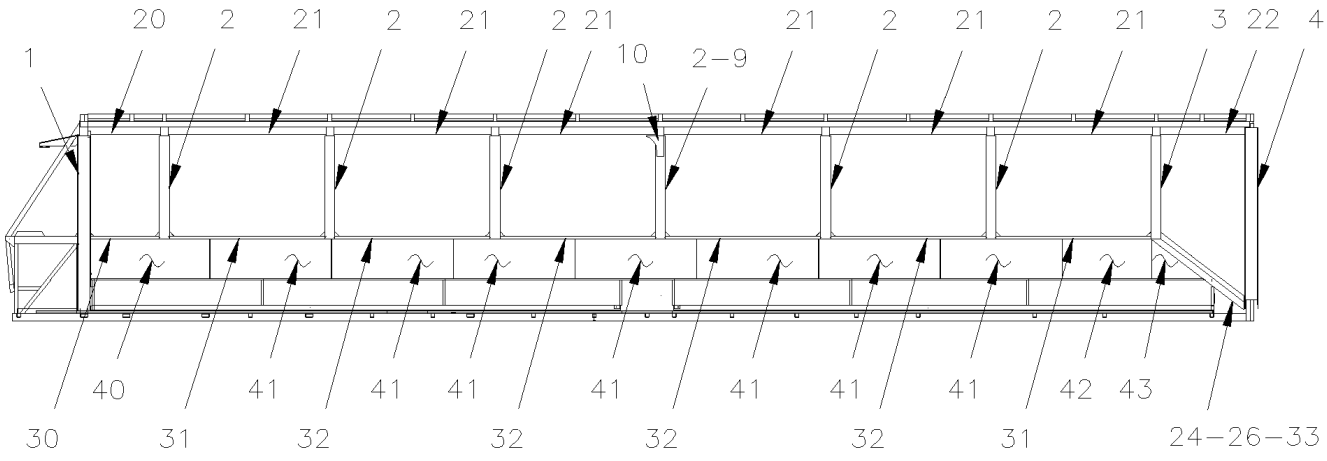

H3–45 LEFT SIDE

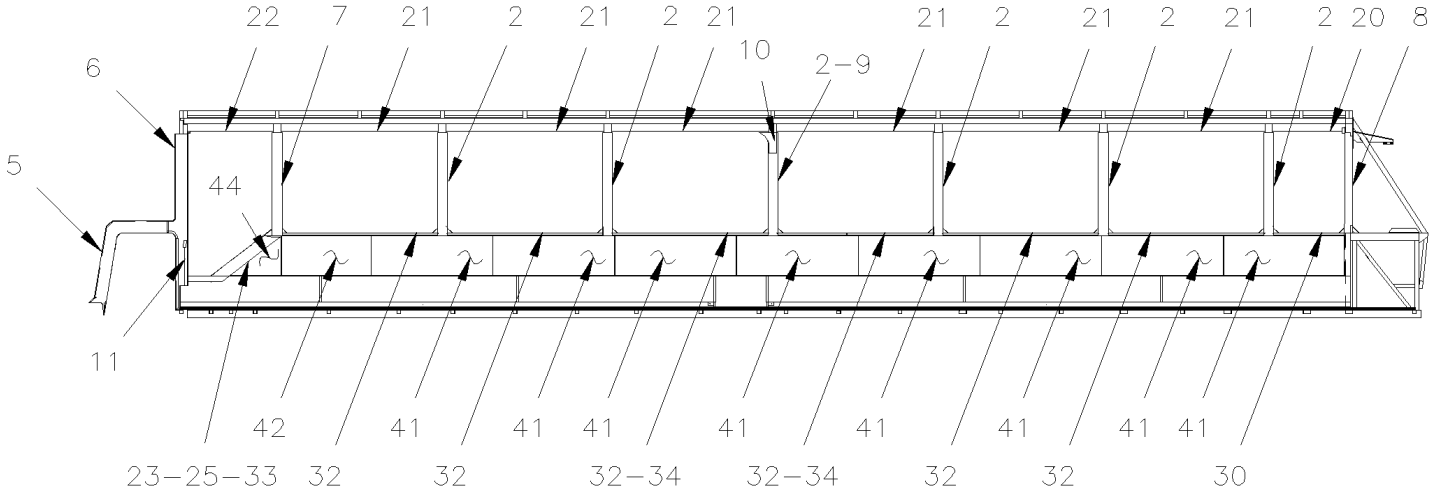

H3–45 RIGHT SIDE

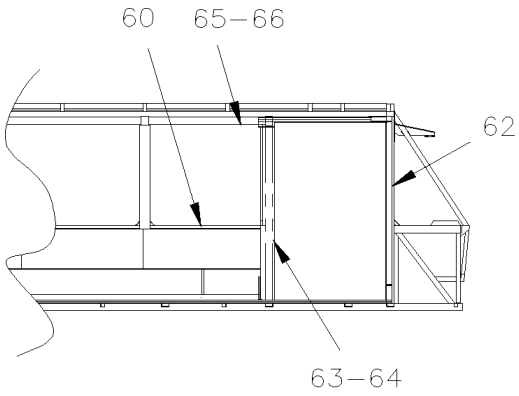

H3–45 W.C.L. ST & ST.

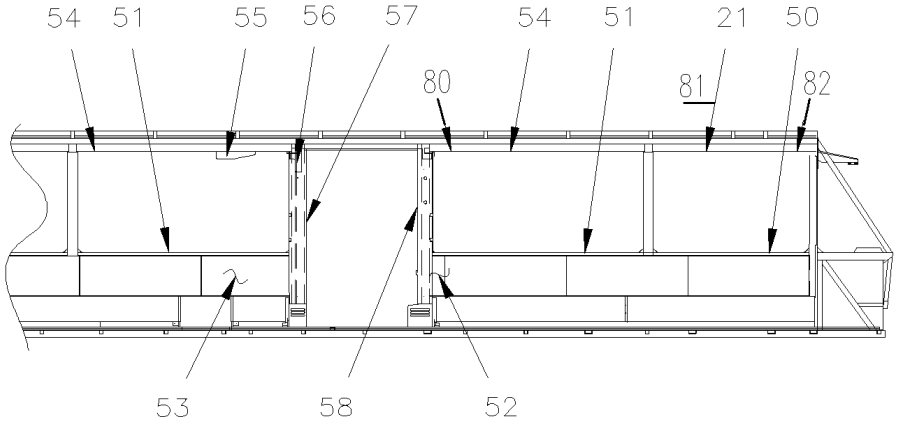

H3–45 W.C.L. RICON 9000

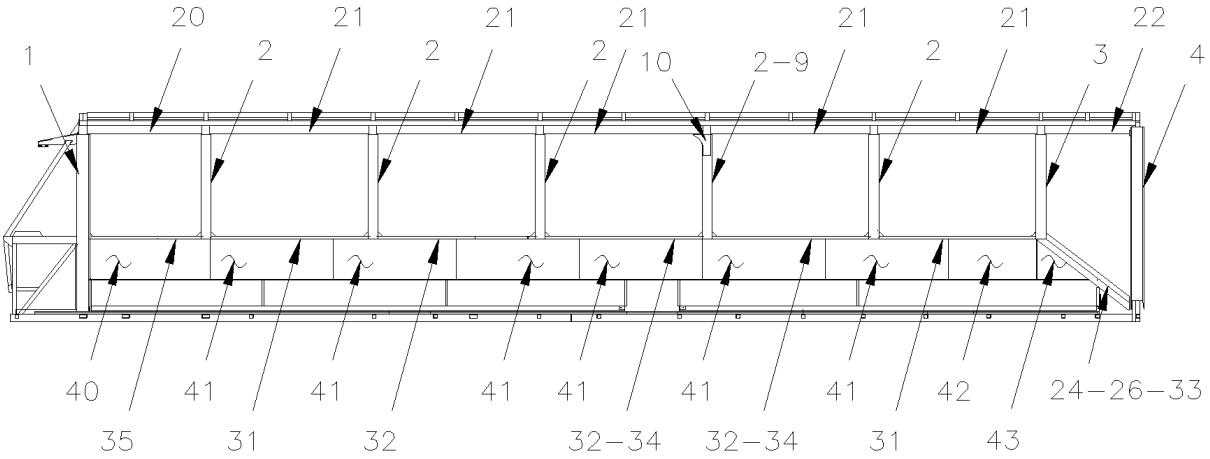

H3–41 LEFT SIDE

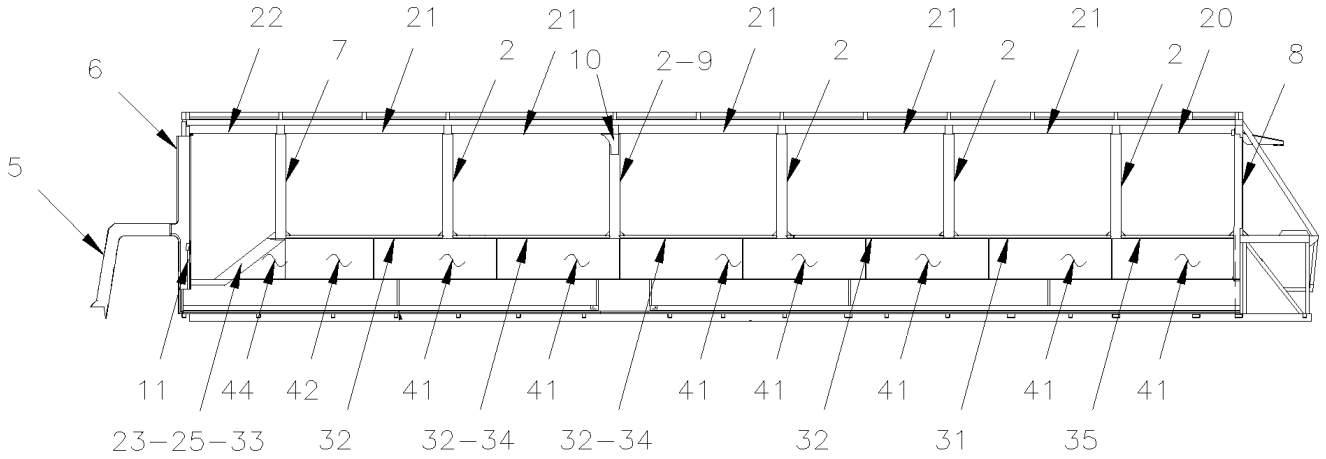

H3–41 RIGHT SIDE

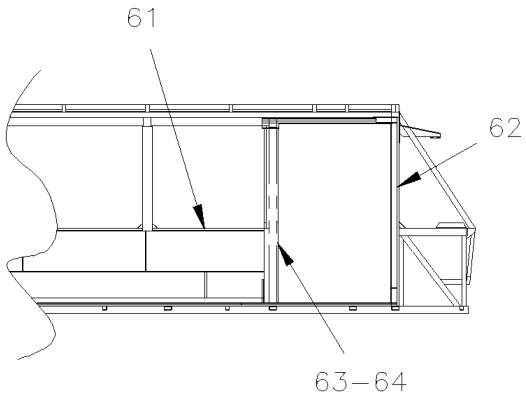

H3–41 W.C.L. ST & ST.

De 3-4417 À 3-4588		Date:07-2024	PAGE:HF-1833-00
FINITION INTERIEUR DES MURS			

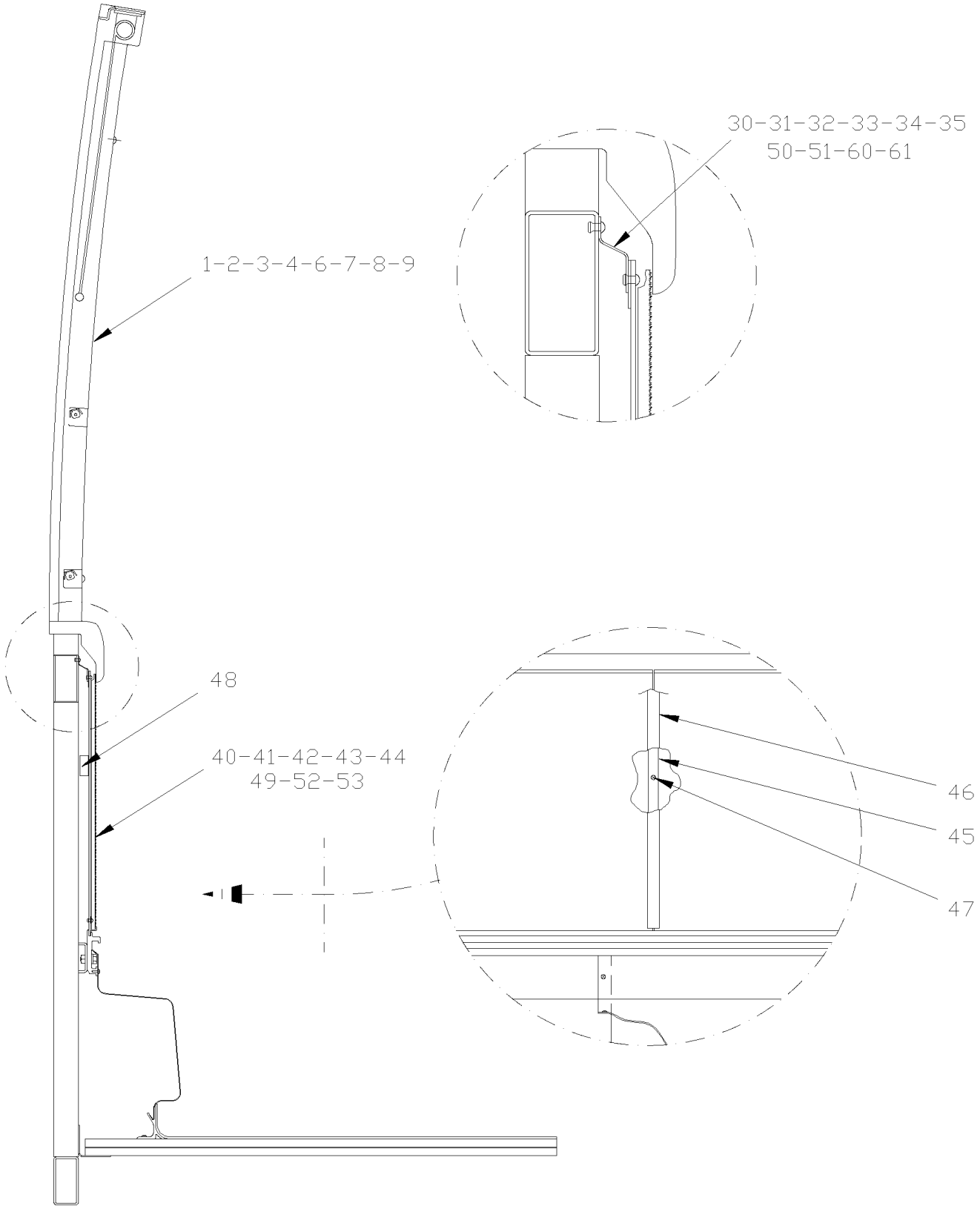

De 3-4417 À 3-4588		Date:07-2024	PAGE:HF-1833-00

FINITION INTERIEUR DES MURS

Numéro d'article	Pièces	Description	H3411	H3455	VIP455	NOTES
1	326196	MOULURE FIN.ENTRE-FEN. AR.GA. GLASS	1	1		
1	326258	MOULURE FIN.ENTRE-FEN. AR. GA. GLASS	1	1		
2	326192	CACHE-POTEAU WCL RICON	12			
2	326192	CACHE-POTEAU WCL RICON		14		
2	326254	MOULURE DE FINITION / POTEAU / AVEC FENTERE THERMO / NOIR	12			
2	326254	MOULURE DE FINITION / POTEAU / AVEC FENTERE THERMO / NOIR		14		
3	326265	CACHE-POTEAU WCL RICON / #1 L.H.	1	1		
3	326326	MOULURE DE FINITION / POTEAU / AVEC FENTERE THERMO / NOIR / #1 L.H.	1	1		
4	326195	MOULURE DE FINITION / POTEAU / AVANT GAUCHE	1	1		
5	327773	MOULURE FIN. HAUT DE PORTE	1	1		
6	328921	MOULURE DE FINITION / POTEAU / AVANT DROIT	1	1		
7	326325	MOULURE DE FINITION / POTEAU / AVEC FENTERE THERMO / NOIR / #1 R.H.	1	1		
7	326205	CACHE-POTEAU WCL RICON / #1 R.H.	1	1		
8	326256	MOULURE FIN.ENTRE-FEN. AR. DR. GLASS	1	1		
8	326194	MOULURE FIN.ENTRE-FEN.AR.DR. GLASS	1	1		
9	326449	MOULURE FINITION A/C R-COLIS / W/SINGLE GLASS	2	2		A
9	326450	MOULURE DE FINITION / POTEAU / AVEC A/C / AVEC FENTERE THERMO / NOIR	2	2		A
10	326446	MOULURE FINITION A/C PORTE-COLIS	2	2		A
11	327553	MOULURE FIN. HAUT DE PORTE	1	1		
12	326387	MOULURE FIN. ENTRE-FENETRE / W/SINGLE GLASS		1		W
20	326208	MOULURE DE FINITION / AVEC FENTERE SIMPLE / ARRIERE	1	1		
20	326264	MOULURE DE FINITION / AVEC FENTERE THERMO / ARRIERE	1	1		
21	326201	MOULURE DE FINITION / AVEC FENTERE SIMPLE	10			
21	326201	MOULURE DE FINITION / AVEC FENTERE SIMPLE		12		
21	326262	MOULURE DE FINITION / AVEC FENTERE THERMO	10			
21	326262	MOULURE DE FINITION / AVEC FENTERE THERMO		12		
NS	404654	DECALQUE NOIR	AR	AR		
22	326198	MOULURE DE FINITION / HAUT FENETRE TRAPEZOIDALE	2	2		
23	326317	SUPPORT ANGULAIRE / POUR FIXER CAP 350MM	1	1		
24	327661	SUPPORT ANGULAIRE / POUR FIXER CAP 507MM	1	1		
24	327662	SUPPORT ANGULAIRE / POUR FIXER CAP 204MM	1	1		
25	326197	MOULURE DE FINITION BAS DE FENETRE / DROITE	1	1		
26	327663	MOULURE FIN. BAS TRAPEZOIDALE GAUCHE	1	1		
NS	500923	VIS AUTOTARAUDEUSE TETE HEX 1/4-20x3/4 Z050	4	4		
NS	500473	RONDELLE FREIN FENDUE .262x.489x.062 Z050	4	4		
30	327468	ESPACEUR-GRILLE 730MM	1	1		
31	327467	ESPACEUR-GRILLE 1660MM	2	2		
32	322835	ESPACEUR-GRILLE 1660MM	AR	AR		
33	327466	ESPACEUR-GRILLE 650MM	2	2		
34	326451	ESPACEUR-GRILLE / #2 AVEC A/C DANS PORTE-COLIS / 1610MM	2	2		A
35	327473	ESPACEUR-GRILLE 274MM	2			
40	Call order desk	PANNEAU ASS / FORMICA #10 GAUCHE		1		P

De 3-4417 À 3-4588		Date:07-2024	PAGE:HF-1833-00

FINITION INTERIEUR DES MURS

Numéro d'article	Pièces	Description	H3411	H3455	VIP45	NOTES
40	324738P	PANNEAU ASS / TAPIS #9 GAUCHE		1		
40	324733P	PANNEAU ASS / TISSUS #9 GAUCHE		1		
41	Call order desk	PANNEAU ASS / FORMICA GAUCHE & DROIT	1	1		P
41	322939P	PANNEAU BAS DE MUR (TISSU)	1	1		
41	322921P	PANNEAU ASS / TAPIS GAUCHE & DROIT	1	1		
42	Call order desk	PANNEAU ASS / FORMICA #2 GAUCHE & DROIT		2		P
42	324279P	PANNEAU ASS / TISSUS #2 GAUCHE & DROIT		2		
42	324289P	PANNEAU ASS / TAPIS #2 GAUCHE & DROIT		2		
42	Call order desk	PANNEAU ASS / FORMICA #2 GAUCHE & DROIT	2			P
42	Call order desk	PANNEAU ASS / TISSUS #2 GAUCHE & DROIT	2			P
42	Call order desk	PANNEAU ASS / TAPIS #2 GAUCHE & DROIT	2			P
43	Call order desk	PANNEAU ASS / FORMICA #1 GAUCHE / (TRIANGULAR SHAPE)	1	1		P
43	324285P	PANNEAU ASS / TISSUS #1 GAUCHE / (TRIANGULAR SHAPE)	1	1		
43	324292P	PANNEAU ASS / TAPIS #1 GAUCHE / (TRIANGULAR SHAPE)	1	1		
44	Call order desk	PANNEAU ASS / FORMICA #1 DROIT / (TRIANGULAR SHAPE)	1	1		P
44	324282P	PANNEAU ASS / TISSUS #1 DROIT / (TRIANGULAR SHAPE)	1	1		
44	324291P	PANNEAU ASS / TAPIS #1 DROIT / (TRIANGULAR SHAPE)	1	1		
45	322869	MOULURE DE FIXATION / 400MM (15 3/4")	AR	AR		
46	322870	MOULURE DE FINITION SS 409MM (16 1/8")	AR	AR		
47	5001085	VIS AUTOTARAUDEUSE TETE CYLINDRIQUE PHILLIPS #6x1 1/4 Z050	AR	AR		
48	322871	ESPACEUR BOIS 1/2" X 32MM X 32MM	AR	AR		
50	325309	ESPACEUR-GRILLE / AVEC MONTE PERSONNE "RICON" / 1583MM		1		
51	325308	ESPACEUR-GRILLE / AVEC MONTE PERSONNE "RICON" / 2210MM		2		
52	Call order desk	PANNEAU BAS DE MUR (TISSU) RICON		1		P
53	Call order desk	PANNEAU BAS DE MUR (TISSU) RICON		1		P
NS	506264	RUBAN ADH1 URE 3/4" x 1" x 12.5' / GREY 1820X	AR	AR		
54	326287	MOULURE DE FINITION / AVEC FENTERE THERMO AVEC MONTE PERSONNE . "RICON"		2		
55	326601	MOULURE DE FINITION GREY		1		
56	328918	CACHE POTEAU HAUT ON" TRIANGULAR SHAPE		1		A
57	328919	MOULURE DE FINITION SPECIAL À 3-4424		1		A
57	327598	MOULURE DE FINITION SPECIAL De 3-4425 À 3-4465		1		A
57	327798	MOULURE DE FINITION SPECIAL De 3-4466		1		A
57	327545	CACHE-POTEAU / AVEC S. GLASS À 3-4424		1		A
57	327605	CACHE-POTEAU / AVEC S. GLASS De 3-4425 À 3-4465		1		A
57	327808	CACHE-POTEAU / AVEC S. GLASS De 3-4466		1		A
57	326284	MOULURE DE FINITION SPECIAL À 3-4424		1		
57	327604	MOULURE DE FINITION SPECIAL De 3-4425 À 3-4465		1		
57	327807	MOULURE DE FINITION SPECIAL De 3-4466		1		
57	326283	CACHE-POTEAU / AVEC S. GLASS À 3-4424		1		
57	327603	CACHE-POTEAU / AVEC S. GLASS De 3-4425 À 3-4465		1		
57	327806	CACHE-POTEAU / AVEC S. GLASS De 3-4466		1		
57	285102	MOULURE DE FINITION ALUMINIUM 743MM À 6-0334		1		

De 3-4417 À 3-4588		Date:07-2024	PAGE:HF-1833-00

FINITION INTERIEUR DES MURS

Numéro d'article	Pièces	Description	H3411	H3455	VIP455	NOTES
57	287021	MOULURE DE FINITION ALUMINIUM 743MM De 6-0335		1		
58	326282	MOULURE DE FINITION SPECIAL À 3-4424		1		
58	327601	MOULURE DE FINITION SPECIAL De 3-4425 À 3-4465		1		
58	327799	MOULURE DE FINITION SPECIAL De 3-4466		1		
58	326281	CACHE-POTEAU / AVEC S. GLASS À 3-4424		1		
58	327602	CACHE-POTEAU / AVEC S. GLASS De 3-4425 À 3-4465		1		
58	327805	CACHE-POTEAU / AVEC S. GLASS De 3-4466		1		
58	287293	MOULURE DE FINITION ALUMINIUM 1187MM À 6-0334		1		
58	285979	MOULURE DE FINITION ALUMINIUM 1187MM De 6-0335		1		
60	327471	ESPACEUR-GRILLE / AVEC MONTE PERSONNE / 1247MM		1		
61	327472	ESPACEUR-GRILLE / AVEC MONTE PERSONNE "ST & ST" / 1618MM À 6-0334	1			
62	326704	CACHE POTEAU DROIT	1			
63	326705	CACHE POTEAU GA. ST & ST / W/SINGLE GLASS	1	1		
63	326706	CACHE POTEAU GA. ST & ST / W/THERMO GLASS	1	1		
64	506007	RUBAN ADH1 CC NEO 3/4"x1"x10' / BLACK 1220	AR	AR		
64	506007	RUBAN ADH1 CC NEO 3/4"x1"x10' / BLACK 1220	AR	AR	AR	
65	326250	MOULURE DE FINITION / AVEC FENTERE SIMPLE / ARRIERE		1		
65	326266	MOULURE DE FINITION / AVEC FENTERE THERMO / ARRIERE		1		
		A) AVEC SYSTEME A/C DANS LE PORTE COLIS				
		W) AVEC UN VEHICULE EQUIPPÉ D'UN MONTE PERSONNE "RICON"				
		P) CONTACTER LE BUREAU DE PRISE DE COMMANDE				

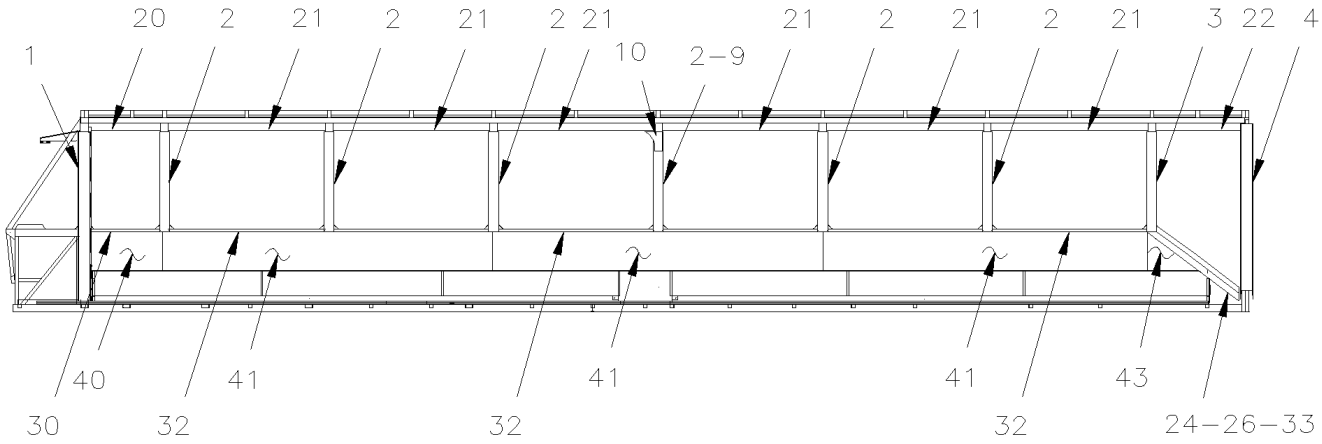

H3-45 LEFT SIDE

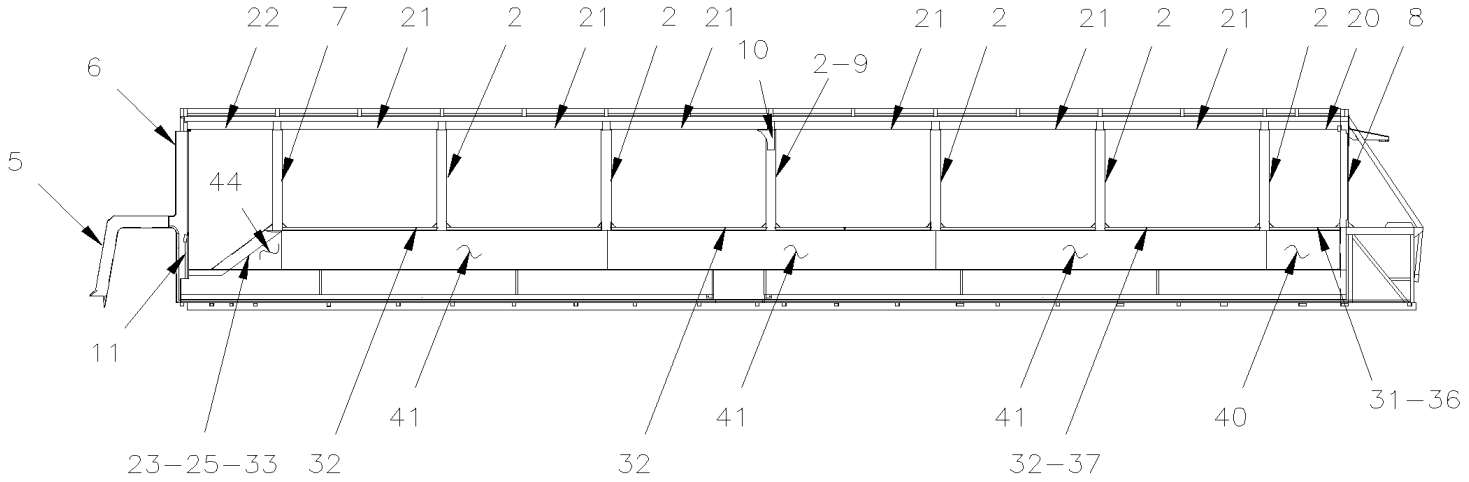

H3-45 RIGHT SIDE

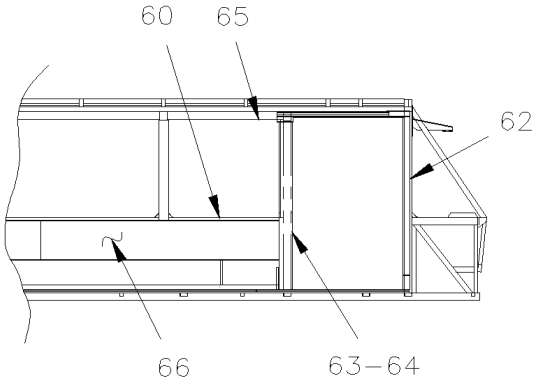

H3-45 W.C.L. ST & ST.

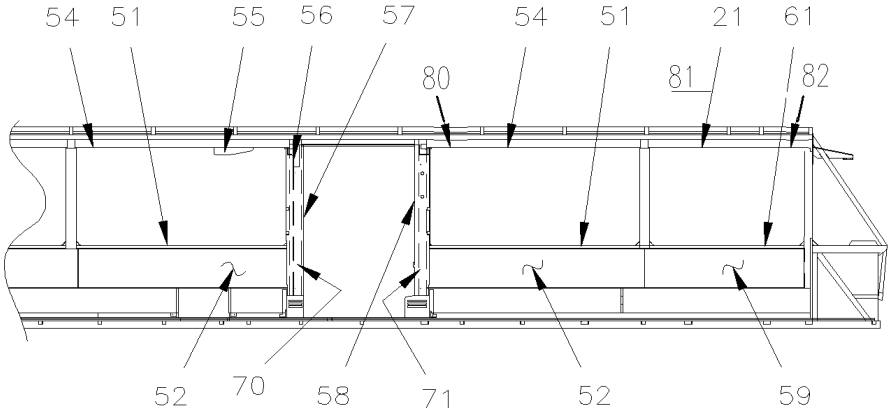

H3-45 W.C.L. RICON 9000

De 3-4589 À 8-1043		Date:07-2024	PAGE:HF-1833-01
FINITION INTERIEUR DES MURS			

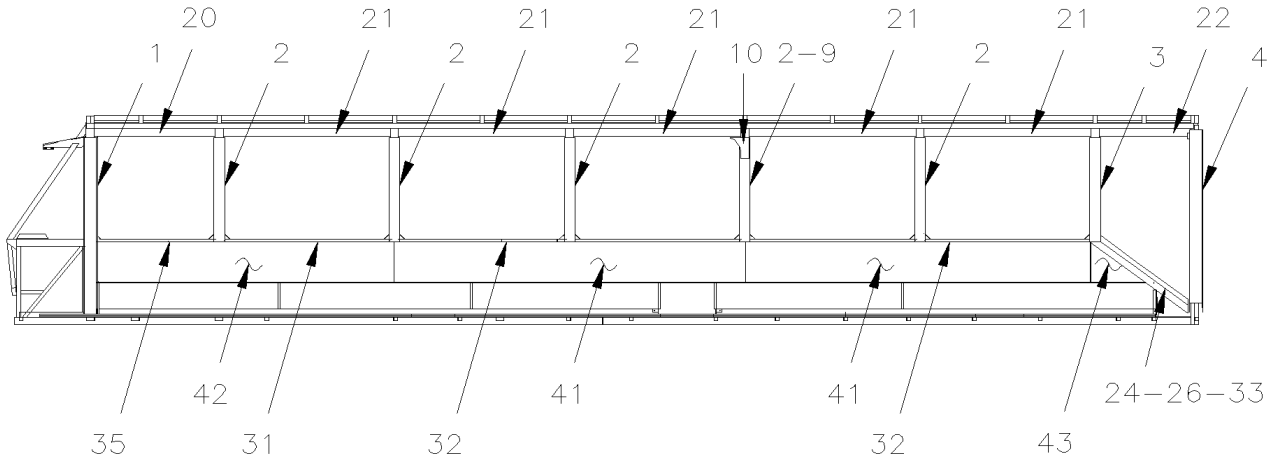

H3–41 LEFT SIDE

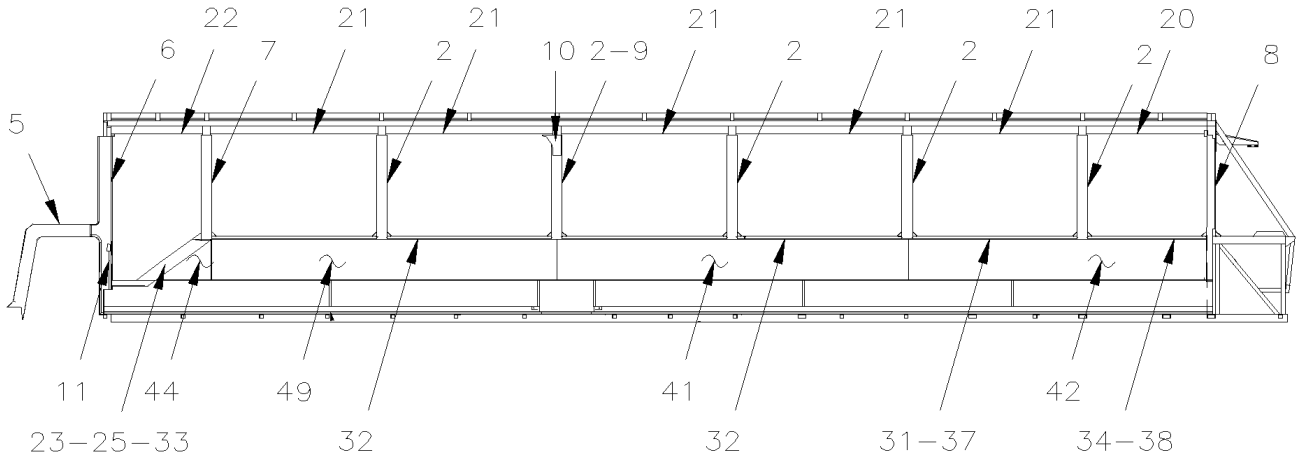

H3–41 RIGHT SIDE

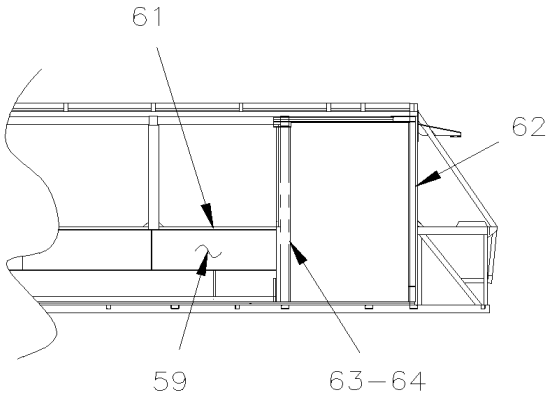

H3–41 W.C.L. ST & ST.

De 3-4589 À 8-1043		Date:07-2024	PAGE:HF-1833-01
FINITION INTERIEUR DES MURS			

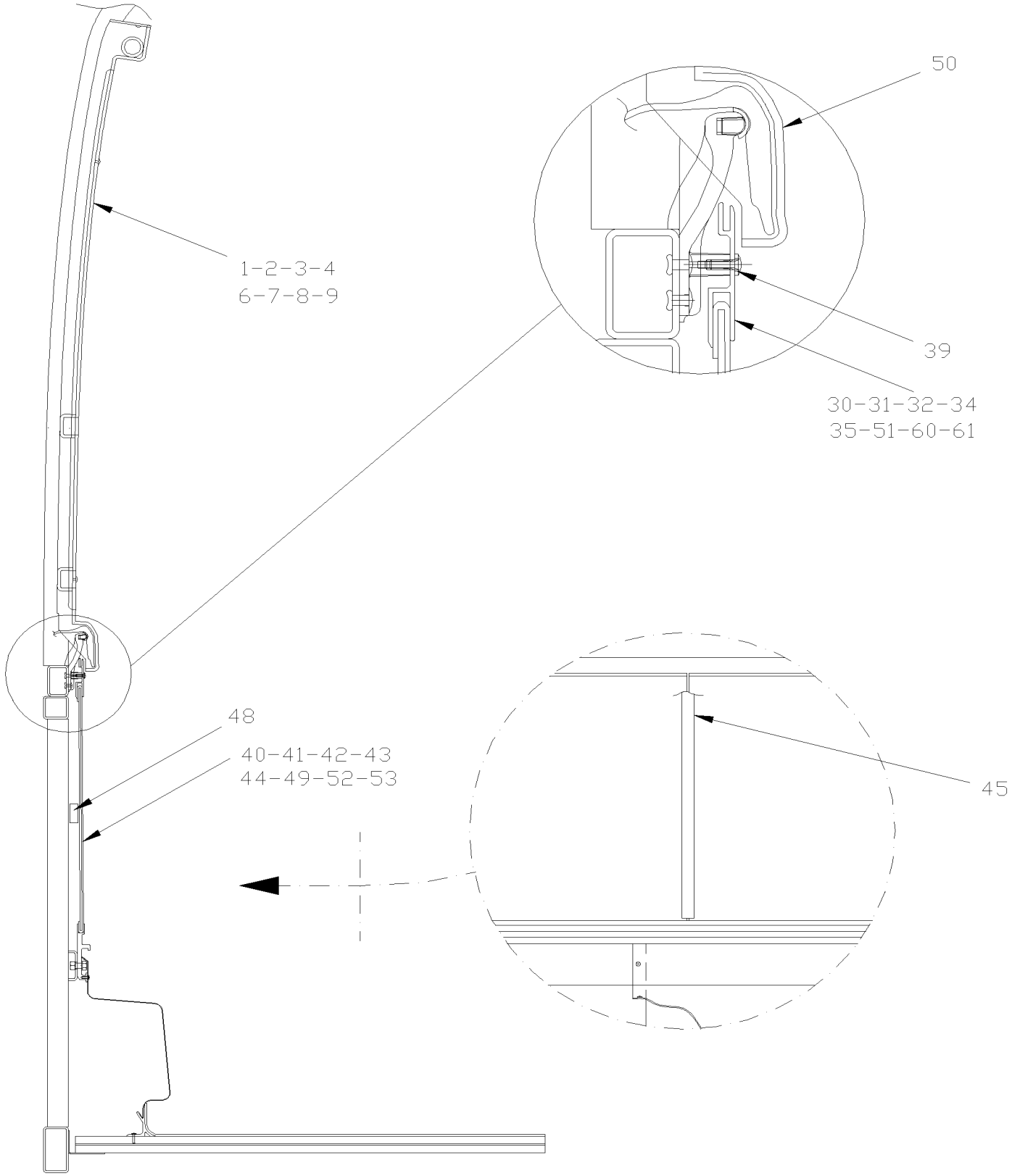

De 3-4589 À 8-1043		Date:07-2024	PAGE:HF-1833-01

FINITION INTERIEUR DES MURS

Numéro d'article	Pièces	Description	H3411	H3455	VIP455	NOTES
1	326196	MOULURE FIN.ENTRE-FEN. AR.GA. GLASS	1	1		
1	326258	MOULURE FIN.ENTRE-FEN. AR. GA. GLASS	1	1		
2	326192	CACHE-POTEAU WCL RICON	12			
2	326192	CACHE-POTEAU WCL RICON		14		
2	326254	MOULURE DE FINITION / POTEAU / AVEC FENTERE THERMO / NOIR	12			
2	326254	MOULURE DE FINITION / POTEAU / AVEC FENTERE THERMO / NOIR		14		
2	329074	CACHE-POTEAU WCL RICON / W/W.C.L. SAFETY BELT HOLE De 3-4685 À 6-0332		AR		
2	329322	CACHE-POTEAU WCL RICON / W/W.C.L. SAFETY BELT HOLE De 6-0333		AR		
2	329073	CACHE-POTEAU WCL RICON / W/W.C.L. SAFETY BELT HOLE De 3-4685 À 6-0332		AR		
2	329323	CACHE-POTEAU WCL RICON / W/W.C.L. SAFETY BELT HOLE De 6-0333		AR		
3	326265	CACHE-POTEAU WCL RICON / #1 L.H.	1	1		
3	326326	MOULURE DE FINITION / POTEAU / AVEC FENTERE THERMO / NOIR / #1 L.H.	1	1		
4	326195	MOULURE DE FINITION / POTEAU / AVANT GAUCHE À 6-0559	1	1		
4	329470	MOULURE DE FINITION / POTEAU / AVANT GAUCHE De 5-0560	1	1		
5	327773	MOULURE FIN. HAUT DE PORTE	1	1		
6	328921	MOULURE DE FINITION / POTEAU / AVANT DROIT	1	1		
7	326325	MOULURE DE FINITION / POTEAU / AVEC FENTERE THERMO / NOIR / #1 R.H.	1	1		
7	326205	CACHE-POTEAU WCL RICON / #1 R.H.	1	1		
8	326256	MOULURE FIN.ENTRE-FEN. AR. DR. GLASS	1	1		
8	326194	MOULURE FIN.ENTRE-FEN.AR.DR. GLASS	1	1		
9	326449	MOULURE FINITION A/C R-COLIS / W/SINGLE GLASS	2	2		A
9	326450	MOULURE DE FINITION / POTEAU / AVEC A/C / AVEC FENTERE THERMO / NOIR	2	2		A
10	326446	MOULURE FINITION A/C PORTE-COLIS	2	2		A
11	327553	MOULURE FIN. HAUT DE PORTE	1	1		
20	326208	MOULURE DE FINITION / AVEC FENTERE SIMPLE / ARRIERE	1	1		
20	326264	MOULURE DE FINITION / AVEC FENTERE THERMO / ARRIERE	1	1		
21	326201	MOULURE DE FINITION / AVEC FENTERE SIMPLE	10			
21	326201	MOULURE DE FINITION / AVEC FENTERE SIMPLE		12		
21	326262	MOULURE DE FINITION / AVEC FENTERE THERMO	10			
21	326262	MOULURE DE FINITION / AVEC FENTERE THERMO		12		
NS	404654	DECALQUE NOIR	AR	AR		
22	326198	MOULURE DE FINITION / HAUT FENETRE TRAPEZOIDALE	2	2		
23	326317	SUPPORT ANGULAIRE / POUR FIXER CAP 350MM	1	1		
24	327661	SUPPORT ANGULAIRE / POUR FIXER CAP 507MM	1	1		
24	327662	SUPPORT ANGULAIRE / POUR FIXER CAP 204MM	1	1		
25	326197	MOULURE DE FINITION BAS DE FENETRE / DROITE	1	1		
26	327663	MOULURE FIN. BAS TRAPEZOIDALE GAUCHE	1	1		
NS	500923	VIS AUTOTARAUDEUSE TETE HEX 1/4-20x3/4 Z050	4	4		
NS	500473	RONDELLE FREIN FENDUE .262x.489x.062 Z050	4	4		
30	293679	EXTRUSION, HAUT MUR 730MM		1		
31	293685	EXTRUSION, HAUT MUR 740MM		1		
32	293635	EXTRUSION, HAUT MUR 3278MM	4			

De 3-4589 À 8-1043		Date:07-2024	PAGE:HF-1833-01

FINITION INTERIEUR DES MURS

Numéro d'article	Pièces	Description	H3411	H3455	VIP455	NOTES
32	293635	EXTRUSION, HAUT MUR 3278MM		6		
33	327953	ESPACEUR-GRILLE 600MM	2	2		
34	293687	EXTRUSION, HAUT MUR 2814MM	1			
35	293678	EXTRUSION, HAUT MUR 2804MM	1			
36	453732	OBTURATEUR 202MM		1		
37	453731	OBTURATEUR 1048MM	1	1		
38	453733	OBTURATEUR 616MM	1	1		
39	500611	VIS AUTOTARAUDEUSE TETE CYLINDRIQUE PHILLIPS #10-24x1/2 Z050	AR	AR		
40	Call order desk	PANNEAU ASS / TISSUS		2		P
40	327926P	PANNEAU ASS / TAPIS		2		
41	327912P	PANNEAU ASS / TISSUS	4			
41	327912P	PANNEAU ASS / TISSUS		6		
41	327916P	PANNEAU ASS / TAPIS	4			
41	327916P	PANNEAU ASS / TAPIS		6		
42	Call order desk	PANNEAU ASS / TISSUS #3 À 3-4635	2			P
42	Call order desk	PANNEAU ASS / TAPIS #3 À 3-4635	2			P
42	Call order desk	PANNEAU ASS / TISSUS De 3-4636	1			P
42	Call order desk	PANNEAU ASS / TAPIS De 3-4636	1			P
43	327914P	PANNEAU ASS / TISSUS / FORME TRIANGULAIRE	1	1		
43	327918P	PANNEAU ASS / TAPIS / FORME TRIANGULAIRE	1	1		
44	327913P	PANNEAU ASS / TISSUS / FORME TRIANGULAIRE	1	1		
44	327917P	PANNEAU ASS / TAPIS / FORME TRIANGULAIRE	1	1		
45	329123	EXTRUSION, MUR SEPARATEUR 389MM	6			
45	329123	EXTRUSION, MUR SEPARATEUR 389MM		8		
47	5001085	VIS AUTOTARAUDEUSE TETE CYLINDRIQUE PHILLIPS #6x1 1/4 Z050	AR	AR		
48	322871	ESPACEUR BOIS 1/2" X 32MM X 32MM	AR	AR		
49	Call order desk	PANNEAU ASS / TISSUS #3 À 3-4635	1			P
49	Call order desk	PANNEAU ASS / TAPIS #3 À 3-4635	1			P
49	327912P	PANNEAU ASS / TISSUS De 3-4636	1			
49	327916P	PANNEAU ASS / TAPIS De 3-4636	1			
50	**HF-1884-01**	**FENETRE DE COTE - BUS**				
51	293680	EXTRUSION, HAUT MUR 2198.6MM		2		
52	Call order desk	PANNEAU ASS / TAPIS		2		P
52	327939P	PANNEAU ASS / TISSUS		2		
53	506264	RUBAN ADH1 URE 3/4" x 1" x 12.5' / GREY 1820X	AR	AR		
54	326287	MOULURE DE FINITION / AVEC FENTERE THERMO AVEC MONTE PERSONNE . "RICON"		2		
55	326601	MOULURE DE FINITION GREY		1		
56	328918	CACHE POTEAU HAUT ON" TRIANGULAR SHAPE À 5-0167		1		A
56	328225	CACHE POTEAU HAUT ON" TRIANGULAR SHAPE De 5-0168		1		A
57	327798	MOULURE DE FINITION SPECIAL À 5-0167		1		A
57	329082	MOULURE DE FINITION SPECIAL / UPPER SECTION De 5-0168		1		A
57	327808	CACHE-POTEAU / AVEC S. GLASS À 5-0167		1		A

De 3-4589 À 8-1043		Date:07-2024	PAGE:HF-1833-01

FINITION INTERIEUR DES MURS

Numéro d'article	Pièces	Description	H3411	H3455	VIP45	NOTES
57	329085	CACHE-POTEAU / AVEC S. GLASS / UPPER SECTION De 5-0168		1		A
57	327807	MOULURE DE FINITION SPECIAL À 5-0167		1		
57	329081	MOULURE DE FINITION SPECIAL / UPPER SECTION De 5-0168		1		
57	327806	CACHE-POTEAU / AVEC S. GLASS À 5-0167		1		
57	329084	CACHE-POTEAU / AVEC S. GLASS / UPPER SECTION De 5-0168		1		
58	327799	MOULURE DE FINITION SPECIAL À 3-4684		1		
58	329071	MOULURE DE FINITION SPECIAL De 3-4685		1		
58	329080	MOULURE DE FINITION SPECIAL / UPPER SECTION		1		
58	327805	CACHE-POTEAU / AVEC S. GLASS À 3-4684		1		
58	329072	CACHE-POTEAU / AVEC S. GLASS De 3-4685		1		
58	329083	CACHE-POTEAU / AVEC S. GLASS / UPPER SECTION		1		
59	Call order desk	PANNEAU ASS / TISSUS À 3-4735	1			P
59	Call order desk	PANNEAU ASS / TAPIS À 3-4735	1			P
59	327939P	PANNEAU ASS / TISSUS De 3-4736	1			
59	Call order desk	PANNEAU ASS / TAPIS De 3-4736	1			P
60	293687	EXTRUSION, HAUT MUR 2814MM À 3-4735		1		
60	293744	EXTRUSION, HAUT MUR De 3-4736		1		
61	293686	EXTRUSION, HAUT MUR 1600MM	1			
62	326704	CACHE POTEAU DROIT	1	1		
63	327809	CACHE POTEAU GA. ST & ST / W/SINGLE GLASS	1			
63	327803	CACHE POTEAU GA. ST & ST / W/THERMO GLASS	1			
64	506007	RUBAN ADH1 CC NEO 3/4"x1"x10' / BLACK 1220	AR	AR		
65	326250	MOULURE DE FINITION / AVEC FENTERE SIMPLE / ARRIERE		1		
65	326266	MOULURE DE FINITION / AVEC FENTERE THERMO / ARRIERE		1		
66	Call order desk	PANNEAU ASS / TISSUS #3		1		P S
66	Call order desk	PANNEAU ASS / TAPIS #3		1		P S
70	328203	FINITION POTEAU, ARR P/COULISSANTE De 5-0168		1		
71	328204	FINITION POTEAU, ARR P/COULISSANTE De 5-0168		1		
80	329306	MOULURE DE FINITION / AVEC FENTERE THERMO AVEC MONTE PERSONNE / OPTION "RED ARROW" De 5-0387 À 5-0405		1		
81	329307	MOULURE DE FINITION / AVEC FENTERE THERMO AVEC MONTE PERSONNE / OPTION "RED ARROW" De 5-0387 À 5-0405		1		
82	329316	ENTENSION DE MOULURE DE FENÊTRE / OPTION "RED ARROW" De 5-0387 À 5-0405		1		
		A) AVEC SYSTEME A/C DANS LE PORTE COLIS				
		S) □AVEC MONTE PERSONNE "ST & ST"				
		P) CONTACTER LE BUREAU DE PRISE DE COMMANDE				

De 3-4417 À 8-1043		Date:07-2024	PAGE:HF-1834-00
FINITION LUNETTE ARRIERE			

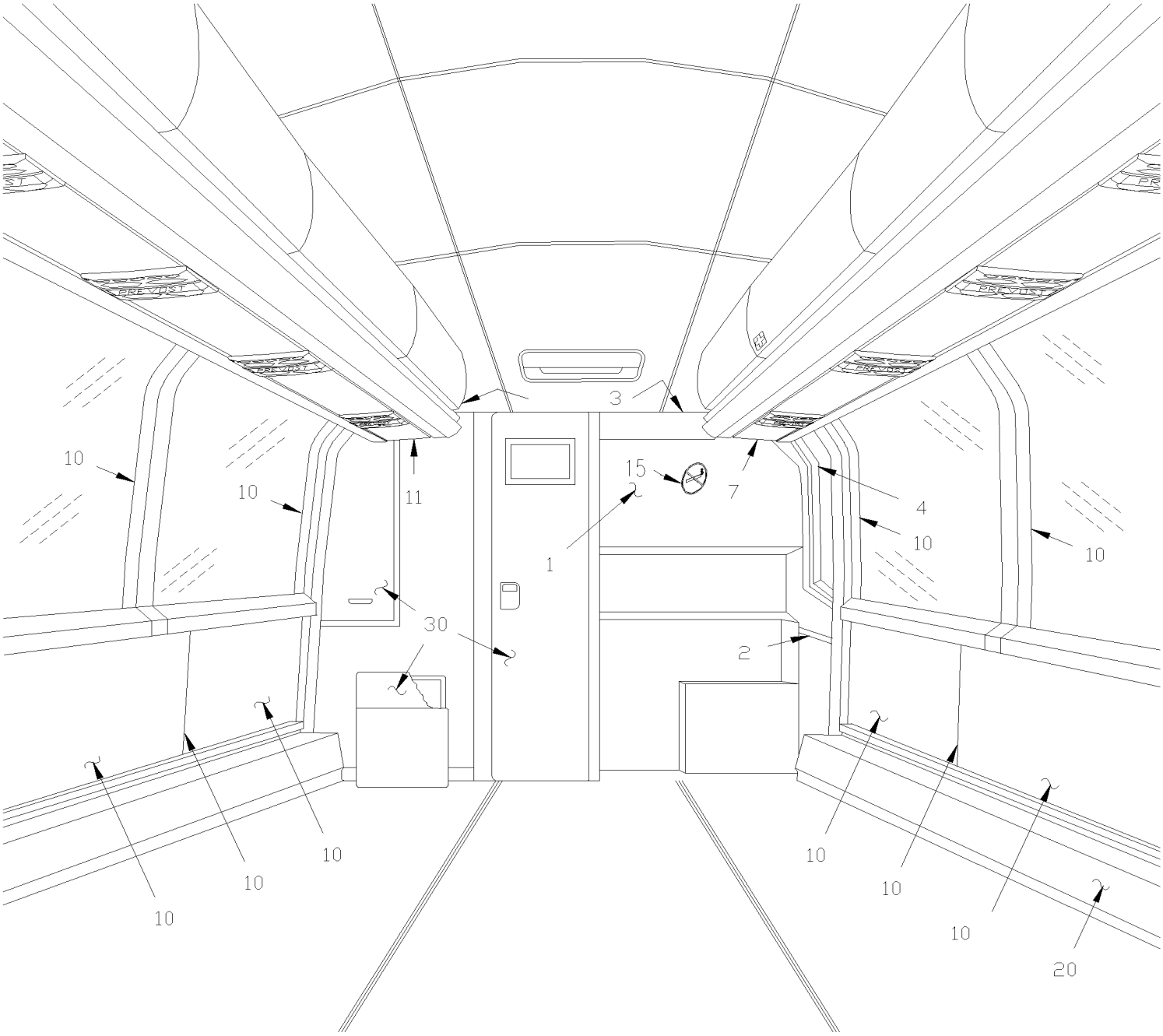

De 3-4417 À 8-1043		Date:07-2024	PAGE:HF-1834-00

FINITION LUNETTE ARRIERE

Numéro d'article	Pièces	Description	H3411	H3455	VIP45	NOTES
1	Call order desk	LUNETTE AVEC TAPIS	1	1		P
1	323435P	LUN AR TIS/TAP MIN MUR TAP/TIS	1	1		
1	Call order desk	LUNET ARR TIS/TAP MIN MUR FORM	1	1		P
1	327620	. LUNETTE INTERIEUR ARR. (SANS TAPIS) H3 À 3-4491	1	1		
1	328780	. LUNETTE INTERIEUR ARR. (SANS TAPIS) H3 De 3-4492 À 5-0136	1	1		
1	329212	. LUNETTE INTERIEUR ARR. (SANS TAPIS) H3 De 5-0137	1	1		
1	350335	ISOLANT	2	2		
NS	504106	RIVET AVEUGLE TETE BOMBE OUVERT 1/8x1/4 AL	AR	AR		
1	Call order desk	LUNETTE AVEC TAPIS / W/OUT LAVATORY	1	1		P A
1	324026	LUNETTE INTERIEUR ARR. (SANS TAPIS) H3 / W/OUT LAVATORY À 5-0019	1	1		A
1	329166	LUNETTE INTERIEUR ARR. (SANS TAPIS) H3 / W/OUT LAVATORY De 5-0020	1	1		A
2	340836	MOULURE FINITION GRIS PLATINE 1676MM / 66"	1	1		
NS	340851	MOULURE DE FIXATION / 1956MM (77")	1	1		
NS	500641	VIS AUTOTARAUDEUSE TETE CYLINDRIQUE PHILLIPS #8x3/4 Z050	AR	AR		
3	313119	MOULURE DE FINITION PLASTIQUE	1	1		
4	326230	FINITION FENETRE LUNETTE AR.	1	1		
10	**HF-1833-01**	**FINITION INTERIEUR DES MURS**				
15	405177	PLAQUE NON-FUMEUR ASS. / W MOUNTING PLATE	1	1		
. NS	405178	. PLAQUE DE MONTAGE 228MM x 228MM SS	1	1		
. NS	901027	. DECALQUE NON-FUMEUR 8 1/4" DIA.	1	1		
NS	500286	ECROU A DOUILLE #6-32	4	4		
NS	500339	VIS MECANIQUE TETE RONDE PHILLIPS #6-32x3/4 SS	4	4		
15	901026	DECALQUE NON-FUMEUR 4" DIA.	1	1		
20	**HF-2221-10**	**CONDUIT DE CHAUFFAGE & A/C**				
30	**HF-2328-00**	**INSTALLATION MUR DE LA TOILETTE**				
		A) SANS TOILETTE				
		P) CONTACTER LE BUREAU DE PRISE DE COMMANDE				

De 3-4417 À 8-1043		Date:07-2024	PAGE:HF-1836-00
PORTE COLIS			

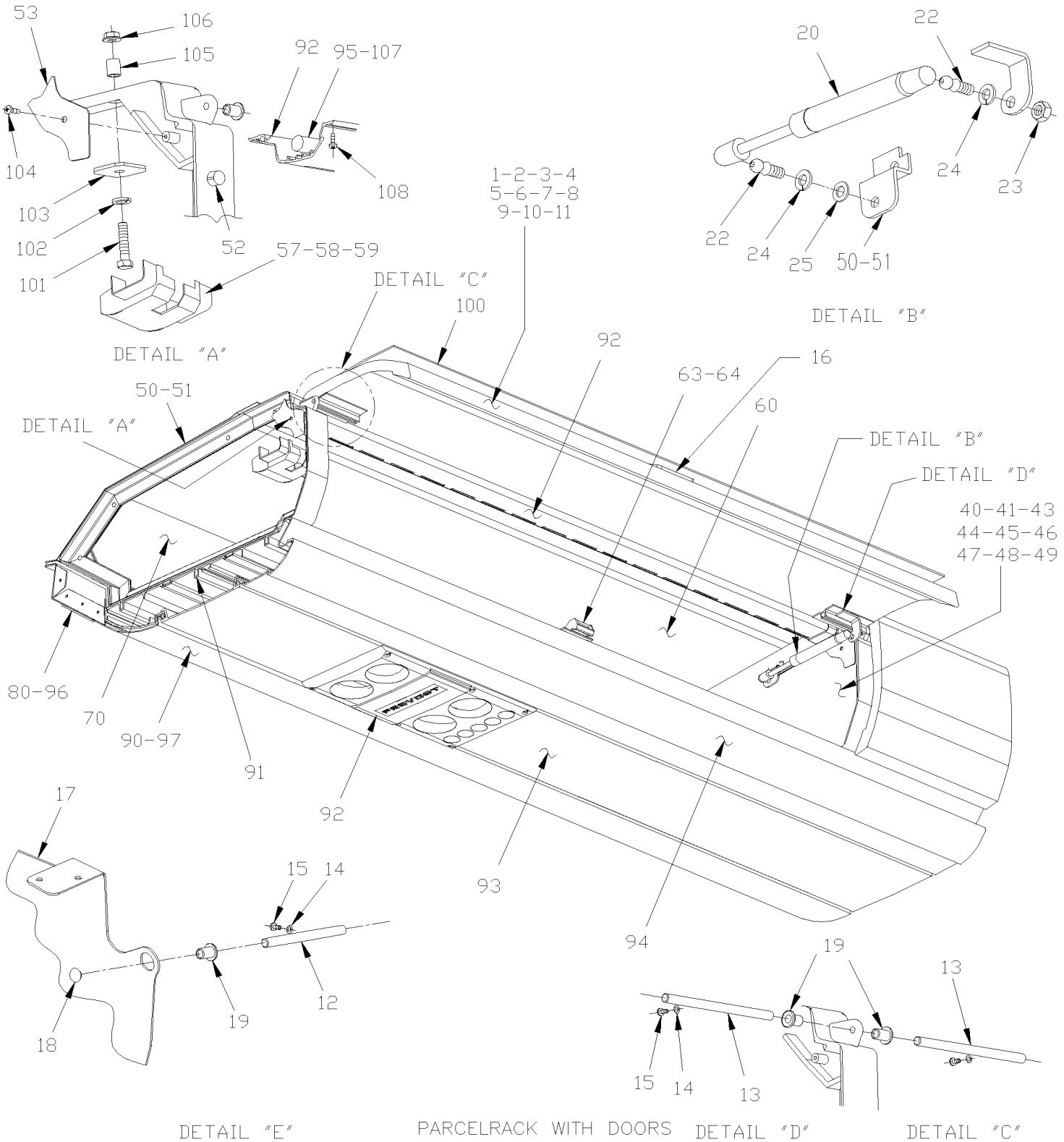

De 3-4417 À 8-1043		Date:07-2024	PAGE:HF-1836-00
PORTE COLIS			

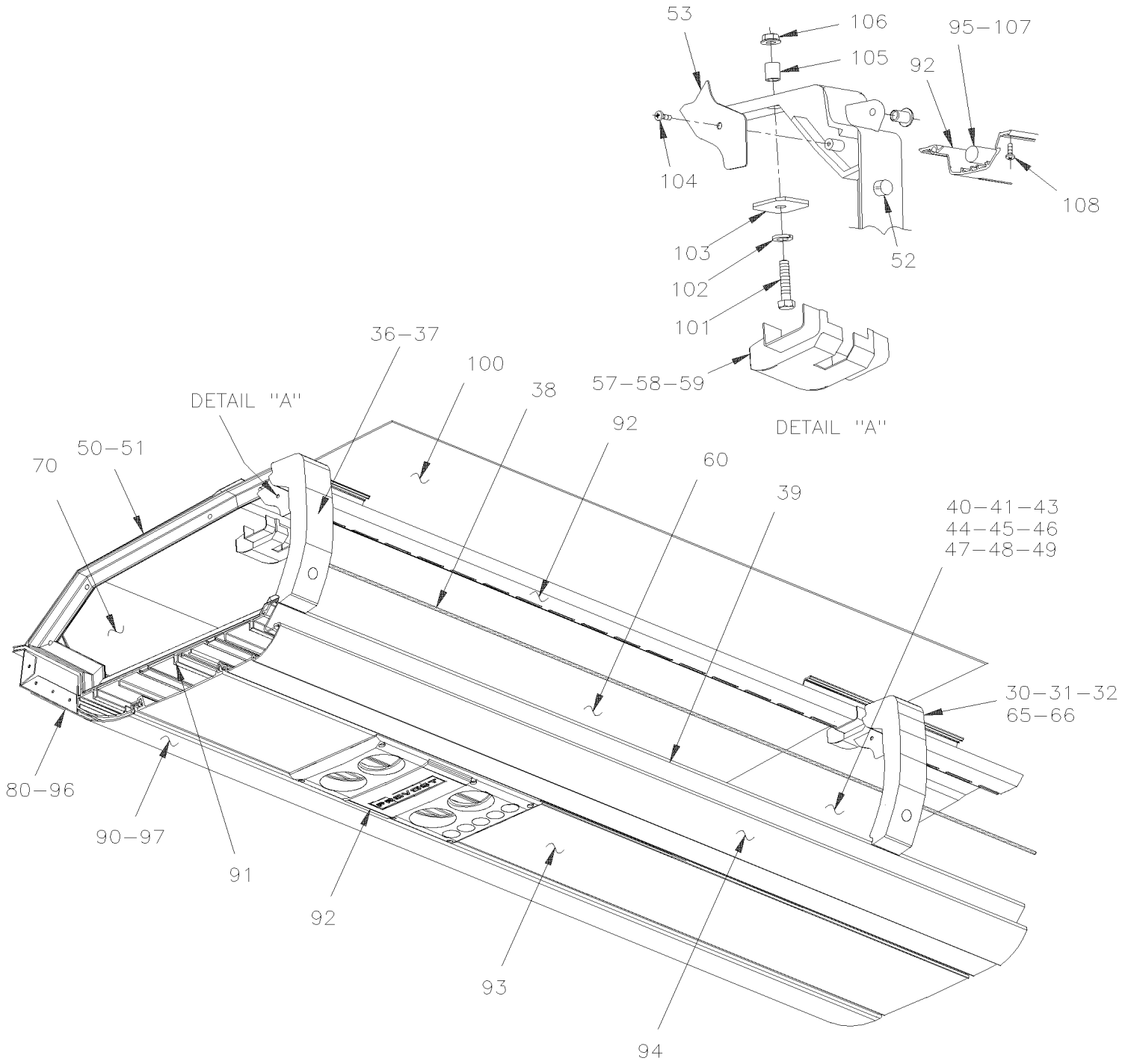

PARCELRACK WITH CORD

De 3-4417 À 8-1043		Date:07-2024	PAGE:HF-1836-00
PORTE COLIS			

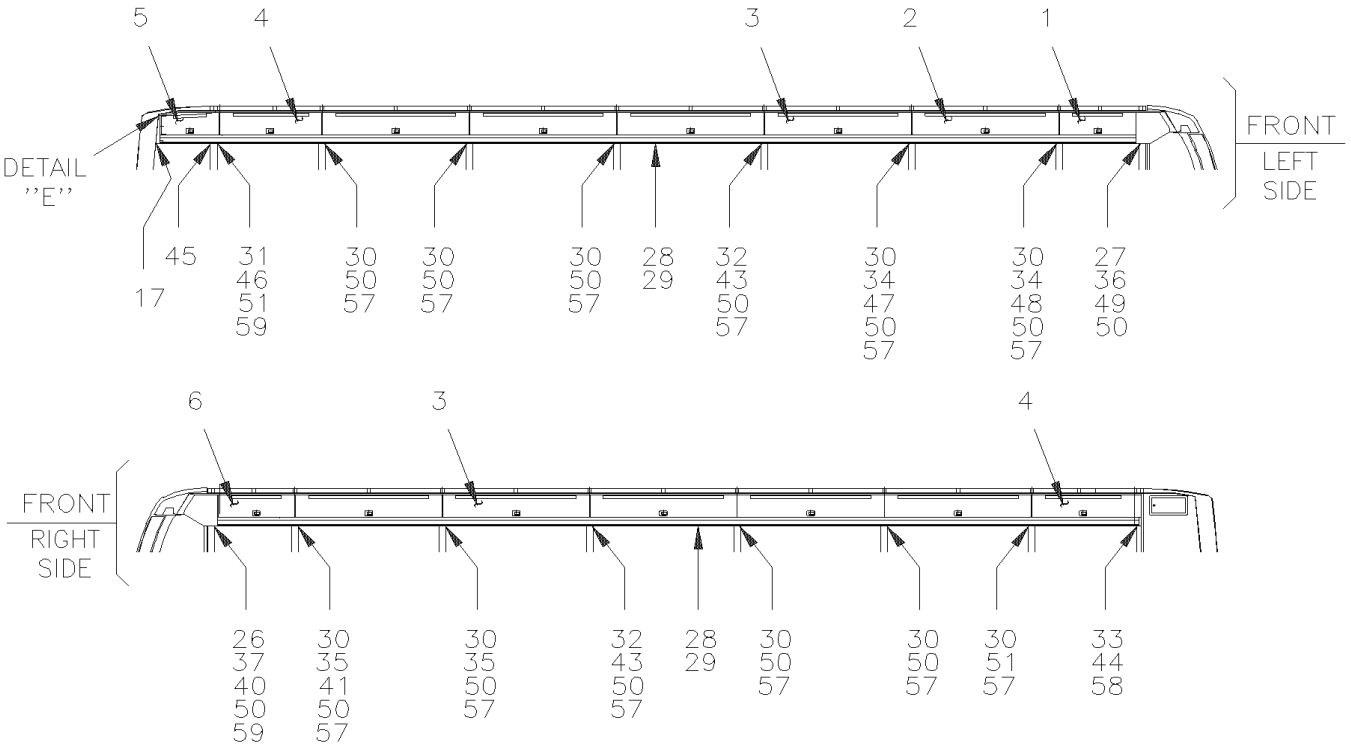

H3–41

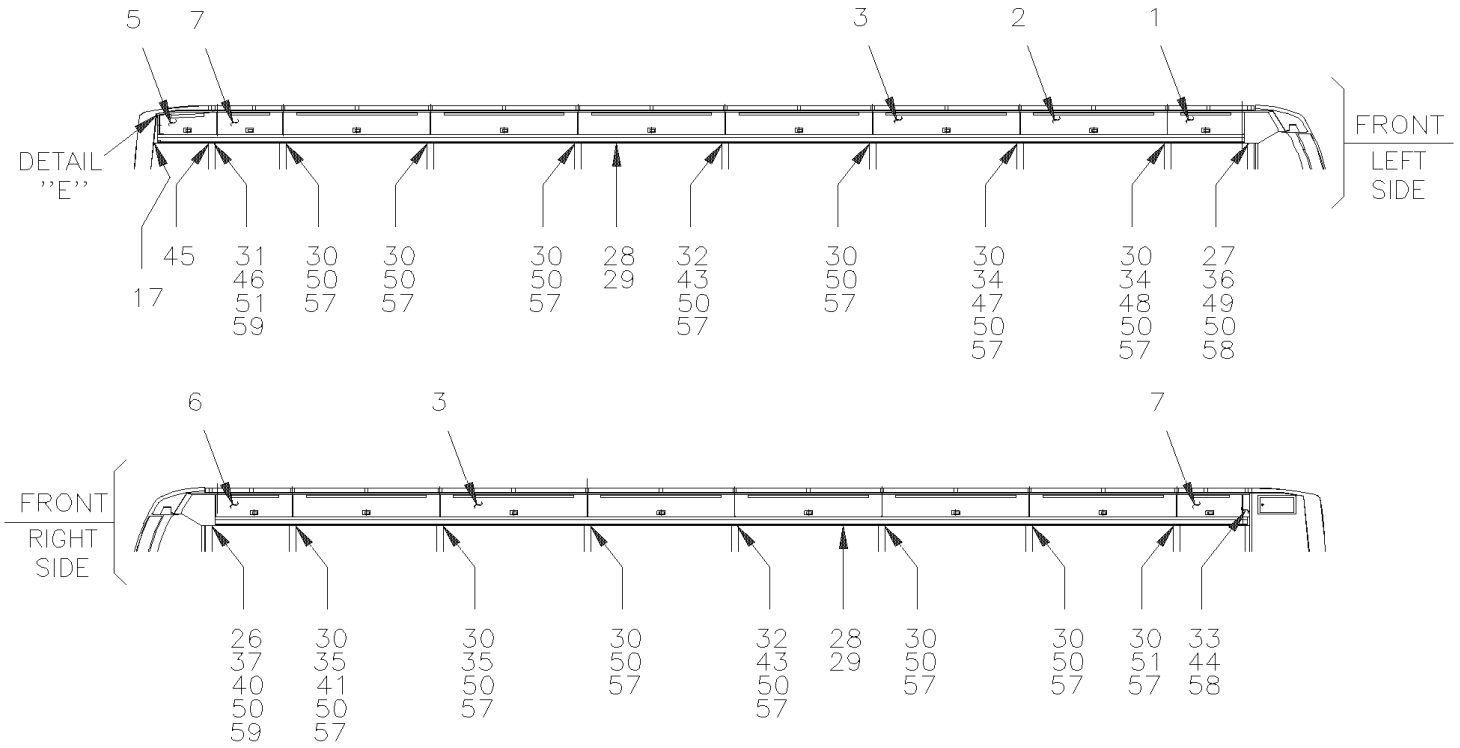

H3–45

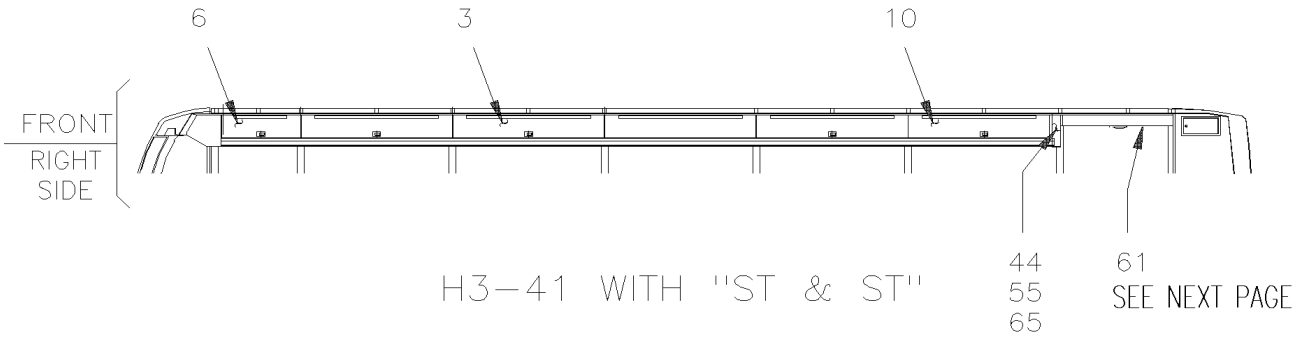

H3-41 WITH "ST & ST"

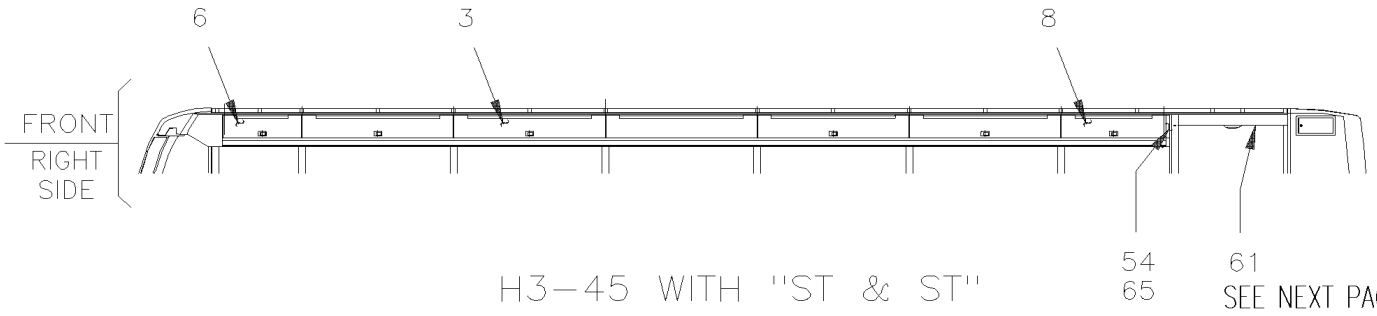

H3-45 WITH "ST & ST"

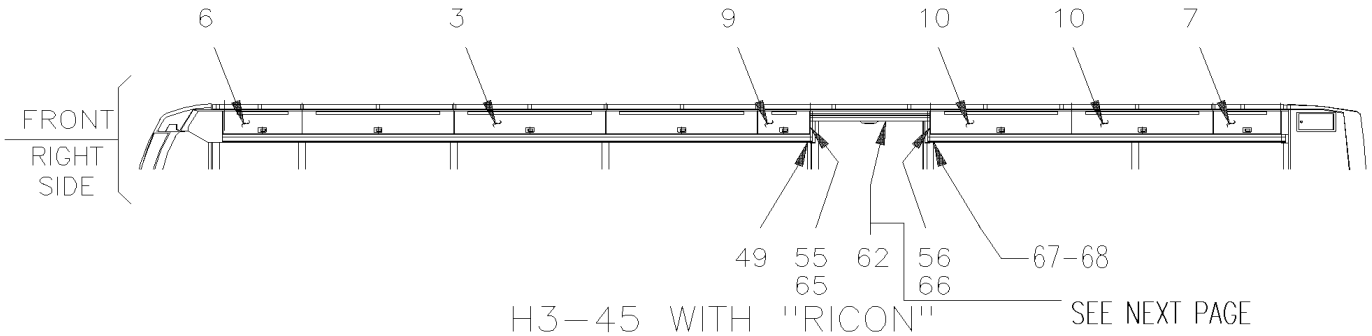

H3-45 WITH "RICON"

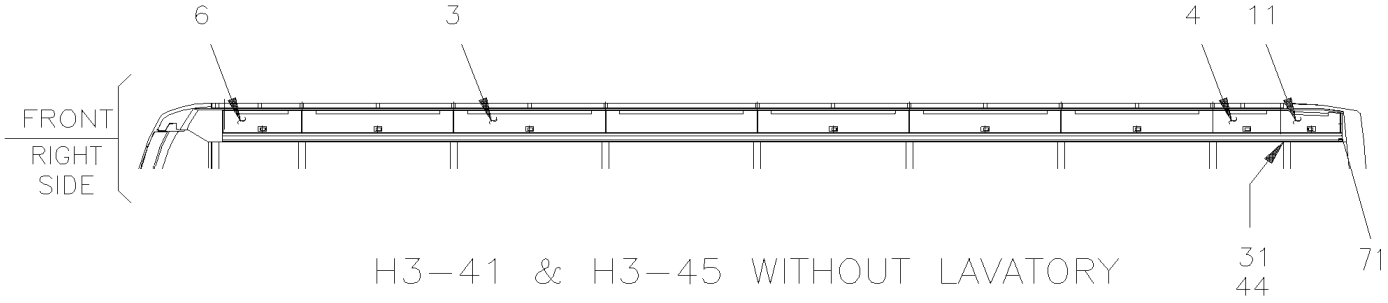

H3-41 & H3-45 WITHOUT LAVATORY

De 3-4417 À 8-1043		Date:07-2024	PAGE:HF-1836-00
PORTE COLIS			

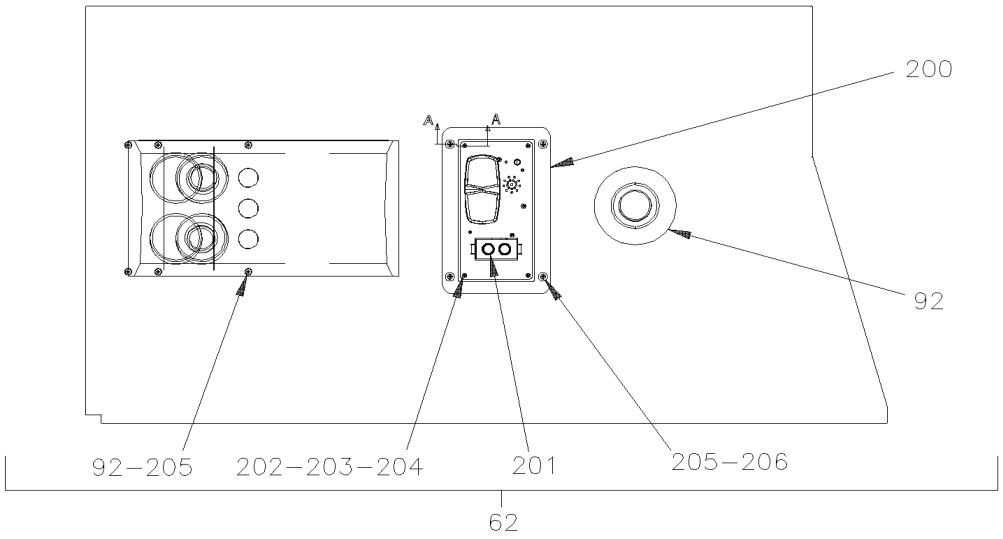

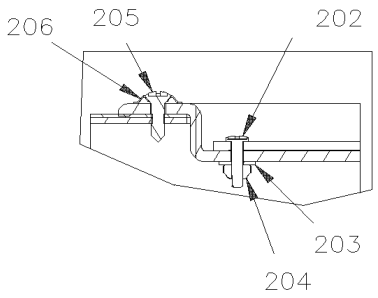

Section view A-A

FROM 5–0168

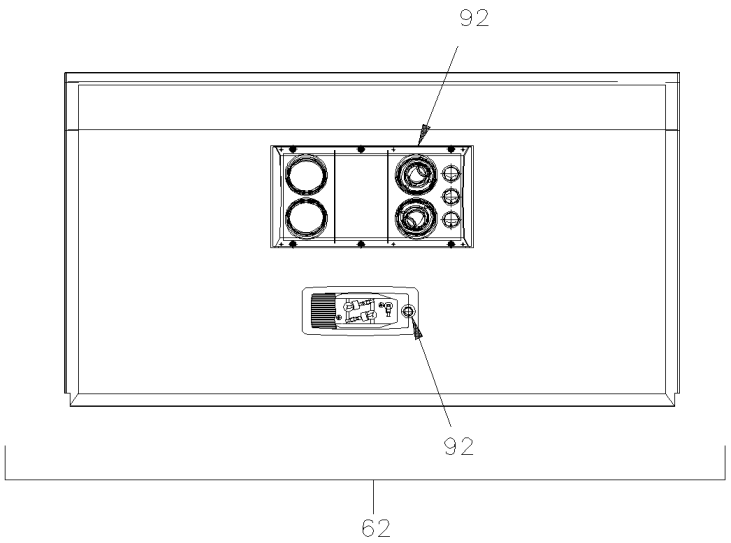

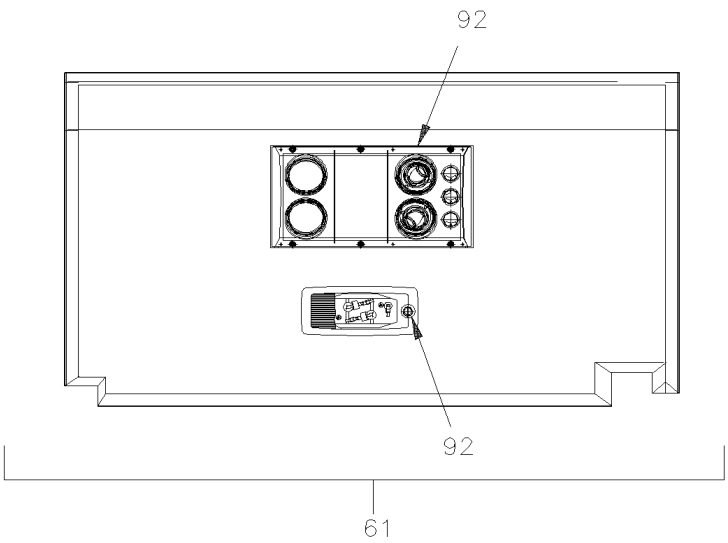

UP TO 5–0167

De 3-4417 À 8-1043		Date:07-2024	PAGE:HF-1836-00

PORTE COLIS

Numéro d'article	Pièces	Description	H3411	H3455	VIP45	NOTES
1	313315	PORTE, PORTE-COLIS / GAUCHE / 864MM À 3-4596	1	1		C
1	313508	PORTE, PORTE-COLIS / GAUCHE / AVEC BARRURE / GRIS / 860MM De 3-4597	1	1		
1	310469	PORTE, PORTE-COLIS / GAUCHE / AVEC BARRURE / GRIS / 860MM	1	1		C
2	313485	PORTE, PORTE-COLIS / AVEC BARRURE / 1654MM À 3-4596	1	1		C
2	313510	PORTE, PORTE-COLIS / AVEC BARRURE / GRIS / 1654MM De 3-4597	1	1		
2	310471	PORTE, PORTE-COLIS / AVEC BARRURE / GRIS / 1654MM	1	1		C
3	313314	PORTE, PORTE-COLIS / 1654MM À 3-4596	9			C
3	313314	PORTE, PORTE-COLIS / 1654MM À 3-4596		11		C
3	313506	PORTE, PORTE-COLIS / GRIS / 1654MM De 3-4597	9			C
3	313506	PORTE, PORTE-COLIS / GRIS / 1654MM De 3-4597		11		
3	310467	PORTE, PORTE-COLIS / GRIS / 1654MM		1		C
4	313318	PORTE, PORTE-COLIS / 1151MM À 3-4596	2			C
4	313498	PORTE, PORTE-COLIS / GRIS / 1151MM De 3-4597	2			
4	310454	PORTE, PORTE-COLIS / GRIS / 1151MM	2			C
5	313312	PORTE, PORTE-COLIS / GAUCHE / 667MM À 3-4596	1	1		C
5	313500	PORTE, PORTE-COLIS / GAUCHE / 667MM De 3-4597	1	1		
5	310458	PORTE, PORTE-COLIS / GAUCHE / 667MM	1	1		C
5	313681	PORTE, PORTE-COLIS / GAUCHE AVEC BARRURE / 667MM	1	1		
5	310475	PORTE, PORTE-COLIS / GAUCHE AVEC BARRURE / 667MM	1	1		C
6	313321	PORTE, PORTE-COLIS / DROIT / 861MM À 3-4596	1	1		C
6	313507	PORTE, PORTE-COLIS / DROIT / GRIS / 860MM De 3-4597	1	1		C
6	313322	PORTE, PORTE-COLIS / DROIT AVEC BARRURE / 861MM À 3-4596	1	1		C
6	313505	PORTE, PORTE-COLIS / DROIT AVEC BARRURE / GRIS / 860MM De 3-4597	1	1		
6	310466	PORTE, PORTE-COLIS / DROIT AVEC BARRURE / GRIS / 860MM		1		C
7	313317	PORTE, PORTE-COLIS / 736MM À 3-4596		1		C
7	313504	PORTE, PORTE-COLIS / GRIS / 736MM De 3-4597		1		
7	310465	PORTE, PORTE-COLIS / GRIS / 736MM		1		
8	313320	PORTE, PORTE-COLIS / 1145MM À 3-4596		1		C
8	313509	PORTE, PORTE-COLIS / 1145MM De 3-4597		1		
8	310470	PORTE, PORTE-COLIS / 1145MM		1		C
9	313316	PORTE, PORTE-COLIS / 568MM À 3-4596		1		C
9	313502	PORTE, PORTE-COLIS / GRIS / 568MM De 3-4597		1		
9	310463	PORTE, PORTE-COLIS / GRIS / 568MM		1		C
9	323530	PORTE, PORTE-COLIS / AVEC BARRURE / 568MM De 3-4597		1		C
10	313319	PORTE, PORTE-COLIS / 1541MM À 3-4596		2		C
10	313499	PORTE, PORTE-COLIS / GRIS / 1541MM De 3-4597		2		
10	310457	PORTE, PORTE-COLIS / GRIS / 1541MM		1		C
11	313313	PORTE, PORTE-COLIS / DROIT / 667MM		1		C
NS	313678	. BUTOIR CAOUTCHOUC De 3-4597		2		
12	312993	. TIGE DE PIVOT 3 1/8" À 3-4596	1	1		
12	313677	. TIGE DE PIVOT 3" De 3-4597	1	1		
13	313273	. TIGE DE PIVOT 6" À 3-4596	1	1		

De 3-4417 À 8-1043		Date:07-2024	PAGE:HF-1836-00

PORTE COLIS

Numéro d'article	Pièces	Description	H3411	H3455	VIP45	NOTES
13	313676	. TIGE DE PIVOT 6" De 3-4597	1	1		
14	500240	RONDELLE FREIN A DENT EXTERIEUR .195x.410x.025 Z050	1	1		
15	5001036	VIS MECANIQUE TETE CYLINDRIQUE PHILLIPS M4-0.7x10 Z050	1	1		
16	810092	. POIGNEE	1	1		
16	810093	. POIGNEE XENOY AVEC BARRURE	1	1		
. NS	810104	. . CLAVETTE (7216)	1	1		
16	N.P.N.	. . CLE	1	1		4
NS	313532	COUVERCLE LOQUET DE PORTE-COLIS (CPA) NSS De 3-4597	1	1		
NS	500557	VIS MECANIQUE TETE CYLINDRIQUE PHILLIPS #8-32x3/8 SS De 3-4597	2	2		
17	312512	SUPPORT DE CHEVILLE GAUCHE	1	1		
NS	500441	RONDELLE PLATE .312x.734x.065 Z050	54	54		
NS	500163	VIS A TETE HEXAGONAL 1/4-20x3/4 G5 Z050	54	54		
17	312951	SUPPORT	1	1		
NS	506236	RUBAN ADH1 CC POL 1/16"x1/2"x100' / GREY 2520	AR	AR		
NS	313094	PIECE DE JONCTION GAUCHE	1	1		
18	504528	BOUCHON / .437 O.D. BLACK	1	1		
19	313285	BAGUE De 4-4890 À 4-4894	AR	AR		
NS	312438	BAGUE De 4-4890 À 4-4894	AR	AR		
NS	5001481	ESPACEUR NYLON	2	2		
20	980020	CYLINDRE AU GAZ / 244/164MM C/C / 35LBS	AR	AR		
22	980015	ROTULE / W/10 MM X M8-1.25 / 29.18 MM	1	1		
22	980027	ROTULE / W/10 MM X M8-1.25 / 36.5MM	1	1		C
23	980016	NUT M8 THD	1	1		
23	502847	ECROU HEX BAGUE DE NYLON M8-1.25 N500	1	1		C
24	502509	RONDELLE FREIN A DENT INTERIEUR 8.4x15.0x0.8 Z050	1	1		
24	502638	RONDELLE PLATE .312x.734x.065 N500	1	1		C
25	500874	RONDELLE PLATE 8.4x17.0x1.6 Z050	AR	AR		
26	312904	SUPPORT AVANT DROIT / EN "C" 390MM	1	1		
27	312902	SUPPORT AVANT DROIT / EN "C" 390MM	1	1		
28	312930	COUVERCLE UNITE VENTILATION	2	2		
29	312929	COUVERCLE UNITE VENTILATION	2	2		
30	312648	RECOUVREMENT DE PILIER	10			
30	312648	RECOUVREMENT DE PILIER		12		
31	312963	RECOUVREMENT DE PILIER	1	1		
32	312964	RECOUVREMENT DE PILIER GREY	2	2		
33	312950	MOULURE DE JONCTION	1	1		
NS	312922	ANGULAIRE	2	2		
NS	313095	PIECE DE JONCTION DROITE	1	1		
34	312920	MOULURE DE JONCTION	2	2		
35	312938	RECOUVREMENT DE PILIER GREY	1	1		
36	312965	RECOUVREMENT DE PILIER	1	1		
37	312966	RECOUVREMENT DE PILIER	1	1		

De 3-4417 À 8-1043		Date:07-2024	PAGE:HF-1836-00

PORTE COLIS

Numéro d'article	Pièces	Description	H3411	H3455	VIP45	NOTES
38	312713	CORDON CAOUTCHOUC 335"	1			
. NS	506066	. CORDON, EXTRUSION CAOUTCHOUC NEO 7/16" O.D. / C.T.L.	AR			
38	312659	CORDON CAOUTCHOUC 359"	1			
. NS	506066	. CORDON, EXTRUSION CAOUTCHOUC NEO 7/16" O.D. / C.T.L.	AR			
38	312656	CORDON CAOUTCHOUC 384"		1		
. NS	506066	. CORDON, EXTRUSION CAOUTCHOUC NEO 7/16" O.D. / C.T.L.		AR		
38	312660	CORDON CAOUTCHOUC 400"	1			
. NS	506066	. CORDON, EXTRUSION CAOUTCHOUC NEO 7/16" O.D. / C.T.L.	AR			
38	312661	CORDON CAOUTCHOUC 407"	1	1		
. NS	506066	. CORDON, EXTRUSION CAOUTCHOUC NEO 7/16" O.D. / C.T.L.	AR	AR		
38	312658	CORDON CAOUTCHOUC 434"	1			
. NS	506066	. CORDON, EXTRUSION CAOUTCHOUC NEO 7/16" O.D. / C.T.L.	AR			
38	312655	CORDON CAOUTCHOUC 449"		1		
. NS	506066	. CORDON, EXTRUSION CAOUTCHOUC NEO 7/16" O.D. / C.T.L.		AR		
38	312654	CORDON CAOUTCHOUC 456"		1		
. NS	506066	. CORDON, EXTRUSION CAOUTCHOUC NEO 7/16" O.D. / C.T.L.		AR		
38	312653	CORDON CAOUTCHOUC 483"		1		
. NS	506066	. CORDON, EXTRUSION CAOUTCHOUC NEO 7/16" O.D. / C.T.L.		AR		
38	506066	. CORDON, EXTRUSION CAOUTCHOUC NEO 7/16" O.D. / C.T.L.	AR	AR		
NS	502525	RONDELLE PLATE .484x.750x.031 Z050	AR	AR		
NS	504452	BRIDE DE SERRAGE "E-Z CLIP" / "TUBE-O" / 7/16" / HC9-7	AR	AR		
39	312984	MOULURE DE FINITION GRISE 1600MM	1	1		
39	312985	MOULURE DE FINITION GRISE 785MM	1	1		
39	312986	MOULURE DE FINITION GRISE 682MM	1	1		
39	312987	MOULURE DE FINITION GRISE 641MM	1	1		
39	312988	MOULURE DE FINITION GRISE 1097MM	1	1		
39	312989	MOULURE DE FINITION GRISE 1063MM	1	1		
39	312990	MOULURE DE FINITION GRISE 516MM	1	1		
39	312991	MOULURE DE FINITION GRISE 1487MM	1	1		
40	313586	COUVERCLE À 5-0167	1	1		
40	312937	COUVERCLE De 5-0168	1	1		
40	312595	COUVERCLE ASS. / A/LUMIERE	1	1		
. NS	312593	. COUVERCLE	1	1		
41	313584	COUVERCLE	1	1		
41	313586	COUVERCLE	1	1		
43	313586	COUVERCLE	1	1		
43	313584	COUVERCLE	1	1		
44	312514	COUVERCLE ARRIERE GAUCHE GREY	1	1		
44	316116	COUVERCLE ARRIERE DROIT WCL GREY De 8-1104	1	1		V
44	312890	COUVERCLE ASS. / A/LUMIERE	1	1		
. NS	312892	. COUVERCLE ARRIERE DROIT	1	1		
44	316112	COUVERCLE, WCL ARRIERE DROIT ASS. GREY De 8-1104	1	1		V

De 3-4417 À 8-1043		Date:07-2024	PAGE:HF-1836-00

PORTE COLIS

Numéro d'article	Pièces	Description	H3411	H3455	VIP45	NOTES
. NS	316113	. COUVERCLE ARRIERE DROIT WCL De 8-1104	1	1		V
45	312910	COUVERCLE ARRIERE GAUCHE	1	1		
45	312916	COUVERCLE ASS. / A/LUMIERE	1	1		
. NS	312909	. COUVERCLE ARRIERE DROIT	1	1		
46	312581	COUVERCLE ARRIERE	1	1		
46	312889	COUVERCLE ARRIERE GAUCHE ASS.	1	1		
. NS	312891	. COUVERCLE ARRIERE GAUCHE A/LUM	1	1		
46	319034	COUVERCLE DE PORTE-COLIS VENTILE ASS. De 6-0560	1	1		
. NS	313882	. COUVERCLE DE PORTE-COLIS VENTILE De 6-0560	1	1		
47	313587	COUVERCLE	1	1		
47	312596	COUVERCLE	1	1		
48	312906	COUVERCLE	1	1		
49	313591	COUVERCLE ASS. / A/LUMIERE À 6-0559	1	1		
. NS	313588	. COUVERCLE À 6-0559	1	1		
49	319034	COUVERCLE DE PORTE-COLIS VENTILE ASS. De 6-0560	1	1		
. NS	313882	. COUVERCLE DE PORTE-COLIS VENTILE De 6-0560	1	1		
49	313587	COUVERCLE	1	1		
50	312921	PILIER, PORTE-COLIS À 3-4527	14			
50	312921	PILIER, PORTE-COLIS À 3-4527		16		
50	315887	PILIER, PORTE-COLIS GREY De 3-4528	14			
50	315887	PILIER, PORTE-COLIS GREY De 3-4528		16		
51	313623	PILIER, PORTE-COLIS À 3-4527	2	2		
51	315888	PILIER, PORTE-COLIS De 3-4528	2	2		
52	561563	INTERRUPTEUR / S.P.S.T. / N.C.	AR	AR		
53	312454	PLAQUE	8			
53	312454	PLAQUE		9		
54	313000	FERMETURE PORTE COLIS	1			
55	313621	COUVERCLE À 5-0167	1	1		
55	313717	COUVERCLE De 5-0168	1	1		
55	313620	COUVERCLE À 5-0167		1		A
55	313716	COUVERCLE De 5-0168		1		A
56	313600	COUVERCLE ASS. À 5-0167		1		
56	313753	COUVERCLE ASS. De 5-0168		1		
57	312509	COUVERCLE DE FINITION DOUBLE	12			
57	312509	COUVERCLE DE FINITION DOUBLE		14		
58	312446	COUVERCLE FINITION SIMPLE GA	2	2		
59	312508	COUVERCLE FINITION SIMPLE DR	2	2		
60	312477	PLAFOND PORTE-COLIS #1 R.H.	1	1		
60	312479	PLAFOND PORTE-COLIS #1 L.H.	1	1		
60	312460	PLAFOND PORTE-COLIS #2,3,4,5 & 6 L.H. & R.H.	AR	AR		
60	312482	PLAFOND, PORTE-COLIS #6 R.H. À 5-0167		1		
60	312599	PLAFOND, PORTE-COLIS #6 R.H. De 5-0168		1		

De 3-4417 À 8-1043		Date:07-2024	PAGE:HF-1836-00

PORTE COLIS

Numéro d'article	Pièces	Description	H3441	H3455	VIP45	NOTES
60	312483	PLAFOND PORTE-COLIS #7 R.H.	1			
60	312481	PLAFOND ASS. #7 L.H.	1			
60	Call order desk	PLAFOND ASS. #7 L.H.	1			P
. NS	312488	. PANNEAU PLAFOND	1			
60	312638	PLAFOND PORTE-COLIS #7 R.H. À 6-0335		1		
60	312489	PLAFOND PORTE-COLIS #8 R.H.	1			
60	312475	PLAFOND PORTE-COLIS #8 L.H.		1		
60	312473	PLAFOND PORTE-COLIS #8 R.H.		1		
NS	312243	ISOLANT 1371.6MM	10			
NS	312243	ISOLANT 1371.6MM		12		
NS	500964	RONDELLE PLATE .203x.500x.047 Z050	48	48		
NS	500654	VIS AUTOTARAUDEUSE TETE BOMBE PHILLIPS #8-32x1/2 Z050	48	48		
NS	5001440	VIS AUTOTARAUDEUSE TETE RONDE PHILLIPS #8x1/2	AR	AR		
NS	504118	RIVET AVEUGLE TETE BOMBE OUVERT 3/16x3/8 AL	AR	AR		
60	506500	RUBAN AD2 NEO .045"x1"x100' / BLACK 4965	AR	AR		
61	Call order desk	PLAFOND ASS. RIC. H345 MODULE STD À 4-4828	1			P
62	Call order desk	PLAFOND ASS. RIC. H345 MODULE STD À 6-0332		1		P
62	Call order desk	PLAFOND ASS.AVEC LUMIERE LECTURE MODULE LEDS De 4-4829 À 6-0332		1		P
62	Call order desk	PLAFOND ASS. RIC. H345 MODULE STD De 6-0333 À 6-0559		1		P B
62	Call order desk	PLAFOND ASS. RIC. H345 MODULE STD & SPEAKER De 6-0560		1		P B
62	Call order desk	PLAFOND ASS.AVEC LUMIERE LECTURE MODULE LEDS De 6-0333 À 6-0559		1		P B
62	Call order desk	PLAFOND ASS.AVEC LUMIERE LECTURE MODULE LEDS & SPEAKER De 6-0560		1		P B
NS	341126	. PLAFOND ALUMINIUM	1	1		
63	313624	RECEPTACLE À 3-4596	AR	AR		
63	313667	RECEPTACLE GREY De 3-4597	AR	AR		
64	500638	VIS AUTOTARAUDEUSE TETE CYLINDRIQUE PHILLIPS #8x1/2 Z050	9	9		
NS	500470	RONDELLE FREIN FENDUE .193x.334x.047 Z050	1	1		
65	313625	RECOUVREMENT PILIER AVANT	1	1		
66	313626	RECOUVREMENT PILIER ARR.		1		
67	313586	COUVERCLE À 5-0167		1		
67	313584	COUVERCLE À 5-0167		1		
67	313744	COUVERCLE De 5-0168		1		
68	313752	COUVERCLE GREY De 5-0168		1		
70	312553P	PANNEAU INTERIEUR ASS. 868 MM #1 RH & LH	2	2		
70	312456P	PANNEAU INTERIEUR 1657MM #2,3,5,6 LH & #2,4,5,6 RH	8			
70	312456P	PANNEAU INTERIEUR 1657MM #2,3,4,6,7 LH & #2,3,5,6,7 RH		10		
70	Call order desk	PANNEAU INTERIEUR 1657MM #4 LH & #3 RH	2			P
70	Call order desk	PANNEAU INTERIEUR 1657MM #5 LH & #4 RH		2		P
70	312558P	PANNEAU INTERIEUR AVEC MONTE PERSONNE 597MM #5 RH		1		
70	Call order desk	PANNEAU INTERIEUR AVEC MONTE PERSONNE ET OU CUISINETTE 1594MM #6 RH À 6-0335	1	1		P
70	Call order desk	PANNEAU INTERIEUR AVEC MONTE PERSONNE 1544MM #6 & #7 RH		1		P
70	Call order desk	PANNEAU INTERIEUR 1205.5MM #7 RH	1			P

De 3-4417 À 8-1043		Date:07-2024	PAGE:HF-1836-00

PORTE COLIS

Numéro d'article	Pièces	Description	H3411	H3455	VIP45	NOTES
70	Call order desk	PANNEAU INTERIEUR 1826MM #7 LH	1			P
70	Call order desk	PANNEAU INTERIEUR AVEC MONTE PERSONNE 597MM #7 RH À 6-0335		1		P
70	Call order desk	PANNEAU INTERIEUR 791MM #6 & #7 RH		1		P
70	312641P	PANNEAU INTERIEUR 766MM #8 LH		1		
NS	810034	OZITE CHARBON 12' 12 FT WIDE	AR	AR		
71	313120	SUPPORT	1	1		
80	312427P	PANNEAU ASS / SANS HAUT-PARLEUR	1	1		
80	312428P	PANNEAU ASS #1 AVEC TROU HAUT PARLEUR	1	1		
80	312429P	PANNEAU ASS #2,3,4,5 & 6 GAUCHE & DROIT À 6-0559	8			
80	Call order desk	PANNEAU ASS #2,3,4,5 & 6 GAUCHE & DROIT De 6-0560	8			P
80	312429P	PANNEAU ASS #2,3,4,5 & 6 GAUCHE & DROIT À 6-0559		10		
80	Call order desk	PANNEAU ASS #2,3,4,5 & 6 GAUCHE & DROIT De 6-0560		10		P
80	Call order desk	PANNEAU ASS #4 DROIT & #5 GAUCHE À 6-0559	2	2		P
80	Call order desk	PANNEAU ASS #4 DROIT & #5 GAUCHE De 6-0560	2	2		P
80	Call order desk	PANNEAU ASS #4 GAUCHE & DROIT À 6-0559	1	1		P A
80	Call order desk	PANNEAU ASS #4 GAUCHE & DROIT De 6-0560	1	1		P A
80	312436P	PANNEAU ASS #5 DROIT / AVEC MONTE PERSONNE "RICON" À 6-0559		1		
80	Call order desk	PANNEAU ASS #5 DROIT / AVEC MONTE PERSONNE "RICON" De 6-0560		1		P
80	Call order desk	PANNEAU ASS #5 DROIT / AVEC MONTE PERSONNE "RICON" De 6-0560		1		P
80	Call order desk	PANNEAU ASS #6 DROIT / AVEC MONTE PERSONNE "ST&ST" À 6-0335	1			P
80	Call order desk	PANNEAU ASS #6 DROIT / AVEC MONTE PERSONNE "RICON" À 6-0559		1		P
80	Call order desk	PANNEAU ASS #6 DROIT / AVEC MONTE PERSONNE "RICON" De 6-0560		1		P
80	312437P	PANNEAU ASS #6 DROIT / AVEC MONTE PERSONNE "RICON" À 6-0559		1		
80	Call order desk	PANNEAU ASS #6 DROIT / AVEC MONTE PERSONNE "RICON" De 6-0560		1		P
80	Call order desk	PANNEAU ASS #7 DROIT À 6-0559	1			P
80	Call order desk	PANNEAU ASS #7 DROIT De 6-0560	1			P
80	Call order desk	PANNEAU ASS #7 DROIT / AVEC MONTE PERSONNE "RICON"	1			P
80	Call order desk	PANNEAU ASS #7 DROIT / AVEC MONTE PERSONNE "RICON" À 6-0559		1		P
80	Call order desk	PANNEAU ASS #7 DROIT / AVEC MONTE PERSONNE "RICON" De 6-0560		1		P
80	Call order desk	PANNEAU ASS #7 DROIT / AVEC MONTE PERSONNE "ST&ST" À 6-0335		1		P
80	313607P	PANNEAU ASS #8 GAUCHE		1		
80	313608P	PANNEAU ASS #8 GAUCHE À 6-0559		1		
80	Call order desk	PANNEAU ASS #8 GAUCHE De 6-0560		1		P
90	312532	EXTRUSION, ALUMINIUM 6395 MM		1		
90	312371	EXTRUSION, ALUMINIUM 6395MM / C.T.L.		1		
90	312528	EXTRUSION, ARRIERE, ALUMINIUM 5850MM / S.C.C		1		
90	312534	EXTRUSION, ARRIERE, ALUMINIUM 4448 MM		1		
90	312535	EXTRUSION, ARRIERE, ALUMINIUM 6450MM / S.C.C		1		
90	312530	EXTRUSION, ARRIERE, ALUMINIUM 5773MM / S.C.C		1		
NS	312511	PLAQUE DE JONCTION		2		
NS	504114	RIVET AVEUGLE TETE BOMBE OUVERT 3/16x1/4 AL	8	8		
NS	504567	PASSE-FIL / .687x1.000x.250x.562x1.312	2	2		

De 3-4417 À 8-1043		Date:07-2024	PAGE:HF-1836-00

PORTE COLIS

Numéro d'article	Pièces	Description	H3441	H3455	VIP45	NOTES
NS	504666	PASSE-FIL / 1.000x1.375x.250x.625x1.750	1	1		
NS	504460	PASSE-FIL / 1.500x1.750x.062x.437x2.125	1	1		
91	312527	EXTRUSION, ALUMINIUM 6395MM / S.C.C		1		
91	312372	EXTRUSION, ALUMINIUM 6395MM / C.T.L.		1		
91	312525	EXTRUSION, ALUMINIUM 5850MM / S.C.C		1		
91	312538	EXTRUSION, ALUMINIUM 5148MM / S.C.C		1		
91	312531	EXTRUSION, ALUMINIUM 6450MM		1		
91	312537	EXTRUSION, ALUMINIUM 4527MM / S.C.C		1		
91	312526	EXTRUSION, ALUMINIUM 5773MM / S.C.C		1		
91	312539	EXTRUSION, ALUMINIUM 3256MM	1			
91	312532	EXTRUSION, ALUMINIUM 6395 MM		1		
91	312536	EXTRUSION, ARRIERE, ALUMINIUM 3913MM / S.C.C		1		
NS	810087	OZITE CHARBON AUTOCOLANT 12.5M	AR	AR		
NS	502513	VIS AUTOTARAUDEUSE TETE HEX 5/16x1 Z050	AR	AR		
92	**HF-0655-00**	**ECLAIRAGE INTERIEUR**				
92	**HF-2240-20**	**UNITE DE VENTILATION - PORTE COLIS**				
93	312720P	PANNEAU 427MM	1	1		
93	312721P	PANNEAU 279MM	1	1		
93	312722P	PANNEAU 605MM	1	1		
93	312723P	PANNEAU 525MM	1	1		
93	312724P	PANNEAU 343MM	1	1		
93	312725P	PANNEAU 510MM	1	1		
93	Call order desk	PANNEAU 366MM	1	1		P
93	312728P	PANNEAU 500MM	1	1		
93	312729P	PANNEAU 356MM	1	1		
93	312730P	PANNEAU 478MM	1	1		
93	Call order desk	PANNEAU 631MM	1	1		P
93	312733P	PANNEAU 447MM	1	1		
93	312734P	PANNEAU 299 MM	1	1		
93	312735P	PANNEAU 402MM	1	1		
93	312736P	PANNEAU 248MM	1	1		
93	312737P	PANNEAU 542MM	1	1		
93	312738P	PANNEAU 773MM	1	1		
93	312739P	PANNEAU 550MM	1	1		
93	Call order desk	PANNEAU 292MM	1	1		P
93	312741P	PANNEAU 538MM	1	1		
93	312742P	PANNEAU 763MM	1	1		
93	Call order desk	PANNEAU 529MM	1	1		P
93	312745P	PANNEAU 472MM	1	1		
93	312746P	PANNEAU 705MM	1	1		
93	312747P	PANNEAU 454MM	1	1		
93	312748P	PANNEAU 700MM	1	1		

De 3-4417 À 8-1043		Date:07-2024	PAGE:HF-1836-00

PORTE COLIS

Numéro d'article	Pièces	Description	H3411	H3455	VIP455	NOTES
93	312749P	PANNEAU 421MM	1	1		
93	Call order desk	PANNEAU 747MM	1	1		P
93	312751P	PANNEAU 408MM	1	1		
93	312752P	PANNEAU 484MM	1	1		
93	312756P	PANNEAU 575MM	1	1		
93	312757P	PANNEAU 598MM	1	1		
93	312759P	PANNEAU 711MM	1	1		
93	312760P	PANNEAU 269MM	1	1		
93	312761P	PANNEAU 315MM	1	1		
93	312762P	PANNEAU 310MM	1	1		
93	Call order desk	PANNEAU 352MM	1	1		P
93	312764P	PANNEAU 325MM	1	1		
93	312765P	PANNEAU 731MM	1	1		
93	312766P	PANNEAU 590MM	1	1		
93	312767P	PANNEAU 457MM	1	1		
93	Call order desk	PANNEAU 741MM	1	1		P
93	312770P	PANNEAU 759MM	1	1		
93	312771P	PANNEAU 495MM	1	1		
93	312774P	PANNEAU 431MM	1	1		
93	312839P	PANNEAU 375MM	1	1		
93	312840P	PANNEAU 753MM	1	1		
93	Call order desk	PANNEAU 722MM	1	1		P
93	312946P	PANNEAU 437MM	1	1		
93	312971P	PANNEAU 51MM	1	1		
93	313076P	PANNEAU 490MM	1	1		
93	313077P	PANNEAU 253MM	1	1		
93	Call order desk	PANNEAU 243MM	1	1		P
93	313079P	PANNEAU 716MM	1	1		
93	Call order desk	PANNEAU 213MM	1	1		P
93	313328P	PANNEAU 388MM	1	1		
93	313333P	PANNEAU 415MM	1	1		
93	Call order desk	PANNEAU 73MM	1	1		P
93	Call order desk	PANNEAU 80MM	1	1		P
93	313682P	PANNEAU 100MM	1	1		
93	Call order desk	PANNEAU 114MM	1	1		P
93	Call order desk	PANNEAU 149MM	1	1		P
93	Call order desk	PANNEAU 158MM	1	1		P
93	315936P	PANNEAU 166MM	1	1		
93	Call order desk	PANNEAU 181MM	1	1		P
93	315913P	PANNEAU 184MM	1	1		
93	313330P	PANNEAU 193MM	1	1		
93	315940P	PANNEAU 226MM	1	1		

De 3-4417 À 8-1043		Date:07-2024	PAGE:HF-1836-00

PORTE COLIS

Numéro d'article	Pièces	Description	H3411	H3455	VIP455	NOTES
93	Call order desk	PANNEAU 231MM	1	1		P
93	313334P	PANNEAU 235MM	1	1		
93	Call order desk	PANNEAU 264MM	1	1		P
93	315923P	PANNEAU 289MM	1	1		
93	316018P	PANNEAU 304MM	1	1		
93	313075P	PANNEAU 335MM	1	1		
93	Call order desk	PANNEAU 370MM	1	1		P
93	Call order desk	PANNEAU 391MM	1	1		P
93	Call order desk	PANNEAU 396MM	1	1		P
93	310617P	PANNEAU 440MM	1	1		
93	312975P	PANNEAU 465MM	1	1		
93	312835P	PANNEAU 475MM	1	1		
93	Call order desk	PANNEAU 475MM / 108MM POSITION MONITEUR PLAT	1	1		P
93	Call order desk	PANNEAU 516MM	1	1		P
93	Call order desk	PANNEAU 553MM	1	1		P
93	313335P	PANNEAU 559MM	1	1		
93	Call order desk	PANNEAU 560MM	1	1		P
93	313125P	PANNEAU 565MM	1	1		
93	315952P	PANNEAU 570MM	1	1		
93	315884P	PANNEAU 582MM	1	1		
93	315945P	PANNEAU 601MM	1	1		
93	313414P	PANNEAU 615MM	1	1		
93	Call order desk	PANNEAU 625MM	1	1		P
93	Call order desk	PANNEAU 636MM	1	1		P
93	Call order desk	PANNEAU 646MM	1	1		P
93	310653P	PANNEAU 655MM / 382MM POSITION MONITEUR / L.H. W/10" LCD SCREEN	1	1		
93	310654P	PANNEAU 655MM / 382MM POSITION MONITEUR / R.H. W/ LCD SCREEN	1	1		
93	315983P	PANNEAU 655MM	1	1		
93	Call order desk	PANNEAU 656MM	1	1		P
93	Call order desk	PANNEAU 660MM	1	1		P
93	Call order desk	PANNEAU 672MM	1	1		P
93	Call order desk	PANNEAU 674MM	1	1		P
93	Call order desk	PANNEAU 682MM	1	1		P
93	Call order desk	PANNEAU 686MM	1	1		P
93	Call order desk	PANNEAU 690MM	1	1		P
93	Call order desk	PANNEAU 723MM	1	1		P
93	Call order desk	PANNEAU 725MM	1	1		P
93	Call order desk	PANNEAU 788MM	1	1		P
93	Call order desk	PANNEAU 802MM	1	1		P
93	Call order desk	PANNEAU 811MM	1	1		P
93	Call order desk	PANNEAU 819MM	1	1		P
93	Call order desk	PANNEAU 836MM	1	1		P

De 3-4417 À 8-1043		Date:07-2024	PAGE:HF-1836-00

PORTE COLIS

Numéro d'article	Pièces	Description	H3411	H3455	VIP45	NOTES
93	Call order desk	PANNEAU 843MM	1	1		P
93	Call order desk	PANNEAU 850MM	1	1		P
93	313617P	PANNEAU 866MM	1	1		
93	315929P	PANNEAU 878MM	1	1		
93	Call order desk	PANNEAU 885MM	1	1		P
93	Call order desk	PANNEAU 905MM	1	1		P
93	Call order desk	PANNEAU 924MM	1	1		P
93	Call order desk	PANNEAU 936MM	1	1		P
93	315904P	PANNEAU 940MM	1	1		
93	Call order desk	PANNEAU 990MM	1	1		P
93	Call order desk	PANNEAU 1123MM	1	1		P
93	Call order desk	PANNEAU 1360MM	1	1		P
93	Call order desk	PANNEAU 1379MM	1	1		P
93	Call order desk	PANNEAU 1481MM	1	1		P
93	Call order desk	PANNEAU 1549MM	1	1		P
93	Call order desk	PANNEAU 1549MM	1	1		P
94	312814	EXTRUSION MAIN COURANTE A/TROU 3320 MM		2		
94	312523	EXTRUSION MAIN COURANTE A/TROU 2260 MM		1		
94	312816	EXTRUSION MAIN COURANTE A/TROU 4190 MM	1			
94	312815	EXTRUSION MAIN COURANTE A/TROU 3320 MM	1			
94	312518	EXTRUSION MAIN COURANTE 4190 MM		1		
94	312370	EXTRUSION MAIN COURANTE 4190 MM		1		
94	312522	EXTRUSION MAIN COURANTE 2808 MM		1		
94	312521	EXTRUSION MAIN COURANTE 4735 MM		1		
94	312524	EXTRUSION MAIN COURANTE 3913 MM		1		
94	312520	EXTRUSION MAIN COURANTE 4113 MM		1		
94	312543	EXTRUSION MAIN COURANTE 2867 MM		1		
NS	312510	COUVERCLE		7		
95	064562	HARNAIS / ECLAIRAGE INDIRECT DROIT / AVEC PORTE		1		
95	064564	HARNAIS / ECLAIRAGE INDIRECT GAUCHE / AVEC PORTE		1		
95	064563	HARNAIS / ECLAIRAGE INDIRECT DROIT / SANS PORTE		1		
95	064565	HARNAIS / ECLAIRAGE INDIRECT GAUCHE / SANS PORTE		1		
95	064570	HARNAIS / ECLAIRAGE INDIRECT DROIT / AVEC PORTE	1			
95	064572	HARNAIS / ECLAIRAGE INDIRECT GAUCHE / AVEC PORTE	1			
95	064571	HARNAIS / ECLAIRAGE INDIRECT DROIT / SANS PORTE	1			
95	064573	HARNAIS / ECLAIRAGE INDIRECT GAUCHE / SANS PORTE	1			
95	064712	CABLAGE ASS LUMIERE INDIRECT DROITE / AVEC PORTE & "RICON"		1		
95	064713	CABLAGE ASS LUMIERE INDIRECT DROITE / AVEC PORTE & "RICON"		1		
95	064714	CABLAGE ASS LUMIERE INDIRECT DROITE / SANS PORTE & "RICON"		1		
95	064715	CABLAGE ASS LUMIERE INDIRECT DROITE / SANS PORTE & "RICON"		1		
96	065494	CABLAGE ASS / ECLAIRAGE DIRECT & HAUT-PARLEUR GAUCHE		1		
96	065495	CABLAGE ASS / ECLAIRAGE DIRECT & HAUT-PARLEUR DROIT		1		

De 3-4417 À 8-1043		Date:07-2024	PAGE:HF-1836-00

PORTE COLIS

Numéro d'article	Pièces	Description	H3441	H3455	VIP45	NOTES
96	064568	CABLAGE ASS / ECLAIRAGE DIRECT & HAUT-PARLEUR GAUCHE	1			
96	064569	CABLAGE ASS / ECLAIRAGE DIRECT & HAUT-PARLEUR DROIT	1			
96	065496	CABLAGE ASS LUMIERE COTE DROIT / AVANT AVEC "RICON"		1		
96	065497	CABLAGE ASS LUMIERE COTE DROIT / ARRIERE AVEC "RICON"		1		
96	064705	CABLAGE ASS LUMIERE COTE DROIT / SANS TOILETTE		1		
97	064840	HARNAIS / LAMPES LECTURE COTE RUE		1		
97	064842	HARNAIS / LAMPES LECTURE COTE TROTTOIR		1		
97	064841	HARNAIS / LAMPES LECTURE COTE RUE	1			
97	064842	HARNAIS / LAMPES LECTURE COTE TROTTOIR	1			
97	064846	CABLAGE ASS LAMPE DE LECTURE DROITE / AVANT AVEC "RICON"		1		
97	064847	CABLAGE ASS LAMPE DE LECTURE DROITE / ARRIERE AVEC "RICON"		1		
97	064844	CABLAGE ASS AMPE DE LECTURE DROITE / SANS TOILETTE		1		
97	064845	CABLAGE ASS AMPE DE LECTURE DROITE / SANS TOILETTE	1			
100	**HF-1837-00**	**PANNEAU PLAFOND & MOULURE**				
101	500183	VIS A TETE HEXAGONAL 5/16-18x1 1/2 G5 PT Z050 À 3-4579	AR	AR		
101	502927	VIS A TETE HEXAGONAL M8-1.25x50 G8.8 N500 De 3-4580	AR	AR		
102	500476	RONDELLE FREIN FENDUE .317x.586x.078 Z050	AR	AR		
103	312367	PLAQUE DE FIXATION	AR	AR		
104	500638	VIS AUTOTARAUDEUSE TETE CYLINDRIQUE PHILLIPS #8x1/2 Z050	18	18		
105	313003	ESPACEUR	AR	AR		
106	502523	ECROU SERTISSABLE TETE PLATE OUVERTE 5/16-18 .059-.119 À 3-4579	AR	AR		
106	5001337	ECROU INSERTION FL HEX M8-1.25 0.5-3.0 Z050 De 3-4580	AR	AR		
107	830153	FLUORESCENT / 32WATT / F32T8SPX41 - 48"	AR	AR		
108	500583	VIS AUTOTARAUDEUSE TETE CYLINDRIQUE PHILLIPS #6x1/2 Z050	AR	AR		
NS	500896	VIS AUTOTARAUDEUSE TETE PLATE PHILLIPS #8-32x5/8 Z050	AR	AR		
200	341120	SUPPORT UNITE DE DETECTION(TWU) De 6-0333		1		
201	563592	MODULE ALARME WCL 2005 (TWU)		1		
202	500518	VIS MECANIQUE TETE BOMBE PHILLIPS #4-40x1/2 Z050		4		
203	500157	RONDELLE PLATE .125x.375x.032 SS		4		
204	500425	ECROU HEX BAGUE DE NYLON #4-40 SS		4		
205	500333	VIS AUTOTARAUDEUSE TETE OVALE PHILLIPS #6x3/4 BK		4		
206	500345	RONDELLE DE FINITION FRAISE .187x.500x.090 BR BK		4		
207	563945	LUMIERE ASS. TWS		1		
NS	313946	ENSEMBLE DE SERVICE		1		
. NS	IS-06900	. SEE INSTRUCTION SHEET		1		
		A) AVEC SYSTEME A/C DANS LE PORTE COLIS				
		B) INCLUS TOUS LES ITEMS #200 A 207				
		C) POUR REMPLACEMENT PORTE, UTILISER 1 DE CHAQUE: 980027 (ROTULE VISSÉE) ,502638 (RONDELLE PLATE) & 502847 (ECROU)				
		V) CES COUVERTS SONR UTILISER AVEC LE VENTILATEUR DE LA PAGE HF-2240-30				

De 3-4417 À 8-1043		Date:07-2024	PAGE:HF-1836-00

PORTE COLIS

Numéro d'article	Pièces	Description	H3411	H3455	VIP455	NOTES
		4) PAS DE NUMERO DE PIECE				
		P) CONTACTER LE BUREAU DE PRISE DE COMMANDE				

De 3-4417 À 8-1043		Date:07-2024	PAGE:HF-1837-00
PANNEAU PLAFOND & MOULURE			

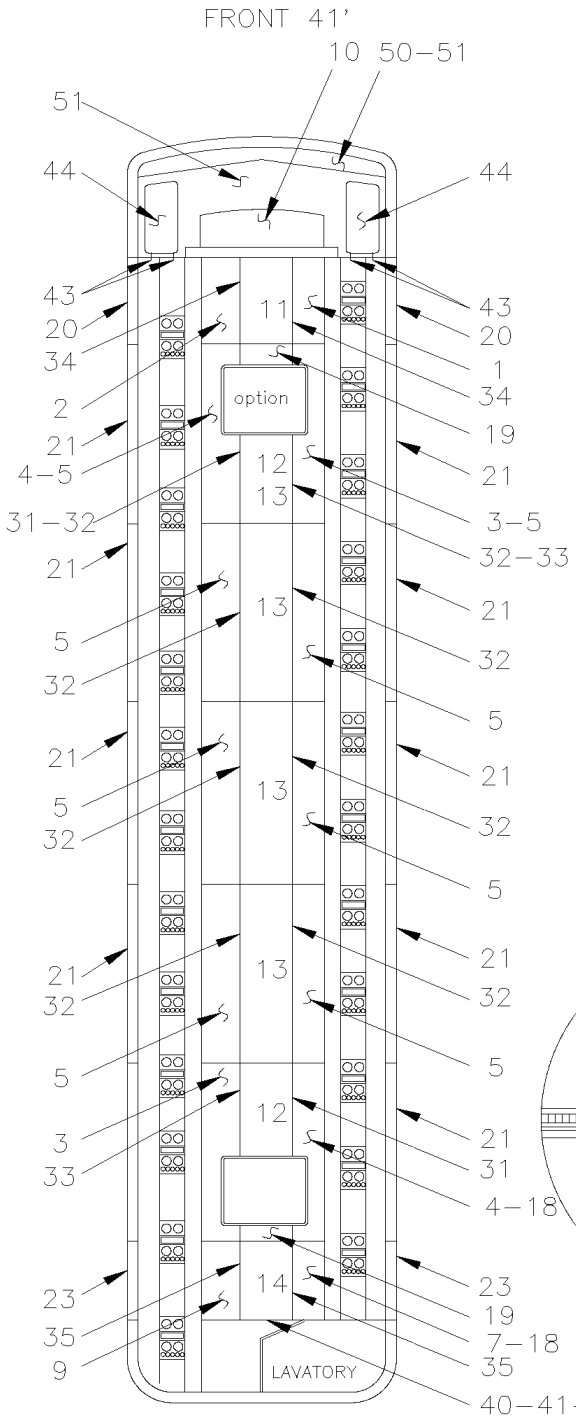

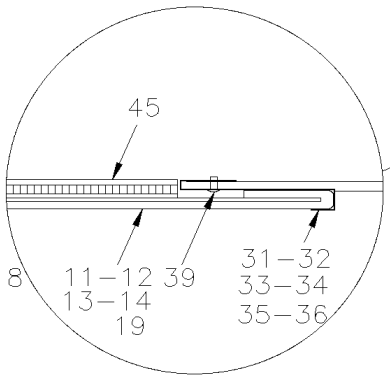

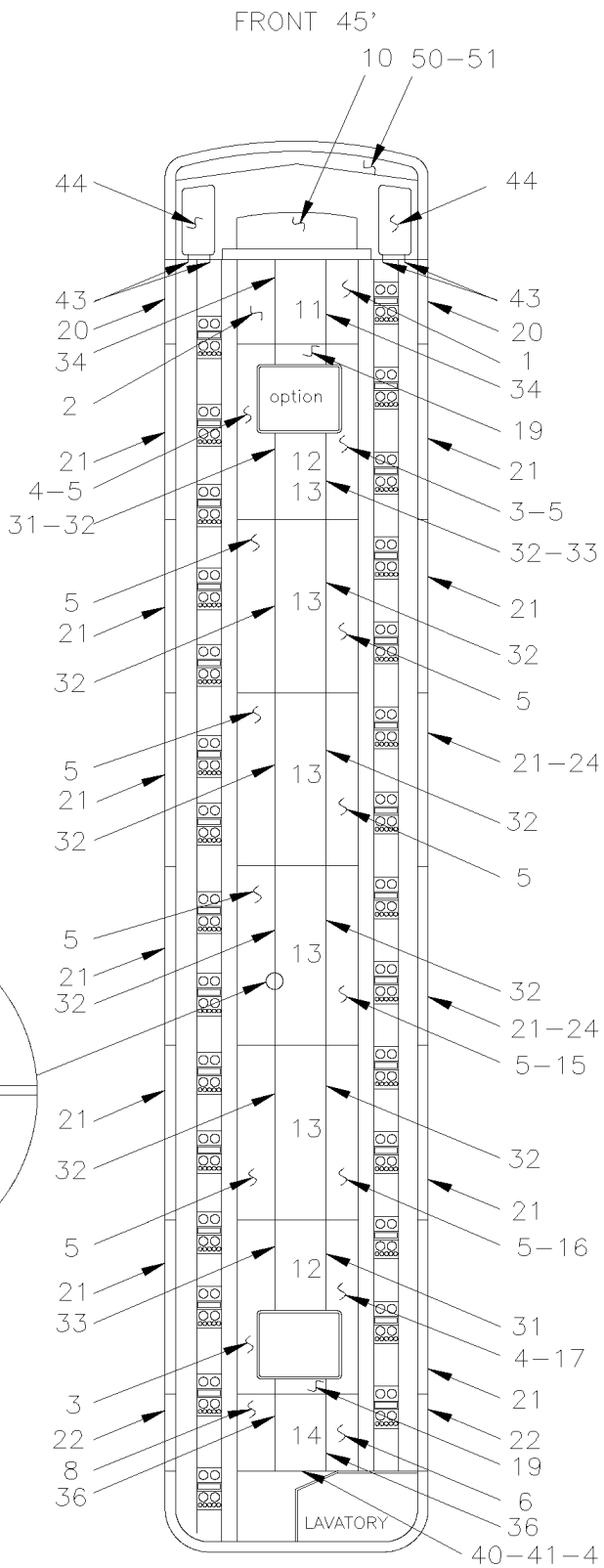

De 3-4417 À 8-1043		Date:07-2024	PAGE:HF-1837-00

PANNEAU PLAFOND & MOULURE

Numéro d'article	Pièces	Description	H3411	H3455	VIP45	NOTES
1	313042P	PLAFOND ASS.	1	1		
. NS	313057	. PANNEAU PLAFOND 922MM x 374MM	1	1		
2	313043P	PLAFOND ASS.	1	1		
. NS	313058	. PANNEAU PLAFOND 922MM x 374MM	1	1		
3	313046P	PLAFOND ASS. / AVEC SORTIE D'URGENCE	AR	AR		
. NS	313063	. PANNEAU PLAFOND 1657MM x 374MM	1	1		
4	313045P	PLAFOND ASS. / AVEC SORTIE D'URGENCE	AR	AR		
. NS	313062	. PANNEAU PLAFOND 1657MM x 374MM	1	1		
5	313040P	PANNEAU PLAFOND RECOUV.TISSU	AR	AR		
. NS	313054	. PANNEAU PLAFOND 1657MM x 374MM	1	1		
6	313044P	PLAFOND ASS.		1		
. NS	313059	. PANNEAU PLAFOND 780MM x 374MM		1		
7	Call order desk	PLAFOND ASS.	1			P
. NS	313060	. PANNEAU PLAFOND 1195MM x 374MM	1			
8	313041P	PLAFOND ASS.		1		
. NS	313056	. PANNEAU PLAFOND 780MM x 374MM		1		
9	Call order desk	PLAFOND ASS.	1			P
. NS	313067	. PANNEAU PLAFOND 1195MM x 374MM	1			
10	340990P	PLAFOND CENTRAL AVANT ASS. 321MM x 623MM À 6-0491	1	1		
. NS	340985	. PLAFOND CENTRAL AVANT 325MM X 623MM À 6-0491	1	1		
10	Call order desk	PLAFOND CENTRAL AVANT ASS. 321MM x 623MM De 6-0492	1	1		P
. NS	341131	. PLAFOND CENTRAL AVANT 324MM x 623MM De 6-0492	1	1		
NS	343588P	PLAFOND CENTRAL AVANT ASS. 325MM x 623MM À 7-0818	1	1		
. NS	341111	. PLAFOND CENTRAL AVANT À 7-0818	1	1		
10	343582	PLAFOND CENTRAL AVANT ASS. 323MM x 623MM À 5-0150	1	1		
NS	340962	PLAFOND TRANSITION 320MM x 906MM À 6-0491	1	1		R
NS	341134	FINITION PLAFOND TRANSITION 319MM x 906MM De 6-0492	1	1		R
10	341112P	PLAFOND TRANSITION 323MM x 906MM À 7-0817	1	1		R
NS	343583	PLAFOND TRANSITION 323MM x 906MM À 5-0150	1	1		R
10	506003	RUBAN ADH1 CC POL 3/16"x3/4"x40' / GREY 2520X	AR	AR		
10	680453	RUBAN SCELLANT / CLAIRE / 1/32"x1/2"x65' / 1795	AR	AR		
10	500333	VIS AUTOTARAUDEUSE TETE OVALE PHILLIPS #6x3/4 BK	AR	AR		
11	340981P	PLAFOND ASSEMBLE 922MM x 640MM	1	1		
. NS	313016	. PANNEAU PLAFOND 922MM x 640MM	1	1		
11	Call order desk	PLAFOND ASS., MONITEUR 922MM x 640MM De 7-0818	1	1		P
. NS	341153	. PLAFOND CENTRAL, MONITEUR 922MM x 640MM De 7-0818	1	1		
12	340982P	PLAFOND ASS. / AVEC SORTIE D'URGENCE	AR	AR		
. NS	313017	. PANNEAU PLAFOND 1051MM x 640MM	1	1		
13	Call order desk	PANNEAU PLAFOND RECOUV.TISSU	4			P
. NS	311014	. PANNEAU PLAFOND 1656MM x 640MM	1			
13	Call order desk	PANNEAU PLAFOND RECOUV.TISSU		5		P
. NS	311014	. PANNEAU PLAFOND 1656MM x 640MM		1		

De 3-4417 À 8-1043		Date:07-2024	PAGE:HF-1837-00

PANNEAU PLAFOND & MOULURE

Numéro d'article	Pièces	Description	H3441	H3455	VIP45	NOTES
14	Call order desk	PLAFOND FINITION ASS		1		P
. NS	313015	. PANNEAU PLAFOND 780MM x 640MM		1		
14	340984P	PLAFOND ASS.	1			
. NS	313019	. PANNEAU PLAFOND 1195MM x 640MM	1			
15	Call order desk	PLAFOND ASS.		1		P
. NS	313061	. PANNEAU PLAFOND 1657MM x 374MM		1		
16	Call order desk	PLAFOND ASS.		1		P
. NS	313055	. PANNEAU PLAFOND 1657MM x 374MM		1		
17	Call order desk	PLAFOND ASS. T"		1		P
. NS	313066	. PANNEAU PLAFOND 1657MM x 374MM		1		
17	Call order desk	PLAFOND ASS.		1		P
. NS	313064	. PANNEAU PLAFOND 1657MM x 374MM		1		
18	Call order desk	PLAFOND ASS. T"	1			P
. NS	313065	. PANNEAU PLAFOND	1			
19	340983P	PLAFOND ASS. (USED W/ITEM # 34 ONLY)	1	1		
. NS	313018	. PANNEAU PLAFOND 222MM x 640MM	1	1		
20	326198	MOULURE DE FINITION / HAUT FENETRE TRAPEZOIDALE	2	2		A
21	326201	MOULURE DE FINITION / AVEC FENTERE SIMPLE	10			A
21	326201	MOULURE DE FINITION / AVEC FENTERE SIMPLE		12		A
21	326262	MOULURE DE FINITION / AVEC FENTERE THERMO	10			A
21	326262	MOULURE DE FINITION / AVEC FENTERE THERMO		12		A
22	326208	MOULURE DE FINITION / AVEC FENTERE SIMPLE / ARRIERE		2		A
22	326264	MOULURE DE FINITION / AVEC FENTERE THERMO / ARRIERE		2		A
23	326250	MOULURE DE FINITION / AVEC FENTERE SIMPLE / ARRIERE	2			A
23	326266	MOULURE DE FINITION / AVEC FENTERE THERMO / ARRIERE	2			A
24	326280	MOULURE DE FINITION / AVEC FENTERE SIMPLE AVEC MONTE PERSONNE . "RICON"		1		
24	326287	MOULURE DE FINITION / AVEC FENTERE THERMO AVEC MONTE PERSONNE . "RICON"		1		
31	313658	MOULURE DE FINITION SS EN "J" AVEC URGNECE 1660MM SS De 2-4420	AR	AR		
32	313642	MOULURE DE FINITION SS EN "J" 1660MM SS De 2-4420	8			
32	313642	MOULURE DE FINITION SS EN "J" 1660MM SS De 2-4420		10		
33	313639	MOULURE DE FINITION SS EN "J" AVEC URGNECE 1660MM SS De 2-4420	AR	AR		
34	313641	MOULURE DE FINITION EN "J" 924MM SS De 2-4420	2	2		
35	313644	MOULURE DE FINITION EN "J" 1197MM SS De 2-4420	2			
36	313643	MOULURE DE FINITION EN "J" 785MM SS De 2-4420		2		
39	504339	RIVET AVEUGLE TETE BOMBE OUVERT 1/8x3/8 SS	AR	AR		
40	313119	MOULURE DE FINITION PLASTIQUE	1	1		
41	500552	VIS AUTOTARAUDEUSE TETE OVALE PHILLIPS #6x3/4 Z050	5	5		
42	500463	RONDELLE DE FINITION FRAISE .187x.500x.090 BR Z050	5	5		
43	502249	GOUJON A RESSORT 3/16" x 1 1/2	4	4		
44	340939	COUVERCLE PLAFOND	2	2		
45	341021	RUBAN DUAL LOCK 2" x 530MM / BLACK SJ3541	9	9		
50	**HF-0655-00**	**ECLAIRAGE INTERIEUR**				

De 3-4417 À 8-1043		Date:07-2024	PAGE:HF-1837-00

PANNEAU PLAFOND & MOULURE

Numéro d'article	Pièces	Description	H3411	H3455	VIP455	NOTES
51	**HF-1832-00**	**FINITION COQUILLE AVANT**				
		A) C'EST LOCALISE EN HAUT DES FENETRES DE COTE				
		R) AVEC 2 COINS ARONDIS				
		P) CONTACTER LE BUREAU DE PRISE DE COMMANDE				

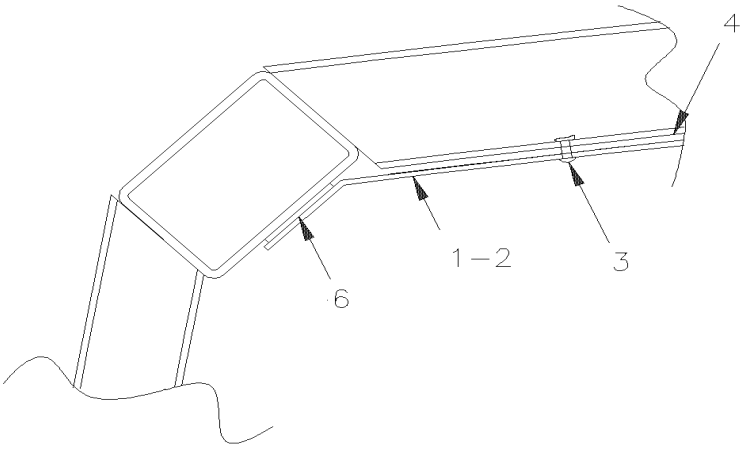

SECTION A–A

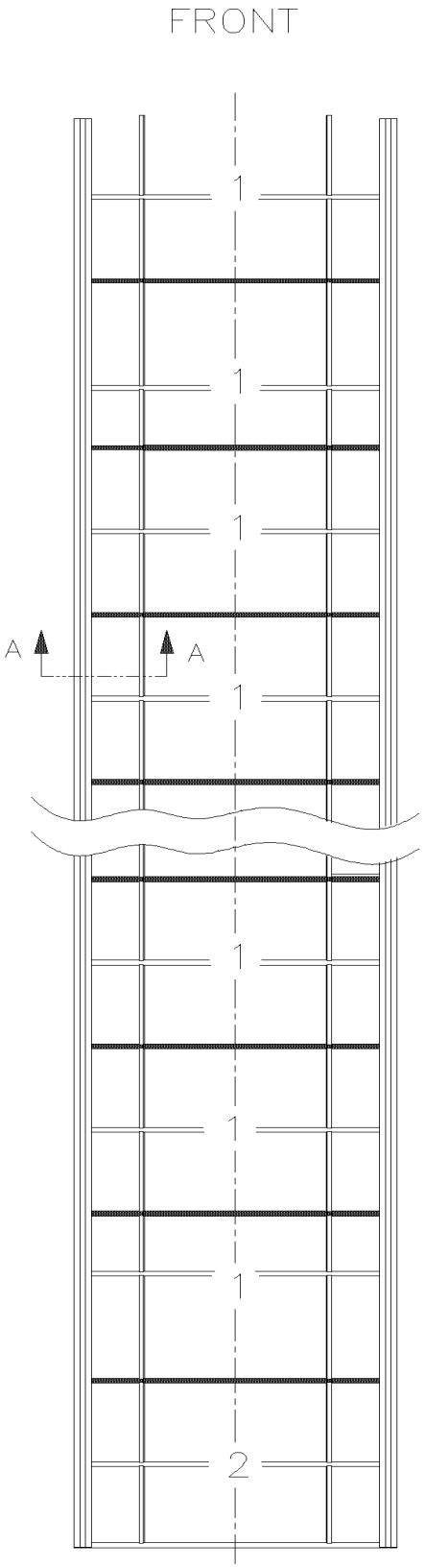

De 3-4417 À 8-1043		Date:07-2024	PAGE:HF-1837-50

PANNEAU PLAFOND & MOULURE - V.I.P.

Numéro d'article	Pièces	Description	H3411	H3455	VIP455	NOTES
1	340966	PLAFOND D'ALUMINIUM VIP			12	
2	340967	PLAFOND D'ALUMINIUM VIP			1	
3	504339	RIVET AVEUGLE TETE BOMBE OUVERT 1/8x3/8 SS			AR	
4	506466	RUBAN ADH1 POL 1/16"x1 1/2"x100' / GREY 2520			AR	
6	680532	SCELLANT SIKA #221 / GRIS / 310ml CARTRIDGE			5	

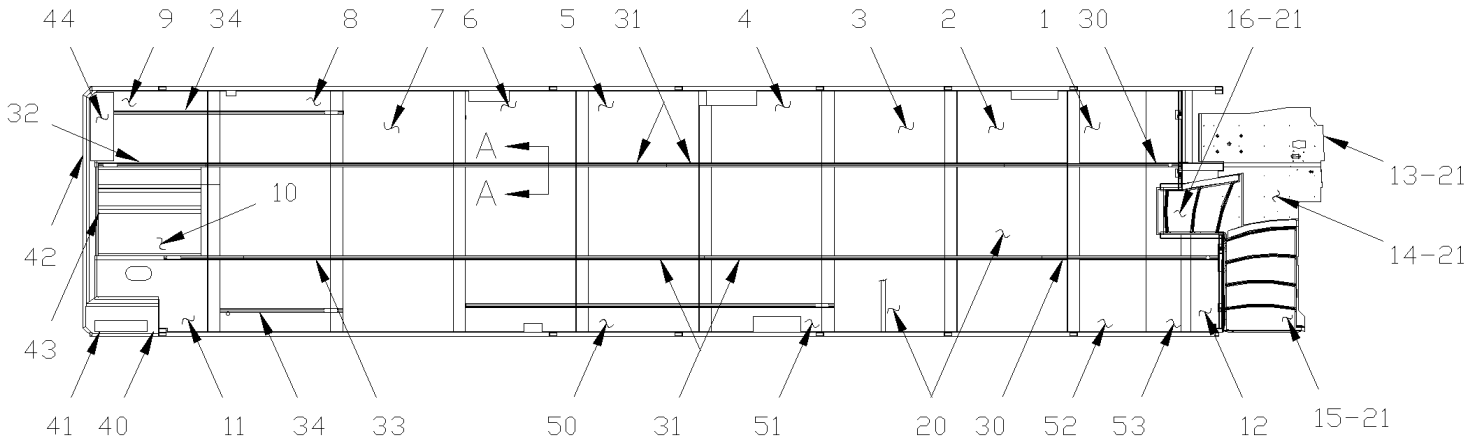
44
9
34
8
7
6
5
31
4
3
2
1
30
16-21
32
A
A
10
13-21
14-21
42
43
41
40
11
34
33
50
31
51
20
30
52
53
12
15-21

H3-41

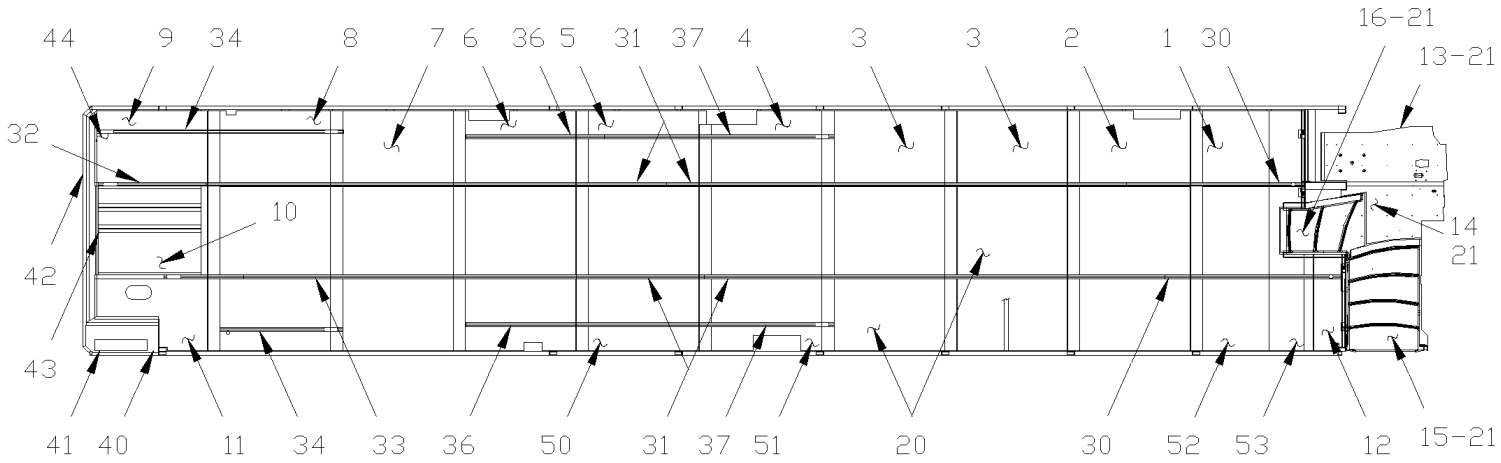
44
9
34
8
7
6
36
5
31
37
4
3
3
2
1
30
16-21
13-21
32
10
14
21
42
43
41
40
11
34
33
36
50
31
37
51
20
30
52
53
12
15-21

H3-45

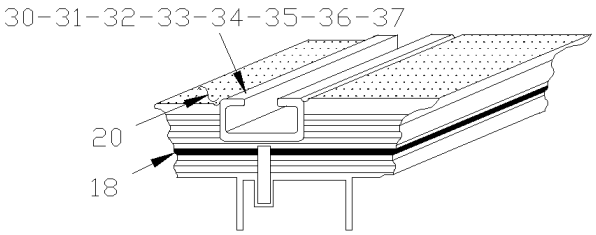
30-31-32-33-34-35-36-37
20
18

A-A

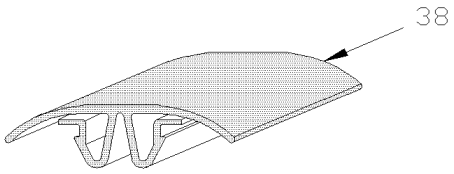
38

De 3-4417 À 8-1043		Date:07-2024	PAGE:HF-1838-00

PLANCHER - BUS

Numéro d'article	Pièces	Description	H3411	H3455	VIP455	NOTES
	323276	PANNEAU ASS.	1	1		
1	328967P	PANNEAU DE PLANCHER	1	1		
1	Call order desk	PANNEAU DE PLANCHER	1	1		P
1	Call order desk	PANNEAU DE PLANCHER	1	1		P
2	328808P	PANNEAU DE PLANCHER	1	1		
2	Call order desk	PANNEAU DE PLANCHER	1	1		P
2	Call order desk	PANNEAU DE PLANCHER		1		P
3	Call order desk	PANNEAU DE PLANCHER	1			P
3	Call order desk	PANNEAU DE PLANCHER		2		P
3	Call order desk	PANNEAU DE PLANCHER	1			P
3	Call order desk	PANNEAU DE PLANCHER		2		P
3	Call order desk	PANNEAU DE PLANCHER		2		P
3	Call order desk	PANNEAU DE PLANCHER	1			P
4	328810P	PANNEAU DE PLANCHER	1	1		
4	Call order desk	PANNEAU DE PLANCHER	1	1		P
4	Call order desk	PANNEAU DE PLANCHER		1		P
4	Call order desk	PANNEAU, PLANCHER WCL À 3-4684		1		P
4	Call order desk	PANNEAU, PLANCHER WCL De 3-4685		1		P
5	328811P	PANNEAU DE PLANCHER	1	1		
5	Call order desk	PANNEAU DE PLANCHER	1	1		P
5	Call order desk	PANNEAU DE PLANCHER		1		P
5	Call order desk	PANNEAU, PLANCHER WCL À 3-4684		1		P
5	Call order desk	PANNEAU DE PLANCHER De 3-4685		1		P
6	Call order desk	PANNEAU DE PLANCHER	1	1		P
6	Call order desk	PANNEAU DE PLANCHER	1	1		P
6	Call order desk	PANNEAU DE PLANCHER		1		P
6	Call order desk	PANNEAU, PLANCHER WCL À 3-4684		1		P
6	Call order desk	PANNEAU, PLANCHER WCL De 3-4685		1		P
7	328817P	PANNEAU DE PLANCHER	1	1		
7	Call order desk	PANNEAU DE PLANCHER	1	1		P
7	Call order desk	PANNEAU DE PLANCHER		1		P
8	Call order desk	PANNEAU DE PLANCHER À 5-0167	1	1		P
8	Call order desk	PANNEAU DE PLANCHER De 5-0168	1	1		P
8	Call order desk	PANNEAU DE PLANCHER	1	1		P
8	Call order desk	PANNEAU DE PLANCHER	1	1		P
8	Call order desk	PANNEAU DE PLANCHER À 5-0167		1		P
8	Call order desk	PANNEAU DE PLANCHER De 5-0168		1		P
9	328812P	PANNEAU DE PLANCHER À 4-4851		1		
9	Call order desk	PANNEAU DE PLANCHER De 4-4852		1		P
9	Call order desk	PANNEAU DE PLANCHER À 4-4851	1	1		P
9	Call order desk	PANNEAU DE PLANCHER De 4-4852	1	1		P
9	Call order desk	PANNEAU DE PLANCHER À 4-4851		1		P

De 3-4417 À 8-1043		Date:07-2024	PAGE:HF-1838-00

PLANCHER - BUS

Numéro d'article	Pièces	Description	H3411	H3455	VIP45	NOTES
9	Call order desk	PANNEAU DE PLANCHER De 4-4852		1		P
10	328813P	PANNEAU DE PLANCHER		1		
10	Call order desk	PANNEAU DE PLANCHER	1	1		P
11	504564	BOUCHON / 1.500 ODx1.315-1.385 ID/NICKEL	1	1		
12	328965P	PANNEAU DE PLANCHER	1	1		
12	Call order desk	PLANCHER CHAUFFEUR	1	1		P
13	327007	PLANCHER, CHAUFFEUR ASS.	1	1		
14	327006	PLANCHER, CHAUFFEUR ASS.	1	1		
NS	508064	VENEER / 1/4" THICK 4` X 8`	AR	AR		
NS	508392	VENEER / 7/16" THICK 4` X 8`	AR	AR		
NS	5001143	VIS AUTOPERCANTE TORX #12x2 CP	AR	AR		
NS	5001535	VIS AUTOPERCANTE CARRE #14x1 3/4 Z050	AR	AR		
NS	850027	ISOLATION BRUIT ADH2 1/16" x 39" x 48"	AR	AR		
15	**HF-1800-00**	**INSTALLATION PUIT D'ESCALIER AVANT**				
16	**HF-1800-25**	**INSTALLATION MARCHE DE L'ALLE CENTRALE**				
18	850027	ISOLATION BRUIT ADH2 1/16" x 39" x 48"	AR	AR		
20	**HF-1838-05**	**RECOUVREMENT DE PLANCHER - "R.C.A."**				
20	**HF-1838-10**	**RECOUVREMENT DE PLANCHER - "TARAFLEX"**				
21	**HF-1838-15**	**RECOUVREMENT PUIT D'ESCALIER**				
30	324498	RAIL POUR SIEGE 513MM À 4-4851	2			
30	329148	RAIL POUR SIEGE 10477MM De 4-4852	2			
30	324224	RAIL POUR SIEGE 1759MM À 4-4851		2		
30	329147	RAIL POUR SIEGE 11696MM De 4-4852		2		
31	321369	RAIL POUR SIEGE 4572MM À 4-4851	4	4		
32	325149	RAIL POUR SIEGE 1068MM À 4-4851	1	1		
32	324410	RAIL POUR SIEGE 878MM À 4-4851	1	1		
33	325148	RAIL POUR SIEGE 793MM À 4-4851	1	1		
33	323278	RAIL POUR SIEGE 813MM À 4-4851	1	1		
34	324660	RAIL POUR SIEGE 1219MM À 4-4851	1	1		
35	324798	RAIL POUR SIEGE 2279MM À 4-4851		1		
36	325262	RAIL POUR SIEGE 1378MM À 4-4851		2		
36	329150	RAIL POUR SIEGE 3651MM De 4-4852		2		
37	324798	RAIL POUR SIEGE 2279MM À 4-4851		2		
38	323654	RECOUVREMENT RAIL DE SIEGE 12' / W/COVERING FLOOR	AR	AR		
38	323963	RECOUVREMENT RAIL DE SIEGE 8' / W/COVERING FLOOR	AR	AR		
NS	820027	POIGNEE	AR	AR		W
NS	5001119	VIS AUTOTARAUDEUSE TETE BOMBE PHILLIPS #8x3/4 SS	AR	AR		W
NS	502630	RONDELLE PLATE .156x.375x.049 Z050	AR	AR		W
NS	324791	MOULURE, PROTECTION TAPIS / AVEC TAPIS SUR PLANCHER / 29MM X 2438MM SS	AR	AR		
39	500310	VIS AUTOTARAUDEUSE TETE PLATE PHILLIPS #10-24x1 1/4 SS410	AR	AR		
40	481665	TOLE AVANT	1	1		
NS	Call order desk	PANN. ASS.	1	1		P

De 3-4417 À 8-1043		Date:07-2024	PAGE:HF-1838-00

PLANCHER - BUS

Numéro d'article	Pièces	Description	H3411	H3455	VIP455	NOTES
NS	Call order desk	PANN. ASS.	1	1		P
41	270980	PANNEAU ARR. DR.	1	1		
42	481670	TOLE ARRIERE GAUCHE	1	1		
43	481668	TOLE ARRIERE	1	1		
44	481667	BANQUETTE ARRIERE ASS.	1	1		
NS	323384P	PANNEAU ARRIERE ASS / (2090MM X 762MM)	1	1		
NS	323289	COIN ARRIERE ASS / (515MM X 125MM)	1	1		
NS	323275	PANNEAU ASS.	1	1		
NS	323277	PANNEAU ASS.	1	1		
50	323285	ISOLANT	1	1		
50	325263	ISOLANT / W/"RICON"		1		
51	323320	ISOLANT	1	1		
51	326458	ISOLANT		1		
52	323365	ISOLANT	1	1		
53	327576	ISOLANT	1	1		
		W) UTILISE AVEC RAIL DE MONTE PERSONNE				
		P) CONTACTER LE BUREAU DE PRISE DE COMMANDE				

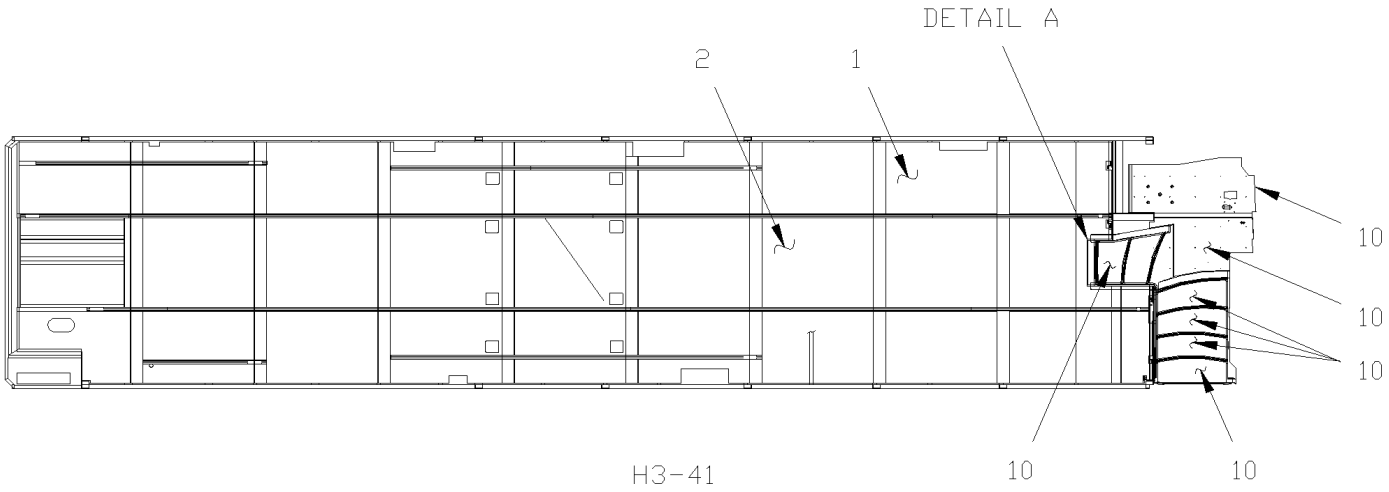
DETAIL A
2
1
10
10
10
10
10
H3-41

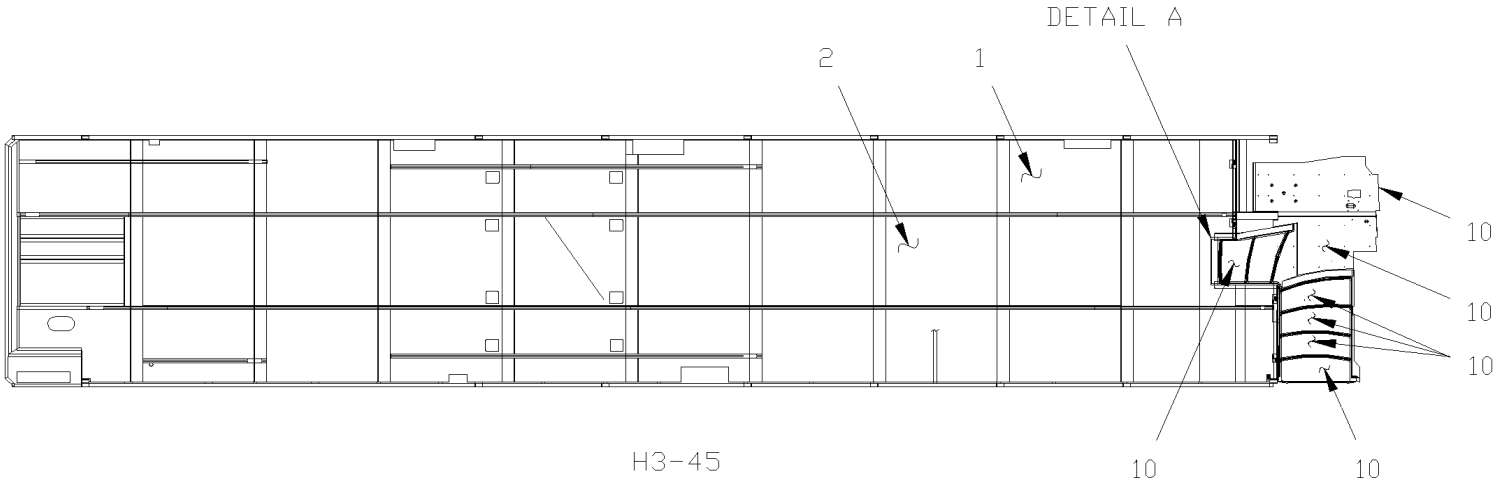
DETAIL A
2
1
10
10
10
10
10
H3-45

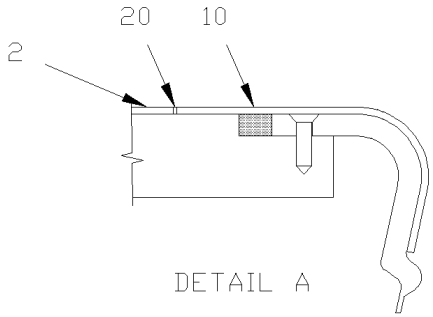
20
10
2
DETAIL A

De 3-4417 À 8-1043		Date:07-2024	PAGE:HF-1838-05

RECOUVREMENT DE PLANCHER - "R.C.A."

Numéro d'article	Pièces	Description	H3411	H3455	VIP455	NOTES
		RECOUVREMENT DE PLANCHER SECTION COTE FENETRE / 26 /8" X 36' 1"	1			
		RECOUVREMENT DE PLANCHER SECTION COTE FENETRE / 26 /8" X 40' 2"		1		
1	506706	PRELART / CODE "A" = 702	2			
1	506694	PRELART / CODE "A" = 702		2		
1	5060029	PRELART / CODE "B" = 777	2			
1	506746	PRELART / CODE "B" = 777		2		
1	506774	PRELART / CODE "C" = 653	2			
1	506772	PRELART / CODE "C" = 653		2		
1	506692	PRELART / CODE "E" = 766	2			
1	506686	PRELART / CODE "E" = 766		2		
1	5060031	PRELART / CODE "F" = 604	2			
1	506767	PRELART / CODE "F" = 604		2		
1	506744	PRELART / CODE "H" = 630	2			
1	506770	PRELART / CODE "H" = 630		2		
1	506870	PRELART / CODE "I" = 895	2			
1	506731	PRELART / CODE "I" = 895		2		
1	5060033	PRELART / CODE "J" = 466	2			
1	5061005	PRELART / CODE "J" = 466		2		
1	5060035	PRELART / CODE "X" = TR455	2			
1	5061043	PRELART / CODE "X" = TR455		2		
1	506704	PRELART / CODE "Q" = 788	2			
1	506701	PRELART / CODE "Q" = 788		2		
1	820050	PRELART / CODE "Y" = 852	1			
1	850048	PRELART / CODE "K" = 852		1		
1	5060067	PRELART / CODE "Z" = 411	1			
1	5060065	PRELART / CODE "Z" = 411		1		
		RECOUVREMENT DE PLANCHER ALLEE CENTRALE / 35 3/8" X 37' 1"				
		RECOUVREMENT DE PLANCHER ALLEE CENTRALE / 35 3/8" X 40' 2"				
2	506707	PRELART / CODE "A" = 702	1			
2	506695	PRELART / CODE "A" = 702		1		
2	5060030	PRELART / CODE "B" = 777	1			
2	506747	PRELART / CODE "B" = 777		1		
2	506775	PRELART / CODE "C" = 653	1			
2	506772	PRELART / CODE "C" = 653		1		
2	506693	PRELART / CODE "E" = 766	1			
2	506687	PRELART / CODE "E" = 766		1		
2	5060032	PRELART / CODE "F" = 604	1			
2	506768	PRELART / CODE "F" = 604		1		

De 3-4417 À 8-1043		Date:07-2024	PAGE:HF-1838-05

RECOUVREMENT DE PLANCHER - "R.C.A."

Numéro d'article	Pièces	Description	H3411	H3455	VIP45	NOTES
2	506745	PRELART / CODE "H" = 630	1			
2	506750	PRELART / CODE "H" = 630		1		
2	506871	PRELART / CODE "I" = 895	1			
2	506732	PRELART / CODE "I" = 895		1		
2	5060034	PRELART / CODE "J" = 466	1			
2	5061006	PRELART / CODE "J" = 466		1		
2	5060036	PRELART / CODE "X" = TR455	1			
2	5061044	PRELART / CODE "X" = TR455		1		
2	506705	PRELART / CODE "Q" = 788	1			
2	506702	PRELART / CODE "Q" = 788		1		
2	850051	PRELART / CODE "K" = 852	1			
2	820049	PRELART / CODE "Y" = 852		1		
2	5060068	PRELART / CODE "Z" = 411	1			
2	5060066	PRELART / CODE "Z" = 411		1		
5	CODE A	#702 R.C.A. BLEU PALE				
5	CODE B	#777 R.C.A. CREME PALE				
5	CODE C	#653 R.C.A. VERT PALE				
5	CODE E	#766 R.C.A. GRIS FONCE				
5	CODE F	#604 R.C.A. NOIR				
5	CODE H	#630 R.C.A. BRUN				
5	CODE I	#895 R.C.A. ROUGE				
5	CODE J	#602 R.C.A. ORANGE				
5	CODE M	#793 R.C.A. VERT				
5	CODE Q	#788 R.C.A. GRIS PALE				
5	CODE R	#411 R.C.A. GRIS PALE				
		#852 R.C.A. BLEU				
10	**HF-1838-15**	**RECOUVREMENT PUIT D'ESCALIER**				
20	682176	SCELLANT SIKA #221 / NOIR / 310ml CARTRIDGE	AR	AR	AR	
20	680532	SCELLANT SIKA #221 / GRIS / 310ml CARTRIDGE	AR	AR	AR	

De 3-4417 À 8-1043		Date:07-2024	PAGE:HF-1838-10
RECOUVREMENT DE PLANCHER - "TARAFLEX"			

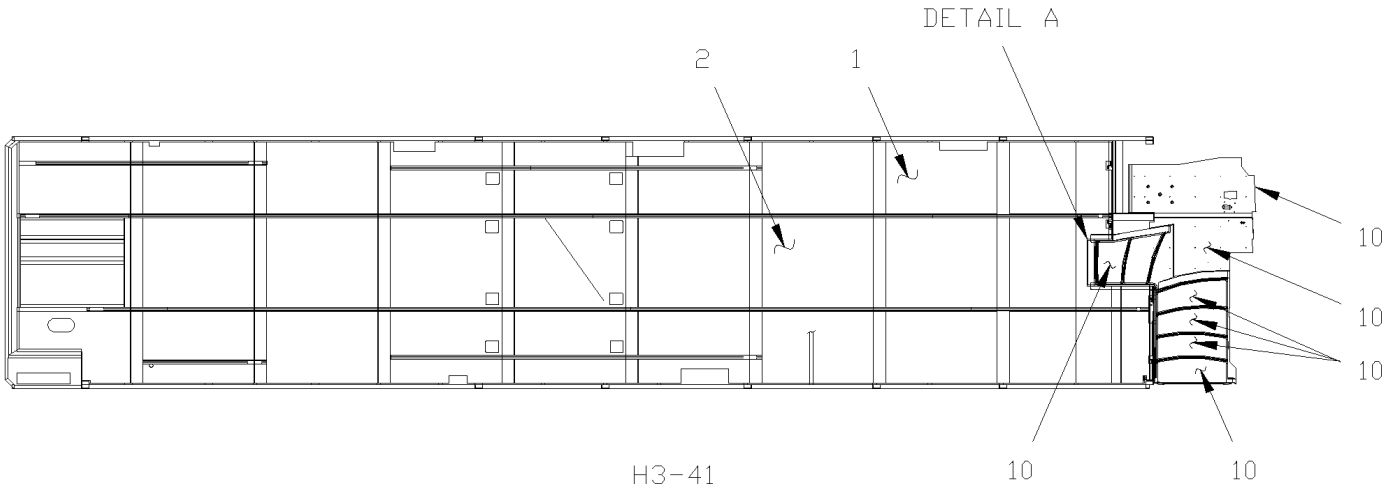

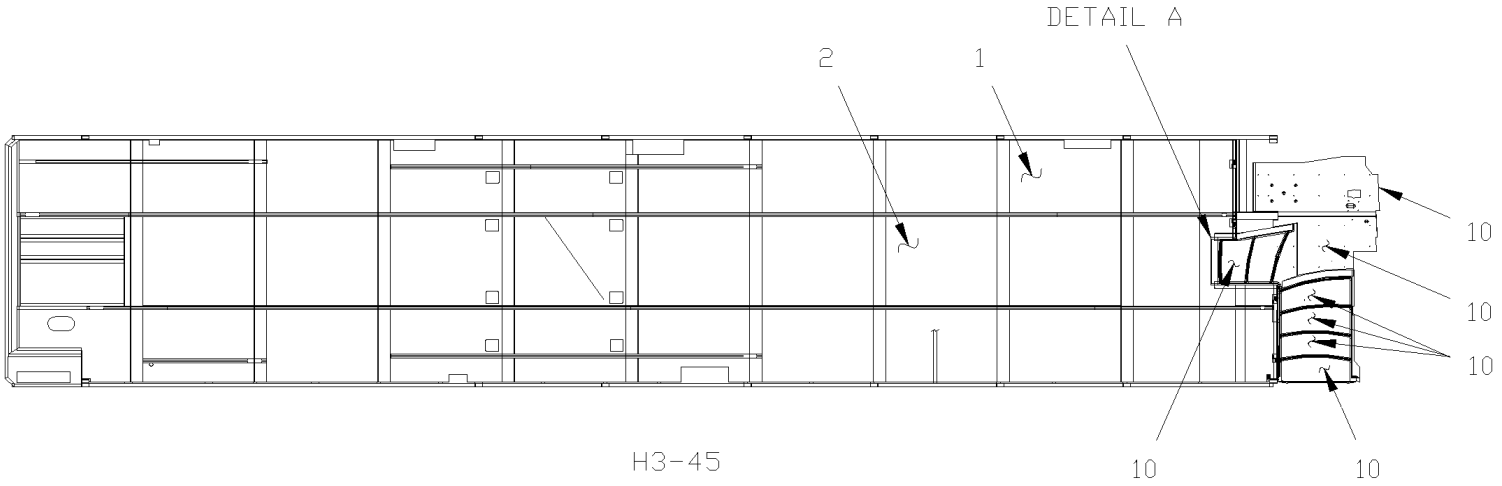

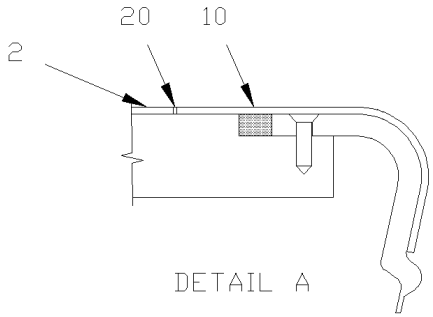

De 3-4417 À 8-1043		Date:07-2024	PAGE:HF-1838-10

RECOUVREMENT DE PLANCHER - "TARAFLEX"

Numéro d'article	Pièces	Description	H3411	H3455	VIP45	NOTES
		RECOUVREMENT DE PLANCHER SECTION COTE FENETRE / 664MM X 10998MM				
		RECOUVREMENT DE PLANCHER SECTION COTE FENETRE / 664MM X 12243MM				
1	329124A	PRELART BLEU #8423 AQUILIA	2			
1	506911	PRELART BLEU #8423 AQUILIA		2		
1	329124B	PRELART GRIS FONCE TARABUS #8750 TUCUNA	2			
1	506923	PRELART GRIS FONCE TARABUS #8750 TUCUNA		2		
1	329124C	PRELART GRIS PALE #6768 GRIFFON	2			
1	506967	PRELART GRIS PALE #6768 GRIFFON		2		
1	329124D	PRELART GRAPHITE #6801	2			
1	5060004	PRELART GRAPHITE #6801		2		
1	329124F	PRELART URANUS NT DUNE #6782	2			
1	509818	PRELART GRIS FONCE #6782 URANUS		2		
1	329124I	PRELART ROUGE #6132 RUBIS	2			
1	506835	PRELART ROUGE #6132 RUBIS		2		
1	329124J	PRELART NOIR TARABUS GALAXI CERO #8817	2			
1	329124K	PRELART GRIS FONCE #8816 SYCAMORE		2		
1	329124L	PRELART ROUGE & GRIS #8778 ARIES	2			
1	506882	PRELART ROUGE & GRIS #8778 ARIES		2		
1	329124M	PRELART VERT #8544 ORION	2			
1	506917	PRELART VERT #8544 ORION		2		
1	329124R	PRELART BRUN #8311 SWEDEN	2			
1	5061024	PRELART BRUN #8311 SWEDEN		2		
1	329124S	PRELART GRIS #8731 POLAND	2			
1	5061057	PRELART GRIS #8731 POLAND		2		
1	329124T	PRELART VERT #8525 CHINA	2			
1	5061064	PRELART VERT #8525 CHINA		2		
1	329124U	PRELART BLEU #8414 EGYPT	2			
1	5061071	PRELART BLEU #8414 EGYPT		2		
1	329124W	PRELART POUPRE #8720 RUSSIA	2			
1	5061085	PRELART POUPRE #8720 RUSSIA		2		
1	329124X	PRELART GRIS #8729 NORWAY	2			
1	5061092	PRELART GRIS #8729 NORWAY		2		
1	506833	PRELART GRIS PALE #8779 CYGNUS	2			
1	506831	PRELART GRIS PALE #8779 CYGNUS		2		
1	506798	PRELART GRIS FONCE #8780 PEGASUS	2			
1	506796	PRELART GRIS FONCE #8780 PEGASUS		2		
1	506837	PRELART BRUN #6017 HAVANA		2		
1	329124G	PRELART SIRIUS DUNE #6782	2			
1	5060047	PRELART SIRIUS DUNE #6782		2		
1	820070	PRELART GRIS FONCE #8816 SYCAMORE		2		
1	329124AA	PRELART BLEU MED #9418 OLYMPE	2			

De 3-4417 À 8-1043		Date:07-2024	PAGE:HF-1838-10

RECOUVREMENT DE PLANCHER - "TARAFLEX"

Numéro d'article	Pièces	Description	H3411	H3455	VIP455	NOTES
1	820078	PRELART BLEU MED #9418 OLYMPE		2		
1	329124CC	PRELART GRIS FONCE URANUS #6727 ANTHRACITE	2			
1	820094	PRELART GRIS FONCE URANUS #6727 ANTHRACITE		2		
1	329124DD	PRELART GRIS FONCE URANUS #6727 ANTHRACITE KC6727 VOIR JEAN PIERRE TREMB	2			
1	820102	PRELART GRIS FONCE SIRIUS #6727 ANTHRACITE		2		
1	329124EE	PRELART GRIS HELIOS #8333 SCANDIUM	2			
1	820109	PRELART GRIS HELIOS #8333 SCANDIUM		2		
1	329124FF	PRELART NOIR JUPITER #8764 ELARA ROT	2			
1	820117	PRELART NOIR JUPITER #8764 ELARA ROT		2		
1	329124BB	PRELART GRIS FONCE #9727 ZEPHIR	2			
1	820081	PRELART GRIS FONCE #9727 ZEPHIR		2		
		RECOUVREMENT DE PLANCHER SECT. ALLEE CENTRALE / 898MMX11303MM				
		RECOUVREMENT DE PLANCHER SECT. ALLEE CENTRALE / 898MMX12615MM				
2	329125A	PRELART BLEU #8423 AQUILIA	1			
2	506912	PRELART BLEU #8423 AQUILIA		1		
2	329125B	PRELART GRIS FONCE TARABUS #8750 TUCUNA	1			
2	506924	PRELART GRIS FONCE TARABUS #8750 TUCUNA		1		
2	329125C	PRELART GRIS PALE #6768 GRIFFON	1			
2	506968	PRELART GRIS PALE #6768 GRIFFON		1		
2	329125D	PRELART GRAPHITE #6801	1			
2	5060005	PRELART GRAPHITE #6801		1		
2	329125F	PRELART URANUS NT DUNE #6782	1			
2	509819	PRELART GRIS FONCE #6782 URANUS		1		
2	329125I	PRELART ROUGE #6132 RUBIS	1			
2	506836	PRELART ROUGE #6132 RUBIS		1		
2	329125J	PRELART NOIR TARABUS GALAXI CERO #8817	1			
2	329125K	PRELART GRIS FONCE #8816 SYCAMORE	1			
2	329125L	PRELART ROUGE & GRIS #8778 ARIES	1			
2	506883	PRELART ROUGE & GRIS #8778 ARIES		1		
2	329125M	PRELART VERT #8544 ORION	1			
2	506918	PRELART VERT #8544 ORION		1		
2	329125R	PRELART BRUN #8311 SWEDEN	1			
2	5061051	PRELART BRUN #8311 SWEDEN		1		
2	329125S	PRELART GRIS #8731 POLAND	1			
2	5061058	PRELART GRIS #8731 POLAND		1		
2	329125T	PRELART VERT #8525 CHINA	1			
2	5061065	PRELART VERT #8525 CHINA		1		
2	329125U	PRELART BLEU #8414 EGYPT	1			
2	5061072	PRELART BLEU #8414 EGYPT		1		
2	329125W	PRELART POUPRE #8720 RUSSIA	1			

De 3-4417 À 8-1043		Date:07-2024	PAGE:HF-1838-10

RECOUVREMENT DE PLANCHER - "TARAFLEX"

Numéro d'article	Pièces	Description	H3411	H3455	VIP455	NOTES
2	5061086	PRELART POUPRE #8720 RUSSIA		1		
2	329125X	PRELART GRIS #8729 NORWAY	1			
2	5061093	PRELART GRIS #8729 NORWAY		1		
2	506834	PRELART GRIS PALE #8779 CYGNUS	1			
2	506832	PRELART GRIS PALE #8779 CYGNUS		1		
2	506799	PRELART GRIS FONCE #8780 PEGASUS	1			
2	506797	PRELART GRIS FONCE #8780 PEGASUS		1		
2	506838	PRELART BRUN #6017 HAVANA		1		
2	506924	PRELART GRIS FONCE TARABUS #8750 TUCUNA		1		
2	329125G	PRELART SIRIUS DUNE #6782	1			
2	5060048	PRELART SIRIUS DUNE #6782		1		
2	820071	PRELART GRIS FONCE #8816 SYCAMORE		1		
2	329125AA	PRELART BLEU MED #9418 OLYMPE	1			
2	820079	PRELART BLEU MED #9418 OLYMPE		1		
2	329125CC	PRELART GRIS FONCE URANUS #6727 ANTHRACITE	1			
2	820095	PRELART GRIS FONCE URANUS #6727 ANTHRACITE		1		
2	329125DD	PRELART GRIS FONCE URANUS #6727 ANTHRACITE KC6727 VOIR JEAN PIERRE TREMB	1			
2	820103	PRELART GRIS FONCE SIRIUS #6727 ANTHRACITE		1		
2	329125EE	PRELART GRIS HELIOS #8333 SCANDIUM	1			
2	820110	PRELART GRIS HELIOS #8333 SCANDIUM		1		
2	329125FF	PRELART NOIR JUPITER #8764 ELARA ROT	1			
2	820118	PRELART NOIR JUPITER #8764 ELARA ROT		1		
2	329125BB	PRELART GRIS FONCE #9727 ZEPHIR	1			
2	820082	PRELART GRIS FONCE #9727 ZEPHIR		1		
10	**HF-1838-15**	**RECOUVREMENT PUIT D'ESCALIER**				
20	820028	CORDON DE COLLAGE / SIRIUS #6768 GRIFFON	AR	AR		
20	820029	CORDON DE COLLAGE / GRAPHITE #6801 SIRIUS	AR	AR		
20	820030	CORDON DE COLLAGE / GALAXY #8423 AQUILIA	AR	AR		
20	820031	CORDON DE COLLAGE / GALAXY #8750 TUCANA	AR	AR		
20	820032	CORDON DE COLLAGE / GALAXY #8778 ARIES	AR	AR		
20	820034	CORDON DE COLLAGE / GALAXY #8780 PEGASUS	AR	AR		
20	820035	CORDON DE COLLAGE / GALAXY #8544 ORION	AR	AR		
20	820046	CORDON DE COLLAGE / SIRIUS #6132 RUBIS	AR	AR		
20	820036	CORDON DE COLLAGE / LUNA #8311 SWEDEN	AR	AR		
20	820037	CORDON DE COLLAGE / LUNA #8525 CHINA	AR	AR		
20	820038	CORDON DE COLLAGE / LUNA #8731 POLAND	AR	AR		
20	820072	CORDON DE COLLAGE / NATURA #8816 SYCAMORE	AR	AR		
20	820080	CORDON DE COLLAGE / ODYSSEY #9418 OLYMPE	AR	AR		
20	820083	CORDON DE COLLAGE / ODYSSEY #9727 SEPHIR	AR	AR		
20	820101	CORDON DE COLLAGE / SIRIUS #6727 ANTHRACITE	AR	AR		

De 3-4417 À 8-1043		Date:07-2024	PAGE:HF-1838-10

RECOUVREMENT DE PLANCHER - "TARAFLEX"

Numéro d'article	Pièces	Description	H3411	H3455	VIP455	NOTES
20	820111	CORDON DE COLLAGE / HELIOS #8333 SCANDIUM	1	1	1	
20	820119	CORDON DE COLLAGE / JUPITER #8764 ELARA ROT	1	1	1	
20	684517	ADHESIF SIMSON #ISR 70-03 / GRIS / 310ml CARTRIDGE	AR	AR		
20	684685	COLLE SIMSON #ISR 70-03 / 310ml CARTRIDGE	AR	AR		
20	684655	COLLE CONTACT "SCOTCH-GRIP" / 3M #1357-NEUTRAL 3.8 LITERS	AR	AR		
NS	680028	COLLE A PRELART (15 LITRES)	AR	AR		

De 3-4417 À 8-1043		Date:07-2024	PAGE:HF-1838-15
RECOUVREMENT PUIT D'ESCALIER			

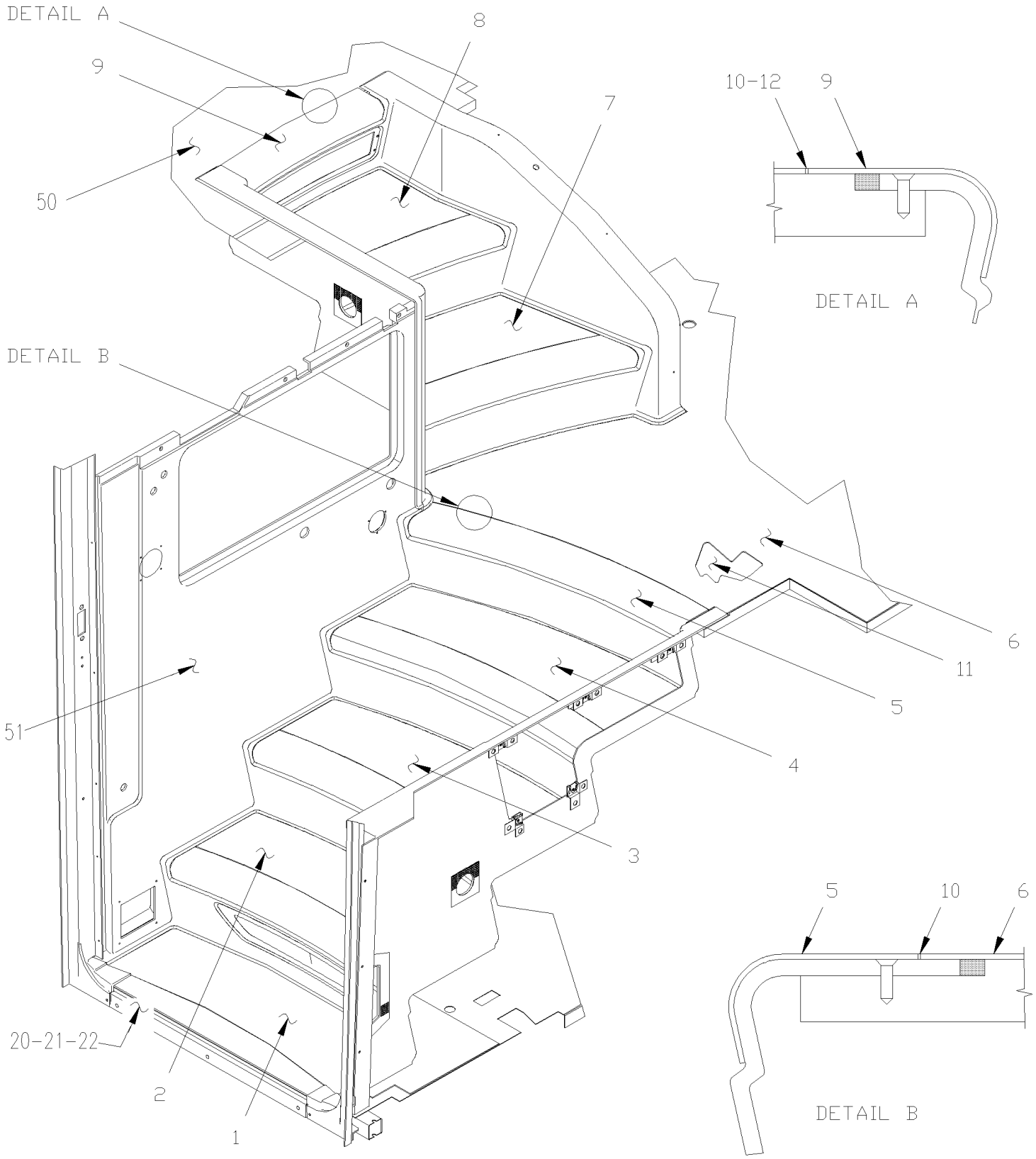

De 3-4417 À 8-1043		Date:07-2024	PAGE:HF-1838-15

RECOUVREMENT PUIT D'ESCALIER

Numéro d'article	Pièces	Description	H3411	H3455	VIP455	NOTES
1	328969A	PRELART BLEU #8423 AQUILIA À 5-0077	1	1		C
1	328164A	RECOUVREMENT / GALAXY #8423 AQUILIA De 5-0078	1	1		
1	328969B	PRELART GRIS FONCE TARABUS #8750 TUCUNA À 5-0077	1	1		C
1	328164B	RECOUVREMENT / GALAXY #8750 TUCANA De 5-0078	1	1		
1	328969C	PRELART GRIS PALE #6768 GRIFFON À 5-0077	1	1		C
1	328164C	RECOUVREMENT / SIRIUS #6768 GRIFFON De 5-0078	1	1		
1	328969D	PRELART GRAPHITE #6801 À 5-0077	1	1		C
1	328164D	RECOUVREMENT / GRAPHITE #6801 SIRIUS De 5-0078	1	1		
1	328969E	PRELART GRIS FONCE #8780 PEGASUS À 5-0077	1	1		C
1	328164E	RECOUVREMENT / GALAXY #8780 PEGASUS De 5-0078	1	1		
1	328969F	PRELART URANUS NT DUNE #6782 À 5-0077	1	1		C
1	328164F	RECOUVREMENT / URANUS #6782 DUNE De 5-0078	1	1		
1	328969H	PRELART BRUN #6017 HAVANA À 5-0077	1	1		C
1	328164H	PRELART BRUN #6017 HAVANA De 5-0078	1	1		
1	328969I	PRELART ROUGE #6132 RUBIS À 5-0077	1	1		C
1	328164I	RECOUVREMENT / SIRIUS #6132 RUBIS De 5-0078	1	1		
1	328969J	PRELART NOIR TARABUS GALAXI CERO #8817 À 5-0077	1	1		C
1	328164J	RECOUVREMENT / GALAXY #8817 CERO De 5-0078	1	1		
1	328164K	RECOUVREMENT / NATURA #8816 SYCAMORE De 5-0078	1	1		
1	328969L	PRELART ROUGE & GRIS #8778 ARIES À 5-0077	1	1		C
1	328164L	RECOUVREMENT / GALAXY #8778 ARIES De 5-0078	1	1		
1	328969M	PRELART VERT #8544 ORION À 5-0077	1	1		C
1	328164M	RECOUVREMENT / GALAXY #8544 ORION De 5-0078	1	1		
1	328969Q	PRELART GRIS PALE #8779 CYGNUS À 5-0077	1	1		C
1	328164Q	RECOUVREMENT / GALAXY #8779 CYGNUS De 5-0078	1	1		
1	328969R	PRELART BRUN #8311 SWEDEN À 5-0077	1	1		C
1	328164R	RECOUVREMENT / LUNA #8311 SWEDEN De 5-0078	1	1		
1	328969S	PRELART GRIS #8731 POLAND À 5-0077	1	1		C
1	328164S	RECOUVREMENT / LUNA #8731 POLAND De 5-0078	1	1		
1	328969T	PRELART VERT #8525 CHINA À 5-0077	1	1		C
1	328164T	RECOUVREMENT / LUNA #8525 CHINA De 5-0078	1	1		
1	328969U	PRELART BLEU #8414 EGYPT À 5-0077	1	1		C
1	328164U	RECOUVREMENT / LUNA #8414 EGYPT De 5-0078	1	1		
1	328969W	PRELART POUPRE #8720 RUSSIA À 5-0077	1	1		C
1	328164W	RECOUVREMENT / VEGA #8720 RUSSIA De 5-0078	1	1		
1	328969X	PRELART GRIS #8729 NORWAY À 5-0077	1	1		C
1	328164X	RECOUVREMENT / VEGA #8720 NORWAY De 5-0078	1	1		
1	328969AA	PRELART BLEU MED #9418 OLYMPE À 5-0077	1	1		C
1	328164AA	RECOUVREMENT / ODYSSEY #9418 OLYMPE De 5-0078	1	1		
1	328969BB	PRELART GRIS FONCE #9727 ZEPHIR À 5-0077	1	1		C
1	328164BB	RECOUVREMENT / ODYSSEY #9727 SEPHIR De 5-0078	1	1		
1	328969CC	PRELART GRIS FONCE URANUS #6727 ANTHRACITE À 5-0077	1	1		C

De 3-4417 À 8-1043		Date:07-2024	PAGE:HF-1838-15

RECOUVREMENT PUIT D'ESCALIER

Numéro d'article	Pièces	Description	H3411	H3455	VIP455	NOTES
1	328164CC	RECOUVREMENT / URANUS #6727 ANTHRACITE De 5-0078	1	1		
1	328969DD	PRELART GRIS FONCE URANUS #6727 ANTHRACITE À 5-0077	1	1		C
1	328164DD	RECOUVREMENT / SIRIUS #6727 ANTHRACITE De 5-0078	1	1		
1	328969EE	PRELART GRIS HELIOS #8333 SCANDIUM À 5-0077	1	1		C
1	328164EE	RECOUVREMENT / HELIOS #8333 SCANDIUM De 5-0078	1	1		
1	328969FF	PRELART NOIR JUPITER #8764 ELARA ROT À 5-0077	1	1		C
1	328164FF	RECOUVREMENT / JUPITER #8764 ELARA ROT De 5-0078	1	1		
1	328970	DEUXIEME MARCHE AVEC NEZ DE MARCHE BLANC À 8-1103				
1	329559	DEUXIEME MARCHE AVEC NEZ DE MARCHE GRIS De 8-1104				
2	328970A	RECOUVREMENT / GALAXY #8423 AQUILIA & SAFE BUS #6602 CALEDONIA À 8-1103	1	1		
2	329559A	RECOUVREMENT / GALAXY #8423 AQUILIA & SIRIUS #6768 GRIFFON De 8-1104	1	1		
2	328970B	RECOUVREMENT / GALAXY #8750 TUCANA & SAFE BUS #6602 CALEDONIA À 8-1103	1	1		
2	329559B	RECOUVREMENT / GALAXY #8750 TUCANA & SIRIUS #6768 GRIFFON De 8-1104	1	1		
2	328970C	RECOUVREMENT / SIRIUS #6768 GRIFFON & SAFE BUS #6602 CALEDONIA À 8-1103	1	1		
2	329559C	RECOUVREMENT / SIRIUS #6768 GRIFFON & SIRIUS #6727 ANTHRACITE De 8-1104	1	1		
2	328970D	RECOUVREMENT / GRAPHITE #6801 SIRIUS & SAFE BUS #6602 CALEDONIA À 8-1103	1	1		
2	329559D	RECOUVREMENT / GRAPHITE #6801 SIRIUS & SIRIUS #6768 GRIFFON De 8-1104	1	1		
2	328970E	RECOUVREMENT / GALAXY #8780 PEGASUS & SAFE BUS #6602 CALEDONIA À 8-1103	1	1		
2	329559E	RECOUVREMENT / GALAXY #8780 PEGASUS & SIRIUS #6768 GRIFFON De 8-1104	1	1		
2	328970F	RECOUVREMENT / URANUS #6782 DUNE & SAFE BUS #6602 CALEDONIA À 8-1103	1	1		
2	329559F	RECOUVREMENT / URANUS #6782 DUNE & URANUS #6727 ANTHRACITE De 8-1104	1	1		
2	328970G	RECOUVREMENT / SIRIUS #6782 DUNE & SAFE BUS #6602 CALEDONIA À 8-1103				
2	329559G	RECOUVREMENT / SIRIUS #6782 DUNE & SIRIUS #6727 ANTHRACITE De 8-1104	1	1		
2	328970H	RECOUVREMENT / SIRIUS #6017 HAVANE & SAFE BUS #6602 CALEDONIA À 8-1103	1	1		
2	328970I	RECOUVREMENT / SIRIUS #6132 RUBIS & SAFE BUS #6602 CALEDONIA À 8-1103	1	1		
2	329559I	RECOUVREMENT / SIRIUS #6132 RUBIS & SIRIUS #6727 ANTHRACITE De 8-1104	1	1		
2	328970J	RECOUVREMENT / GALAXY #8817 CERO & SAFE BUS #6602 CALEDONIA À 8-1103	1	1		
2	328970K	RECOUVREMENT / NATURA #8816 SYCAMORE & SAFE BUS #6602 CALEDONIA À 8-1103	1	1		
2	329559K	RECOUVREMENT / NATURA #8816 SYCAMORE & SIRIUS #6768 GRIFFON De 8-1104	1	1		
2	328970L	RECOUVREMENT / GALAXY #8778 ARIES & SAFE BUS #6602 CALEDONIA À 8-1103	1	1		
2	329559L	RECOUVREMENT / GALAXY #8778 ARIES & SIRIUS #6727 ANTHRACITE De 8-1104	1	1		
2	328970M	RECOUVREMENT / GALAXY #8544 ORION & SAFE BUS #6602 CALEDONIA À 8-1103	1	1		
2	329559M	RECOUVREMENT / GALAXY #8544 ORION & SIRIUS #6768 GRIFFON De 8-1104	1	1		
2	328970Q	RECOUVREMENT / GALAXY #8779 CYGNUS & SAFE BUS #6602 CALEDONIA À 8-1103	1	1		
2	329559Q	RECOUVREMENT / GALAXY #8779 CYGNUS & SIRIUS #6727 ANTHRACITE De 8-1104	1	1		
2	328970R	RECOUVREMENT / LUNA #8311 SWEDEN & SAFE BUS #6602 CALEDONIA À 8-1103	1	1		
2	329559R	RECOUVREMENT / LUNA #8311 SWEDEN & SIRIUS #6768 GRIFFON De 8-1104	1	1		
2	328970S	RECOUVREMENT / LUNA #8731 POLAND & SAFE BUS #6602 CALEDONIA À 8-1103	1	1		
2	329559S	RECOUVREMENT / LUNA #8731 POLAND & SIRIUS #6727 ANTHRACITE De 8-1104	1	1		
2	328970T	RECOUVREMENT / LUNA #8525 CHINA & SAFE BUS #6602 CALEDONIA À 8-1103	1	1		

De 3-4417 À 8-1043		Date:07-2024	PAGE:HF-1838-15

RECOUVREMENT PUIT D'ESCALIER

Numéro d'article	Pièces	Description	H3411	H3455	VIP45	NOTES
2	328970U	RECOUVREMENT / LUNA #8414 EGYPT & SAFE BUS #6602 CALEDONIA À 8-1103	1	1		
2	329559U	RECOUVREMENT / LUNA #8414 EGYPT & SIRIUS #6768 GRIFFON De 8-1104	1	1		
2	328970W	RECOUVREMENT / VEGA #8720 RUSSIA & SAFE BUS #6602 CALEDONIA À 8-1103	1	1		
2	328970X	RECOUVREMENT / LUNA #8729 NORWAY & SAFE BUS #6602 CALEDONIA À 8-1103	1	1		
2	329559X	RECOUVREMENT / LUNA #8729 NORWAY & SIRIUS #6768 GRIFFON De 8-1104	1	1		
2	328970AA	RECOUVREMENT / ODYSSEY #9418 OLYMPE & SAFE BUS #6602 CALEDONIA À 8-1103	1	1		
2	328970BB	RECOUVREMENT / ODYSSEY #9727 SEPHIR & SAFE BUS #6602 CALEDONIA À 8-1103	1	1		
2	328970CC	RECOUVREMENT / URANUS #6727 ANTHRACITE & SAFE BUS #6602 CALEDONIA À 8-1103	1	1		
2	329559CC	RECOUVREMENT / URANUS #6727 ANTHRACITE & SIRIUS #6768 GRIFFON De 8-1104	1	1		
2	328970DD	RECOUVREMENT / SIRIUS #6727 ANTHRACITE & SAFE BUS #6602 CALEDONIA À 8-1103	1	1		
2	329559DD	RECOUVREMENT / SIRIUS #6727 ANTHRACITE & SIRIUS #6768 GRIFFON De 8-1104	1	1		
2	328970EE	RECOUVREMENT / HELIOS #8333 SCANDIUM & SAFE BUS #6602 CALEDONIA À 8-1103	1	1		
2	329559EE	RECOUVREMENT / HELIOS #8333 SCANDIUM & SIRIUS #6727 ANTHRACITE De 8-1104	1	1		
2	328970FF	RECOUVREMENT / JUPITER #8764 ELARA ROT & SAFE BUS #6602 CALEDONIA À 8-1103	1	1		
2	329559FF	RECOUVREMENT / JUPITER #8764 ELARA ROT & SIRIUS #6768 GRIFFON De 8-1104	1	1		
2	328971	TROISIEME MARCHE AVEC NEZ DE MARCHE BLANC À 8-1103				
2	329558	TROISIEME MARCHE AVEC NEZ DE MARCHE GRIS De 8-1104				
3	328971A	RECOUVREMENT / GALAXY #8423 AQUILIA & SAFE BUS #6602 CALEDONIA À 8-1103	1	1		
3	329558A	RECOUVREMENT / GALAXY #8423 AQUILIA & SIRIUS #6768 GRIFFON De 8-1104	1	1		
3	328971B	RECOUVREMENT / GALAXY #8750 TUCANA & SAFE BUS #6602 CALEDONIA À 8-1103	1	1		
3	329558B	RECOUVREMENT / GALAXY #8750 TUCANA & SIRIUS #6768 GRIFFON De 8-1104	1	1		
3	328971C	RECOUVREMENT / SIRIUS #6768 GRIFFON & SAFE BUS #6602 CALEDONIA À 8-1103	1	1		
3	329558C	RECOUVREMENT / SIRIUS #6768 GRIFFON & SIRIUS #6727 ANTHRACITE De 8-1104	1	1		
3	328971D	RECOUVREMENT / GRAPHITE #6801 SIRIUS & SAFE BUS #6602 CALEDONIA À 8-1103	1	1		
3	329558D	RECOUVREMENT / GRAPHITE #6801 SIRIUS & SIRIUS #6768 GRIFFON De 8-1104	1	1		
3	328971E	RECOUVREMENT / GALAXY #8780 PEGASUS & SAFE BUS #6602 CALEDONIA À 8-1103	1	1		
3	329558E	RECOUVREMENT / GALAXY #8780 PEGASUS & SIRIUS #6768 GRIFFON De 8-1104	1	1		
3	328971F	RECOUVREMENT / URANUS #6782 DUNE & SAFE BUS #6602 CALEDONIA À 8-1103	1	1		
3	329558F	RECOUVREMENT / URANUS #6782 DUNE & SIRIUS #6727 ANTHRACITE De 8-1104	1	1		
3	328971G	RECOUVREMENT / SIRIUS #6782 DUNE & SAFE BUS #6602 CALEDONIA À 8-1103	1	1		
3	329558G	RECOUVREMENT / SIRIUS #6782 DUNE & SIRIUS #6727 ANTHRACITE De 8-1104	1	1		
3	328971H	RECOUVREMENT / SIRIUS #6017 HAVANE & SAFE BUS #6602 CALEDONIA À 8-1103	1	1		
3	328971I	RECOUVREMENT / SIRIUS #6132 RUBIS & SAFE BUS #6602 CALEDONIA À 8-1103	1	1		
3	329558I	RECOUVREMENT / SIRIUS #6132 RUBIS & SIRIUS #6727 ANTHRACITE De 8-1104	1	1		
3	328971J	RECOUVREMENT / GALAXY #8817 CERO & SAFE BUS #6602 CALEDONIA À 8-1103	1	1		
3	328971K	RECOUVREMENT / NATURA #8816 SYCAMORE & SAFE BUS #6602 CALEDONIA À 8-1103	1	1		
3	329558K	RECOUVREMENT / NATURA #8816 SYCAMORE & SIRIUS #6768 GRIFFON De 8-1104	1	1		
3	328971L	RECOUVREMENT / GALAXY #8778 ARIES & SAFE BUS #6602 CALEDONIA À 8-1103	1	1		
3	329558L	RECOUVREMENT / GALAXY #8778 ARIES & SIRIUS #6727 ANTHRACITE De 8-1104	1	1		
3	328971M	RECOUVREMENT / GALAXY #8544 ORION & SAFE BUS #6602 CALEDONIA À 8-1103	1	1		

De 3-4417 À 8-1043		Date:07-2024	PAGE:HF-1838-15

RECOUVREMENT PUIT D'ESCALIER

Numéro d'article	Pièces	Description	H3411	H3455	VIP45	NOTES
3	329558M	RECOUVREMENT / GALAXY #8544 ORION & SIRIUS #6768 GRIFFON De 8-1104	1	1		
3	328971Q	RECOUVREMENT / GALAXY #8779 CYGNUS & SAFE BUS #6602 CALEDONIA À 8-1103	1	1		
3	329558Q	RECOUVREMENT / GALAXY #8779 CYGNUS & SIRIUS #6727 ANTHRACITE De 8-1104	1	1		
3	328971R	RECOUVREMENT / LUNA #8311 SWEDEN & SAFE BUS #6602 CALEDONIA À 8-1103	1	1		
3	329558R	RECOUVREMENT / LUNA #8311 SWEDEN & SIRIUS #6768 GRIFFON De 8-1104	1	1		
3	328971S	RECOUVREMENT / LUNA #8731 POLAND & SAFE BUS #6602 CALEDONIA À 8-1103	1	1		
3	329558S	RECOUVREMENT / LUNA #8731 POLAND & SIRIUS #6727 ANTHRACITE De 8-1104	1	1		
3	328971T	RECOUVREMENT / LUNA #8525 CHINA & SAFE BUS #6602 CALEDONIA À 8-1103	1	1		
3	328971U	RECOUVREMENT / LUNA #8414 EGYPT & SAFE BUS #6602 CALEDONIA À 8-1103	1	1		
3	329558U	RECOUVREMENT / LUNA #8414 EGYPT & SIRIUS #6768 GRIFFON De 8-1104	1	1		
3	328971W	RECOUVREMENT / VEGA #8720 RUSSIA & SAFE BUS #6602 CALEDONIA À 8-1103	1	1		
3	328971X	RECOUVREMENT / LUNA #8729 NORWAY & SAFE BUS #6602 CALEDONIA À 8-1103	1	1		
3	329558X	RECOUVREMENT / LUNA #8729 NORWAY & SIRIUS #6768 GRIFFON De 8-1104	1	1		
3	328971AA	RECOUVREMENT / ODYSSEY #9418 OLYMPE & SAFE BUS #6602 CALEDONIA À 8-1103	1	1		
3	328971BB	RECOUVREMENT / ODYSSEY #9727 SEPHIR & SAFE BUS #6602 CALEDONIA À 8-1103	1	1		
3	328971CC	RECOUVREMENT / URANUS #6727 ANTHRACITE & SAFE BUS #6602 CALEDONIA À 8-1103	1	1		
3	329558CC	RECOUVREMENT / URANUS #6727 ANTHRACITE & SIRIUS #6768 GRIFFON De 8-1104	1	1		
3	328971DD	RECOUVREMENT / SIRIUS #6727 ANTHRACITE & SAFE BUS #6602 CALEDONIA À 8-1103	1	1		
3	329558DD	RECOUVREMENT / SIRIUS #6727 ANTHRACITE & SIRIUS #6768 GRIFFON De 8-1104	1	1		
3	328971EE	RECOUVREMENT / HELIOS #8333 SCANDIUM & SAFE BUS #6602 CALEDONIA À 8-1103	1	1		
3	329558EE	RECOUVREMENT / HELIOS #8333 SCANDIUM & SIRIUS #6727 ANTHRACITE De 8-1104	1	1		
3	328971FF	RECOUVREMENT / JUPITER #8764 ELARA ROT & SAFE BUS #6602 CALEDONIA À 8-1103	1	1		
3	329558FF	RECOUVREMENT / JUPITER #8764 ELARA ROT & SIRIUS #6768 GRIFFON De 8-1104	1	1		
3	328972	TROISIEME MARCHE AVEC NEZ DE MARCHE BLANC À 8-1103				
3	329557	TROISIEME MARCHE AVEC NEZ DE MARCHE GRIS De 8-1104				
4	328972A	RECOUVREMENT / GALAXY #8423 AQUILIA & SAFE BUS #6602 CALEDONIA À 8-1103	1	1		
4	329557A	RECOUVREMENT / GALAXY #8423 AQUILIA & SIRIUS #6768 GRIFFON De 8-1104	1	1		
4	328972B	RECOUVREMENT / GALAXY #8750 TUCANA & SAFE BUS #6602 CALEDONIA À 8-1103	1	1		
4	329557B	RECOUVREMENT / GALAXY #8750 TUCANA & SIRIUS #6768 GRIFFON De 8-1104	1	1		
4	328972C	RECOUVREMENT / SIRIUS #6768 GRIFFON & SAFE BUS #6602 CALEDONIA À 8-1103	1	1		
4	329557C	RECOUVREMENT / SIRIUS #6768 GRIFFON & SIRIUS #6727 ANTHRACITE De 8-1104	1	1		
4	328972D	RECOUVREMENT / GRAPHITE #6801 SIRIUS & SAFE BUS #6602 CALEDONIA À 8-1103	1	1		
4	329557D	RECOUVREMENT / GRAPHITE #6801 SIRIUS & SIRIUS #6768 GRIFFON De 8-1104	1	1		
4	328972E	RECOUVREMENT / GALAXY #8780 PEGASUS & SAFE BUS #6602 CALEDONIA À 8-1103	1	1		
4	329557E	RECOUVREMENT / GALAXY #8780 PEGASUS & SIRIUS #6768 GRIFFON De 8-1104	1	1		
4	328972F	RECOUVREMENT / URANUS #6782 DUNE & SAFE BUS #6602 CALEDONIA À 8-1103	1	1		
4	329557F	RECOUVREMENT / URANUS #6782 DUNE & SIRIUS #6727 ANTHRACITE De 8-1104	1	1		
4	328972G	RECOUVREMENT / SIRIUS #6782 DUNE & SAFE BUS #6602 CALEDONIA À 8-1103	1	1		
4	329557G	RECOUVREMENT / SIRIUS #6782 DUNE & SIRIUS #6727 ANTHRACITE De 8-1104	1	1		
4	328972H	RECOUVREMENT / SIRIUS #6017 HAVANE & SAFE BUS #6602 CALEDONIA À 8-1103	1	1		

De 3-4417 À 8-1043		Date:07-2024	PAGE:HF-1838-15

RECOUVREMENT PUIT D'ESCALIER

Numéro d'article	Pièces	Description	H3411	H3455	VIP45	NOTES
4	328972I	RECOUVREMENT / SIRIUS #6132 RUBIS & SAFE BUS #6602 CALEDONIA À 8-1103	1	1		
4	329557I	RECOUVREMENT / SIRIUS #6132 RUBIS & SIRIUS #6727 ANTHRACITE De 8-1104	1	1		
4	328972J	RECOUVREMENT / GALAXY #8817 CERO & SAFE BUS #6602 CALEDONIA À 8-1103	1	1		
4	328972K	RECOUVREMENT / NATURA #8816 SYCAMORE & SAFE BUS #6602 CALEDONIA À 8-1103	1	1		
4	329557K	RECOUVREMENT / NATURA #8816 SYCAMORE & SIRIUS #6768 GRIFFON De 8-1104	1	1		
4	328972L	RECOUVREMENT / GALAXY #8778 ARIES & SAFE BUS #6602 CALEDONIA À 8-1103	1	1		
4	329557L	RECOUVREMENT / GALAXY #8778 ARIES & SIRIUS #6727 ANTHRACITE De 8-1104	1	1		
4	328972M	RECOUVREMENT / GALAXY #8544 ORION & SAFE BUS #6602 CALEDONIA À 8-1103	1	1		
4	329557M	RECOUVREMENT / GALAXY #8544 ORION & SIRIUS #6768 GRIFFON De 8-1104	1	1		
4	328972Q	RECOUVREMENT / GALAXY #8779 CYGNUS & SAFE BUS #6602 CALEDONIA À 8-1103	1	1		
4	329557Q	RECOUVREMENT / GALAXY #8779 CYGNUS & SIRIUS #6727 ANTHRACITE De 8-1104	1	1		
4	328972R	RECOUVREMENT / LUNA #8311 SWEDEN & SAFE BUS #6602 CALEDONIA À 8-1103	1	1		
4	329557R	RECOUVREMENT / LUNA #8311 SWEDEN & SIRIUS #6768 GRIFFON De 8-1104	1	1		
4	328972S	RECOUVREMENT / LUNA #8731 POLAND & SAFE BUS #6602 CALEDONIA À 8-1103	1	1		
4	329557S	RECOUVREMENT / LUNA #8731 POLAND & SIRIUS #6727 ANTHRACITE De 8-1104	1	1		
4	328972T	RECOUVREMENT / LUNA #8525 CHINA & SAFE BUS #6602 CALEDONIA À 8-1103	1	1		
4	328972U	RECOUVREMENT / LUNA #8414 EGYPT & SAFE BUS #6602 CALEDONIA À 8-1103	1	1		
4	329557U	RECOUVREMENT / LUNA #8414 EGYPT & SIRIUS #6768 GRIFFON De 8-1104	1	1		
4	328972W	RECOUVREMENT / VEGA #8720 RUSSIA & SAFE BUS #6602 CALEDONIA À 8-1103	1	1		
4	328972X	RECOUVREMENT / LUNA #8729 NORWAY & SAFE BUS #6602 CALEDONIA À 8-1103	1	1		
4	329557X	RECOUVREMENT / LUNA #8729 NORWAY & SIRIUS #6768 GRIFFON De 8-1104	1	1		
4	328972AA	RECOUVREMENT / ODYSSEY #9418 OLYMPE & SAFE BUS #6602 CALEDONIA À 8-1103	1	1		
4	328972BB	RECOUVREMENT / ODYSSEY #9727 SEPHIR & SAFE BUS #6602 CALEDONIA À 8-1103	1	1		
4	328972CC	RECOUVREMENT / URANUS #6727 ANTHRACITE & SAFE BUS #6602 CALEDONIA À 8-1103	1	1		
4	329557CC	RECOUVREMENT / URANUS #6727 ANTHRACITE & SIRIUS #6768 GRIFFON De 8-1104	1	1		
4	328972DD	RECOUVREMENT / SIRIUS #6727 ANTHRACITE & SAFE BUS #6602 CALEDONIA À 8-1103	1	1		
4	329557DD	RECOUVREMENT / SIRIUS #6727 ANTHRACITE & SIRIUS #6768 GRIFFON De 8-1104	1	1		
4	328972EE	RECOUVREMENT / HELIOS #8333 SCANDIUM & SAFE BUS #6602 CALEDONIA À 8-1103	1	1		
4	329557EE	RECOUVREMENT / HELIOS #8333 SCANDIUM & SIRIUS #6727 ANTHRACITE De 8-1104	1	1		
4	328972FF	RECOUVREMENT / JUPITER #8764 ELARA ROT & SAFE BUS #6602 CALEDONIA À 8-1103	1	1		
4	329557FF	RECOUVREMENT / JUPITER #8764 ELARA ROT & SIRIUS #6768 GRIFFON De 8-1104	1	1		
5	328936	RECOUVREMENT NEZ DE MARCHE / SAFE BUS #6602 CALEDONIA À 8-1103	1	1		
5	329556C	RECOUVREMENT NEZ DE MARCHE / SIRIUS #6768 GRIFFON De 8-1104	1	1		
5	329556DD	RECOUVREMENT NEZ DE MARCHE / SIRIUS #6727 ANTHRACITE De 8-1104	1	1		
6	328945A	RECOUVREMENT / GALAXY #8423 AQUILIA	1	1		
6	328945B	RECOUVREMENT / GALAXY #8750 TUCANA	1	1		
6	328945C	RECOUVREMENT / SIRIUS #6768 GRIFFON	1	1		
6	328945D	RECOUVREMENT / GRAPHITE #6801 SIRIUS	1	1		
6	328945E	RECOUVREMENT / GALAXY #8780 PEGASUS	1	1		
6	328945F	RECOUVREMENT / URANUS #6782 DUNE	1	1		

De 3-4417 À 8-1043		Date:07-2024	PAGE:HF-1838-15

RECOUVREMENT PUIT D'ESCALIER

Numéro d'article	Pièces	Description	H3411	H3455	VIP45	NOTES
6	328945H	RECOUVREMENT / SIRIUS #6017 HAVANE À 8-1103	1	1		
6	328945I	RECOUVREMENT / SIRIUS #6132 RUBIS	1	1		
6	328945J	RECOUVREMENT / GALAXY #8817 CERO À 8-1103	1	1		
6	328945L	RECOUVREMENT / GALAXY #8778 ARIES	1	1		
6	328945M	RECOUVREMENT / GALAXY #8544 ORION	1	1		
6	328945Q	RECOUVREMENT / GALAXY #8779 CYGNUS	1	1		
6	328945R	RECOUVREMENT / LUNA #8311 SWEDEN	1	1		
6	328945S	RECOUVREMENT / LUNA #8731 POLAND	1	1		
6	328945T	RECOUVREMENT / LUNA #8525 CHINA À 8-1103	1	1		
6	328945U	RECOUVREMENT / LUNA #8414 EGYPT	1	1		
6	328945W	RECOUVREMENT / VEGA #8720 RUSSIA À 8-1103	1	1		
6	328945X	RECOUVREMENT / LUNA #8729 NORWAY	1	1		
6	328945AA	RECOUVREMENT / ODYSSEY #9418 OLYMPE	1	1		
6	328945BB	RECOUVREMENT / ODYSSEY #9727 SEPHIR	1	1		
6	328945CC	RECOUVREMENT / URANUS #6727 ANTHRACITE	1	1		
6	328945DD	RECOUVREMENT / SIRIUS #6727 ANTHRACITE	1	1		
6	328945EE	RECOUVREMENT / HELIOS #8333 SCANDIUM	1	1		
6	328945FF	RECOUVREMENT / JUPITER #8764 ELARA ROT	1	1		
6	328974	PREMIERE MARCHE ALLEE AVEC NEZ DE MARCHE GRIS À 8-1103				
6	329579	PREMIERE MARCHE ALLEE AVEC NEZ DE MARCHE GRIS De 8-1104				
7	328974A	RECOUVREMENT / GALAXY #8423 AQUILIA & SAFE BUS #6602 CALEDONIA À 8-1103	1	1		
7	329579A	RECOUVREMENT / GALAXY #8423 AQUILIA & SIRIUS #6768 GRIFFON De 8-1104	1	1		
7	328974B	RECOUVREMENT / GALAXY #8750 TUCANA & SAFE BUS #6602 CALEDONIA À 8-1103	1	1		
7	329579B	RECOUVREMENT / GALAXY #8750 TUCANA & SIRIUS #6768 GRIFFON De 8-1104	1	1		
7	328974C	RECOUVREMENT / SIRIUS #6768 GRIFFON & SAFE BUS #6602 CALEDONIA À 8-1103	1	1		
7	329579C	RECOUVREMENT / SIRIUS #6768 GRIFFON & SIRIUS #6727 ANTHRACITE De 8-1104	1	1		
7	328974D	RECOUVREMENT / GRAPHITE #6801 SIRIUS & SAFE BUS #6602 CALEDONIA À 8-1103	1	1		
7	329579D	RECOUVREMENT / GRAPHITE #6801 SIRIUS & SIRIUS #6768 GRIFFON De 8-1104	1	1		
7	328974E	RECOUVREMENT / GALAXY #8780 PEGASUS & SAFE BUS #6602 CALEDONIA À 8-1103	1	1		
7	329579E	RECOUVREMENT / GALAXY #8780 PEGASUS & SIRIUS #6768 GRIFFON De 8-1104	1	1		
7	328974F	RECOUVREMENT / URANUS #6782 DUNE & SAFE BUS #6602 CALEDONIA À 8-1103	1	1		
7	329579F	RECOUVREMENT / URANUS #6782 DUNE & SIRIUS #6727 ANTHRACITE De 8-1104	1	1		
7	328974G	RECOUVREMENT / SIRIUS #6782 DUNE & SAFE BUS #6602 CALEDONIA À 8-1103	1	1		
7	329579G	RECOUVREMENT / SIRIUS #6782 DUNE & SIRIUS #6727 ANTHRACITE De 8-1104	1	1		
7	328974H	RECOUVREMENT / SIRIUS #6017 HAVANE & SAFE BUS #6602 CALEDONIA À 8-1103	1	1		
7	328974I	RECOUVREMENT / SIRIUS #6132 RUBIS & SAFE BUS #6602 CALEDONIA À 8-1103	1	1		
7	329579I	RECOUVREMENT / SIRIUS #6132 RUBIS & SIRIUS #6727 ANTHRACITE De 8-1104	1	1		
7	328974J	RECOUVREMENT / GALAXY #8817 CERO & SAFE BUS #6602 CALEDONIA À 8-1103	1	1		
7	328974K	RECOUVREMENT / NATURA #8816 SYCAMORE & SAFE BUS #6602 CALEDONIA À 8-1103	1	1		
7	329579K	RECOUVREMENT / NATURA #8816 SYCAMORE & SIRIUS #6768 GRIFFON De 8-1104	1	1		

De 3-4417 À 8-1043		Date:07-2024	PAGE:HF-1838-15

RECOUVREMENT PUIT D'ESCALIER

Numéro d'article	Pièces	Description	H3411	H3455	VIP45	NOTES
7	328974L	RECOUVREMENT / GALAXY #8778 ARIES & SAFE BUS #6602 CALEDONIA À 8-1103	1	1		
7	329579L	RECOUVREMENT / GALAXY #8778 ARIES & SIRIUS #6727 ANTHRACITE De 8-1104	1	1		
7	328974M	RECOUVREMENT / GALAXY #8544 ORION & SAFE BUS #6602 CALEDONIA À 8-1103	1	1		
7	329579M	RECOUVREMENT / GALAXY #8544 ORION & SIRIUS #6768 GRIFFON De 8-1104	1	1		
7	328974Q	RECOUVREMENT / GALAXY #8779 CYGNUS & SAFE BUS #6602 CALEDONIA À 8-1103	1	1		
7	329579Q	RECOUVREMENT / GALAXY #8779 CYGNUS & SIRIUS #6727 ANTHRACITE De 8-1104	1	1		
7	328974R	RECOUVREMENT / LUNA #8311 SWEDEN & SAFE BUS #6602 CALEDONIA À 8-1103	1	1		
7	329579R	RECOUVREMENT / LUNA #8311 SWEDEN & SIRIUS #6768 GRIFFON De 8-1104	1	1		
7	328974S	RECOUVREMENT / LUNA #8731 POLAND & SAFE BUS #6602 CALEDONIA À 8-1103	1	1		
7	329579S	RECOUVREMENT / LUNA #8731 POLAND & SIRIUS #6727 ANTHRACITE De 8-1104	1	1		
7	328974T	RECOUVREMENT / LUNA #8525 CHINA & SAFE BUS #6602 CALEDONIA À 8-1103	1	1		
7	328974U	RECOUVREMENT / LUNA #8414 EGYPT & SAFE BUS #6602 CALEDONIA À 8-1103	1	1		
7	329579U	RECOUVREMENT / LUNA #8414 EGYPT & SIRIUS #6768 GRIFFON De 8-1104	1	1		
7	328974W	RECOUVREMENT / VEGA #8720 RUSSIA & SAFE BUS #6602 CALEDONIA À 8-1103	1	1		
7	328974X	RECOUVREMENT / LUNA #8729 NORWAY & SAFE BUS #6602 CALEDONIA À 8-1103	1	1		
7	329579X	RECOUVREMENT / LUNA #8729 NORWAY & SIRIUS #6768 GRIFFON De 8-1104	1	1		
7	328974AA	RECOUVREMENT / ODYSSEY #9418 OLYMPE & SAFE BUS #6602 CALEDONIA À 8-1103	1	1		
7	328974BB	RECOUVREMENT / ODYSSEY #9727 SEPHIR & SAFE BUS #6602 CALEDONIA À 8-1103	1	1		
7	328974CC	RECOUVREMENT / URANUS #6727 ANTHRACITE & SAFE BUS #6602 CALEDONIA À 8-1103	1	1		
7	329579CC	RECOUVREMENT / URANUS #6727 ANTHRACITE & SIRIUS #6768 GRIFFON De 8-1104	1	1		
7	328974DD	RECOUVREMENT / SIRIUS #6727 ANTHRACITE & SAFE BUS #6602 CALEDONIA À 8-1103	1	1		
7	329579DD	RECOUVREMENT / SIRIUS #6727 ANTHRACITE & SIRIUS #6768 GRIFFON De 8-1104	1	1		
7	328974EE	RECOUVREMENT / HELIOS #8333 SCANDIUM & SAFE BUS #6602 CALEDONIA À 8-1103	1	1		
7	329579EE	RECOUVREMENT / HELIOS #8333 SCANDIUM & SIRIUS #6727 ANTHRACITE De 8-1104	1	1		
7	328974FF	RECOUVREMENT / JUPITER #8764 ELARA ROT & SAFE BUS #6602 CALEDONIA À 8-1103	1	1		
7	329579FF	RECOUVREMENT / JUPITER #8764 ELARA ROT & SIRIUS #6768 GRIFFON De 8-1104	1	1		
7	328975	DEUXIEME MARCHE ALLEE AVEC NEZ DE MARCHE GRIS À 8-1103				
7	329554	DEUXIEME MARCHE ALLEE AVEC NEZ DE MARCHE GRIS De 8-1104				
8	328975A	RECOUVREMENT / GALAXY #8423 AQUILIA & SAFE BUS #6602 CALEDONIA À 8-1103	1	1		
8	329554A	RECOUVREMENT / GALAXY #8423 AQUILIA & SIRIUS #6768 GRIFFON De 8-1104	1	1		
8	328975B	RECOUVREMENT / GALAXY #8750 TUCANA & SAFE BUS #6602 CALEDONIA À 8-1103	1	1		
8	329554B	RECOUVREMENT / GALAXY #8750 TUCANA & SIRIUS #6768 GRIFFON De 8-1104	1	1		
8	328975C	RECOUVREMENT / SIRIUS #6768 GRIFFON & SAFE BUS #6602 CALEDONIA À 8-1103	1	1		
8	329554C	RECOUVREMENT / SIRIUS #6768 GRIFFON & SIRIUS #6727 ANTHRACITE De 8-1104	1	1		
8	328975D	RECOUVREMENT / GRAPHITE #6801 SIRIUS & SAFE BUS #6602 CALEDONIA À 8-1103	1	1		
8	329554D	RECOUVREMENT / GRAPHITE #6801 SIRIUS & SIRIUS #6768 GRIFFON De 8-1104	1	1		
8	328975E	RECOUVREMENT / GALAXY #8780 PEGASUS & SAFE BUS #6602 CALEDONIA À 8-1103	1	1		
8	329554E	RECOUVREMENT / GALAXY #8780 PEGASUS & SIRIUS #6768 GRIFFON De 8-1104	1	1		
8	328975F	RECOUVREMENT / URANUS #6782 DUNE & SAFE BUS #6602 CALEDONIA À 8-1103	1	1		
8	329554F	RECOUVREMENT / URANUS #6782 DUNE & SIRIUS #6727 ANTHRACITE De 8-1104	1	1		

De 3-4417 À 8-1043		Date:07-2024	PAGE:HF-1838-15

RECOUVREMENT PUIT D'ESCALIER

Numéro d'article	Pièces	Description	H3411	H3455	VIP45	NOTES
8	328974G	RECOUVREMENT / SIRIUS #6782 DUNE & SAFE BUS #6602 CALEDONIA À 8-1103	1	1		
8	329554G	RECOUVREMENT / SIRIUS #6782 DUNE & SIRIUS #6727 ANTHRACITE De 8-1104	1	1		
8	328975H	RECOUVREMENT / SIRIUS #6017 HAVANE & SAFE BUS #6602 CALEDONIA À 8-1103	1	1		
8	328975I	RECOUVREMENT / SIRIUS #6132 RUBIS & SAFE BUS #6602 CALEDONIA À 8-1103	1	1		
8	329554I	RECOUVREMENT / SIRIUS #6132 RUBIS & SIRIUS #6727 ANTHRACITE De 8-1104	1	1		
8	328975J	RECOUVREMENT / GALAXY #8817 CERO & SAFE BUS #6602 CALEDONIA À 8-1103	1	1		
8	328975K	RECOUVREMENT / NATURA #8816 SYCAMORE & SAFE BUS #6602 CALEDONIA À 8-1103	1	1		
8	329554K	RECOUVREMENT / NATURA #8816 SYCAMORE & SIRIUS #6768 GRIFFON De 8-1104	1	1		
8	328975L	RECOUVREMENT / GALAXY #8778 ARIES & SAFE BUS #6602 CALEDONIA À 8-1103	1	1		
8	329554L	RECOUVREMENT / GALAXY #8778 ARIES & SIRIUS #6727 ANTHRACITE De 8-1104	1	1		
8	328975M	RECOUVREMENT / GALAXY #8544 ORION & SAFE BUS #6602 CALEDONIA À 8-1103	1	1		
8	329554M	RECOUVREMENT / GALAXY #8544 ORION & SIRIUS #6768 GRIFFON De 8-1104	1	1		
8	328975Q	RECOUVREMENT / GALAXY #8779 CYGNUS & SAFE BUS #6602 CALEDONIA À 8-1103	1	1		
8	329554Q	RECOUVREMENT / GALAXY #8779 CYGNUS & SIRIUS #6727 ANTHRACITE De 8-1104	1	1		
8	328975R	RECOUVREMENT / LUNA #8311 SWEDEN & SAFE BUS #6602 CALEDONIA À 8-1103	1	1		
8	329554R	RECOUVREMENT / LUNA #8311 SWEDEN & SIRIUS #6768 GRIFFON De 8-1104	1	1		
8	328975S	RECOUVREMENT / LUNA #8731 POLAND & SAFE BUS #6602 CALEDONIA À 8-1103	1	1		
8	329554S	RECOUVREMENT / LUNA #8731 POLAND & SIRIUS #6727 ANTHRACITE De 8-1104	1	1		
8	328975T	RECOUVREMENT / LUNA #8525 CHINA & SAFE BUS #6602 CALEDONIA À 8-1103	1	1		
8	328975U	RECOUVREMENT / LUNA #8414 EGYPT & SAFE BUS #6602 CALEDONIA À 8-1103	1	1		
8	329554U	RECOUVREMENT / LUNA #8414 EGYPT & SIRIUS #6768 GRIFFON De 8-1104	1	1		
8	328975W	RECOUVREMENT / VEGA #8720 RUSSIA & SAFE BUS #6602 CALEDONIA À 8-1103	1	1		
8	328975X	RECOUVREMENT / LUNA #8729 NORWAY & SAFE BUS #6602 CALEDONIA À 8-1103	1	1		
8	329554X	RECOUVREMENT / LUNA #8729 NORWAY & SIRIUS #6768 GRIFFON De 8-1104	1	1		
8	328975AA	RECOUVREMENT / ODYSSEY #9418 OLYMPE & SAFE BUS #6602 CALEDONIA À 8-1103	1	1		
8	328975BB	RECOUVREMENT / ODYSSEY #9727 SEPHIR & SAFE BUS #6602 CALEDONIA À 8-1103	1	1		
8	328975CC	RECOUVREMENT / URANUS #6727 ANTHRACITE & SAFE BUS #6602 CALEDONIA À 8-1103	1	1		
8	329554CC	RECOUVREMENT / URANUS #6727 ANTHRACITE & SIRIUS #6768 GRIFFON De 8-1104	1	1		
8	328975DD	RECOUVREMENT / SIRIUS #6727 ANTHRACITE & SAFE BUS #6602 CALEDONIA À 8-1103	1	1		
8	329554DD	RECOUVREMENT / SIRIUS #6727 ANTHRACITE & SIRIUS #6768 GRIFFON De 8-1104	1	1		
8	328975EE	RECOUVREMENT / HELIOS #8333 SCANDIUM & SAFE BUS #6602 CALEDONIA À 8-1103	1	1		
8	329554EE	RECOUVREMENT / HELIOS #8333 SCANDIUM & SIRIUS #6727 ANTHRACITE De 8-1104	1	1		
8	328975FF	RECOUVREMENT / JUPITER #8764 ELARA ROT & SAFE BUS #6602 CALEDONIA À 8-1103	1	1		
8	329554FF	RECOUVREMENT / JUPITER #8764 ELARA ROT & SIRIUS #6768 GRIFFON De 8-1104	1	1		
9	328976	RECOUVREMENT NEZ DE MARCHE / SAFE BUS #6602 CALEDONIA À 8-1103	1	1		
9	329553C	RECOUVREMENT NEZ DE MARCHE / SIRIUS #6768 GRIFFON De 8-1104	1	1		
9	329553DD	RECOUVREMENT NEZ DE MARCHE / SIRIUS #6727 ANTHRACITE De 8-1104	1	1		
10	820028	CORDON DE COLLAGE / SIRIUS #6768 GRIFFON	1	1		A
10	820029	CORDON DE COLLAGE / GRAPHITE #6801 SIRIUS	1	1		

De 3-4417 À 8-1043		Date:07-2024	PAGE:HF-1838-15

RECOUVREMENT PUIT D'ESCALIER

Numéro d'article	Pièces	Description	H3411	H3455	VIP45	NOTES
10	820030	CORDON DE COLLAGE / GALAXY #8423 AQUILIA	1	1		
10	820031	CORDON DE COLLAGE / GALAXY #8750 TUCANA	1	1		
10	820032	CORDON DE COLLAGE / GALAXY #8778 ARIES	1	1		B
10	820033	CORDON DE COLLAGE / GALAXY #8779 CYGNUS	1	1		
10	820034	CORDON DE COLLAGE / GALAXY #8780 PEGASUS	1	1		
10	820035	CORDON DE COLLAGE / GALAXY #8544 ORION	1	1		
10	820036	CORDON DE COLLAGE / LUNA #8311 SWEDEN	1	1		
10	820037	CORDON DE COLLAGE / LUNA #8525 CHINA	1	1		
10	820038	CORDON DE COLLAGE / LUNA #8731 POLAND	1	1		
10	820039	CORDON DE COLLAGE / LUNA #8414 EGYPT	1	1		
10	820040	CORDON DE COLLAGE / LUNA #8729 NORWAY	1	1		
10	820046	CORDON DE COLLAGE / SIRIUS #6132 RUBIS	1	1		
10	820072	CORDON DE COLLAGE / NATURA #8816 SYCAMORE	1	1		
10	820080	CORDON DE COLLAGE / ODYSSEY #9418 OLYMPE	1	1		
10	820083	CORDON DE COLLAGE / ODYSSEY #9727 SEPHIR	1	1		
10	820101	CORDON DE COLLAGE / SIRIUS #6727 ANTHRACITE	1	1		
10	820111	CORDON DE COLLAGE / HELIOS #8333 SCANDIUM	1	1		
10	820119	CORDON DE COLLAGE / JUPITER #8764 ELARA ROT	1	1		
11	680028	COLLE A PRELART (15 LITRES)	AR	AR		W
11	684654	COLLE CONTACT "SCOTCH-GRIP" / 3M #1357-NEUTRAL 18.9 LITERS	AR	AR		F
11	684655	COLLE CONTACT "SCOTCH-GRIP" / 3M #1357-NEUTRAL 3.8 LITERS	AR	AR		F
11	684517	ADHESIF SIMSON #ISR 70-03 / GRIS / 310ml CARTRIDGE	AR	AR		
12	682176	SCELLANT SIKA #221 / NOIR / 310ml CARTRIDGE	AR	AR		
20	328163	ENS. PRELART MARCHE #1 ENTREE H3 / W/H3 SERIES À 5-0077	1	1		
. NS	IS-04013A	. SEE INSTRUCTION SHEET À 5-0077	1	1		
21	509855	. EXTRUSION "STEPBUS" 565MM De 5-0078	1	1		
22	506088	. BANDE BLANCHE "STEPBUS" 34MM x 565MM De 5-0078	1	1		
NS	502903	. VIS AUTOTARAUDEUSE TETE PLATE PHILLIPS #10-24x1 1/4 N500 De 5-0078	3	3		
NS	327765	. CAP DE FINITION GAUCHE	1	1		
NS	327766	. CAP DE FINITION DROIT	1	1		
50	**HF-1838-05**	**RECOUVREMENT DE PLANCHER - "R.C.A."**				
50	**HF-1838-10**	**RECOUVREMENT DE PLANCHER - "TARAFLEX"**				
51	**HF-1800-00**	**INSTALLATION PUIT D'ESCALIER AVANT**				
		A) UTILISE AVEC CODE "C" & "Q"				
		B) UTILISE AVEC CODE "F", "G" & "L"				
		C) POUR AMILIORATION DE PRODUIT, DEMANDER ENSEMBLE #328163 AVEC NOUVEAU NUMERO DE RECOUVREMENT				
		F) POUR FIXER RECOUVREMENT SUR LE FIBRE DE VERRE				

De 3-4417 À 8-1043		Date:07-2024	PAGE:HF-1838-15

RECOUVREMENT PUIT D'ESCALIER

Numéro d'article	Pièces	Description	H3411	H3455	VIP455	NOTES
		W) POUR FIXER RECOUVREMENT SUR LE PLANCHER				

De 3-4417 À 8-1043		Date:07-2024	PAGE:HF-1838-50
PLANCHER & MUR ARRIERE - V.I.P.			

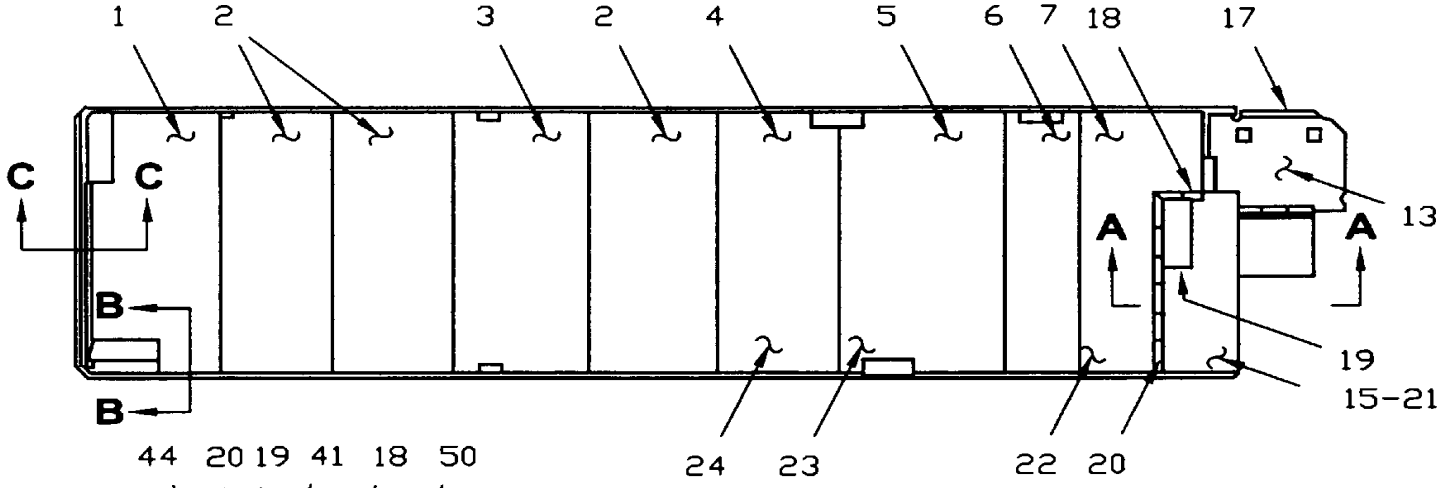

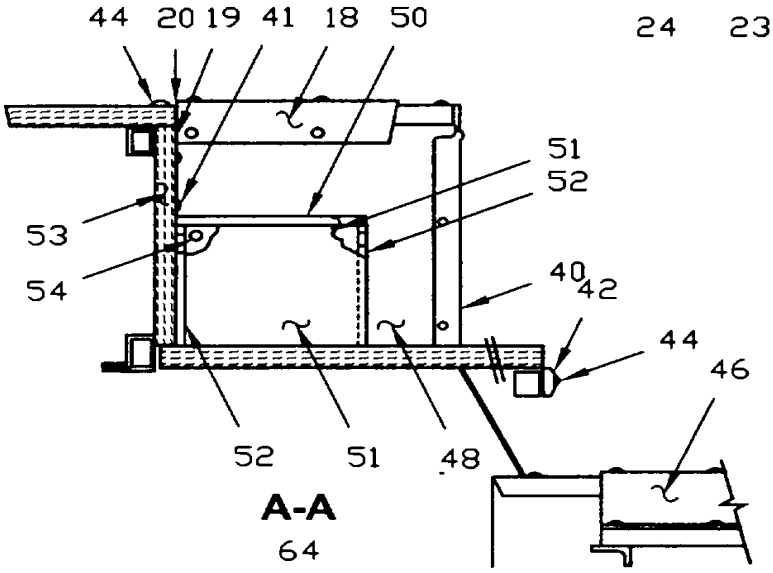

A-A

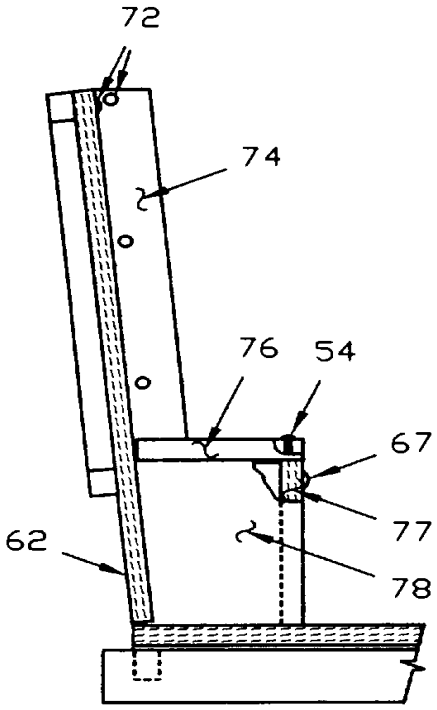

C-C

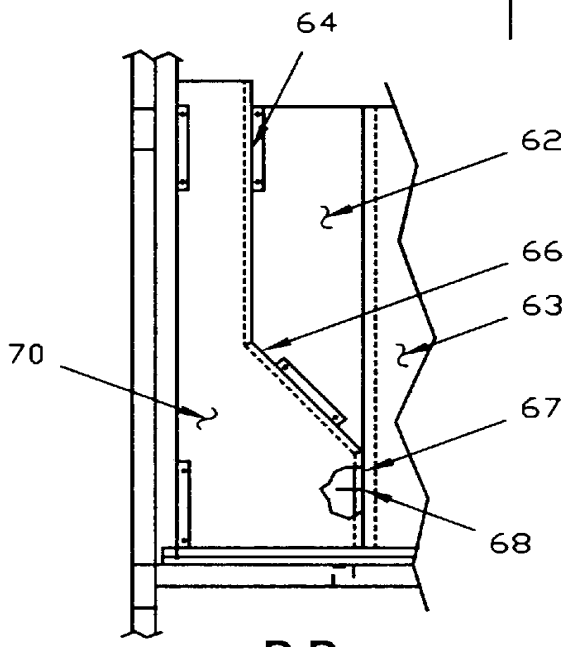

B-B

De 3-4417 À 8-1043		Date:07-2024	PAGE:HF-1838-50

PLANCHER & MUR ARRIERE - V.I.P.

Numéro d'article	Pièces	Description	H3411	H3455	VIP45	NOTES
1	Call order desk	TOLE PLANCHER ASS.			1	P
NS	Call order desk	PANNEAU			1	P
2	324529	TOLE PLANCHER ASS.			2	
3	324528	TOLE PLANCHER ASS.			1	
4	Call order desk	TOLE PLANCHER ASS. À 7-0935			1	P
4	320239	TOLE PLANCHER ASS. De 7-0936			1	
5	323904	TOLE PLANCHER ASS.			2	
6	Call order desk	TOLE PLANCHER ASS. À 7-0935			1	P
6	323904	TOLE PLANCHER ASS. De 7-0936			1	
7	Call order desk	TOLE PLANCHER ASS.			1	P
13	Call order desk	TOLE PLANCHER ASS.			1	P
14	Call order desk	TOLE PLANCHER ASS.			1	P
15	Call order desk	TOLE PLANCHER ASS.			1	P
NS	5001143	VIS AUTOPERCANTE TORX #12x2 CP			AR	
NS	850027	ISOLATION BRUIT ADH2 1/16" x 39" x 48"			AR	
NS	508068	VENEER / 1/2" THICK 4' X 8'			AR	
17	323175	MOULURE DE FINITION			1	
NS	500638	VIS AUTOTARAUDEUSE TETE CYLINDRIQUE PHILLIPS #8x1/2 Z050			AR	A
18	324557	MOULURE			1	
NS	324537	MOULURE			1	
19	322598	GRILLE AIR FROID ESCALIER D'ALLEE			1	
20	323370	MOULURE DE MARCHE			1	
21	324539	PANNEAU			1	
22	324531	PANNEAU			1	
23	323320	ISOLANT			1	
24	323285	ISOLANT			1	
40	324558	MOULURE			1	
41	500583	VIS AUTOTARAUDEUSE TETE CYLINDRIQUE PHILLIPS #6x1/2 Z050			6	
42	323526	ESPACEUR			1	
44	500434	VIS AUTOTARAUDEUSE TETE PLATE PHILLIPS #8x3/4 Z050			AR	
46	323367	MOULURE			1	
48	324535	PANNEAU PLANCHER ASS.			1	
50	323353	MARCHE POUR SPLIT LEVEL			1	
51	323352	MARCHE POUR SPLIT LEVEL			2	
52	323351	MARCHE POUR SPLIT LEVEL			2	
53	Call order desk	PANNEAU PLANCHER ASS.			1	P
54	500637	VIS AUTOTARAUDEUSE TETE CYLINDRIQUE PHILLIPS #8x1 1/2 Z050			6	
62	Call order desk	PANNEAU MUR ARR ASS.			1	P
NS	500508	VIS AUTOTARAUDEUSE TETE CYLINDRIQUE PHILLIPS #10-32x1 1/2 Z050			AR	
63	325270	PANNEAU MUR ARRIERE			1	
64	323350	PANNEAU SORTIE D'AIR			1	
66	323349	PANNEAU SORTIE D'AIR			1	

De 3-4417 À 8-1043		Date:07-2024	PAGE:HF-1838-50

PLANCHER & MUR ARRIERE - V.I.P.

Numéro d'article	Pièces	Description	H3411	H3455	VIP455	NOTES
67	500632	VIS AUTOTARAUDEUSE TETE OVALE PHILLIPS #8x1 1/2 Z050			AR	
68	323474	PANNEAU SORTIE D'AIR			1	
NS	323588	SUPPORT			3	
70	323473	PANNEAU SORTIE D'AIR			1	
74	323289	COIN ARRIERE ASS / (515MM X 125MM)			1	
76	323275	PANNEAU ASS.			1	
77	323276	PANNEAU ASS.			1	
78	323277	PANNEAU ASS.			1	
NS	970260	PANNEAU / 3' X 8' / S.Q.			AR	
NS	850042	PANNEAU / 4' X 8' / S.Q.			AR	
		A) POUR FIXER LA CONSOLE				
		P) CONTACTER LE BUREAU DE PRISE DE COMMANDE				

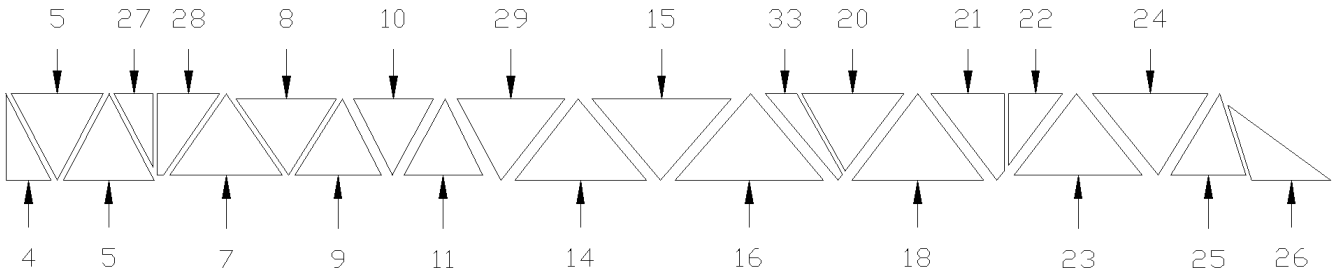

BUS H3-41 LH & RH

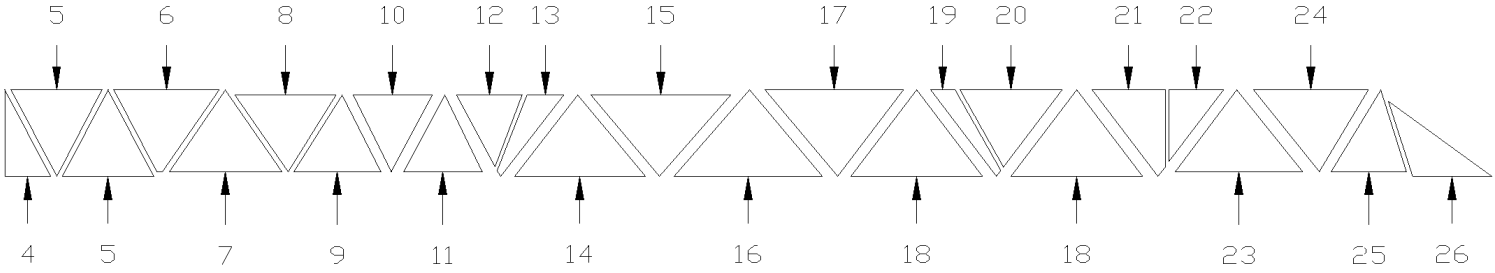

BUS H3-45 LH & RH

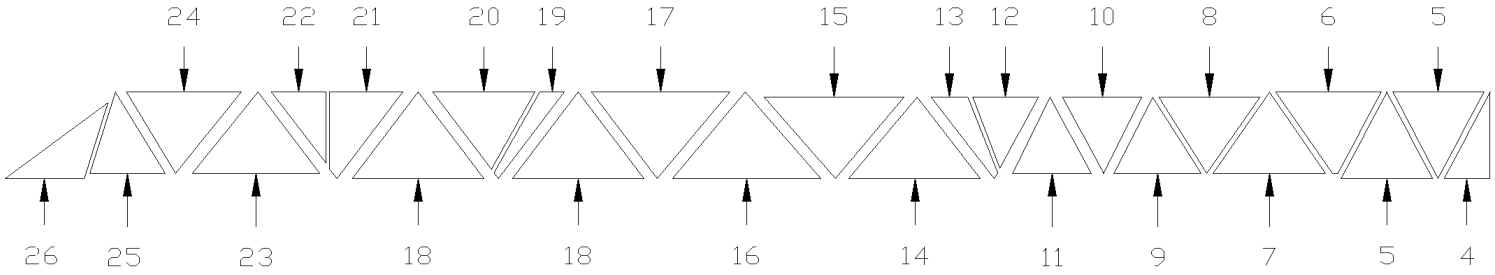

V.I.P. H3-45 LH

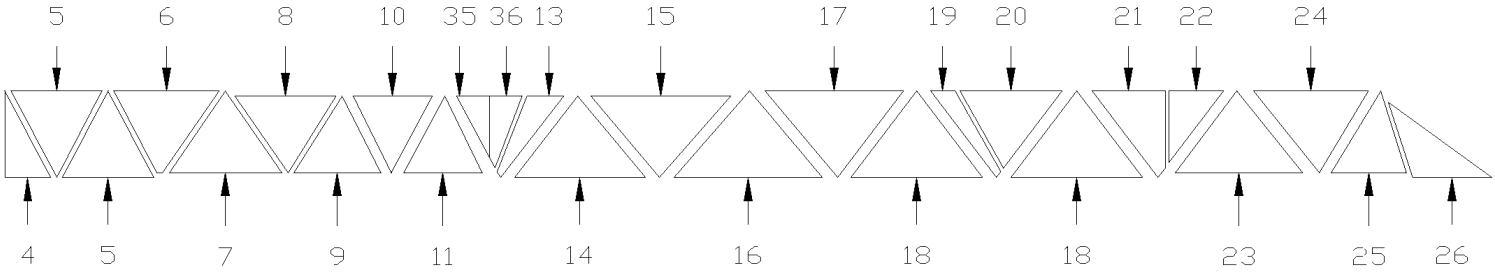

V.I.P. H3-45 RH

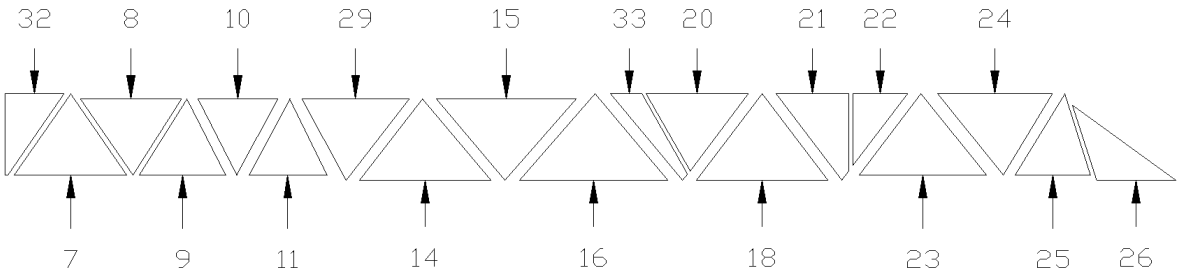

BUS H3-41 (W.C.L. ST. & ST.) RH

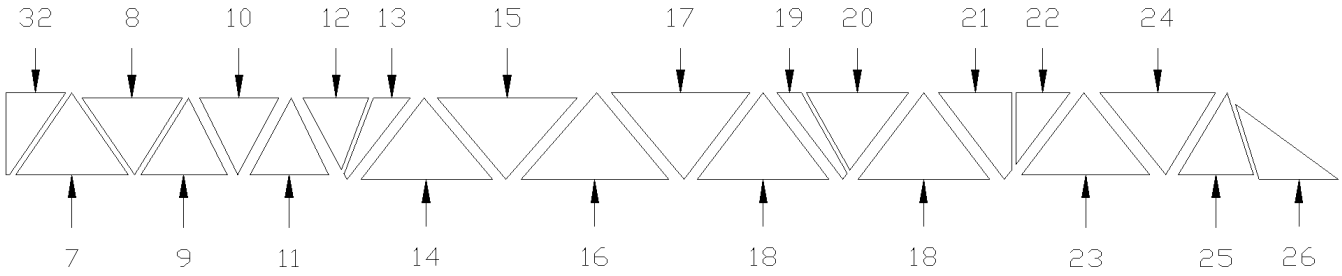

BUS H3-45 (W.C.L. ST. & ST.) RH

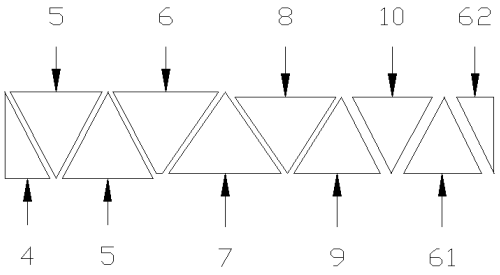

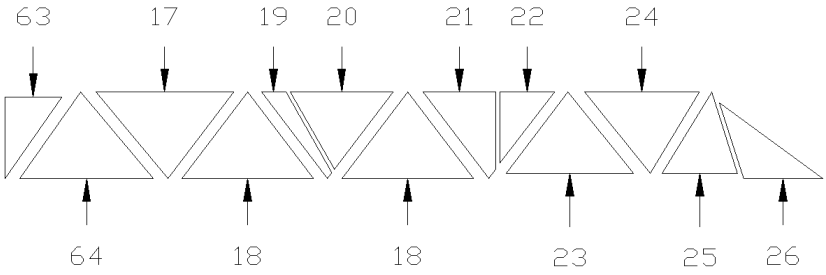

BUS H3-45 (W.C.L. RIC.-9) RH

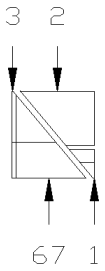

BUS & V.I.P., LH SIDE ONLY

De 3-4417 À 8-1043		Date:07-2024	PAGE:HF-1839-00

ISOLATION MUR DE COTE - PANNEAU BAS

Numéro d'article	Pièces	Description	H3411	H3455	VIP455	NOTES
	350434	ISOLATION AUT 45 COTE DR		2		
	350437	ISOLATION AUT 45 COTE DR	2			
	350438	ISOLATION COTE DROIT WCL ST & ST H3-41	1			
	350436	ISOLATION COTE DROIT WCL ST & ST H3-41		1		
	350440	ISOLATION MTH 45' 83" GA		1		
	350442	ISOLANT COTE SERIE "H"			1	
	350443	ISOLANT COTE VIP	1	1	1	
	351346	ISOLATION MTH 45' 83" GA De 4-4758		1		
	351348	ISOLATION MTH 45' 83" GA De 4-4758	1	1		
	351272	ISOLATION AUT 45 COTE DR De 4-4758			1	
1	350492	PANNEAU ISOLATION COTE À 3-4757			1	
1	Call order desk	PANNEAU ISOLATION COTE De 4-4758	1	1	1	P
2	350493	PANNEAU ISOLATION COTE À 3-4757	1	1	1	
2	Call order desk	PANNEAU ISOLATION COTE De 4-4758	1	1	1	P
3	350494	PANNEAU ISOLATION COTE	1	1	1	
4	350495	PANNEAU ISOLATION COTE À 3-4757	2	2	2	
4	351350	PANNEAU ISOLATION COTE De 4-4758	1	1	1	
5	350496	PANNEAU ISOLATION COTE À 3-4757	4	4	4	
5	351350	PANNEAU ISOLATION COTE De 4-4758	4	4	4	
6	350497	PANNEAU ISOLATION COTE		2	2	
7	350498	PANNEAU ISOLATION COTE	2	2	2	
8	350499	PANNEAU ISOLATION COTE	2	2	2	
9	350500	PANNEAU ISOLATION COTE	2	2	2	
10	350501	PANNEAU ISOLATION COTE	2	2	2	
11	350502	PANNEAU ISOLATION COTE	2	2	2	
12	350503	PANNEAU ISOLATION COTE		2		
13	350504	PANNEAU ISOLATION COTE		2	2	
14	350505	PANNEAU ISOLATION COTE	2	2	2	
15	350506	PANNEAU ISOLATION COTE	2	2	2	
16	350507	PANNEAU ISOLATION COTE	2	2	2	
17	350508	PANNEAU ISOLATION COTE	2	2	2	
18	350509	PANNEAU ISOLATION COTE	2		2	
18	350509	PANNEAU ISOLATION COTE		4		
19	350510	PANNEAU ISOLATION COTE		2	2	
20	350511	PANNEAU ISOLATION COTE	2	2	2	
21	350512	PANNEAU ISOLATION COTE	2	2	2	
22	350513	PANNEAU ISOLATION COTE	2	2	2	
23	350514	PANNEAU ISOLATION COTE	2	2	2	
24	350515	PANNEAU ISOLATION COTE	2	2	2	
25	350516	PANNEAU ISOLATION COTE	2	2		
26	350517	PANNEAU ISOLATION COTE	2	2		
27	Call order desk	PANNEAU ISOLATION COTE	2			P

De 3-4417 À 8-1043		Date:07-2024	PAGE:HF-1839-00

ISOLATION MUR DE COTE - PANNEAU BAS

Numéro d'article	Pièces	Description	H3411	H3455	VIP455	NOTES
28	Call order desk	PANNEAU ISOLATION COTE	2			P
29	Call order desk	PANNEAU ISOLATION COTE	2			P
32	350523	PANNEAU ISOLATION COTE	1	1		
33	Call order desk	PANNEAU ISOLATION COTE	2			P
35	Call order desk	PANNEAU ISOLATION COTE			1	P
36	Call order desk	PANNEAU ISOLATION COTE			1	P
61	350552	PANNEAU ISOLATION COTE		1		
62	350553	PANNEAU ISOLATION COTE		1		
63	350554	PANNEAU ISOLATION COTE		1		
64	350555	PANNEAU ISOLATION COTE		1		
67	350558	PANNEAU ISOLATION COTE À 3-4757	1	1	1	
67	Call order desk	PANNEAU ISOLATION COTE De 4-4758	1	1	1	P
NS	850067	RECOUVREMENT ALUMINIUM ADHESIF / 29" X 409"	2			
NS	850068	RECOUVREMENT ALUMINIUM ADHESIF / 29" X 458"		2		
NS	850072	RECOUVREMENT ALUMINIUM ADHESIF / 29" X 432" À 7-0771			2	
68	850083	RECOUVREMENT ALUMINIUM ADHESIF / 29" X 300" De 7-0771			2	
NS	684196	APPRET POUR MEMBRANE SOPREMA	AR	AR	AR	
		P) CONTACTER LE BUREAU DE PRISE DE COMMANDE				

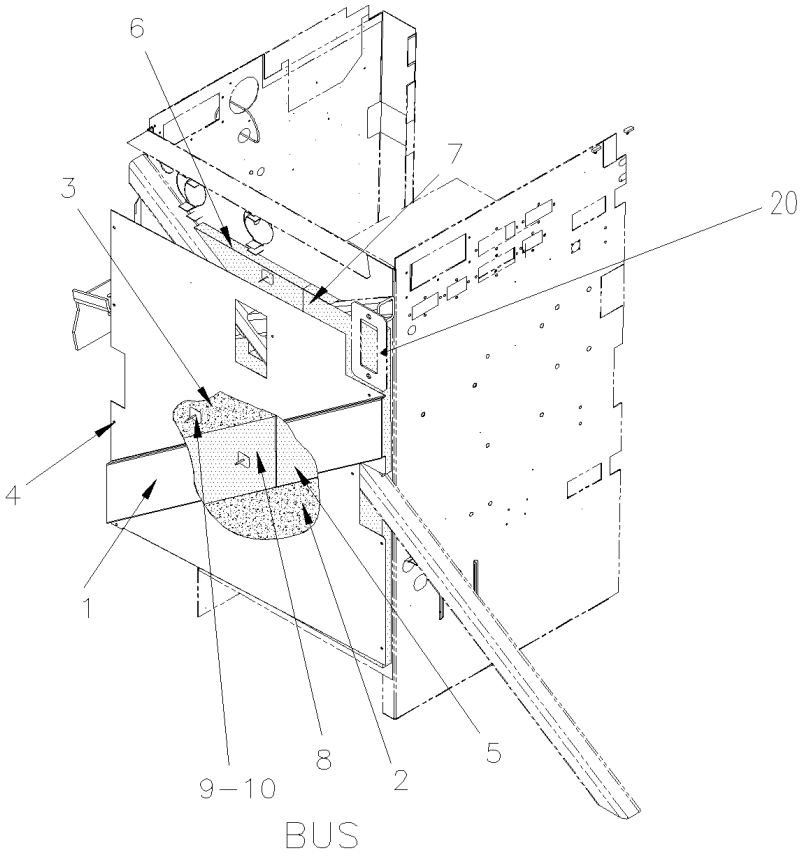

BUS

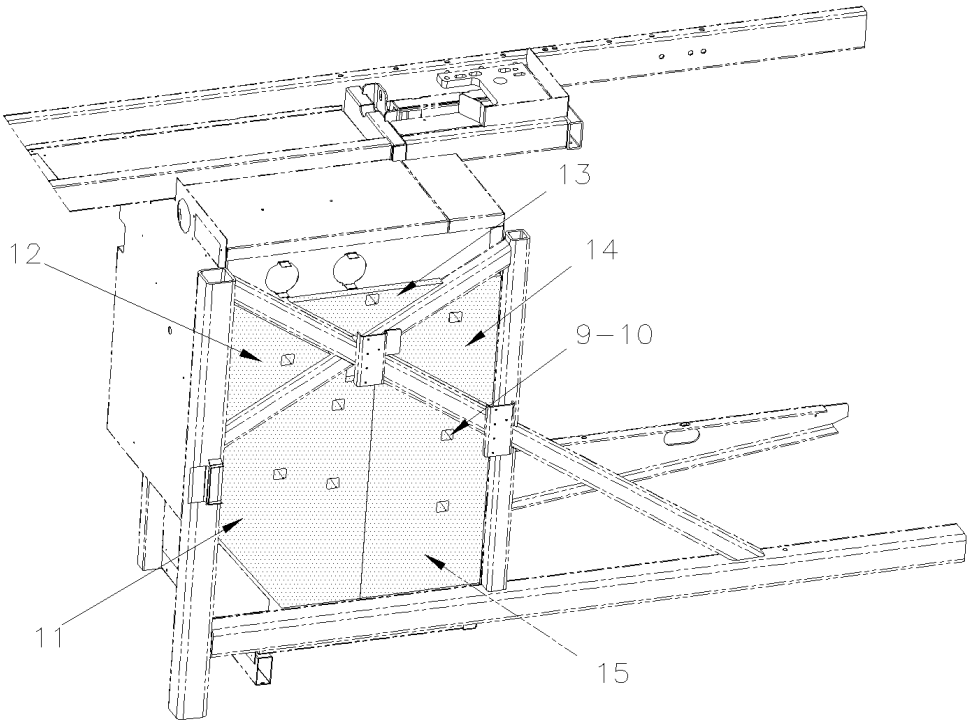

V.I.P. WITH CURBSIDE SLIDE-OUT

De 4-4758 À 8-1043		Date:07-2024	PAGE:HF-1839-05

ISOLATION COMPARTIMENT BATTERIES

Numéro d'article	Pièces	Description	H3411	H3455	VIP455	NOTES
1	215134	PANNEAU, BOITE ELECTRIQUE DR De 4-4758 À 7-1016	1	1	1	
1	216264	PANNEAU, BOITE ELECTRIQUE DR De 7-1017	1	1	1	
2	351424	ISOLANT, COMPT. ELEC. DR. 1/16"	1	1	1	
3	351425	ISOLANT, COMPT. ELEC. DR. 1/16"	1	1	1	
4	504488	RIVET "MAGNA-LOK" TETE BOMBE 3/16x17/64 SS	AR	AR	AR	
NS	351516	ENSEMBLE D'ISOLANT	1	1	1	A
5	351517	. ISOLATION ARR. BATTERIE BAS	1	1	1	
6	351515	. ISOLATION ARR BATTERIE HAUT	1	1	1	
7	351518	. ISOLATION - BOITE ELECT.-V5	1	1	1	
8	351514	. ISOLATION ARR BATTERIE BAS	1	1	1	
9	500748	RONDELLE D'ISOLATION G.10x1.125x1.250 Z050	AR	AR	AR	
10	503550	ANCRAGE ADHÉSIF 2" SS	AR	AR	AR	
NS	351888	ISOLATION BOITE ELECT. ARR. -H- De 7-0772			1	
11	351889	. ISOLATION ARR BATTERIE BAS			1	SC
12	351890	. ISOLATION ARR BATTERIE HAUT			1	SC
13	351891	. ISOLATION - BOITE ELECT.-V5			1	SC
14	351892	. ISOLATION - BOITE ELECT.-V5			1	SC
15	351893	. ISOLATION ARR. BATTERIE BAS			1	SC
20	142151	SUPPORT, RESERV.RESONNANCE ORLEANS ASS.	1	1	1	
20	149000	SUPPORT, RESERV.RESONNANCE ORLEANS ASS. De 7-1017	1	1	1	
		A) INCLUS LES ITEMS # 5,6,7 & 10				
		SC) SEULEMENT AVEC UN CAISSON COTÉ DROIT				

De 3-4417 À 8-1043		Date:07-2024	PAGE:HF-1839-10
ISOLATION PLANCHER ESSIEU ARRIERE - AVEC DETROIT S-60			

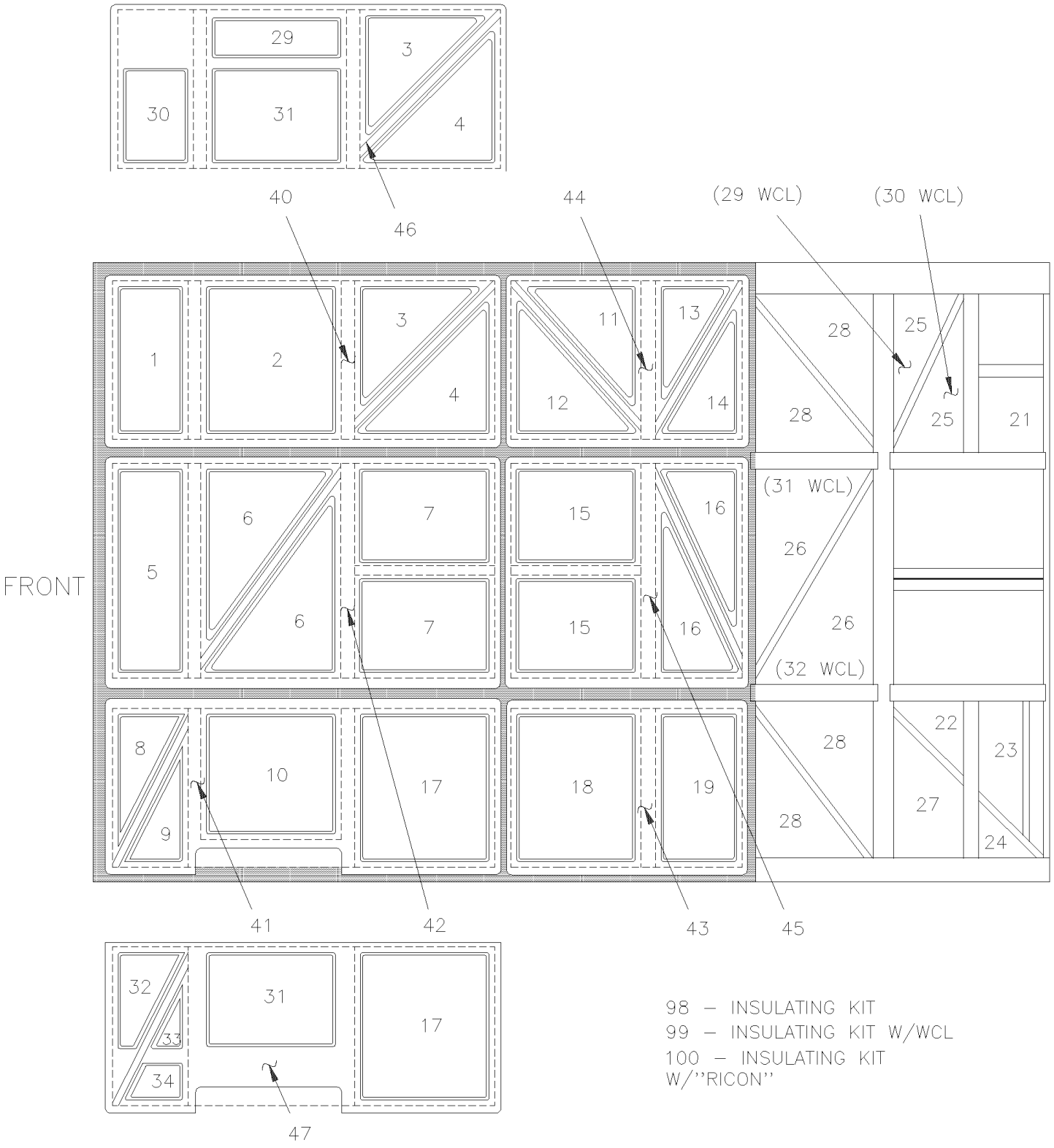

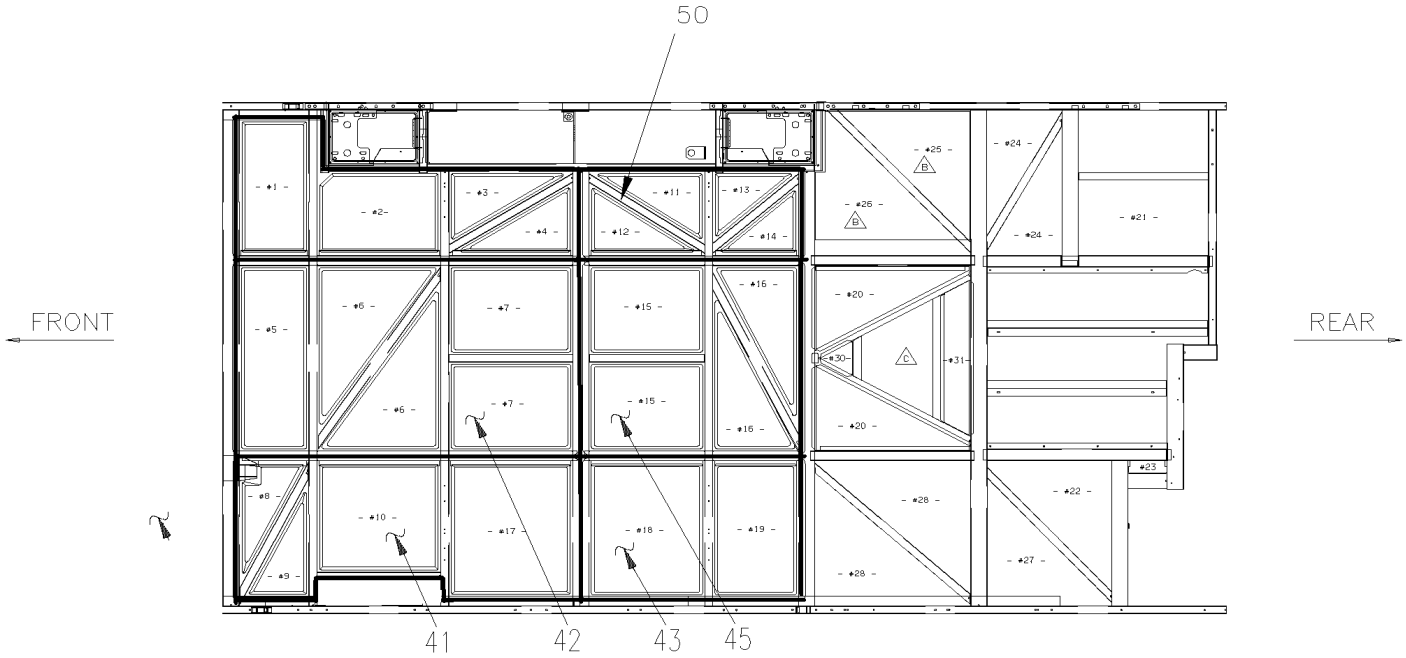

CURB SIDE REAR SMALL SLIDE—OUT FOWARD

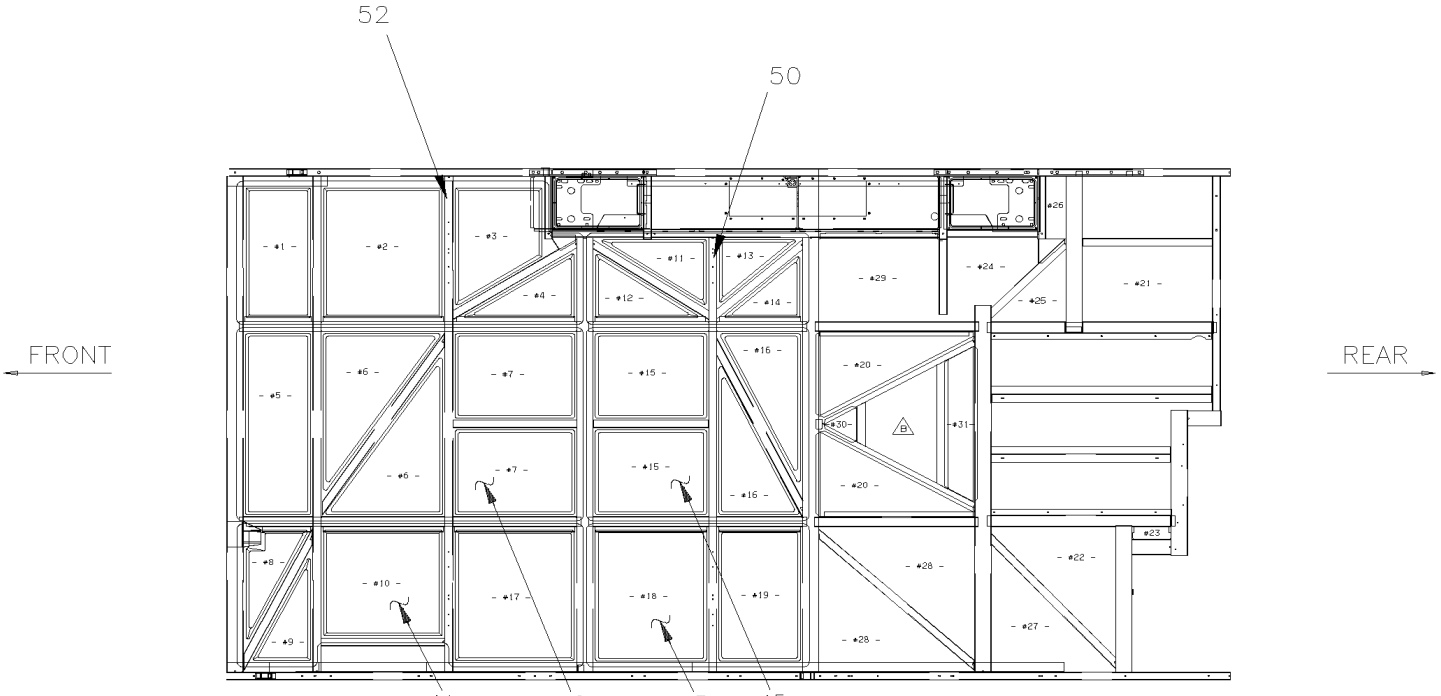

CURB SIDE REAR SMALL SLIDE—OUT BACKWARD

De 3-4417 À 8-1043		Date:07-2024	PAGE:HF-1839-10
ISOLATION PLANCHER ESSIEU ARRIERE - AVEC DETROIT S-60			

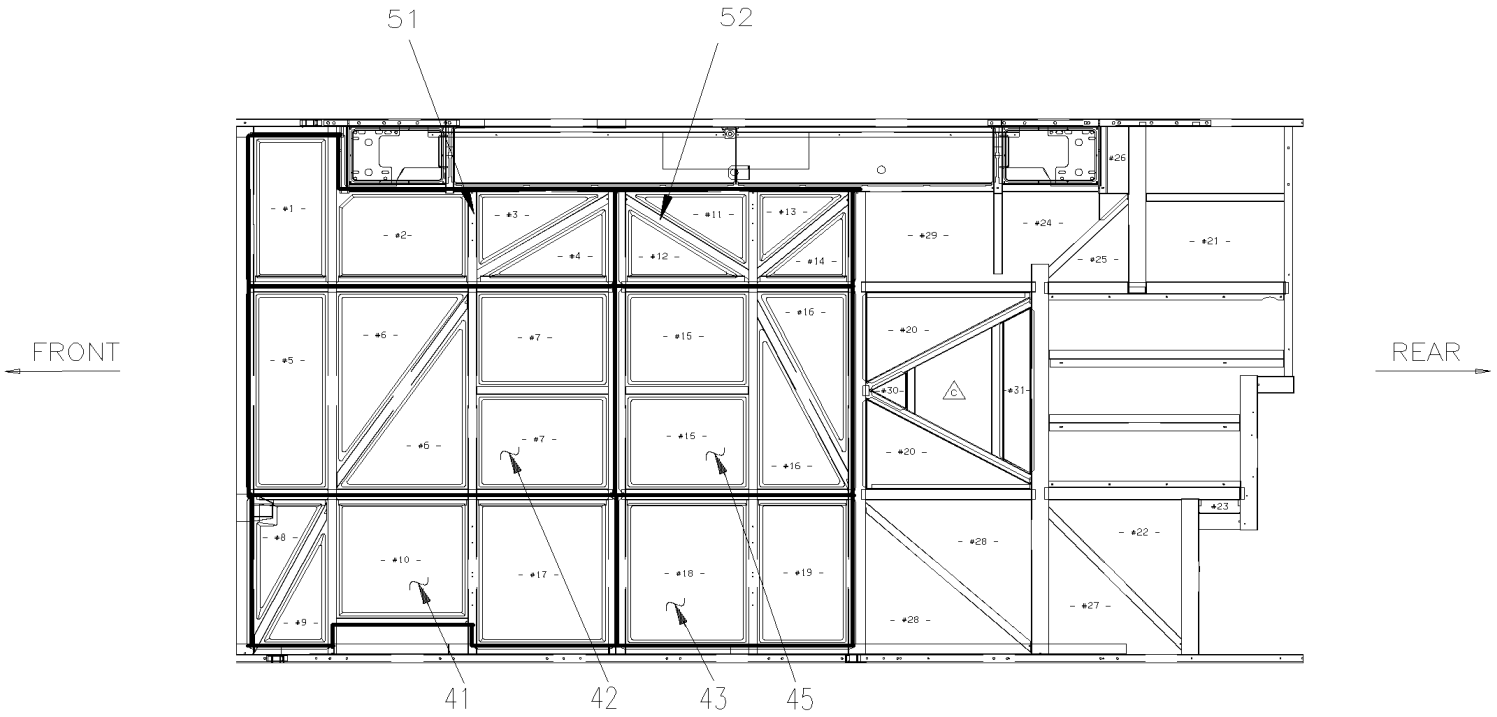

CURB SIDE REAR LARGE SLIDE-OUT

De 3-4417 À 8-1043		Date:07-2024	PAGE:HF-1839-10

ISOLATION PLANCHER ESSIEU ARRIERE - AVEC DETROIT S-60

Numéro d'article	Pièces	Description	H3411	H3455	VIP455	NOTES
		EN SERVICE POUR REMPLACE L'ISOLATION				
		ON A PAS DE NUMERO DE PIECE SEPARE				
		POUR LES ITEMS 1 @ 39 DEMANDE #329069				
NS	329069	ISOLANT DE SOUS PLANCHER	AR	AR	AR	
40	324565	BAC D'ISOLATION	1	1	1	
41	324566	BAC D'ISOLATION	1	1	1	
42	324567	BAC D'ISOLATION	1	1	1	
43	324568	BAC D'ISOLATION	1	1	1	
44	324569	BAC D'ISOLATION	1	1	1	
45	324570	BAC D'ISOLATION	1	1	1	
46	327541	BAC D'ISOLATION	1	1	1	
47	327542	BAC D'ISOLATION	1	1	1	
50	328461	BAC D'ISOLATION De 8-0771			1	
51	328460	BAC D'ISOLATION De 8-0771			1	
52	320250	BAC D'ISOLATION De 8-0771			1	
98	324321	ENS. LAINE ISOL. H3-45	AR	AR		
99	325095	ENS. LAINE ISOL. A/WCL ST & ST À 6-0335	AR	AR		
100	327544	ENS. LAINE ISOL. H3-45 WCL RIC 9000		1		
102	320252	ENS.LAINE ISOLANT EXT.ARR.DR. RECULÉ De 8-0771			1	
103	320253	ENS.LAINE ISOLANT EXT.ARR.DR. AVANCÉ De 8-0771			1	
104	328459	ENS.LAINE ISOLANT EXT.ARR.DR			1	

De 3-4417 À 8-1043		Date:07-2024	PAGE:HF-1839-15
ISOLATION SOUS CHASSIS AVANT			

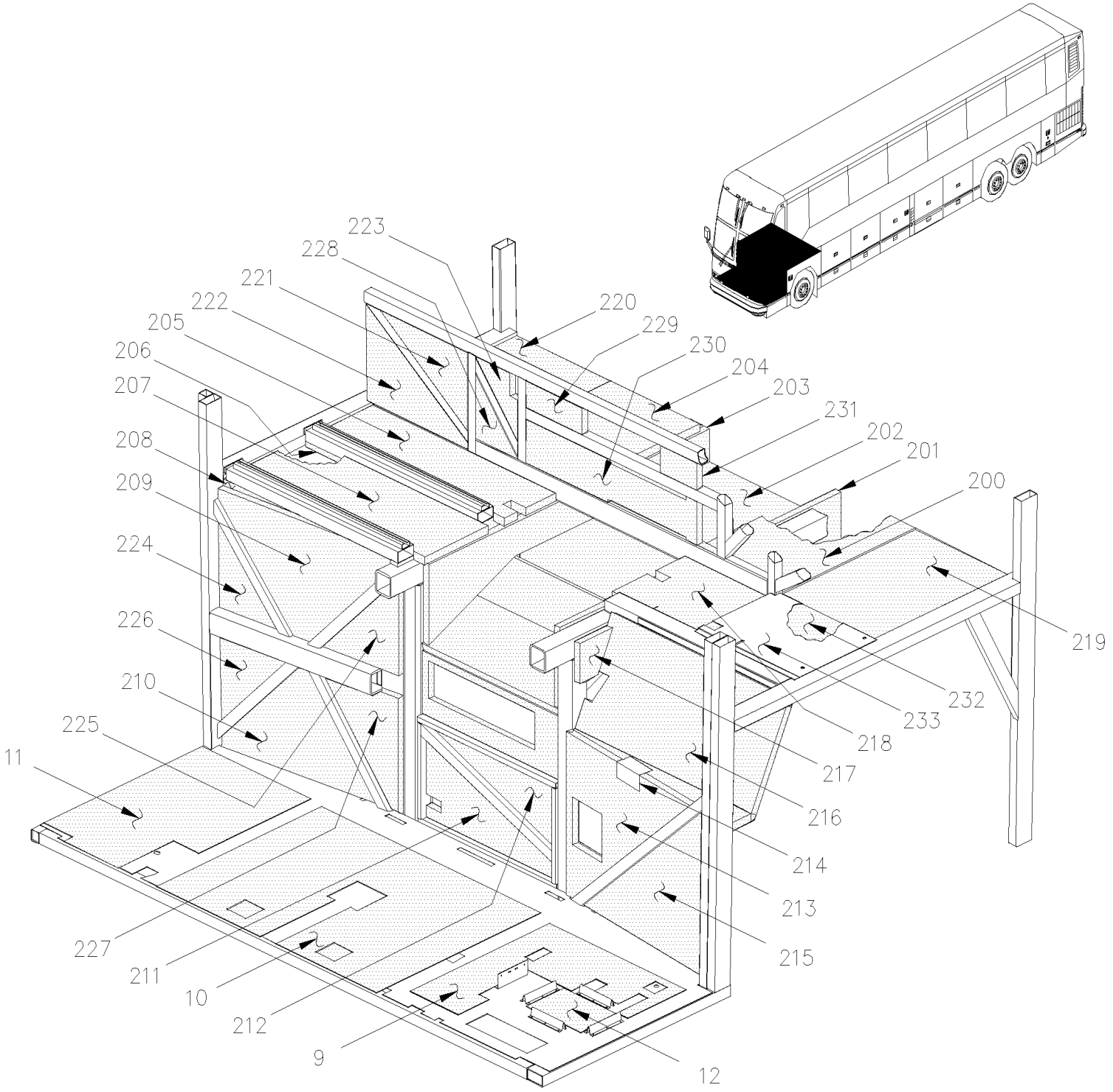

V.I.P. WITH INDEPENDANT SUSPENSION

De 3-4417 À 8-1043		Date:07-2024	PAGE:HF-1839-15
ISOLATION SOUS CHASSIS AVANT			

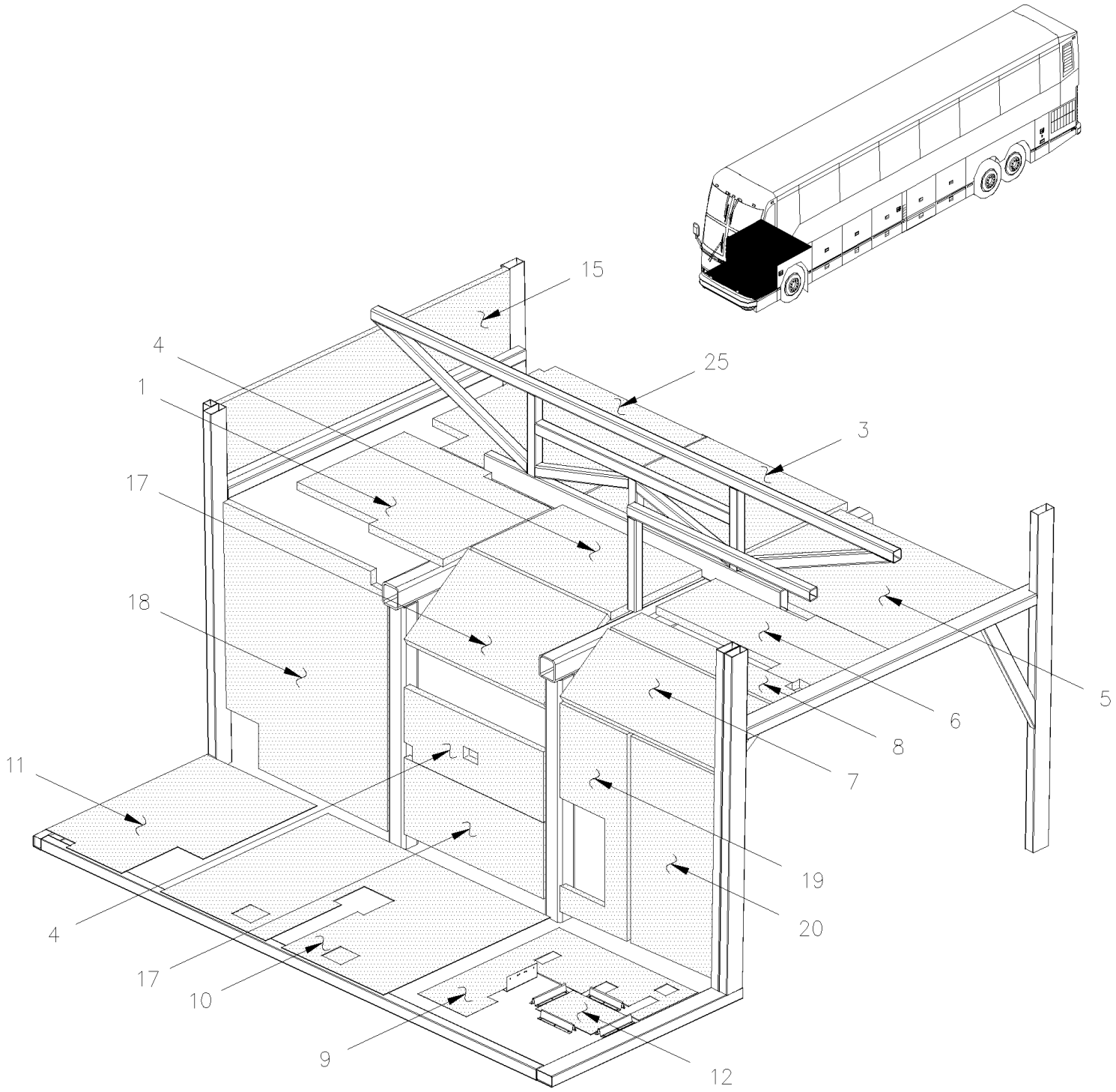

De 3-4417 À 8-1043		Date:07-2024	PAGE:HF-1839-15

ISOLATION SOUS CHASSIS AVANT

Numéro d'article	Pièces	Description	H3441	H3455	VIP455	NOTES
	850024	ISOLATION BRUIT ADH1 1/16" x 40" x 54"	AR	AR	AR	A
1	350185	ISOLANT PHONIQUE	1	1		
NS	350477	ISOLANT PHONIQUE			1	
NS	350261	ISOLANT PHONIQUE			1	
NS	350479	ISOLANT PHONIQUE			1	
3	350476	ISOLANT PHONIQUE	1	1		
NS	350483	ISOLANT PHONIQUE			1	
NS	350484	ISOLANT PHONIQUE			2	
4	350793	ISOLANT PHONIQUE	2	2	2	
5	350558	PANNEAU ISOLATION COTE	1	1	1	
6	350345	ISOLANT PHONIQUE	1	1	1	
NS	350793	ISOLANT PHONIQUE			1	
7	350371	ISOLANT PHONIQUE	1	1	1	
8	350346	ISOLANT PHONIQUE	1	1	1	
9	350193	ISOLANT PHONIQUE	1	1	1	
10	350194	ISOLANT PHONIQUE	1	1	1	
10	350685	ISOLANT PHONIQUE			1	
11	350668	PANNEAU, ISOLANT	1	1	1	
11	326206	PANNEAU, ISOLANT	1	1	1	
12	350219	ISOLANT PHONIQUE	1	1	1	
15	350196	ISOLANT PHONIQUE	1	1	1	
17	350198	ISOLANT PHONIQUE	2	2	2	
18	350475	ISOLANT PHONIQUE	1	1	1	
18	351233	ISOLANT / 562MM X 467MM	1	1	1	W
19	350200	ISOLANT PHONIQUE	1	1	1	
20	350637	ISOLANT PHONIQUE	1	1	1	
25	350260	ISOLANT PHONIQUE	1	1	1	
25	350347	ISOLANT PHONIQUE	1	1	1	
25	350720	ISOLANT PHONIQUE	2	2	2	
NS	350348	ISOLANT PHONIQUE	1	1	1	
200	326054	ISOLANT	1	1	1	
201	325360	ISOLANT	1	1	1	
202	326329	ISOLANT				
203	325357	ISOLANT PHONIQUE 1"	1	1	1	
204	326047	ISOLANT	1	1	1	
205	326048	ISOLANT	1	1	1	
206	326049	ISOLANT PHONIQUE	1	1	1	
207	326050	ISOLANT	1	1	1	
208	326052	ISOLANT PHONIQUE	1	1	1	
209	326051	ISOLANT	1	1	1	
210	326053	ISOLANT	1	1	1	
211	325353	ISOLANT	1	1	1	

De 3-4417 À 8-1043		Date:07-2024	PAGE:HF-1839-15

ISOLATION SOUS CHASSIS AVANT

Numéro d'article	Pièces	Description	H3411	H3455	VIP455	NOTES
212	325352	ISOLANT	1	1	1	
213	326056	ISOLANT	1	1	1	
215	326081	ISOLANT	1	1	1	
216	326055	ISOLANT	1	1	1	
217	326082	ISOLANT	1	1	1	
218	326084	ISOLANT	1	1	1	
219	326253	ISOLANT	1	1	1	
220	326124	ISOLANT	1	1	1	
222	326400	ISOLANT	1	1	1	
223	326397	ISOLANT	1	1	1	
224	326334	ISOLANT	1	1	1	
225	326331	ISOLANT	1	1	1	
226	326333	ISOLANT	1	1	1	
227	326332	ISOLANT	1	1	1	
228	326398	ISOLANT	1	1	1	
229	326414	ISOLANT	1	1	1	
230	326416	ISOLANT	1	1	1	
231	326415	ISOLANT	1	1	1	
232	326684	ISOLANT	1	1	1	
232	850032	ISOLATION BRUIT 1" x 48" x 35' / ARMAFLEX POLYURETHANE FOAM	AR	AR	AR	
NS	850058	IS PRE-ASS. 13/16" X 40" X 54"	AR	AR	AR	B
NS	850061	ISOLANT PHONIQUE 1"1/16X36X54	AR	AR	AR	B
NS	850030	ISOLATION BRUIT ADH1 1" x 54" x 72"	AR	AR	AR	B
		A) MATERIEL BRUTE POUR FABRIQUER ITEM #1 A 25				
		B) MATERIEL BRUTE POUR FABRIQUER ITEM #200 ET PLUS				
		W) INSTALLER DANS LE PUIT DE ROUE				

De 3-4417 À 3-4536		Date:07-2024	PAGE:HF-1839-20
ISOLATION COMPARTIMENT MOTEUR ARRIERE			

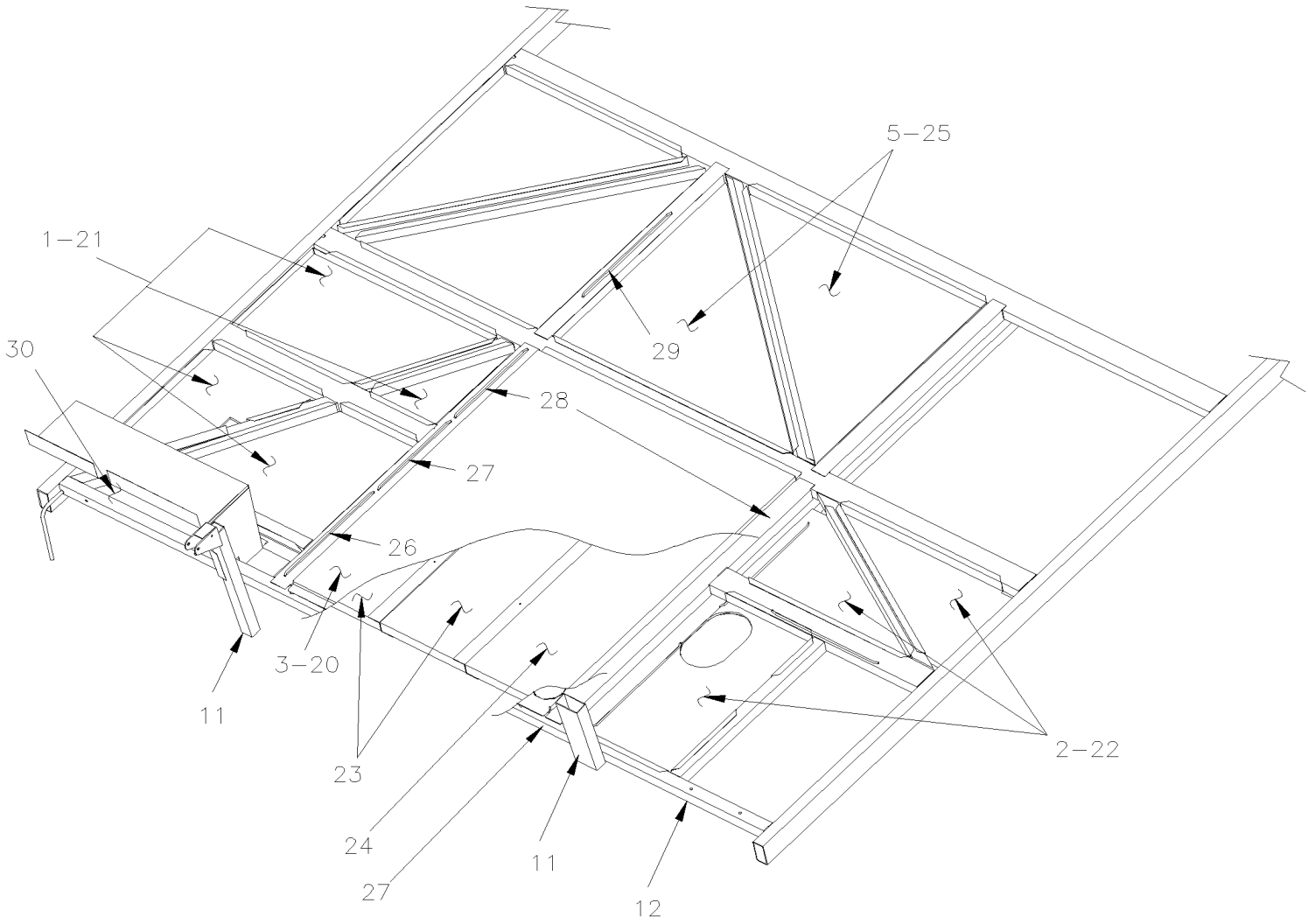

De 3-4417 À 3-4536		Date:07-2024	PAGE:HF-1839-20

ISOLATION COMPARTIMENT MOTEUR ARRIERE

Numéro d'article	Pièces	Description	H3411	H3455	VIP45	NOTES
1	350385	BAC PERFORE, COMPT MOTEUR / STREETSIDE	1	1		
1	350683	BAC PERFORE, COMPT MOTEUR / STREETSIDE			1	
1	350482	BAC PERFORE, COMPT MOTEUR / STREETSIDE			1	A
2	350621	BAC PERFORE, COMPT MOTEUR / CURBSIDE	1	1		
2	351047	BAC PERFORE, COMPT MOTEUR / CURBSIDE			1	
3	350424	BAC PERFORE, COMPT MOTEUR / OVER ENGINE	1	1		
3	350589	BAC PERFORE, COMPT MOTEUR / OVER ENGINE			1	
5	350364	BAC PERFORE, COMPT MOTEUR / OVER ENGINE & TRANS	1	1	1	
11	350359	BAC PERFORE, COMPT MOTEUR / CENTER PART VERTICAL	1	1	1	
12	350372	BAC PERFORE, COMPT MOTEUR / CURBSIDE VERTICAL	1	1		
12	350382	BAC PERFORE, COMPT MOTEUR / CURBSIDE VERTICAL			1	
12	970251	AL SH 3003 20GAx48x96 TROUS W/5MM HOLES PERFORATED	AR	AR	AR	
NS	504379	RIVET AVEUGLE TETE BOMBE OUVERT 3/16x1/4 SS	AR	AR	AR	
NS	680257	RUBAN ADHESIF ALUMINIUM .005" x 2" x 300' TRM425-2	AR	AR	AR	
NS	680096	SCELLANT BUTYL ALUM / GRIS / 310ml CARTRIDGE	AR	AR	AR	
21	350384	ISOLANT / COTE RUE 690MM X 1053MM	1	1		
21	350682	ISOLANT / COTE RUE 690MM X 1053MM			1	
21	350481	ISOLANT / COTE RUE 690MM X 1053MM			1	A
22	350350	ISOLANT / COTE TROTTOIR 642MM X 1025MM	1	1		
22	350620	ISOLANT / COTE TROTTOIR 680MM X 1025MM	1	1		S
22	350622	ISOLANT / COTE TROTTOIR 690MM X 1011MM			1	
23	350593	ISOLANT / AU DESSUS MOTEUR 213MM X 1022MM	2	2	2	
23	350588	ISOLANT / AU DESSUS MOTEUR / OVER ENGINE 487MM X 1024MM	1	1	1	
24	350592	ISOLANT / AU DESSUS MOTEUR 464MM X 1022MM	1	1		
24	350661	ISOLANT / AU DESSUS MOTEUR 464MM X 1022MM			1	
25	350362	ISOLANT / AU DESSUS MOTEUR & TRANSMISSION 760MM X 788MM	1	1	1	
26	350386	ISOLANT 57MM X 605MM	2	2	2	
27	350324	ISOLANT 70MM X 35MM	3	3	3	
28	350387	ISOLANT 57MM X 305MM	2	2	2	
29	350388	ISOLANT 48MM X 720MM	2	2	2	
30	**HF-1839-25**	**ISOLATION STRUCTURE ET COQUILLE ARRIERE**				
50	350624	ISOLANT 105MM X 162MM	1	1	1	
51	350625	ISOLANT 88MM X 466MM	1	1	1	
52	350626	ISOLANT 282MM X 459MM	1	1	1	
60	350430	ISOLANT 444MM X 535MM	1	1	1	
61	350431	ISOLANT 520MM X 695MM	1	1	1	
62	350432	ISOLANT 160MM X 215MM	1	1	1	
63	323562	ISOLANT 156MM X 965MM	1	1		
64	323761	ISOLANT 156MM X 965MM	1	1		
65	323561	ISOLANT 550MM X 965MM	1	1		
66	350300	ISOLANT 235MM X 654MM	1	1		
66	350336	ISOLANT 89MM X 495MM	1	1	1	

De 3-4417 À 3-4536		Date:07-2024	PAGE:HF-1839-20

ISOLATION COMPARTIMENT MOTEUR ARRIERE

Numéro d'article	Pièces	Description	H3411	H3455	VIP455	NOTES
NS	850036	ISOLATION BRUIT 1/4" x 48" x 48"	AR	AR	AR	
NS	850063	IS PRE-ASS. 1 1/2" X 41 X 54"	AR	AR	AR	
		A) V.I.P. AVEC MOTEUR 430HP "CALHOUN				
		S) AVEC MONTE PERSONNE "ST & ST"				

De 3-4537 À 8-1043		Date:07-2024	PAGE:HF-1839-21
ISOLATION COMPARTIMENT MOTEUR ARRIERE			

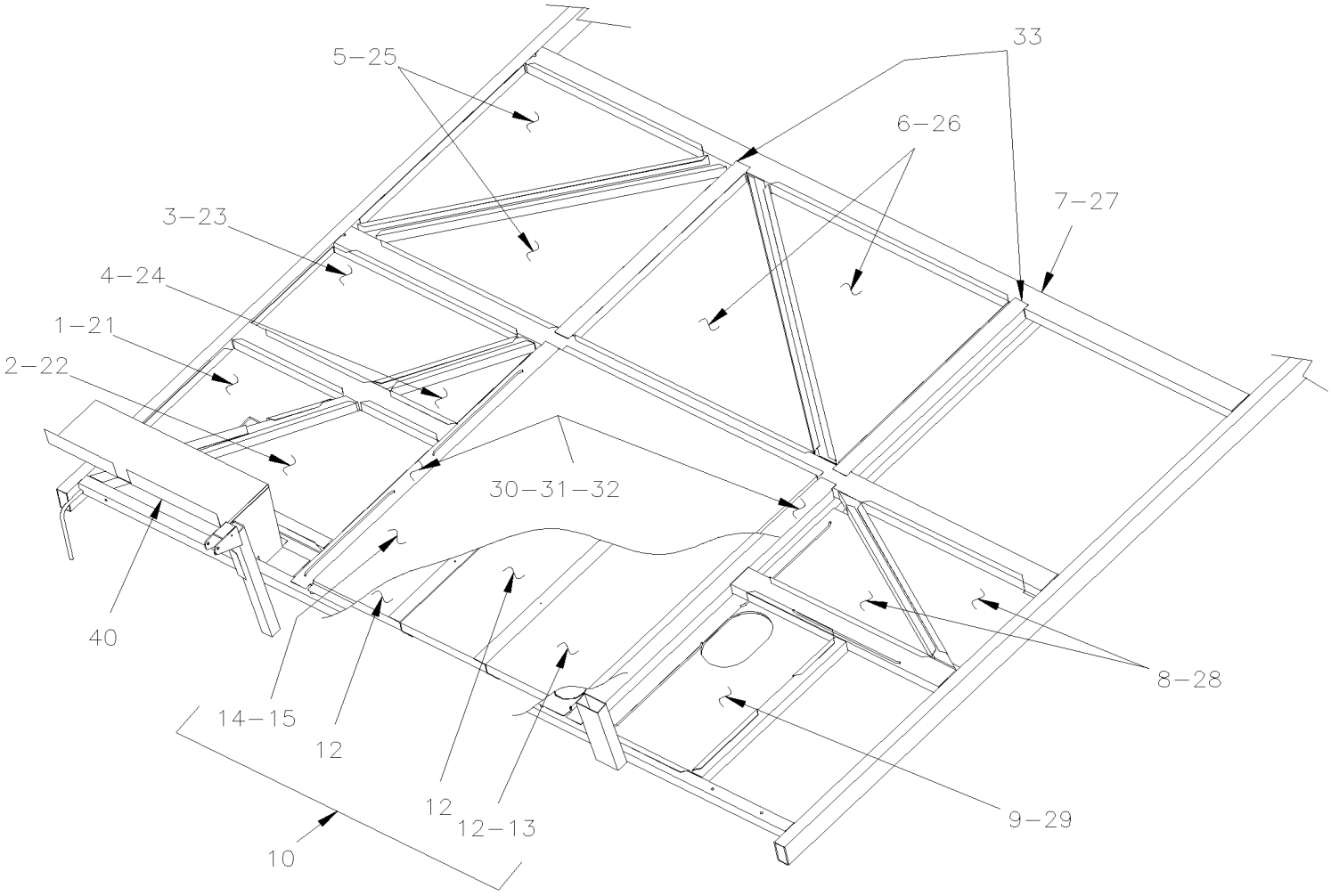

De 3-4537 À 8-1043		Date:07-2024	PAGE:HF-1839-21

ISOLATION COMPARTIMENT MOTEUR ARRIERE

Numéro d'article	Pièces	Description	H3411	H3455	VIP45	NOTES
1	351216	BAC PERFORE, COMPT MOTEUR À 3-4757	1	1	1	
1	351374	BAC PERFORE, COMPT MOTEUR De 4-4758	1	1	1	
2	351218	BAC PERFORE, COMPT MOTEUR À 3-4757	1	1		
2	351222	BAC PERFORE, COMPT MOTEUR À 3-4757			1	
2	351375	BAC PERFORE, COMPT MOTEUR De 4-4758	1	1	1	
3	351220	BAC PERFORE, COMPT MOTEUR À 3-4757	1	1	1	
3	351422	BAC PERFORE, COMPT MOTEUR De 4-4758	1	1	1	
4	351215	BAC PERFORE, COMPT MOTEUR	1	1	1	
5	351376	BAC PERFORE, COMPT MOTEUR De 4-4758	2	2	2	
6	351219	BAC PERFORE, COMPT MOTEUR	2	2	2	
7	351249	BAC PERFORE, COMPT MOTEUR	2	2	2	
8	351217	BAC PERFORE, COMPT MOTEUR	2	2	2	
9	351275	BAC PERFORE, COMPT MOTEUR	1	1		
9	351221	BAC PERFORE, COMPT MOTEUR			1	
NS	970251	AL SH 3003 20GAx48x96 TROUS W/5MM HOLES PERFORATED	AR	AR	AR	
10	Call order desk	PANNEAU CENTRAL,COMP MOTEUR A/WCL ST ST	1	1		P
10	Call order desk	PANNEAU CENTRAL,COMP MOTEUR A/WCL ST ST	1	1		P A
10	Call order desk	PANNEAU CENTRAL,COMP MOTEUR A/WCL ST ST			1	P
11	351274	. PANNEAU, CENTRAL (SOUDE)	1	1		
11	351251	. PANNEAU, CENTRAL (SOUDE)	1	1		A
12	351223	. ISOLANT 1018MM X 294MM	2	2		
12	351223	. ISOLANT 1018MM X 294MM			3	
13	351224	. ISOLANT 1018MM X 294MM	1	1		
13	351226	. ISOLANT 1018MM X 894MM	1	1		
14	351227	. ISOLANT 1018MM X 894MM	1	1		
15	351228	. BAC PERFORE, COMPT MOTEUR	1	1	1	
21	351231	ISOLANT / 574MM X 380MM À 3-4757	1	1	1	
21	351378	ISOLANT / 574MM X 381MM De 4-4758	1	1	1	
22	351233	ISOLANT / 562MM X 467MM À 3-4757	1	1		
22	351237	ISOLANT / 562MM X 467MM À 3-4757			1	
22	351379	ISOLANT / 562MM X 567MM De 4-4758	1	1	1	
23	351235	ISOLANT / 640MM X 338MM	1	1	1	
24	351230	ISOLANT / 339MM X 230MM	1	1	1	
25	351380	BAC PERFORE, COMPT MOTEUR De 4-4758	2	2	2	
26	351234	ISOLANT 704MM X 831MM	2	2	2	
27	350388	ISOLANT 48MM X 720MM	2	2	2	
27	351248	ISOLANT 48MM X 715MM	2	2	2	
28	351232	ISOLANT 607MM X 310MM	2	2	2	
29	351229	ISOLANT 594MM X 353MM	1	1		
29	351236	ISOLANT 594MM X 353MM			1	
30	350324	ISOLANT 70MM X 35MM	2	2	2	
31	350387	ISOLANT 57MM X 305MM	2	2	2	

De 3-4537 À 8-1043		Date:07-2024	PAGE:HF-1839-21

ISOLATION COMPARTIMENT MOTEUR ARRIERE

Numéro d'article	Pièces	Description	H3411	H3455	VIP455	NOTES
31	351246	ISOLANT 55MM X 345MM	2	2	2	
32	351238	GRILLE 1025MM X 85MM	2	2	2	
33	351247	ISOLANT 55MM X 600MM	2	2	2	
33	350386	ISOLANT 57MM X 605MM	2	2	2	
40	**HF-1839-25**	**ISOLATION STRUCTURE ET COQUILLE ARRIERE**				
NS	682484	RUBAN ADHESIF ALUMINIUM .005" x 3" x 300' ALUMINUM FSK3"	AR	AR	AR	
NS	504339	RIVET AVEUGLE TETE BOMBE OUVERT 1/8x3/8 SS	AR	AR	AR	
NS	850036	ISOLATION BRUIT 1/4" x 48" x 48"	AR	AR	AR	
NS	850063	IS PRE-ASS. 1 1/2" X 41 X 54"	AR	AR	AR	
		A) AVEC MONTE PERSONNE "ST & ST"				
		P) CONTACTER LE BUREAU DE PRISE DE COMMANDE				

De 3-4417 À 8-1043		Date:07-2024	PAGE:HF-1839-25
ISOLATION STRUCTURE ET COQUILLE ARRIERE			

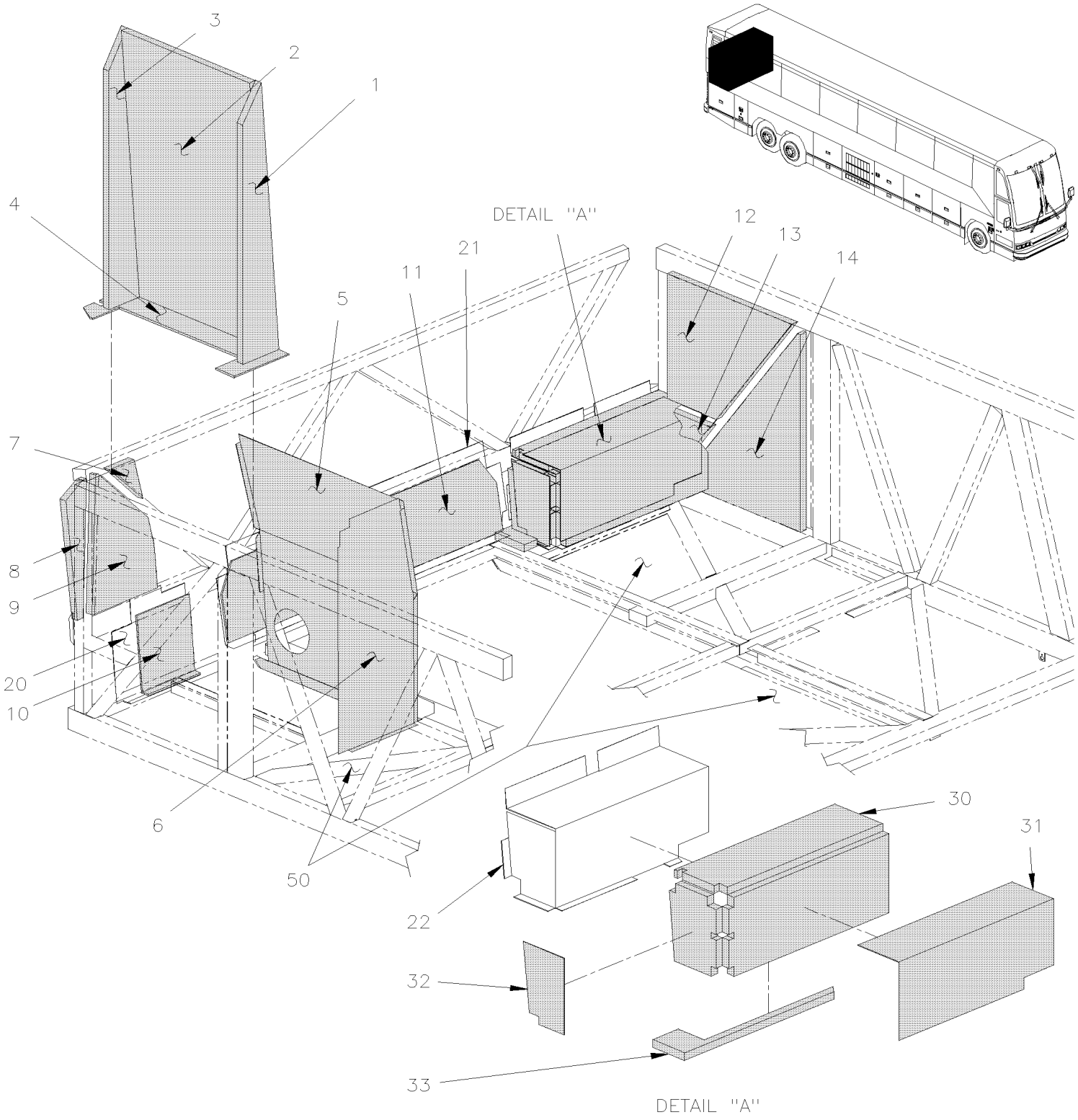

De 3-4417 À 8-1043		Date:07-2024	PAGE:HF-1839-25

ISOLATION STRUCTURE ET COQUILLE ARRIERE

Numéro d'article	Pièces	Description	H3411	H3455	VIP455	NOTES
1	323761	ISOLANT 156MM X 965MM			1	
2	323561	ISOLANT 550MM X 965MM	1	1	1	
3	323562	ISOLANT 156MM X 965MM	1	1	1	
4	350300	ISOLANT 235MM X 654MM	1	1	1	
5	350155	ISOLANT 681MM X 830MM	1	1		
6	350157	ISOLANT 368MM 830MM	1	1		
7	350624	ISOLANT 105MM X 162MM	1	1	1	
8	350625	ISOLANT 88MM X 466MM	1	1	1	
9	350626	ISOLANT 282MM X 459MM	1	1	1	
10	350351	ISOLANT PHONIQUE ASS. 290MM X 305MM	1	1		
10	350379	ISOLANT PHONIQUE ASS. 290MM X 622MM			1	
11	350367	ISOLANT PHONIQUE 258MM X 1180MM	1	1	1	
12	350299	ISOLANT 355MM X 482MM	1	1	1	
12	350430	ISOLANT 444MM X 535MM	1	1	1	
13	350298	ISOLANT 216MM X 465MM	1	1	1	
13	350432	ISOLANT 160MM X 215MM	1	1	1	
14	350297	ISOLANT 623MM X 673MM	1	1	1	
14	350431	ISOLANT 520MM X 695MM	1	1	1	
20	350372	BAC PERFORE, COMPT MOTEUR / CURBSIDE VERTICAL	1	1		
20	350382	BAC PERFORE, COMPT MOTEUR / CURBSIDE VERTICAL			1	
21	350359	BAC PERFORE, COMPT MOTEUR / CENTER PART VERTICAL	1	1	1	
22	350373	BAC PERFORE, COMPT MOTEUR / SURGE TANK	1	1	1	
30	350304	ISOLANT 440MM X 811MM	1	1	1	
31	350144	ISOLANT 411MM X 606MM	1	1	1	
32	350146	ISOLANT 160MM X 246MM	1	1	1	
33	350322	ISOLANT 125MM X 606MM	1	1	1	
50	**HF-1839-20**	**ISOLATION COMPARTIMENT MOTEUR ARRIERE**				
NS	504379	RIVET AVEUGLE TETE BOMBE OUVERT 3/16x1/4 SS	1	1	1	
NS	680257	RUBAN ADHESIF ALUMINIUM .005" x 2" x 300' TRM425-2	1	1	1	
NS	682484	RUBAN ADHESIF ALUMINIUM .005" x 3" x 300' ALUMINUM FSK3"	1	1	1	
NS	680096	SCELLANT BUTYL ALUM / GRIS / 310ml CARTRIDGE	1	1	1	

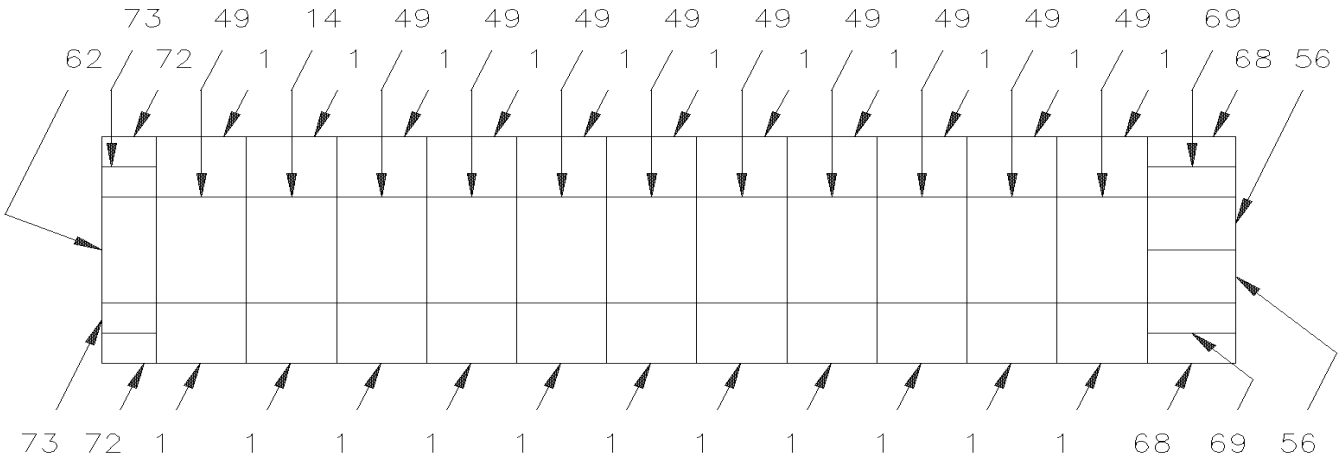
73 49 14 49 49 49 49 49 49 49 49 49 49 69
62 72 1 1 1 1 1 1 1 1 1 1 1 1 68 56
73 72 1 1 1 1 1 1 1 1 1 1 1 68 69 56
BUS H3—41'
FRONT

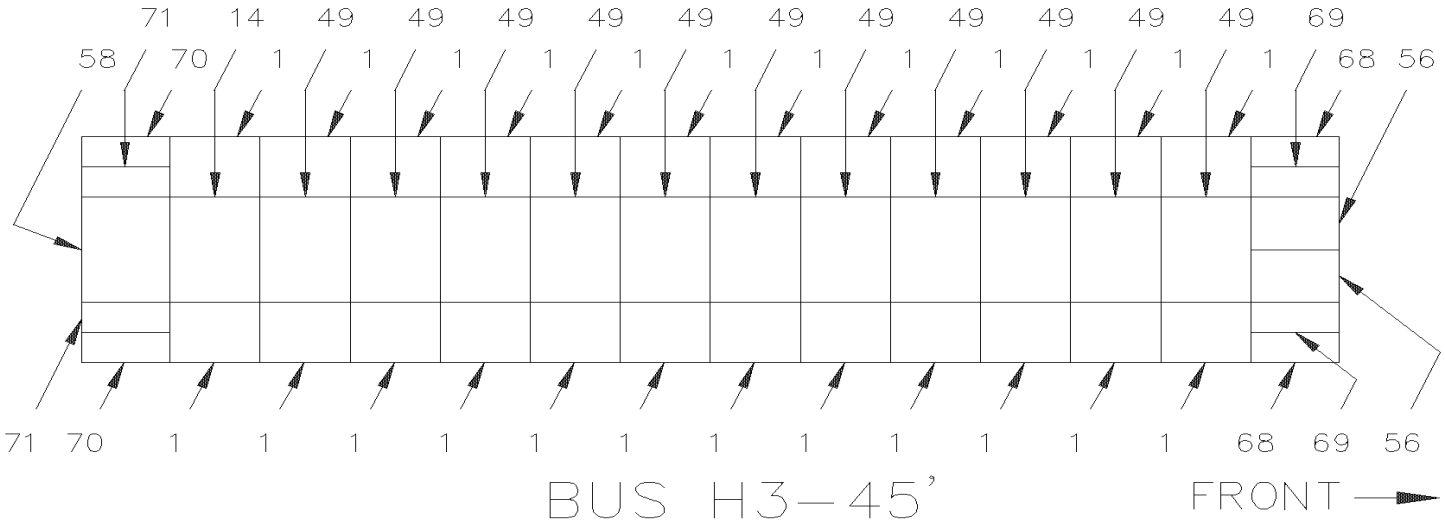
71 14 49 49 49 49 49 49 49 49 49 49 49 69
58 70 1 1 1 1 1 1 1 1 1 1 1 1 1 1 68 56
71 70 1 1 1 1 1 1 1 1 1 1 1 1 68 69 56
BUS H3—45'
FRONT

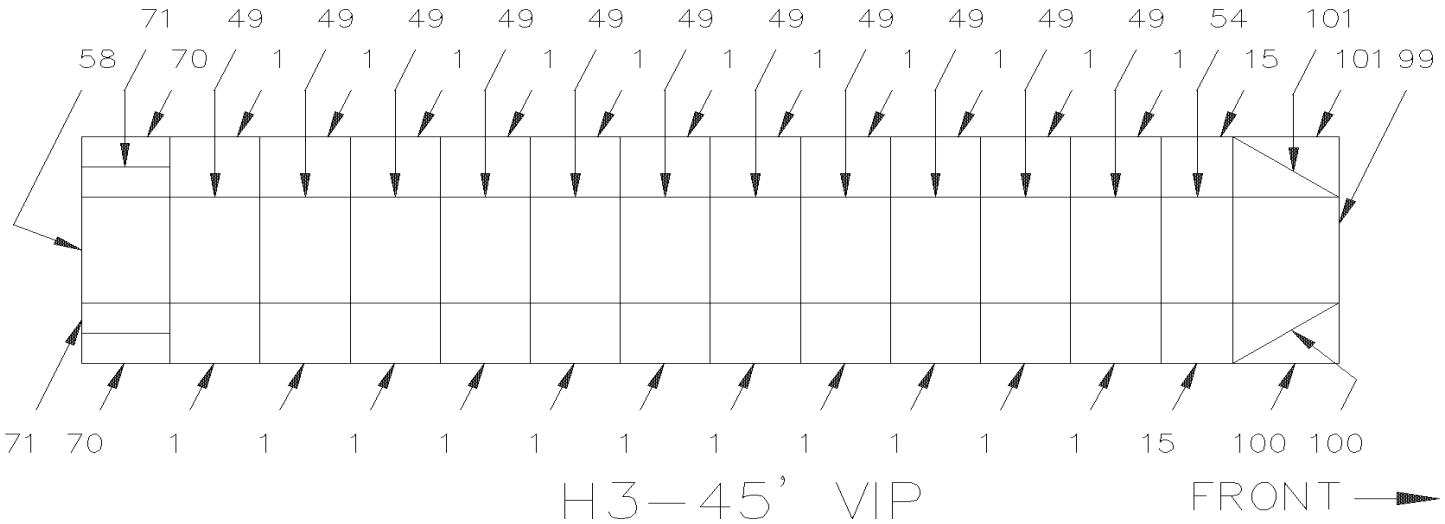
71 49 49 49 49 49 49 49 49 49 49 49 49 54 101
58 70 1 1 1 1 1 1 1 1 1 1 1 1 1 1 15 101 99
71 70 1 1 1 1 1 1 1 1 1 1 1 1 15 100 100
H3—45' VIP
FRONT

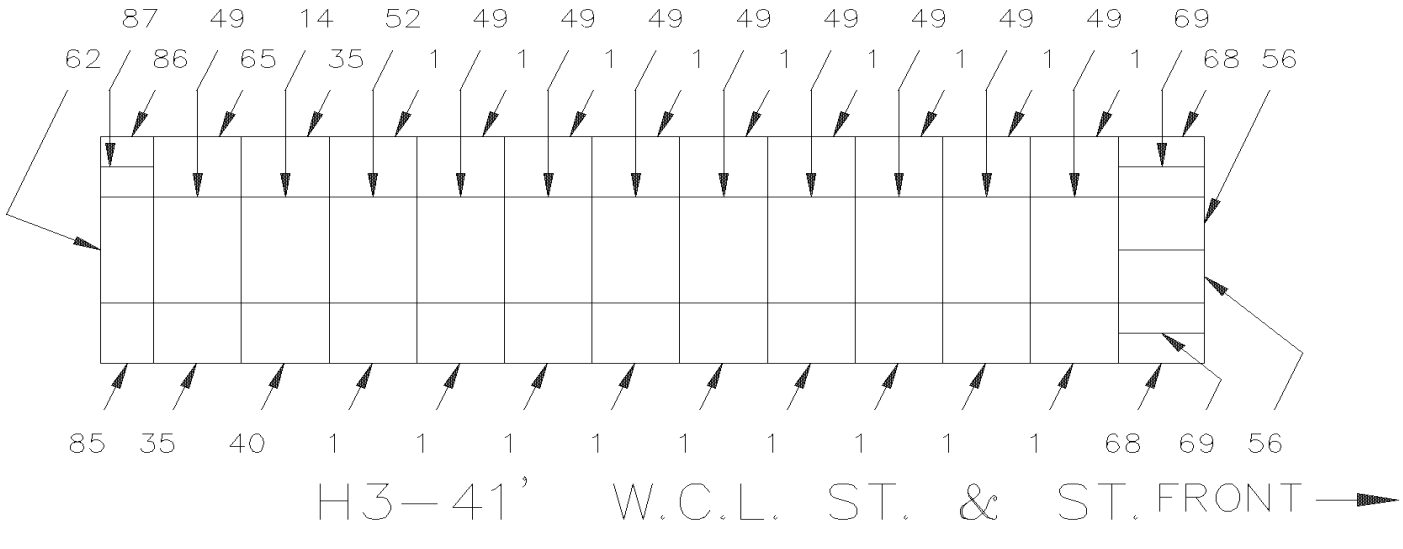
87 49 14 52 49 49 49 49 49 49 49 49 69
62 86 65 35 1 1 1 1 1 1 1 1 1 1 1 68 56
85 35 40 1 1 1 1 1 1 1 1 1 68 69 56
H3—41' W.C.L. ST. & ST.
FRONT

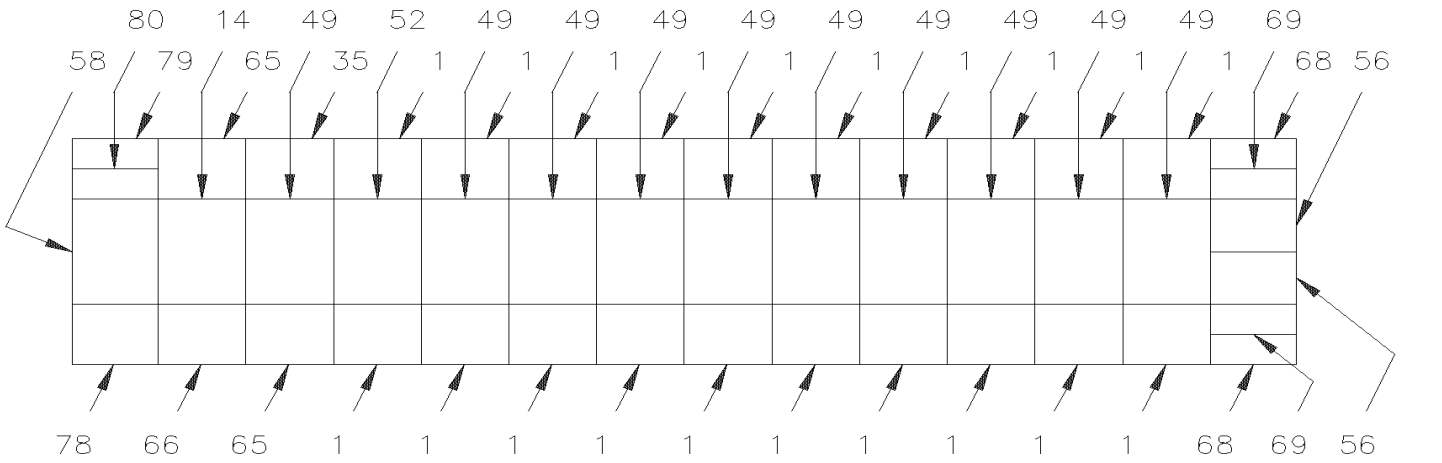
80 14 49 52 49 49 49 49 49 49 49 49 49 49 69
58 79 65 35 1 1 1 1 1 1 1 1 1 1 1 1 68 56
78 66 65 1 1 1 1 1 1 1 1 1 1 1 68 69 56
H3—45' W.C.L. ST. & ST.
FRONT

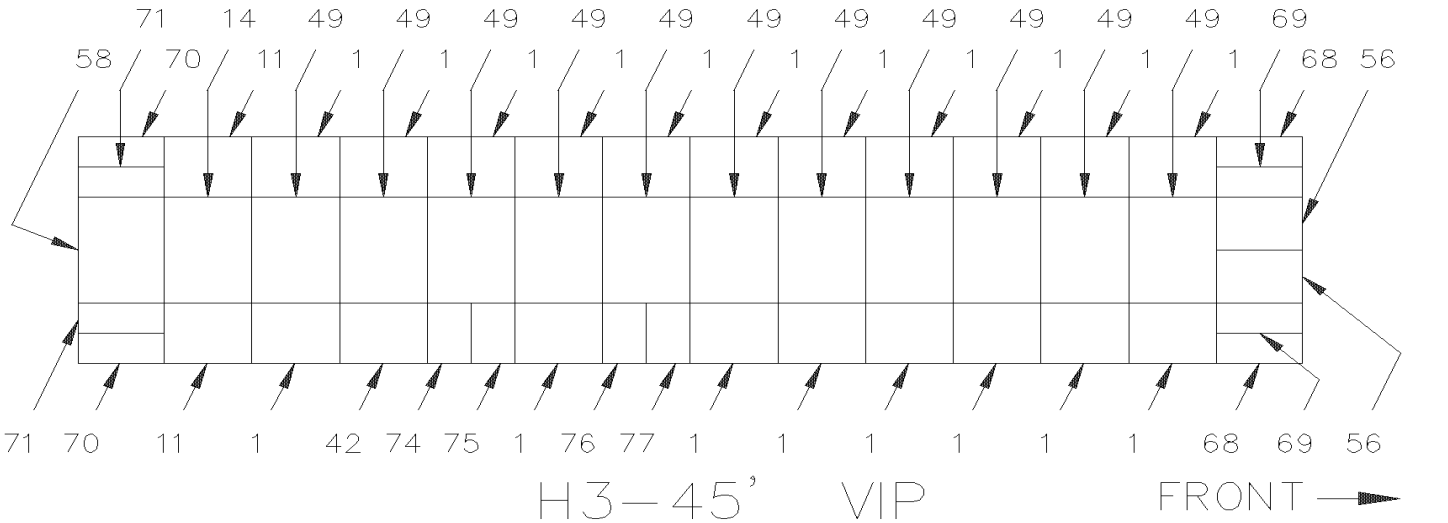
71 14 49 49 49 49 49 49 49 49 49 49 49 49 69
58 70 11 1 1 1 1 1 1 1 1 1 1 1 1 1 68 56
71 70 11 1 42 74 75 1 76 77 1 1 1 1 1 1 68 69 56
H3—45' VIP
FRONT

De 3-4417 À 7-0771		Date:07-2024	PAGE:HF-1839-30

ISOLATION PANNEAU PLAFOND

Numéro d'article	Pièces	Description	H3411	H3455	VIP45	NOTES
	350673	ENSEMBLE ISOLATION TOIT	1			
	350670	ENSEMBLE ISOLATION TOIT		1		
	350674	ISOLATION TOIT AVEC WCL H3-41	1			
	350671	ISOLATION TOIT AVEC WCL H3-41		1		
	350672	ISOLATION TOIT AVEC RIC-9		1		
	350634	ENSEMBLE ISOLATION TOIT			1	
	355870	ENS. ISOLANT DE TOIT 3 EXTENSIONS VIP W/SINGLE SLIDE OUT			1	
	355869	ENS. ISOLANT DE TOIT 3 EXTENSIONS VIP W/DOUBLE SLIDE OUT			1	
1	350746	PANNEAU ISOLATION DE TOIT	22		22	
1	350746	PANNEAU ISOLATION DE TOIT		24		
14	350747	PANNEAU ISOLATION DE TOIT	1	1		
15	350748	PANNEAU ISOLATION DE TOIT			2	
35	350750	PANNEAU ISOLATION DE TOIT	2			
35	350750	PANNEAU ISOLATION DE TOIT		1		
42	350751	PANNEAU ISOLATION DE TOIT		1		
49	350752	PANNEAU ISOLATION DE TOIT	10			
49	350752	PANNEAU ISOLATION DE TOIT		11	11	
52	350753	PANNEAU ISOLATION DE TOIT	1	1		
54	350754	PANNEAU ISOLATION DE TOIT			1	
56	350755	PANNEAU ISOLATION DE TOIT	2	2		
58	350756	PANNEAU ISOLATION DE TOIT		1	1	
62	350757	PANNEAU ISOLATION DE TOIT	1			
65	350758	PANNEAU ISOLATION DE TOIT		2		
65	350758	PANNEAU ISOLATION DE TOIT	1			
68	350766	PANNEAU ISOLATION DE TOIT	2	2		
69	350771	PANNEAU ISOLATION DE TOIT	2	2		
70	350772	PANNEAU ISOLATION DE TOIT		2	2	
71	350773	PANNEAU ISOLATION DE TOIT		2	2	
72	350777	PANNEAU ISOLATION DE TOIT	2			
73	350778	PANNEAU ISOLATION DE TOIT	2			
74	350779	PANNEAU ISOLATION DE TOIT		1		
75	350780	PANNEAU ISOLATION DE TOIT		1		
76	350781	PANNEAU ISOLATION DE TOIT		1		
77	350782	PANNEAU ISOLATION DE TOIT		1		
78	350783	PANNEAU ISOLATION DE TOIT		1		
79	350784	PANNEAU ISOLATION DE TOIT		1		
80	350785	PANNEAU ISOLATION DE TOIT		1		
81	350787	PANNEAU ISOLATION DE TOIT	1	1	1	
82	350798	PANNEAU ISOLATION DE TOIT	1	1	1	
83	350815	PANNEAU ISOLATION DE TOIT	1			

De 3-4417 À 7-0771		Date:07-2024	PAGE:HF-1839-30

ISOLATION PANNEAU PLAFOND

Numéro d'article	Pièces	Description	H3411	H3455	VIP455	NOTES
84	350819	PANNEAU ISOLATION DE TOIT	1			
85	350820	PANNEAU ISOLATION DE TOIT	1			
86	350821	PANNEAU ISOLATION DE TOIT	1			
87	350822	PANNEAU ISOLATION DE TOIT	1			
99	350825	PANNEAU ISOLATION DE TOIT			1	
100	350826	PANNEAU ISOLATION DE TOIT			2	
101	350827	PANNEAU ISOLATION DE TOIT			2	

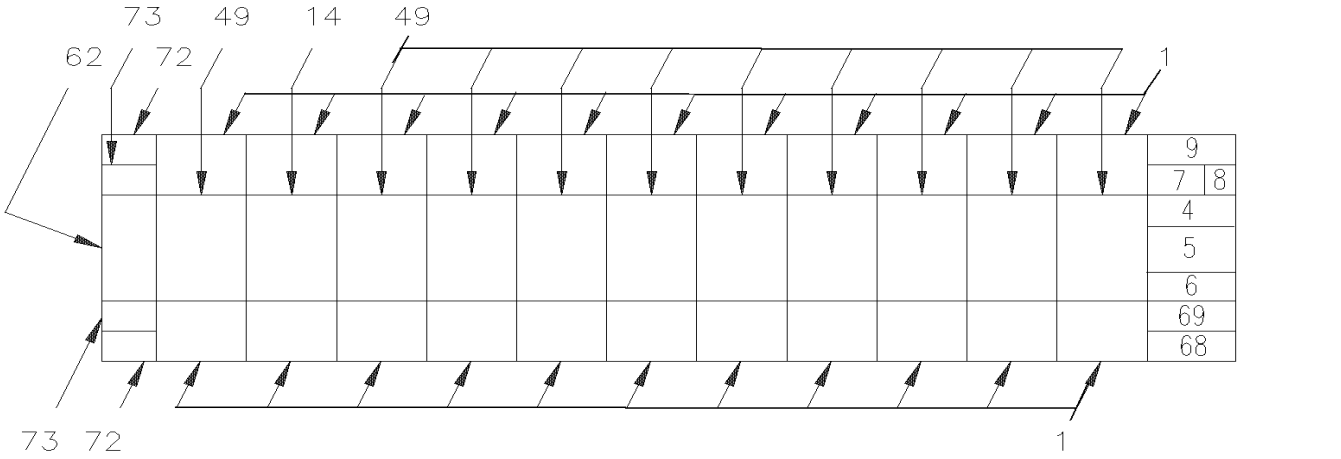
73
49
14
49
62
72
1
9
7
8
4
5
6
69
68
73
72
1
BUS H3–41'
FRONT

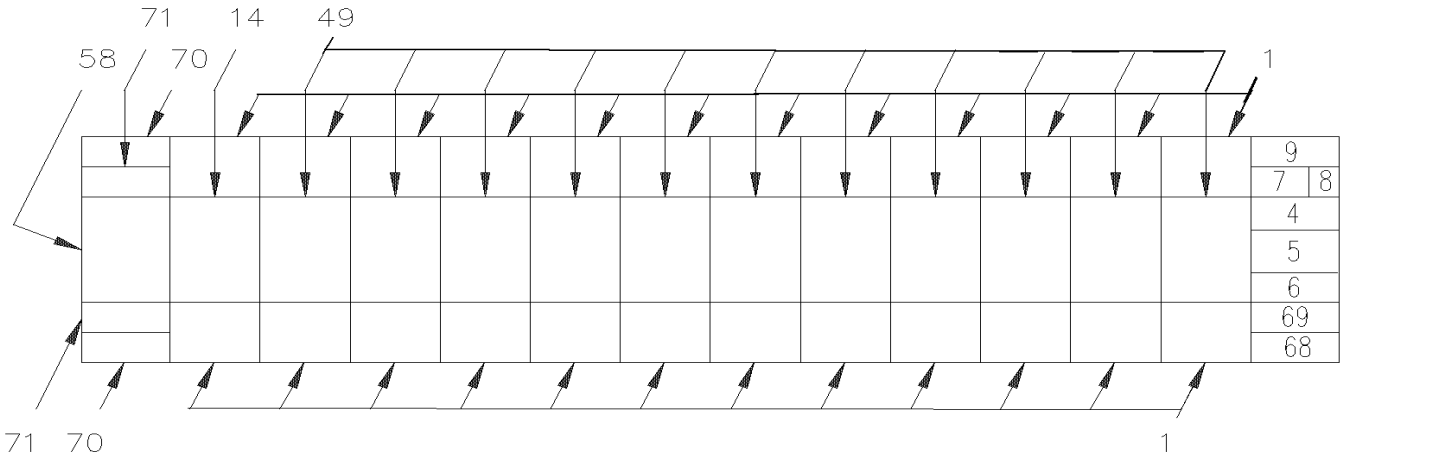
71
14
49
58
70
1
9
7
8
4
5
6
69
68
71
70
1
BUS H3–45'
FRONT

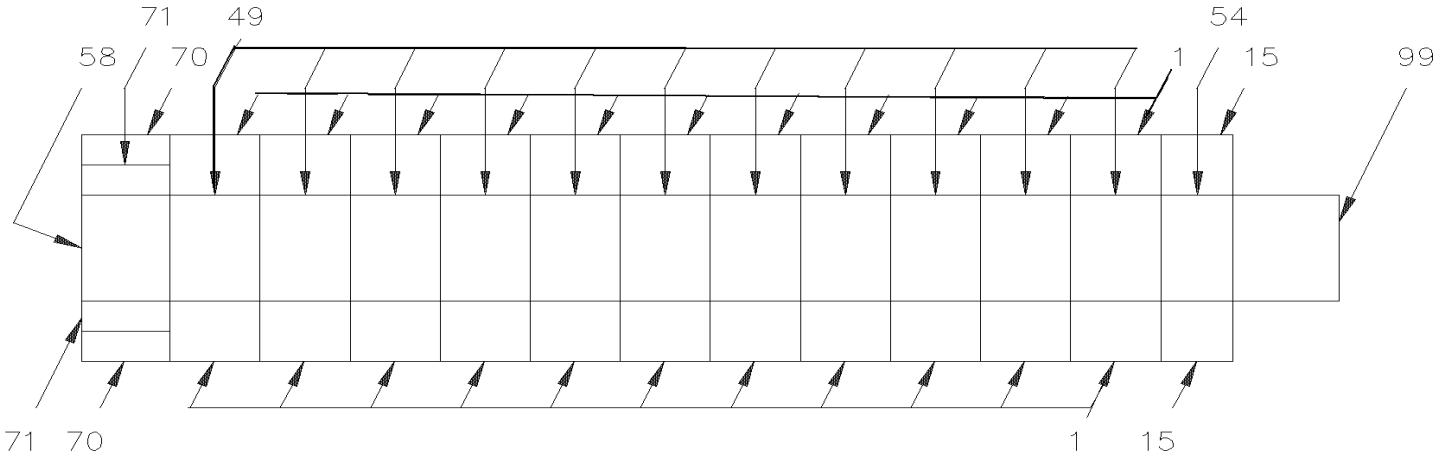
71
49
54
58
70
1
15
99
71
70
1
15
H3–45' VIP
FRONT

De 7-0772 À 8-1043		Date:07-2024	PAGE:HF-1839-31
ISOLATION PANNEAU PLAFOND			

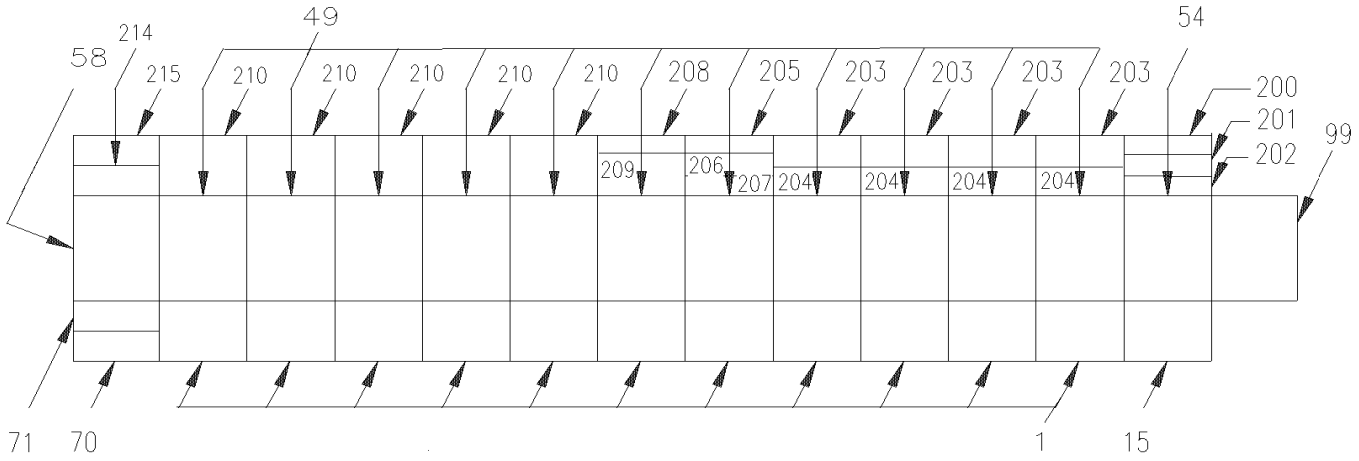

H3–45' VIP

FRONT →

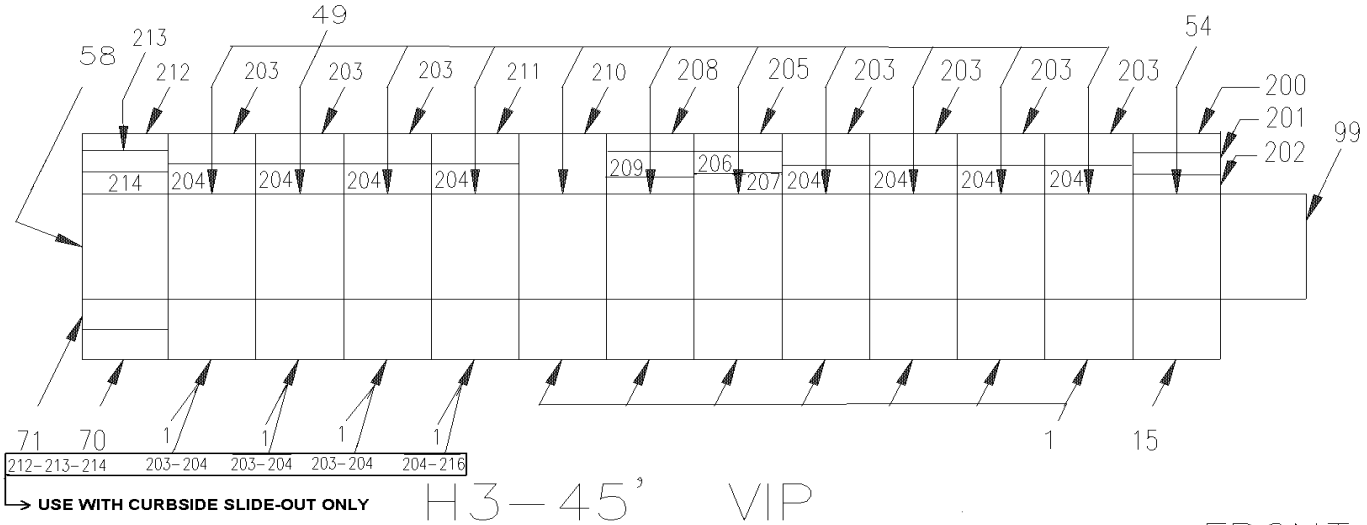

→ USE WITH CURBSIDE SLIDE-OUT ONLY

H3–45' VIP

FRONT →

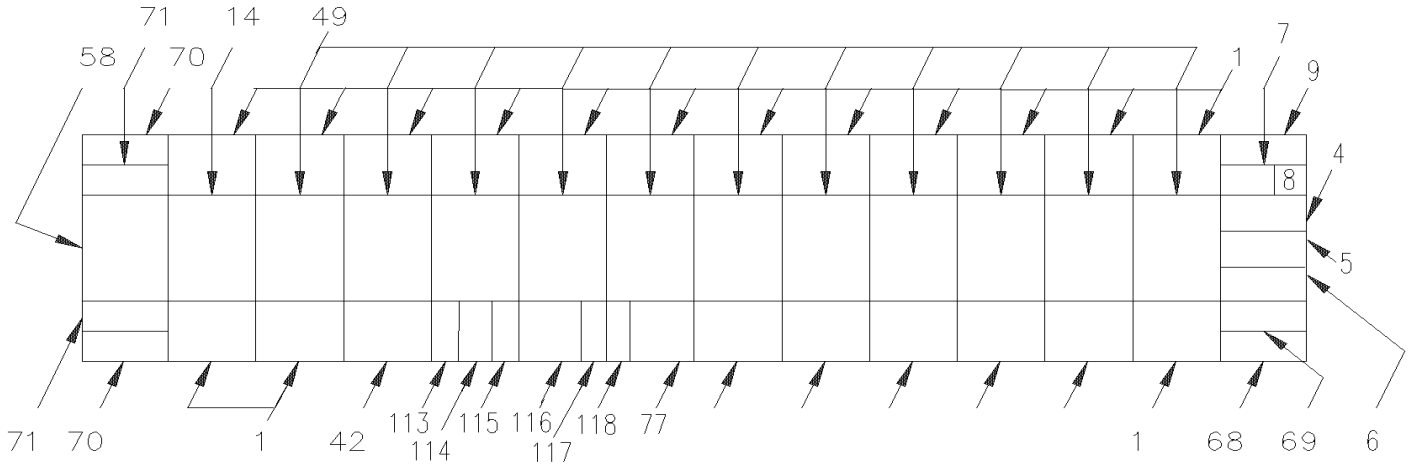

H3–45' W.C.L.

FRONT →

De 7-0772 À 8-1043		Date:07-2024	PAGE:HF-1839-31

ISOLATION PANNEAU PLAFOND

Numéro d'article	Pièces	Description	H3 41	H3 45	VIP 45	NOTES
	351841	ENSEMBLE ISOLATION TOIT À 7-0817	1			
	351838	ENSEMBLE ISOLATION TOIT À 7-0817		1		
	350671	ISOLATION TOIT AVEC WCL H3-41 À 6-0335	1	1		
	351840	ISOLATION TOIT AVEC RIC-9 À 7-0817		1		
	351866	ISOLATION TOIT AVEC RIC-9 De 7-0818 À 7-0988		1		
	351918	ISOLATION TOIT AVEC RIC-9 De 7-0988		1		
	351868	ISOLATION TOIT SANS WCL H3-45 AR. De 7-0818 À 7-0988	1			
	351917	ISOLATION TOIT SANS WCL H3-45 AR. De 7-0989	1			
	351864	ISOLATION TOIT SANS WCL H3-45 AR. De 7-0818 À 7-0988		1		
	351916	ISOLATION TOIT SANS WCL H3-45 AR. De 7-0989		1		
NS	351865	ISOLATION, TOIT AV. De 7-0818	1	1		
	351276	ISOLATION TOIT VIP			1	
	351806	ENS. ISOLANT DE TOIT 3 EXTENSIONS VIP W/DOUBLE SLIDE OUT À 7-0988			1	
	351912	ENS. ISOLANT DE TOIT 3 EXTENSIONS VIP W/DOUBLE SLIDE OUT De 7-0989			1	
	351807	ENS. ISOLANT DE TOIT 3 EXTENSIONS VIP W/SINGLE SLIDE OUT À 7-0988			1	
	351913	ENS. ISOLANT DE TOIT 3 EXTENSIONS VIP W/SINGLE SLIDE OUT De 7-0989			1	
	356010	ENS. ISOLANT DE TOIT 3 EXTENSIONS VIP W/TRIPLE SLIDE OUT De 7-0944			1	
1	350746	PANNEAU ISOLATION DE TOIT	22		22	
1	350746	PANNEAU ISOLATION DE TOIT		24		
4	351822	PANNEAU ISOLATION DE TOIT	1	1		
5	351824	PANNEAU ISOLATION DE TOIT	1	1		
6	351825	PANNEAU ISOLATION DE TOIT	1	1		
7	351826	PANNEAU ISOLATION DE TOIT	1	1		
8	351827	PANNEAU ISOLATION DE TOIT	1	1		
9	351837	PANNEAU ISOLATION DE TOIT	1	1		
14	350747	PANNEAU ISOLATION DE TOIT	1	1		
15	350748	PANNEAU ISOLATION DE TOIT			2	
42	350751	PANNEAU ISOLATION DE TOIT		1		
49	350752	PANNEAU ISOLATION DE TOIT	10			
49	350752	PANNEAU ISOLATION DE TOIT		11	11	
54	350754	PANNEAU ISOLATION DE TOIT			1	
58	350756	PANNEAU ISOLATION DE TOIT		1	1	
68	350766	PANNEAU ISOLATION DE TOIT	2	2		
69	350771	PANNEAU ISOLATION DE TOIT	2	2		
70	350772	PANNEAU ISOLATION DE TOIT		2	2	
71	350773	PANNEAU ISOLATION DE TOIT		2	2	
72	350777	PANNEAU ISOLATION DE TOIT	2			
73	350778	PANNEAU ISOLATION DE TOIT	2			
77	350782	PANNEAU ISOLATION DE TOIT		1		
99	350825	PANNEAU ISOLATION DE TOIT			1	

De 7-0772 À 8-1043		Date:07-2024	PAGE:HF-1839-31

ISOLATION PANNEAU PLAFOND

Numéro d'article	Pièces	Description	H3411	H3455	VIP455	NOTES
100	350826	PANNEAU ISOLATION DE TOIT			2	
113	351513	PANNEAU ISOLATION DE TOIT		1		
114	351539	PANNEAU ISOLATION DE TOIT		1		
115	351535	PANNEAU ISOLATION DE TOIT		1		
116	351536	PANNEAU ISOLATION DE TOIT		1		
117	351537	PANNEAU ISOLATION DE TOIT		1		
118	351538	PANNEAU ISOLATION DE TOIT		1		
200	350000	PANNEAU ISOLATION DE TOIT			1	
201	350001	PANNEAU ISOLATION DE TOIT			1	
202	350002	PANNEAU ISOLATION DE TOIT			1	
203	350003	PANNEAU ISOLATION DE TOIT			AR	
204	350004	PANNEAU ISOLATION DE TOIT			AR	
205	350006	PANNEAU ISOLATION DE TOIT			1	
206	350007	PANNEAU ISOLATION DE TOIT			1	
207	350008	PANNEAU ISOLATION DE TOIT			1	
208	350009	PANNEAU ISOLATION DE TOIT			1	
209	350010	PANNEAU ISOLATION DE TOIT			1	
210	350011	PANNEAU ISOLATION DE TOIT			5	
211	351252	PANNEAU ISOLATION DE TOIT			1	
212	351253	PANNEAU ISOLATION DE TOIT			1	
213	351254	PANNEAU ISOLATION DE TOIT			1	
214	351255	PANNEAU ISOLATION DE TOIT			1	
215	355953	PANNEAU ISOLATION DE TOIT			1	
216	356011	PANNEAU ISOLATION DE TOIT De 5-0562 À 7-0988			1	
216	351908	PANNEAU ISOLATION DE TOIT De 7-0989			1	
217	351909	PANNEAU ISOLATION DE TOIT De 7-0989			1	
218	351910	PANNEAU ISOLATION DE TOIT De 7-0989			1	
219	351911	PANNEAU ISOLATION DE TOIT De 7-0989			1	
220	351907	PANNEAU ISOLATION DE TOIT De 7-0989			1	

De 3-4417 À 8-1043		Date:07-2024	PAGE:HF-1839-90
ISOLATION RALLONGE ESCAMOTABLE			

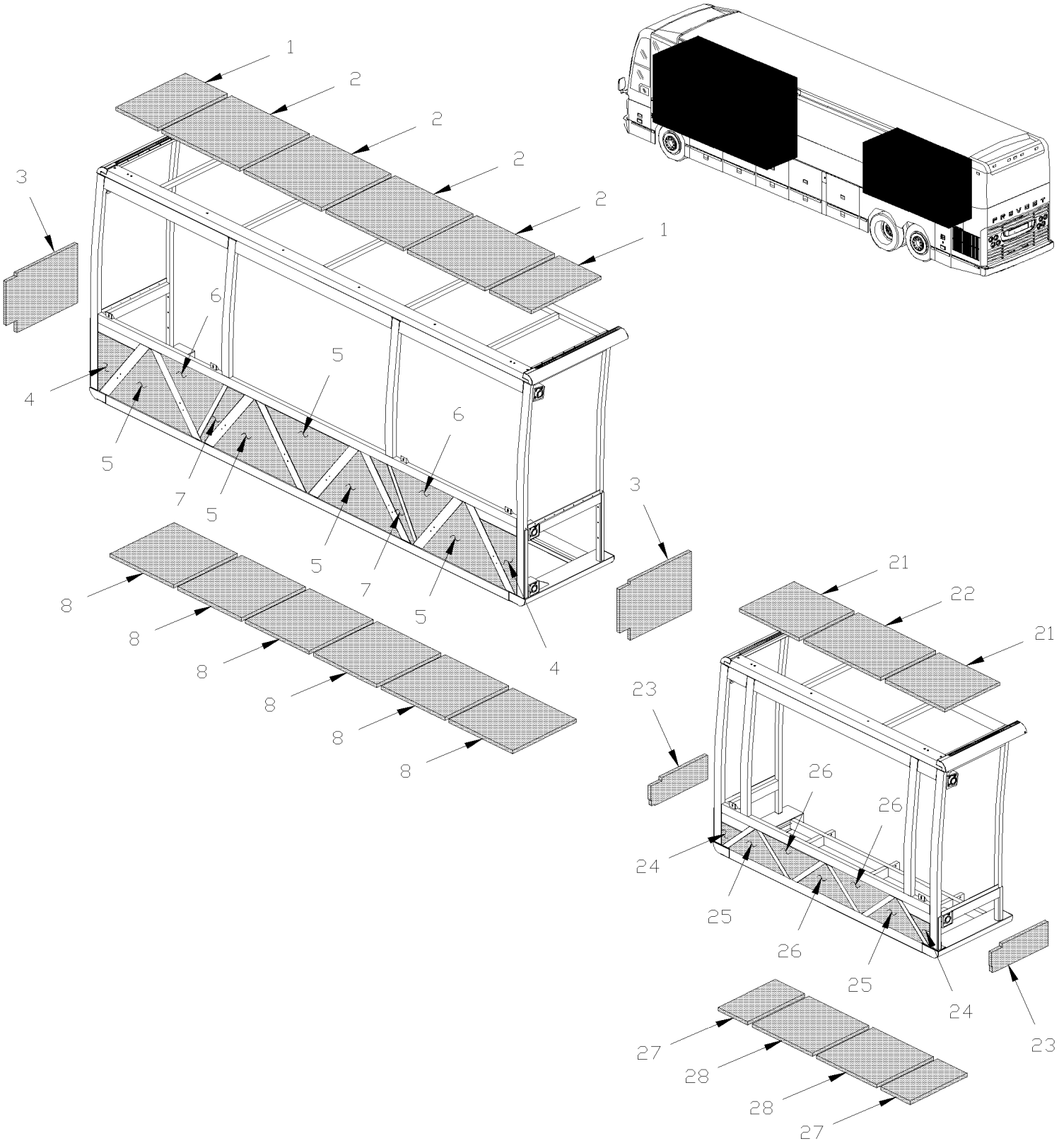

De 3-4417 À 8-1043		Date:07-2024	PAGE:HF-1839-90

ISOLATION RALLONGE ESCAMOTABLE

Numéro d'article	Pièces	Description	H3411	H3455	VIP455	NOTES
1	Call order desk	PANNEAU ISOLANT			2	P
2	Call order desk	PANNEAU ISOLANT			4	P
3	Call order desk	PANNEAU ISOLANT			2	P
4	Call order desk	PANNEAU ISOLANT			2	P
5	Call order desk	PANNEAU ISOLANT			5	P
6	Call order desk	PANNEAU ISOLANT			2	P
7	Call order desk	PANNEAU ISOLANT			2	P
8	Call order desk	PANNEAU ISOLANT			6	P
21	Call order desk	PANNEAU ISOLANT			2	P
22	Call order desk	PANNEAU ISOLANT			1	P
23	Call order desk	PANNEAU ISOLANT			2	P
24	Call order desk	PANNEAU ISOLANT			2	P
25	Call order desk	PANNEAU ISOLANT			2	P
26	Call order desk	PANNEAU ISOLANT			3	P
27	Call order desk	PANNEAU ISOLANT			2	P
28	Call order desk	PANNEAU ISOLANT			2	P
29	690352	RUBAN ADHESIF COUPE VAPEUR			QR	
		P) CONTACTER LE BUREAU DE PRISE DE COMMANDE				

De 3-4417 À 8-1043		Date:07-2024	PAGE:HF-1840-00
PANNEAU FINITION COMPARTIMENT PNEU DE SECOUR			

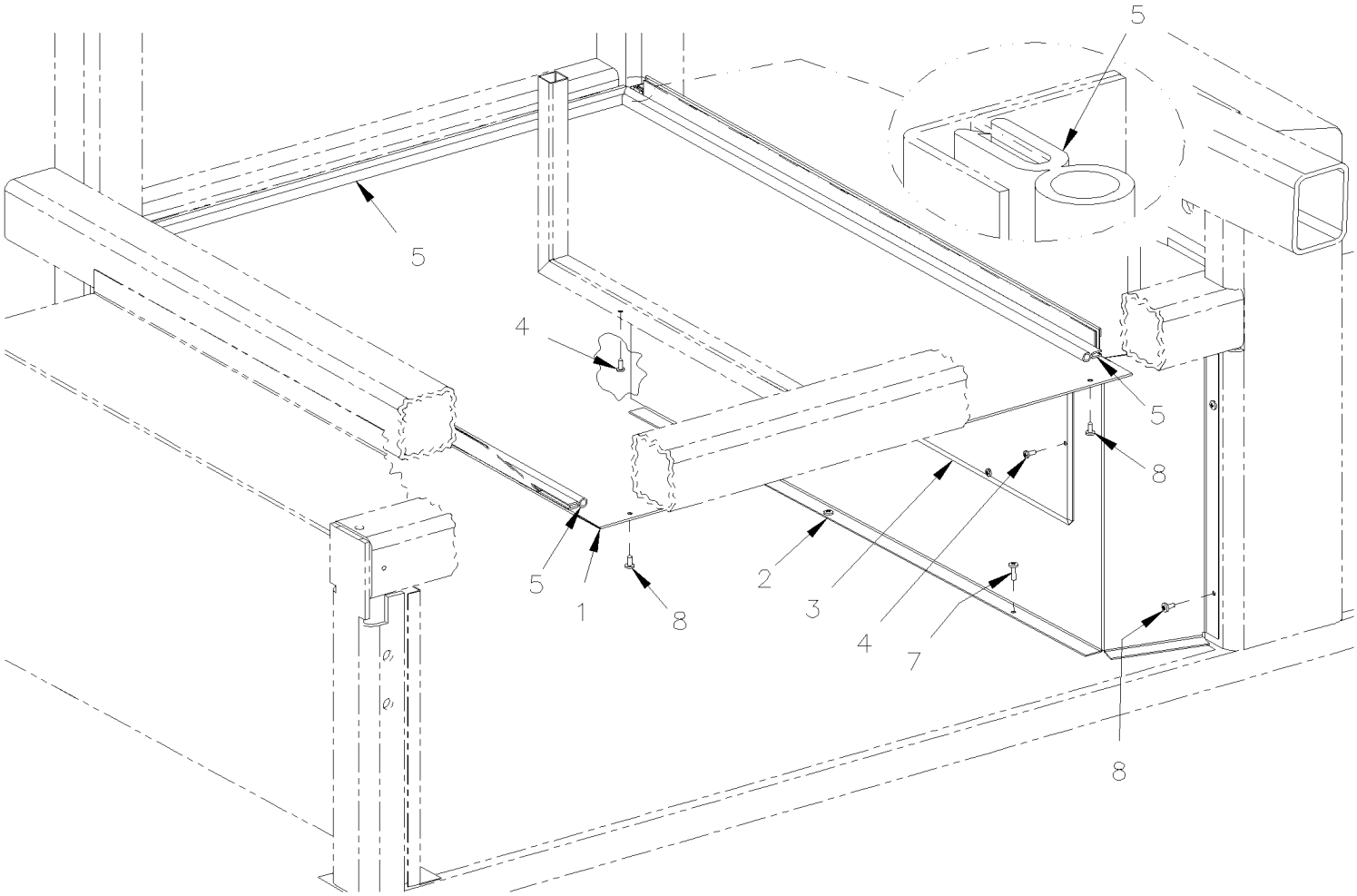

PREVOST

MANUEL DE PIÈCES

De 3-4417 À 8-1043		Date:07-2024	PAGE:HF-1840-00

PANNEAU FINITION COMPARTIMENT PNEU DE SECOUR

Numéro d'article	Pièces	Description	H3411	H3455	VIP455	NOTES
1	350654	PANNEAU FERMETURE / AVEC SUSPENSION INDEPENDANTE 955MM X 728MM			1	
2	350665	CLOISON ASS.			1	
3	350225	COUVERT ASS.			1	
4	500638	VIS AUTOTARAUDEUSE TETE CYLINDRIQUE PHILLIPS #8x1/2 Z050			5	
5	506302	RUB EX NEO BLACK / 7/16" HOLLOW BULB C.T.L.			AR	
6	680096	SCELLANT BUTYL ALUM / GRIS / 310ml CARTRIDGE			AR	
7	500642	VIS AUTOTARAUDEUSE TETE CYLINDRIQUE PHILLIPS #10x3/4 Z050			2	
8	500657	VIS AUTOTARAUDEUSE TETE GOUTTE PHILLIPS #10-24x1/2 Z050			5	

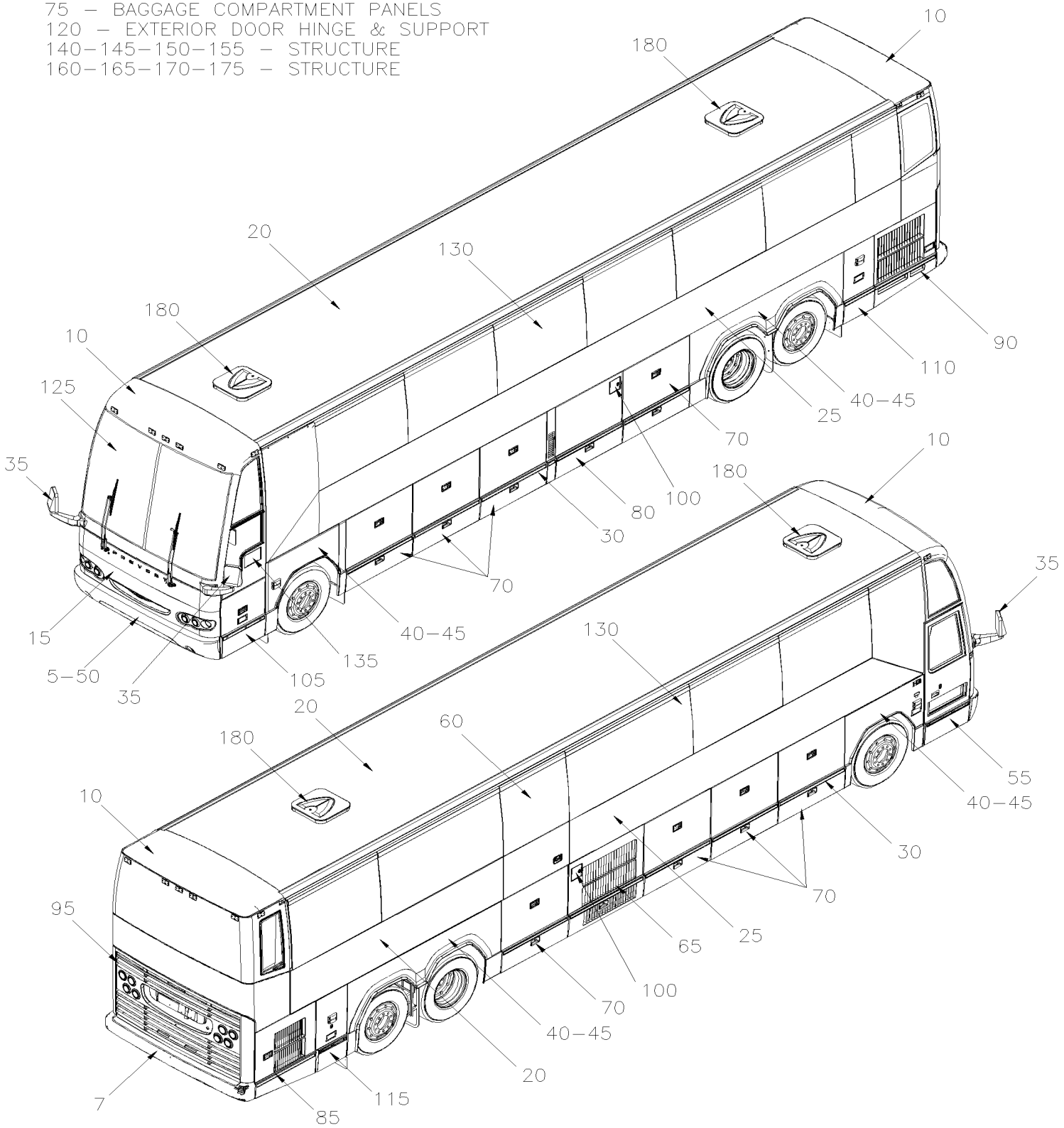
75 – BAGGAGE COMPARTMENT PANELS
120 – EXTERIOR DOOR HINGE & SUPPORT
140–145–150–155 – STRUCTURE
160–165–170–175 – STRUCTURE
10
180
20
130
180
10
125
35
90
110
40–45
25
70
100
80
30
70
40–45
135
105
15
5–50
35
10
180
35
130
20
60
180
10
55
40–45
30
70
95
65
25
100
70
40–45
20
115
7
85

De 3-4417 À 8-1043		Date:07-2024	PAGE:HF-18-EXT

FINITION VEHICULE EXTERIEUR

Numéro d'article	Pièces	Description	H3411	H3455	VIP45	NOTES
5	HF-1850-00	PARE-CHOCS AVANT De 3-4417 À 8-1043				
7	HF-1850-10	PARE-CHOCS ARRIERE De 3-4417 À 8-1043				
7	HF-1850-15	PARE-CHOCS ARRIERE - BUS "OPTION" / "ROMEO RIM" De 3-4417 À 8-1043				
10	HF-1851-00	INSTALLATION - LUNETTE AVANT ET ARRIERE De 3-4417 À 8-1043				
15	HF-1851-10	INSTALLATION PANNEAU AVANT De 3-4417 À 8-1043				
20	HF-1852-00	PANNEAUX DE TOIT De 3-4417 À 8-1043				
25	HF-1854-00	PANNEAUX DE COTE - BUS De 3-4417 À 8-1043				
25	HF-1854-50	PANNEAUX DE COTE - V.I.P. De 3-4417 À 7-0771				
25	HF-1854-51	PANNEAUX DE COTE - V.I.P. De 7-0772 À 8-1043				
25	HF-1854-90	PANNEAUX DE COTE RALLONGE ESCAMOTABLE COTE RUE "PREVOST" De 3-4417 À 7-0771				
25	HF-1854-91	PANNEAUX DE COTE RALLONGE ESCAMOTABLE COTE RUE "PREVOST" De 7-0772 À 8-1043				
25	HF-1854-92	PANNEAUX DE COTE - V.I.P. "SLIDE-OUT" PAR "CONVERTER" De 3-4417 À 7-0771				
25	HF-1854-93	PANNEAUX DE COTE - V.I.P. "SLIDE-OUT" PAR "CONVERTER" De 7-0772 À 8-1043				
30	HF-1855-00	EMBLEME & MOULURES EXTERIEURES De 3-4417 À 8-1043				
35	HF-1856-25	MIROIR "RAMCO" 1 VITRE / PEINTURE NOIR De 3-4417 À 8-1043				
35	HF-1856-35	MIROIR "RAMCO" 2 VITRES / PEINTURE NOIR De 3-4417 À 8-1043				
35	HF-1856-50	MIROIR "RAMCO" 1 VITRE / CHROME De 3-4417 À 8-1043				
35	HF-1856-60	MIROIR "RAMCO" 2 VITRES / CHROME De 3-4417 À 8-1043				
40	HF-1857-00	AILES De 3-4417 À 8-1043				
45	HF-1859-00	GARDE-BOUE - AVANT & ARRIERE De 3-4417 À 8-1043				
50	HF-1860-10	MECANISME DE PORTE ROUE DE SECOURS De 3-4417 À 8-1043				
50	HF-1860-50	PORTE PARE-CHOCS AVANT - V.I.P. De 3-4417 À 8-1043				
55	HF-1862-10	PORTE D'ENTREE ASS De 3-4417 À 8-1043				
55	HF-1862-50	PORTE D'ENTREE ASS - V.I.P. De 3-4417 À 8-1043				
55	HF-1862-60	INSTALLATION CADRE DE PORTE D'ENTREE De 3-4417 À 8-1043				
60	HF-1862-80	PORTE D'ENTREE MONTE PERSONNE De 3-4417 À 5-0167				
60	HF-1862-81	PORTE COULISSANTE MONTE PERSONNE De 5-0168 À 8-1043				
60	HF-1862-85	INSTALLATION PORTE COULISSANTE De 5-0168 À 8-1043				
65	HF-1863-00	PORTE CONDENSATEUR ASS De 3-4417 À 8-1043				
70	HF-1864-00	PORTE COMPARTIMENT A BAGAGES De 3-4417 À 8-1043				
70	HF-1864-30	DISPOSITIF DE VERROUILLAGE & CLES - TYPE "PS" De 3-4417 À 4-4914				
70	HF-1864-31	SOUPAPE CONTRÔLE BARRURE DE PORTE PNEUMATIQUE De 3-4417 À 8-1043				
70	HF-1864-32	DISPOSITIF DE VERROUILLAGE & CLES - TYPE "NS" De 4-4915 À 8-1043				
70	HF-1864-35	BARRURE ELEC. COMPARTIMENT A BAGAGES - V.I.P. De 3-4417 À 6-0388				
70	HF-1864-36	BARRURE ELEC. COMPARTIMENT A BAGAGES - V.I.P. De 6-0389 À 8-1043				
70	HF-1864-55	PORTE BAGAGES ASS - V.I.P. - STYLE "CALHOUN" De 3-4417 À 8-1043				
70	HF-1864-80	PORTE BAGAGES - MONTE PERSONNE "RICON" De 3-4417 À 3-4684				
70	HF-1864-81	PORTE BAGAGES - MONTE PERSONNE "RICON" De 3-4685 À 8-1043				
70	HF-1864-90	INST PORTE BAGAGES -AVEC RALLONGE ESCAMOTABLE De 3-4417 À 8-1043				
75	HF-1865-00	PANNEAUX COMPARTIMENT A BAGAGES De 3-4417 À 8-1043				
75	HF-1865-20	PANNEAU COMPARTIMENT CONDENSEUR & EVAPORATEUR De 3-4417 À 8-1043				
80	HF-1866-00	PORTE EVAPORATEUR ASS De 3-4417 À 8-1043				

De 3-4417 À 8-1043		Date:07-2024	PAGE:HF-18-EXT

FINITION VEHICULE EXTERIEUR

Numéro d'article	Pièces	Description	H3411	H3455	VIP45	NOTES
85	HF-1868-00	PORTE COMPRESSEUR A/C ASS De 3-4417 À 3-4757				
85	HF-1868-01	PORTE COMPRESSEUR A/C ASS De 4-4758 À 8-1043				
90	HF-1869-00	PORTE RADIATEUR ASS De 3-4417 À 3-4757				
90	HF-1869-01	PORTE RADIATEUR ASS De 4-4758 À 8-1043				
95	HF-1870-00	PORTE MOTEUR ASS De 3-4417 À 8-1043				
95	HF-1870-10	PORTE MOTEUR ARRIERE - INSTALLATION De 3-4417 À 8-1043				
100	HF-1875-00	PORTE GOULOT DE REMPLISSAGE DU CARBURANT De 3-4417 À 8-1043				
100	HF-1875-50	PORTE GOULOT DE REMPLISSAGE DU CARBURANT De 3-4417 À 8-1043				
105	HF-1879-00	PORTE DE SERVICE AVANT ASS De 3-4417 À 8-1043				
105	HF-1879-10	INSTALLATION PORTE DE SERVICE AVANT De 3-4417 À 8-1043				
110	HF-1879-50	PORTE DE SERVICE ARRIERE - COTE GAUCHE De 3-4417 À 3-4757				
115	HF-1879-60	PORTE DE SERVICE ARRIERE - COTE DROIT De 3-4417 À 8-1043				
120	HF-1879-90	SUPPORT & PENTURE DE PORTE EXTERIEUR De 3-4417 À 8-1043				
125	HF-1880-00	PARE-BRISE & CAOUTCHOUC De 3-4417 À 8-1043				
130	HF-1884-00	FENETRE DE COTE - BUS De 3-4417 À 3-4588				
130	HF-1884-01	FENETRE DE COTE - BUS De 3-4589 À 8-1043				
130	HF-1884-50	FENETRES DE COTE - V.I.P. De 3-4417 À 7-0771				
130	HF-1884-51	FENETRES DE COTE - V.I.P. De 7-0772 À 8-1043				
130	HF-1884-65	FENETRE A AUVENT ELECTRIQUE ASS De 4-4895 À 8-1043				
130	HF-1884-70	FENETRE COULISSANTE GAUCHE - V.I.P. De 3-4417 À 7-0992				
130	HF-1884-75	FENETRE COULISSANTE DROITE - V.I.P. De 3-4417 À 7-0992				
130	HF-1884-80	FENETRE COULISSANTE ELECTRIQUE ASS De 7-0993 À 8-1043				
130	HF-1884-90	FENETRE DE COTE - RALLONGE ESCAMOTABLE De 3-4417 À 7-0771				
130	HF-1884-91	FENETRE DE COTE - RALLONGE ESCAMOTABLE De 7-0772 À 8-1043				
135	HF-1886-00	INSTALLATION VITRE ELECTRIQUE De 3-4417 À 6-0434				
135	HF-1886-01	INSTALLATION VITRE ELECTRIQUE De 6-0435 À 8-1043				
140	HF-1890-00	STRUCTURE DE TOIT De 3-4417 À 8-1043				
145	HF-1890-10	STRUCTURE HAUT DU MUR De 3-4417 À 8-1043				
150	HF-1891-00	STRUCTURE DU MUR DU BAS - BUS De 3-4417 À 8-1043				
150	HF-1891-50	STRUCTURE DU MUR DU BAS - V.I.P. De 3-4417 À 8-1043				
155	HF-1893-00	STRUCTURE COMPARTIMENT BAGAGES De 3-4417 À 8-1043				
160	HF-1894-00	STRUCTURE ARRIERE De 3-4417 À 8-1043				
160	HF-1894-05	STRUCTURE COMPATIMENT SERVICE ARRIERE GAUCHE De 3-4417 À 3-4757				
160	HF-1894-06	STRUCTURE EN ARRIERE AILE GAUCHE ARRIERE De 4-4758 À 8-1043				
160	HF-1894-10	STRUCTURE COMPATIMENT SERVICE ARRIERE DROIT De 3-4417 À 8-1043				
160	HF-1894-20	PANNEAUTAGE ARRIERE HAUT De 3-4417 À 8-1043				
165	HF-1895-00	STRUCTURE AVANT De 3-4417 À 8-1043				
165	HF-1895-10	STRUCTURE PLANCHER AVANT - SUSP. RIGIDE De 3-4417 À 8-1043				
165	HF-1895-20	STRUCTURE PORTE D'ENTREE De 3-4417 À 8-1043				
165	HF-1895-30	STRUCTURE DU HAUT AVANT De 3-4417 À 8-1043				
165	HF-1895-40	STRUCTURE - COQUILLE AVANT - BUS De 3-4417 À 8-1043				
165	HF-1895-50	STRUCTURE PLANCHER AVANT - SUSP. INDEPENDANTE De 3-4417 À 8-1043				

De 3-4417 À 8-1043		Date:07-2024	PAGE:HF-18-EXT

FINITION VEHICULE EXTERIEUR

Numéro d'article	Pièces	Description	H3441	H3455	VIP45	NOTES
165	HF-1895-55	STRUCTURE - COQUILLE AVANT - SUSP. RIGIDE - V.I.P. De 3-4417 À 8-1043				
165	HF-1895-60	STRUCTURE - COQUILLE AVANT - SUSP. INDEP. - V.I.P. De 3-4417 À 8-1043				
170	HF-1896-00	PANNEAUTAGE STRUCTURE AVANT - BUS De 3-4417 À 8-1043				
170	HF-1896-50	PANNEAUTAGE STRUCTURE AVANT - V.I.P. De 3-4417 À 8-1043				
175	HF-1897-00	SOUS-CHASSIS AVANT / SUSPENSION RIGIDE De 3-4417 À 8-1043				
175	HF-1897-10	SOUS-CHASSIS ARRIERE De 3-4417 À 8-1043				
175	HF-1897-50	SOUS-CHASSIS AVANT / SUSPENSION INDEPENDANTE - 16500 LBS De 3-4417 À 3-4757				
175	HF-1897-51	SOUS-CHASSIS AVANT / SUSPENSION INDEPENDANTE - 18000 LBS De 4-4758 À 8-1043				
180	HF-1898-00	INSTALLATION ECOUTILLE D'ECHAPPEMENT De 3-4417 À 5-0248				
180	HF-1898-01	INSTALLATION ECOUTILLE D'ECHAPPEMENT SERVICE De 5-0249				

De 3-4417 À 8-1043		Date:07-2024	PAGE:HF-1850-00
PARE-CHOCS AVANT			

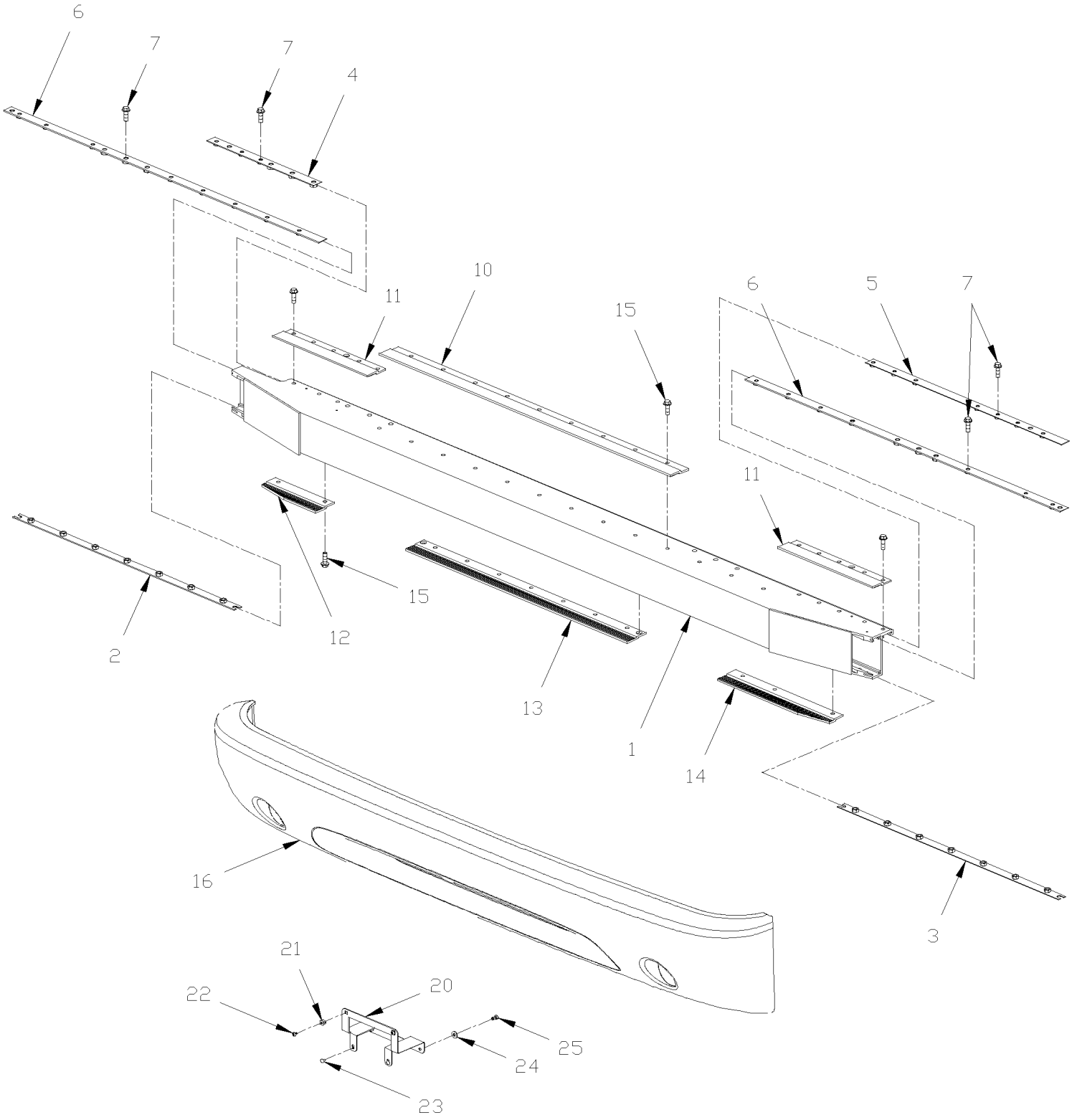

De 3-4417 À 8-1043		Date:07-2024	PAGE:HF-1850-00

PARE-CHOCS AVANT

Numéro d'article	Pièces	Description	H3411	H3455	VIP455	NOTES
	410992	PARE-CHOCS AVANT ASS / BUS	1	1		A
	410993	PARE-CHOCS AVANT ASS / VIP			1	B
1	410840	. POUTRELLE, PARE-CHOCS AVANT À 5-0046	1	1	1	
1	411068	. POUTRELLE, PARE-CHOCS AVANT De 5-0047	1	1	1	
2	410864	. FIXATION 1182MM À 5-0046	1	1	1	
2	411066	. FIXATION 1182MM De 5-0047	1	1	1	
3	410913	. FIXATION 1182MM À 5-0046	1	1	1	
3	411067	. FIXATION 1182MM De 5-0047	1	1	1	
4	410860	. FIXATION 735MM À 5-0046	1	1	1	
4	411064	. FIXATION 735MM De 5-0047	1	1	1	
5	410862	. FIXATION 400MM À 5-0046	1	1	1	
5	411065	. FIXATION 400MM De 5-0047	1	1	1	
6	410856	. FIXATION 856MM À 5-0046	2	2	2	
6	411086	. FIXATION 400MM De 5-0047	2	2	2	
7	500283	. VIS AUTOTARAUDEUSE TETE GOUTTE PHILLIPS #10-24x3/4 SS	6	6	6	
10	410866	. EXTRUSION ALUMINIUM 831MM	2	2	2	
11	410910	. EXTRUSION ALUMINIUM 355MM À 5-0046	2	2	2	
11	411069	. EXTRUSION ALUMINIUM 355MM De 5-0047	2	2	2	
12	410911	. EXTRUSION ALUMINIUM 402MM À 5-0046	1	1	1	
12	411070	. EXTRUSION ALUMINIUM 402MM De 5-0047	1	1	1	
13	410909	. EXTRUSION ALUMINIUM 1090MM À 5-0046	1	1	1	
13	411080	. EXTRUSION ALUMINIUM 1090MM De 5-0047	1	1	1	
13	5001533	. VIS AUTOTARAUDEUSE TETE PLATE PHILLIPS #10-24x1 1/4 Z050 SS410	4	4	4	
14	410912	. EXTRUSION ALUMINIUM 220MM À 5-0046	1	1	1	
14	411071	. EXTRUSION ALUMINIUM 220MM De 5-0047	1	1	1	
15	946472	. VIS TETE HEX EPAULEMENT M10-1.5x30 G8.8 ZG603	12	12	12	
16	410838	. PARE-CHOCS AV URETHANE AUTOCAR H3	1	1	1	
NS	410995	. SUPPORT PARE-CHOCS / CLIP ON LOWER DOOR STRUCTURE	1	1	1	
NS	411001	. PLAQUE	2	2	2	
NS	504339	. RIVET AVEUGLE TETE BOMBE OUVERT 1/8x3/8 SS	4	4	4	
20	410972	SUPPORT DE LICENCE	AR	AR	AR	
. NS	410967	. SUPPORT DE PLAQUE, PARE-CHOCS AVANT	1	1	1	
. NS	506499	. BOUCHON / .500ODx.312THx.250HOLEx.093	2	2	2	
. NS	5001009	. ECROU D'ANCHRAGE 1/4 NYL	2	2	2	
. NS	5001184	. VIS AUTOTARAUDEUSE TETE CYLINDRIQUE PHILLIPS #12x1/2 SS	2	2	2	
. NS	502622	. VIS A TETE HEXAGONAL M6-1.0x20 SS BK	2	2	2	
. NS	502570	. RONDELLE FREIN FENDUE 6.1x11.8x1.6 SS	2	2	2	
20	411207	SUPPORT DE LICENCE	AR	AR	AR	
. NS	411208	. SUPPORT DE PLAQUE, PARE-CHOCS AVANT	1	1	1	
. NS	506499	. BOUCHON / .500ODx.312THx.250HOLEx.093	2	2	2	
. NS	5001009	. ECROU D'ANCHRAGE 1/4 NYL	2	2	2	
. NS	5001184	. VIS AUTOTARAUDEUSE TETE CYLINDRIQUE PHILLIPS #12x1/2 SS	2	2	2	

De 3-4417 À 8-1043		Date:07-2024	PAGE:HF-1850-00

PARE-CHOCS AVANT

Numéro d'article	Pièces	Description	H3411	H3455	VIP45	NOTES
. NS	500421	. VIS AUTOTARAUDEUSE TETE CYLINDRIQUE PHILLIPS #10-32x1 1/2 N500	3	3	3	
. NS	500331	. ECROU A DOUILLE #10-32x1.0	3	3	3	
21	5001009	. ECROU D'ANCHRAGE 1/4 NYL	2	2	2	
22	5001184	. VIS AUTOTARAUDEUSE TETE CYLINDRIQUE PHILLIPS #12x1/2 SS	2	2	2	
23	506499	. BOUCHON / .500ODx.312THx.250HOLEx.093	2	2	2	
24	5001181	. VIS A TETE HEXAGONAL M6-1.0x12 SS	2	2	2	
25	502570	. RONDELLE FREIN FENDUE 6.1x11.8x1.6 SS	2	2	2	
NS	5001182	ECROU HEX BAGUE DE NYLON M6-1.0 SS	3	3	3	
27	504335	RIVET AVEUGLE TETE BOMBE FERME 3/16x1/4 AL	3	3	3	
NS	410982	AUTOCOLLANT, PNEU DE SECOURS ANG./FR.	1	1	1	
28	411052	DECALQUE PNEU DE SECOURS ANG/ESP.	1	1	1	
		A) CET ASS INCLUS ITEM #1-2-3-4-13-14-15-16-17-18-20-21-37-47 DE LA PAGE HF-1860-10				
		B) CET ASS INCLUS ITEMS #1-2-4-13-14-15-16-17-18-20-21-37-47 DE LA PAGE HF-1860-10 & ITEM 2 DE LA PAGE HF-1860-50				

De 3-4417 À 8-1043		Date:07-2024	PAGE:HF-1850-10
PARE-CHOCS ARRIERE			

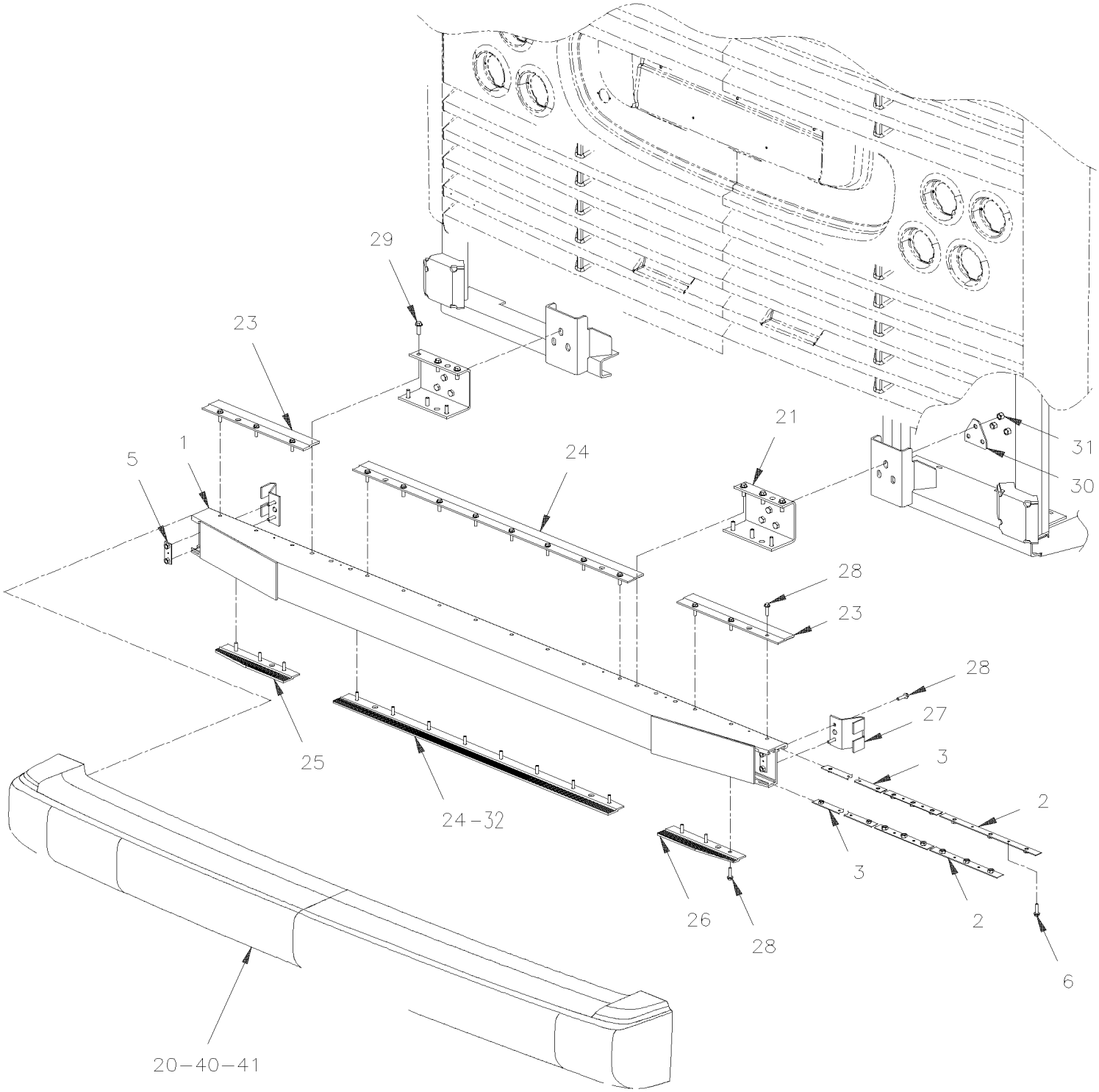

De 3-4417 À 8-1043		Date:07-2024	PAGE:HF-1850-10

PARE-CHOCS ARRIERE

Numéro d'article	Pièces	Description	H3411	H3455	VIP45	NOTES
	410994	PARE-CHOCS ASS. BUS H3 2003	1	1		
	411119	PARE-CHOCS ASS. VIP H3 2003			1	
1	410859	. POUTRELLE, PARE-CHOCS ARRIERE À 5-0046	1	1	1	
1	411074	. POUTRELLE, PARE-CHOCS ARRIERE De 5-0047	1	1	1	
2	410957	. FIXATION 1033MM À 5-0046	2	2	2	
2	411072	. FIXATION 1033MM De 5-0047	2	2	2	
3	410958	. FIXATION 1143MM À 5-0046	2	2	2	
3	411073	. FIXATION 1143MM De 5-0047	2	2	2	
5	410939	. FIXATION 69MM	2	2	2	
6	500283	. VIS AUTOTARAUDEUSE TETE GOUTTE PHILLIPS #10-24x3/4 SS	10	10	10	
20	410881	. PARE-CHOCS ARR. URETHANE FLH	1	1	1	
20	410988	. PARE-CHOCS ARR. URETHANE VIP			1	
21	410865	. MEMBRE ASS.	2	2	2	
23	410889	. EXTRUSION ALUMINIUM 420MM À 5-0046	2	2	2	
23	411076	. EXTRUSION ALUMINIUM 420MM De 5-0047	2	2	2	
24	410888	. EXTRUSION ALUMINIUM 1144MM À 5-0046	2	2	2	
24	411075	. EXTRUSION ALUMINIUM 1144MM De 5-0047	2	2	2	
25	410893	. EXTRUSION ALUMINIUM 300MM À 5-0046	1	1	1	
25	411078	. EXTRUSION ALUMINIUM 300MM De 5-0047	1	1	1	
26	410892	. EXTRUSION ALUMINIUM 300MM À 5-0046	1	1	1	
26	411077	. EXTRUSION ALUMINIUM 300MM De 5-0047	1	1	1	
27	410922	. RENFORT	2	2	2	
27	411264	. RENFORCEMENT / COTE RUS	1	1	1	
27	411265	. RENFORCEMENT	1	1	1	
28	946472	. VIS TETE HEX EPAULEMENT M10-1.5x30 G8.8 ZG603	12	12	12	
29	5001742	. VIS TETE HEX EPAULEMENT M8-1.25x30 G8.8 N500	28	28	28	
30	410923	. PLAQUE D'ATTACHE	2	2	2	
31	V977938	. ECROU HEX EPAULEMENT BAGUE DE NYLON M12-1.75 G8 ZP	6	6	6	
32	410989	. RENFORT De 3-4641 À 5-0046			1	
32	411079	. RENFORT De 5-0047			1	
		LES ITEMS SUIVANTS SONT RELIES AVEC				
39		CAPTEUR DE PROXIMITE				A
40	382144	SYSTEME DE DETECTION D'OBSTACLE DOUBLE / W/CONTROL BOX	1	1	1	
NS	409197	. AFFICHEUR SENSEUR DE RECUL ASS.	1	1	1	
. NS	382380	. . UNITE DE CONTROLE DOUBLE SENSEUR	1	1	1	
. NS	562581	. . CONNECTEUR / DT SERIES / SH 6C / GRIS / DEUTSCH DT06-6S	1	1	1	
NS	409198	. BTE JCT SENSEUR DE RECUL ASS.	2	2	2	
. NS	382381	. . BOITE DE JONCTION DOUBLE SENSEUR	1	1	1	
. NS	562583	. . CONNECTEUR / DT SERIES / PH 6C / GRIS / DEUTSCH DT04-6P	1	1	1	
. NS	561240	. . TERMINAL FEMELLE / 18-16 / SIGNAL CONTACT / AMP 66101-2	8	8	8	

De 3-4417 À 8-1043		Date:07-2024	PAGE:HF-1850-10

PARE-CHOCS ARRIERE

Numéro d'article	Pièces	Description	H3411	H3455	VIP455	NOTES
. NS	561637	. . CONNECTEUR / CPC SERIES 1 / SH 9C / AMP 206708-1	1	1	1	
. NS	562481	. . TERMINAL MALE / 16-14 / DEUTSCH 0460-215-16141	6	6	6	
NS	409199	. SENSEUR DE RECUL ASS.	1	1	1	
. NS	382382	. . SENSEUR ULTRA SONIC DE RECUL	1	1	1	
. NS	562479	. . CONNECTEUR / DT SERIES / PH 4C / GRIS / DEUTSCH DT04-4P-C015	1	1	1	
41	491079	PLAQUE	2	2	2	B
NS	502834	RONDELLE FREIN FENDUE 4.1x7.6x0.9 N500	2	2	2	B
NS	502880	ECROU HEX #6-32 N500	2	2	2	B
NS	506071	RUBAN ADH1 CC POL 1/8"x1/2"x60' / GREY 2520X	AR	AR	AR	B
NS	562208	CABLE BLINDE	AR	AR	AR	
NS	562471	CONNECTEUR / WEATHER PACK / SH 2C / NOIR / PED 12103784	5	5	5	
NS	561608	TERMINAL FEMELLE / 18-16 / DEUTSCH 0462-201-16141	20	20	20	
NS	562478	BARRURE SEC. / DT SERIES / SH 4C / DEUTSCH W4S	5	5	5	
NS	562479	CONNECTEUR / DT SERIES / PH 4C / GRIS / DEUTSCH DT04-4P-C015	5	5	5	
NS	562286	TERMINAL MALE / 18-16 / DEUTSCH 0460-202-16141	20	20	20	
NS	562480	BARRURE SEC. / DT SERIES / PH 4C / DEUTSCH W4P	5	5	5	
NS	560851	CONNECTEUR / COM. MATE-N-LOCK / PH 4C / AMP 1-480426-0	1	1	1	
NS	560853	TERMINAL MALE / 24-18 / AMP 60618-1	2	2	2	
		A) VOIR DIAGRAMME ELECTRIQUE D061065				
		B) POUR TENIR LE SENSEUR DANS LA PORTE MOTEUR				

De 3-4417 À 8-1043		Date:07-2024	PAGE:HF-1850-15
PARE-CHOCS ARRIERE - BUS "OPTION" / "ROMEO RIM"			

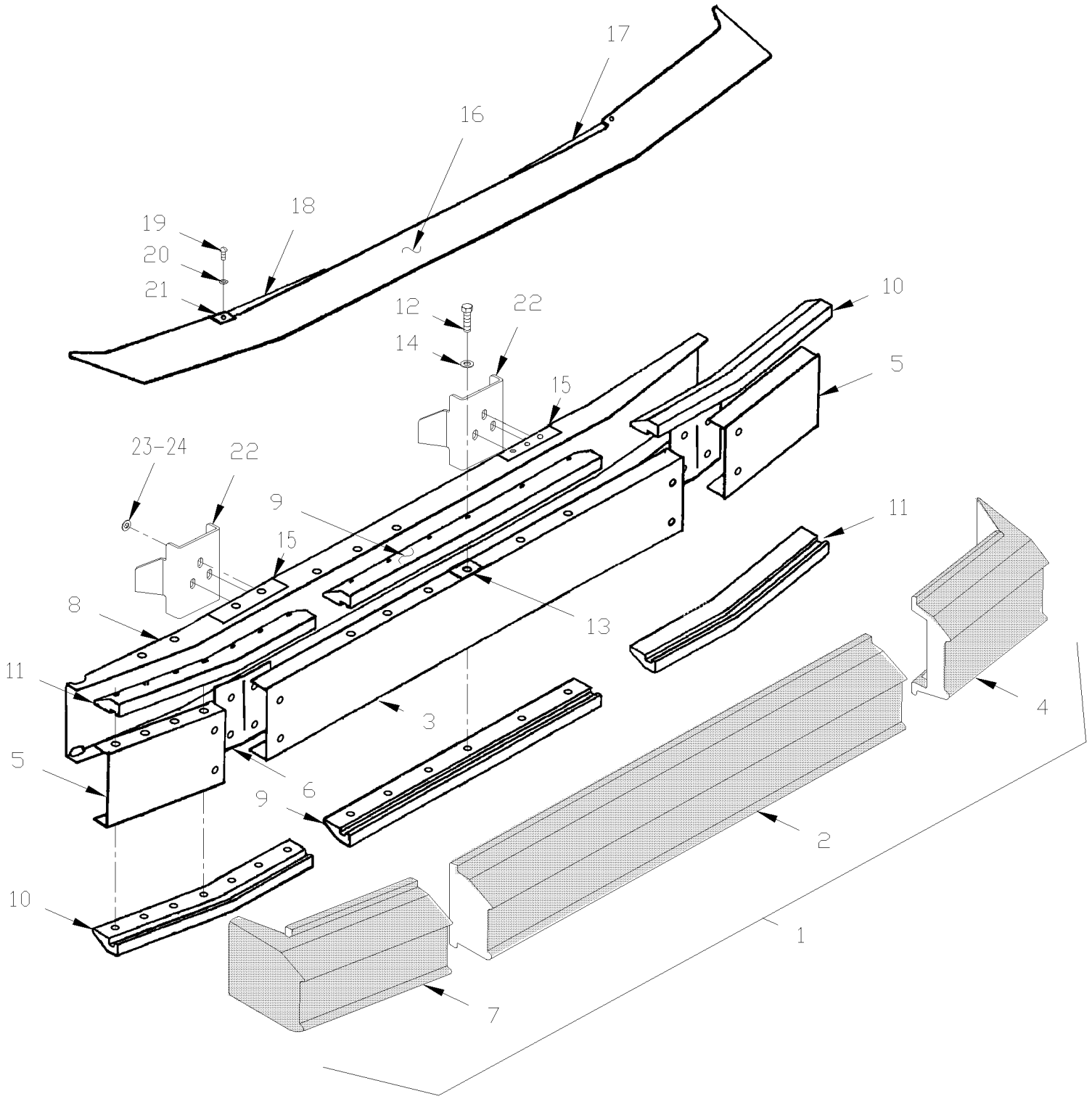

De 3-4417 À 8-1043		Date:07-2024	PAGE:HF-1850-15

PARE-CHOCS ARRIERE - BUS "OPTION" / "ROMEO RIM"

Numéro d'article	Pièces	Description	H3411	H3455	VIP455	NOTES
1	410624	PARE-CHOCS	1	1		
2	910010	. MODULE CENTRE 60"	1	1		
3	910013	. PLAQUE CENTRE DOS	1	1		
4	410592	. BOUT MODULE COTE DROIT	1	1		
5	910016	. PLAQUE DE BOUT ARRIERE	2	2		
6	910015	. ESPSCEUR EN PLASTIQUE	1	1		
7	410591	. BOUT MODULE COTE GAUCHE	1	1		
8	910007	. PLAQUE DE DOS	1	1		
9	910014	. COLLET CENTRE (NOIR)	2	2		
10	910029	. COLLET DE RETENU	2	2		
11	910028	. COLLET DE RETENU	2	2		
12	910023	. VIS TETE HEX EPAULEMENT 1/2-13x2 1/4 BKC	38	38		
13	910024	. RETENUE A RESSORT POUR ECROU	34	34		
13	910025	. ECROU HEX EPAULEMENT 1/2-13 BK / 2 EACH CORNER	4	4		
14	500547	. RONDELLE PLATE .484x.750x.031 ZP	42	42		
15	910031	. SUPPORT AVEC 3 BOULONS	2	2		
16	410523	MOULURE PEINTE	1	1		
16	410475	. PANNEAU FERMET.ARR.PARE-CHOC	1	1		
17	410473	ATTACHE DROIT	1	1		
18	410472	ATTACHE GAUCHE	1	1		
19	502531	VIS A TETE HEXAGONAL M6-1.0x16 G8.8 Z050	4	4		
20	502573	RONDELLE PLATE 6.4x12.5x1.6 SS	4	4		
21	502738	ECROU RESSORT EN "U" M6-1.0 0.6-4.0	4	4		
22	219761	SUPPORT DE PARE-CHOCS ARR. WELDED TO STRUCTURE	2	2	2	
23	500789	ECROU HEX 1/2-13 Z050	6	6		
24	500446	RONDELLE PLATE .531x1.250x.125 Z050	6	6		
NS	500482	RONDELLE FREIN FENDUE .506x.873x.125 Z050	6	6		

De 3-4417 À 8-1043		Date:07-2024	PAGE:HF-1851-00
INSTALLATION - LUNETTE AVANT ET ARRIERE			

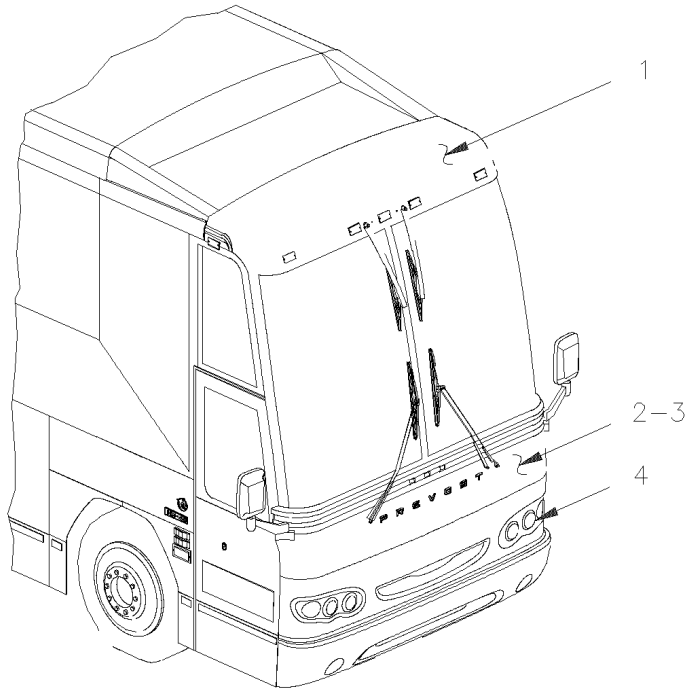

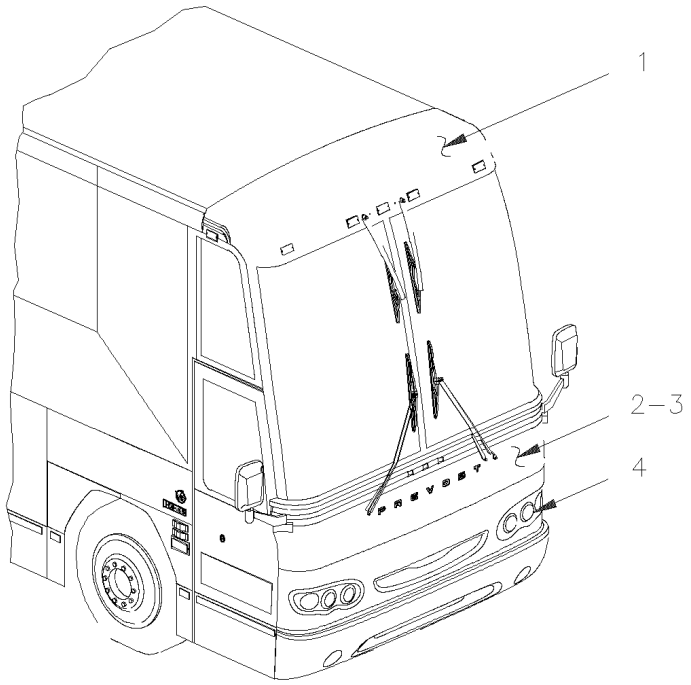

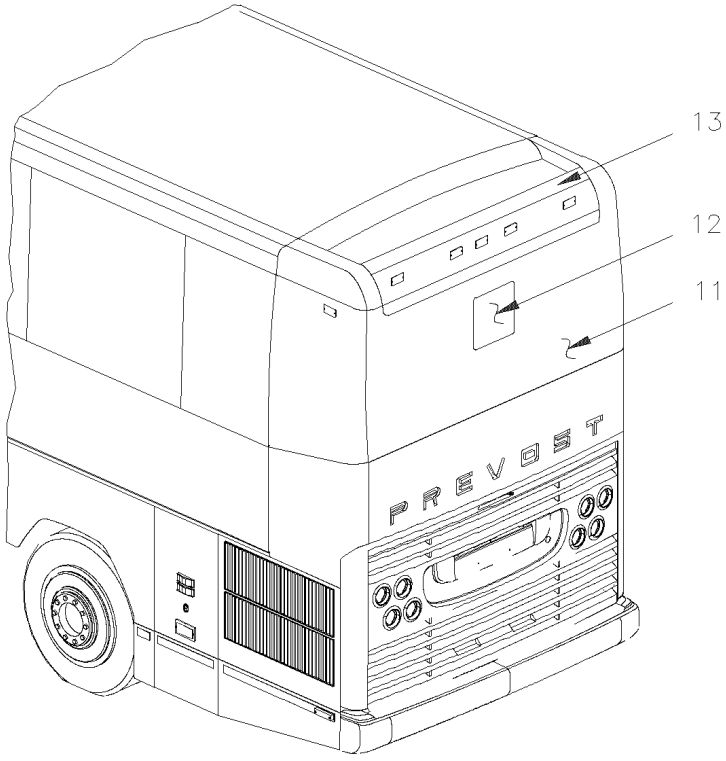

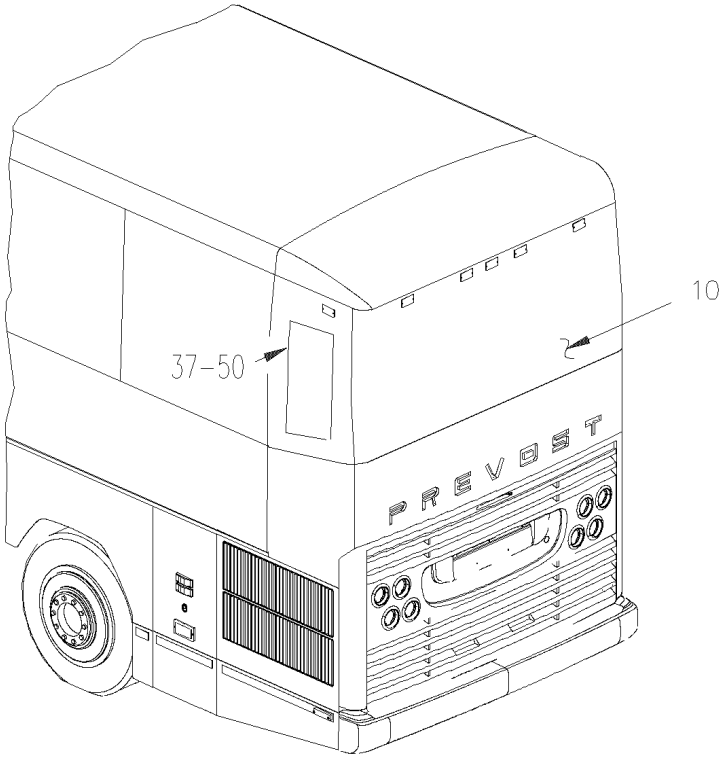

De 3-4417 À 8-1043		Date:07-2024	PAGE:HF-1851-00
INSTALLATION - LUNETTE AVANT ET ARRIERE			

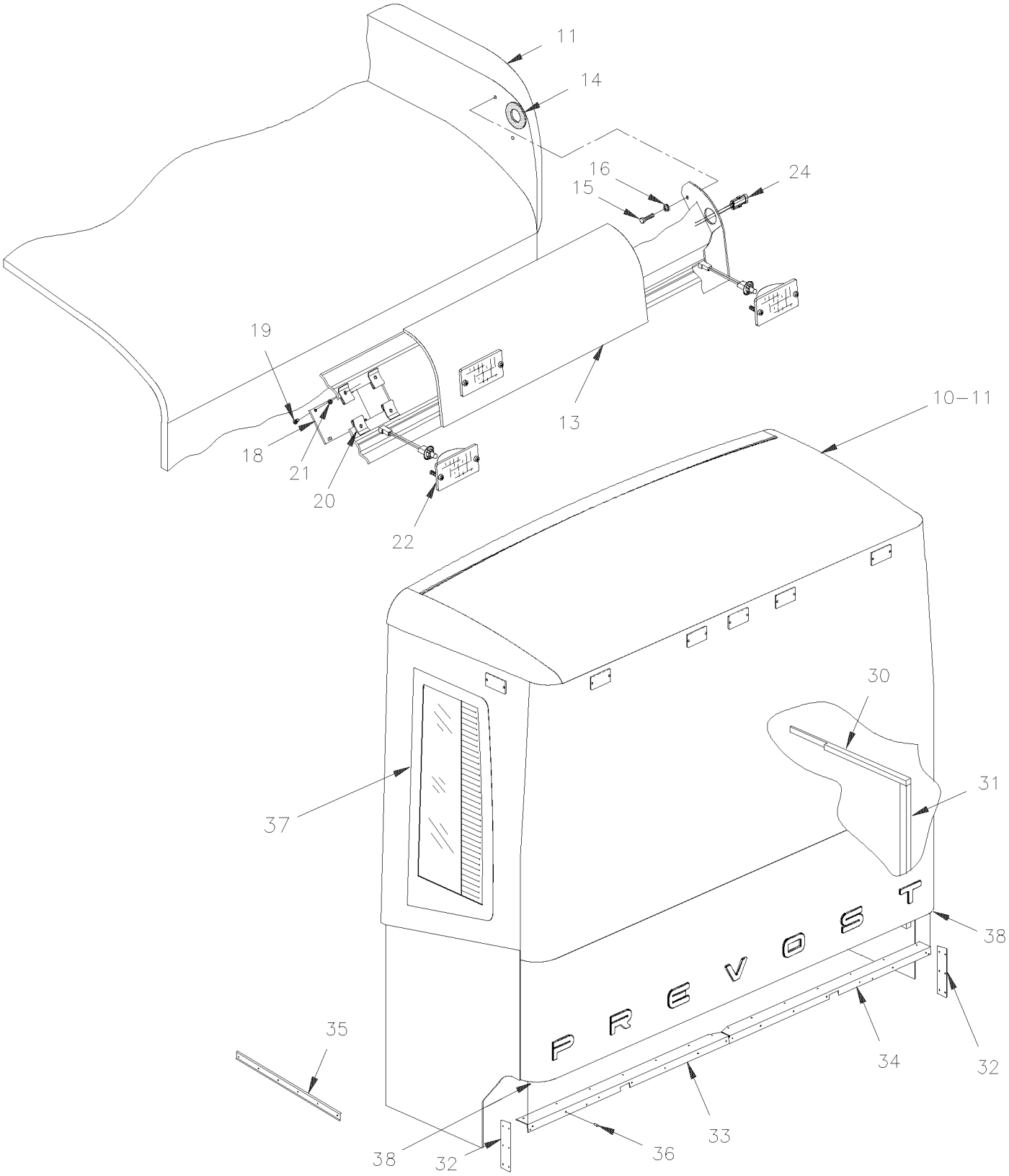

De 3-4417 À 8-1043		Date:07-2024	PAGE:HF-1851-00

INSTALLATION - LUNETTE AVANT ET ARRIERE

Numéro d'article	Pièces	Description	H3411	H3455	VIP45	NOTES
1	475982	LUNETTE AVANT ASS / BUS AVEC VITRE THERMO	1	1		B
1	475280P	. LUNETTE AVANT / PEINTURE GRIS MEDIUM & NOIR	1	1		
1	475989	LUNETTE AVANT ASS / BUS AVEC VITRE SIMPLE	1	1		B
1	475280P	. LUNETTE AVANT / PEINTURE GRIS MEDIUM & NOIR	1	1		
1	475980	LUNETTE AVANT ASS / V.I.P. / AVEC TROU POUR ESSUI GLACE SUPERIEUR			1	B
1	475279P	. LUNETTE AVANT / PEINTURE NOIR / AVEC TROU POUR ESSUI GLACE SUPERIEUR			1	
1	475981	LUNETTE AVANT ASS / V.I.P. / SANS TROU POUR ESSUI GLACE SUPERIEUR			1	B
1	475278P	. LUNETTE AVANT / PEINTURE NOIR / SANS TROU POUR ESSUI GLACE SUPERIEUR			1	
2	475990	PANNEAU INFERIEUR AVANT ASS / AVEC LUMIERES & CONNECTEUR À 4-4850	1	1	1	A T
2	476269	PANNEAU INFERIEUR AVANT ASS / AVEC LUMIERES & CONNECTEUR / LUMIERE HALOGENE De 4-4851	1	1	1	A
2	476270	PANNEAU INFERIEUR AVANT ASS / AVEC LUMIERES & CONNECTEUR / LUMIERE XENON De 4-4851	1	1	1	C
2	475058	. PANNEAU AVANT À 4-4850	1	1	1	
2	476255	. PANNEAU BAS FACE AVANT / AVEC HALOGENE & XENON De 4-4851 À 5-0333	1	1	1	
2	476255	. PANNEAU BAS FACE AVANT / AVEC HALOGENE & XENON De 5-0334	1	1		
2	476706	. PANNEAU BAS FACE AVANT / AVEC HALOGENE & XENON À 5-0333	1	1	1	W
2	476706	. PANNEAU BAS FACE AVANT / AVEC HALOGENE & XENON De 5-0334	1	1		W
2	476644	. PANNEAU BAS FACE AVANT / AVEC HALOGENE & XENON De 5-0334			1	
NS	5001040	VIS AUTOTARAUDEUSE TETE CYLINDRIQUE PHILLIPS #6-32x3/4 SS	2	2	2	
3	**HF-1851-10**	**INSTALLATION PANNEAU AVANT**				
NS	475707	PROTECTEUR DE VINYL ADHESIVE AVANT / "H3 FACE LIFT	1	1	1	
4	**HF-0660-00**	**PHARE "HALOGENE" & LAMPE DE DIRECTION AVANT**				
4	**HF-0660-01**	**PHARE "XENON" & LAMPE DE DIRECTION AVANT**				
10	473723	LUNETTE ARRIERE À 3-4757	1	1		
10	479097	LUNETTE ARRIERE De 4-4758 À 8-1043	1	1		
11	472889	LUNETTE ARRIERE VIP À 3-4757			1	
11	479095	LUNETTE ARRIERE VIP De 4-4758 À 7-0771			1	
11	478244	LUNETTE ARRIERE VIP De 7-0772 À 7-0938	1	1	1	
11	474178	LUNETTE ARR. VIP SANS CAMERA À 3-4757			1	
11	477419	LUNETTE ARR. VIP SANS CAMERA De 4-4758 À 7-0771			1	
11	478253	LUNETTE ARR. VIP SANS CAMERA De 7-0772 À 7-0938			1	
11	478172	LUNETTE ARRIERE VIP De 7-0939			1	
. NS	475113	. RECEPTACLE DE LUMIERE De 7-0939			7	
12	**HF-2355-00**	**INSTALLATION CAMERA DE RECULE**				
13	472693	DEFLECTEUR À 7-0938			1	
14	472535	JOINT D'ETANCHEITE À 7-0938			2	
15	502780	VIS A TETE HEXAGONAL M8-1.25x25 SS BK À 7-0938			4	
16	500035	RONDELLE FREIN FENDUE .317x.586x.078 SS À 7-0938			4	
17	502584	RONDELLE FREIN STRIEE 8.2x26.3x1.8 Z050 À 7-0938			4	
18	472385	PLAQUE À 7-0938			1	
19	500148	VIS MECANIQUE TETE RONDE PHILLIPS #6-32x1/2 SS À 7-0938			18	
20	500996	ECROU RESSORT EN "U" #6-32 .135-.150 À 7-0938			18	
21	506645	RUBAN ADH1 CC POL 1/8" x 1/2"x 60' / GREY 2542 À 7-0938			AR	

De 3-4417 À 8-1043		Date:07-2024	PAGE:HF-1851-00

INSTALLATION - LUNETTE AVANT ET ARRIERE

Numéro d'article	Pièces	Description	H3411	H3455	VIP455	NOTES
22	**HF-0662-00**	**FEU DE GABARIT**				
24	065278	HARANAIS FEUX DE GABARIT DANS RELFECTEUR ARRIERE À 4-4936			1	
24	066119	HARNAIS / FEUX DE GABARIT DANS LE DEFLECTEUR De 4-4937 À 7-0938			1	
30	472849	ISOLANT DR. 720MM x 38MM	1	1	1	
31	472850	ISOLANT DR. 695MM x 38MM	1	1	1	
32	472843	PLAQUE 225MM X 58MM À 3-4757	2	2	2	
32	479096	PLAQUE 199MM X 58MM De 4-4758	2	2	2	
33	472808	SUPPORT DE FIXATION GA 1221MM X 35MM 45MM	1	1	1	
34	472809	SUPPORT ASS.	1	1	1	
35	473364	MOULURE FINITION LUNETTE ARR.	2	2	2	
36	504248	RIVET "CHERRY Q" TETE FRAISE FERME 3/16x1/4 SS	AR	AR	AR	
37	**HF-1884-00**	**FENETRE DE COTE - BUS À 3-4588**				
37	**HF-1884-01**	**FENETRE DE COTE - BUS De 3-4589**				
38	504656	BOUCHON / 3/8X41/64X1/4	2	2	2	
NS	430601	ENSEMBLE PHARES AU XENON -H- De 4-4851	1	1	1	T
		A) CE PANNEAU INLUS TOUTES LES ITEMS A LA PAGE HF-0660-00 ET PLUS				
		B) CES LUNETTES AVANT ASS INCLUS LES 2 FENETRES DE COTE DU HAUT				
		C) CE PANNEAU INLUS TOUTES LES ITEMS A LA PAGE HF-0660-01 ET PLUS				
		T) ATTENTION LIRE LE TEXTE EN ATTACHER AU KIT # 430601 AVANT D'INSTALLER DES LAMPES AU "XENON"				
		W) AVEC SYSTEM LAVE PHARE				

De 3-4417 À 8-1043		Date:07-2024	PAGE:HF-1851-10
INSTALLATION PANNEAU AVANT			

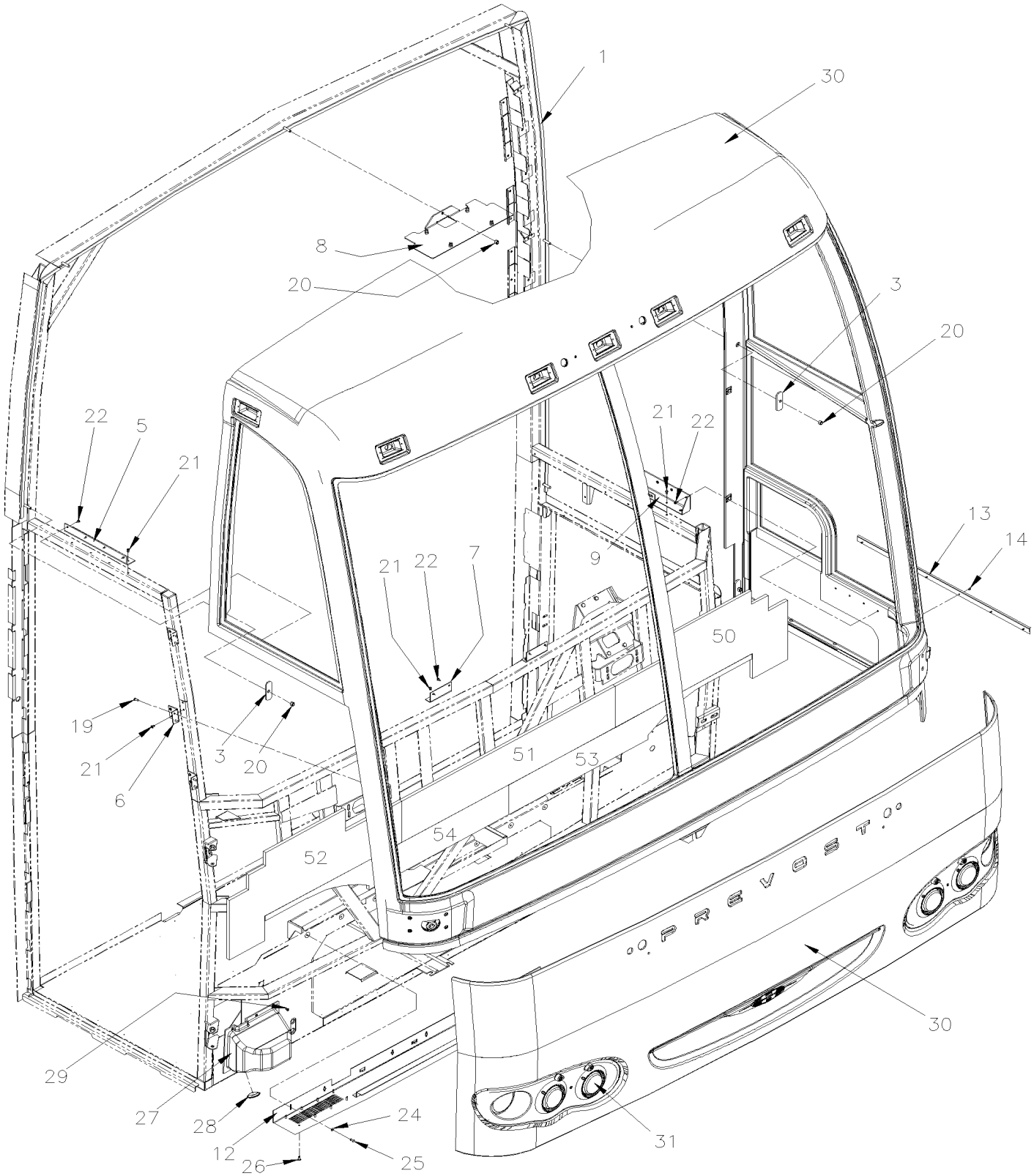

De 3-4417 À 8-1043		Date:07-2024	PAGE:HF-1851-10

INSTALLATION PANNEAU AVANT

Numéro d'article	Pièces	Description	H3441	H3455	VIP455	NOTES
1	475140	JOINT D'ETANCHEITE CAOUTCHOUC 13.0x5.5	AR	AR	AR	A
3	475187	PLAQUE RENFROCEMENT À 7-0614	6	6	6	
3	476595	PLAQUE RENFROCEMENT De 7-0615	6	6	6	
5	472141	SUPPORT LUN AV COTE DROIT	1	1	1	
6	283917	SUPPORT	3	3	3	
7	472142	SUPPORT BAS LUNETTE AVANT	2	2	2	
8	405210	SUPPORT À 5-0167	1	1	1	
9	473716	SUPPORT LUNETTE AVANT	6	6	6	
12	473609	PANNEAU ADMITION D'AIR W/GRILL	1	1	1	
13	285334	MOULURE	1	1	1	
14	504339	RIVET AVEUGLE TETE BOMBE OUVERT 1/8x3/8 SS	6	6	6	
19	500642	VIS AUTOTARAUDEUSE TETE CYLINDRIQUE PHILLIPS #10x3/4 Z050	AR	AR	AR	
20	5001083	ECROU HEX EPAULEMENT BAGUE DE NYLON 5/16-18 Z050	40	40	40	
21	504488	RIVET "MAGNA-LOK" TETE BOMBE 3/16x17/64 SS	28	28	28	
22	500638	VIS AUTOTARAUDEUSE TETE CYLINDRIQUE PHILLIPS #8x1/2 Z050	20	20	20	
24	502637	RONDELLE PLATE .200x.437x.037 SS	18	18	18	
25	504416	RIVET AVEUGLE TETE BOMBE OUVERT 3/16x5/8 SS	3	3	3	
26	504379	RIVET AVEUGLE TETE BOMBE OUVERT 3/16x1/4 SS	6	6	6	
NS	680067	RUBAN SCELLANT BUTYL / NOIR / 1/8"x3/4"x25' / 75211E760	8	8	8	
NS	683084	SCELLANT SIKA #221 / GRIS / 600 ml SAUSAGE	3	3	3	
27	287245	CACHE PENTURE EXT	1	1	1	
28	504443	BOUCHON "SNAP-IN" / 1.500 O.D.	1	1	1	
29	504581	RIVET "MAGNA-LOK" TETE BOMBE 3/16x7/16 SS BK	10	10	10	
29	504464	RIVET AVEUGLE TETE FRAISE OUVERT 1/8x3/8 SS	4	4	4	
NS	5001067	RONDELLE PLATE .128x.312x.032 SS	4	4	4	
30	**HF-1851-00**	**INSTALLATION - LUNETTE AVANT ET ARRIERE**				
31	**HF-0660-00**	**PHARE "HALOGENE" & LAMPE DE DIRECTION AVANT**				
31	**HF-0660-01**	**PHARE "XENON" & LAMPE DE DIRECTION AVANT**				
50	351264	ISOLANT	1	1	1	
51	351265	ISOLANT	1	1	1	
52	351266	ISOLANT	1	1	1	
53	351267	ISOLANT	1	1	1	
54	351268	ISOLANT	1	1	1	
		A) QUANTITE REQUISE 5 METRES				

De 3-4417 À 8-1043		Date:07-2024	PAGE:HF-1852-00
PANNEAUX DE TOIT			

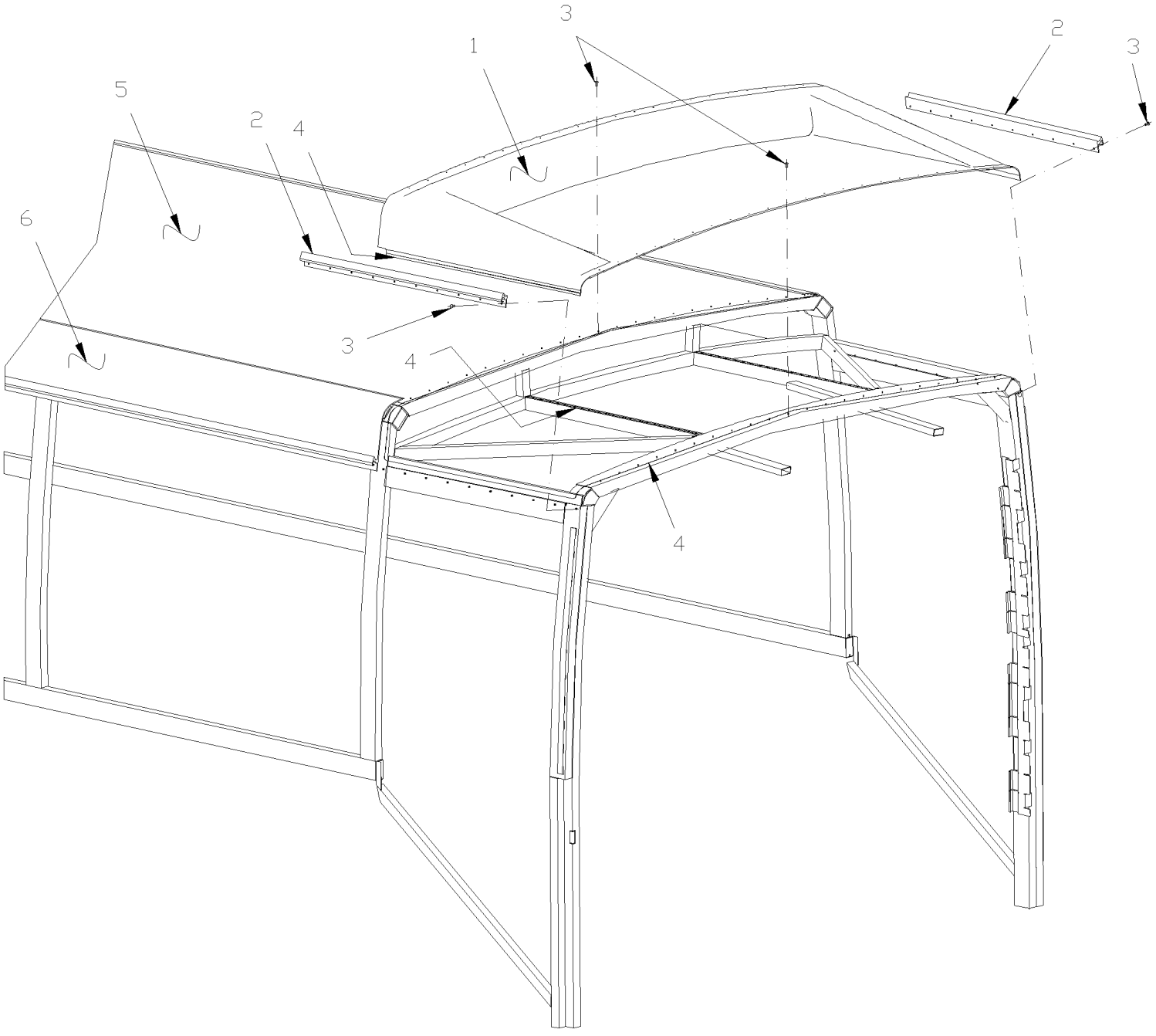

De 3-4417 À 8-1043		Date:07-2024	PAGE:HF-1852-00

PANNEAUX DE TOIT

Numéro d'article	Pièces	Description	H3411	H3455	VIP455	NOTES
1	475206	CALOTTE DE TRANSITION			1	
2	293536	EXTRUSION ALUMINIUM 977.5MM À 7-0771			2	
3	504545	RIVET "CHERRY MONOLOK" TETE BOMBE 1/4x3/8 ZP			64	
4	683084	SCELLANT SIKA #221 / GRIS / 600 ml SAUSAGE			3	
5	472937P	ROOF AL. SHEET VIP-45	1			
5	472805P	ROOF AL. SHEET VIP-45		1		
5	472940P	ROOF AL. SHEET VIP-45			1	
6	292899	EXTRUSION ALUMINIUM 11786MM		2		
6	292900	EXTRUSION, ALUMINIUM 10540MM	2			
6	292560	EXTRUSION ALUMINIUM 10805MM À 7-0771			2	
6	297148	EXTRUSION ALUMINIUM AVEC ATTACHE 10802MM De 7-0772			1	

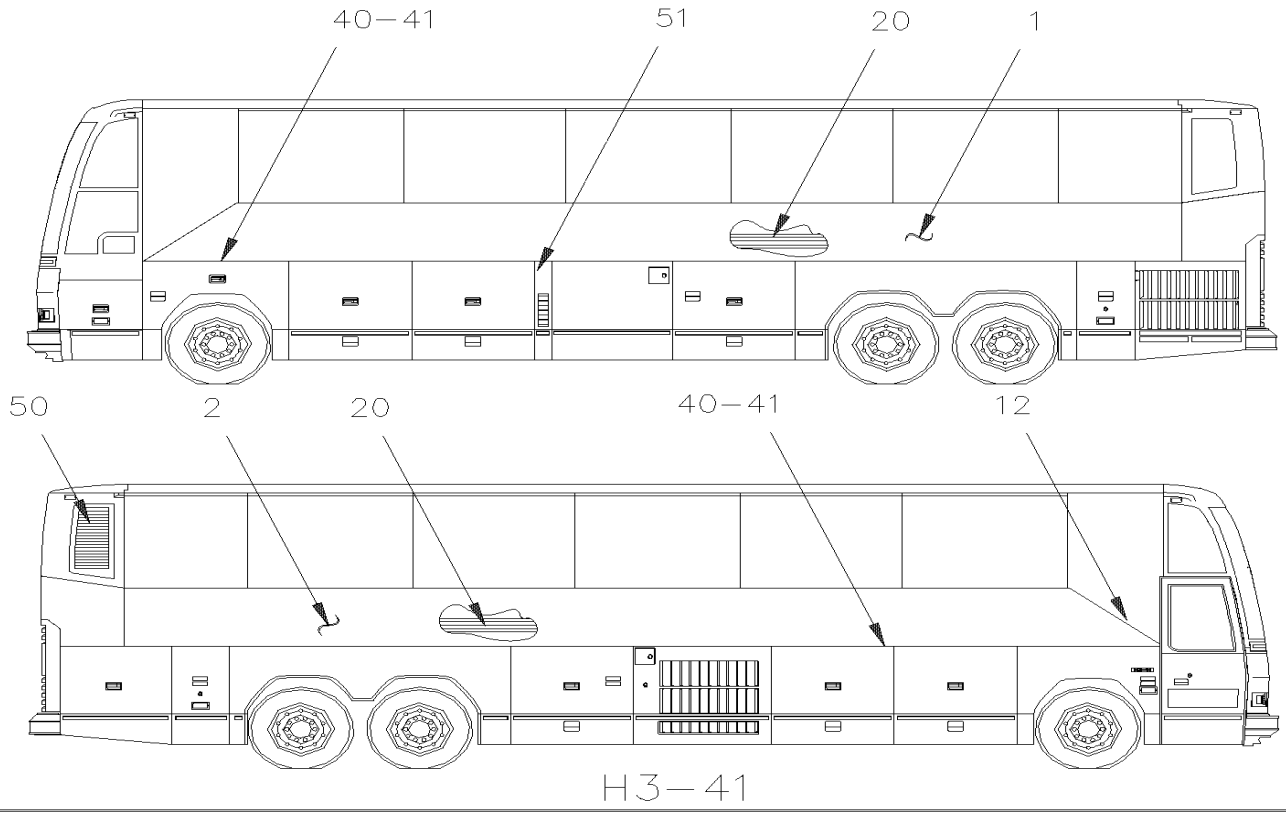

H3—41

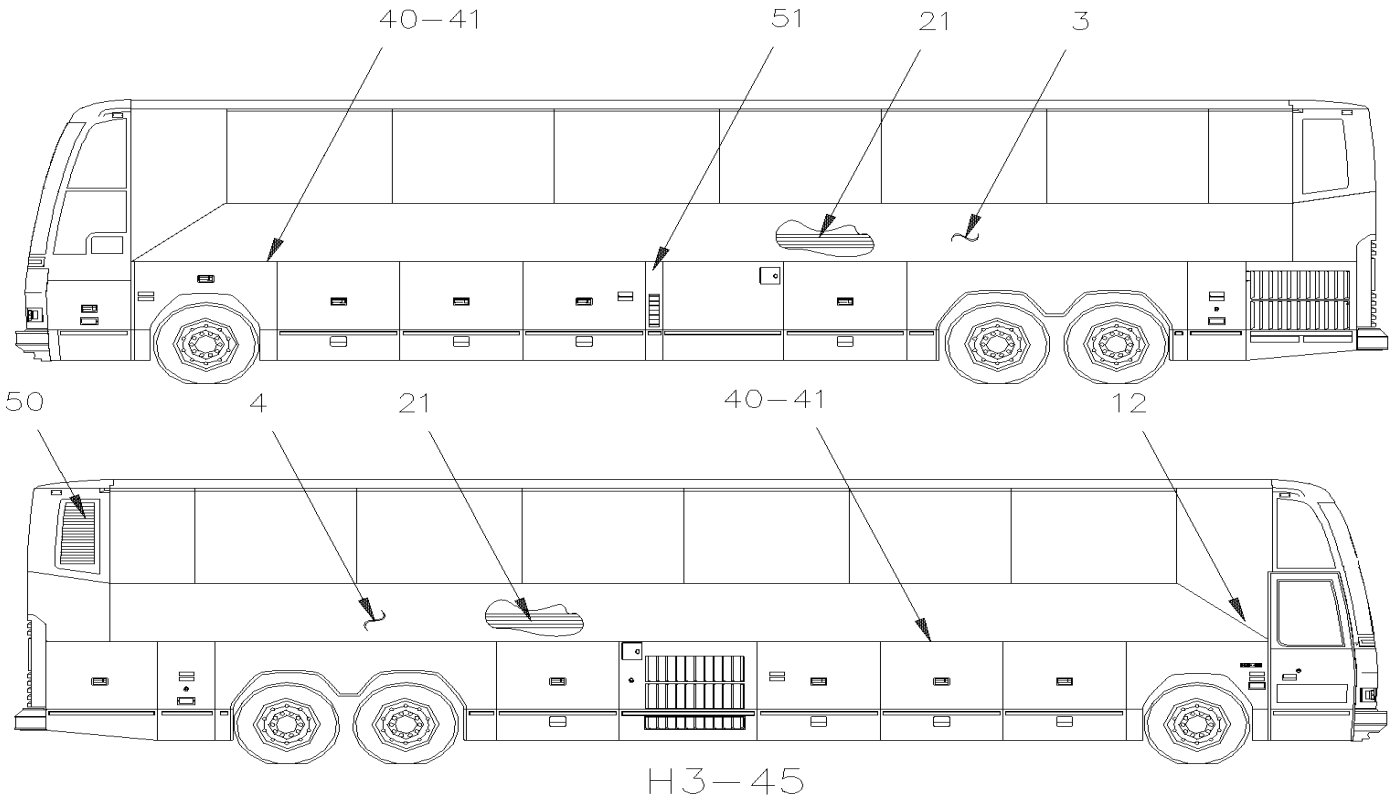

H3—45

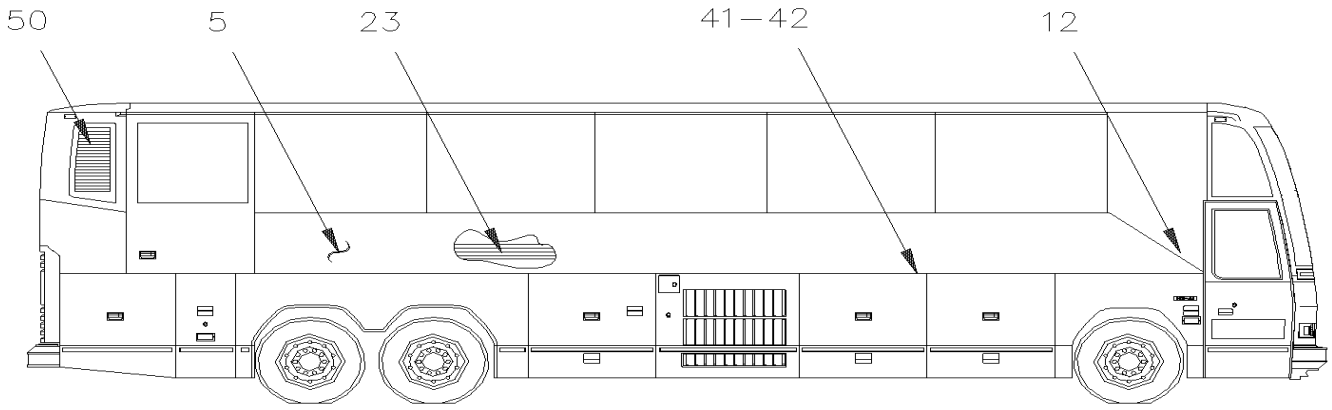

H3—41 WITH W.C.L. ST & ST

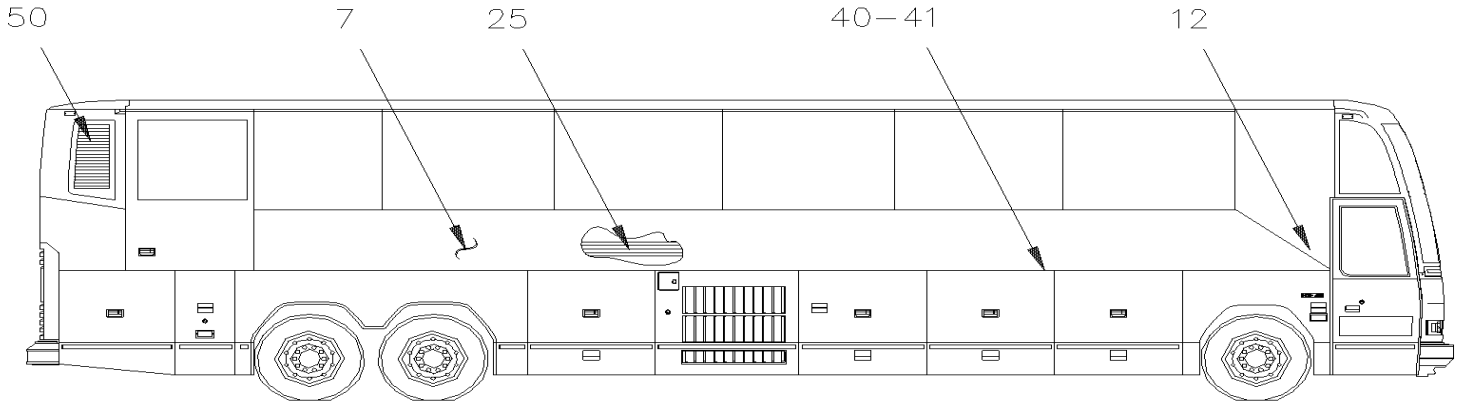

H3—45 WITH W.C.L. ST & ST

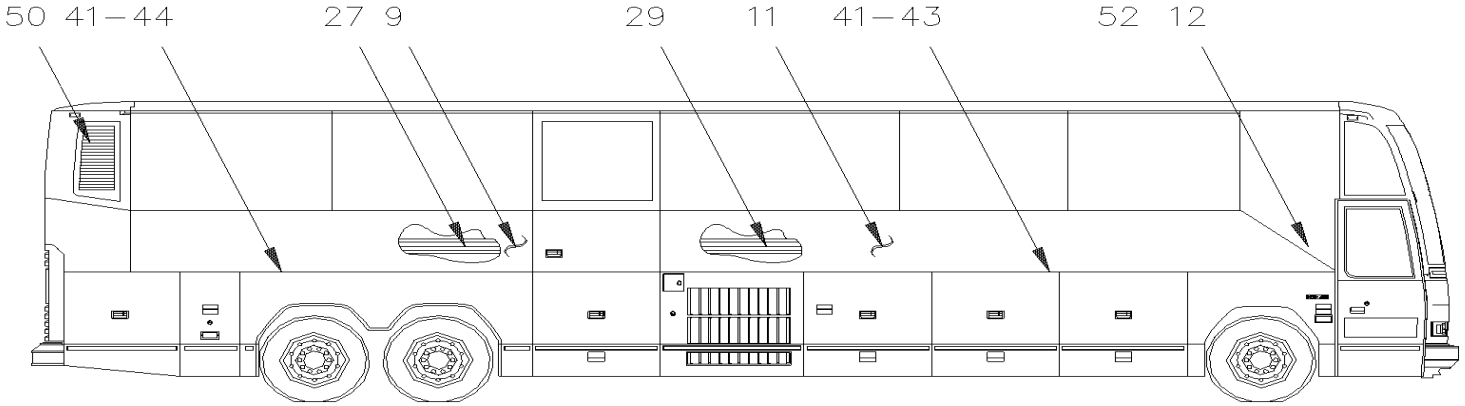

H3—45 WITH W.C.L. RICON

De 3-4417 À 8-1043		Date:07-2024	PAGE:HF-1854-00

PANNEAUX DE COTE - BUS

Numéro d'article	Pièces	Description	H3411	H3455	VIP45	NOTES
1	473620	PANNEAU LATERAL GAUCHE	1			
2	473619	PANNEAU LATERAL DROIT	1			
3	473618	PANNEAU LATERAL GAUCHE		1		
4	473617	PANNEAU LATERAL DROIT		1		
5	473622	PANNEAU LATERAL DROIT À 6-0335	1			
7	473621	PANNEAU LATERAL DROIT À 6-0335		1		
9	473657	PANNEAU DROIT ARRIERE 3972MM À 5-0167		1		
9	476379	PANNEAU LATERAL DROIT ARRIERE 3952MM De 5-0168		1		
11	473623	PANNEAU DROIT AVANT 6553MM À 5-0167		1		
11	476378	PANNEAU LATERAL DROIT AVANT 6553MM De 5-0168		1		
20	473170	SUPPORT / 9008MM	2			
21	473165	SUPPORT / 9754MM		2		
23	473312	SUPPORT / 2900MM	1			
25	473170	SUPPORT / 9008MM		1		
27	473310	PANNEAU RENFORCEMENT 1482 MM		1		
29	473313	SUPPORT / 4854MM		1		
NS	506738	RUBAN ADH1 CC POL 1/8" x 1" x 60' / GREY 2520	AR	AR		
NS	504340	RIVET AVEUGLE TETE BOMBE OUVERT 1/8x3/16 SS	AR	AR		
40	473629	LARMIER / AVANT GAU & DR / 727MM SS	2			
40	473632	LARMIER / AVANT GAU & DR / 1973MM SS ADH		2		
40	683621	RUBAN ADH2 ACRYLIC .045" x 1" x 108' / WHITE 4945	AR	AR		
41	473627	LARMIER / GAU & DR / 2438MM SS ADH	6			
. NS	683621	. RUBAN ADH2 ACRYLIC .045" x 1" x 108' / WHITE 4945	AR			
41	473627	LARMIER / GAU & DR / 2438MM SS ADH		8		
. NS	683621	. RUBAN ADH2 ACRYLIC .045" x 1" x 108' / WHITE 4945		AR		
42	473628	LARMIER 1919.5MM SS ADH		1		
. NS	683621	. RUBAN ADH2 ACRYLIC .045" x 1" x 108' / WHITE 4945		AR		
43	473631	LARMIER 1665.5MM SS ADH		1		
43	683478	RUBAN VHB ADH2 1.1MMx18MMx32.9M	AR	AR	AR	
44	473630	LARMIER 1482MM SS ADH À 5-0167		1		
44	477731	SUPPORT DU BAS / AVEC MONTE PERSONNE "RICON" 1502MM SS ADH De 5-0168		1		S
NS	683478	RUBAN VHB ADH2 1.1MMx18MMx32.9M	AR	AR		
NS	682462	ADHESIF SIKA #252 / NOIR / 310ml CARTRIDGE	AR	AR		
50	472228	GRILLE / ENTREE D'AIR	1	1		
. NS	506769	. RUBAN ADH2 CC POL 1/8" x 1/4" x 60' / BLACK H1CC-N-#14	ar	ar		
51	473639	PANNEAU PRISE D'AIR / W/SCREEN	1	1		
NS	502764	ECROU RESSORT EN "J" #14A .035-.046 À 5-0333	AR	AR		
51	500903	ECROU RESSORT EN "J" # 14 .035-.046 DP320 À 5-0333	AR	AR		
NS	500535	VIS AUTOTARAUDEUSE TETE HEX #14x3/4 Z050 À 5-0333	AR	AR		
51	5001639	ECROU RESSORT EN "U" M6-1.0 0.34-4 MAG565 De 5-0334	AR	AR		
NS	500468	RONDELLE PLATE .281x1.250x.065 Z050	AR	AR		

De 3-4417 À 8-1043		Date:07-2024	PAGE:HF-1854-00

PANNEAUX DE COTE - BUS

Numéro d'article	Pièces	Description	H3411	H3455	VIP455	NOTES
		S) AVEC PORTE MONTE PERSONNE COULISSANTE				

De 3-4417 À 7-0771		Date:07-2024	PAGE:HF-1854-50
PANNEAUX DE COTE - V.I.P.			

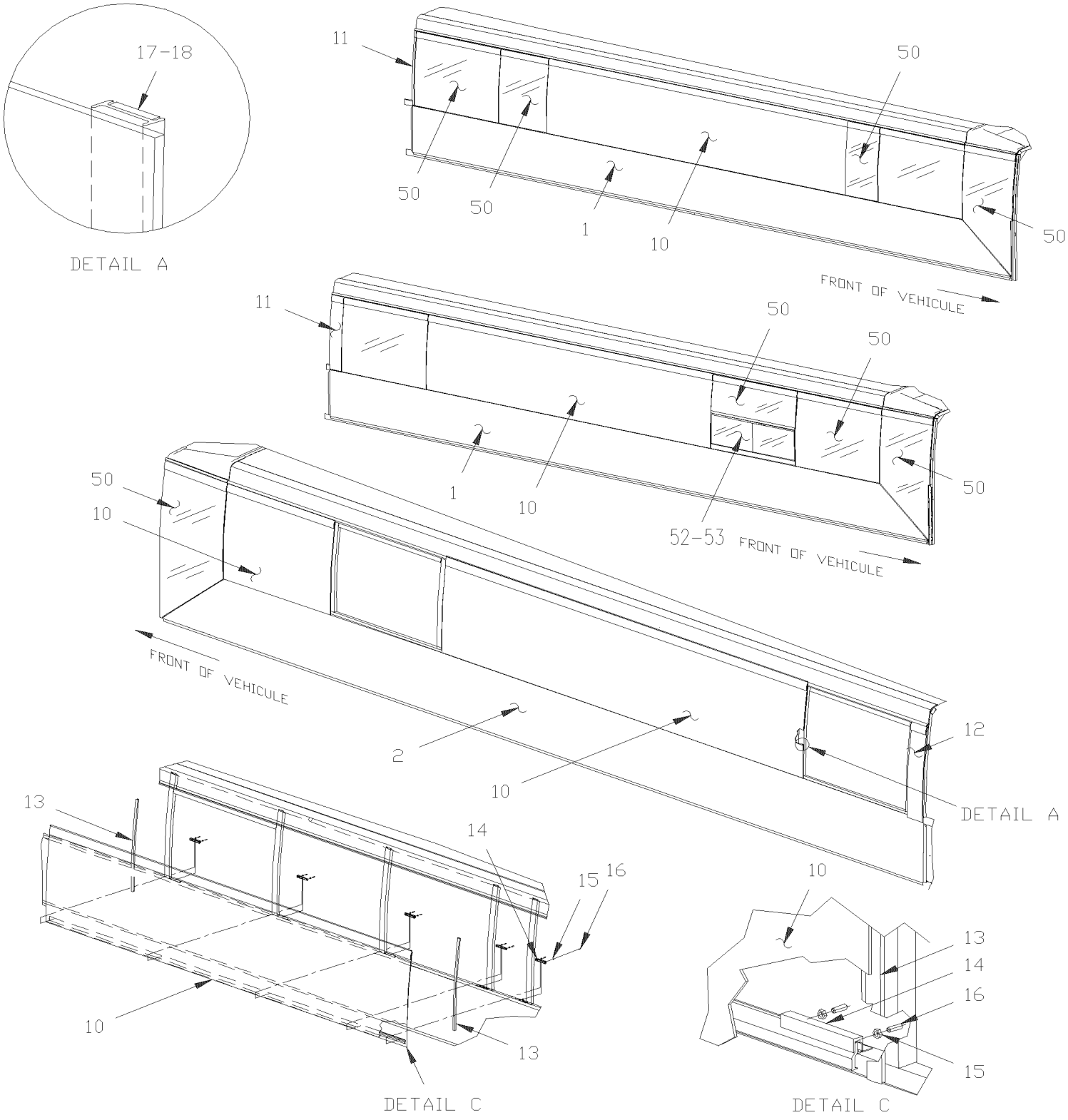

De 3-4417 À 7-0771		Date:07-2024	PAGE:HF-1854-50
PANNEAUX DE COTE - V.I.P.			

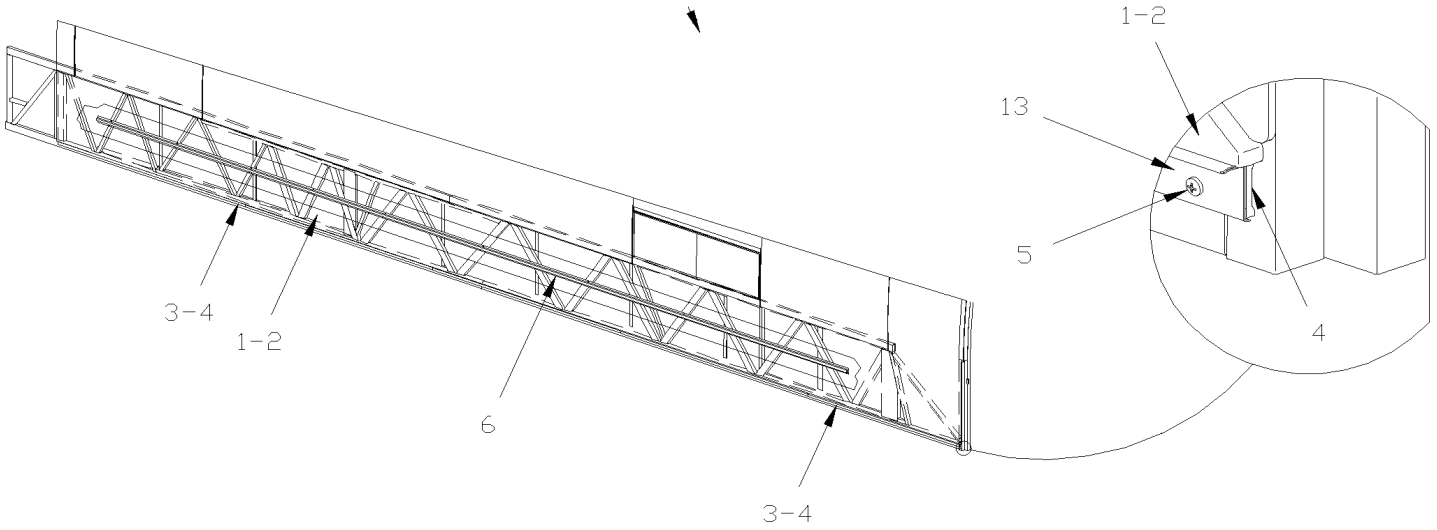

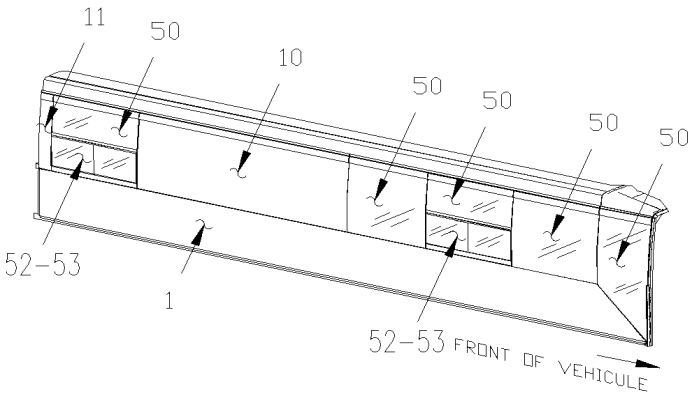

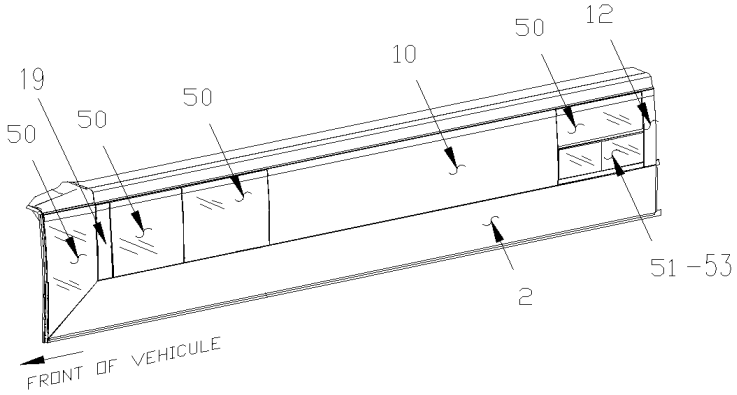

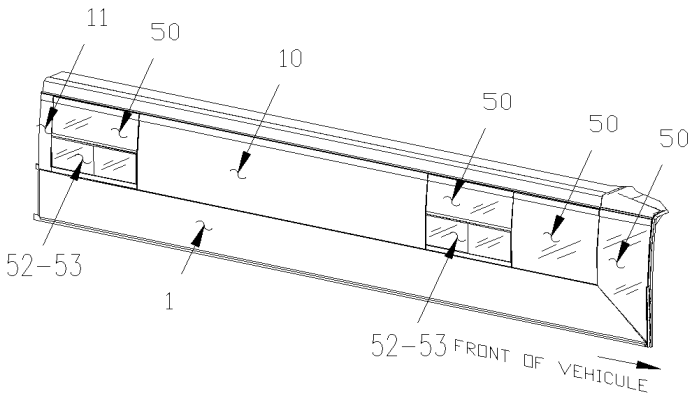

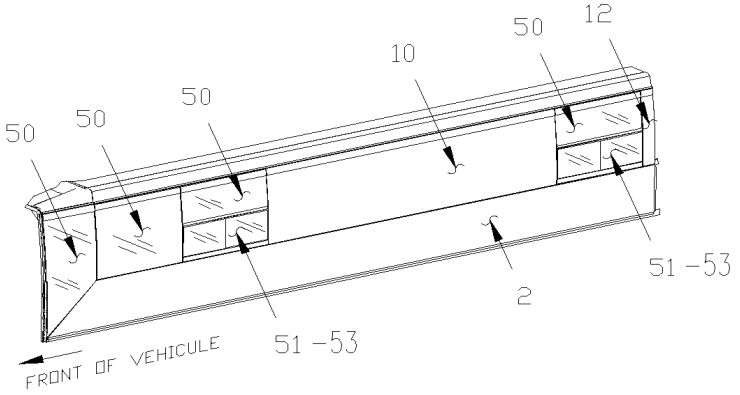

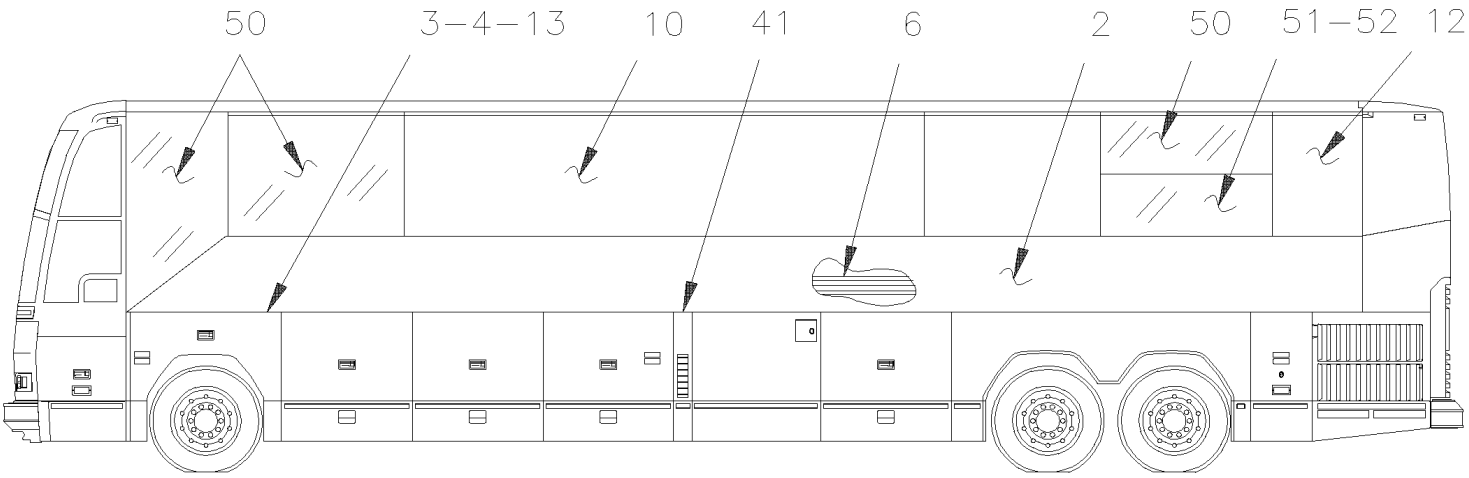

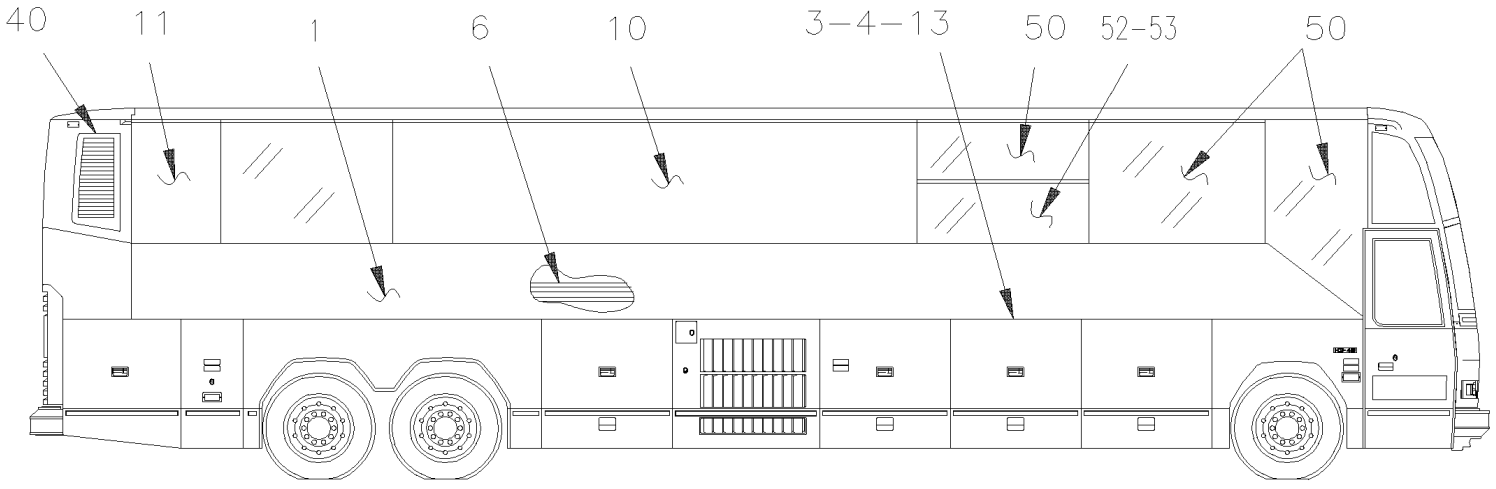

VIP–45

De 3-4417 À 7-0771		Date:07-2024	PAGE:HF-1854-50

PANNEAUX DE COTE - V.I.P.

Numéro d'article	Pièces	Description	H3411	H3455	VIP45	NOTES
		ATTENTION ATENTION ATTENTION				
		LES PANNEAUX SUIVANTE SONT RELIE AVEC				
		L'INST. PANNEAUX DE COTE - SANS "SLIDE OUT"				
		POUR PANNEAUX DE COTE AVEC "SLIDE OUT"				
		VOIR PAGES RESPECTIVE				
	HF-1854-90	**PANNEAUX DE COTE RALLONGE ESCAMOTABLE COTE RUE "PREVOST"**				
	HF-1854-92	**PANNEAUX DE COTE - V.I.P. "SLIDE-OUT" PAR "CONVERTER"**				
1	475156	PANNEAU LATERAL DROIT			1	
2	473618	PANNEAU LATERAL GAUCHE À 5-0333			1	
2	476643	PANNEAU LATERAL GAUCHE De 5-0334			1	
3	473627	LARMIER / GAU & DR / 2438MM SS ADH			AR	
. NS	683621	. RUBAN ADH2 ACRYLIC .045" x 1" x 108' / WHITE 4945			AR	
3	473632	LARMIER / AVANT GAU & DR / 1973MM SS ADH			AR	
3	472917	SUPPORT DU BAS / GAUCHE & DROIT / AVEC 17 TROUS / 2438MM SS À 6-0577			AR	T
3	479150	LARMIER / GAU & DR. / A/17 TROUS / 2438MM SS De 6-0578			AR	T
3	473506	SUPPORT DU BAS / AVEC 14 TROUS / 1973.5MM SS À 6-0577			AR	T
3	479145	SUPPORT DU BAS / AVEC 14 TROUS / 1973.5MM SS De 6-0578			AR	T
4	473715	FORMICA			AR	T
5	502526	VIS AUTOTARAUDEUSE TETE BOMBE PHILLIPS #12-24x3/4 Z050			AR	T
6	473165	SUPPORT / 9754MM			2	
NS	504340	RIVET AVEUGLE TETE BOMBE OUVERT 1/8x3/16 SS			AR	
NS	506738	RUBAN ADH1 CC POL 1/8" x 1" x 60' / GREY 2520			AR	
		PANNEAUX SUIVANT SONT LOCALISE ENTRE				
		LES FENETRES DE COTE PEUX IMPORTE LE MODEL				
10	475544	PANNEAU SUPERIEUR 547MM			1	
10	475496	PANNEAU SUPERIEUR 1133MM			1	C
10	476562	PANNEAU SUPERIEUR 1203MM			1	
10	476162	PANNEAU SUPERIEUR 1336MM			1	
10	476564	PANNEAU SUPERIEUR 2370MM			1	
10	476453	PANNEAU SUPERIEUR 2447MM			1	
10	476563	PANNEAU SUPERIEUR 2459MM			1	
10	475615	PANNEAU SUPERIEUR 2568.5MM			1	C
10	476410	PANNEAU SUPERIEUR 2860MM			1	
10	475518	PANNEAU SUPERIEUR 2947.5MM			1	C
10	475731	PANNEAU SUPERIEUR 3374MM			1	
10	475683	PANNEAU SUPERIEUR 3450MM			1	
10	476575	PANNEAU SUPERIEUR 3457MM			1	
10	475410	PANNEAU SUPERIEUR 3659MM			1	

De 3-4417 À 7-0771		Date:07-2024	PAGE:HF-1854-50

PANNEAUX DE COTE - V.I.P.

Numéro d'article	Pièces	Description	H3411	H3455	VIP45	NOTES
10	475640	PANNEAU SUPERIEUR 3742MM			1	
10	475663	PANNEAU SUPERIEUR 3895MM			1	
10	475564	PANNEAU SUPERIEUR 4037MM À 3-4622			1	
10	475499	PANNEAU SUPERIEUR 4200MM			1	C
10	476450	PANNEAU SUPERIEUR 4308MM			1	
10	475571	PANNEAU SUPERIEUR 4359MM			1	C
10	475368	PANNEAU SUPERIEUR 4377MM			1	
10	476214	PANNEAU SUPERIEUR 4511MM De 3-4623			1	
10	476459	PANNEAU SUPERIEUR 4536MM			1	C
10	476404	PANNEAU SUPERIEUR 4716MM			1	
10	475575	PANNEAU SUPERIEUR 5142MM			1	C
10	475595	PANNEAU SUPERIEUR 5319MM			1	
10	475566	PANNEAU SUPERIEUR 5396MM			1	
10	476333	PANNEAU SUPERIEUR 5428MM			1	
10	475248	PANNEAU SUPERIEUR 5580MM			1	
10	475556	PANNEAU SUPERIEUR 5779MM			1	
10	476500	PANNEAU SUPERIEUR 6268MM			1	C
10	475568	PANNEAU SUPERIEUR 6497MM			1	
10	476543	PANNEAU SUPERIEUR 6543MM			1	
10	475723	PANNEAU SUPERIEUR 6632MM			1	
10	476402	PANNEAU SUPERIEUR 10800MM			1	W
11	475253	PANNEAU SUPERIEUR DROIT ARRIERE / 233MM			1	
11	475665	PANNEAU SUPERIEUR DROIT ARRIERE / 257MM			1	
11	476460	PANNEAU SUPERIEUR DROIT ARRIERE / 333MM			1	C
11	476332	PANNEAU SUPERIEUR DROIT ARRIERE / 384MM			1	
11	475642	PANNEAU SUPERIEUR DROIT ARRIERE / 409MM			1	
11	475369	PANNEAU SUPERIEUR DROIT ARRIERE / 493MM			1	
11	475570	PANNEAU SUPERIEUR DROIT ARRIERE / 511MM			1	C
11	475500	PANNEAU SUPERIEUR DROIT ARRIERE / 670MM			1	C
11	476574	PANNEAU SUPERIEUR DROIT ARRIERE / 695MM			1	
11	475682	PANNEAU SUPERIEUR DROIT ARRIERE / 702MM			1	
11	475732	PANNEAU SUPERIEUR DROIT ARRIERE / 778MM			1	
11	475725	PANNEAU SUPERIEUR DROIT ARRIERE / 840MM			1	
11	476428	PANNEAU SUPERIEUR DROIT ARRIERE / 1095MM			1	
11	475614	PANNEAU SUPERIEUR DROIT ARRIERE / 1546.5MM			1	C
11	476454	PANNEAU SUPERIEUR DROIT ARRIERE / 1705MM			1	
11	475519	PANNEAU SUPERIEUR DROIT ARRIERE / 1922.5MM			1	C
11	476409	PANNEAU SUPERIEUR DROIT ARRIERE / 2010MM			1	
11	475940	PANNEAU SUPERIEUR DROIT ARRIERE / 2500MM			1	
11	476090	PANNEAU SUPERIEUR DROIT ARRIERE / 5820MM			1	
11	476451	PANNEAU SUPERIEUR DROIT ARRIERE / 6538MM			1	

De 3-4417 À 7-0771		Date:07-2024	PAGE:HF-1854-50

PANNEAUX DE COTE - V.I.P.

Numéro d'article	Pièces	Description	H3411	H3455	VIP45	NOTES
11	476149	PANNEAU SUPERIEUR DROIT ARRIERE / 7480MM			1	
11	475631	MOULURE DROITE ARRIÈRE 35MM			1	
12	476331	PANNEAU SUPERIEUR GAUCHE ARRIERE / 384MM	1	1	1	
12	475252	PANNEAU SUPERIEUR GAUCHE ARRIERE / 233MM			1	
12	475664	PANNEAU SUPERIEUR GAUCHE ARRIERE / 257MM			1	
12	475641	PANNEAU SUPERIEUR GAUCHE ARRIERE / 409MM			1	
12	476578	PANNEAU SUPERIEUR GAUCHE ARRIERE / 493MM			1	S1
12	474678	PANNEAU SUPERIEUR GAUCHE ARRIERE / 702MM			1	S1
12	475730	PANNEAU SUPERIEUR GAUCHE ARRIERE / 778MM			1	S1
12	475724	PANNEAU SUPERIEUR GAUCHE ARRIERE / 840MM			1	
12	475632	MOULURE GAUCHE ARRIÈRE 35MM			1	
13	292946	JOINT D'ETANCHEITE CAOUTCHOUC 1125MM			AR	
14	475506	FIXATION 36MM			AR	
14	475382	FIXATION 150MM			AR	
15	500982	CONTRE ECROU HEX 5/16-18 Z050			AR	
16	502777	VIS PRESSION SIX PAN CREUX FORME CUVETTE 5/16-18x1			AR	
17	683447	ADHESIF SIKATACK PLUS / NOIR / 23 Liters			AR	
18	683448	ACCELERATEUR SIKA / 600ml SAUSAGE			AR	
19	475545	PANNEAU SUPERIEUR DROIT / 375.5MM À 3-4622			1	
19	475822	PANNEAU SUPERIEUR DROIT / 375.5MM De 3-4623			1	
40	472228	GRILLE / ENTREE D'AIR			1	
. NS	506769	. RUBAN ADH2 CC POL 1/8" x 1/4" x 60' / BLACK H1CC-N-#14			ar	
41	473639	PANNEAU PRISE D'AIR / W/SCREEN À 5-0333			1	
41	476632	PANNEAU PRISE D'AIR De 5-0334			1	
NS	502764	ECROU RESSORT EN "J" #14A .035-.046 À 5-0333			AR	
NS	500903	ECROU RESSORT EN "J" # 14 .035-.046 DP320 À 5-0333			AR	
NS	500535	VIS AUTOTARAUDEUSE TETE HEX #14x3/4 Z050 À 5-0333			AR	
NS	5001639	ECROU RESSORT EN "U" M6-1.0 0.34-4 MAG565 De 5-0334			AR	
NS	500468	RONDELLE PLATE .281x1.250x.065 Z050			AR	
50	**HF-1884-50**	**FENETRES DE COTE - V.I.P.**				
51	**HF-1884-70**	**FENETRE COULISSANTE GAUCHE - V.I.P.**				
52	**HF-1884-75**	**FENETRE COULISSANTE DROITE - V.I.P.**				
53	**HF-1884-65**	**FENETRE A AUVENT ELECTRIQUE ASS**				
		C) EMPLOYER PAR LES CONVERTER'S SUR DEMANDE SPÉCIAL				
		S1) EMPLOYER EXCEPTIONELLEMENT AVEC LES VÉHICULES SANS CAISSON ARRIÈRE				
		T) UTILISER SEULEMENT AVEC UNE INSTALLATION TEMPORAIRE				
		W) CE PANEAU EST UTILISER SANS AUCUNE FETÊTRE				

De 7-0772 À 8-1043		Date:07-2024	PAGE:HF-1854-51
PANNEAUX DE COTE - V.I.P.			

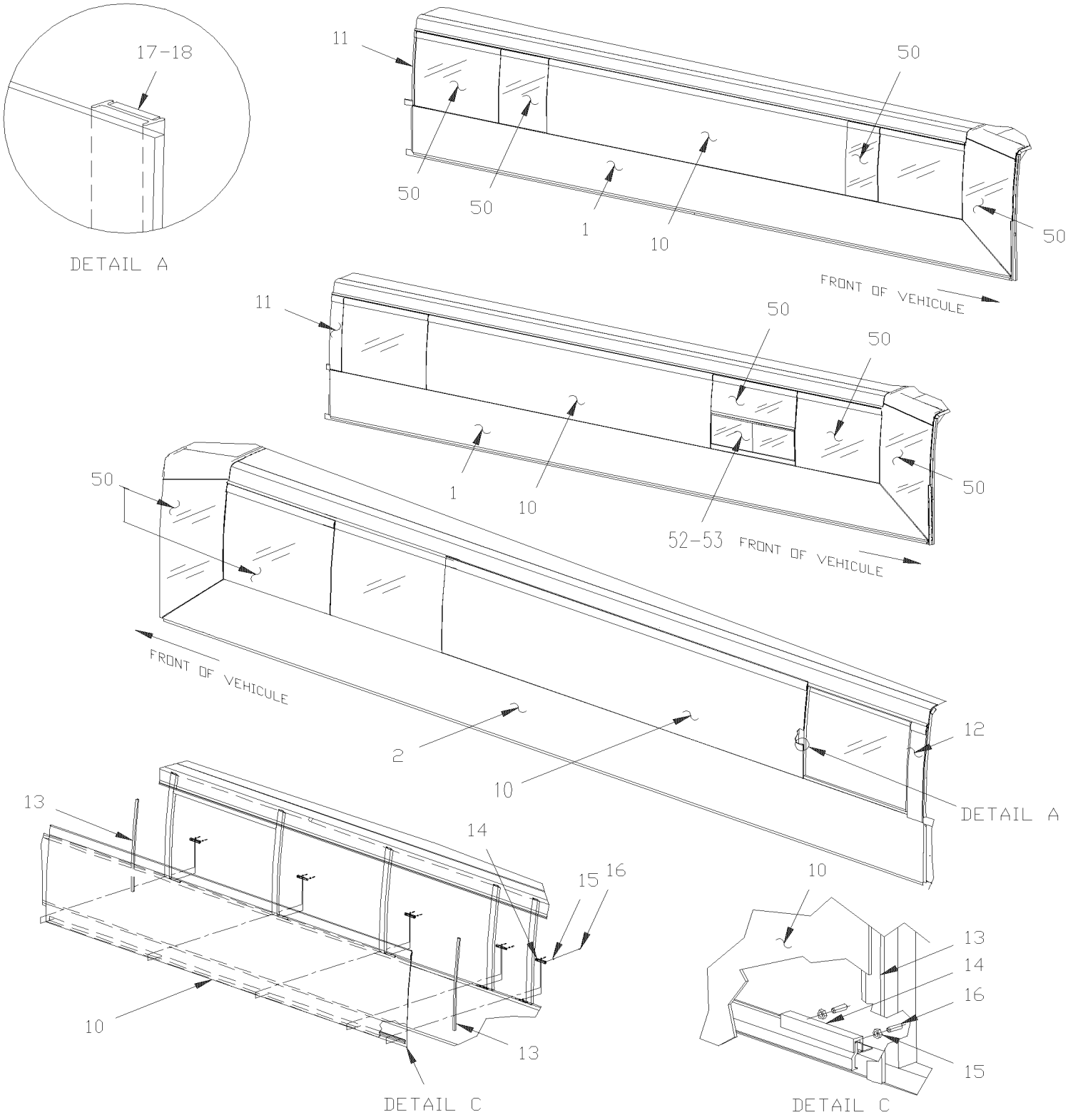

De 7-0772 À 8-1043		Date:07-2024	PAGE:HF-1854-51
PANNEAUX DE COTE - V.I.P.			

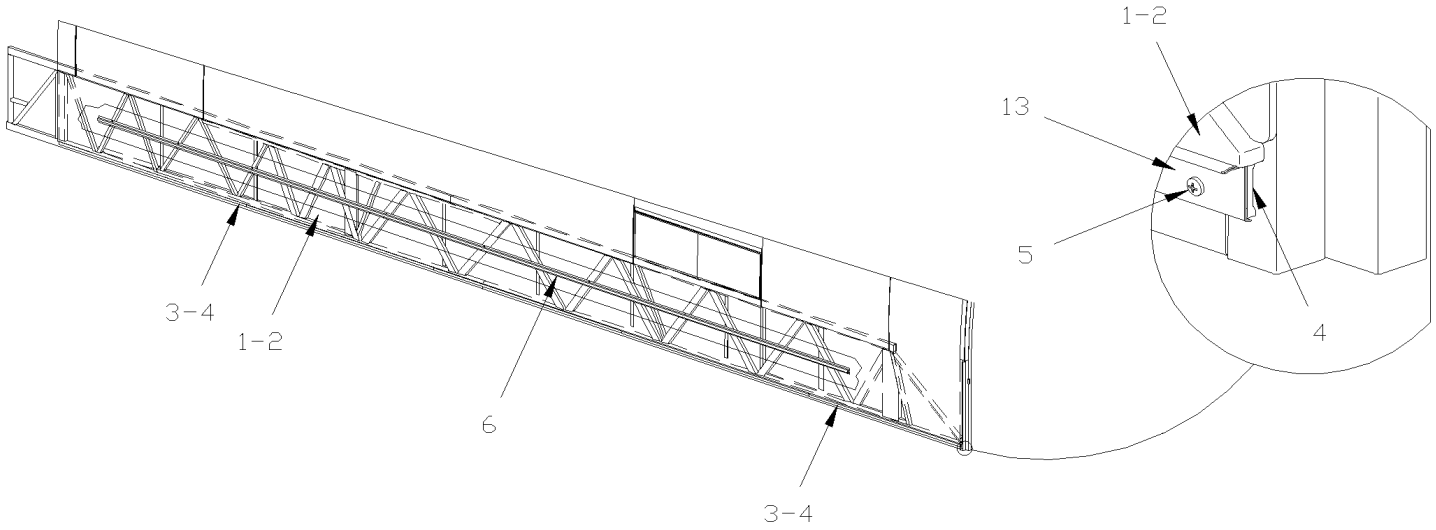

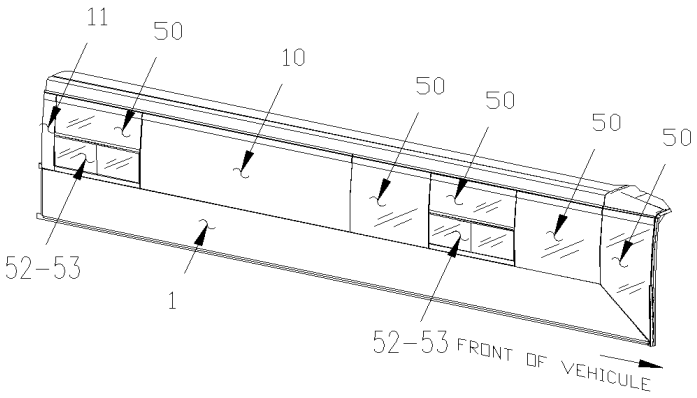

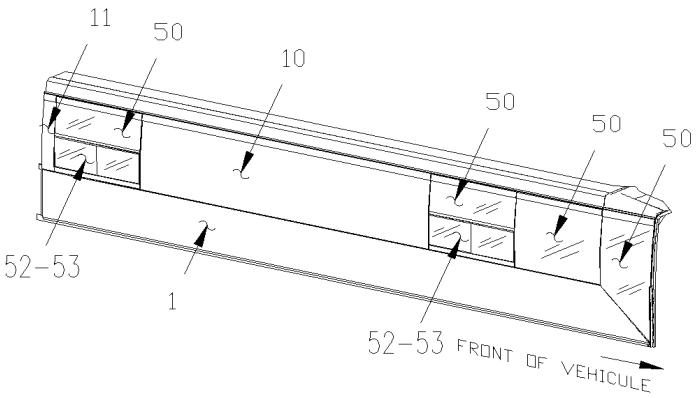

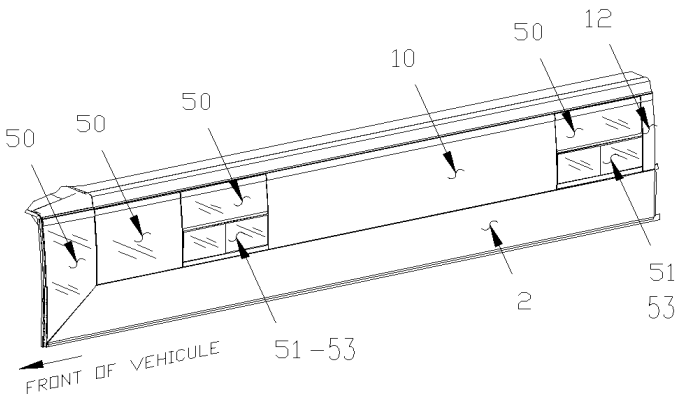

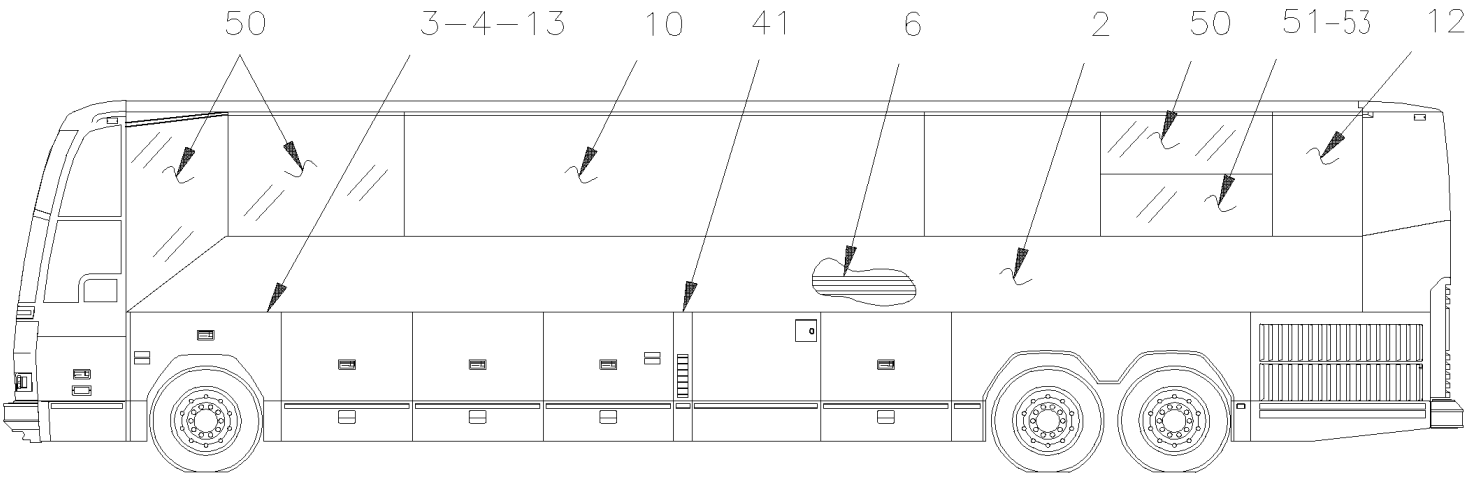

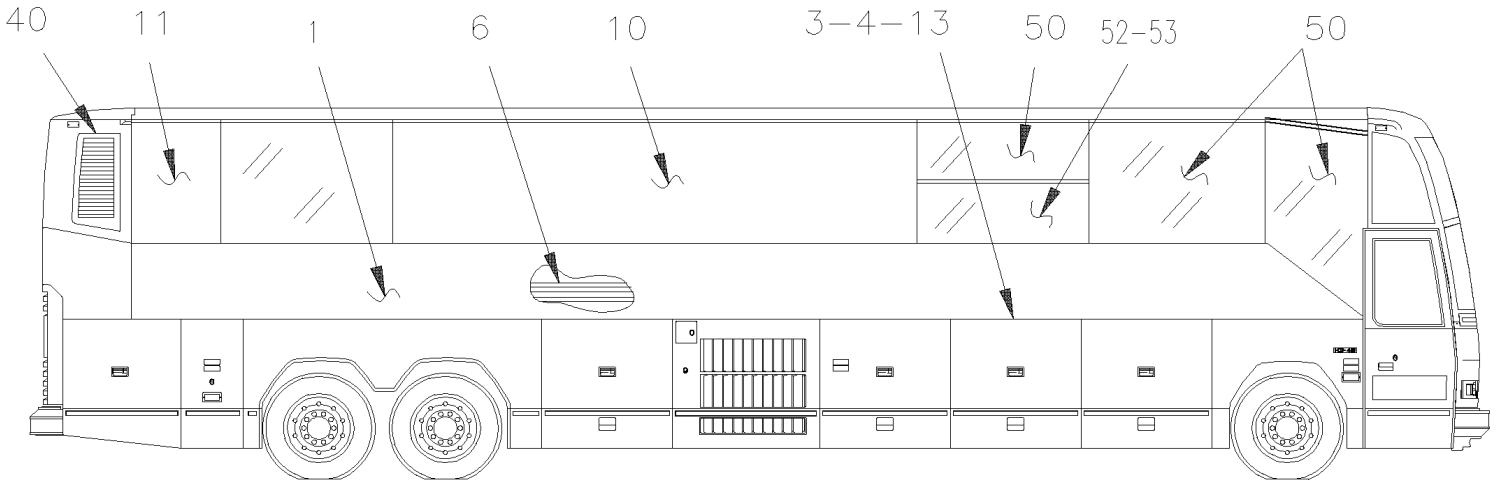

VIP-45

De 7-0772 À 8-1043		Date:07-2024	PAGE:HF-1854-51

PANNEAUX DE COTE - V.I.P.

Numéro d'article	Pièces	Description	H3411	H3455	VIP45	NOTES
		ATTENTION ATENTION ATTENTION				
		LES PANNEAUX SUIVANTE SONT RELIE AVEC				
		L'INST. PANNEAUX DE COTE - SANS "SLIDE OUT"				
		POUR PANNEAUX DE COTE AVEC "SLIDE OUT"				
		VOIR PAGES RESPECTIVE				
	HF-1854-91	**PANNEAUX DE COTE RALLONGE ESCAMOTABLE COTE RUE "PREVOST"**				
	HF-1854-93	**PANNEAUX DE COTE - V.I.P. "SLIDE-OUT" PAR "CONVERTER"**				
1	475156	PANNEAU LATERAL DROIT			1	
2	476643	PANNEAU LATERAL GAUCHE			1	
3	473627	LARMIER / GAU & DR / 2438MM SS ADH			4	
. NS	683621	. RUBAN ADH2 ACRYLIC .045" x 1" x 108' / WHITE 4945			AR	
3	473632	LARMIER / AVANT GAU & DR / 1973MM SS ADH			1	
3	479150	LARMIER / GAU & DR. / A/17 TROUS / 2438MM SS			AR	T
3	479145	SUPPORT DU BAS / AVEC 14 TROUS / 1973.5MM SS			AR	T
4	473715	FORMICA			AR	T
5	502526	VIS AUTOTARAUDEUSE TETE BOMBE PHILLIPS #12-24x3/4 Z050			AR	T
6	473165	SUPPORT / 9754MM			2	
NS	504340	RIVET AVEUGLE TETE BOMBE OUVERT 1/8x3/16 SS			AR	
NS	506738	RUBAN ADH1 CC POL 1/8" x 1" x 60' / GREY 2520			AR	
		PANNEAUX SUIVANT SONT LOCALISE ENTRE				
		LES FENETRES DE COTE PEUX IMPORTE LE MODEL				
10	478199	PANNEAU SUPERIEUR 2947.5MM			1	C
10	477003	PANNEAU SUPERIEUR 3218MM			1	
10	476731	PANNEAU SUPERIEUR 3361MM			1	
10	478203	PANNEAU SUPERIEUR 3457MM			1	
10	476726	PANNEAU SUPERIEUR 3659MM			1	
10	476891	PANNEAU SUPERIEUR 4119MM			1	
10	478201	PANNEAU SUPERIEUR 4200MM			1	C
10	476789	PANNEAU SUPERIEUR 4811MM			1	
10	478196	PANNEAU SUPERIEUR 5319MM			1	
10	476980	PANNEAU SUPERIEUR DROIT ARRIERE / 5820MM			1	
10	476812	PANNEAU HAUT COTÉ RUE 10748MM			1	W
10	478198	PANNEAU COTE TROTOIR 10800MM			1	W
11	478249	PANNEAU SUPERIEUR DROIT ARRIERE / 16MM			1	
11	478197	PANNEAU SUPERIEUR DROIT ARRIERE / 492MM			1	

De 7-0772 À 8-1043		Date:07-2024	PAGE:HF-1854-51

PANNEAUX DE COTE - V.I.P.

Numéro d'article	Pièces	Description	H3411	H3455	VIP45	NOTES
11	478202	PANNEAU SUPERIEUR DROIT ARRIERE / 670MM			1	C
11	478204	PANNEAU SUPERIEUR DROIT ARRIERE / 695MM			1	
11	476975	PANNEAU SUPERIEUR DROIT ARRIERE / 840MM			1	
11	477002	PANNEAU SUPERIEUR DROIT ARRIERE / 934MM			1	
11	476790	PANNEAU SUPERIEUR DROIT ARRIERE / 1001MM			1	
11	476732	PANNEAU SUPERIEUR DROIT ARRIERE / 1509MM			1	
11	478200	PANNEAU SUPERIEUR DROIT ARRIERE / 1922.5MM			1	C
11	476980	PANNEAU SUPERIEUR DROIT ARRIERE / 5820MM	1	1	1	
11	478321	PANNEAU SUPERIEUR DROIT ARRIERE / 7481MM			1	
12	478225	PANNEAU SUPERIEUR GAUCHE ARRIERE / 16MM			1	
12	477001	PANNEAU SUPERIEUR GAUCHE ARRIERE / 934MM			1	
12	476974	PANNEAU SUPERIEUR GAUCHE ARRIERE / 2500MM			1	
12	478320	PANNEAU SUPERIEUR GAUCHE ARRIERE / 7481MM			1	
13	297122	JOINT D'ETANCHEITE CAOUTCHOUC 1236MM À 7-0771			AR	
13	297158	JOINT D'ETANCHEITE CAOUTCHOUC 1236MM De 7-0772 À 7-0859			AR	
13	297186	JOINT D'ETANCHEITE CAOUTCHOUC 1244MM De 7-0860			AR	
14	475506	FIXATION 36MM			AR	
14	475382	FIXATION 150MM			AR	
15	500982	CONTRE ECROU HEX 5/16-18 Z050			AR	
16	502777	VIS PRESSION SIX PAN CREUX FORME CUVETTE 5/16-18x1			AR	
17	683447	ADHESIF SIKATACK PLUS / NOIR / 23 Liters			AR	
18	683448	ACCELERATEUR SIKA / 600ml SAUSAGE			AR	
40	478287	GRILLE FIBRE VERRE / ENTREE D'AIR VIP			1	
. NS	478273	. ENTREE D'AIR			1	
NS	502764	ECROU RESSORT EN "J" #14A .035-.046			AR	
41	500903	ECROU RESSORT EN "J" # 14 .035-.046 DP320			AR	
41	500535	VIS AUTOTARAUDEUSE TETE HEX #14x3/4 Z050			AR	
41	5001639	ECROU RESSORT EN "U" M6-1.0 0.34-4 MAG565			AR	
41	500468	RONDELLE PLATE .281x1.250x.065 Z050			AR	
50	**HF-1884-51**	**FENETRES DE COTE - V.I.P.**				
51	**HF-1884-70**	**FENETRE COULISSANTE GAUCHE - V.I.P.**				
52	**HF-1884-75**	**FENETRE COULISSANTE DROITE - V.I.P.**				
53	**HF-1884-65**	**FENETRE A AUVENT ELECTRIQUE ASS**				
53	**HF-1884-80**	**FENETRE COULISSANTE ELECTRIQUE ASS**				
		C) EMPLOYER PAR LES CONVERTER'S SUR DEMANDE SPÉCIAL				
		T) UTILISER SEULEMENT AVEC UNE INSTALLATION TEMPORAIRE				
		W) CE PANEAU EST UTILISER SANS AUCUNE FETÊTRE				

De 3-4417 À 8-1043		Date:07-2024	PAGE:HF-1854-90
PANNEAUX DE COTE RALLONGE ESCAMOTABLE COTE RUE "PREVOST"			

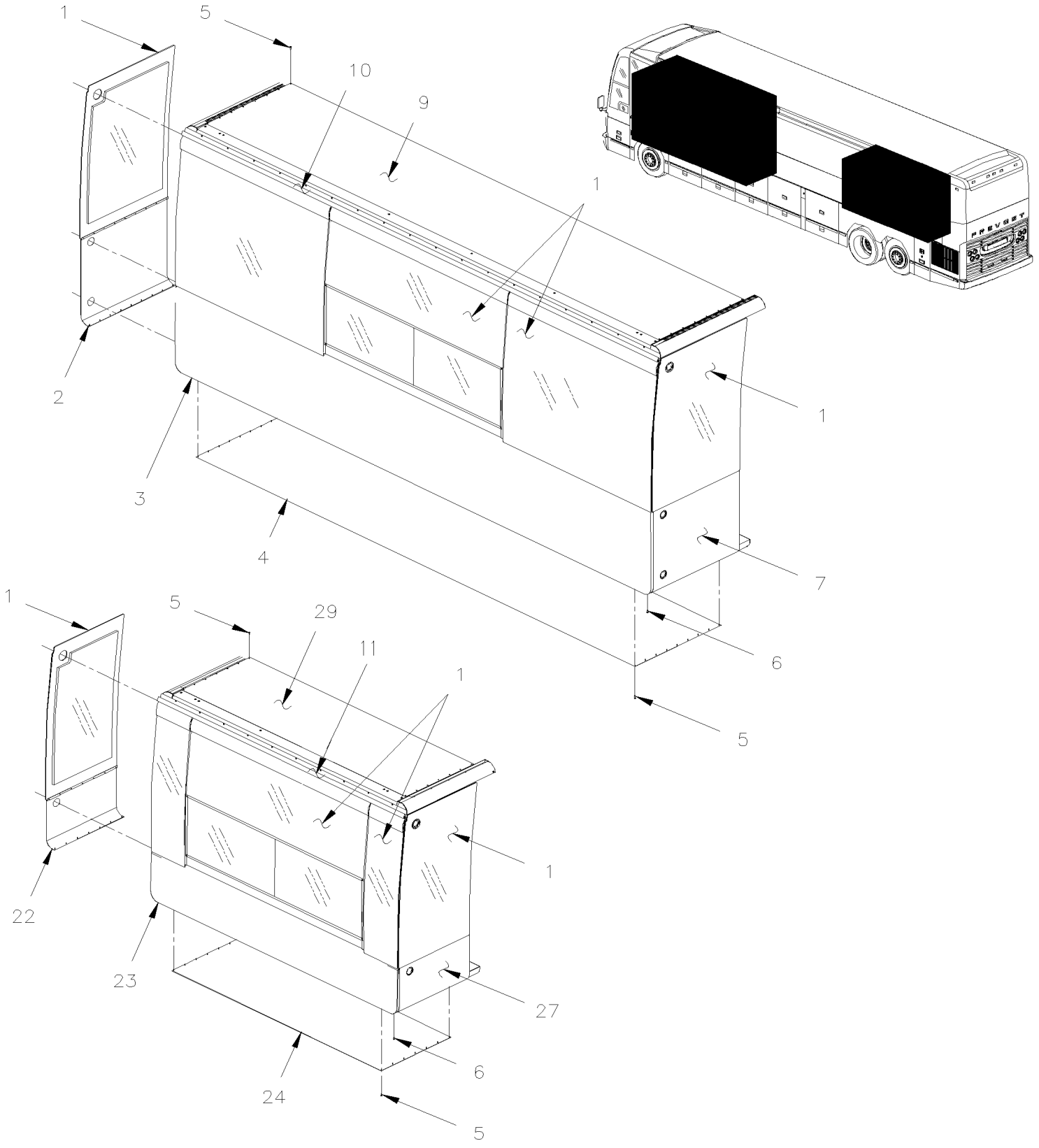

De 3-4417 À 8-1043		Date:07-2024	PAGE:HF-1854-90
PANNEAUX DE COTE RALLONGE ESCAMOTABLE COTE RUE "PREVOST"			

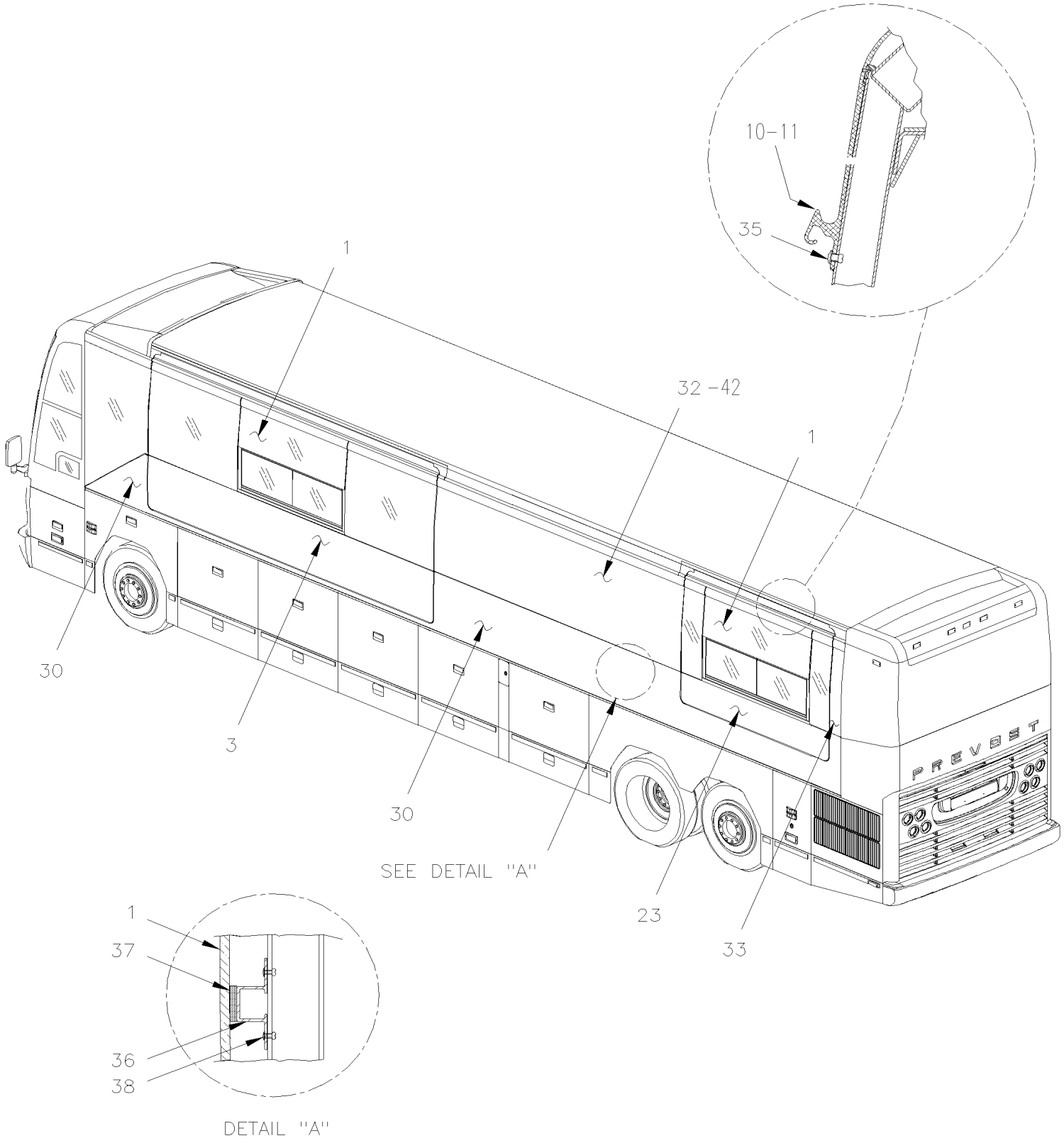

De 3-4417 À 8-1043		Date:07-2024	PAGE:HF-1854-90

PANNEAUX DE COTE RALLONGE ESCAMOTABLE COTE RUE "PREVOST"

Numéro d'article	Pièces	Description	H3411	H3455	VIP45	NOTES
		ATTENTION ATENTION ATTENTION				
		LES PANNEAUX SUIVANTE SONT RELIE AVEC				
		PANNEAUX DE COTE - AVEC "SLIDE OUT" "PREVOST" INSTALLATION				
		POUR PANNEAUX DE COTE SANS "SLIDE OUT"				
		VOIR PAGES RESPECTIVE				
	HF-1854-50	**PANNEAUX DE COTE - V.I.P.**				
1	**HF-1884-90**	**FENETRE DE COTE - RALLONGE ESCAMOTABLE**				
2	475691	TOLE AVANT SS À 4-4847			1	
2	477432	TOLE ARRIÈRE / S.S. >SS 477426 De 4-4848			1	
3	475694	PANNEAU DE COTE AVANT / 4426MM FIBERGLASS			1	
4	690186	TOLE DESSOUS / ALUMINIUM À 4-4847			1	
4	477420	TOLE DESSOUS / ALUMINIUM De 4-4848			1	
5	690268	RIVET AVEUGLE TETE FRAISE FERME 1/8x1/4 AL À 4-4847			AR	
5	502876	RIVET AVEUGLE TETE FRAISE FERME 1/8x3/16 AL De 4-4848			AR	
6	690273	RIVET CLE CK 120° S. STEEL 1/8" X 0.313" LG. À 4-4847			AR	
6	502872	RIVET AVEUGLE TETE FRAISE OUVERT 1/8x3/16 SS De 4-4848			AR	
7	475690	TOLE ARRIERE /SS À 4-4847			1	
7	477431	TOLE AVANT / S.S. >SS 477428 De 4-4848			1	
9	690185	TOLE DESSUS / ALUMINIUM À 4-4847			1	
9	477404	TOLE DESSUS / ALUMINIUM De 4-4848 À 5-0096			1	
9	478109	TOLE DESSUS / ALUMINIUM De 5-0097			1	
NS	690335	RUBAN ADHESIF 1/32"X1/4"X100'			AR	
NS	684500	ADHESIF SIKA #254 / BLANC / 23 Liters			AR	
NS	683448	ACCELERATEUR SIKA / 600ml SAUSAGE			AR	
10	293656	CLE FENETRE AVANT 4425MM			1	
11	293657	CLE FENETRE ARRIERE 2292MM			1	
22	475692	TOLE AVANT SS À 4-4847			1	
22	477434	TOLE ARRIÈRE / S.S. >SS 477426 De 4-4848 À 5-0096			1	
23	475695	PANNEAU DE COTE ARRIERE / 2293MM FIBERGLASS			1	
24	690146	TOLE DESSOUS / ALUMINIUM À 4-4847			1	
24	477425	TOLE DESSOUS / ALUMINIUM De 4-4848 À 5-0096			1	
24	477895	TOLE DESSOUS / ALUMINIUM De 5-0097			1	
27	475693	TOLE AVANT / S.S. >SS 477428 À 4-4847			1	
27	477433	TOLE AVANT / S.S. >SS 477428 De 4-4848			1	
29	690145	TOLE DESSUS / ALUMINIUM À 4-4847			1	
29	477424	TOLE DESSUS / ALUMINIUM De 4-4848 À 5-0096			1	
29	477896	TOLE DESSUS / ALUMINIUM De 5-0097			1	
30	475697	PANNEAU EXTERIEUR À 4-4817			1	
30	475698	PANNEAU / SECTION ARRIERE / 6561MM À 4-4817			1	
30	476088	PANNEAU 11738MM / A/2 RALLONGE ESCAMOTABLE / W/3830MM SLIDE-OUT De 4-4818			1	

De 3-4417 À 8-1043		Date:07-2024	PAGE:HF-1854-90

PANNEAUX DE COTE RALLONGE ESCAMOTABLE COTE RUE "PREVOST"

Numéro d'article	Pièces	Description	H3411	H3455	VIP455	NOTES
30	476265	PANNEAU LAT.GAUCHE VIP AVEC EXT.AVANT De 4-4818			1	
32	475699	PANNEAU SUPERIEUR / 3830MM À 3-4625			1	
32	475853	PANNEAU SUPERIEUR / 3830MM De 3-4626			1	
33	475700	PANNEAU SUPERIEUR / 173MM À 3-4625			1	
33	475854	PANNEAU SUPERIEUR / 173MM De 3-4626			1	
35	504320	VIS DE FIXATION FENDUE #12 5.8x12.3 STL			AR	
36	473165	SUPPORT / 9754MM			1	
37	506738	RUBAN ADH1 CC POL 1/8" x 1" x 60' / GREY 2520			AR	
38	504340	RIVET AVEUGLE TETE BOMBE OUVERT 1/8x3/16 SS			AR	
42	476562	PANNEAU SUPERIEUR 1203MM			1	S1
42	475729	PANNEAU SUPERIEUR 3867MM À 3-4625			1	S1
42	475848	PANNEAU SUPERIEUR 3867MM De 3-4626			1	S1
42	474679	PANNEAU SUPERIEUR 3943MM À 3-4625			1	S1
42	475849	PANNEAU SUPERIEUR 3943MM De 3-4626			1	S1
42	476577	PANNEAU SUPERIEUR 4152MM			1	S1
42	475738	PANNEAU SUPERIEUR 4612MM À 3-4625			1	S1
42	475847	PANNEAU SUPERIEUR 4612MM De 3-4626			1	S1
		S1) SEULEMENT À L'ARRIÈRE DU CAISSON AVANT, SANS CAISSON ARRIÈRE				

De 3-4417 À 8-1043		Date:07-2024	PAGE:HF-1854-91
PANNEAUX DE COTE RALLONGE ESCAMOTABLE COTE RUE "PREVOST"			

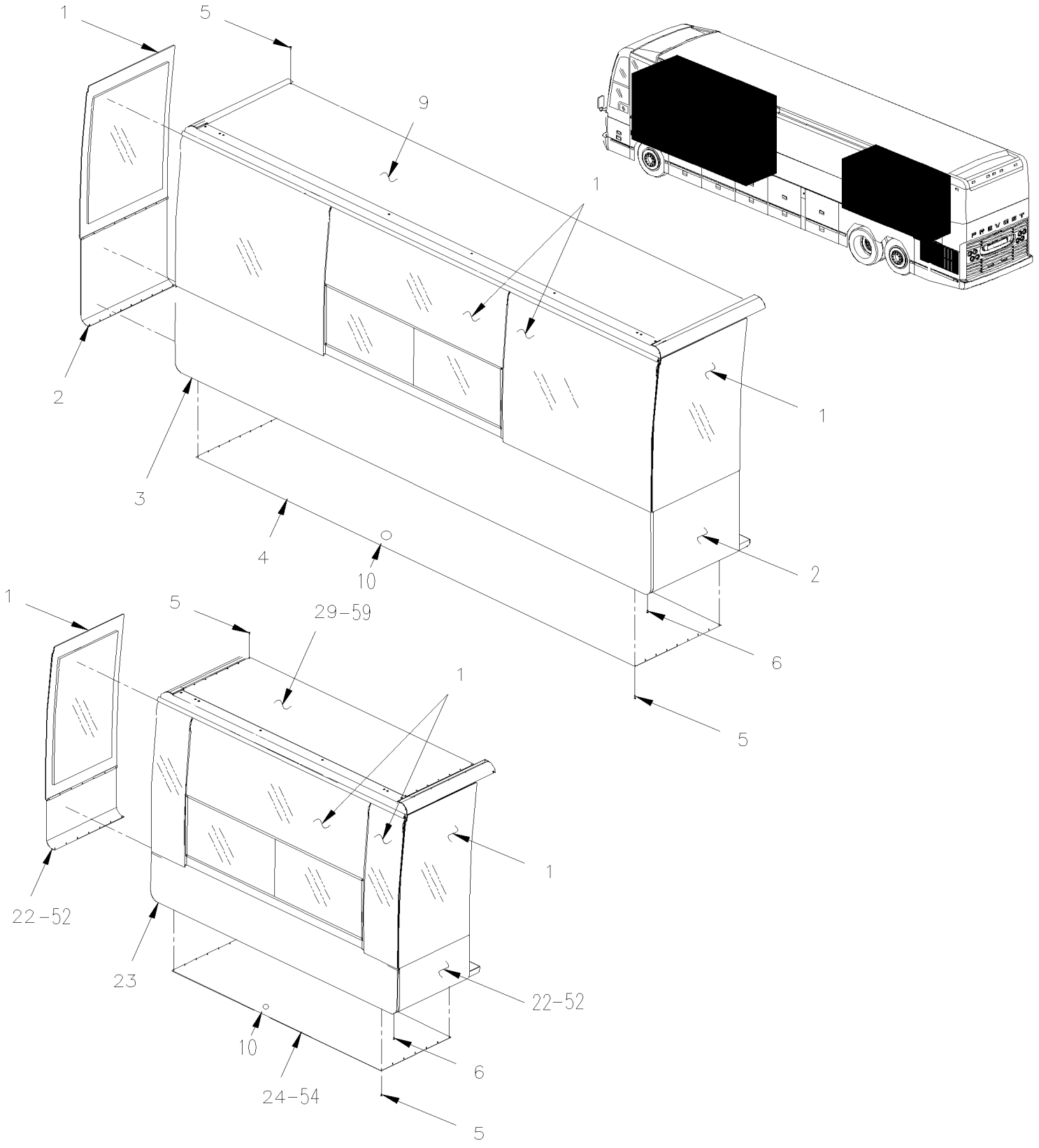

De 3-4417 À 8-1043		Date:07-2024	PAGE:HF-1854-91
PANNEAUX DE COTE RALLONGE ESCAMOTABLE COTE RUE "PREVOST"			

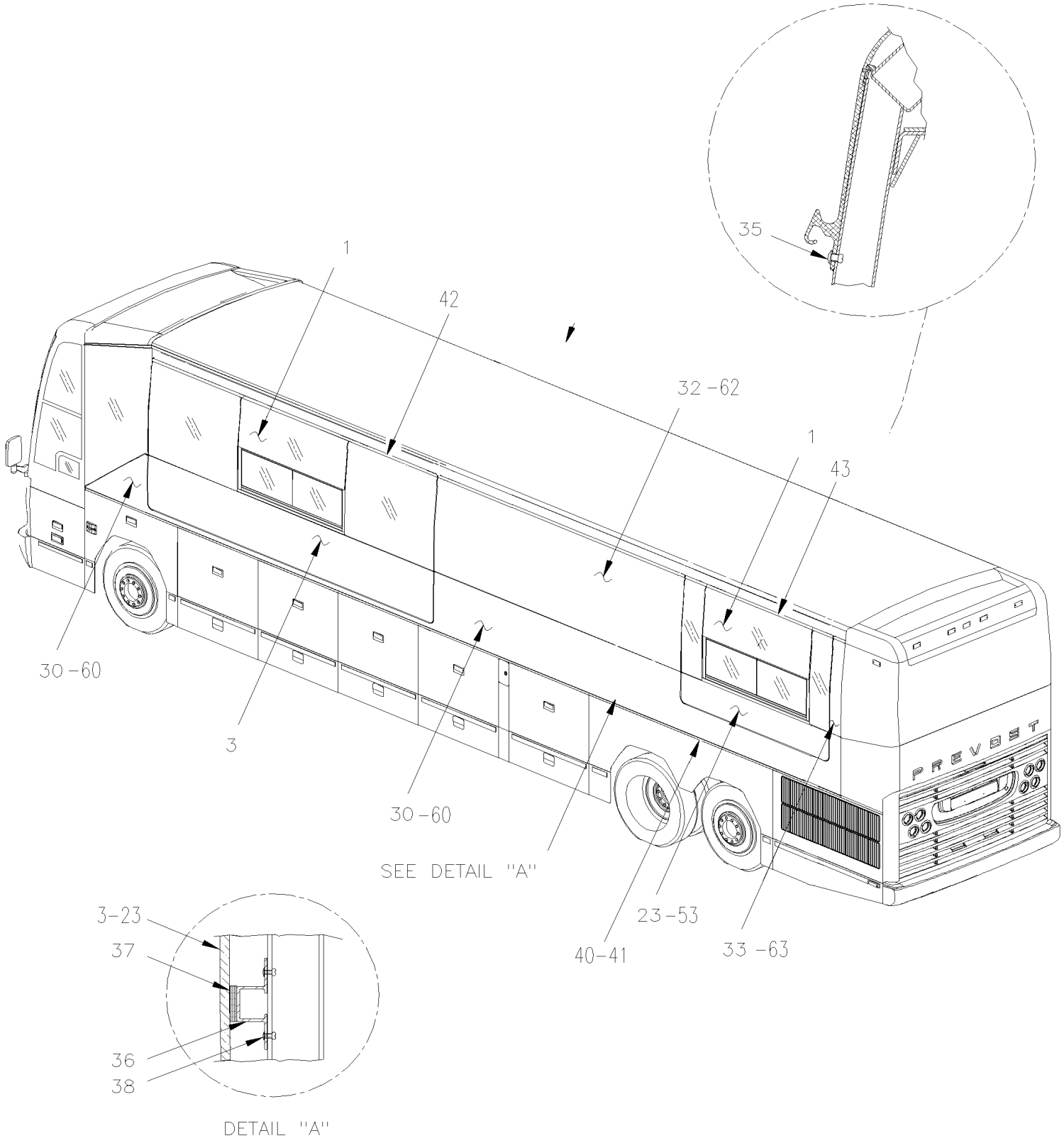

De 3-4417 À 8-1043		Date:07-2024	PAGE:HF-1854-91

PANNEAUX DE COTE RALLONGE ESCAMOTABLE COTE RUE "PREVOST"

Numéro d'article	Pièces	Description	H3411	H3455	VIP455	NOTES
		ATTENTION ATENTION ATTENTION				
		LES PANNEAUX SUIVANTE SONT RELIE AVEC				
		PANNEAUX DE COTE - AVEC "SLIDE OUT" "PREVOST" INSTALLATION				
		POUR PANNEAUX DE COTE SANS "SLIDE OUT"				
		VOIR PAGES RESPECTIVE				
	HF-1854-51	**PANNEAUX DE COTE - V.I.P.**				
1	**HF-1884-91**	**FENETRE DE COTE - RALLONGE ESCAMOTABLE**				
2	478058	TOLE EXTREMITE			2	
3	478205	PANNEAU DE COTE AVANT / 4426MM FIBERGLASS			1	
4	478059	TOLE DESSOUS / ALUMINIUM			1	
5	502876	RIVET AVEUGLE TETE FRAISE FERME 1/8x3/16 AL			AR	
6	502872	RIVET AVEUGLE TETE FRAISE OUVERT 1/8x3/16 SS			AR	
9	478064	TOLE DESSUS / ALUMINIUM			1	
10	477902	CAPUCHON POUR TIGE			1	
22	478015	TOLE EXTREMITE			2	
NS	506785	RUBAN ADH2 CC POL 1/16" x 1/4" x 200' / BLACK I1C-N-A			AR	
23	478210	PANNEAU CAISSE ARRIERE 2293MM FIBERGLASS			1	B
23	478211	PANNEAU CAISSE ARRIERE 2293MM FIBERGLASS			1	F
23	478209	PANNEAU CAISSE ARRIERE 3309MM FIBERGLASS			1	L
24	477772	TOLE DESSOUS / ALUMINIUM			1	B F
NS	478121	TOLE DESSOUS / ALUMINIUM			1	L
29	478120	TOLE DESSUS / ALUMINIUM			1	L
29	478018	TOLE DESSUS / ALUMINIUM			1	B F
30	476088	PANNEAU 11738MM / A/2 RALLONGE ESCAMOTABLE / W/3830MM SLIDE-OUT			1	B
30	476671	PANNEAU 11738MM / A/2 RALLONGE ESCAMOTABLE / W/2814MM SLIDE-OUT			1	F
30	476666	PANNEAU 11738MM / A/2 RALLONGE ESCAMOTABLE / W/2814MM SLIDE-OUT			1	L
30	476265	PANNEAU LAT.GAUCHE VIP AVEC EXT.AVANT			1	
32	478192	PANNEAU HAUT / RALLONGE ESCAMOTABLE 2814MM			1	
32	478190	PANNEAU HAUT / RALLONGE ESCAMOTABLE 3830MM			1	B
33	478189	PANNEAU SUPERIEUR GAUCHE ARRIERE / 172MM			1	B L
33	478191	PANNEAU SUPERIEUR GAUCHE ARRIERE / 1189MM			1	F
33	476979	PANNEAU SUPERIEUR GAUCHE ARRIERE / 6312MM	1	1	1	W/1
35	504320	VIS DE FIXATION FENDUE #12 5.8x12.3 STL			AR	
36	470052	SUPPORT 2944.6MM			1	
36	470053	SUPPORT 1800MM			1	
36	470054	SUPPORT 2909MM			1	
36	470056	SUPPORT 2458MM			1	
37	506738	RUBAN ADH1 CC POL 1/8" x 1" x 60' / GREY 2520			AR	
38	504340	RIVET AVEUGLE TETE BOMBE OUVERT 1/8x3/16 SS			AR	
40	473632	LARMIER / AVANT GAU & DR / 1973MM SS ADH			1	

De 3-4417 À 8-1043		Date:07-2024	PAGE:HF-1854-91

PANNEAUX DE COTE RALLONGE ESCAMOTABLE COTE RUE "PREVOST"

Numéro d'article	Pièces	Description	H3411	H3455	VIP45	NOTES
41	473627	LARMIER / GAU & DR / 2438MM SS ADH			4	
. NS	683621	. RUBAN ADH2 ACRYLIC .045" x 1" x 108' / WHITE 4945			AR	
42	288828	JOINT D'ETANCHEITE / HAUT RALLONGE ESCAMOTABLE 4440MM			1	
43	288829	JOINT D'ETANCHEITE / HAUT RALLONGE ESCAMOTABLE 3323MM			1	
43	288830	JOINT D'ETANCHEITE / HAUT RALLONGE ESCAMOTABLE 2307MM			1	
		LES ITEMS SUIVANTES SONT RELIES				
		AVEC RALLONGE ESCAMOTABLE COTE TROTTOIR				
52	476887	TOLE EXTREMITE De 9-0944			2	LR
NS	506785	RUBAN ADH2 CC POL 1/16" x 1/4" x 200' / BLACK I1C-N-A			AR	
53	476807	PANNEAU DE COTE ARRIERE / 3309MM FIBERGLASS De 9-0944			1	LR
53	476803	PANNEAU DE COTE ARRIERE / 2293MM FIBERGLASS De 9-0944			1	F
53	476805	PANNEAU DE COTE ARRIERE / 2293MM FIBERGLASS De 9-0944			1	B
54	476886	TOLE DESSOUS / ALUMINIUM De 9-0944			1	LR
54	476889	TOLE DESSOUS / ALUMINIUM De 9-0944			1	SR
59	476885	TOLE DESSUS / ALUMINIUM De 9-0944			1	LR
59	476888	TOLE DESSUS / ALUMINIUM De 9-0944			1	SR
60	476806	PANNEAU LAT. DR. EXT. ARR. LARGE De 9-0944			1	
60	476802	PANNEAU LAT. DR. EXT. ARR. AVANCE De 9-0944			1	
60	476804	PANNEAU LAT. DR. EXT. ARR. RECU;E De 9-0944			1	
62	476934	PANNEAU SUPERIEUR 3982MM De 9-0944			1	FS
63	476882	PANNEAU SUPERIEUR DROIT ARRIERE / 172MM De 9-0944			1	
63	476883	PANNEAU SUPERIEUR DROIT ARRIERE / 1188MM De 9-0944			1	
		B) AVEC EXTENTION DE 7.5 PIEDS EN POSITION ARRIÈRE 172MM DE L' ARRIERRE TEL QU' ILLUSTRÉ				
		F) AVEC EXTENTION DE 7.5 PIEDS EN POSITION AVANCÉ DE 1188MM DU CAP ARRIÈRE				
		FS) UTILISEZ L'AVANT DE LA RALLONGE ESCAMOTABLE ARRIERE COTE TROTTOIR				
		L) AVEC EXTENTION DE 10 3/4 PIEDS DE LONG				
		LR) EMPLOYER AVEC UNE CAISSE DE 10 3/4 PIEDS COTÉ DROIT				
		SR) EMPLOYER AVEC UNE CAISSE DE 7.5 PIEDS COTÉ DROIT				
		W/1) AVEC UN SLIDE OUT AVANT SEULEMENT				

FOR SIDE PANELING WHITOUT SLIDE-OUT SEE PAGE HF-1854-50

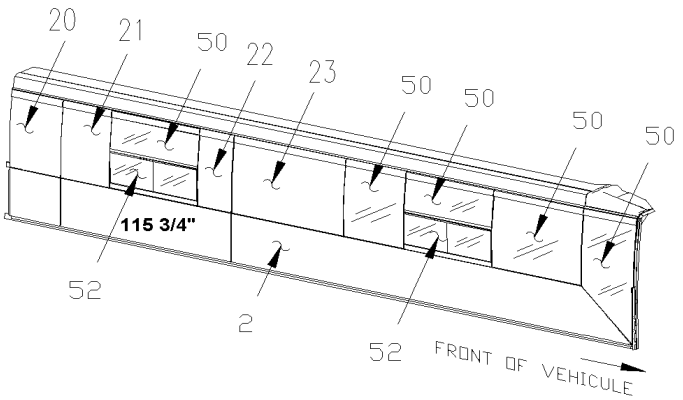

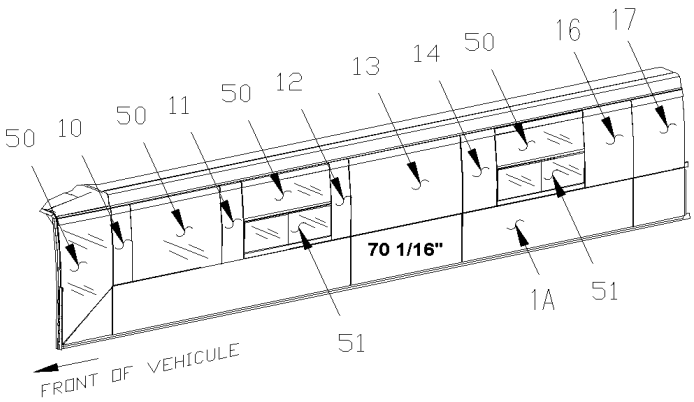

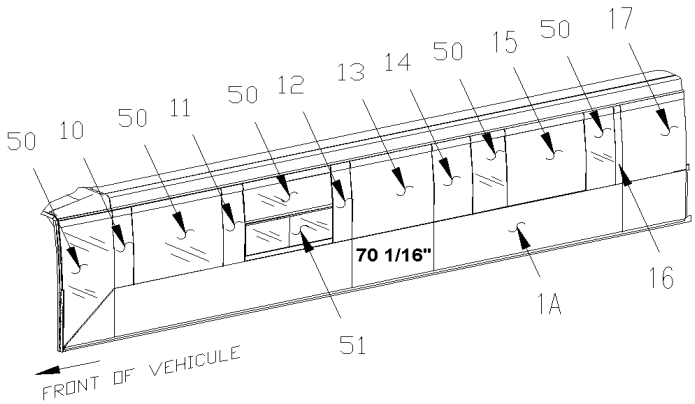

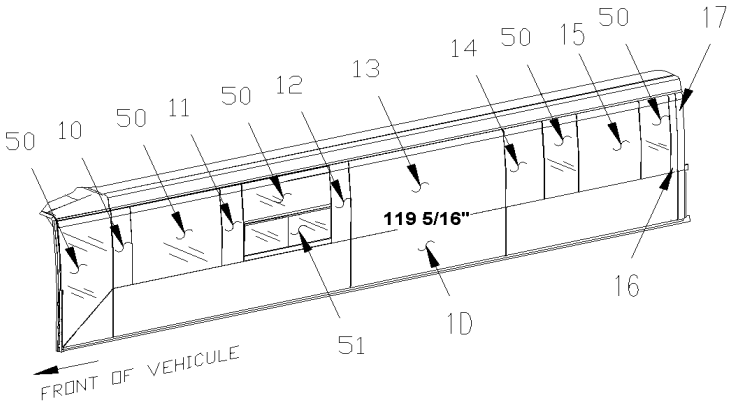

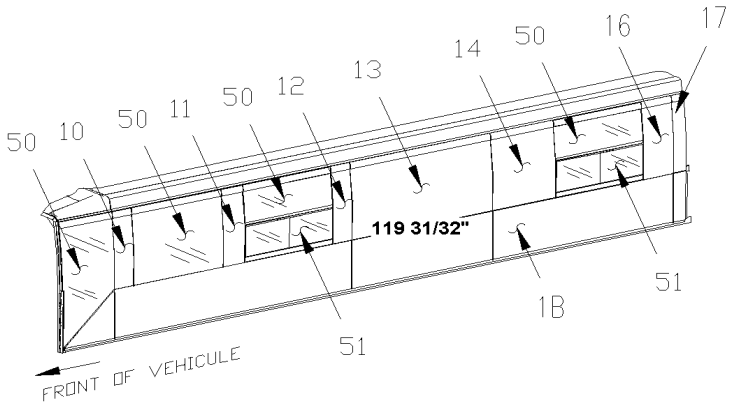

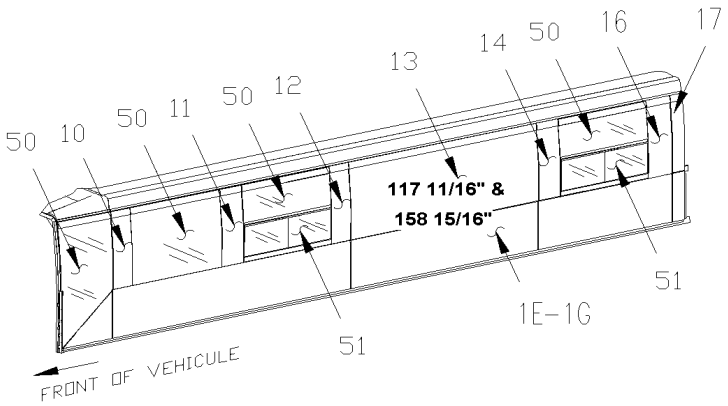

NOTE.: REAR SLIDE-OUT WINDOW LAYOUT MAY BE MIXED FROM DRAWING

De 3-4417 À 8-1043		Date:07-2024	PAGE:HF-1854-92

PANNEAUX DE COTE - V.I.P. "SLIDE-OUT" PAR "CONVERTER"

Numéro d'article	Pièces	Description	H3411	H3455	VIP455	NOTES
		ATTENTION ATENTION ATTENTION	1	1	1	
		LES PANNEAUX SUIVANTE SONT RELIE AVEC				
		PANNEAUX DE COTE - AVEC "SLIDE OUT" CONVERTER INSTALLATION				
		POUR PANNEAUX DE COTE SANS "SLIDE OUT"				
		VOIR PAGES RESPECTIVE				
	HF-1854-50	**PANNEAUX DE COTE - V.I.P.**				
2	475713	ENSEMBLE DE PANEAUX 22 1/8" FROM REAR			1	
. NS	475712	. PANNEAU DU BAS 562MM			1	
. NS	475711	. PANNEAU DU BAS 2940.1MM			1	
. NS	475714	. PANNEAU LATERAL V5 (A/EXTENSION DR.) 8223.5MM			1	
10	475491	PANNEAU SUPERIEUR GAUCHE / 283MM À 3-4622			1	
10	475810	PANNEAU SUPERIEUR GAUCHE / 283MM De 3-4623			1	
11	475492	PANNEAU SUPERIEUR 383MM			1	
12	475493	PANNEAU SUPERIEUR DROIT / 231MM À 3-4622			1	
12	475811	PANNEAU SUPERIEUR DROIT / 231MM De 3-4623			1	
13	475569	PANNEAU SUPERIEUR 342MM À 3-4622			1	
13	475837	PANNEAU SUPERIEUR 342MM De 3-4623			1	
13	475510	PANNEAU SUPERIEUR 1780MM À 3-4622			1	
13	475816	PANNEAU SUPERIEUR 1780MM De 3-4623			1	
13	475542	PANNEAU SUPERIEUR 2989MM À 3-4622			1	
13	475820	PANNEAU SUPERIEUR 2989MM De 3-4623			1	
13	475494	PANNEAU SUPERIEUR 3030MM À 3-4622			1	
13	475812	PANNEAU SUPERIEUR 3030MM De 3-4623			1	
13	475715	PANNEAU SUPERIEUR 3047MM À 3-4622			1	
13	475826	PANNEAU SUPERIEUR 3047MM De 3-4623			1	
13	475564	PANNEAU SUPERIEUR 4037MM À 3-4622			1	
13	475835	PANNEAU SUPERIEUR 4037MM De 3-4623			1	
13	476457	PANNEAU SUPERIEUR 4560MM De 3-4623			1	A
14	475770	PANNEAU SUPERIEUR GAUCHE / 266MM À 3-4622			1	
14	475832	PANNEAU SUPERIEUR GAUCHE / 266MM De 3-4623			1	
14	475567	PANNEAU SUPERIEUR GAUCHE / 339MM À 3-4622			1	
14	475836	PANNEAU SUPERIEUR GAUCHE / 339MM De 3-4623			1	
14	475716	PANNEAU SUPERIEUR GAUCHE & DROIT / 636MM À 3-4622			1	
14	475827	PANNEAU SUPERIEUR GAUCHE / 636MM De 3-4623			1	
14	475495	PANNEAU SUPERIEUR GAUCHE / 808MM À 3-4622			1	
14	475813	PANNEAU SUPERIEUR GAUCHE / 808MM De 3-4623			1	
14	475543	PANNEAU SUPERIEUR GAUCHE / 1144MM À 3-4622			1	
14	475821	PANNEAU SUPERIEUR GAUCHE / 1144MM De 3-4623			1	
14	475511	PANNEAU SUPERIEUR GAUCHE / 1184.5MM À 3-4622			1	

De 3-4417 À 8-1043		Date:07-2024	PAGE:HF-1854-92

PANNEAUX DE COTE - V.I.P. "SLIDE-OUT" PAR "CONVERTER"

Numéro d'article	Pièces	Description	H3411	H3455	VIP45	NOTES
14	475817	PANNEAU SUPERIEUR GAUCHE / 1184.5MM De 3-4623			1	
14	475573	PANNEAU SUPERIEUR GAUCHE / 1228MM À 3-4622			1	
14	475824	PANNEAU SUPERIEUR GAUCHE / 1228MM De 3-4623			1	
15	475544	PANNEAU SUPERIEUR 547MM			1	
15	475496	PANNEAU SUPERIEUR 1133MM			1	
16	475497	PANNEAU SUPERIEUR DROIT / 125MM À 3-4622			1	
16	475814	PANNEAU SUPERIEUR DROIT / 125MM De 3-4623			1	
16	475769	PANNEAU SUPERIEUR DROIT / 252MM À 3-4622			1	
16	475831	PANNEAU SUPERIEUR DROIT / 252MM De 3-4623			1	
16	475569	PANNEAU SUPERIEUR 342MM À 3-4622			1	
16	475837	PANNEAU SUPERIEUR 342MM De 3-4623			1	
16	475545	PANNEAU SUPERIEUR DROIT / 375.5MM À 3-4622			1	
16	475822	PANNEAU SUPERIEUR DROIT / 375.5MM De 3-4623			1	
16	475574	PANNEAU SUPERIEUR DROIT / 460MM À 3-4622			1	
16	475825	PANNEAU SUPERIEUR DROIT / 460MM De 3-4623			1	
16	475512	PANNEAU SUPERIEUR DROIT / 502.5MM À 3-4622			1	
16	475818	PANNEAU SUPERIEUR DROIT / 502.5MM De 3-4623			1	
16	475716	PANNEAU SUPERIEUR GAUCHE & DROIT / 636MM À 3-4622			1	
16	475838	PANNEAU SUPERIEUR DROIT / 636MM De 3-4623			1	
17	475498	PANNEAU SUPERIEUR GAUCHE ARRIERE / 163MM À 3-4622			1	
17	475815	PANNEAU SUPERIEUR GAUCHE ARRIERE / 163MM De 3-4623			1	
17	475546	PANNEAU SUPERIEUR GAUCHE ARRIERE / 204MM À 3-4622			1	
17	475823	PANNEAU SUPERIEUR GAUCHE ARRIERE / 204MM De 3-4623			1	
17	476458	PANNEAU SUPERIEUR GAUCHE ARRIERE / 333MM De 3-4623			1	A
17	475718	PANNEAU SUPERIEUR GAUCHE ARRIERE / 562MM À 3-4622			1	
17	475829	PANNEAU SUPERIEUR GAUCHE ARRIERE / 562MM De 3-4623			1	
17	475513	PANNEAU SUPERIEUR GAUCHE ARRIERE / 1414MM À 3-4622			1	
17	475819	PANNEAU SUPERIEUR GAUCHE ARRIERE / 1414MM De 3-4623			1	
20	475719	PANNEAU SUPERIEUR DROIT ARRIERE / 562MM À 3-4622			1	
20	475830	PANNEAU SUPERIEUR DROIT ARRIERE / 562MM De 3-4623			1	
21	475716	PANNEAU SUPERIEUR GAUCHE & DROIT / 636MM À 3-4622			1	
21	475827	PANNEAU SUPERIEUR GAUCHE / 636MM De 3-4623			1	
22	475716	PANNEAU SUPERIEUR GAUCHE & DROIT / 636MM À 3-4622			1	
22	475838	PANNEAU SUPERIEUR DROIT / 636MM De 3-4623			1	
23	475717	PANNEAU SUPERIEUR 3016MM À 3-4622			1	
23	475828	PANNEAU SUPERIEUR 3016MM De 3-4623			1	
50	**HF-1884-50**	**FENETRES DE COTE - V.I.P. À 7-0771**				
50	**HF-1884-51**	**FENETRES DE COTE - V.I.P. De 7-0772**				
51	**HF-1884-70**	**FENETRE COULISSANTE GAUCHE - V.I.P.**				
52	**HF-1884-75**	**FENETRE COULISSANTE DROITE - V.I.P.**				
53	**HF-1854-50**	**PANNEAUX DE COTE - V.I.P.**				

De 3-4417 À 8-1043		Date:07-2024	PAGE:HF-1854-92

PANNEAUX DE COTE - V.I.P. "SLIDE-OUT" PAR "CONVERTER"

Numéro d'article	Pièces	Description	H3411	H3455	VIP45	NOTES
1A	475514	ENS. PANN. LATERAL V5 (SLIDE OUT) GA / 70 1/16" BETWEEN			1	
. NS	475488	. PANNEAU DU BAS TRIANGLE GAUCHE			1	
. NS	475501	. PANNEAU DU BAS 4235MM			1	
. NS	475515	. PANNEAU DU BAS 1780MM			1	
. NS	475516	. PANNEAU DU BAS 3355MM			1	
. NS	475517	. PANNEAU DU BAS 1414MM			1	
1B	475709	ENS. PANN. LATERAL V5 (SLIDE OUT) GA / 119 31/32" BETWEEN			1	
. NS	475488	. PANNEAU DU BAS TRIANGLE GAUCHE			1	
. NS	475501	. PANNEAU DU BAS 4235MM			1	
. NS	475710	. PANNEAU DU BAS 3047MM			1	
. NS	475711	. PANNEAU DU BAS 2940.1MM			1	
. NS	475712	. PANNEAU DU BAS 562MM			1	
1D	475487	ENS. PANN. LATERAL V5 (SLIDE OUT) GA / 119 5/16" BETWEEN			1	
. NS	475488	. PANNEAU DU BAS TRIANGLE GAUCHE			1	
. NS	475501	. PANNEAU DU BAS 4235MM			1	
. NS	475502	. PANNEAU DU BAS 3030MM			1	
. NS	475503	. PANNEAU DU BAS 3356MM			1	
. NS	475504	. PANNEAU DU BAS 163MM			1	
1E	475538	ENS. PANN. LATERAL V5 (SLIDE OUT) GA / 117 11/16" BETWEEN			1	
. NS	475488	. PANNEAU DU BAS TRIANGLE GAUCHE			1	
. NS	475501	. PANNEAU DU BAS 4235MM			1	
. NS	475539	. PANNEAU DU BAS 2989MM			1	
. NS	475540	. PANNEAU DU BAS 3356MM			1	
. NS	475541	. PANNEAU DU BAS 204MM			1	
1F	476455	ENS. PANN. LATERAL V5 (SLIDE OUT)			1	
. NS	475488	. PANNEAU DU BAS TRIANGLE GAUCHE			1	
. NS	475501	. PANNEAU DU BAS 4235MM			1	
. NS	476456	. PANNEAU LATERAL V5 (SLIDE OUT) 6561MM			1	
1G	475560	ENS. PANN. LATERAL V5 (SLIDE OUT) GA / 158 15/16" BETWEEN			1	
. NS	475488	. PANNEAU DU BAS TRIANGLE GAUCHE			1	
. NS	475501	. PANNEAU DU BAS 4235MM			1	
. NS	475561	. PANNEAU DU BAS 4037MM			1	
. NS	475562	. PANNEAU DU BAS 2349MM			1	
. NS	475504	. PANNEAU DU BAS 163MM			1	
		A) CE PANEAU À ÉTÉ UTILISER AVEC SEULEMENT UN CAISSON AVANT				

De 3-4417 À 8-1043		Date:07-2024	PAGE:HF-1854-93
PANNEAUX DE COTE - V.I.P. "SLIDE-OUT" PAR "CONVERTER"			

FOR SIDE PANELING WHITOUT SLIDE-OUT SEE PAGE HF-1854-51

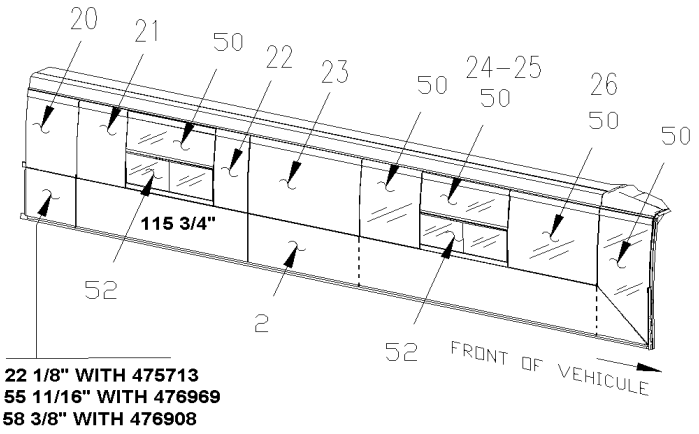

22 1/8" WITH 475713
55 11/16" WITH 476969
58 3/8" WITH 476908

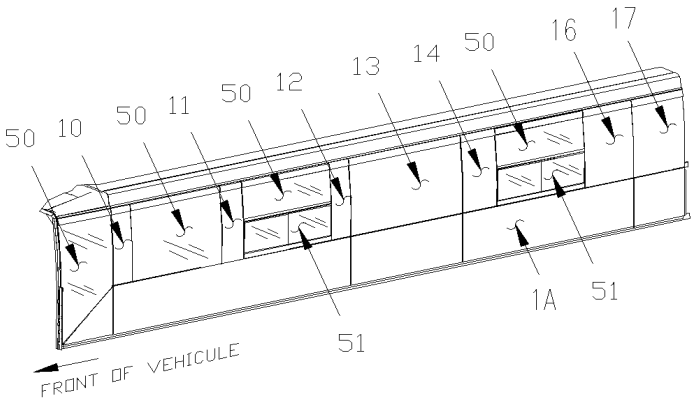

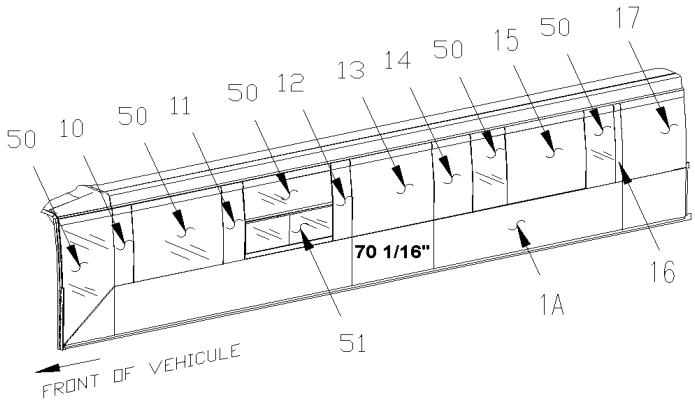

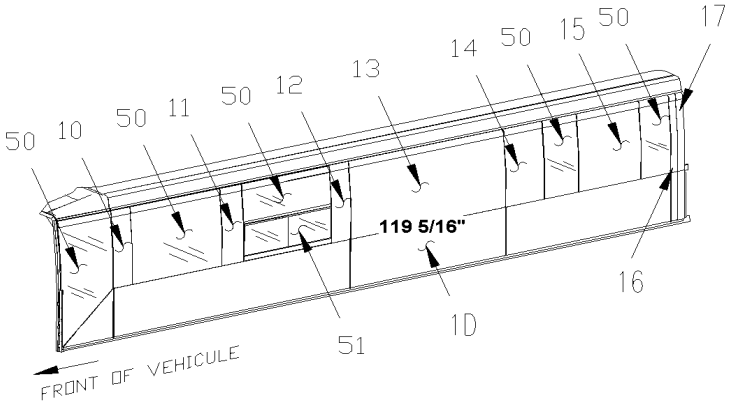

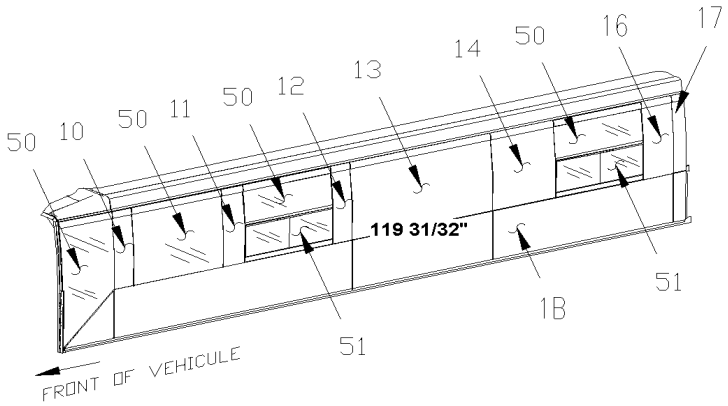

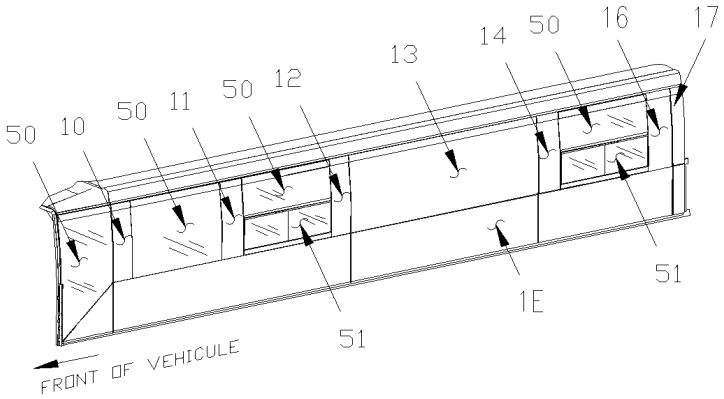

NOTE.: REAR SLIDE-OUT WINDOW LAYOUT MAY BE MIXED FROM DRAWING

De 3-4417 À 8-1043		Date:07-2024	PAGE:HF-1854-93

PANNEAUX DE COTE - V.I.P. "SLIDE-OUT" PAR "CONVERTER"

Numéro d'article	Pièces	Description	H3411	H3455	VIP45	NOTES
		ATTENTION ATENTION ATTENTION				
		LES PANNEAUX SUIVANTE SONT RELIE AVEC				
		PANNEAUX DE COTE - AVEC "SLIDE OUT" CONVERTER INSTALLATION				
		POUR PANNEAUX DE COTE SANS "SLIDE OUT"				
		VOIR PAGES RESPECTIVE				
	HF-1854-51	**PANNEAUX DE COTE - V.I.P.**				
2	475713	ENSEMBLE DE PANEAUX 22 1/8" FROM REAR			1	
. NS	475712	. PANNEAU DU BAS 562MM			1	
. NS	475711	. PANNEAU DU BAS 2940.1MM			1	
. NS	475714	. PANNEAU LATERAL V5 (A/EXTENSION DR.) 8223.5MM			1	
2	476908	ENSEMBLE DE PANEAUX 58 3/8" FROM REAR			1	
. NS	476909	. PANNEAU DU BAS 1483MM			1	
. NS	476910	. PANNEAU DU BAS 2940.1MM			1	
. NS	476911	. PANNEAU LATERAL V5 (A/EXTENSION DR.) 7302.5MM			1	
2	476969	ENSEMBLE DE PANEAUX / 70 1/16" BETWEEN			1	
. NS	476970	. PANNEAU DU BAS TRIANGLE DROIT			1	
. NS	475501	. PANNEAU DU BAS 4235MM			1	
. NS	475515	. PANNEAU DU BAS 1780MM			1	
. NS	475516	. PANNEAU DU BAS 3355MM			1	
. NS	476971	. PANNEAU DU BAS 1414MM			1	
10	476778	PANNEAU SUPERIEUR 283MM			1	
11	476779	PANNEAU SUPERIEUR 383MM			1	
12	476780	PANNEAU SUPERIEUR 231MM			1	
13	476781	PANNEAU SUPERIEUR 1780MM			1	
13	476874	PANNEAU SUPERIEUR 3030MM			1	
13	476851	PANNEAU SUPERIEUR 3047MM			1	
14	476852	PANNEAU SUPERIEUR GAUCHE / 266MM			1	
14	476782	PANNEAU SUPERIEUR GAUCHE / 805.5MM			1	
14	476875	PANNEAU SUPERIEUR GAUCHE / 808MM			1	
15	476783	PANNEAU SUPERIEUR 1133MM			1	
16	476784	PANNEAU SUPERIEUR DROIT / 125MM			1	
16	476853	PANNEAU SUPERIEUR DROIT / 252MM			1	
17	476876	PANNEAU SUPERIEUR GAUCHE ARRIERE / 163MM			1	
17	476854	PANNEAU SUPERIEUR GAUCHE ARRIERE / 562MM			1	
17	476785	PANNEAU SUPERIEUR GAUCHE ARRIERE / 1415MM			1	
20	476858	PANNEAU SUPERIEUR DROIT ARRIERE / 562MM			1	
20	476914	PANNEAU SUPERIEUR DROIT ARRIERE / 1482.5MM			1	
NS	478202	PANNEAU SUPERIEUR DROIT ARRIERE / 670MM			1	S
20	476968	PANNEAU SUPERIEUR 1415MM			1	

De 3-4417 À 8-1043		Date:07-2024	PAGE:HF-1854-93

PANNEAUX DE COTE - V.I.P. "SLIDE-OUT" PAR "CONVERTER"

Numéro d'article	Pièces	Description	H3411	H3455	VIP455	NOTES
21	476857	PANNEAU SUPERIEUR GAUCHE / 636MM			1	
21	476915	PANNEAU SUPERIEUR GAUCHE / 438.5MM			1	
21	476967	PANNEAU SUPERIEUR 502.5MM			1	S1
22	476856	PANNEAU SUPERIEUR DROIT / 636MM			1	
22	476917	PANNEAU SUPERIEUR DROIT / 833.5MM			1	
22	476965	PANNEAU SUPERIEUR 1184.5MM			1	S1
23	476855	PANNEAU SUPERIEUR 3024MM			1	
23	476916	PANNEAU SUPERIEUR 2113MM			1	
23	476781	PANNEAU SUPERIEUR 1780MM			1	S1
24	476966	PANNEAU SUPERIEUR 231MM			1	S1
25	476779	PANNEAU SUPERIEUR 383MM			1	S1
26	476964	PANNEAU SUPERIEUR 283MM			1	S1
50	**HF-1884-51**	**FENETRES DE COTE - V.I.P.**				
51	**HF-1884-70**	**FENETRE COULISSANTE GAUCHE - V.I.P.**				
51	**HF-1884-80**	**FENETRE COULISSANTE ELECTRIQUE ASS**				
52	**HF-1884-75**	**FENETRE COULISSANTE DROITE - V.I.P.**				
52	**HF-1884-80**	**FENETRE COULISSANTE ELECTRIQUE ASS**				
53	**HF-1854-51**	**PANNEAUX DE COTE - V.I.P.**				
1A	475514	ENS. PANN. LATERAL V5 (SLIDE OUT) GA / 70 1/16" BETWEEN			1	
. NS	475488	. PANNEAU DU BAS TRIANGLE GAUCHE			1	
. NS	475501	. PANNEAU DU BAS 4235MM			1	
. NS	475515	. PANNEAU DU BAS 1780MM			1	
. NS	475516	. PANNEAU DU BAS 3355MM			1	
. NS	475517	. PANNEAU DU BAS 1414MM			1	
1B	475709	ENS. PANN. LATERAL V5 (SLIDE OUT) GA / 119 31/32" BETWEEN			1	
. NS	475488	. PANNEAU DU BAS TRIANGLE GAUCHE			1	
. NS	475501	. PANNEAU DU BAS 4235MM			1	
. NS	475710	. PANNEAU DU BAS 3047MM			1	
. NS	475711	. PANNEAU DU BAS 2940.1MM			1	
. NS	475712	. PANNEAU DU BAS 562MM			1	
1D	475487	ENS. PANN. LATERAL V5 (SLIDE OUT) GA / 119 5/16" BETWEEN			1	
. NS	475488	. PANNEAU DU BAS TRIANGLE GAUCHE			1	
. NS	475501	. PANNEAU DU BAS 4235MM			1	
. NS	475502	. PANNEAU DU BAS 3030MM			1	
. NS	475503	. PANNEAU DU BAS 3356MM			1	
. NS	475504	. PANNEAU DU BAS 163MM			1	
		S) SANS CAISSON ARRIÈRE COTE DROIT				

De 3-4417 À 8-1043		Date:07-2024	PAGE:HF-1854-93

PANNEAUX DE COTE - V.I.P. "SLIDE-OUT" PAR "CONVERTER"

Numéro d'article	Pièces	Description	H3411	H3455	VIP455	NOTES
		S1) FAIT AVEC L'ENSEMBLE DE PANEAU # 476969				

De 3-4417 À 8-1043		Date:07-2024	PAGE:HF-1855-00
EMBLEME & MOULURES EXTERIEURES			

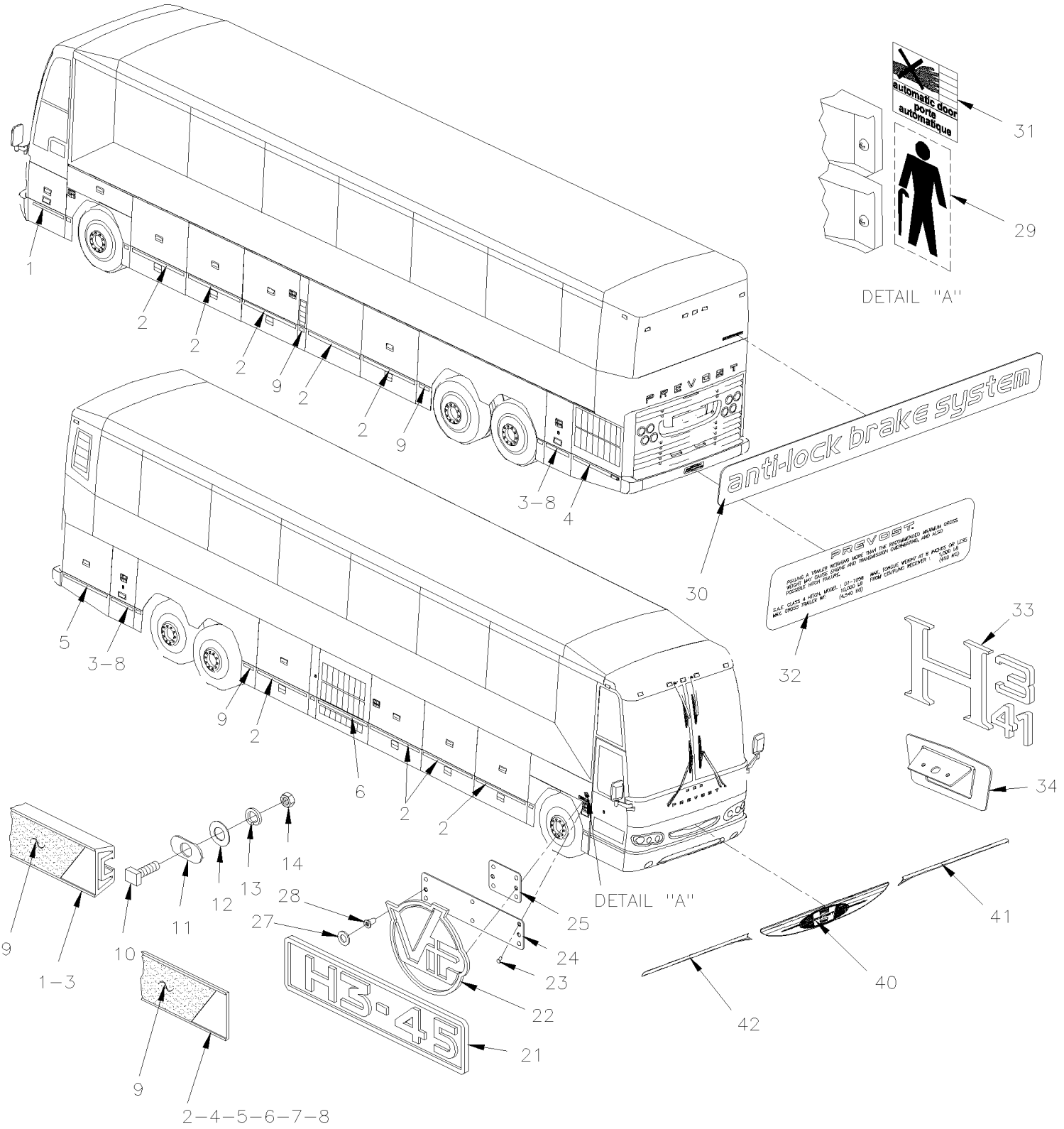

De 3-4417 À 8-1043		Date:07-2024	PAGE:HF-1855-00

EMBLEME & MOULURES EXTERIEURES

Numéro d'article	Pièces	Description	H3411	H3455	VIP45	NOTES
1	287389	EXTRUSION 760MM / THICK EXTRUSION 20MM À 4-4950	1	1	1	
1	285475	EXTRUSION ASM AVEC REFLECTEUR 760MM / THIN EXTRUSION .090" De 4-4951	1	1	1	
. NS	286205	. EXTRUSION 760MM De 4-4951	1	1	1	
1	280230	EXTRUSION ASM AVEC REFLECTEUR 759MM / THIN EXTRUSION .090" De 4-4951	1	1	1	SVC
. NS	280120	. EXTRUSION 759MM De 4-4951	1	1	1	SVC
1	685126	ADHESIF SIMSON #ISR 70-03 / GRIS / 600ml SAUSAGE	AR	AR	AR	SVC
2	285709	EXTRUSION ASM AVEC REFLECTEUR 1189MM	6			
. NS	285542	. EXTRUSION 1189MM	1			
2	280237	EXTRUSION ASM AVEC REFLECTEUR 1185MM	6			
. NS	280116	. EXTRUSION 1185MM	1			
2	285709	EXTRUSION ASM AVEC REFLECTEUR 1189MM		8	8	
. NS	285542	. EXTRUSION 1189MM		1	1	
2	280237	EXTRUSION ASM AVEC REFLECTEUR 1185MM		1	1	
. NS	280116	. EXTRUSION 1185MM		1	1	
NS	685126	ADHESIF SIMSON #ISR 70-03 / GRIS / 600ml SAUSAGE	AR	AR	AR	
3	284758	EXTRUSION 488MM À 3-4566	2	2	2	
3	288036	EXTRUSION ASM AVEC REFLECTEUR 511MM De 3-4567	2	2	2	
. NS	288035	. EXTRUSION 511MM De 3-4567	1	1	1	
3	280229	EXTRUSION ASM AVEC REFLECTEUR 511MM	1	1	1	SVC
. NS	280121	. EXTRUSION 511MM	1	1	1	SVC
NS	685126	ADHESIF SIMSON #ISR 70-03 / GRIS / 600ml SAUSAGE	AR	AR	AR	SVC
4	285956	EXTRUSION ASM AVEC REFLECTEUR 1074MM À 3-4757	1	1	1	
. NS	285864	. EXTRUSION 1074MM À 3-4757	1	1	1	
4	280234	EXTRUSION ASM AVEC REFLECTEUR 1070MM	1	1	1	SVC
. NS	280119	. EXTRUSION 1070MM	1	1	1	SVC
NS	685126	ADHESIF SIMSON #ISR 70-03 / GRIS / 600ml SAUSAGE	AR	AR	AR	SVC
5	285956	EXTRUSION ASM AVEC REFLECTEUR 1074MM	1	1	1	
. NS	285864	. EXTRUSION 1074MM	1	1	1	
5	280234	EXTRUSION ASM AVEC REFLECTEUR 1070MM	1	1	1	SVC
. NS	280119	. EXTRUSION 1070MM	1	1	1	SVC
NS	685126	ADHESIF SIMSON #ISR 70-03 / GRIS / 600ml SAUSAGE	AR	AR	AR	SVC
6	285699	EXTRUSION ASM AVEC REFLECTEUR 1345MM	1	1	1	
. NS	285653	. EXTRUSION 1345MM	1	1	1	
6	280236	EXTRUSION ASM AVEC REFLECTEUR 1342MM	1	1	1	SVC
. NS	280117	. EXTRUSION 1342MM	1	1	1	SVC
NS	685126	ADHESIF SIMSON #ISR 70-03 / GRIS / 600ml SAUSAGE	AR	AR	AR	SVC
7	285683	EXTRUSION ASM AVEC REFLECTEUR 771MM	1	1	1	
. NS	285659	. EXTRUSION 771MM	1	1	1	
7	280235	EXTRUSION ASM AVEC REFLECTEUR 768MM	1	1	1	SVC
. NS	280118	. EXTRUSION 768MM	1	1	1	SVC
NS	685126	ADHESIF SIMSON #ISR 70-03 / GRIS / 600ml SAUSAGE	AR	AR	AR	SVC
8	288036	EXTRUSION ASM AVEC REFLECTEUR 511MM De 3-4567 À 3-4757	2	2	2	

De 3-4417 À 8-1043		Date:07-2024	PAGE:HF-1855-00

EMBLEME & MOULURES EXTERIEURES

Numéro d'article	Pièces	Description	H3411	H3455	VIP45	NOTES
. NS	288035	. EXTRUSION 511MM De 3-4567 À 3-4757	1	1	1	
8	280229	EXTRUSION ASM AVEC REFLECTEUR 511MM De 3-4567 À 3-4757	2	2	2	SVC
. NS	280121	. EXTRUSION 511MM De 3-4567 À 3-4757	1	1	1	SVC
8	685126	ADHESIF SIMSON #ISR 70-03 / GRIS / 600ml SAUSAGE De 3-4567 À 3-4757	AR	AR	AR	SVC
8	288091	EXTRUSION ASM AVEC REFLECTEUR 1664MM De 4-4758	1	1	1	
. NS	288090	. EXTRUSION 1664MM De 4-4758	1	1	1	
8	280228	EXTRUSION ASM AVEC REFLECTEUR 1664MM De 4-4758	1	1	1	SVC
. NS	280122	. EXTRUSION 1664MM De 4-4758	1	1	1	SVC
NS	685126	ADHESIF SIMSON #ISR 70-03 / GRIS / 600ml SAUSAGE De 4-4758	AR	AR	AR	SVC
9	283100	BANDE REFLECHISSANTE BLANCHE / 38MM X 15' ROLL	AR	AR	AR	
. NS	780277	. BANDE REFLECHISSANTE BLANCHE / 38MM X 150' ROLL	AR	AR	AR	
NS	283100	. BANDE REFLECHISSANTE BLANCHE / 38MM X 15' ROLL	AR	AR	AR	
. NS	780277	. . BANDE REFLECHISSANTE BLANCHE / 38MM X 150' ROLL	AR	AR	AR	
10	502534	VIS TETE CARRE 5/16-18x1 G2 Z050	AR	AR	AR	A
11	283219	RONDELLE	AR	AR	AR	
12	500374	RONDELLE PLATE .375x.625x.062 RUB	AR	AR	AR	
13	502583	RONDELLE FREIN STRIEE 8.15x22.3x1.0 Z050	AR	AR	AR	
14	500701	ECROU HEX 5/16-18 ZP	AR	AR	AR	
21	490771	LOGO LATERAL H3-41 À 6-0481	1			
21	490742	LOGO LATERAL H3-45 À 6-0481		1		
21	490742	LOGO LATERAL H3-45			1	
22	490553	EMBLEME "V.I.P"			1	
23	500952	VIS AUTOTARAUDEUSE TETE BOMBE PHILLIPS #8x1/2 SS	AR	AR	AR	B
24	490593	PLAQUE MONTAGE ASS.	1	1	1	
24	490593	PLAQUE MONTAGE ASS. À 6-0481	1	1		
25	490594	PLAQUE MONTAGE ASS.			1	
27	490601	JOINT D'ETANCHEITE	AR	AR	AR	
28	502814	ECROU BLOCAGE A RESSORT TUBULAIRE .184-.190	AR	AR	AR	
29	131490	DECALQUE, SUSP. DESC. AV. INST.	1	1		
29	Call order desk	DECALQUE, SUSP. DESC. AV. INST.	1	1		P
30	141531	DECALQUE	1	1	1	
31	285813	DECALQUE PORTE D'ENTREE ANG./FR. / ENGLISH & FRANCAIS	1	1		
NS	491068	DECALQUE " NO STANDEES" / W/"NEW-JERSEY"	1	1		
32	410626	DECALQUE ATTACHE REMORQUE			1	
33	491073	LOGO LATERAL H3-41 / SELF ADHESIVE De 6-0482	1			
33	491072	LOGO LATERAL H3-45 / SELF ADHESIVE De 6-0482		1		
34	478168	SUPPORT INTERRUPTEUR ASS. De 6-0482	1	1	1	
40	490954	EMBLEME AVANT SERIE "H" FRONT	1	1	1	
41	490961	EMBLEME AVANT SERIE"H" GA FRONT	1	1	1	
42	490960	EMBLEME AVANT SERIE "H" DR FRONT	1	1	1	

De 3-4417 À 8-1043		Date:07-2024	PAGE:HF-1855-00

EMBLEME & MOULURES EXTERIEURES

Numéro d'article	Pièces	Description	H3411	H3455	VIP455	NOTES
		A) POUR FIXER L'EXTRUSION				
		B) POUR FIXER PLAQUE DE MONTAGE				
		SVC) SERVICE				
		P) CONTACTER LE BUREAU DE PRISE DE COMMANDE				

De 3-4417 À 8-1043		Date:07-2024	PAGE:HF-1856-25
MIROIR "RAMCO" 1 VITRE / PEINTURE NOIR			

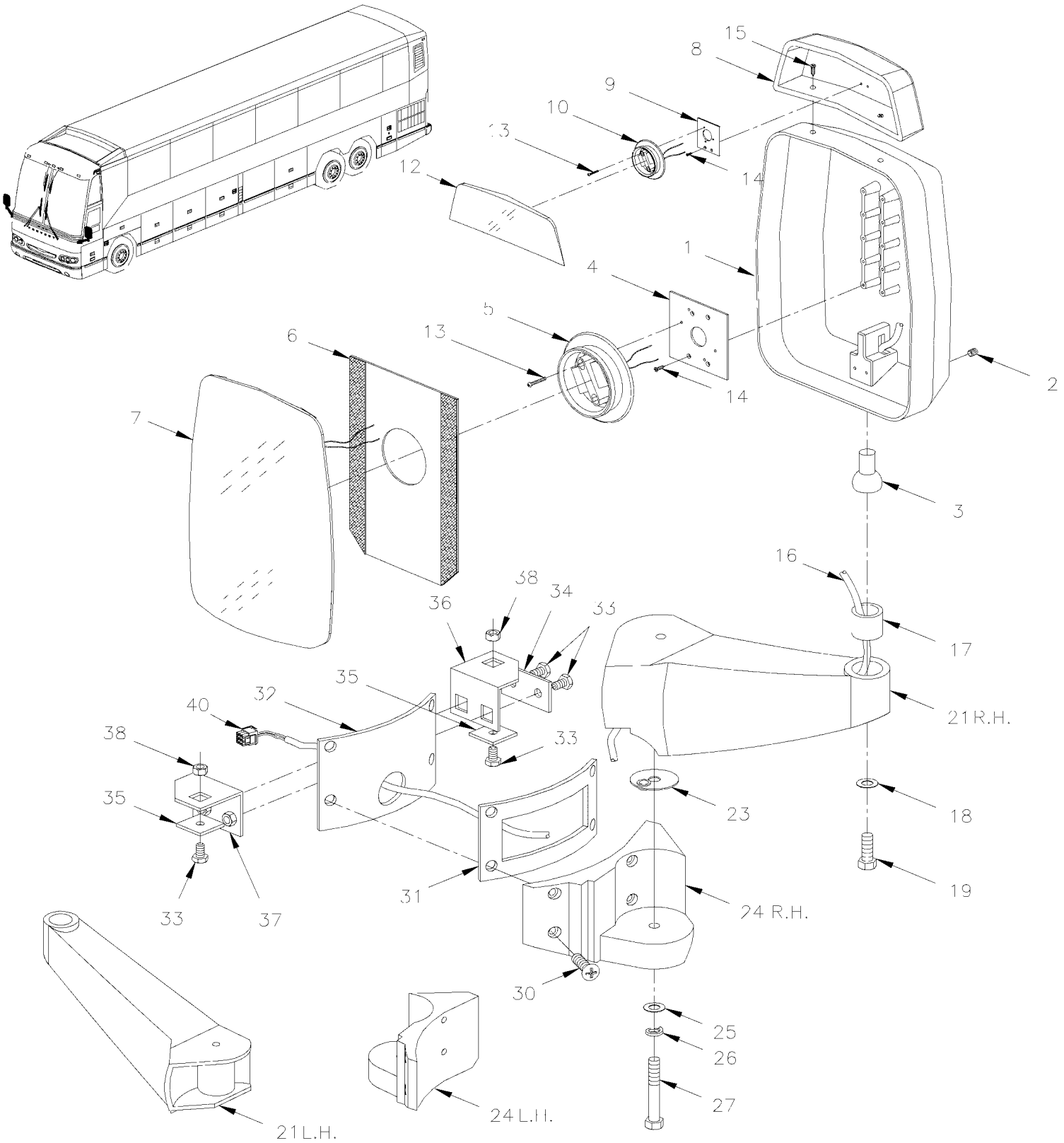

De 3-4417 À 8-1043		Date:07-2024	PAGE:HF-1856-25

MIROIR "RAMCO" 1 VITRE / PEINTURE NOIR

Numéro d'article	Pièces	Description	H3411	H3455	VIP45	NOTES
	990363	MIROIR ASS DROIT / AVEC CONVEXE ELECTRIQUE / W/8 PINS CONNECTOR	1	1		
	990361	MIROIR ASS DROIT / AVEC CONVEXE MANUEL / W/5 PINS CONNECTOR	1	1		
	990362	MIROIR ASS GAUCHE / AVEC CONVEXE ELECTRIQUE / W/8 PINS CONNECTOR À 3-4669	1	1		
	990413	MIROIR ASS GAUCHE / AVEC CONVEXE ELECTRIQUE / W/8 PINS CONNECTOR De 3-4670	1	1		
	990360	MIROIR ASS GAUCHE / AVEC CONVEXE MANUEL / W/5 PINS CONNECTOR À 3-4669	1	1		
	990406	MIROIR ASS GAUCHE / AVEC CONVEXE MANUEL / W/5 PINS CONNECTOR De 3-4670	1	1		
1	990374	. TETE ASS / AVEC CONVEXE ELECTRIQUE / W/8 PINS CONNECTOR	1	1		
1	990373	. TETE ASS / AVEC CONVEX MANUEL / W/5 PINS CONNECTOR	1	1		
2	502812	. . VIS PRESSION SIX PAN CREUX FORME CUVETTE 3/8-16X3/8 SS	1	1		
3	990186	. . PIVOT A ROTULE	1	1		
4	990272	. . PLAQUE DENTELEE ARRIERE MOTEUR	1	1		
5	990349	. . MOTEUR MOYEU MIROIR 12 VOLT / 108MM / 4 1/4" O.D.	1	1		
. NS	564494	. . . TERMINAL LANGUETTE / 20-16 / AMP 63138-1	4	4		
6	990268	. . PLAQUE AVEC VELCRO / 8" X 8"	1	1		
7	990199	. . VITRE DE MIROIR	1	1		
8	990297	. MIROIR CONVEX ASS.CHROME DESS.	1	1		
9	990295	. . PLAQUE BASE MOTEUR CONVEX DES.	1	1		
10	990300	. . MOTEUR ELEC. 12V. / 85MM / 3 5/16" O.D.	1	1		
. NS	564494	. . . TERMINAL LANGUETTE / 20-16 / AMP 63138-1	4	4		
12	990339	. . VITRE CONVEXEAVEC ELEM CHAUFF >SS 990339	1	1		
13	N.P.N.	. . VIS TC FL PH ZP 6-32 X 1 1/8"	3	3		4
14	500660	. . VIS AUTOTARAUDEUSE TETE PLATE PHILLIPS #6-32x3/8 Z050	2	2		
15	990530	. . VIS A TETE HEXAGONAL #10-24x1" SS	2	2		
NS	500787	. . ECROU HEX #10-24 SS	2	2		
16	N.P.N.	. . CABLAGE ASS / AVEC CONNECTEUR / SEE ITEM # 40	1	1		4
17	990379	. . COLLET	1	1		
18	500270	. . RONDELLE PLATE .406x1.000x.063 SS	1	1		
19	N.P.N.	. . VIS CAP HEX SS 3/8-24 X 1.250	1	1		4
21	990308	. BRAS DROIT CHROME	1	1		
21	990307	. BRAS GAUCHE CHROME À 3-4669	1	1		
21	990399	. BRAS GAUCHE / ANTI-SALETE De 3-4670	1	1		
23	990265	. RONDELLE ALUMINIUM / 2 " O.D.	1	1		
NS	504082	. . PASSE-FIL / .125x.312x.312	1	1		
24	990305	. SUPPORT DROIT CHROME	1	1		
24	990306	. SUPPORT GAUCHE CHROME	1	1		
25	500958	. RONDELLE PLATE .531x1.062x.095 SS	1	1		
26	500035	. RONDELLE FREIN FENDUE .317x.586x.078 SS	1	1		
27	990500	. VIS 1/2-13x2 HHCS SS	1	1		
30	5001581	VIS TETE BOUTON SIX PAN CREUX M8-1.25x40 SS	4	4		
NS	5001341	RONDELLE PLATE 8.4x17.0x1.6 SS	4	4		
30	5001461	VIS MECANIQUE TETE PLATE PHILLIPS M8-1.25x40 SS	4	4		
31	490873	JOINT D'ETANCHEITE DROIT	1	1		

De 3-4417 À 8-1043		Date:07-2024	PAGE:HF-1856-25

MIROIR "RAMCO" 1 VITRE / PEINTURE NOIR

Numéro d'article	Pièces	Description	H3411	H3455	VIP45	NOTES
31	490894	JOINT D'ETANCHEITE GAUCHE	1	1		
32	490212	SUPPORT DE MIROIR DROIT ASS.	1	1		A
32	490213	SUPPORT DE MIROIR GAU. ASS.	1	1		A
33	502589	VIS A TETE HEXAGONAL M8-1.25x25 G8.8 Z050	8	8		
34	490940	PLAQUE	2	2		
35	490951	PLAQUE	4	4		
36	490906	ANGULAIRE	2	2		
37	490907	FIXATION MIROIR	2	2		
38	5001337	ECROU INSERTION FL HEX M8-1.25 0.5-3.0 Z050	2	2		B
40	563163	CONNECTEUR / W 45" CABLE ASSY / PH 8C / CONXALL 3280-8PG-324	2	2		
40	563196	CONNECTEUR / W 45" CABLE ASSY / PH 5C / CONXALL 3280-5PG-324	2	2		
NS	563088	CONNECTEUR / MULTI CONX/ SH 8C / CONXALL 4280-8SG-300	1	1		C
NS	563090	CONNECTEUR / MULTI CONX/ SH 5C / CONXALL 4280-5SG-300	1	1		C
NS	**MI16-28**	**LARMIER ADDITIONNEL SUR MIRROIRS AVANT / AMELIORATION DED PRODUIT**	1	1		
		A) PIECE DE LA LUNETTE AVANT BAS				
		B) POUR FIXER A L'INTERIEUR DU TUBE				
		C) CE CONNECTEUR FAIT PARTIE DU CABLAGE INTERIEUR DU VÉHICULE				
		4) PAS DE NUMERO DE PIECE				

De 3-4417 À 8-1043		Date:07-2024	PAGE:MI16-28
LARMIER ADDITIONNEL SUR MIRROIRS AVANT / AMELIORATION DED PRODUIT			

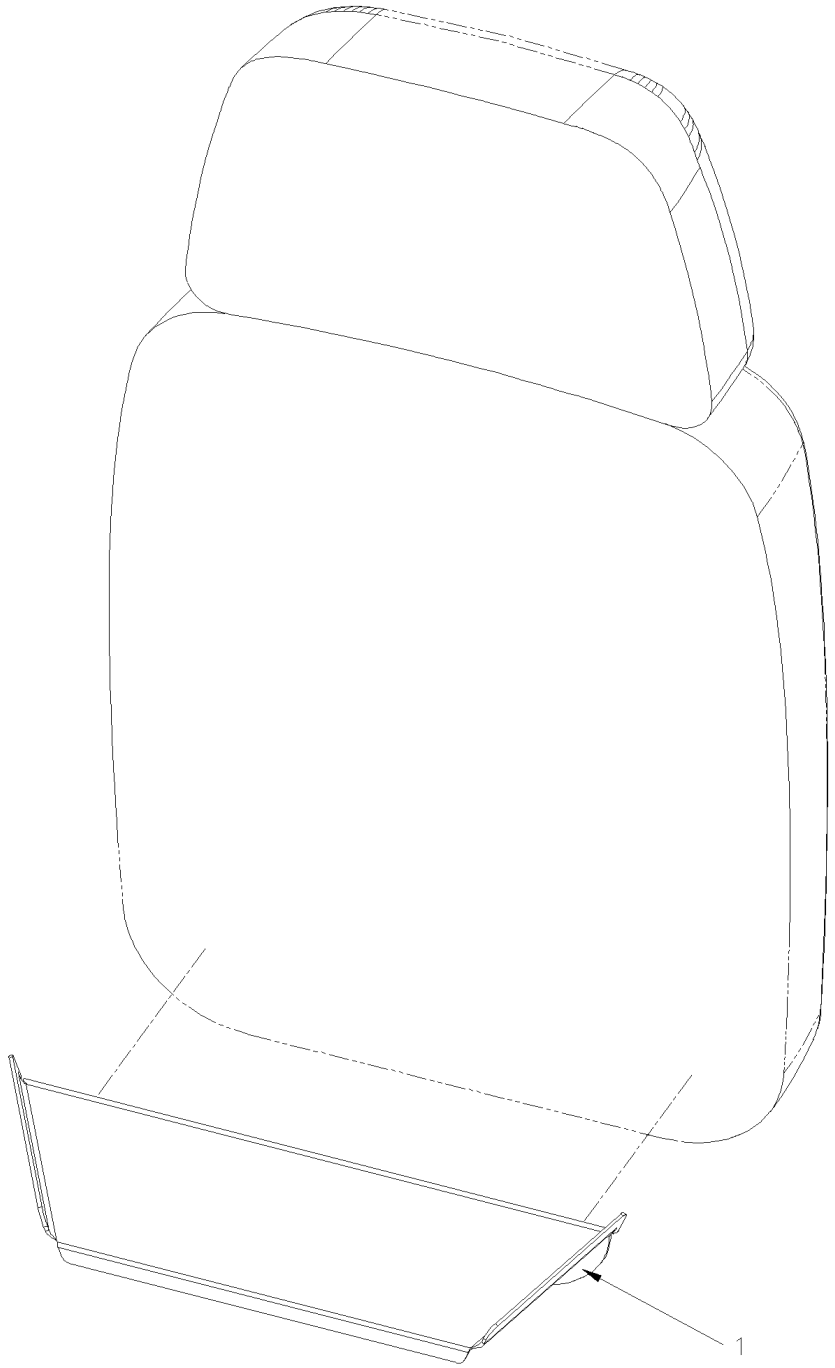

De 3-4417 À 8-1043		Date:07-2024	PAGE:MI16-28

LARMIER ADDITIONNEL SUR MIRROIRS AVANT / AMELIORATION DED PRODUIT

Numéro d'article	Pièces	Description	H3411	H3455	VIP455	NOTES
1	491507	LARMIER DE MIROIR EXT. ASS. MAKE	2	2	2	
2		INFORMATION DE MAINTENANCE	1	1	1	

De 3-4417 À 8-1043		Date:07-2024	PAGE:HF-1856-35
MIROIR "RAMCO" 2 VITRES / PEINTURE NOIR			

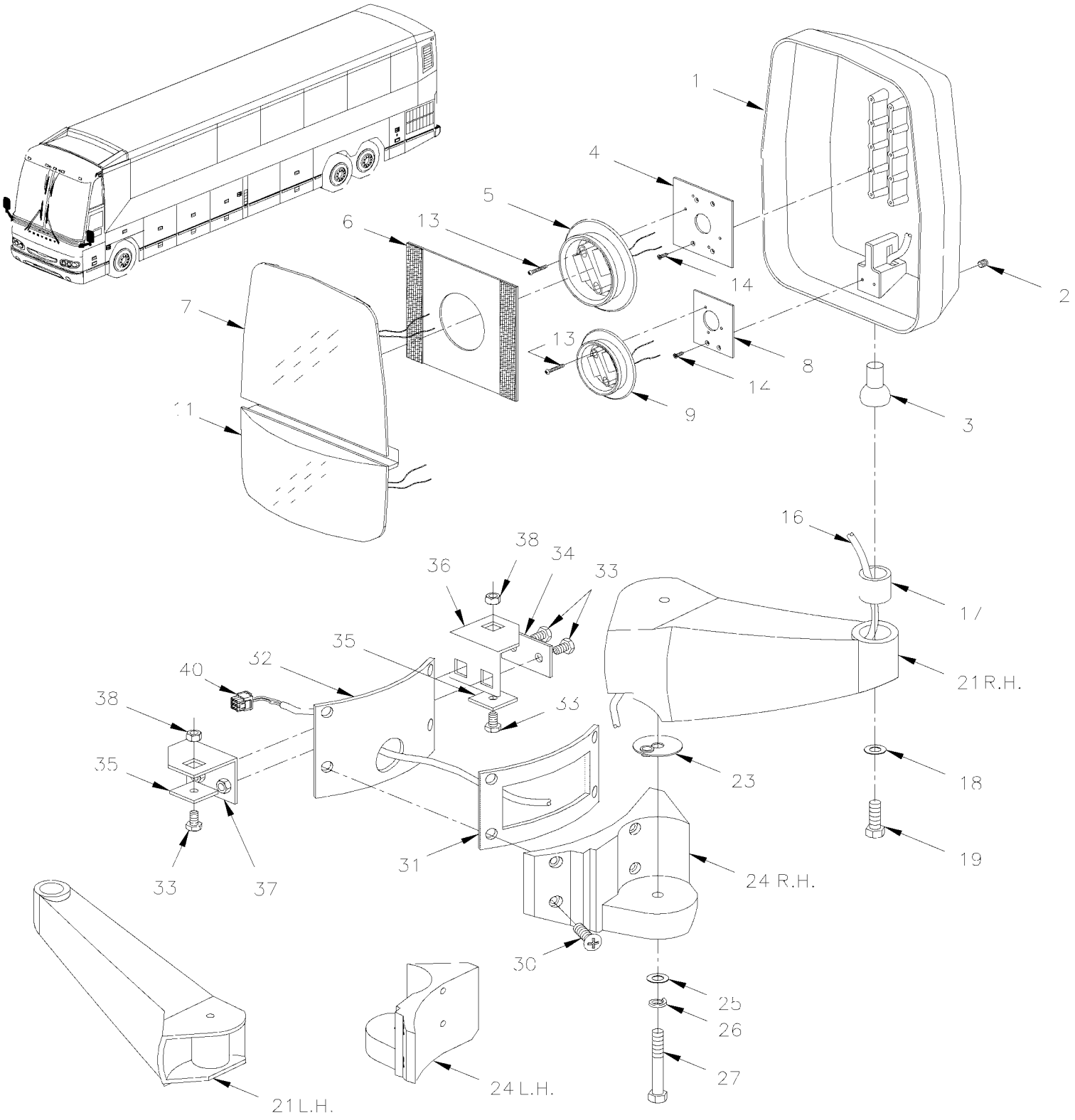

De 3-4417 À 8-1043		Date:07-2024	PAGE:HF-1856-35

MIROIR "RAMCO" 2 VITRES / PEINTURE NOIR

Numéro d'article	Pièces	Description	H3411	H3455	VIP45	NOTES
	990355	MIROIR ASS DROIT / ELECTRIQUE / W/8 PINS CONNECTOR				
	990351	MIR RAM 2 GLAS GRIS MAN GA 5P / W/5 PINS CONNECTOR				
	990354	MIROIR ASS GAUCHE / ELECTRIQUE / W/8 PINS CONNECTOR À 3-4669				
	990411	MIROIR ASS GAUCHE / ELECTRIQUE / W/8 PINS CONNECTOR De 3-4670				
	990350	MIR RAM 2 GLAS GRIS MAN GA 5P / W/5 PINS CONNECTOR				
1	990370	. TETE ASS / ELECTRIQUE / W/8 PINS CONNECTOR	1	1		
1	990368	. TETE MIROIR ASS / MANUEL / W/5 PINS CONNECTOR	1	1		
2	502812	. . VIS PRESSION SIX PAN CREUX FORME CUVETTE 3/8-16X3/8 SS	1	1		
3	990186	. . PIVOT A ROTULE	1	1		
4	990272	. . PLAQUE DENTELEE ARRIERE MOTEUR	1	1		
5	990349	. . MOTEUR MOYEU MIROIR 12 VOLT / 108MM / 4 1/4" O.D.	1	1		
. NS	564494	. . . TERMINAL LANGUETTE / 20-16 / AMP 63138-1	4	4		
6	990266	. . . PLAQUE AVEC VELCRO / 6" X 7"	1	1		
7	990182	. . VITRE PLATE	1	1		
8	990273	. . PLAQUE BASE MOTEUR CONVEXE	1	1		
9	990219	. . MOTEUR ELEC. 12V. / 85MM / 3 5/16" O.D.	1	1		
. NS	564494	. . . TERMINAL LANGUETTE / 20-16 / AMP 63138-1	4	4		
9	990402	. . MECANISME MANUEL PETIT / 85MM / 3 5/16" O.D. / W/SNAP	1	1		
11	990338	. . MIROIR CONVEXE	1	1		
12	990282	. . CABLAGE ASS AVEC 2 FILS ELEMENT CHAUFFANT	1	1		
13	N.P.N.	. . VIS TC FL PAN PH ZP 6-32 X 1 1/8"	7	7		4
14	500660	. . VIS AUTOTARAUDEUSE TETE PLATE PHILLIPS #6-32x3/8 Z050	2	2		
16	N.P.N.	. . CABLAGE ASS / AVEC CONNECTEUR 8 TERMINAUX / SEE ITEM # 40	1	1		4
16	N.P.N.	. . CABLAGE ASS / AVEC CONNECTEUR 5 TERMINAUX	1	1		4
17	990379	. . COLLET	1	1		
18	500270	. . RONDELLE PLATE .406x1.000x.063 SS	1	1		
19	N.P.N.	. . VIS CAP HEX SS 3/8-24 X 1.250	1	1		4
NS	990308	. BRAS DROIT CHROME	1	1		
21	990307	. BRAS GAUCHE CHROME À 3-4669	1	1		
21	990399	. BRAS GAUCHE / ANTI-SALETE De 3-4670	1	1		
23	990265	. RONDELLE ALUMINIUM / 2 " O.D.	1	1		
NS	504082	. . PASSE-FIL / .125x.312x.312	1	1		
24	990305	. SUPPORT DROIT CHROME	1	1		
24	990306	. SUPPORT GAUCHE CHROME	1	1		
25	500958	. RONDELLE PLATE .531x1.062x.095 SS	1	1		
26	500035	. RONDELLE FREIN FENDUE .317x.586x.078 SS	1	1		
27	990500	. VIS 1/2-13x2 HHCS SS	1	1		
30	5001581	VIS TETE BOUTON SIX PAN CREUX M8-1.25x40 SS	4	4		
NS	5001341	RONDELLE PLATE 8.4x17.0x1.6 SS	4	4		
30	5001461	VIS MECANIQUE TETE PLATE PHILLIPS M8-1.25x40 SS	4	4		
31	490873	JOINT D'ETANCHEITE DROIT	1	1		
31	490894	JOINT D'ETANCHEITE GAUCHE	1	1		

De 3-4417 À 8-1043		Date:07-2024	PAGE:HF-1856-35

MIROIR "RAMCO" 2 VITRES / PEINTURE NOIR

Numéro d'article	Pièces	Description	H3411	H3455	VIP45	NOTES
32	490212	SUPPORT DE MIROIR DROIT ASS.	1	1		A
32	490213	SUPPORT DE MIROIR GAU. ASS.	1	1		A
33	502589	VIS A TETE HEXAGONAL M8-1.25x25 G8.8 Z050	8	8		
34	490940	PLAQUE	2	2		
35	490951	PLAQUE	4	4		
36	490906	ANGULAIRE	2	2		
37	490907	FIXATION MIROIR	2	2		
38	5001337	ECROU INSERTION FL HEX M8-1.25 0.5-3.0 Z050	2	2		B
40	563163	CONNECTEUR / W 45" CABLE ASSY / PH 8C / CONXALL 3280-8PG-324	1	1		
40	563196	CONNECTEUR / W 45" CABLE ASSY / PH 5C / CONXALL 3280-5PG-324	1	1		
NS	563088	CONNECTEUR / MULTI CONX/ SH 8C / CONXALL 4280-8SG-300	2	2		C
NS	563090	CONNECTEUR / MULTI CONX/ SH 5C / CONXALL 4280-5SG-300	2	2		C
		A) PIECE DE LA LUNETTE AVANT BAS				
		B) POUR FIXER A L'INTERIEUR DU TUBE				
		C) CE CONNECTEUR FAIT PARTIE DU CABLAGE INTERIEUR DU VÉHICULE				
		4) PAS DE NUMERO DE PIECE				

De 3-4417 À 8-1043		Date:07-2024	PAGE:HF-1856-50
MIROIR "RAMCO" 1 VITRE / CHROME			

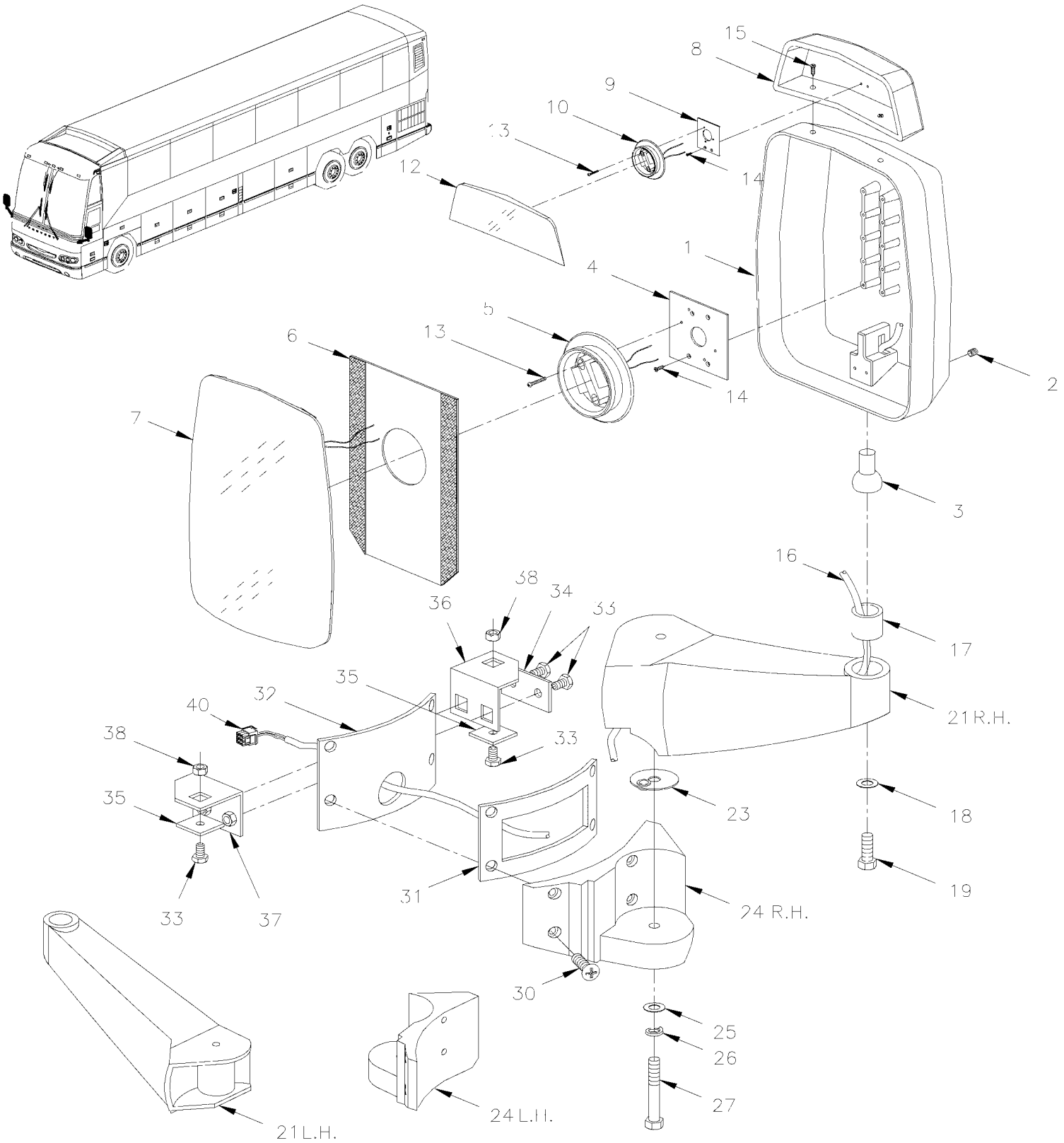

De 3-4417 À 8-1043		Date:07-2024	PAGE:HF-1856-50

MIROIR "RAMCO" 1 VITRE / CHROME

Numéro d'article	Pièces	Description	H3441	H3455	VIP45	NOTES
	990367	MIROIR ASS DROIT / AVEC CONVEXE ELECTRIQUE / W/8 PINS CONNECTOR	1	1	1	
	990366	MIROIR ASS GAUCHE / AVEC CONVEXE ELECTRIQUE / W/8 PINS CONNECTOR À 3-4669			1	
	990414	MIROIR ASS GAUCHE / AVEC CONVEXE ELECTRIQUE / W/8 PINS CONNECTOR De 3-4670	1	1	1	
1	990376	. TETE ASS / AVEC CONVEXE ELECTRIQUE / W/8 PINS CONNECTOR	1	1	1	
2	502812	. . VIS PRESSION SIX PAN CREUX FORME CUVETTE 3/8-16X3/8 SS	1	1	1	
3	990186	. . PIVOT A ROTULE	1	1	1	
4	990272	. . PLAQUE DENTELEE ARRIERE MOTEUR	1	1	1	
5	990349	. . MOTEUR MOYEU MIROIR 12 VOLT / 108MM / 4 1/4" O.D.	1	1	1	
. NS	564494	. . . TERMINAL LANGUETTE / 20-16 / AMP 63138-1	4	4	4	
6	990268	. . PLAQUE AVEC VELCRO / 8" X 8"	1	1	1	
7	990199	. . VITRE DE MIROIR	1	1	1	
8	990302	. MIROIR CONVEX ASS.CHROME DESS.	1	1	1	
9	990295	. . PLAQUE BASE MOTEUR CONVEX DES.	1	1	1	
10	990219	. . MOTEUR ELEC. 12V. / 85MM / 3 5/16" O.D.	1	1	1	
. NS	564494	. . . TERMINAL LANGUETTE / 20-16 / AMP 63138-1	4	4	4	
12	990339	. . VITRE CONVEXEAVEC ELEM CHAUFF >SS 990339	1	1	1	
13	N.P.N.	. . VIS TC FL PH ZP 6-32 X 1 1/8"	3	3	3	4
14	500660	. . VIS AUTOTARAUDEUSE TETE PLATE PHILLIPS #6-32x3/8 Z050	2	2	2	
15	990530	. . VIS A TETE HEXAGONAL #10-24x1" SS	2	2	2	
NS	500787	. . ECROU HEX #10-24 SS	2	2	2	
16	N.P.N.	. . CABLAGE ASS / AVEC CONNECTEUR / SEE ITEM # 40	1	1	1	4
17	990379	. . COLLET	1	1	1	
18	500270	. . RONDELLE PLATE .406x1.000x.063 SS	1	1	1	
19	N.P.N.	. . VIS CAP HEX SS 3/8-24 X 1.250	1	1	1	4
21	990316	. BRAS DROIT CHROME	1	1	1	
21	990314	. BRAS GAUCHE CHROME À 3-4669			1	
21	990401	. BRAS GAUCHE / ANTI-SALETE De 3-4670	1	1	1	
23	990265	. RONDELLE ALUMINIUM / 2 " O.D.	1	1	1	
NS	504082	. . PASSE-FIL / .125x.312x.312	1	1	1	
24	990310	. SUPPORT DROIT CHROME	1	1	1	
24	990312	. SUPPORT GAUCHE CHROME	1	1	1	
25	500958	. RONDELLE PLATE .531x1.062x.095 SS	1	1	1	
26	500035	. RONDELLE FREIN FENDUE .317x.586x.078 SS	1	1	1	
27	990500	. VIS 1/2-13x2 HHCS SS	1	1	1	
30	5001581	VIS TETE BOUTON SIX PAN CREUX M8-1.25x40 SS	4	4	4	
NS	5001341	RONDELLE PLATE 8.4x17.0x1.6 SS	4	4	4	
30	5001461	VIS MECANIQUE TETE PLATE PHILLIPS M8-1.25x40 SS	4	4	4	
31	490873	JOINT D'ETANCHEITE DROIT	1	1	1	
31	490894	JOINT D'ETANCHEITE GAUCHE	1	1	1	
32	490212	SUPPORT DE MIROIR DROIT ASS.	1	1	1	A
32	490213	SUPPORT DE MIROIR GAU. ASS.	1	1	1	A
33	502589	VIS A TETE HEXAGONAL M8-1.25x25 G8.8 Z050	8	8	8	

De 3-4417 À 8-1043		Date:07-2024	PAGE:HF-1856-50

MIROIR "RAMCO" 1 VITRE / CHROME

Numéro d'article	Pièces	Description	H3411	H3455	VIP455	NOTES
34	490940	PLAQUE	2	2	2	
35	490951	PLAQUE	4	4	4	
36	490906	ANGULAIRE	2	2	2	
37	490907	FIXATION MIROIR	2	2	2	
38	5001337	ECROU INSERTION FL HEX M8-1.25 0.5-3.0 Z050	2	2	2	B
40	563163	CONNECTEUR / W 45" CABLE ASSY / PH 8C / CONXALL 3280-8PG-324	2	2	2	
NS	563088	CONNECTEUR / MULTI CONX/ SH 8C / CONXALL 4280-8SG-300	2	2	2	C
NS	**MI16-28**	**LARMIER ADDITIONNEL SUR MIRROIRS AVANT / AMELIORATION DED PRODUIT**	1	1	1	
		A) PIECE DE LA LUNETTE AVANT BAS				
		B) POUR FIXER A L'INTERIEUR DU TUBE				
		C) CE CONNECTEUR FAIT PARTIE DU CABLAGE INTERIEUR DU VÉHICULE				
		4) PAS DE NUMERO DE PIECE				

De 3-4417 À 8-1043		Date:07-2024	PAGE:HF-1856-60
MIROIR "RAMCO" 2 VITRES / CHROME			

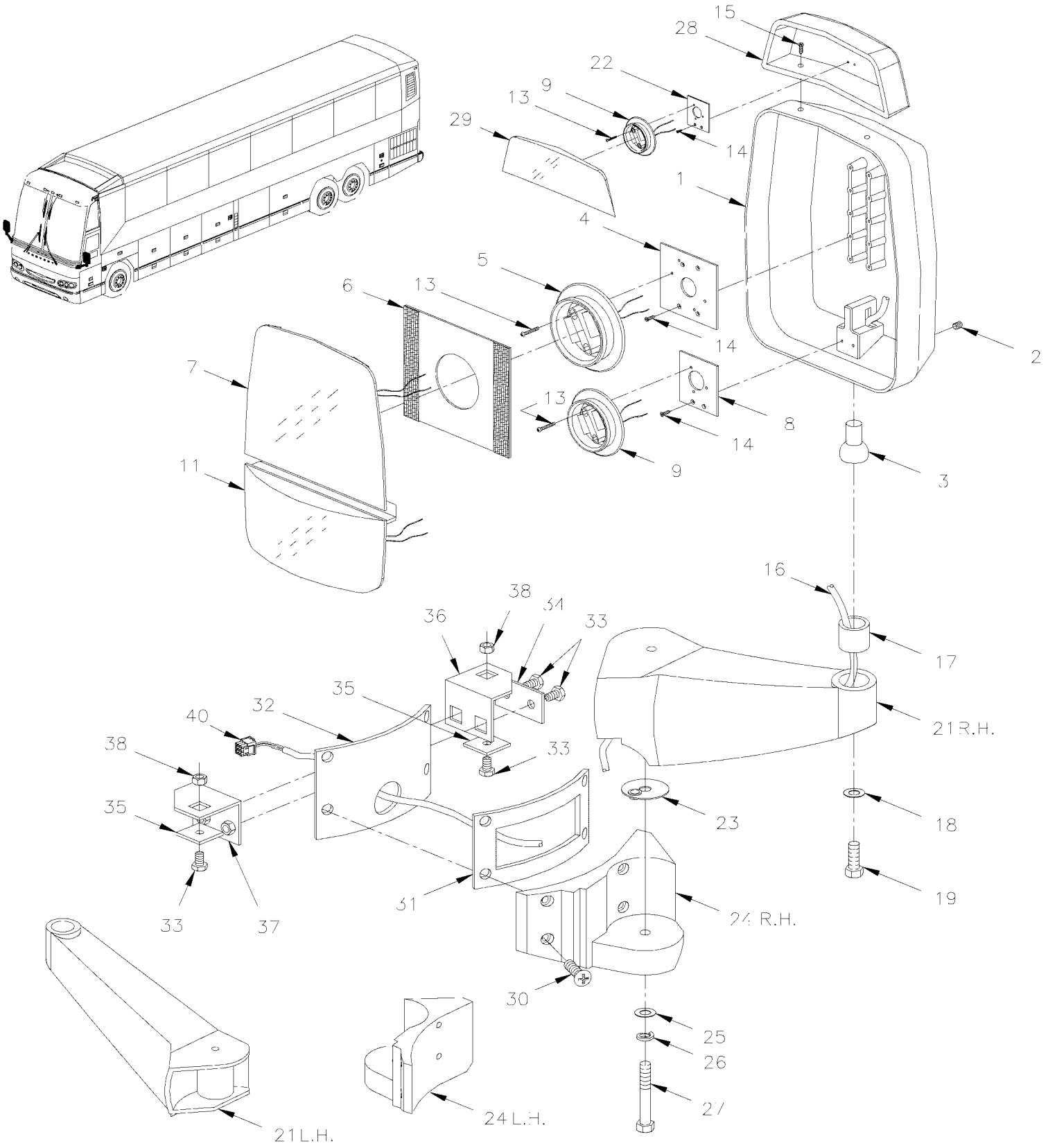

De 3-4417 À 8-1043		Date:07-2024	PAGE:HF-1856-60
MIROIR "RAMCO" 2 VITRES / CHROME			

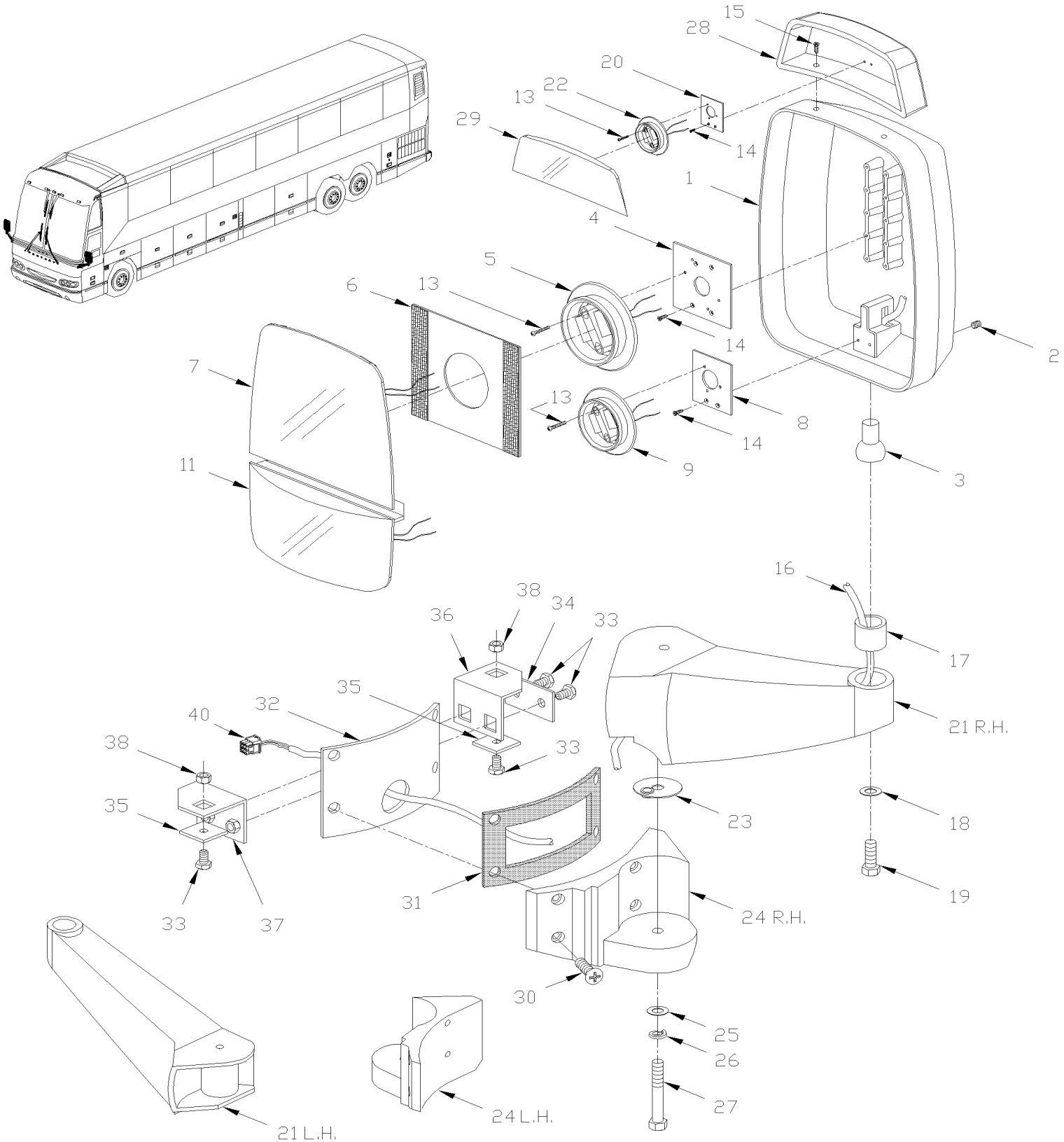

De 3-4417 À 8-1043		Date:07-2024	PAGE:HF-1856-60

MIROIR "RAMCO" 2 VITRES / CHROME

Numéro d'article	Pièces	Description	H3411	H3455	VIP45	NOTES
	990389	MIROIR ASS GAUCHE / ELECTRIQUE AVEC CONVEX AUX / W/8 PINS CONNECTOR			1	C
	990410	MIROIR ASS GAUCHE / ELECTRIQUE AVEC CONVEX AUX / W/8 PINS CONNECTOR À 3-4669			1	C
	990359	MIROIR ASS DROIT / ELECTRIQUE / W/8 PINS CONNECTOR			1	
	990358	MIROIR ASS GAUCHE / ELECTRIQUE / W/8 PINS CONNECTOR À 3-4669			1	
	990412	MIROIR ASS GAUCHE / ELECTRIQUE / W/8 PINS CONNECTOR De 3-4670			1	
	990359	MIROIR ASS DROIT / ELECTRIQUE / W/8 PINS CONNECTOR			1	C
1	990391	. TETE MIROIR CONV./PLAT/CONV. CHROME ELEC / W/8 PINS CONNECTOR De 3-4670			1	C
1	990372	. TETE ASS / ELECTRIQUE / W/8 PINS CONNECTOR			1	
2	502812	. . VIS PRESSION SIX PAN CREUX FORME CUVETTE 3/8-16X3/8 SS			1	
3	990186	. . PIVOT A ROTULE			1	
4	990272	. . PLAQUE DENTELEE ARRIERE MOTEUR			1	
5	990349	. . MOTEUR MOYEU MIROIR 12 VOLT / 108MM / 4 1/4" O.D.			1	
. NS	564494	. . . TERMINAL LANGUETTE / 20-16 / AMP 63138-1			4	
6	990266	. . PLAQUE AVEC VELCRO / 6" X 7"			1	
7	990182	. . VITRE PLATE			1	
8	990273	. . PLAQUE BASE MOTEUR CONVEXE			1	
9	990219	. . MOTEUR ELEC. 12V. / 85MM / 3 5/16" O.D.			1	
. NS	564494	. . . TERMINAL LANGUETTE / 20-16 / AMP 63138-1			4	
11	990338	. . MIROIR CONVEXE			1	
13	N.P.N.	. . VIS TC FL PH ZP 6-32 X 1 1/8"			3	4
14	500660	. . VIS AUTOTARAUDEUSE TETE PLATE PHILLIPS #6-32x3/8 Z050			2	
15	990530	. . VIS A TETE HEXAGONAL #10-24x1" SS			2	C
16	N.P.N.	. . CABLAGE ASS / AVEC CONNECTEUR / SEE ITEM # 40			1	4
17	990379	. . COLLET			1	
18	500270	. . RONDELLE PLATE .406x1.000x.063 SS			1	
19	N.P.N.	. . VIS CAP HEX SS 3/8-24 X 1.250			1	4
20	990295	. . PLAQUE BASE MOTEUR CONVEX DES.			1	C
21	990316	. BRAS DROIT CHROME			1	
21	990314	. BRAS GAUCHE CHROME À 3-4669			1	
21	990401	. BRAS GAUCHE / ANTI-SALETE De 3-4670			1	
22	990219	. . MOTEUR ELEC. 12V. / 85MM / 3 5/16" O.D.			1	C
. NS	564494	. . . TERMINAL LANGUETTE / 20-16 / AMP 63138-1			4	C
23	990265	. RONDELLE ALUMINIUM / 2 " O.D.			1	
NS	504082	. . PASSE-FIL / .125x.312x.312			1	
24	990310	. SUPPORT DROIT CHROME			1	
24	990312	. SUPPORT GAUCHE CHROME			1	
25	500958	. RONDELLE PLATE .531x1.062x.095 SS			1	
26	500035	. RONDELLE FREIN FENDUE .317x.586x.078 SS			1	
27	990500	. VIS 1/2-13x2 HHCS SS			1	
28	990302	. . MIROIR CONVEX ASS.CHROME DESS.			1	C
29	990339	. . VITRE CONVEXEAVEC ELEM CHAUFF >SS 990339			1	C
30	5001581	VIS TETE BOUTON SIX PAN CREUX M8-1.25x40 SS			4	

De 3-4417 À 8-1043		Date:07-2024	PAGE:HF-1856-60

MIROIR "RAMCO" 2 VITRES / CHROME

Numéro d'article	Pièces	Description	H3411	H3455	VIP455	NOTES
NS	5001341	RONDELLE PLATE 8.4x17.0x1.6 SS			4	
30	5001461	VIS MECANIQUE TETE PLATE PHILLIPS M8-1.25x40 SS			4	
31	490873	JOINT D'ETANCHEITE DROIT			1	
31	490894	JOINT D'ETANCHEITE GAUCHE			1	
32	490212	SUPPORT DE MIROIR DROIT ASS.			1	A
32	490213	SUPPORT DE MIROIR GAU. ASS.			1	A
33	502589	VIS A TETE HEXAGONAL M8-1.25x25 G8.8 Z050			8	
34	490940	PLAQUE			2	
35	490951	PLAQUE			4	
36	490906	ANGULAIRE			2	
37	490907	FIXATION MIROIR			2	
38	5001337	ECROU INSERTION FL HEX M8-1.25 0.5-3.0 Z050			2	B
40	563163	CONNECTEUR / W 45" CABLE ASSY / PH 8C / CONXALL 3280-8PG-324			1	
NS	563088	CONNECTEUR / MULTI CONX/ SH 8C / CONXALL 4280-8SG-300			1	D
		A) PIECE DE LA LUNETTE AVANT BAS				
		B) POUR FIXER A L'INTERIEUR DU TUBE				
		C) AVEC MIROIR CONVEXE ELECTRIQUE SUR LE DESSUS				
		D) CE CONNECTEUR FAIT PARTIE DU CABLAGE INTERIEUR DU VÉHICULE				
		4) PAS DE NUMERO DE PIECE				

De 3-4417 À 8-1043		Date:07-2024	PAGE:HF-1857-00
AILES			

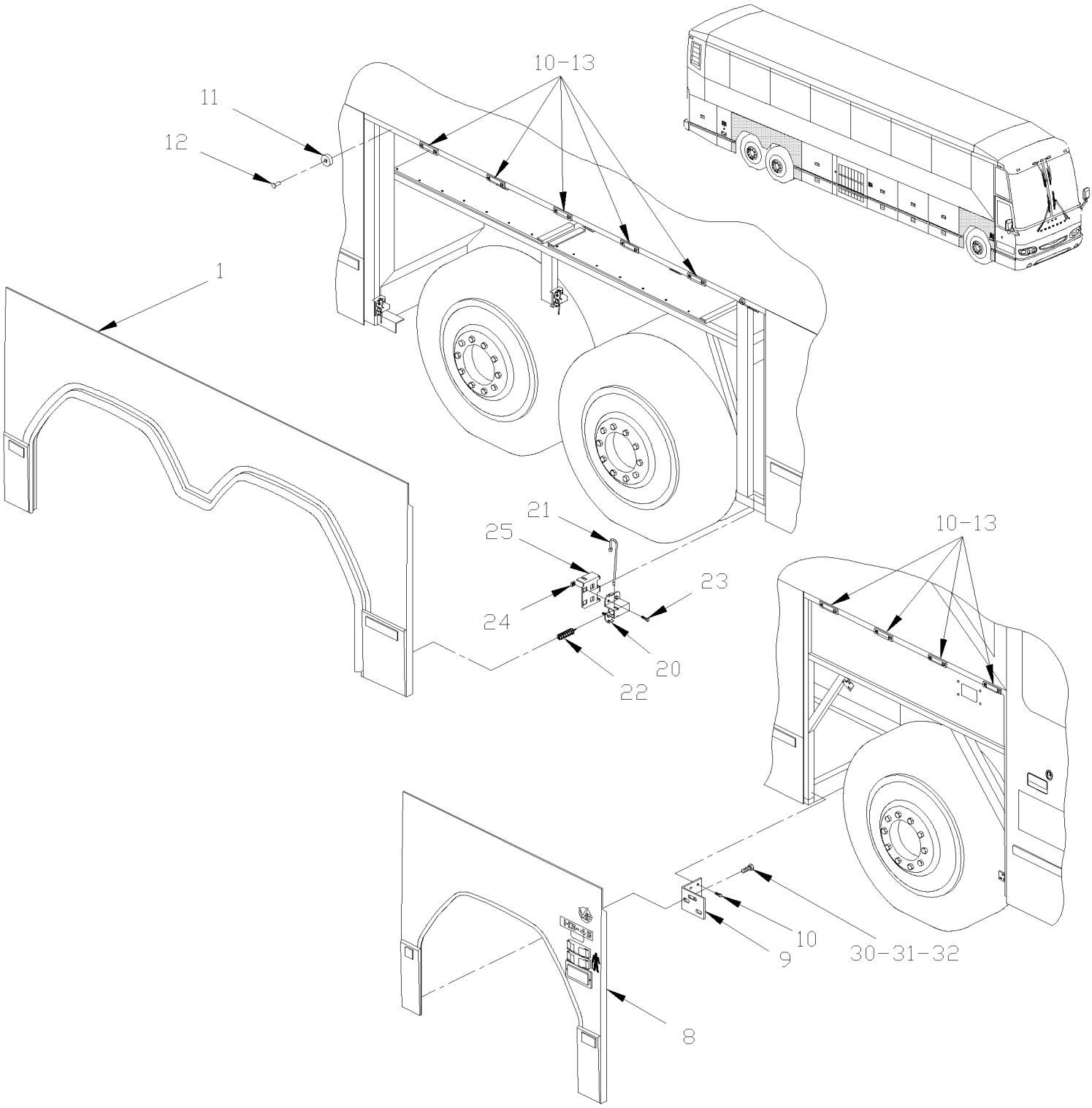

De 3-4417 À 8-1043		Date:07-2024	PAGE:HF-1857-00

AILES

Numéro d'article	Pièces	Description	H3411	H3455	VIP455	NOTES
1	473499	AILE DROITE	1	1		
. NS	473423	. RETENTEUR	3	3		
. NS	473534	. PLAQUE	2	2		
. NS	473525	. PIN (SOUDEE)	1	1		
. NS	473501	. TIGE GAUCHE (SOUDEE)	2	2		
1	473499	AILE DROITE À 5-0333			1	
. NS	473423	. RETENTEUR À 5-0333			3	
. NS	473534	. PLAQUE À 5-0333			2	
. NS	473525	. PIN (SOUDEE) À 5-0333			1	
. NS	473501	. TIGE GAUCHE (SOUDEE) À 5-0333			2	
1	476636	AILE DROITE De 5-0334 À 7-0943			1	
. NS	473423	. RETENTEUR De 5-0334 À 7-0943			3	
. NS	473534	. PLAQUE De 5-0334 À 7-0943			2	
. NS	473525	. PIN (SOUDEE) De 5-0334 À 7-0943			1	
. NS	473501	. TIGE GAUCHE (SOUDEE) De 5-0334 À 7-0943			1	
1	478327	AILE DROITE De 7-0944			1	
. NS	473423	. RETENTEUR De 7-0944			3	
. NS	473534	. PLAQUE De 7-0944			2	
. NS	473525	. PIN (SOUDEE) De 7-0944			1	
. NS	473501	. TIGE GAUCHE (SOUDEE) De 7-0944			1	
1	473500	AILE GAUCHE	1	1		
. NS	473423	. RETENTEUR	3	3		
. NS	473534	. PLAQUE	2	2		
. NS	473525	. PIN (SOUDEE)	1	1		
. NS	473523	. TIGE GAUCHE (SOUDEE)	2	2		
. NS	680537	. COLLE, PLEXUS MA830 380 ML	1	1		
1	473500	AILE GAUCHE À 5-0333			1	
. NS	473423	. RETENTEUR À 5-0333			3	
. NS	473534	. PLAQUE À 5-0333			2	
. NS	473525	. PIN (SOUDEE) À 5-0333			1	
. NS	473523	. TIGE GAUCHE (SOUDEE) À 5-0333			2	
. NS	680537	. COLLE, PLEXUS MA830 380 ML À 5-0333			1	
1	476637	AILE GAUCHE De 5-0334			1	
. NS	473423	. RETENTEUR De 5-0334			3	
. NS	473534	. PLAQUE De 5-0334			2	
. NS	473525	. PIN (SOUDEE) De 5-0334			1	
. NS	473523	. TIGE GAUCHE (SOUDEE) De 5-0334			2	
8	473431	TOUR AILE DROIT	1	1		
. NS	282961	. SUPPORT / "HAT" SHAPED	3	3		
8	473431	TOUR AILE DROIT À 5-0333			1	
. NS	282961	. SUPPORT / "HAT" SHAPED À 5-0333			3	
8	476634	TOUR AILE DROIT De 5-0334			1	

PREVOST

MANUEL DE PIÈCES

De 3-4417 À 8-1043		Date:07-2024	PAGE:HF-1857-00

AILES

Numéro d'article	Pièces	Description	H3441	H3455	VIP45	NOTES
. NS	282961	. SUPPORT / "HAT" SHAPED De 5-0334			3	
8	478168	SUPPORT INTERRUPTEUR ASS.	1	1	1	
8	473409	TOUR AILE GAUCHE	1	1		
. NS	282961	. SUPPORT / "HAT" SHAPED	3	3		
8	473409	TOUR AILE GAUCHE À 5-0333			1	
. NS	282961	. SUPPORT / "HAT" SHAPED À 5-0333			3	
8	476635	TOUR AILE GAUCHE De 5-0334			1	
. NS	282961	. SUPPORT / "HAT" SHAPED De 5-0334			3	
9	472379	ATTACHE	10	10	10	
10	504248	RIVET "CHERRY Q" TETE FRAISE FERME 3/16x1/4 SS	24	24	24	
11	504334	BUTEE DE CAOUTCHOUC / .625 OD x .406 TH x .156 HOLE	4	4	4	
12	504339	RIVET AVEUGLE TETE BOMBE OUVERT 1/8x3/8 SS	4	4	4	
13	473414	RETENUE AILE	8	8	8	
20	472836	GUIDE	6	6	6	
NS	473541	PLAQUE 69MMx54MM	1	1	1	
21	472830	RESSORT	6	6	6	
22	472829	RESSORT COMPRESSION / .610 O.D. x 2.18 x .072	6	6	6	
23	502622	VIS A TETE HEXAGONAL M6-1.0x20 SS BK	24	24	24	
24	500270	RONDELLE PLATE .406x1.000x.063 SS	24	24	24	
25	285668	AJUSTEMENT DR	2	2	2	
25	285674	AJUSTEMENT GA.	2	2	2	
NS	285452	ESPACEUR 74MM x 56MM	AR	AR	AR	
30	500535	VIS AUTOTARAUDEUSE TETE HEX #14x3/4 Z050 À 6-0332	16	16	16	
30	502830	VIS A TETE HEXAGONAL M6-1.0x20 G8.8 N500 De 6-0333	16	16	16	
31	502764	ECROU RESSORT EN "J" #14A .035-.046 À 6-0332	12	12	12	
31	500903	ECROU RESSORT EN "J" # 14 .035-.046 DP320 À 6-0332	12	12	12	
31	5001639	ECROU RESSORT EN "U" M6-1.0 0.34-4 MAG565 De 6-0333	12	12	12	
32	500468	RONDELLE PLATE .281x1.250x.065 Z050	16	16	16	
40	478333	ANGULAIRE			1	B
NS	7770321	ENS. PROTECTEUR D'AILE	1	1	1	A
. NS	470933	. PROTECTEUR D'AILE	8	8	8	A
. NS	506869	. RUBAN ADH2 POL .031" x 1/4" x 300' / BLACK	1	1	1	A
. NS	684517	. ADHESIF SIMSON #ISR 70-03 / GRIS / 310ml CARTRIDGE	1	1	1	A
. NS	504643	. RIVET AVEUGLE TETE BOMBE OUVERT 1/8x1/2 SS	40	40	40	A
. NS	5001067	. RONDELLE PLATE .128x.312x.032 SS	40	40	40	A
. NS	IS-17900	. SEE INSTRUCTION SHEET	1	1	1	A
		A) UTILISE AVEC OPTION PROTECTEUR D'AILE				
		B) SUR L'AILE AVANT AVEC VÉHICULE LIVRÉ SANS TOUR D'AILES "OPTION"				

De 3-4417 À 8-1043		Date:07-2024	PAGE:HF-1859-00
GARDE-BOUE - AVANT & ARRIERE			

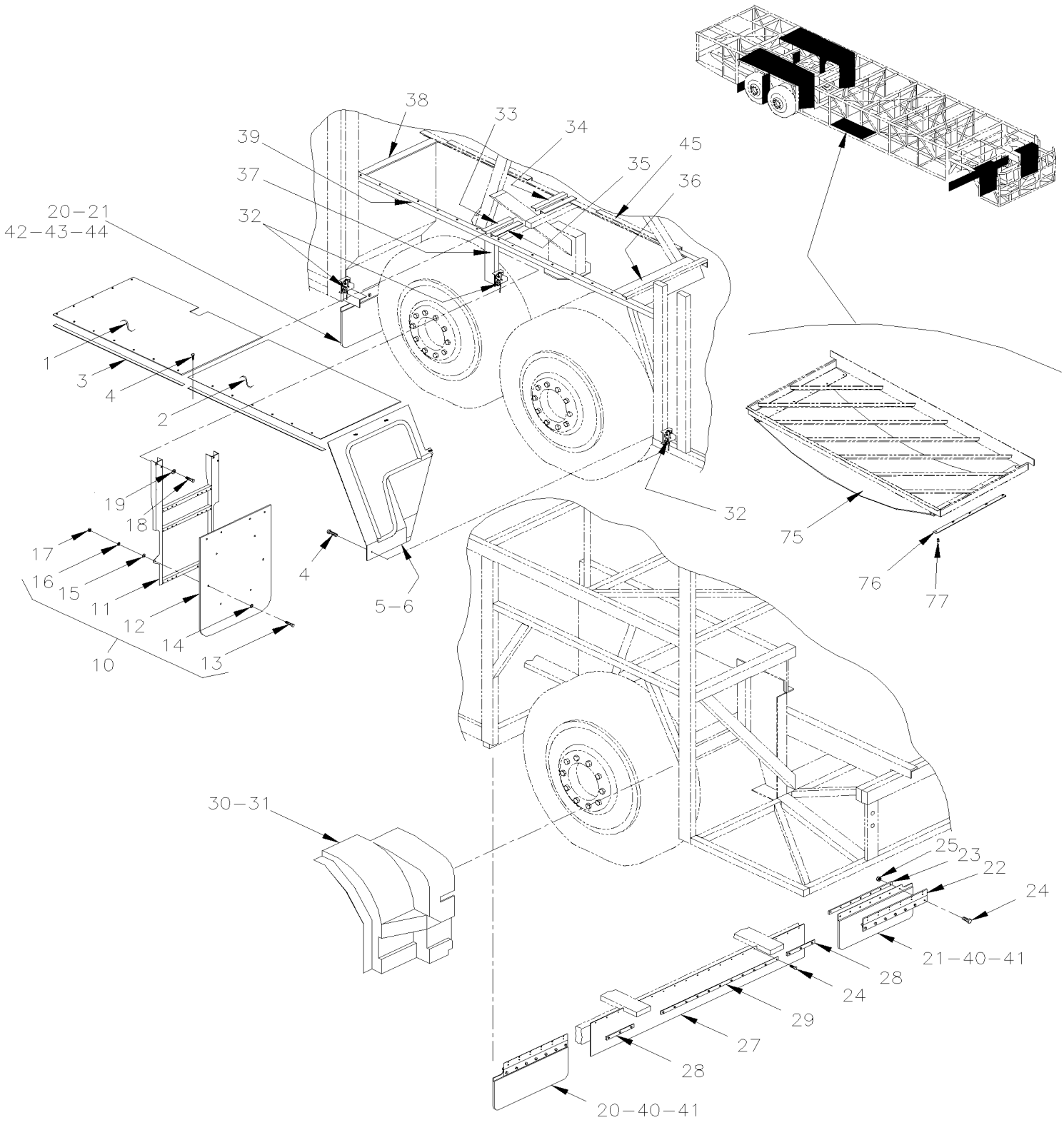

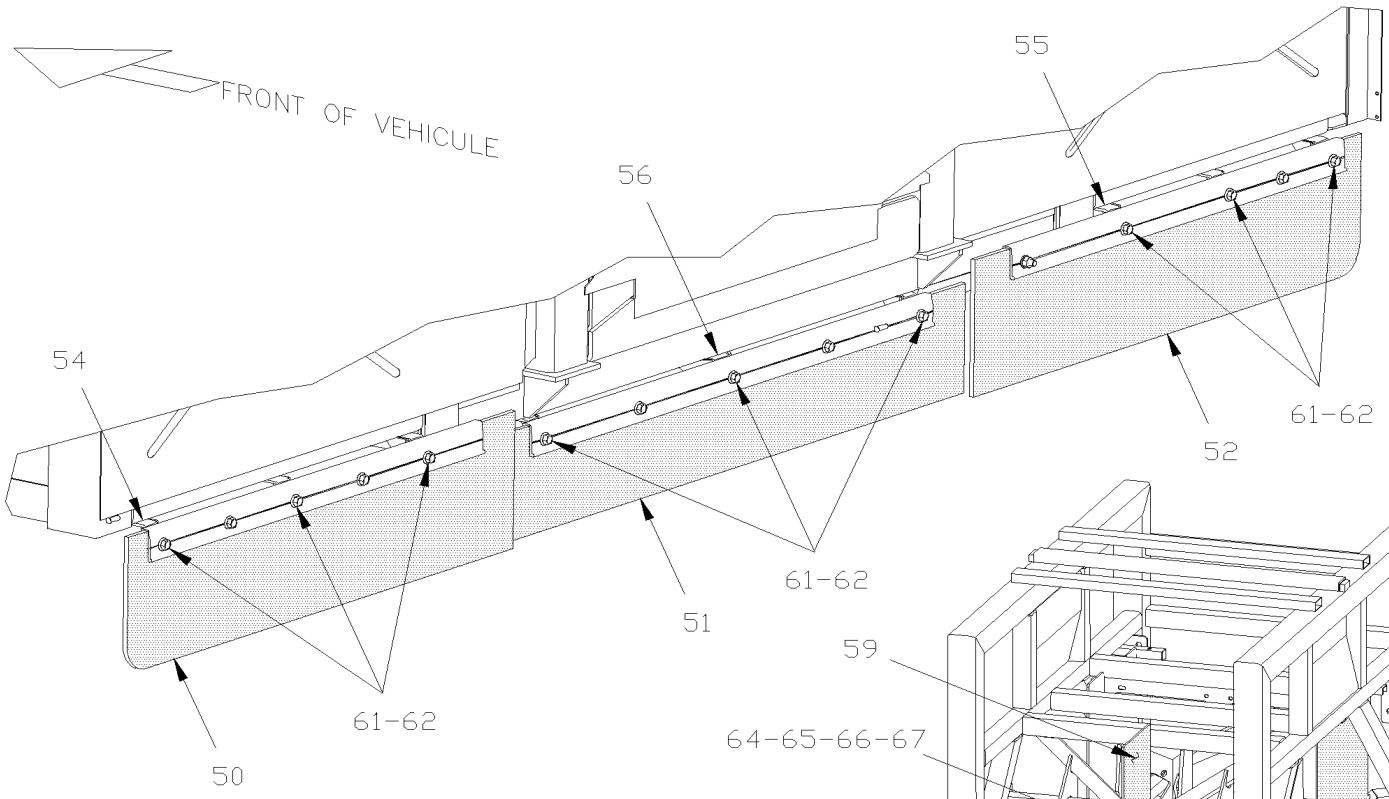

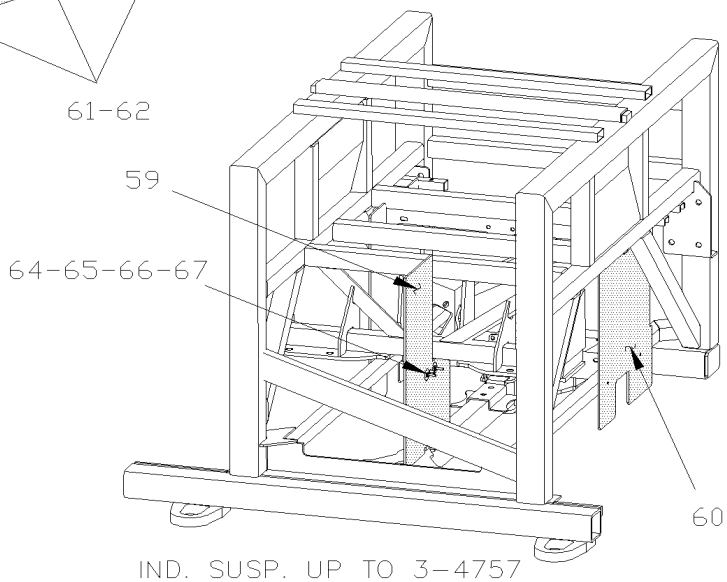

IND. SUSP. UP TO 3-4757

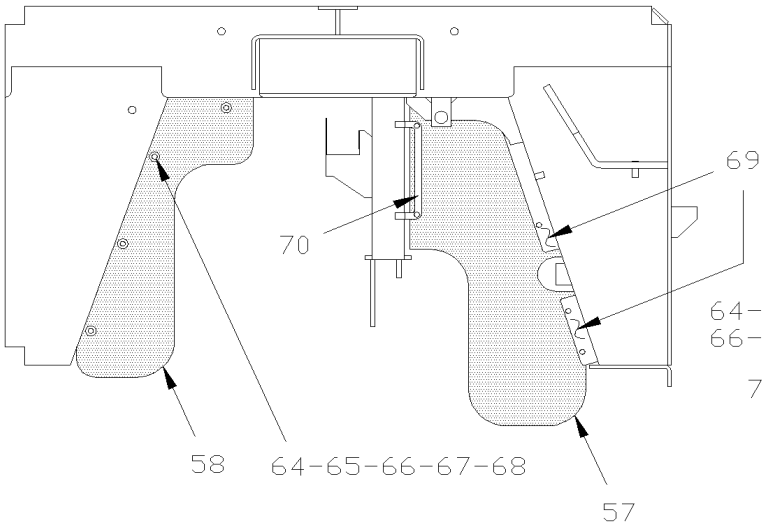

RIGID SUSP.

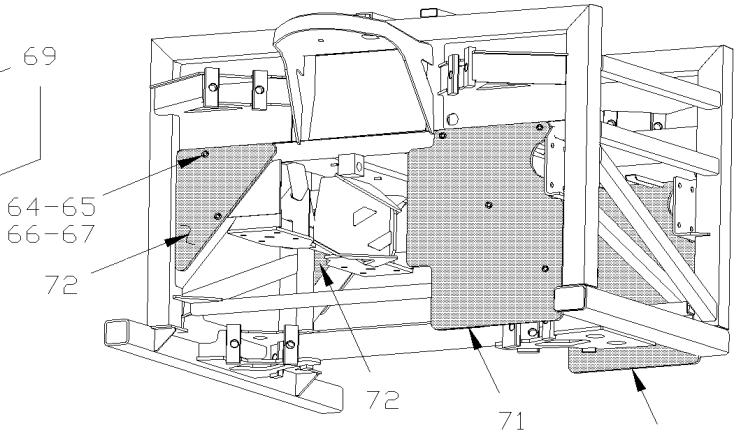

IND. SUSP. FROM 4-4758

De 3-4417 À 8-1043		Date:07-2024	PAGE:HF-1859-00

GARDE-BOUE - AVANT & ARRIERE

Numéro d'article	Pièces	Description	H3411	H3455	VIP45	NOTES
1	460339	PANNEAU FAUSSE AILE 675MM X 1092MM À 3-4757	2	2		
1	460339	PANNEAU FAUSSE AILE 675MM X 1092MM De 4-4758	1	1		
1	460457	PANNEAU FAUSSE AILE 675MM X 458MM De 4-4758	1	1		
1	460347	PANNEAU FAUSSE AILE "ST& ST" 675MM X 590MM À 6-0335	1	1		
1	460369	PANNEAU FAUSSE AILE 675MM X 1092MM			2	
1	460659	PANNEAU FAUSSE AILE 630MM X 1016MM De 9-0944	1	1	1	SF
1	460656	PANNEAU FAUSSE AILE 630MM X 1016MM De 9-0944	1	1	1	SB
1	460653	PANNEAU FAUSSE AILE 630MM X 1016MM De 9-0944	1	1	1	S10
NS	460472	PANNEAU COUPE FEU GAUCHE ASS.	1	1		F
NS	460474	PANNEAU COUPE FEU DROIT ASS.	1	1		F
NS	460479	PANNEAU VERTICAL COUPE FEU DR. ASS.	1	1		F
NS	460478	PANNEAU VERTICAL COUPE FEU GA. ASS.	1	1		F
2	460338	PANNEAU FAUSSE AILE 675MM X 996MM	2	2		
2	460368	PANNEAU FAUSSE AILE 675MM X 1018MM			2	
2	460655	PANNEAU FAUSSE AILE 630MM X 958MM De 9-0944			1	SF
2	460652	PANNEAU FAUSSE AILE 630MM X 958MM De 9-0944			1	S10 SB
NS	460471	PANNEAU COUPE FEU GAUCHE ASS.	1	1		F
NS	460473	PANNEAU COUPE FEU DROIT ASS.	1	1		F
NS	460479	PANNEAU VERTICAL COUPE FEU DR. ASS.	1	1		F
NS	460482	PANNEAU VERTICAL COUPE FEU GA. ASS.	1	1		F
3	460336	JOINT ETANCHÉITÉ EPDM 2100MM	1	1	1	
3	460090	JOINT ETANCHÉITÉ EPDM 2100MM	1	1	1	
3	460654	JOINT D'ETANCHEITE CAOUTCHOUC / REAR FENDER W/SLIDE-OUT CURB			1	
4	5001169	VIS AUTOTARAUDEUSE TETE HEX EPAULEMENT #12x3/4 SS410	30	30	30	
5	460360	PROTECTEUR DR.	1	1	1	
5	460328	PROTECTEUR DR.			1	
6	460361	PROTECTEUR GA	1	1	1	
6	460366	PROTECTEUR GA			1	
10	460392	GARDE-BOUE DROIT ASS.	1	1	1	
10	460391	GARDE-BOUE GAUCHE ASS.	1	1	1	
11	460389	. SUPPORT DROIT	1	1	1	
11	460390	. SUPPORT GAUCHE	1	1	1	
12	460351	. APPUI CAOUTCHOUC	1	1	1	
. NS	960015	. . APPUI CAOUTCHOUC	1	1	1	
13	502737	. VIS A TETE HEXAGONAL M6-1.0x25 SS BK	10	10	10	
14	500411	. RONDELLE PLATE .260x.697x.050 SS	10	10	10	
15	502573	. RONDELLE PLATE 6.4x12.5x1.6 SS	10	10	10	
16	502570	. RONDELLE FREIN FENDUE 6.1x11.8x1.6 SS	10	10	10	
17	502565	. ECROU HEX M6-1.0 SS	10	10	10	
18	5001178	VIS A TETE HEXAGONAL M8-1.25x60 SS BK	4	4	4	
18	5001160	VIS A TETE HEXAGONAL M8-1.25x100 SS EMN	4	4	4	
19	500270	RONDELLE PLATE .406x1.000x.063 SS	16	16	16	

De 3-4417 À 8-1043		Date:07-2024	PAGE:HF-1859-00

GARDE-BOUE - AVANT & ARRIERE

Numéro d'article	Pièces	Description	H3441	H3455	VIP45	NOTES
19	5001161	RONDELLE FREIN FENDUE 8.1x14.8x2.0 SS-304	8	8	8	
NS	5001188	ECROU HEX M8-1.25 SS	4	4	4	
20	460293	GARDE-BOUE ASS. À 3-4637	2	2	2	
21	460291	GARDE-BOUE ASS. >SS À 3-4637	1	1	1	
21	460295	GARDE-BOUE ASS. >SS À 3-4637	1	1	1	
21	460292	. GARDE-BOUE COTE GAUCHE À 3-4637	1	1	1	
21	460294	. GARDE-BOUE COTE DROIT À 3-4637	1	1	1	
22	460290	. PENTURE À 3-4637	1	1	1	
23	460274	. PLAQUE RENFROCEMENT 434MM À 3-4637	1	1	1	
24	502622	. VIS A TETE HEXAGONAL M6-1.0x20 SS BK	7	7	7	
25	502621	. ECROU HEX STOVER M6-1.0 Z050	7	7	7	
27	460312	GARDE BOUE / CENTRE AVANT / 1466MM X 247MM				
28	460313	BANDE / POUR FIXER GARDE BOUE CENTRAL / 220MM X 20MM	2	2		
29	460314	BANDE / POUR FIXER GARDE BOUE CENTRAL / 806MM X 20MM	1	1		
30	460346	FAUSSE-AILE DROITE	1	1	1	
30	460394	FAUSSE-AILE DROITE			1	A
31	460270	FAUSSE-AILE GAUCHE	1	1	1	
31	460393	FAUSSE-AILE GAUCHE			1	A
NS	460248	SUPPORT FAUSSES AILES À 3-4679	6	6	6	
NS	460613	SUPPORT FAUSSES AILES De 3-4680	2	2	2	
NS	504250	RIVET "CHERRY Q" TETE FRAISE FERME 3/16x1/2 SS	18	18	18	
NS	502571	RONDELLE D'ETANCHEITE .281x.625x20GA SS	18	18	18	
32	285667	SUPPORT	3	3	3	
33	212531	SUPPORT / EN "T" (SOUDE) / 245MM SS	1	1	1	
34	213012	SUPPORT / EN "W" (SOUDE) / 170MM SS			1	
34	212553	SUPPORT / EN "W" (SOUDE) / 206MM SS	1	1		
35	171954	SUPPORT DROIT	1	1	1	
35	171957	SUPPORT GAUCHE	1	1	1	
36	212521	SUPPORT 45° (WELDED)648MM	1	1		
36	212998	SUPPORT 45° (WELDED)648MM			1	
37	212997	TUBE 286MM	1	1		
37	212029	TUBE 248MM			1	
37	213389	RENFORCEMENT ANGULAIRE 30MM X 64MM	1	1	1	
38	212522	ANGULAIRE 25MM x 65MM x 628MM / (WELDED)	1	1		
38	212999	ANGULAIRE DROIT / 25MM x 65MM x 628MM / (WELDED)			1	
38	213031	ANGULAIRE GAUCHE / 25MM x 65MM x 628MM / (WELDED)			1	
39	212541	TUBE 2462MM SS	2	2	2	
40	460599	GARDE-BOUE, AVANT H-3 De 3-4638	1	1	1	
41	460601	PLAQUE RENFROCEMENT 418MM De 3-4638	4	4	4	
42	460600	GARDE-BOUE, ARRIERE De 3-4638	1	1	1	
43	460602	GARDE-BOUE, ARRIERE G. H De 3-4638	1	1	1	
44	460603	PROTECTEUR 39MM X 249MM SS De 3-4638	1	1	1	

De 3-4417 À 8-1043		Date:07-2024	PAGE:HF-1859-00

GARDE-BOUE - AVANT & ARRIERE

Numéro d'article	Pièces	Description	H3411	H3455	VIP45	NOTES
NS	460612	ANGULAIRE 438MM SS De 3-4638	1	1	1	
45	172060	SUPPORT BALLON, S-CHASSIS AV. 2105MM SS	2	2	2	
50	460598	BAVETTE ASS. GAUCHE De 3-4680	1	1		
. NS	460591	. BAVETTE GAUCHE De 3-4680	1	1		
. NS	460595	. EXTRUSION GAUCHE De 3-4680	1	1		
50	460605	BAVETTE ASS. GAUCHE De 3-4680			1	
. NS	460608	. BAVETTE De 3-4680			1	
. NS	460609	. EXTRUSION GAUCHE De 3-4680			1	
51	460590	BAVETTE CENTRAL De 3-4680	1	1		
51	460450	BAVETTE CENTRE ASS. De 3-4680			1	
. NS	460444	. BAVETTE CENTRAL De 3-4680			1	
. NS	460434	. EXTRUSION CENTRE De 3-4680			1	
52	460597	BAVETTE ASS. DROITE De 3-4680	1	1		
. NS	460592	. BAVETTE DROITE De 3-4680	1	1		
. NS	460596	. EXTRUSION DROITE De 3-4680	1	1		
52	460604	BAVETTE ASS. DROITE De 3-4680			1	
. NS	460606	. BAVETTE DROITE De 3-4680			1	
. NS	460607	. EXTRUSION DROITE De 3-4680			1	
54	460610	SUPPORT / DEFLECTEUR D'AIR De 3-4680	1	1		
55	460611	SUPPORT / DEFLECTEUR D'AIR De 3-4680	1	1		
56	460589	BANDE, FIXATION / 31,7MM x 810MM SS De 3-4680	1	1		
57	464666	PANNEAU DEFLEC.AVANT De 3-4680	1	1		
58	464667	DEFLEC. ARR.LONG De 3-4680	1	1		
59	460452	DEFLECTEUR AVANT / W/IND SUSPENSION De 3-4680 À 3-4757			1	
60	460386	DEFLECTEUR ARRIERE / W/IND SUSPENSION De 3-4680 À 3-4757			1	
61	502912	VIS TETE HEX EPAULEMENT M8-1.25x25 SS BK De 3-4680	AR	AR	AR	
62	502911	ECROU HEX EPAULEMENT M8-1.25 SS De 3-4680	AR	AR	AR	
63	502737	VIS A TETE HEXAGONAL M6-1.0x25 SS BK De 3-4680	AR	AR	AR	
64	502570	RONDELLE FREIN FENDUE 6.1x11.8x1.6 SS De 3-4680	AR	AR	AR	
65	5001467	RONDELLE PLATE .343x1.250x.062 SS18-8 De 3-4680	AR	AR	AR	
66	502565	ECROU HEX M6-1.0 SS De 3-4680	AR	AR	AR	
67	502810	VIS AUTOTARAUDEUSE TETE HEX RONDELLE M6.3-1.81x30 PHC De 3-4680	AR	AR	AR	
68	464671	SUPPORT DEFLECT ARR. / CURBSIDE REAR	1	1	1	
69	464670	SUPPORT / DEFLECTEUR D'AIR / COTE TROTTOIR AVANT / 670MM	1	1	1	
70	464669	SUPPORT / DEFLECTEUR D'AIR / COTE TROTTOIR CENTRE / 670MM	1	1	1	
71	460456	DEFLECTEUR AVANT De 4-4758			2	
72	460455	DEFLECTEUR AVANT / W/IND SUSPENSION De 4-4758			2	
75	460660	PROTECTEUR / GRILLE CONDENSEUR De 7-1042	1	1		
75	506012	CAOUTCHOUC 1 NYL 1/8" X 40" X 48" De 7-1042	1	1		
76	460661	PLAQUE BAVETTE COMPARTIMENT CONDENSEUR H3 De 7-1042	2	2		
77	504747	RIVET "HKL MMS" TETE FRAISE FERME 3/16x3/8 SS De 7-1042	AR	AR		

De 3-4417 À 8-1043		Date:07-2024	PAGE:HF-1859-00

GARDE-BOUE - AVANT & ARRIERE

Numéro d'article	Pièces	Description	H3411	H3455	VIP45	NOTES
NS	460491	PANNEAU COUPE FEU INST. / H3 SERIES	1	1		F
NS	460476	SUPPORT / EN AVANT ESSIEU MOTEUR / 84MM x 64MM	2	2		F
NS	460486	SUPPORT CAPTEUR FEU ASS. / W/CABLE EXIT FLAT SIDE	3	3		F
. NS	460470	. SUPPORT CAPTEUR DE FEU	1	1		F
. NS	460483	. PROTECTEUR DE CAPTEUR DE FEU	1	1		F
. NS	065290	. CAPTEUR DE FEU BI-LAME	1	1		F
NS	460487	SUPPORT CAPTEUR FEU ASS. / W/CABLE EXIT ANGLE SIDE	1	1		F
. NS	460470	. SUPPORT CAPTEUR DE FEU	1	1		F
. NS	460483	. PROTECTEUR DE CAPTEUR DE FEU	1	1		F
. NS	065290	. CAPTEUR DE FEU BI-LAME	1	1		F
NS	460488	SUPPORT CAPTEUR FEU ASS.	1	1		F
. NS	460469	. SUPPORT CAPTEUR DE FEU	1	1		F
. NS	460483	. PROTECTEUR DE CAPTEUR DE FEU	1	1		F
. NS	065290	. CAPTEUR DE FEU BI-LAME	1	1		F
NS	682175	PROTECTEUR NOIR (GRAVELGUARD) 567gr	2	2		F
		A) AVEC SUSPENSION INDEPENDANTE				
		F) VEHICULE EQUIPE AVEC DETECTEUR D'INCENDIE DANS LA REGION DE L'ESSIEU MOTEUR				
		S10) AVEC CAISSON COTÉ DROIT DE 10 PIEDS				
		SB) AVEC CAISSON COTÉ DROIT DE 7.5 PIEDS POSITION RECULÉ				
		SF) AVEC CAISSON COTÉ DROIT DE 7.5 PIEDS POSITION AVANCÉ				

De 3-4417 À 8-1043		Date:07-2024	PAGE:HF-1860-10
MECANISME DE PORTE ROUE DE SECOURS			

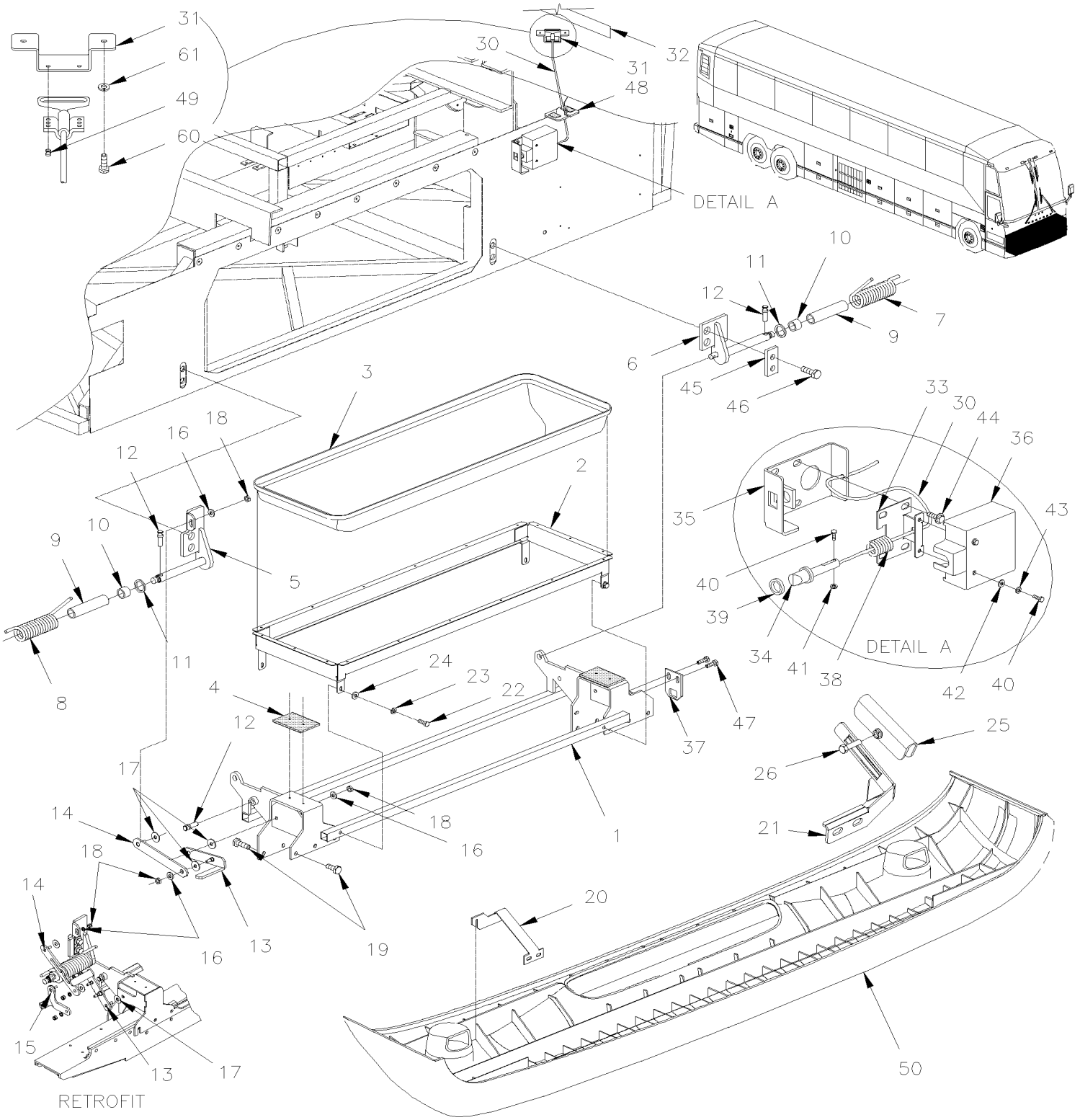

De 3-4417 À 8-1043		Date:07-2024	PAGE:HF-1860-10

MECANISME DE PORTE ROUE DE SECOURS

Numéro d'article	Pièces	Description	H3411	H3455	VIP455	NOTES
1	410941	SUPPORT ASS.	1	1	1	
2	410852	CADRE ASS	1	1		
3	410870	CAP DE FERMETURE POUR PNEU DE SECOURS	1	1		
NS	410395	JOINT D'ETANCHEITE / PRISE .062 X 3140MM	1	1		
NS	410971	RENFORT, PARE-CHOCS AVANT -H-	1	1		
4	410901	APPUI CAOUTCHOUC 75MM X 106MM	2	2	2	
NS	504416	RIVET AVEUGLE TETE BOMBE OUVERT 3/16x5/8 SS	4	4	4	
5	410851	ATTACHE DROITE SOUDE	1	1	1	
6	410850	ATTACHE GAUCHE SOUDE	1	1	1	
7	410984	RESSORT, TORSION GA PARE-CHOCS AVANT H	1	1	1	A
8	410983	RESSORT, TORSION DR PARE-CHOCS AVANT H	1	1	1	A
9	507363	MANCHON TEFLON 1" I.D. X 1 1/2" O.D. X 5"	2	2	2	
10	507362	MANCHON TEFLON 1" I.D. X 1 1/2" O.D. X 3/4"	2	2	2	
11	410648	RONDELLE D'ESPACEMENT	2	2	2	
12	410640	BUTEE	4	4	4	
13	410944	SUPPORT MOBILE, FORME DE "L"	1	1	1	
13	411173	SUPPORT MOBILE, FORME DE "L" / SERVICE	1	1	1	
14	410953	SUPPORT MOBILE, PARE-CHOCS AVANT (SOUDE)	1	1	1	
14	411174	SUPPORT MOBILE, PARE-CHOCS AVANT (SOUDE) / SERVICE	1	1	1	
15	411176	LEVIER DE BARRURE / SERVICE	1	1	1	
16	500975	RONDELLE PLATE .378x.620x.094 NYL	3	3	3	
17	5001233	RONDELLE PLATE .500x1.250x.062 NYL	3	3	3	
18	966171	ECROU HEX BAGUE DE NYLON M8x1.25 SS	3	3	3	
19	946472	VIS TETE HEX EPAULEMENT M10-1.5x30 G8.8 ZG603	12	12	12	
20	410963	SUPPORT DROIT, PARE-CHOCS AVANT À 5-0046	1	1	1	
20	410966	SUPPORT GAUCHE, PARE-CHOCS AVANT À 5-0046	1	1	1	
21	411081	SUPPORT DROIT, PARE-CHOCS AVANT De 5-0047	1	1	1	
21	411082	SUPPORT GAUCHE, PARE-CHOCS AVANT De 5-0047	1	1	1	
22	502622	VIS A TETE HEXAGONAL M6-1.0x20 SS BK	4	4	4	
23	502570	RONDELLE FREIN FENDUE 6.1x11.8x1.6 SS	4	4	4	
24	500411	RONDELLE PLATE .260x.697x.050 SS	4	4	4	
25	411083	ATTACHE EN "U" De 5-0047	2	2	2	
26	502780	VIS A TETE HEXAGONAL M8-1.25x25 SS BK De 5-0047	2	2	2	
30	410894	CABLE POIGNE ASS À 7-0968	1	1	1	
30	411120	CABLE POIGNE ASS De 7-0969	1	1	1	
. NS	504777	. BRIDE DE SERRAGE De 7-0969	1	1	1	
31	287288	SUPPORT DE POIGNEE À 7-0968	1	1	1	
31	289981	SUPPORT DE POIGNEE De 7-0969	1	1	1	
32	287290	DECALQUE / OUVERTURE PARE-CHOCS AVANT / ENGLISH & FRANCAIS	1	1	1	
32	288199	DECALQUE / OUVERTURE PARE-CHOCS AVANT / ENGLISH & SPANISH	1	1	1	
33	410927	GUIDE, PENE PARE-CHOC AV. À 4-4782	1	1	1	
33	411005	GUIDE, PENE PARE-CHOC AV. De 4-4783	1	1	1	

De 3-4417 À 8-1043		Date:07-2024	PAGE:HF-1860-10

MECANISME DE PORTE ROUE DE SECOURS

Numéro d'article	Pièces	Description	H3411	H3455	VIP455	NOTES
34	287391	TIGE LOQUET, PORTE SS / 90.5MM	1	1	1	
35	410946	GUIDE, PENE PARE-CHOC AV. ASS. À 4-4782	1	1	1	
35	411007	GUIDE, PENE PARE-CHOC AV. ASS. De 4-4783	1	1	1	
36	410895	COUVERCLE DE LOQUET PARE-CHOCS AVANT	1	1	1	
37	410921	PERCUTEUR, PARE-CHOCS AVANT	1	1	1	
38	502910	RESSORT COMPRESSION / .720 O.D. 1.75 x .055	3	3	3	
39	507212	JOINT TORIQUE	3	3	3	
40	502685	VIS A TETE HEXAGONAL M4-0.7x20 SS EMN	2	2	2	
41	502557	ECROU HEX BAGUE DE NYLON M4-0.7 SS	2	2	2	
42	502556	RONDELLE PLATE 4.3x9.0x0.8 SS	4	4	4	
43	955917	RONDELLE FREIN FENDUE 4.1x7.1x0.9 ZP	2	2	2	
44	5001742	VIS TETE HEX EPAULEMENT M8-1.25x30 G8.8 N500	4	4	4	
45	410460	PLAQUE 76MM X 30MM	2	2	2	
46	968435	VIS TETE HEX EPAULEMENT M16-2.0x40 G8.8 BKC	4	4	4	
47	946472	VIS TETE HEX EPAULEMENT M10-1.5x30 G8.8 ZG603	2	2	2	
48	410968	CAP D'ETANCHEITE, PARE-CHOCS AVANT	1	1	1	
49	504379	RIVET AVEUGLE TETE BOMBE OUVERT 3/16x1/4 SS	4	4	4	
50	**HF-1850-00**	**PARE-CHOCS AVANT**				
60	502500	VIS AUTOTARAUDEUSE TETE BOMBE PHILLIPS #8-32x1/2 CJ	2	2	2	
61	5001378	RONDELLE FREIN A DENT EXTERIEUR 5.3x10x0.6 Z050	2	2	2	
63	410671	ENS. OUTIL POUR INST RESSORT	1	1	1	
. NS	IS-97064	. SEE INSTRUCTION SHEET	1	1	1	
		A) POUR L'INSTALLATION DE CES RESSORTS UTLISE L'ENSEMBLE #410671				

De 3-4417 À 8-1043		Date:07-2024	PAGE:HF-1860-50
PORTE PARE-CHOCS AVANT - V.I.P.			

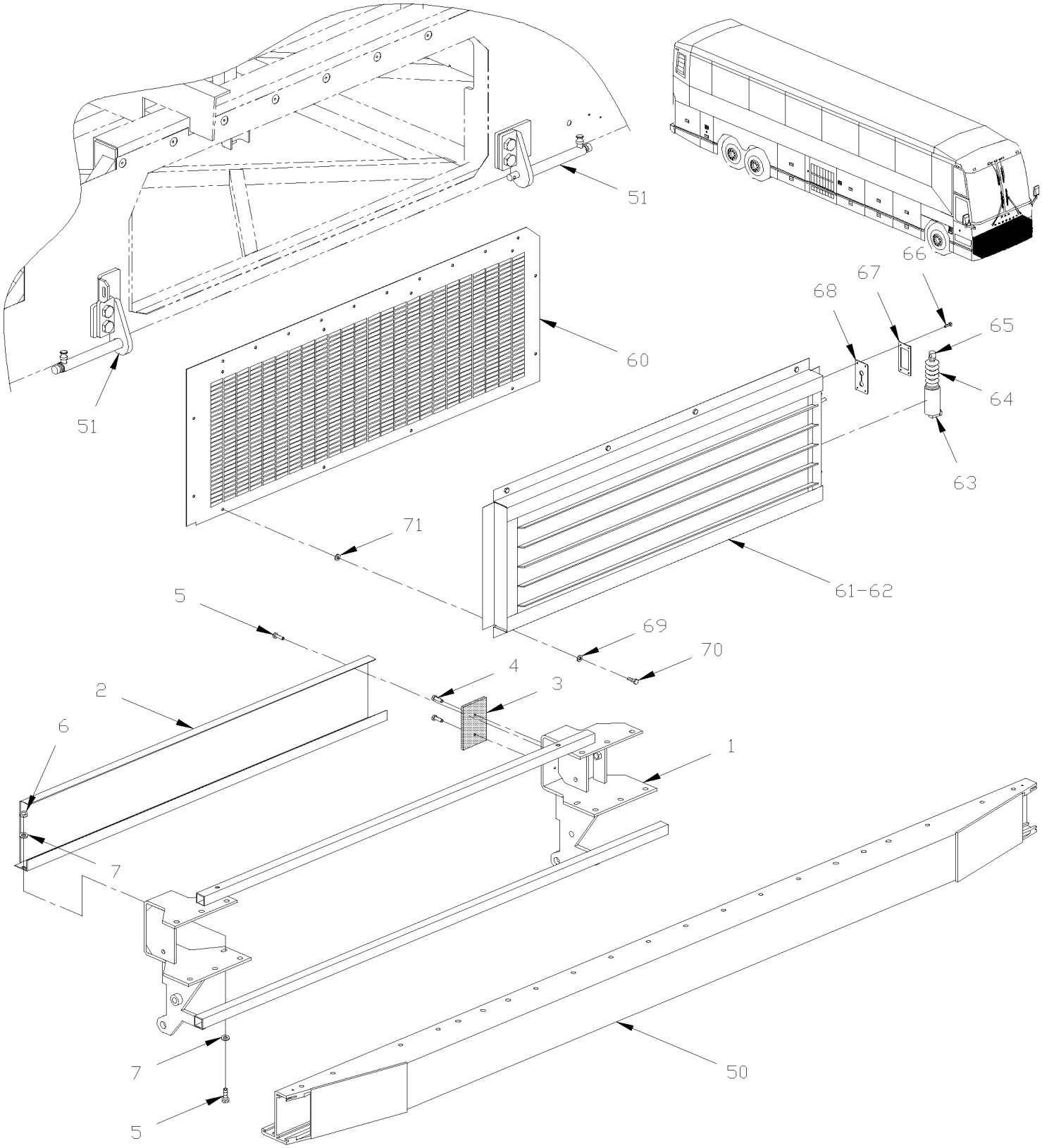

De 3-4417 À 8-1043		Date:07-2024	PAGE:HF-1860-50

PORTE PARE-CHOCS AVANT - V.I.P.

Numéro d'article	Pièces	Description	H3411	H3455	VIP455	NOTES
1	410941	SUPPORT ASS.			1	
2	410945	PLAQUE ANTIDERAPANTE, PARE-CHOCS AV. VIP			1	
3	410901	APPUI CAOUTCHOUC 75MM X 106MM			2	
4	504416	RIVET AVEUGLE TETE BOMBE OUVERT 3/16x5/8 SS			4	
5	502622	VIS A TETE HEXAGONAL M6-1.0x20 SS BK			2	
6	5001182	ECROU HEX BAGUE DE NYLON M6-1.0 SS			2	
7	500411	RONDELLE PLATE .260x.697x.050 SS			2	
50	**HF-1850-00**	**PARE-CHOCS AVANT**				
51	**HF-1860-10**	**MECANISME DE PORTE ROUE DE SECOURS**				
60	410847	PANNEAU PERFORE, PARE-CHOCS AVANT VIP			1	
61	051570	OBTURATEUR ASS.			1	
. NS	550568	. CYLINDRE			1	
. NS	550569	. GAINE			1	
. NS	550577	. RESSORT EXTENSION / .350 O.D. x 6.875 x .069			1	
. NS	550179	. MANCHON 5/16" I.D. / NYLON			AR	
62	550577	. RESSORT EXTENSION / .350 O.D. x 6.875 x .069			1	
63	550568	. CYLINDRE			1	
64	550569	. . GAINE			1	
65	550179	. . MANCHON 5/16" I.D. / NYLON			2	
66	504340	RIVET AVEUGLE TETE BOMBE OUVERT 1/8x3/16 SS			4	
67	282953	PLAQUE DE FERMETURE			1	
68	282954	JOINT D'ETANCHEITE			1	
69	5001341	RONDELLE PLATE 8.4x17.0x1.6 SS			8	
70	5001542	VIS AUTOTARAUDEUSE TETE HEX 5/16-18X3/4 EMN			8	
71	502761	VIS AUTOTARAUDEUSE TETE BOMBE PHILLIPS #10x3/4 SS BK			13	

De 3-4417 À 8-1043		Date:07-2024	PAGE:HF-1862-10
PORTE D'ENTREE ASS			

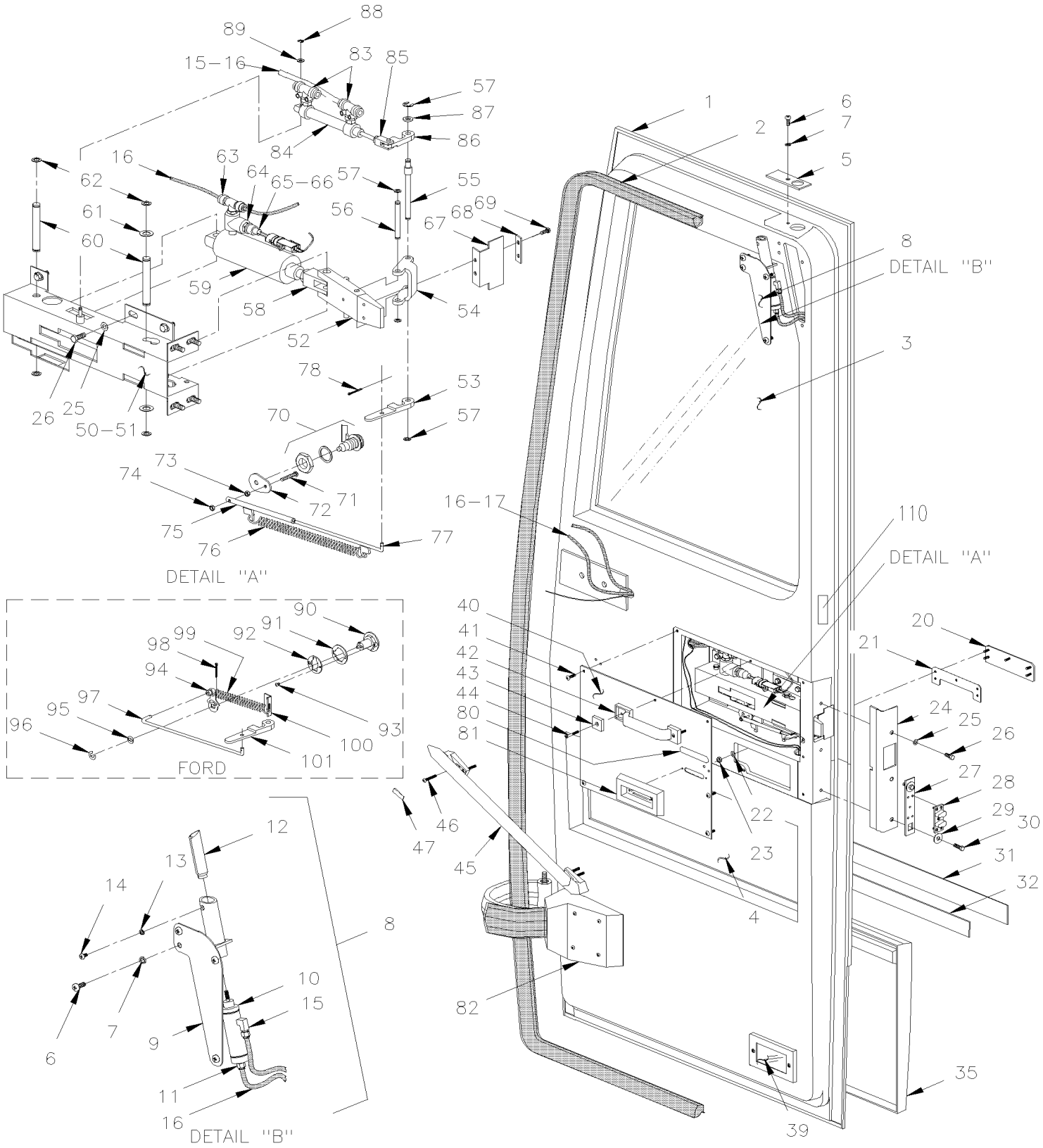

De 3-4417 À 8-1043		Date:07-2024	PAGE:HF-1862-10

PORTE D'ENTREE ASS

Numéro d'article	Pièces	Description	H3441	H3455	VIP45	NOTES
	285870	PORTE SEDAN ASS. / GREY & BLACK À 4-4880	1	1		
	288826	PORTE SEDAN ASS. / AVEC SERRURE "NS" GRAY / BLACK De 4-4881	1	1		
1	285636	. PORTE MOULEE / FIBRE DE VERRE	1	1		
1	289691	. PORTE MOULEE / FIBRE DE VERRE W/O WIRE HOLE FOR DOCKING LAMP	1	1		
1	285644	. PORTE MOULEE SPECIALE	1	1		
1	289692	. PORTE MOULEE SPECIALE W/O WIRE HOLE FOR DOCKING LAMP	1	1		
2	285464	. JOINT D'ETANCHEITE CAOUTCHOUC 5800MM	AR	AR		
2	280136	. JOINT D'ETANCHEITE CAOUTCHOUC 5800MM	1	1		
2	2800115	. JOINT D'ETANCHEITE CAOUTCHOUC 5800MM	1	1		
3	293204	. VITRE SCELLEE BAS PORTE ENTR >SS 293205	1	1		
4	293205	. VITRE SCELLEE BAS PORTE ENTR >SS 293205	1	1		
NS	681089	. RUBAN SCELLANT BUTYL / NOIR / 1/8"x5/16"x15' / 753152760	AR	AR		
NS	681091	. APPRET SIKA #206 / NOIR / 250ml	AR	AR		
NS	681092	. ADHESIF SIKA #255FC / NOIR / 310ml CARTRIDGE	AR	AR		
5	285876	. PLAQUE DESSUS PORTE SEDAN	1	1		
6	502569	. VIS MECANIQUE TETE CYLINDRIQUE PHILLIPS M6-1.0x16 BK	1	1		O
7	500472	. RONDELLE FREIN A DENT INTERIEUR .256x.478x.028 Z050	1	1		P
8	285877	. PENE DU HAUT ASS.	1	1		
9	285878	. . PLAQUE DE SERRURE	1	1		
10	641392	. . CYLINDRE 7/8 X 1 À 4-4800	1	1		
10	641983	. . CYLINDRE 7/8 X 1 De 4-4801	1	1		
11	641242	. . CONNECTEUR MALE / TYPE "PUSH-IN" / #4x1/8NPT-M BR	2	2		
12	285271	. . RECEPTACLE	1	1		
12	282383	. . RECEPTACLE	1	1		
12	683276	. . GRAISSE BASSE TEMPERATURE 450GR	AR	AR		
13	502636	. . RONDELLE FREIN FENDUE 4.1x7.6x0.9 Z050	1	1		
14	500560	. VIS MECANIQUE TETE CYLINDRIQUE PHILLIPS M4-0.7x6 Z050	1	1		
15	641369	. COUDE MALE 90º NON-ROTATIF / TYPE "PUSH-IN" / #4x1/8NPT-M BR	1	1		
		LES 7 PIECES SUIVANTES - SITUE A L'INTERIEUR				
		DE LA PORTE				
16	503402	. TUBE, NYLON 1/4 O.D. / NOIR S.L.	AR	AR		
NS	504421	. PASSE-FIL / .625x.875x.187x.437x1.125	3	3		
NS	500510	. VIS MECANIQUE TETE BOMBE PHILLIPS #10-32x3/4 SS EMN	1	1		
NS	500519	. ECROU A DOUILLE #10-32x.518	1	1		
NS	560503	. COLLET DE RETENUE / 1/4" I.D.	1	1		
17	063951	. CABLAGE ASS / ACCESSOIRES PORTE À 5-0167	1	1		G
17	066211	. CABLAGE ASS / ACCESSOIRES PORTE / MUX De 5-0168 À 6-0398	1	1		
17	066647	. CABLAGE ASS / ACCESSOIRES PORTE / MUX De 6-0399	1	1		
NS	560503	. COLLET DE RETENUE / 1/4" I.D.	1	1		
20	283956	. POIGNEE	1	1		

De 3-4417 À 8-1043		Date:07-2024	PAGE:HF-1862-10

PORTE D'ENTREE ASS

Numéro d'article	Pièces	Description	H3441	H3455	VIP45	NOTES
21	283954	. JOINT D'ETANCHEITE / POIGNEE & PORTE	1	1		
22	502556	. RONDELLE PLATE 4.3x9.0x0.8 SS	5	5		Q
23	502557	. ECROU HEX BAGUE DE NYLON M4-0.7 SS	5	5		Q
24	285880	. BORDURE	1	1		
24	288944	. BORDURE	1	1	1	
25	502582	. RONDELLE FREIN STRIEE 6.1x16.2x0.9 Z050	11	11		
26	502531	. VIS A TETE HEXAGONAL M6-1.0x16 G8.8 Z050	11	11		R
27	283929	. PLAQUE DE RETENUE	1	1		
NS	5001058	. VIS MECANIQUE TETE PLATE PHILLIPS M4-0.7x8 Z050	3	3		
28	780496	. QUEUE D'ARONDE MALE	1	1		
29	502622	. VIS A TETE HEXAGONAL M6-1.0x20 SS BK	2	2		
30	502583	. RONDELLE FREIN STRIEE 8.15x22.3x1.0 Z050	4	4		
31	283100	. BANDE REFLECHISSANTE BLANCHE / 38MM X 15' ROLL	AR	AR		
. NS	780277	. . BANDE REFLECHISSANTE BLANCHE / 38MM X 150' ROLL	AR	AR		
32	285683	. EXTRUSION ASM AVEC REFLECTEUR 771MM	1	1		
. NS	285659	. . EXTRUSION 771MM	1	1		
32	280235	. EXTRUSION ASM AVEC REFLECTEUR 768MM	1	1		SVC
. NS	280118	. . EXTRUSION 768MM	1	1		SVC
32	685126	. ADHESIF SIMSON #ISR 70-03 / GRIS / 600ml SAUSAGE	AR	AR		SVC
NS	680025	. CAULKING STRIP 3/16" O.D. X 14'	AR	AR		
33	500120	. VIS AUTOTARAUDEUSE TETE BOMBE PHILLIPS #6x1/2 SS	4	4		
35	285654	. PROTECTEUR BAS DE CAISSE	1	1		
35	285898	. PROTECTEUR BAS DE CAISSE AVEC ENDUIT GRAVEL	1	1		H
NS	681348	. RUBAN ADH2 ACRYLIC .045" x 1" x 108' / VHB4952	AR	AR		
37	5001189	. ECROU HEX 5/16-18 SS	4	4		
39	**HF-0655-00**	**ECLAIRAGE INTERIEUR**				
NS	500862	. VIS AUTOTARAUDEUSE TETE CYLINDRIQUE PHILLIPS #6-32x3/4 Z050	2	2		S
NS	500422	. ECROU RESSORT EN "U" #6-32 .110-.120 SS	2	2		S
40	285879	. PLAQUE DE FERMETURE	1	1		
41	502761	. VIS AUTOTARAUDEUSE TETE BOMBE PHILLIPS #10x3/4 SS BK	7	7		
42	860422	. POIGNEE	1	1		
43	284049	. PLAQUE	1	1		
44	500360	. VIS AUTOTARAUDEUSE TETE PLATE PHILLIPS #8x1 1/4 BK	2	2		
45	900489	. POIGNEE	1	1		
46	500619	. VIS AUTOTARAUDEUSE TETE PLATE PHILLIPS #10x1 1/4 Z050	4	4		
47	900490	. CAPUCHON	2	2		
50	285065	. LOQUET À 4-4880	1	1		
50	287606	. LOQUET De 4-4881	1	1		
51	285087	. . BASE À 4-4880	1	1		
51	287609	. . BASE De 4-4881	1	1		
52	283975	. . RECEPTACLE À 4-4880	1	1		
52	287607	. . RECEPTACLE De 4-4881	1	1		

De 3-4417 À 8-1043		Date:07-2024	PAGE:HF-1862-10

PORTE D'ENTREE ASS

Numéro d'article	Pièces	Description	H3411	H3455	VIP45	NOTES
53	283968	. . CROCHET	1	1		
54	283945	. . LEVIER	1	1		
55	283947	. . AXE LONG / 69.9MM À 4-4880	1	1		
55	287604	. . AXE LONG AVEC EPEAULEMENT / 86.5MM De 4-4881	1	1		
56	283946	. . AXE COURT / 54.4MM	1	1		
57	504402	. . ANNEAU DE RETENUE .250 x .210 x .025"	6	6		
58	641216	. . FOURCHE DE TIGE	1	1		
. NS	642225	. . . CLIP	2	2		
59	641209	. . CYLINDRE 1 3/4 X 1 À 4-4794	1	1		
59	641984	. . CYLINDRE 1 3/4 X 1 De 4-4795	1	1		
60	283948	. . AXE	2	2		
61	500444	. . RONDELLE PLATE .406x.812x.065 Z050	2	2		
62	504477	. . ANNEAU DE RETENUE 14.0 X 13.4 X 1.0MM	2	2		
63	641006	. . RACCORD EN "T" MALE / TYPE "NTA" / #4x#4x1/4NPT-M BR	1	1		
64	501338	. RACCORD EN "T" / TYPE TUYAU / 1/4NPT-Mx1/4NPT-Fx1/4NPT-F BR	1	1		
65	285218	. INTERRUPTEUR A PRESSION N.C. 30-10 20PS001AB030E010E	1	1		
66	950249	. VANNE SCHRADER 1/4NPT-M	1	1		
67	284051	. PLAQUE DE FERMETURE	1	1		
67	680066	. ADHESIF / ADBOND #5014 / 23.6ML BOTTLE	AR	AR		
68	284052	. PLAQUE SUPPORT	1	1		
69	500650	. VIS AUTOTARAUDEUSE TETE CYLINDRIQUE PHILLIPS #6-32x3/8 ZP	1	1		O
70	**HF-1864-30**	**DISPOSITIF DE VERROUILLAGE & CLES - TYPE "PS"**				
70	**HF-1864-32**	**DISPOSITIF DE VERROUILLAGE & CLES - TYPE "NS"**	1	1	1	
71	500418	. VIS MECANIQUE TETE RONDE FENDUE #8-32x1 ZP	1	1		
72	780279	. LEVIER / 7MM SQ HOLE À 4-4914	1	1		
72	288324	. LEVIER / 8MM SQ HOLE De 4-4915	1	1		J
73	500764	. ECROU HEX #8-32 Z050	1	1		
74	500670	. ECROU HEX BAGUE DE NYLON #8-32 Z050	1	1		
75	283962	. TIGE / CYLINDRE DE BARRURE / 136 MM	1	1		
76	502147	. RESSORT EXTENSION / .500 O.D. 3.5 x .054	1	1		
77	283960	. TIGE FORME "L" 173MM	1	1		
78	502094	. GOUPILLE FENDUE 1/16 x 1/2 SS	1	1		
80	284055	. DECALQUA / FERME - OUVERT / ENGLISH	1	1		
80	408253	. DECALQUA / FERME - OUVERT / ENGLISH	1	1		
81	285862	MOULURE	1	1		
81	500686	VIS AUTOTARAUDEUSE TETE OVALE PHILLIPS #6x1/2 BK	2	2		
81	500345	RONDELLE DE FINITION FRAISE .187x.500x.090 BR BK	2	2		
82	**HF-1862-60**	**INSTALLATION CADRE DE PORTE D'ENTREE**				
83	642008	RACCORD EN "T" ROTATIF / TYPE "PUSH-IN" / #4x#4x10-32 BR De 4-4881 À 4-4979	2	2		
83	642008	RACCORD EN "T" ROTATIF / TYPE "PUSH-IN" / #4x#4x10-32 BR De 4-4980	1	1		
84	642009	CYLINDRE A AIR De 4-4881 À 5-0251	1	1		
84	642030	CYLINDRE A AIR De 5-0252	1	1		

De 3-4417 À 8-1043		Date:07-2024	PAGE:HF-1862-10

PORTE D'ENTREE ASS

Numéro d'article	Pièces	Description	H3411	H3455	VIP45	NOTES
NS	291951	RESSORT COMPRESSION / .511 O.D. x 46MM x .040 De 4-4980 À 5-0251	1	1		
84	291978	RESSORT COMPRESSION .511 O.D. x 52MM x .055 De 5-0252	1	1		
85	950202	FOURCHE DE TIGE De 4-4881	1	1		
86	287603	CROCHET De 4-4881	1	1		
87	502573	RONDELLE PLATE 6.4x12.5x1.6 SS	1	1		
88	504714	ANNEAU DE RETENUE .156 x .114 x .025"	1	1		
89	504357	RONDELLE PLATE .187x.437x.050 SS	1	1		
		LES PIECES SUIVANTES SONT RELIEES A "FORD"				
		OPTION PORTE D'ENTREE BARRURE A CYLINDRE				
90	284561	SERRURE MODIFIE / CODE A	1	1		
90	Call order desk	SERRURE MODIFIE / CODE FA 0001	1	1		P
90	286156	SERRURE / CODE M / FA 0013	1	1		
90	Call order desk	SERRURE MODIFIE / CODE FA 0020	1	1		P
90	287079	SERRURE / CODE O / FA 0028	1	1		
90	287926	SERRURE / CODE Q / FA 0107	1	1		
90	Call order desk	SERRURE MODIFIE / CODE FA 0109	1	1		P
90	Call order desk	SERRURE MODIFIE / CODE FA 0206	1	1		P
90	Call order desk	SERRURE MODIFIE / CODE FA 0208	1	1		P
90	Call order desk	SERRURE MODIFIE / CODE FA 0268	1	1		P
90	284841	SERRURE MODIFIE / CODE FA 0368	1	1		
90	285264	SERRURE / CODE AB / FA 0443	1	1		
90	285577	SERRURE MODIFIE / CODE FA 0528	1	1		
90	Call order desk	SERRURE MODIFIE / CODE FA 0563	1	1		P
90	285545	SERRURE / CODE AG / FA 0625	1	1		
90	284373	SERRURE / CODE AH / FA 0648	1	1		
90	285276	SERRURE / CODE AI / FA 0668	1	1		
90	287920	SERRURE / CODE AJ / FA 0692	1	1		
90	286418	SERRURE / CODE AL / FA 0714	1	1		
90	285861	SERRURE / CODE AM / FA 0721	1	1		
90	284935	SERRURE / CODE AO / FA 1116	1	1		
90	285572	SERRURE / CODE AQ / FA 1316	1	1		
90	285066	SERRURE / CODE AT / FA 1486	1	1		
91	780237	JOINT D'ETANCHEITE CAOUTCHOUC 1/32" TH	1	1		
91	2800032	JOINT D'ETANCHEITE CAOUTCHOUC 1/16" TH	1	1		
92	285811	RONDELLE	1	1		
93	500518	VIS MECANIQUE TETE BOMBE PHILLIPS #4-40x1/2 Z050	2	2		
94	284358	LEVIER SS	1	1		
NS	500438	RONDELLE PLATE .187x.437x.050 Z050	2	2		
95	283853	ESPACEUR	1	1		
96	504402	ANNEAU DE RETENUE .250 x .210 x .025"	1	1		

De 3-4417 À 8-1043		Date:07-2024	PAGE:HF-1862-10

PORTE D'ENTREE ASS

Numéro d'article	Pièces	Description	H3411	H3455	VIP455	NOTES
97	284363	. TIGE / 178MM	1	1		
98	502094	GOUPILLE FENDUE 1/16 x 1/2 SS	1	1		
99	502184	. RESSORT EXTENSION / .360 O.D. x 1.25 x .031	1	1		
100	285639	SUPPORT	1	1		
101	284852	CROCHET	1	1		
NS	780238	CLAVETTE, BRUT NON-COUPÉE	1	1		
NS	780217	CLE CODE / FA 0000	1	1		
102	780654	CLE CODE / FA 0001	1	1		
NS	780604	CLE CODE / FA 0013	1	1		
102	780628	CLE CODE / FA 0020	1	1		
102	780624	CLE CODE / FA 0028	1	1		
102	780634	CLE CODE / FA 0107	1	1		
102	780656	CLE CODE / FA 0109	1	1		
102	780631	CLE CODE / FA 0206	1	1		
102	780659	CLE CODE / FA 0208	1	1		
102	780572	CLE CODE / FA 0268	1	1		
NS	780582	CLE CODE / FA 0368	1	1		
NS	780552	CLE CODE / FA 0443	1	1		
NS	780579	CLE CODE / FA 0528	1	1		
102	780791	CLE CODE / FA 0563	1	1		
NS	780575	CLE CODE / FA 0625	1	1		
NS	780534	CLE CODE / FA 0648	1	1		
NS	780554	CLE CODE / FA 0668	1	1		
102	780632	CLE CODE / FA 0692	1	1		
102	780608	CLE CODE / FA 0714	1	1		
NS	780591	CLE CODE / FA 0721	1	1		
NS	780541	CLE CODE / FA 1116	1	1		
NS	780577	CLE CODE / FA 1316	1	1		
NS	780545	CLE CODE / FA 1486	1	1		
110	406050	DECALQUE / "C.W.A." & "T.C.A."	1	1		
110	157729	DECALQUE DIAMETRE DE BRACAGE WITH VIN #	1	1		
. NS	157730	. DECALQUE DIAMETRE DE BRACAGE W/OUT VIN RAW MATERIAL	1	1		
		G) CE CABLE ASS EST UTILISE AVEC LE MODULE RELAIS AVEC UN INTERRUPTEUR DE PRESSION N.C.				
		H) CE PROTECTOR EST RECOUVERE DE "GRAVEL GUARD" ET EST PEINTURE NOIR, PRES POUR L'INSTALLATION				
		J) VOIR ENSEMBLE A LA FIN DE LA PAGE HF-1864-32				
		O) POUR FIXER PLAQUE				
		P) POUR FIXER LA PLAQUE & LA BARRURE DU HAUT				
		Q) POUR FIXER LA POIGNEE				
		R) POUR FIXER PLAQUE DE FERMETURE & LOQUET				

De 3-4417 À 8-1043		Date:07-2024	PAGE:HF-1862-10

PORTE D'ENTREE ASS

Numéro d'article	Pièces	Description	H3411	H3455	VIP455	NOTES
		S) POUR FIXER LA LAMPE				
		SVC) SERVICE				
		P) CONTACTER LE BUREAU DE PRISE DE COMMANDE				

De 3-4417 À 8-1043		Date:07-2024	PAGE:HF-1862-50
PORTE D'ENTREE ASS - V.I.P.			

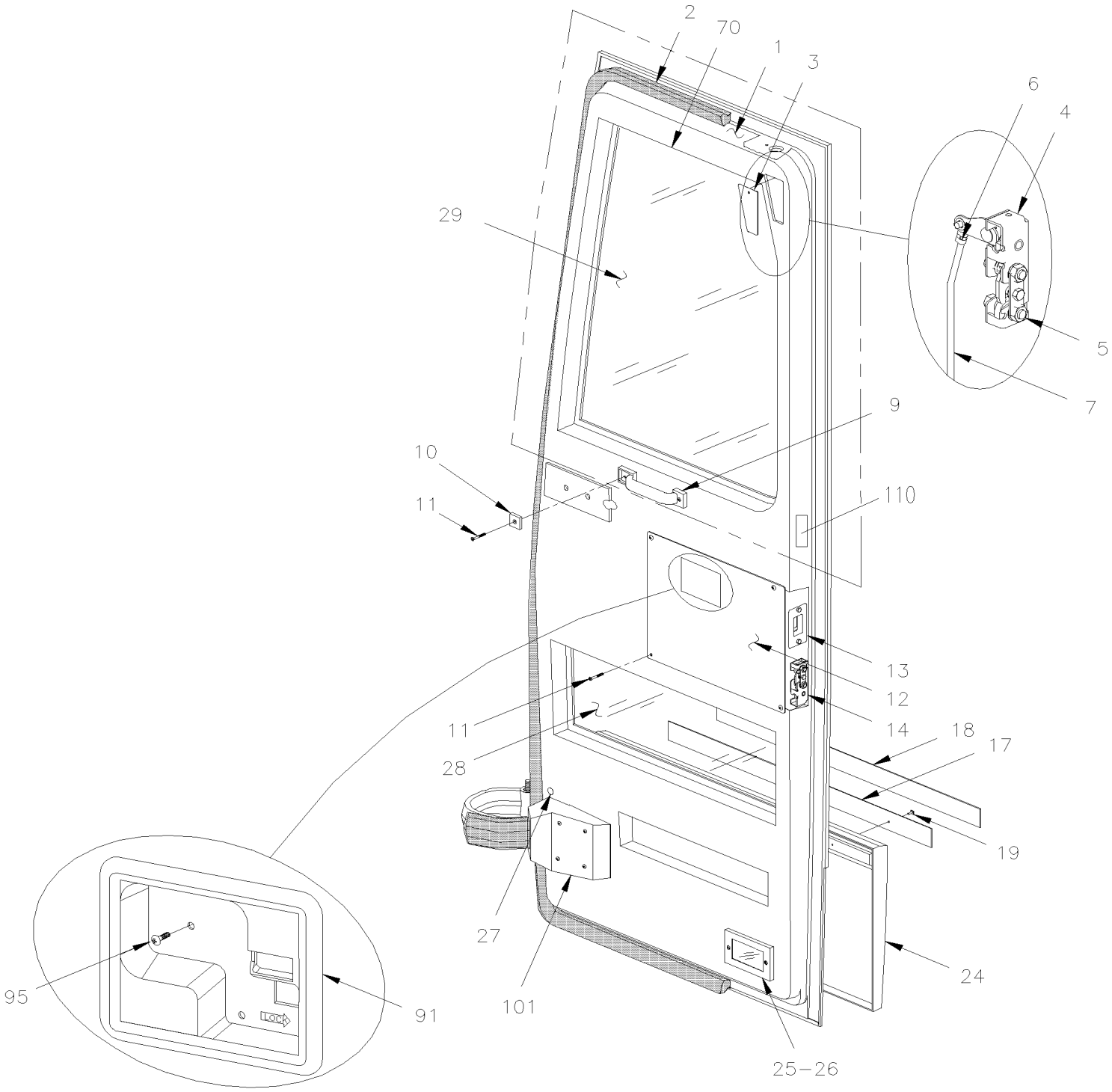

De 3-4417 À 8-1043		Date:07-2024	PAGE:HF-1862-50
PORTE D'ENTREE ASS - V.I.P.			

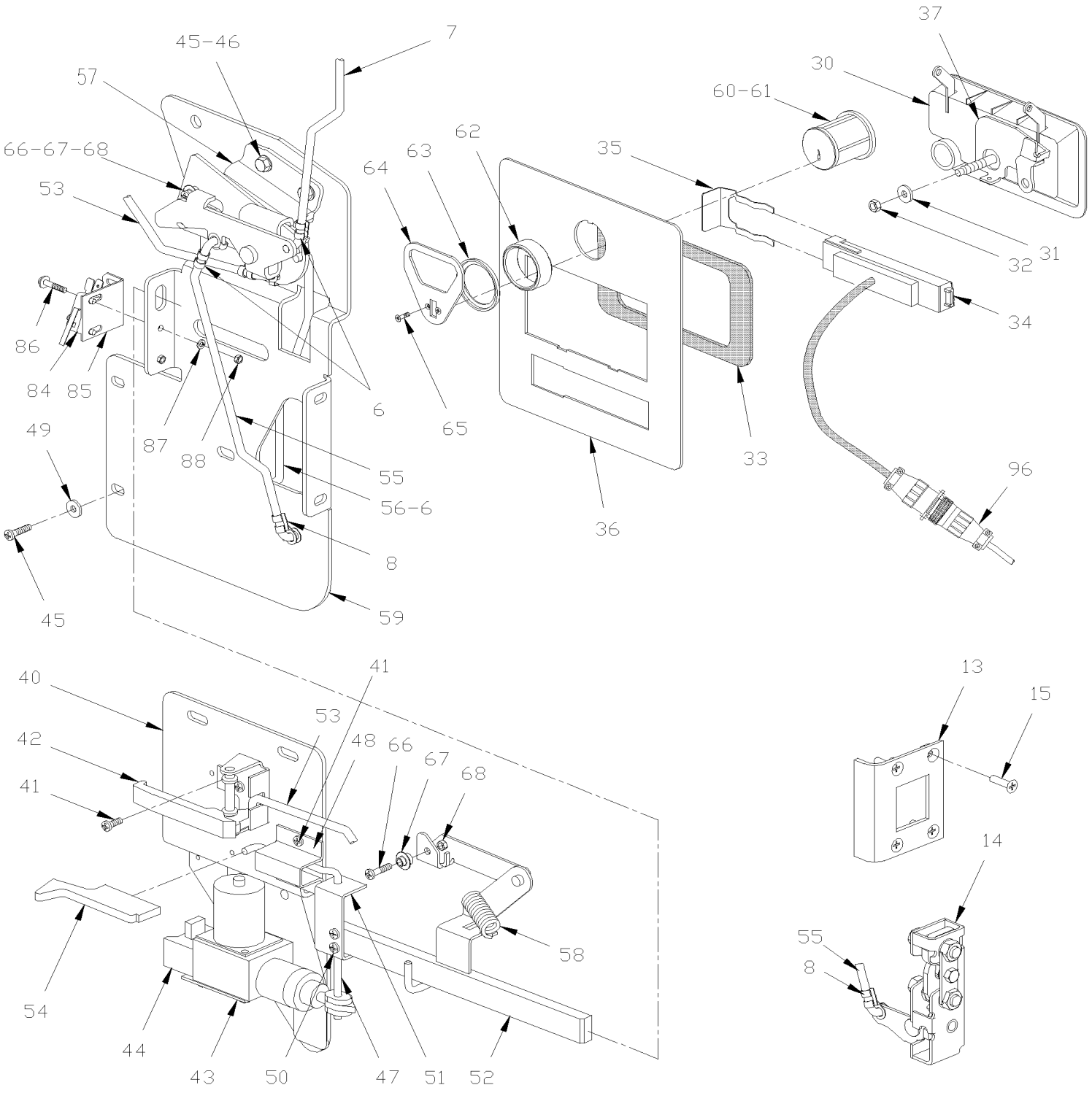

De 3-4417 À 8-1043		Date:07-2024	PAGE:HF-1862-50

PORTE D'ENTREE ASS - V.I.P.

Numéro d'article	Pièces	Description	H3411	H3455	VIP45	NOTES
	286108	PORTE D'ENTREE ASS. VIP			1	D
	069141	ENS. REMPLACEMENT CLAVIER SANS CLE	1	1	1	D
. NS	069071	. CABLE GROUND CHASSIS MOTEUR	1	1	1	D
. NS	069164	. SUPPORT MODULE	1	1	1	D
. NS	069166	. CABLAGE CLAVIER SYS SANS CLE - CPC	1	1	1	D
. NS	502868	. VIS AUTOTARAUDEUSE TETE GOUTTE PHILLIPS #10-16x1/2 N500	2	2	2	D
. NS	502903	. VIS AUTOTARAUDEUSE TETE PLATE PHILLIPS #10-24x1 1/4 N500	3	3	3	D
. NS	504013	. SUPPORT ATTACHE / 1/4" X 1/4" I.D.	3	3	3	D
. NS	504637	. ATTACHE CABLE / 3/16" x 13"	6	6	6	D
. NS	565914	. CLAVIER, BARRURE DE PORTE A/CONN.	1	1	1	D
. NS	565916	. MODULE INTERFACE SYSTEME SANS CLE	1	1	1	D
. NS	IS-13158	. SEE INSTRUCTION SHEET	1	1	1	D
. NS	FI-13158	. VOIR FEUILLE D'INSTRUCTION	1	1	1	D
1	286430	. PORTE MOULEE / FIBRE DE VERRE			1	
1	289690	. PORTE MOULEE / FIBRE DE VERRE			1	
2	285464	. JOINT D'ETANCHEITE CAOUTCHOUC 5800MM			1	
2	280136	. JOINT D'ETANCHEITE CAOUTCHOUC 5800MM			1	
2	2800115	. JOINT D'ETANCHEITE CAOUTCHOUC 5800MM			1	
3	285939	. PLAQUE DE FERMETURE DU HAUT			1	
NS	500385	. ECROU RESSORT EN "U" #6-32 .135-.150 N500			1	
4	289302	. CROCHET GAUCHE			1	
5	502888	. VIS A TETE HEXAGONAL M6-1.0x35 G8.8 N500			6	
NS	502564	. RONDELLE FREIN FENDUE 6.1x11.8x1.6 Z050			6	
6	504541	. CLIP 1/4 ROD RH			6	
7	283392	. TIGE			1	
NS	500950	. RONDELLE PLATE .187x.625x.094 RUB			3	
NS	682175	. PROTECTEUR NOIR (GRAVELGUARD) 567gr			AR	
8	504243	. CLIP 1/4 ROD LH			1	
9	860422	. POIGNEE			1	
10	284049	. PLAQUE			1	
11	502761	. VIS AUTOTARAUDEUSE TETE BOMBE PHILLIPS #10x3/4 SS BK			4	
12	285940	. PLAQUE DE FERMETURE			1	
NS	506225	. RUBAN ADH1 CC POL 1/16"x1/4"x100' / GREY 2520			AR	
13	283397	. GUIDE			1	
14	283491	. CROCHET DROIT			1	
15	500654	. VIS AUTOTARAUDEUSE TETE BOMBE PHILLIPS #8-32x1/2 Z050			4	
17	285683	. EXTRUSION ASM AVEC REFLECTEUR 771MM			1	
. NS	285659	. . EXTRUSION 771MM			1	
17	280235	. EXTRUSION ASM AVEC REFLECTEUR 768MM			1	SVC
. NS	280118	. . EXTRUSION 768MM			1	SVC
17	685126	. ADHESIF SIMSON #ISR 70-03 / GRIS / 600ml SAUSAGE			AR	SVC
18	283100	. . BANDE REFLECHISSANTE BLANCHE / 38MM X 15' ROLL			AR	

De 3-4417 À 8-1043		Date:07-2024	PAGE:HF-1862-50

PORTE D'ENTREE ASS - V.I.P.

Numéro d'article	Pièces	Description	H3441	H3455	VIP45	NOTES
. NS	780277	. . . BANDE REFLECHISSANTE BLANCHE / 38MM X 150' ROLL			AR	
19	500120	. VIS AUTOTARAUDEUSE TETE BOMBE PHILLIPS #6x1/2 SS			4	
24	285654	. PROTECTEUR BAS DE CAISSE			1	
NS	681348	. RUBAN ADH2 ACRYLIC .045" x 1" x 108' / VHB4952			AR	
NS	682462	. ADHESIF SIKA #252 / NOIR / 310ml CARTRIDGE			AR	
NS	682348	. RUBAN ADHESIF 2FACE			AR	
25	**HF-0655-00**	**. ECLAIRAGE INTERIEUR**				
26	500862	. VIS AUTOTARAUDEUSE TETE CYLINDRIQUE PHILLIPS #6-32x3/4 Z050			3	
NS	500422	. ECROU RESSORT EN "U" #6-32 .110-.120 SS			3	
27	504433	. BOUCHON "SNAP-IN" / 1.090 O.D.			1	
28	293205	. VITRE SCELLEE BAS PORTE ENTR >SS 293205			1	
29	293204	. VITRE SCELLEE BAS PORTE ENTR >SS 293205			1	
NS	681091	. APPRET SIKA #206 / NOIR / 250ml			AR	
29	506769	. RUBAN ADH2 CC POL 1/8" x 1/4" x 60' / BLACK H1CC-N-#14			AR	
30	IS18903	. POIGNEE PORTE PASSAGER			1	
. NS	780432	. . RAMPE A MAIN AU GARDE DU CHAUF			1	
. NS	284058	. . LEVIER			1	
. NS	IS-18903	. . SEE INSTRUCTION SHEET			1	
31	500441	. RONDELLE PLATE .312x.734x.065 Z050			1	
32	502819	. CONTRE ECROU HEX 1/4-20 Z050			1	
33	680307	. CANCEL, TREMTHANE			AR	
34	065303	. CLAVIER D'OUVERTURE PORTE ASS.			1	
NS	504465	. PASSE-FIL / .375x.500x.250x.500x.750			1	
34	069141	ENS. REMPLACEMENT CLAVIER SANS CLE			1	SAV
. NS	069071	. CABLE GROUND CHASSIS MOTEUR			1	SAV
. NS	069164	. SUPPORT MODULE			1	SAV
. NS	069166	. CABLAGE CLAVIER SYS SANS CLE - CPC			1	SAV
. NS	502868	. VIS AUTOTARAUDEUSE TETE GOUTTE PHILLIPS #10-16x1/2 N500			2	SAV
. NS	502903	. VIS AUTOTARAUDEUSE TETE PLATE PHILLIPS #10-24x1 1/4 N500			3	SAV
. NS	504013	. SUPPORT ATTACHE / 1/4" X 1/4" I.D.			3	SAV
. NS	504637	. ATTACHE CABLE / 3/16" x 13"			6	SAV
. NS	565914	. CLAVIER, BARRURE DE PORTE A/CONN.			1	SAV
. NS	565916	. MODULE INTERFACE SYSTEME SANS CLE			1	SAV
. NS	IS-13158	. SEE INSTRUCTION SHEET			1	SAV
. NS	FI-13158	. VOIR FEUILLE D'INSTRUCTION			1	SAV
35	780637	. ATTACHE			1	
36	286980	. PLAQUE DE LA POIGNEE			1	
NS	681092	. ADHESIF SIKA #255FC / NOIR / 310ml CARTRIDGE			AR	
37	284058	. LEVIER			1	
40	283394	. PLAQUE DE MONTAGE			1	
41	500654	. VIS AUTOTARAUDEUSE TETE BOMBE PHILLIPS #8-32x1/2 Z050			4	
42	780484	. LEVIER DE DESSERRAGE			1	

De 3-4417 À 8-1043		Date:07-2024	PAGE:HF-1862-50

PORTE D'ENTREE ASS - V.I.P.

Numéro d'article	Pièces	Description	H3411	H3455	VIP45	NOTES
43	284834	. SUPPORT ACTUATEUR			1	
44	780428	. ACTUATEUR DE SERRURE DE PORTE			1	
. NS	562076	. . CONNECTEUR / PACK-CON I / FEMELLE / 2C / PED 8911772			1	
44	**2810382**	**. ENSEMBLE DE SERVICE ACTUATEUR**			1	
45	955271	. VIS A TETE HEXAGONAL M6-1.0x16 G8.8 ZG603			15	
46	500454	. RONDELLE FREIN A DENT INTERIEUR .256x.478x.028 N500			12	
47	284836	. TIGE			1	
48	780483	. BRIDE DE SERRAGE			1	
49	502582	. RONDELLE FREIN STRIEE 6.1x16.2x0.9 Z050			9	
49	500472	. RONDELLE FREIN A DENT INTERIEUR .256x.478x.028 Z050			12	
50	500393	. VIS AUTOTARAUDEUSE TETE CYLINDRIQUE PHILLIPS #10-24x3/8 Z050			2	
51	283364	. ATTACHE			1	
52	284079	. TIGE 259MM C/C			1	
53	283387	. TIGE			1	
54	284127	. BOUTON			1	
55	284076	. TIGE 259MM C/C			1	
56	283371	. TIGE 171MM C/C			1	
57	285748	. DECLENCHEUR ASS.			1	
58	502156	. RESSORT EXTENSION / .437 O.D. x 2 x .041			1	
59	283393	. PLAQUE DE MONTAGE			1	
60	780430	. SERRURE			1	SS
. NS	780562	. . BLANC DE CLE (NON TAILLEE) "CORBIN"			2	SS
60	780803	. SERRURE			1	
. NS	780902	. . BLANC DE CLE (NON TAILLEE) "SCHLAGE"			1	
61	780562	. BLANC DE CLE (NON TAILLEE) "CORBIN"			AR	
62	283380	. ESPACEUR			1	
63	780427	. ECROU			1	
64	284074	. LEVIER / AVEC "CORBIN"			1	
64	289030	. LEVIER / AVEC "SCHLAGE"			1	
65	N.S.S.	. VIS			2	1
66	502746	. VIS MECANIQUE TETE CYLINDRIQUE PHILLIPS M5-0.8x20 SS BK			1	
67	285546	. BUTEE			1	
68	502782	. ECROU HEX BAGUE DE NYLON M5-0.8 Z050			2	
84	561677	. INTERRUPTEUR MICRO CONTACT			1	
85	064763	. SUPPORT			1	
86	502577	. VIS MECANIQUE TETE CYLINDRIQUE PHILLIPS M3-0.5x16 ZP			2	
87	500467	. RONDELLE FREIN A DENT INTERIEUR .138x.275x.019 Z050			2	
88	502579	. ECROU HEX M3-0.5 NP			2	
91	780482	. CADRE			1	
91	283769	. DECALQUE "LOCK"			1	
95	500443	. VIS AUTOTARAUDEUSE TETE CYLINDRIQUE PHILLIPS #8x1/2 N500			2	
96	064831	. CABLAGE MODULE SANS CLE À 6-0435			1	

De 3-4417 À 8-1043		Date:07-2024	PAGE:HF-1862-50

PORTE D'ENTREE ASS - V.I.P.

Numéro d'article	Pièces	Description	H3411	H3455	VIP45	NOTES
96	066459	. HARNAIS / PORTE D'ENTREEE De 6-0436			1	
NS	562674	COMMANDE A DISTANCE À 4-4834			1	S
. NS	IS-03103	. SEE INSTRUCTION SHEET À 4-4834			1	S
NS	563542	COMMANDE A DISTANCE PORTE D'ENTREE De 4-4835			1	
100	**HF-0650-50**	**MODULE SANS CLE**				
101	**HF-1862-60**	**INSTALLATION CADRE DE PORTE D'ENTREE**				
110	406050	DECALQUE / "C.W.A." & "T.C.A."			1	
110	157729	DECALQUE DIAMETRE DE BRACAGE WITH VIN #			1	
. NS	157730	. DECALQUE DIAMETRE DE BRACAGE W/OUT VIN RAW MATERIAL			1	
		D) QUAND VOUS COMMANDEZ 286108 VOUS AVEZ BESOIN 069141				
		S) QUAND VOUS REMPLACEZ LA COMMANDE A DISTANCE 562674 PAR LA NOUVELLE 563542 VOUS DEVEZ REMPLACER LE MODULE 562673 PAR LE NOUVEAU 563541 / VOIR FEUILLE D'INSTRUCTION IS-03103				
		SAV) SERVICE				
		SS) CE MODÈLE EST OBSOLÈTE REMPLACER PAR 780803 AVEC NOUVEAU LEVIER # 289030				
		SVC) SERVICE				
		1) PAS VENDU SEPAREMENT				

De 3-4417 À 8-1043		Date:07-2024	PAGE:2810382
ENSEMBLE DE SERVICE ACTUATEUR			

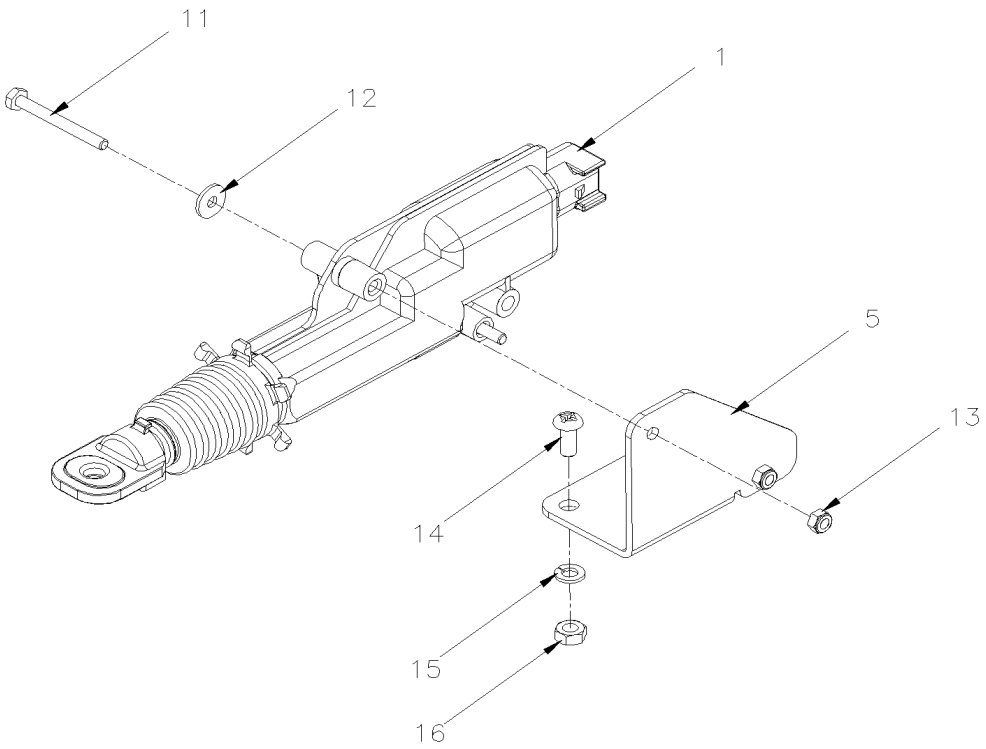

De 3-4417 À 8-1043		Date:07-2024	PAGE:2810382

ENSEMBLE DE SERVICE ACTUATEUR

Numéro d'article	Pièces	Description	H3411	H3455	VIP45	NOTES
1	2800049	ACTUATEUR DE SERRURE DE PORTE	1	1	1	
1	068011	CABLAGE INTERFACE ACTUATEUR BARRURE DE PORTE (780428 vs 2800049)	1	1	1	
5	2810380	SUPPORT	1	1	1	
11	5001100	VIS A TETE HEXAGONAL M3-0.5x30 G8.8 ZP	2	2	2	
12	500437	RONDELLE PLATE .125x.375x.040 Z050	2	2	2	
13	5001408	ECROU HEX STOVER M3-0.5 ZP	2	2	2	
14	5001036	VIS MECANIQUE TETE CYLINDRIQUE PHILLIPS M4-0.7x10 Z050	2	2	2	
15	502524	ECROU HEX M4-0.7 Z050	2	2	2	
16	502636	RONDELLE FREIN FENDUE 4.1x7.6x0.9 Z050	2	2	2	
NS	IS-19092	SEE INSTRUCTION SHEET	1	1	1	
NS	FI-19092	VOIR FEUILLE D'INSTRUCTION	1	1	1	

De 3-4417 À 8-1043		Date:07-2024	PAGE:HF-1862-60
INSTALLATION CADRE DE PORTE D'ENTREE			

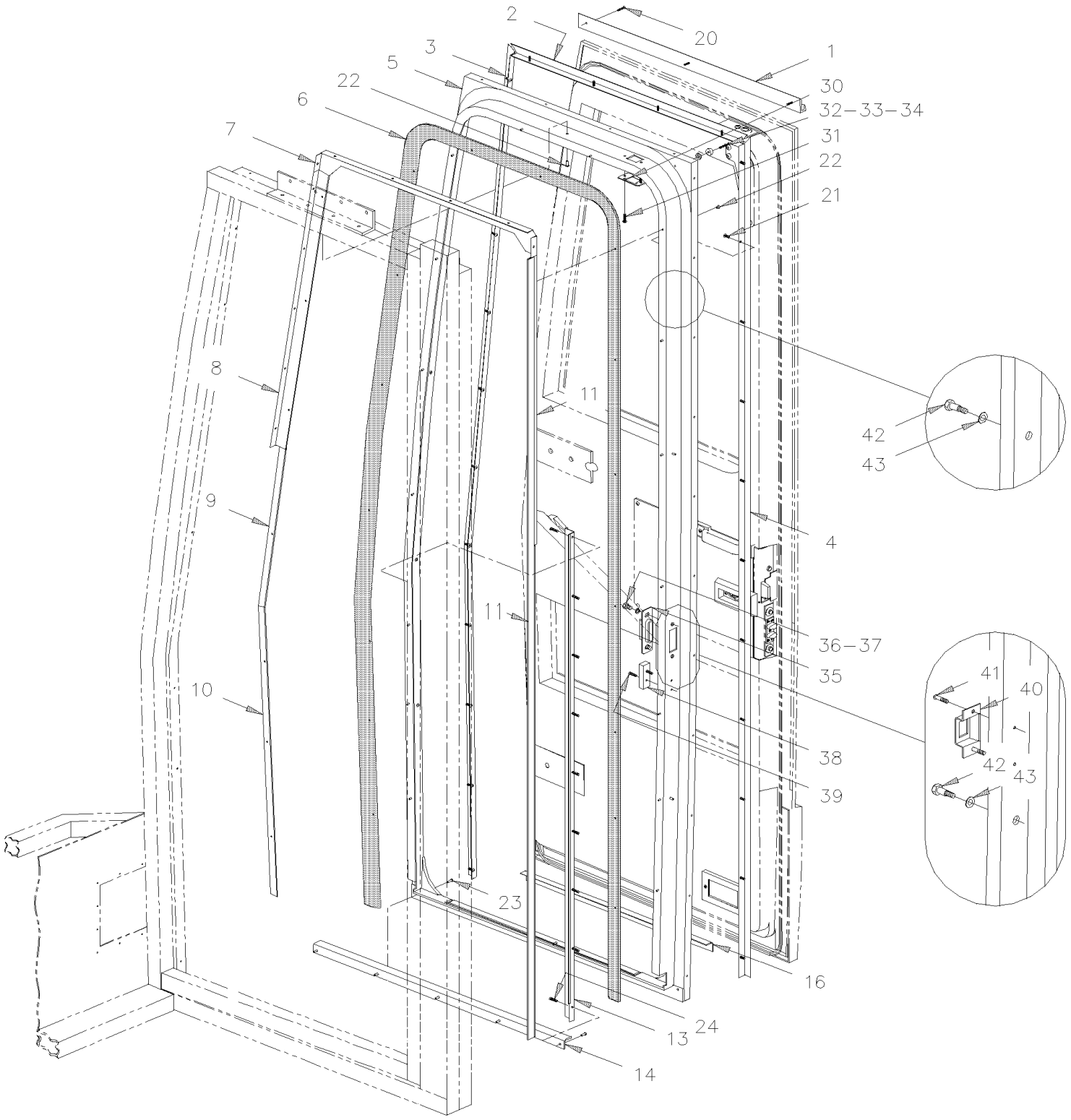

De 3-4417 À 8-1043		Date:07-2024	PAGE:HF-1862-60
INSTALLATION CADRE DE PORTE D'ENTREE			

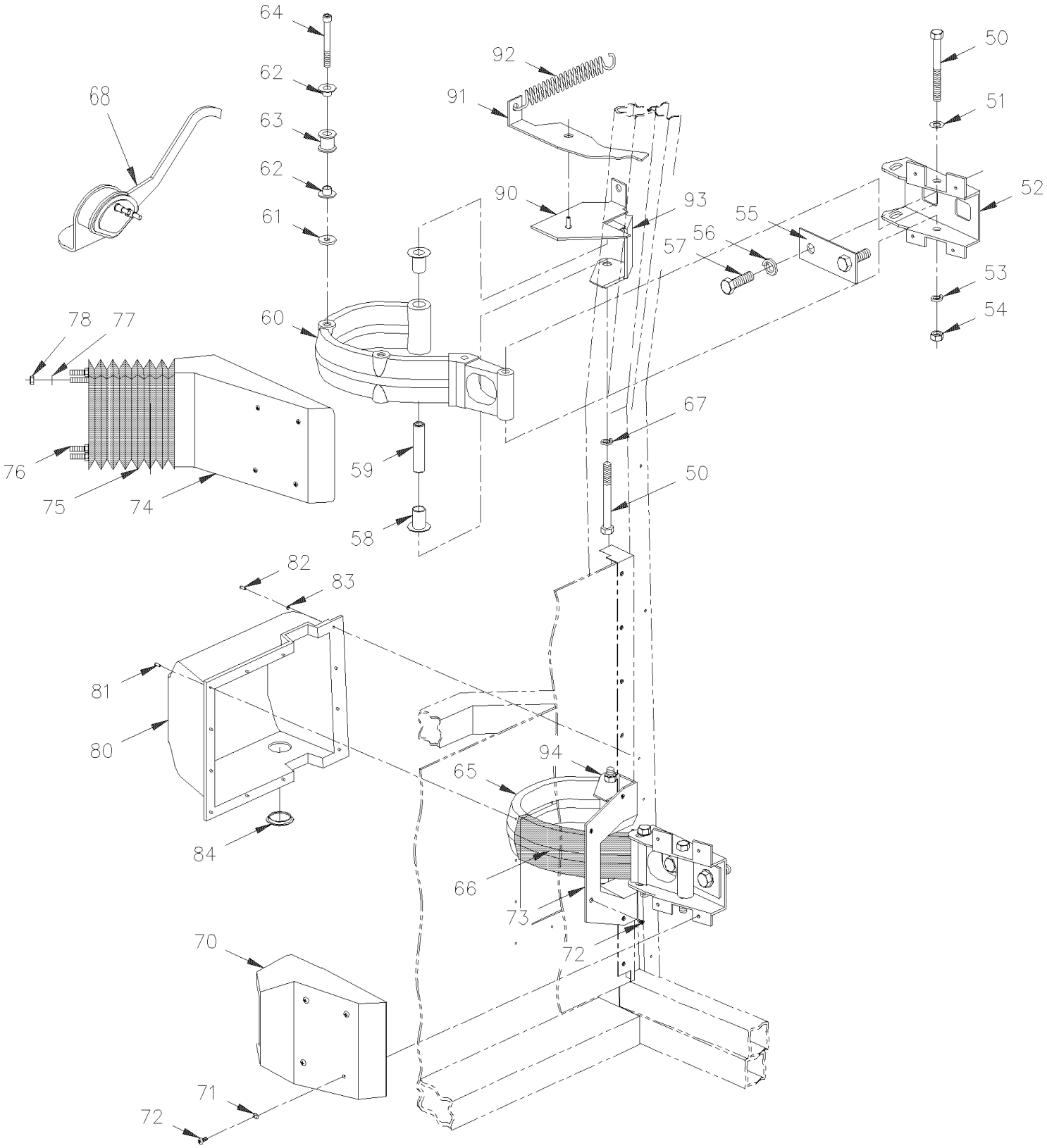

De 3-4417 À 8-1043		Date:07-2024	PAGE:HF-1862-60

INSTALLATION CADRE DE PORTE D'ENTREE

Numéro d'article	Pièces	Description	H3411	H3455	VIP455	NOTES
1	285893	LARMIER	1	1	1	
2	285893	LARMIER	1	1	1	
3	287215	MOULURE, PORTE D'ENTTREE H	1	1	1	
NS	5001040	VIS AUTOTARAUDEUSE TETE CYLINDRIQUE PHILLIPS #6-32x3/4 SS	22	22	22	
4	285894	MOULURE	1	1	1	
4	285895	MOULURE	1	1	1	
NS	504108	RIVET AVEUGLE TETE BOMBE OUVERT 1/8x1/2 AL	23	23	23	C
5	285661	CADRE MOULE AUTOCAR	1	1		
5	285660	CADRE MOULE AUTOCAR			1	
6	283229	BANDE DE RETENUE	1	1	1	
6	280151	BANDE DE RETENUE	1	1	1	
NS	680437	RUBAN ADHESIF 2FACE CLAIRE1/2" / TRM950-0500	AR	AR	AR	
7	283507	SUPPORT JOINT / HAUT / 662MM	1	1	1	
8	283510	SUPPORT JOINT / AVANT HAUT / 758MM	1	1	1	
9	283779	SUPPORT JOINT / AVANT CENTRE / 439MM	1	1	1	
10	283781	SUPPORT JOINT / AVANT BAS / 808MM	1	1	1	
11	285910	SUPPORT JOINT / ARRIERE / 1977MM	1	1		
11	283509	SUPPORT JOINT / ARRIERE / 1993MM			1	
13	327762	MOULURE DE FINITION ARRIERE GRIS / 1237MM	1	1		
14	214075	PARTIE SUP. DU CADRE	1	1	1	
16	285666	PLAQUE	1	1	1	
20	502611	VIS AUTOTARAUDEUSE TETE PLATE PHILLIPS #6x1/2 Z050	3	3	3	
21	504582	RIVET AVEUGLE TETE BOMBE OUVERT 3/16x1/4 SS BK	20	20	20	
NS	5001040	VIS AUTOTARAUDEUSE TETE CYLINDRIQUE PHILLIPS #6-32x3/4 SS	26	26	26	
22	504582	RIVET AVEUGLE TETE BOMBE OUVERT 3/16x1/4 SS BK	10	10	10	
23	504581	RIVET "MAGNA-LOK" TETE BOMBE 3/16x7/16 SS BK	6	6	6	
24	504339	RIVET AVEUGLE TETE BOMBE OUVERT 1/8x3/8 SS	AR	AR	AR	
30	284808	PLAQUE DE FINITION	1	1		
31	500658	VIS AUTOTARAUDEUSE TETE CYLINDRIQUE PHILLIPS #10-24x3/4 Z050	1	1		
32	504334	BUTEE DE CAOUTCHOUC / .625 OD x .406 TH x .156 HOLE	1	1	1	
33	500950	RONDELLE PLATE .187x.625x.094 RUB	AR	AR	AR	
34	500814	VIS AUTOTARAUDEUSE TETE BOMBE PHILLIPS #6x3/4 BK	1	1	1	
35	283969	GACHE	1	1		
36	502528	VIS A TETE HEXAGONAL M8-1.25x20 G8.8 EMN	2	2		
37	502584	RONDELLE FREIN STRIEE 8.2x26.3x1.8 Z050	2	2		
38	780497	MORTAISE FEMELLE	1	1		
39	500260	VIS AUTOTARAUDEUSE TETE PLATE PHILLIPS #8-32x3/4 BK	2	2		
39	500896	VIS AUTOTARAUDEUSE TETE PLATE PHILLIPS #8-32x5/8 Z050	2	2		
40	283368	GACHE			1	
41	500642	VIS AUTOTARAUDEUSE TETE CYLINDRIQUE PHILLIPS #10x3/4 Z050			2	
42	780415	BOULON BUTEUR			2	
43	283355	ESPACEUR			4	

De 3-4417 À 8-1043		Date:07-2024	PAGE:HF-1862-60

INSTALLATION CADRE DE PORTE D'ENTREE

Numéro d'article	Pièces	Description	H3441	H3455	VIP45	NOTES
50	5001016	VIS A TETE HEXAGONAL M10-1.5x90 G8.8 Z050	2	2	2	
51	500445	RONDELLE PLATE .437x1.000x.083 Z050	2	2		
52	284040	FIXATION	2	2		
53	502585	RONDELLE FREIN STRIEE 10.2x26.3x1.4 ZP	4	4		
54	500256	ECROU HEX M10-1.5 Z050	4	4		
55	283402	PLAQUE SUPPORT	2	2		
56	500810	RONDELLE FREIN FENDUE 12.2x21.1x2.5 Z050	4	4		
57	502731	VIS A TETE HEXAGONAL M12-1.75x40 G8.8 Z050	4	4		
58	507326	MANCHON A REBORD	2	2	2	
59	284285	DOUILLE, PENTURE PORTE D'ENTREE À 2-4484	2	2	2	
59	287337	DOUILLE, PENTURE PORTE D'ENTREE De 2-4485	2	2	2	
60	285937	PLAQUE À 2-4484	1	1		
60	287340	PLAQUE De 2-4485 À 4-4851	1	1		
60	287471	PLAQUE De 4-4852	1	1		
60	284287	PLAQUE À 2-4450			1	
60	287339	PLAQUE De 2-4451 À 3-4666			1	
60	287404	PLAQUE De 3-4667 À 4-4851			1	
60	287472	PLAQUE De 4-4852			1	
61	282956	RONDELLE À 3-4666			1	
61	502638	RONDELLE PLATE .312x.734x.065 N500 De 3-4667			1	
62	507301	BUSH NYL À 3-4666			2	
62	507628	BUSH NYL De 3-4667			1	
63	284214	ROULEAU SS 9.5MM I.D.x14.5 O.D. 19Flx17Th À 3-4666			1	
63	287405	ROULEAU SS 11MM I.D.x14.5 O.D. 19Flx17Th De 3-4667			1	
64	5001108	VIS EPAULEMENT SIX PAN CREUX 5/16x3/4 {1/4-20 À 3-4666			1	
64	500876	VIS EPAULEMENT SIX PAN CREUX 3/8x3/4 {5/16-18 De 3-4667			1	
65	287341	PENTURE	1	1	1	
66	326228	CACHE PENTURE	1	1		
67	500257	RONDELLE FREIN FENDUE 10.2x18.1x2.2 Z050	2	2	2	
68	060338	COMMUTATEUR LAMPE MARCHE-PIED			1	
70	326226	CACHE PENTURE	1	1		
71	500950	RONDELLE PLATE .187x.625x.094 RUB	8	8		
72	500409	VIS AUTOTARAUDEUSE TETE CYLINDRIQUE PHILLIPS #8x1/2 BK	8	8		
73	326227	OBTURATEUR	1	1	1	
74	391498	COUVERT			1	
74	326229	COUVERT	1	1		
75	285492	GAINE PROTECTRICE	2	2	2	
76	284039	PLAQUE D'ANCRAGE			2	
76	285491	PLAQUE D'ANCRAGE	2	2		
77	500964	RONDELLE PLATE .203x.500x.047 Z050	8	8		
78	502782	ECROU HEX BAGUE DE NYLON M5-0.8 Z050	8	8		
80	410566	CACHE PENTURE EXT	1	1	1	

De 3-4417 À 8-1043		Date:07-2024	PAGE:HF-1862-60

INSTALLATION CADRE DE PORTE D'ENTREE

Numéro d'article	Pièces	Description	H3441	H3455	VIP455	NOTES
81	504473	RIVET AVEUGLE TETE BOMBE OUVERT 1/8x1/4 SS	10	10	10	
82	504464	RIVET AVEUGLE TETE FRAISE OUVERT 1/8x3/8 SS	4	4	4	
83	5001067	RONDELLE PLATE .128x.312x.032 SS	4	4	4	
84	504443	BOUCHON "SNAP-IN" / 1.500 O.D.	1	1	1	
90	214669	PORTE PANTO (WELDED TO FRAME) À 4-4851			1	
90	215328	PORTE PANTO (WELDED TO FRAME) De 4-4852			1	
NS	504543	. RIVET EPAULEMENT TETE PLATE 3/8x3/16 STL			1	
91	214664	. BLOQUE-PORTE			1	
92	502191	RESSORT EXTENSION / .814 O.D. x 3.975 x .148			1	
93	211984	SUPPORT DE PENTURE ASS.	1	1		
93	211988	PLAQUE	1	1		
93	211992	PLAQUE	2	2		
93	211992	PLAQUE			1	
NS	212099	GOUSSET			1	
NS	212100	GOUSSET			1	
94	211983	SUPPORT DE PENTURE ASS.	1	1		
94	211992	PLAQUE	2	2	2	
		C) POUR FIXER MOULURE A LA STRUCTURE				

De 3-4417 À 5-0167		Date:07-2024	PAGE:HF-1862-80
PORTE D'ENTREE MONTE PERSONNE			

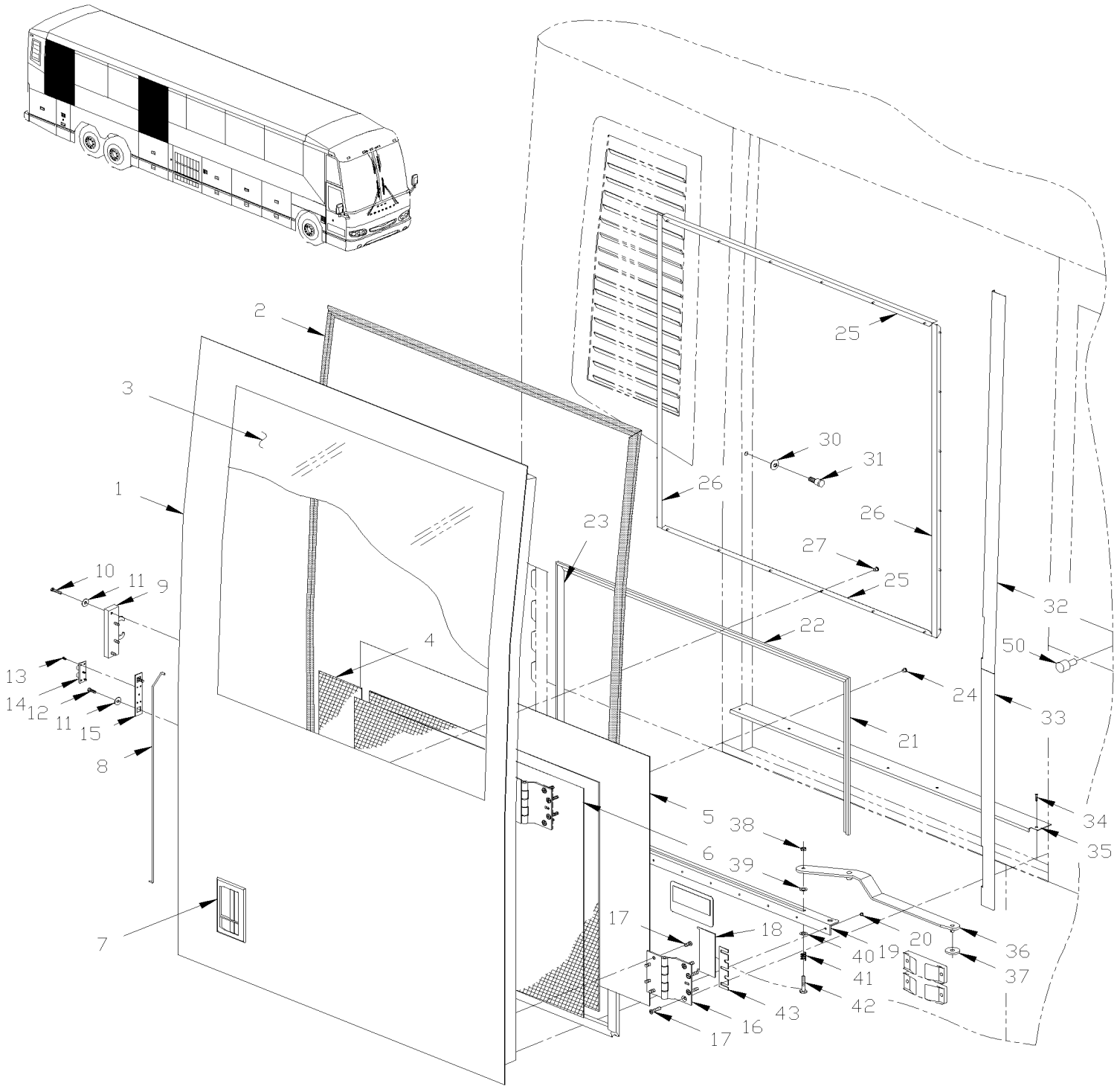

De 3-4417 À 5-0167		Date:07-2024	PAGE:HF-1862-80

PORTE D'ENTREE MONTE PERSONNE

Numéro d'article	Pièces	Description	H3441	H3455	VIP45	NOTES
	287279P	PORTE ASS., W.C.L. RICON		1		
	285078P	PORTE AVEC WCL ASS.	1	1		
1	285985	PORTE (SOUDEE)	1	1		
2	285038	EXTRUSION JOINT / 1880MM X 1171.5MM	1	1		
2	287411	EXTRUSION JOINT / 1880MM X 1171.5MM	1	1		
2	2800120	EXTRUSION JOINT / 1880MM X 1171.5MM	1	1		
3	293208	VITRE THERMOS WCL	1	1		
NS	506759	RUBAN ADH2 CC POL 1/8" x 1/2" x 100' / BLACK I1C-N-A	AR	AR		
NS	292357	BLOC, ESPACEUR CAOUTCHOUC 1" X 5/16" x 1/ ADHESIVE	8	8		
3	790392	BLOCK D'AJUSTEMENT 1" x 5/16" x 1/8" 80DURO	8	8		
4	285106	ISOLANT	1	1		
5	Call order desk	PANNEAU FINITION ASS, PORTE RIC-9000	1	1		P
5	287260P	PANNEAU FINITION ASS, PORTE RIC-9000		1		A
5	287261	. PANNEAU		1		A
5	285090	. PANNEAU	1	1		
NS	285095	MOULURE DE FINITION SS 1078MM (42 1/2")	1	1		
NS	285094	MOULURE DE FIXATION / 1070MM (42 1/8")	1	1		
NS	504105	RIVET AVEUGLE TETE BOMBE OUVERT 1/8x3/16 AL	3	3		
NS	502673	VIS AUTOTARAUDEUSE TETE CYLINDRIQUE PHILLIPS #6-32x1/2 SS	5	5		
6	285105	ISOLANT	1	1		
NS	285104	ISOLANT	2	2		
NS	502563	VIS A TETE HEXAGONAL M6-1.0x12 G8.8 Z050	4	4		
NS	502582	RONDELLE FREIN STRIEE 6.1x16.2x0.9 Z050	4	4		
7	**HF-1864-32**	**DISPOSITIF DE VERROUILLAGE & CLES - TYPE "NS"**				
7	**HF-1864-32**	**DISPOSITIF DE VERROUILLAGE & CLES - TYPE "NS"**				
8	285057	TIGE / POIGNE & LOQUET / 645.7MM	1	1		
8	289347	TIGE / POIGNE & LOQUET / 633.6MM	1	1		S
9	780187	ATTACHE	1	1		
10	502793	VIS A TETE HEXAGONAL M6-1.0x45 G8.8 Z050	4	4		
11	502583	RONDELLE FREIN STRIEE 8.15x22.3x1.0 Z050	6	6		
12	502737	VIS A TETE HEXAGONAL M6-1.0x25 SS BK	2	2		
13	5001058	VIS MECANIQUE TETE PLATE PHILLIPS M4-0.7x8 Z050	3	3		
14	780496	QUEUE D'ARONDE MALE	1	1		
15	283929	PLAQUE DE RETENUE	1	1		
16	283836	PENTURE	2	2		
17	500976	VIS MECANIQUE TETE PLATE PHILLIPS 5/16-18x1 1/2 SS	8	8		
18	285088	PLAQUE DE FINITION ENT AUT XL2	2	2		
NS	680100	ADHESIF POUR FILET LOCTITE #271 / RED / 250ml	AR	AR		
19	285200	GLISSIERE D'ARRET, PORTE WCL	1	1		
19	287303	GLISSIERE D'ARRET, PORTE WCL		1		A
NS	780648	ATTACHE	1	1		
NS	502772	VIS A TETE HEXAGONAL 1/4-20x1/2 G5 N500	2	2		

De 3-4417 À 5-0167		Date:07-2024	PAGE:HF-1862-80

PORTE D'ENTREE MONTE PERSONNE

Numéro d'article	Pièces	Description	H3411	H3455	VIP45	NOTES
20	504581	RIVET "MAGNA-LOK" TETE BOMBE 3/16x7/16 SS BK	8	8		
21	285092	MOULURE EN FORME "J" / 490MM (19 1/4") / A/F	1	1		
21	780340	RACCORD PLASTIQUE	1	1		
21	504456	ATTACHE	1	1		
22	285091	MOULURE EN FORME "J" / 1090MM (42 15/16") / A/A	1	1		
23	285093	MOULURE EN FORME "J" / 492MM (19 3/8") / F/A	1	1		
24	504105	RIVET AVEUGLE TETE BOMBE OUVERT 1/8x3/16 AL	10	10		
25	285987	MOULURE HORIZONTALE	2	2		
26	285986	MOULURE VERTICALE	2	2		
27	500814	VIS AUTOTARAUDEUSE TETE BOMBE PHILLIPS #6x3/4 BK	24	24		
30	284447	RONDELLE "BELLEVILLE"	1	1		
NS	285235	ESPACEUR	1	1		
NS	681092	ADHESIF SIKA #255FC / NOIR / 310ml CARTRIDGE	AR	AR		
31	285037	TIGE DE RETENUE	1	1		
32	285979	MOULURE DE FINITION ALUMINIUM 1187MM	1	1		
NS	287021	MOULURE DE FINITION ALUMINIUM 743MM		1		
NS	504105	RIVET AVEUGLE TETE BOMBE OUVERT 1/8x3/16 AL		20		B
33	285102	MOULURE DE FINITION ALUMINIUM 743MM	1	1		
NS	506322	RUBAN ADH2 POL .045" x 1" x 223' / WHITE 4085	AR	AR		
34	500289	VIS AUTOTARAUDEUSE TETE OVALE PHILLIPS #6-32x3/4 SS410	7	7		
35	285067	PANNEAU FINITION	1	1		
35	287298	SEUIL, PORTE RIC-9000		1		A
36	285837	BRAS, PORTE PENTUREE VIP	1	1		
36	287305	ATTACHE BRAS PORTE / AVEC PORTE "RICON"		1		A
NS	500987	VIS EPAULEMENT SIX PAN CREUX 3/8x5/8 {5/16-18		1		A
37	285120	MANCHON	1	1		
NS	505221	AXE 1/8 X 3/8	1	1		C
38	5001028	CONTRE ECROU HEX M8-1.25 Z050	1	1		
39	5001233	RONDELLE PLATE .500x1.250x.062 NYL	1	1		
40	500445	RONDELLE PLATE .437x1.000x.083 Z050	1	1		
41	480705	RESSORT COMPRESSION / .600 O.D. x 1 x .055 CROMAT	1	1		
42	285114	VIS	1	1		
43	285107	ESPACEUR	2	2		
NS	5001315	VIS A TETE HEXAGONAL 1/4-20x1 SS	2	2		
50	504454	BUTEE DE CAOUTCHOUC / 20MM ODx20MM TH X M6X15MM STUD	1	1		
		A) AVEC PORTE MONTE PERSONNE "RICON"				
		B) POUR FIXER L'EXTENSION DE LA MOULURE				
		C) POUR FIXER LE BRAS				
		S) CETTE TIGE EST REQUISES SEULEMENT SI VOUS CHANGEZ L'ANCIENNE POIGNEE #780350 POUR LA NOUVELLE #780794				

De 3-4417 À 5-0167		Date:07-2024	PAGE:HF-1862-80

PORTE D'ENTREE MONTE PERSONNE

Numéro d'article	Pièces	Description	H3411	H3455	VIP455	NOTES
		P) CONTACTER LE BUREAU DE PRISE DE COMMANDE				

De 5-0168 À 8-1043		Date:07-2024	PAGE:HF-1862-81
PORTE COULISSANTE MONTE PERSONNE			

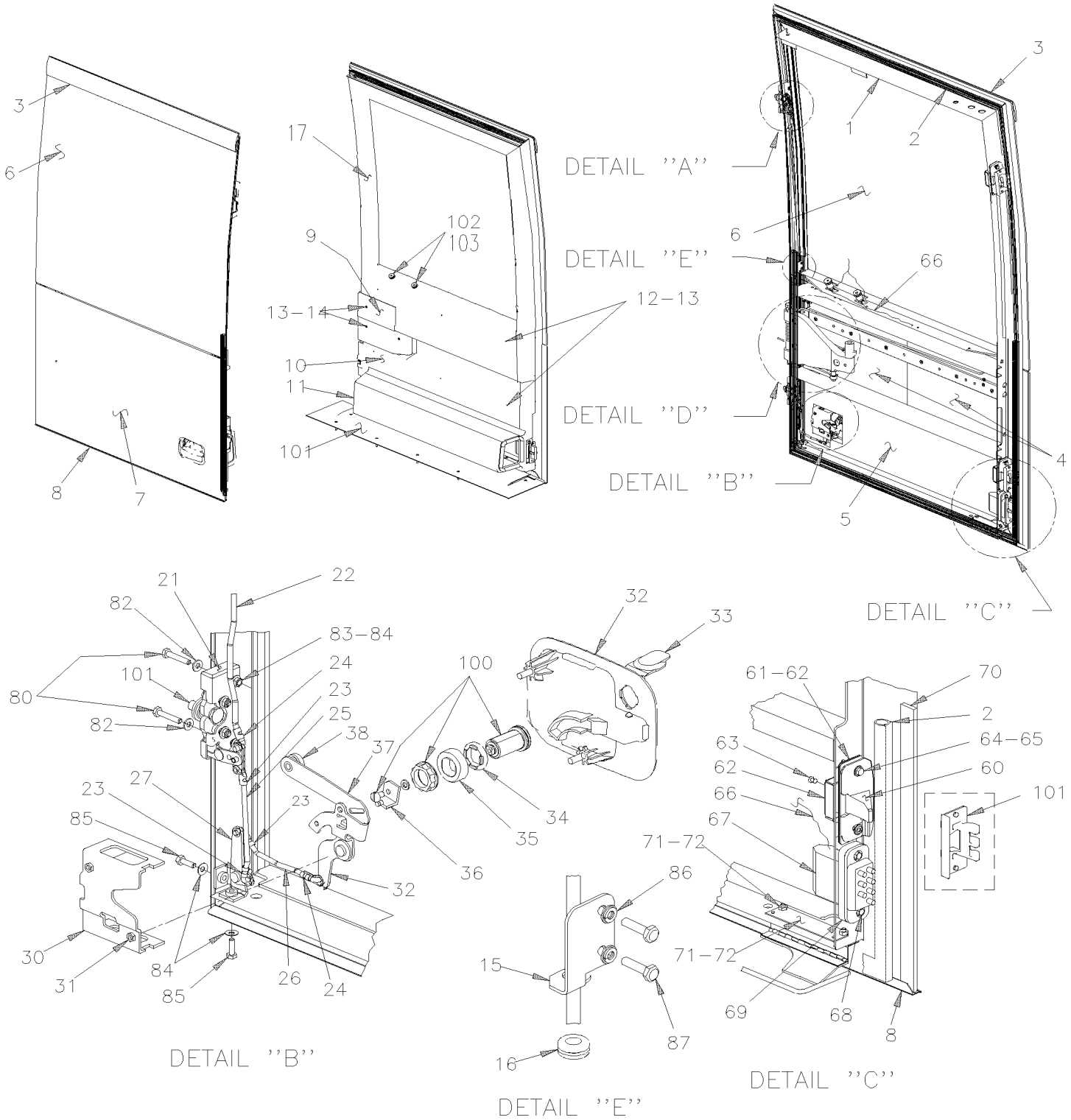

De 5-0168 À 8-1043		Date:07-2024	PAGE:HF-1862-81
PORTE COULISSANTE MONTE PERSONNE			

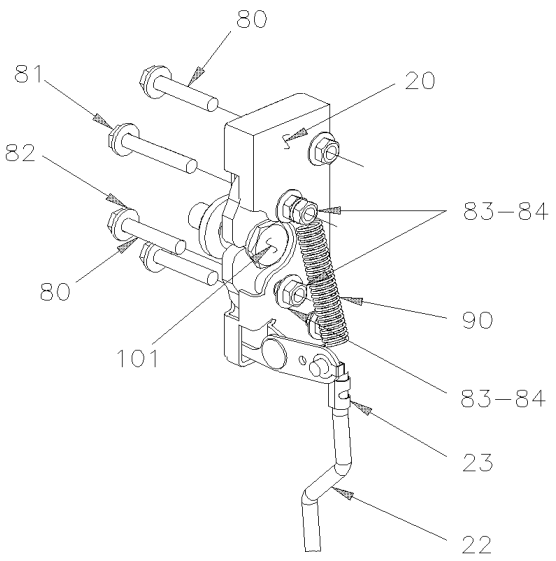

DETAIL ''A''

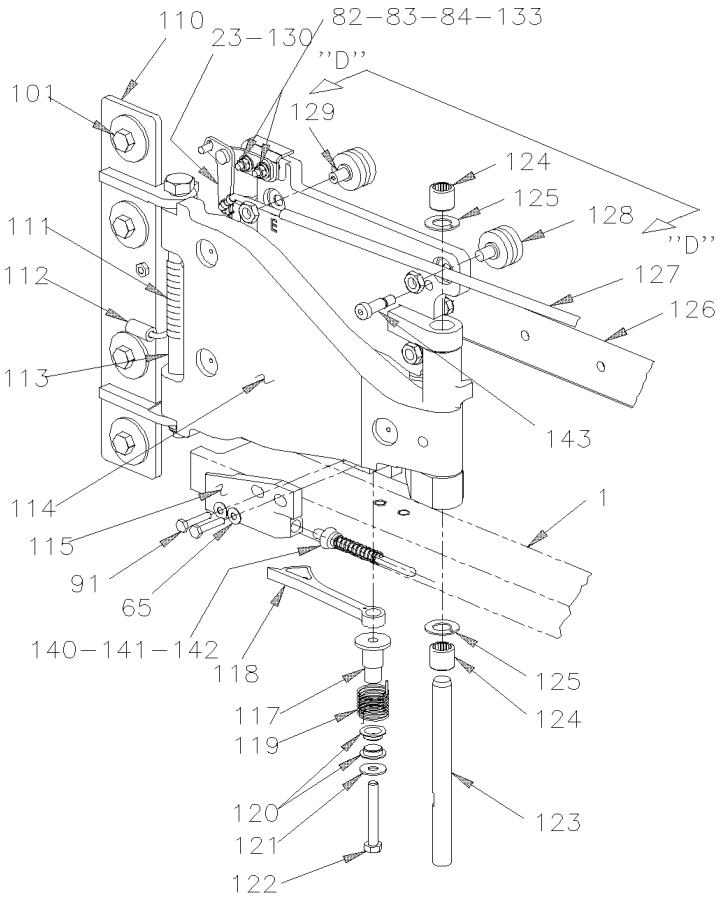

DETAIL ''D''

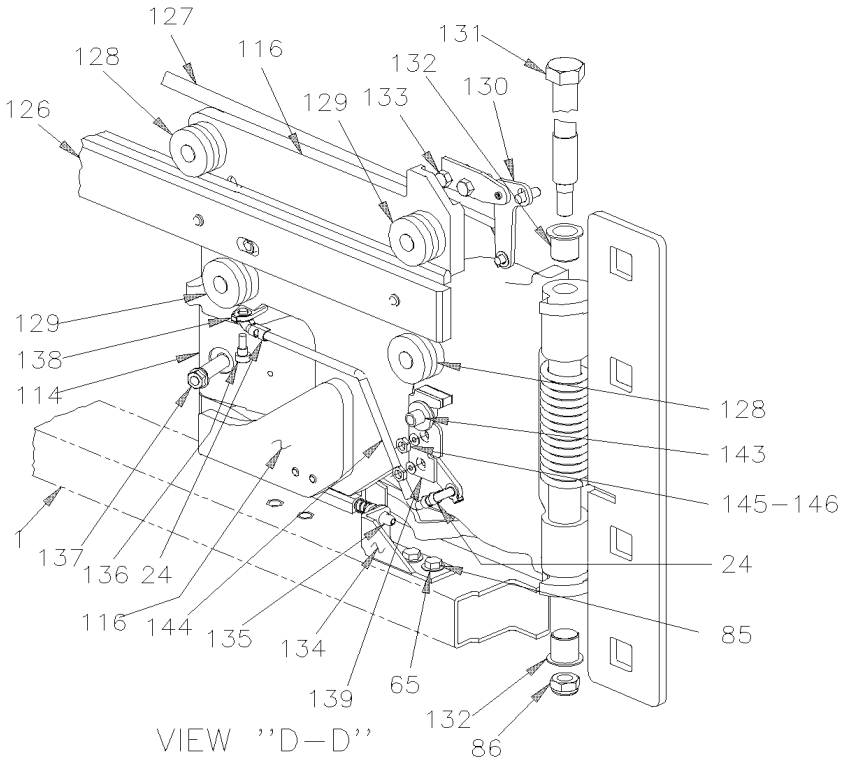

VIEW ''D–D''

De 5-0168 À 8-1043		Date:07-2024	PAGE:HF-1862-81

PORTE COULISSANTE MONTE PERSONNE

Numéro d'article	Pièces	Description	H3411	H3455	VIP455	NOTES
	288210P	PORTE COULISSANTE ASS.	1	1		
	N.P.N.	PORTE COULISSANTE ASS. De 7-0712 À 7-0712			1	4
		"ATTENTION" - "ATTENTION" - "ATTENTION"	1	1	1	
		AVEC PORTE SPECIAL 6" PLUS HAUTE De 7-0712 À 7-0712			1	
1	288205	PORTE WCL (SOUDEE)	1	1		
1	N.P.N.	PORTE WCL (SOUDEE)			1	4
2	288202	JOINT D'ETANCHEITE CAOUTCHOUC 1821MM X 1111MM À 5-0220	1	1		
2	287509	EXTRUSION JOINT / 1821MM X 1111MM De 5-0221	1	1		
2	N.P.N.	EXTRUSION JOINT 1974MM X 1111MM De 7-0712 À 7-0712			1	4
NS	288648	ANGULAIRE 18MM x 18MM x 76MM	3	3		
NS	289926	FIXATION	1	1		
NS	192288	RONDELLE PLATE 8.4x18.0x2.0 ZG603	2	2		
NS	502889	RONDELLE FREIN FENDUE 8.1x12.7x2.0 N500	2	2		
3	288688	PLAQUE 50MM x 25MM	1	1		
4	289906	ISOLATION SUPERIEUR	2	2		
5	289907	ISOLATION INFERIEUR	2	2		
NS	680397	COLLE AEROSOL 17oz	AR	AR		
6	293797	FENETRE, PORTE COULISSANTE	1	1		
NS	506769	RUBAN ADH2 CC POL 1/8" x 1/4" x 60' / BLACK H1CC-N-#14	AR	AR		
NS	683288	ADHESIF SIKA #255FC / NOIR / 600ml SAUSAGE	AR	AR		
7	288609	PANNEAU DU BAS 1215.5MM x 738.6MM	1	1		
7	N.P.N.	PANNEAU DU BAS 1215.5MM x 891.6MM De 7-0712 À 7-0712			1	4
NS	506869	RUBAN ADH2 POL .031" x 1/4" x 300' / BLACK	AR	AR		
NS	683083	ADHESIF SIKA #252 / NOIR / 600 ml SAUSAGE	AR	AR		
8	288211	LARMIER 1213MM SS	1	1		
NS	500332	RONDELLE PLATE .328x.875x.062 N500	2	2		
NS	506785	RUBAN ADH2 CC POL 1/16" x 1/4" x 200' / BLACK I1C-N-A	AR	AR		
9	288590	FINITION PORTE	1	1		
10	328173	CONDUIT D'AIR PORTE COULISSANTE	1	1		
NS	506282	RUBAN ADH1 CC POL 3/8" x 1" x 20' / GREY 2520	AR	AR		
11	328201	CAOUTCHOUC D'ETANCHEITE	2	2		
12	500552	VIS AUTOTARAUDEUSE TETE OVALE PHILLIPS #6x3/4 Z050	11	11		
13	500463	RONDELLE DE FINITION FRAISE .187x.500x.090 BR Z050	14	14		
14	500624	VIS AUTOTARAUDEUSE TETE OVALE PHILLIPS #6x1/2 Z050	3	3		
15	289316	GUIDE	1	1		
16	504069	PASSE-FIL / .281x.375x.062x.250x.562	1	1		
17	288478	FINITION PORTE	1	1		B
18	409259	PROTECTEUR DE BOUTON	2	2		
. NS	288728	. RENFORCEMENT	1	1		
18	500814	VIS AUTOTARAUDEUSE TETE BOMBE PHILLIPS #6x3/4 BK	4	4		

De 5-0168 À 8-1043		Date:07-2024	PAGE:HF-1862-81

PORTE COULISSANTE MONTE PERSONNE

Numéro d'article	Pièces	Description	H3411	H3455	VIP45	NOTES
20	780776	LOQUET, COTE GAUCHE	1	1		
21	289916	LOQUET ASS.	1	1		
22	289919	TIGE DU HAUT 1229MM	1	1		
23	504243	CLIP 1/4 ROD LH	6	6		
24	504541	CLIP 1/4 ROD RH	2	2		
25	289922	LIEN DU BAS 152MM	1	1		
26	289314	LIEN DU BAS 123MM	1	1		
27	289910	PIVOT ASS.	1	1		
30	780787	SUPPORT DE POIGNEE	1	1		
31	502565	ECROU HEX M6-1.0 SS	1	1		
32	288652	RAMPE A MAIN AU GARDE DU CHAUF W"HAPPITCH" NS SERIES KEY	1	1		
32	780785	. POIGNEE, PORTE COULISSANTE W"HAPPITCH" NS SERIES KEY	1	1		
32	780788	. POIGNEE	1	1		
32	288653	. PLAQUE DE RENFORCEMENT 19MM x 6.35MM x 11GA	1	1		
32	2800060	PLAQUE ETANCHEITE DE LA POIGNE	1	1		
33	288543	CAPUCHON À 7-0997	1	1		
33	780802	CAPUCHON PROTECTEUR SERIES NS De 7-0998	1	1		
34	289320	TRANSITION	1	1		
35	289321	ESPACEUR	1	1		
36	289319	TIGE ACTIONNEUR	1	1		
37	289317	LEVIER	1	1		
38	289322	ESPACEUR A EPAULEMENT	1	1		
60	288586	PENE, PORTE COULISSANTE	2	2		
60	289825	PENE, PORTE COULISSANTE	2	2		
61	288588	ESPACEUR 44MM x 132MM x 18GA	6	6		
62	477732	RENFORT	2	2		
63	504581	RIVET "MAGNA-LOK" TETE BOMBE 3/16x7/16 SS BK	2	2		
64	502686	VIS A TETE HEXAGONAL M6-1.0x30 SS BK	4	4		
65	500356	RONDELLE FREIN STRIEE 6.1x16.0x0.9 N500	2	2		
66	066306	CABLAGE ASS / W/WCL	1	1		
NS	504637	ATTACHE CABLE / 3/16" x 13"	AR	AR		
NS	509815	ATTACHE CABLE	AR	AR		
67	563433	INTERRUPTEUR PLONGEUR DE PORTE 8C / PED 15409888	1	1		
68	500266	VIS AUTOTARAUDEUSE TETE HEX 1/4-20x1 N500	2	2		
69	288610	ESPACEUR, PORTE COULISSANTE	1	1		
70	289928	BANDE PANNEAU ARRIERE 26MM x 745MM	1	1		
71	288470	PLAQUE D'ATTACHE 136MM x 35MM	1	1		
72	504339	RIVET AVEUGLE TETE BOMBE OUVERT 1/8x3/8 SS	8	8		
80	502888	VIS A TETE HEXAGONAL M6-1.0x35 G8.8 N500	7	7		
81	502843	VIS A TETE HEXAGONAL M6-1.0x45 G8.8 N500	1	1		
82	500877	RONDELLE PLATE .250x.562x.065 N500	10	10		
83	502854	ECROU HEX M6-1.0 N500	11	11		

De 5-0168 À 8-1043		Date:07-2024	PAGE:HF-1862-81

PORTE COULISSANTE MONTE PERSONNE

Numéro d'article	Pièces	Description	H3411	H3455	VIP45	NOTES
84	5001608	RONDELLE "BELLEVILLE" 6.2x15.0x0.7 G500	12	12		
85	502830	VIS A TETE HEXAGONAL M6-1.0x20 G8.8 N500	7	7		
86	502656	VIS A TETE HEXAGONAL M6-1.0x50 SS	1	1		
NS	502834	RONDELLE FREIN FENDUE 4.1x7.6x0.9 N500	2	2		
87	502799	VIS A TETE HEXAGONAL M4-0.7X16 G8.8 N500	2	2		
90	502156	RESSORT EXTENSION / .437 O.D. x 2 x .041	1	1		
91	502758	VIS A TETE HEXAGONAL M6-1.0x30 G8.8 N500	2	2		
100	**HF-1864-32**	**DISPOSITIF DE VERROUILLAGE & CLES - TYPE "NS"**				
101	**HF-1862-85**	**INSTALLATION PORTE COULISSANTE**				
102	**HF-0655-00**	**ECLAIRAGE INTERIEUR**				WCL
110	288557	PENTURE, PORTE COULISSANTE	1	1		
110	289982	PENTURE PORTE COULISSANTE / SERVICE	1	1		
111	285970	RESSORT TORSION / 1" I.D. x 3.23 x .187	1	1		
112	285576	MANCHON 12.7 O.D. x 6.6 I.D. x 24MM	1	1		
113	287520	MANCHON 16MM I.D. x 21MM O.D. x 122MM	1	1		
114	286056	BRAS PENTURE, PORTE COULISSANTE	1	1		
115	289323	SUPPORT, PORTE COULISSANTE	1	1		
116	288702	CHARIOT, PORTE COULISSANTE	1	1		
117	288498	MANCHON 8MM ID x 14MM OD x 20MM OD	1	1		
118	288499	BUTTOIR, PORTE COULISSANTE	1	1		
119	286237	RESSORT TORSION / 25MM I.D. x 25.2 x .068	1	1		
120	507379	MANCHON 14MM I.D. x 16MM O.D. x 6MM L x EPAULEMENT 22MM O.D.	2	2		
121	500332	RONDELLE PLATE .328x.875x.062 N500	1	1		
122	5001178	VIS A TETE HEXAGONAL M8-1.25x60 SS BK	1	1		
123	286524	AXE 178MM	1	1		
124	507374	ROULEMENT A AIGUILLES 5/8 I.D. x 13/16 O.D. x 3/4	2	2		
125	507377	RONDELLE 5/8x1 1/8x.0585	2	2		
126	285614	RAIL RETRAVAILLE, PORTE COULISSANTE	1	1		
NS	289901	BUTOIR	1	1		
NS	502181	RESSORT COMPRESSION / .720 O.D. x 3 x .067	1	1		
NS	505513	AXE M3 x 24 SS	1	1		
NS	504719	AXE M10 X 20	2	2		
NS	288558	SUPPORT DE RAIL,PORTE COULISSANTE(SOUDE)	1	1		
NS	5001573	VIS TETE CYLINDRIQUE SIX PANS CREUX M8-1.25x18 G8.8	6	6		
NS	502862	VIS A TETE HEXAGONAL M8-1.25x20 G8.8 N500	6	6		
NS	5001161	RONDELLE FREIN FENDUE 8.1x14.8x2.0 SS-304	6	6		
NS	502799	VIS A TETE HEXAGONAL M4-0.7X16 G8.8 N500	2	2		
NS	192288	RONDELLE PLATE 8.4x18.0x2.0 ZG603	4	4		
127	289920	TIGE DU HAUT 937MM	1	1		
128	780782	ROUE EN V HEPCO J34	2	2		
129	780783	ROUE EN V HEPCO J34 EXCENTRIQUE	2	2		
130	289913	PIVOT ASS.	1	1		

De 5-0168 À 8-1043		Date:07-2024	PAGE:HF-1862-81

PORTE COULISSANTE MONTE PERSONNE

Numéro d'article	Pièces	Description	H3411	H3455	VIP45	NOTES
131	286151	AXE DE PENTURE, PORTE COULISSANTE	1	1		
132	507376	MANCHON	2	2		
133	289924	PLAQUE DE FIXATION	1	1		
134	289325	PLAQUE, PORTE COULISSANTE	1	1		
135	504718	RIVET CHASSER TETE BOMBE 1/4X1/2 NYL	1	1		
136	5001606	VIS EPAULEMENT SIX PAN CREUX 1/4x3/16 {#10-24 SS	1	1		
137	286065	CLAVETTE A MANIVELLE RETRAVAILLEE	1	1		
138	289923	PIVOT	1	1		
139	780778	LOQUET COTE GAUCHE	1	1		
140	289324	POUSSOIR	1	1		
141	289326	RESSORT COMPRESSION 3/8 X 1 9/16 0.032	1	1		
142	505221	AXE 1/8 X 3/8	AR	AR		
143	780779	BOULON DE RETENUE ASS.	1	1		
144	289917	TIGE LOQUET SUR CHARIOT	1	1		
145	955513	VIS A TETE HEXAGONAL 1/4-20x3/4 G5 ZG603	2	2		
146	955920	RONDELLE FREIN FENDUE 6.5x11.5x1.6 ZP	2	2		
		B) POUR L'IMPRÉVATION DU PRODUIT POUR LE COMMUTATEUR DE PROTECTION, AJOUTEZ LE CAPUCHON DES PROTECTEURS 2X409259				
		WCL) CE COMMUTATEUR INSTALLER SUR LA MOULURE INFÉRIEURE DE LA FENÊTRE AVEC LE PROTECTEUR # 409259				
		4) PAS DE NUMERO DE PIECE				

De 5-0168 À 8-1043		Date:07-2024	PAGE:HF-1862-85
INSTALLATION PORTE COULISSANTE			

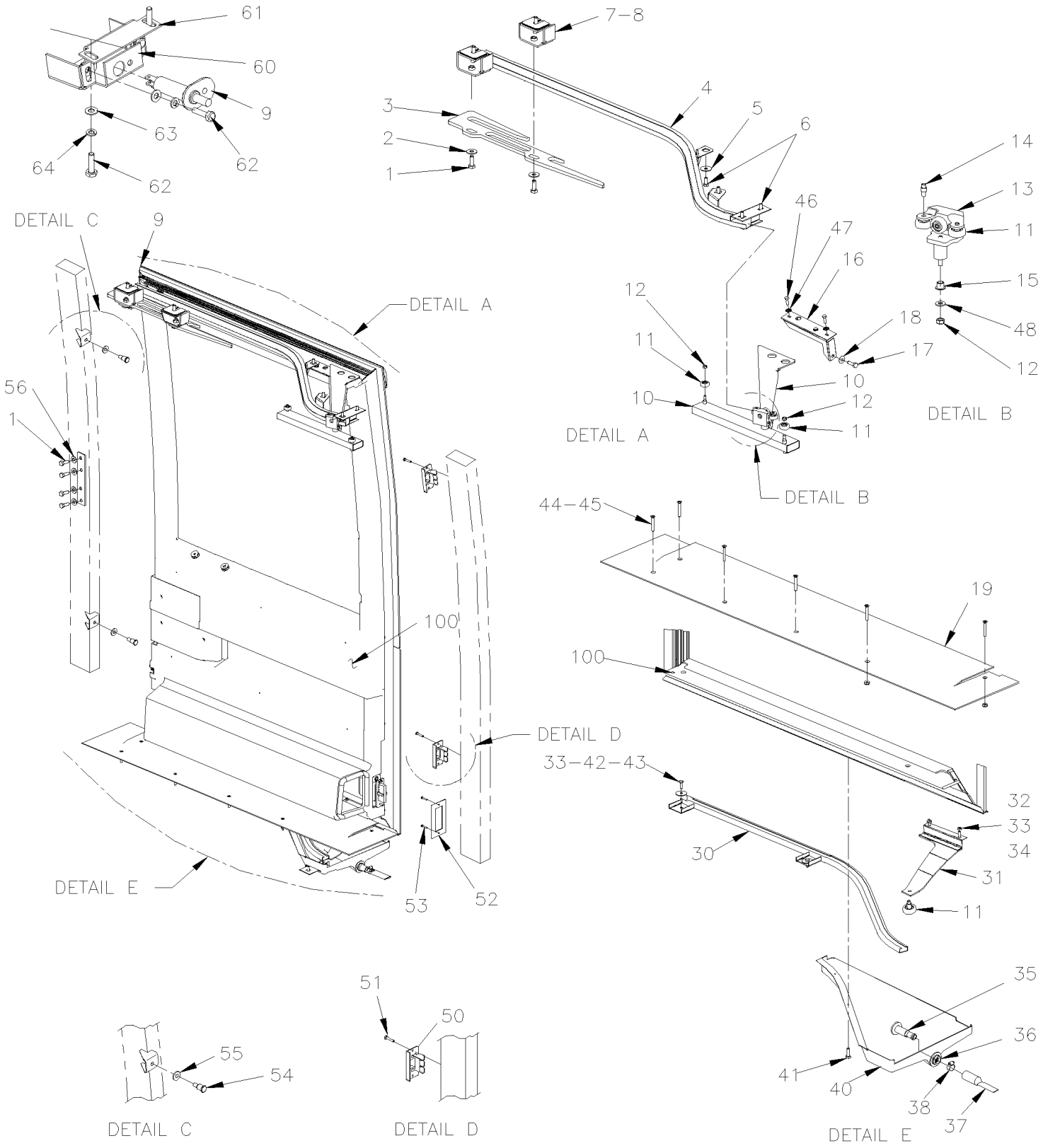

De 5-0168 À 8-1043		Date:07-2024	PAGE:HF-1862-85

INSTALLATION PORTE COULISSANTE

Numéro d'article	Pièces	Description	H3411	H3455	VIP45	NOTES
1	500065	VIS A TETE HEXAGONAL M10-1.5x30 G10.9 DP		8		
2	502644	RONDELLE PLATE 10.5x30.0x2.5 Z050		4		
3	288496	SUPPORT DE PORTE		1		
4	288480	RAIL SUPERIEUR ASS.,PORTE COULISSANTE		1		
5	5001467	RONDELLE PLATE .343x1.250x.062 SS18-8		3		
6	502862	VIS A TETE HEXAGONAL M8-1.25x20 G8.8 N500		3		
7	288489	SUPPORT		1		
8	286421	ESPACEUR "U" 54MM X 66MM X 14GA		4		
9	563464	INTERRUPTEUR / S.P.S.T. / N.C. / W/RUBBER BOOT		1		A
NS	066563	SUPPORT INTERRUPTEUR		1		A B
10	288463	BRAS ASS.		1		
11	288460	ROUE PORTE COULISSANTE		5		
12	502681	ECROU HEX BAGUE DE NYLON M6-1.0 N500 G8		1		
13	287053	ROUAGE D'ENTRAINEMENT ASEMBLÉ AVEC ROULEMENTS		1		
. NS	288460	. ROUE PORTE COULISSANTE		3		
. NS	281410	. ROUAGE D'ENTRAINEMENT ASS		1		
. NS	288469	. RIVET, PORTE COULISSANTE		3		
. NS	500877	. RONDELLE PLATE .250x.562x.065 N500		1		
. NS	507378	. BAGUE A EPAULEMENT		2		
. NS	502681	. ECROU HEX BAGUE DE NYLON M6-1.0 N500 G8		1		
13	288479	. ROUAGE D'ENTRAINEMENT ASS		1		
14	288469	. RIVET, PORTE COULISSANTE		3		
15	507378	. BAGUE A EPAULEMENT		2		
16	288467	PLAQUE, PORTE COULISSANTE		1		
17	502780	VIS A TETE HEXAGONAL M8-1.25x25 SS BK		1		
18	502856	RONDELLE FREIN STRIEE 8.15x22.3x1.0 DP320		1		
19	288488	MARCHE-PIED, PORTE COULISSANTE 1340 x 255 MM		1		
20	5001613	VIS AUTOTARAUDEUSE TETE PLATE PHILLIPS #14x1 1/2 SS		1		
30	288482	RAIL INFERIEUR ASS.,PORTE COULISSANTE		1		
31	288472	BRAS INFERIEUR ASS., PORTE COULISSANTE		1		
32	288471	ESPACEUR 22MM x 146MM x 16GA		2		
33	502830	VIS A TETE HEXAGONAL M6-1.0x20 G8.8 N500		5		
34	5001608	RONDELLE "BELLEVILLE" 6.2x15.0x0.7 G500		2		
35	900280	THRU HULL CONNECTOR M435		1		
36	500909	RONDELLE PLATE .805x1.780x.112 SS		1		
NS	409038	JOINT D'ETANCHEITE		1		
37	590286	DRAIN D'ÉCOULEMENT 1 1/4" I.D. X 4" / FLAT		1		
38	504018	BRIDE DE SERRAGE / 7/16"-1" SS / HS-8		1		
40	288462	BAC, PORTE COULISSANTE		1		
41	5001155	VIS AUTOTARAUDEUSE TETE CYLINDRIQUE PHILLIPS #8X3/4 N050		2		
42	500468	RONDELLE PLATE .281x1.250x.065 Z050		3		
43	502853	RONDELLE FREIN FENDUE 6.1x11.8x1.6 N500		1		

De 5-0168 À 8-1043		Date:07-2024	PAGE:HF-1862-85

INSTALLATION PORTE COULISSANTE

Numéro d'article	Pièces	Description	H3411	H3455	VIP45	NOTES
44	5001626	VIS MECANIQUE TETE PLATE PHILLIPS 1/4-20x1 3/4 SS		6		
45	5001251	ECROU HEX BAGUE DE NYLON 1/4-20 SS		6		
46	500356	RONDELLE FREIN STRIEE 6.1x16.0x0.9 N500		6		
47	502580	ECROU HEX BORGNE M5-0.8 ZP		6		
48	500877	RONDELLE PLATE .250x.562x.065 N500		60		
50	288585	RECEPTACLE		2		
51	504581	RIVET "MAGNA-LOK" TETE BOMBE 3/16x7/16 SS BK		4		
52	563432	INTERRUPTEUR PLAQUE DE PORTE 8C / PED 15355305		1		
53	502896	VIS AUTOTARAUDEUSE TETE BOMBE PHILLIPS #12-24x3/4 N500		2		
54	780777	BOULON, DE RETENUE .675 O.D. x 1.715 -7/16-14		2		
. NS	500494	. RONDELLE "BELLEVILLE" .470x1.680x.125 N500		1		
55	285235	ESPACEUR		2		
56	284447	RONDELLE "BELLEVILLE"		4		
60	067591	SUPPORT INTERRUPTEUR		1		B
61	067590	SUPPORT, PORTE COULISSANTE		1		B
62	502556	RONDELLE PLATE 4.3x9.0x0.8 SS		4		B
63	502834	RONDELLE FREIN FENDUE 4.1x7.6x0.9 N500		4		B
64	502799	VIS A TETE HEXAGONAL M4-0.7X16 G8.8 N500		4		B
100	**HF-1862-81**	**PORTE COULISSANTE MONTE PERSONNE**				
		A) INSTALLER AU TUBE DE LA STRUCTURE EN HAUT DE LA PORTE COULISSANTE				
		B) POUR UNE AMILIORATION DU PRODUIT CETTE PIÈCE EST REMPLACER PAR 2 PIÈCES # 067590 ET 067591.				

De 3-4417 À 8-1043		Date:07-2024	PAGE:HF-1863-00
PORTE CONDENSATEUR ASS			

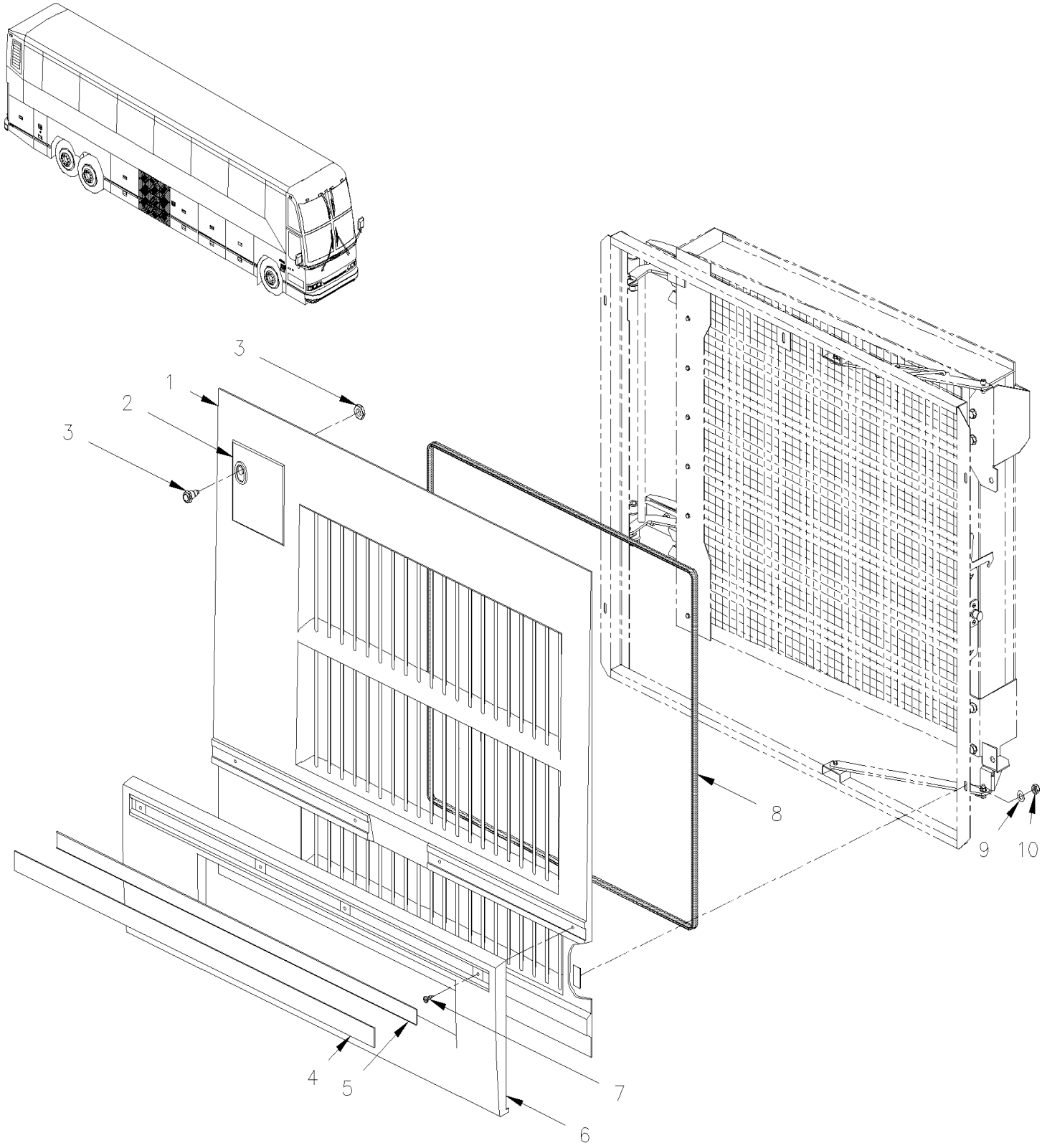

De 3-4417 À 8-1043		Date:07-2024	PAGE:HF-1863-00

PORTE CONDENSATEUR ASS

Numéro d'article	Pièces	Description	H3411	H3455	VIP455	NOTES
1	285824	PORTE CONDENSATEUR ASS À 5-0333	1	1	1	
. NS	288096	. LOUVE 37 1/4 À 5-0333	1	1	1	
1	288671	PORTE CONDENSATEUR ASS 1257MM De 5-0334	1	1	1	
. NS	288096	. LOUVE 37 1/4 De 5-0334	1	1	1	
2	285637	PORTE A FUEL	1	1	1	
3	**HF-1864-30**	**DISPOSITIF DE VERROUILLAGE & CLES - TYPE "PS"**				
3	**HF-1864-32**	**DISPOSITIF DE VERROUILLAGE & CLES - TYPE "NS"**				
4	283100	BANDE REFLECHISSANTE BLANCHE / 38MM X 15' ROLL	AR	AR	AR	
. NS	780277	. BANDE REFLECHISSANTE BLANCHE / 38MM X 150' ROLL	AR	AR	AR	
5	285699	EXTRUSION ASM AVEC REFLECTEUR 1345MM	1	1	1	
. NS	285653	. EXTRUSION 1345MM	1	1	1	
5	280236	EXTRUSION ASM AVEC REFLECTEUR 1342MM	1	1	1	SVC
. NS	280117	. EXTRUSION 1342MM	1	1	1	SVC
5	685126	ADHESIF SIMSON #ISR 70-03 / GRIS / 600ml SAUSAGE	AR	AR	AR	SVC
6	285635	PROTECTEUR BAS DE CAISSE 1396MM	1	1	1	
6	285904	PROTECTEUR BAS DE CAISSE AVEC ENDUIT GRAVEL 1257MM	1	1	1	A
NS	682462	ADHESIF SIKA #252 / NOIR / 310ml CARTRIDGE	AR	AR	AR	B
7	500120	VIS AUTOTARAUDEUSE TETE BOMBE PHILLIPS #6x1/2 SS	4	4	4	
8	506302	RUB EX NEO BLACK / 7/16" HOLLOW BULB C.T.L.	16	16	16	
9	500441	RONDELLE PLATE .312x.734x.065 Z050	5	5	5	
10	5001353	ECROU HEX BAGUE DE NYLON M6-1.0 SS	5	5	5	
		A) CE PROTECTOR EST RECOUVERE DE "GRAVEL GUARD" ET EST PEINTURE NOIR, PRES POUR L'INSTALLATION				
		B) POUR FIXER PANNEAUX				
		SVC) SERVICE				

De 3-4417 À 8-1043		Date:07-2024	PAGE:HF-1864-00
PORTE COMPARTIMENT A BAGAGES			

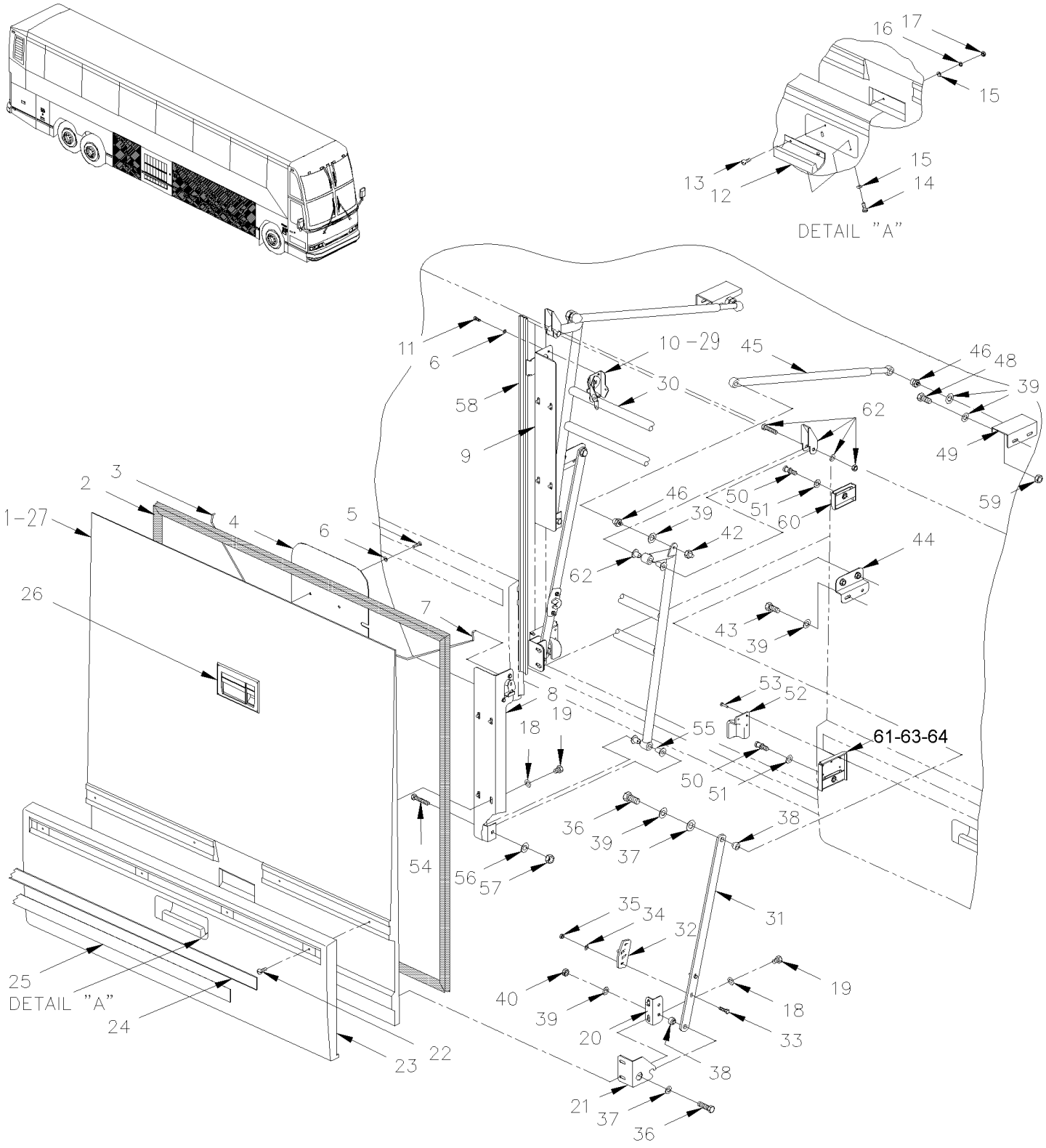

De 3-4417 À 8-1043		Date:07-2024	PAGE:HF-1864-00

PORTE COMPARTIMENT A BAGAGES

Numéro d'article	Pièces	Description	H3441	H3455	VIP455	NOTES
	285632	PORTE BAGAGES ASS 48"	1	1		SD
	285633	PORTE BAGAGES ASS 48" / ELECTIQUE			1	SD
	286036P	PORTE GRILLE ASSEMBLE V.I.P.			1	SD
1	286973	. PORTE BAGAGE FIBRE VERRE	1	1		SD
1	286976	. PORTE BAGAGE FIBRE VERRE	1	1		G
1	286977	. PORTE BAGAGE FIBRE VERRE	1	1		H
1	286972	. PORTE BAGAGE FIBRE VERRE			1	SD
1	286975	. PORTE BAGAGE FIBRE VERRE			1	G
1	286974	. PORTE BAGAGE FIBRE VERRE			1	H
1	286971	. PORTE PANTO VENTILE / FIBERGLASS "SMC"			1	SD
2	285500	. EXTRUSION JOINT / 1152MM X 1121MM À 5-0220	7	7	7	
2	287490	. EXTRUSION JOINT / 1152MM X 1121MM De 5-0221	7	7	7	
2	288902	. EXTRUSION JOINT / 1152MM X 1121MM	1	1	1	
2	2800122	. EXTRUSION JOINT / 1152MM X 1121MM	1	1	1	
3	285511	. TIGE GAUCHE 541.3MM À 6-0388	1	1	1	
3	289333	. TIGE GAUCHE 529.8MM De 6-0389	1	1	1	S
4	285544	. PLAQUE DE FERMETURE	1	1		
4	285515	. PLAQUE DE FERMETURE / 289MM X 314MM À 6-0388			1	
4	289341	. PLAQUE DE FERMETURE / 289MM X 314MM De 6-0389			1	
NS	506236	. RUBAN ADH1 CC POL 1/16"x1/2"x100' / GREY 2520	AR	AR	AR	
5	502563	. VIS A TETE HEXAGONAL M6-1.0x12 G8.8 Z050	4	4	4	
6	502582	. RONDELLE FREIN STRIEE 6.1x16.2x0.9 Z050	8	8	8	
7	285510	. TIGE DROITE 491MM À 6-0388	1	1	1	
7	289337	. TIGE DROITE 497MM De 6-0389	1	1	1	S
8	285703	. FIXATION, BRAS PORTE PANTOGRAPHE À 3-4448	1	1	1	
8	285753	. FIXATION, BRAS PORTE PANTOGRAPHE De 3-4449 À 3-4678	1	1	1	
8	287453	. FIXATION, BRAS PORTE PANTOGRAPHE De 3-4679	1	1	1	
9	285702	. FIXATION, BRAS PORTE PANTOGRAPHE À 3-4448	1	1	1	
9	285739	. FIXATION, BRAS PORTE PANTOGRAPHE De 3-4449 À 3-4678	1	1	1	
9	287454	. FIXATION, BRAS PORTE PANTOGRAPHE De 3-4679	1	1	1	
10	780282	. LOQUET COTE GAUCHE	1	1	1	
10	780283	. LOQUET COTE DROIT	1	1	1	
. NS	780340	. . RACCORD PLASTIQUE	1	1	1	
NS	504456	. ATTACHE	AR	AR	AR	
11	502531	. VIS A TETE HEXAGONAL M6-1.0x16 G8.8 Z050	4	4	4	
12	282562	. POIGNEE	1	1	1	
NS	680025	. CAULKING STRIP 3/16" O.D. X 14'	AR	AR	AR	
13	502532	. VIS MECANIQUE TETE CYLINDRIQUE PHILLIPS M5-0.8x25 SS EMN	2	2	2	
14	500641	. VIS AUTOTARAUDEUSE TETE CYLINDRIQUE PHILLIPS #8x3/4 Z050	2	2	2	
15	500438	. RONDELLE PLATE .187x.437x.050 Z050	4	4	4	
16	500470	. RONDELLE FREIN FENDUE .193x.334x.047 Z050	2	2	2	
17	502580	. ECROU HEX BORGNE M5-0.8 ZP	2	2	2	

De 3-4417 À 8-1043		Date:07-2024	PAGE:HF-1864-00

PORTE COMPARTIMENT A BAGAGES

Numéro d'article	Pièces	Description	H3441	H3455	VIP45	NOTES
18	502584	. RONDELLE FREIN STRIEE 8.2x26.3x1.8 Z050	12	12	12	
19	502790	. VIS A TETE HEXAGONAL M8-1.25x20 G8.8 Z050	12	12	12	
20	289237	. ATTACHE	2	2	2	
21	285493	. CROCHET DROIT	1	1	1	
21	285501	. CROCHET GAUCHE	1	1	1	
22	500120	. VIS AUTOTARAUDEUSE TETE BOMBE PHILLIPS #6x1/2 SS	4	4	4	
23	285504	. PROTECTEUR BAS DE CAISSE	1	1	1	
23	285800	. PROTECTEUR BAS DE CAISSE AVEC ENDUIT GRAVEL	1	1	1	A
NS	682462	. ADHESIF SIKA #252 / NOIR / 310ml CARTRIDGE	AR	AR	AR	E
NS	681348	. RUBAN ADH2 ACRYLIC .045" x 1" x 108' / VHB4952	AR	AR	AR	
NS	682348	. RUBAN ADHESIF 2FACE	AR	AR	AR	
24	285709	. EXTRUSION ASM AVEC REFLECTEUR 1189MM	1	1	1	
. NS	285542	. . EXTRUSION 1189MM	1	1	1	
24	280237	. EXTRUSION ASM AVEC REFLECTEUR 1185MM	1	1	1	SVC
. NS	280116	. . EXTRUSION 1185MM	1	1	1	SVC
24	685126	. ADHESIF SIMSON #ISR 70-03 / GRIS / 600ml SAUSAGE	AR	AR	AR	SVC
25	283100	. . BANDE REFLECHISSANTE BLANCHE / 38MM X 15' ROLL	AR	AR	AR	
. NS	780277	. . . BANDE REFLECHISSANTE BLANCHE / 38MM X 150' ROLL	AR	AR	AR	
26	**HF-1864-32**	**DISPOSITIF DE VERROUILLAGE & CLES - TYPE "NS"**				
26	**HF-1864-32**	**DISPOSITIF DE VERROUILLAGE & CLES - TYPE "NS"**				
26	**HF-1864-35**	**BARRURE ELEC. COMPARTIMENT A BAGAGES - V.I.P. À 6-0388**				
26	**HF-1864-36**	**BARRURE ELEC. COMPARTIMENT A BAGAGES - V.I.P. De 6-0389**				
27	**Call order desk**	**PORTE BAGAGES 48" AVEC PERFORATION 1.78 SQF**				P
29	504454	BUTEE DE CAOUTCHOUC / 20MM ODx20MM TH X M6X15MM STUD	2	2	2	O
30	286749	BRAS PANTOGRAPHE	1	1	1	
30	286750	BRAS PANTOGRAPHE	1	1	1	C
31	283236	BRAS D'EQUILIBRE ASS. (SOUDE) 638MM C/C	2	2	2	
32	288012	BUTOIR, GAUCHE	1	1	1	
32	288011	BUTOIR, DROIT	1	1	1	
33	502631	VIS A TETE HEXAGONAL M6-1.0x20 G8.8 Z050	4	4	4	
34	502582	RONDELLE FREIN STRIEE 6.1x16.2x0.9 Z050	4	4	4	
35	502581	ECROU HEX M6-1.0 Z050	4	4	4	
36	500544	VIS A TETE HEXAGONAL M8-1.25x30 G8.8 Z050	4	4	4	
37	5001164	RONDELLE PLATE 8.4x25.0x2.0 Z050	4	4	4	
38	286716	ESPACEUR ACETAL 8.3MM I.D.	4	4	4	
39	502583	RONDELLE FREIN STRIEE 8.15x22.3x1.0 Z050	4	4	4	
NS	502584	RONDELLE FREIN STRIEE 8.2x26.3x1.8 Z050	4	4	4	
40	502543	ECROU HEX M8-1.25 Z050	6	6	6	
41	502527	VIS A TETE HEXAGONAL M8-1.25x50 G8.8 Z050	4	4	4	
43	502790	VIS A TETE HEXAGONAL M8-1.25x20 G8.8 Z050	8	8	8	
44	285522	SUPPORT / 24MM OFFSET À 4-4894	6			
44	289299	SUPPORT / 24MM OFFSET De 4-4895	6			

De 3-4417 À 8-1043		Date:07-2024	PAGE:HF-1864-00

PORTE COMPARTIMENT A BAGAGES

Numéro d'article	Pièces	Description	H3441	H3455	VIP455	NOTES
44	285522	SUPPORT / 24MM OFFSET À 4-4894		8	8	
44	289299	SUPPORT / 24MM OFFSET De 4-4895		8	8	W
44	285524	SUPPORT / 42MM OFFSET À 4-4894	2	2	2	
44	289301	SUPPORT / 42MM OFFSET De 4-4895	2	2	2	W
44	285523	SUPPORT / 62MM OFFSET À 4-4894	4			
44	289300	SUPPORT / 62MM OFFSET De 4-4895	4			
44	285523	SUPPORT / 62MM OFFSET À 4-4894		6	6	
44	289300	SUPPORT / 62MM OFFSET De 4-4895		6	6	W
45	980024	CYLINDRE AU GAZ / 669/409MM C/C / 200LBS	2	2	2	
45	192226	CYLINDRE AU GAZ / 669/409MM C/C / 200LBS HD			AR	
. NS	980017	. GOUPILLE DE SURETE 10MM			2	
46	980015	ROTULE / W/10 MM X M8-1.25 / 29.18 MM	4	4	4	
48	502790	VIS A TETE HEXAGONAL M8-1.25x20 G8.8 Z050	8	8	8	
49	286758	FIXATION CYLINDRE	2	2	2	
50	284438	TIGE DE RETENUE	4	4	4	
NS	680025	CAULKING STRIP 3/16" O.D. X 14'	AR	AR	AR	
51	284447	RONDELLE "BELLEVILLE"	4	4	4	D
52	285507	RIDEAU PROTECTEUR GAUCHE À 3-4429	1	1	1	
52	288009	RIDEAU PROTECTEUR GAUCHE De 3-4430	1	1	1	
52	285508	RIDEAU PROTECTEUR DROIT À 3-4429	1	1	1	
52	288010	RIDEAU PROTECTEUR DROIT De 3-4430	1	1	1	
53	504487	RIVET "MAGNA-LOK" TETE BOMBE 3/16x7/16 SS	6	6	6	
NS	502637	RONDELLE PLATE .200x.437x.037 SS	6	6	6	
54	502793	VIS A TETE HEXAGONAL M6-1.0x45 G8.8 Z050	4	4	4	
55	285710	ESPACEUR 6.5MM I.D. x 14.15MM O.D. x 31	2	2	2	
56	502582	RONDELLE FREIN STRIEE 6.1x16.2x0.9 Z050	4	4	4	
57	502581	ECROU HEX M6-1.0 Z050	4	4	4	
58	285488	EXTRUSION LATERALE	8	8	8	
58	289558	EXTRUSION LATERALE 31MM x 1203MM	8	8	8	
59	502760	ECROU HEX "TWO-WAY" M8-1.25 Z050	2	2	2	
60	287943	SUPPORT TIGE D'ARRET	AR	AR	AR	
61	287903	SUPP DE TIGE ARRET ASS (SOUDE)	1	1	1	
62	**HF-1879-90**	**SUPPORT & PENTURE DE PORTE EXTERIEUR**				
63	482777	PROTECTEUR / 123MM X 192MM X 30MM	2	2	2	B
64	482778	PROTECTEUR / 66MM X 184MM X 30MM	2	2	2	B
64	482779	PROTECTEUR / 142MM X 142MM X 36MM	2	2	2	B
64	483403	PROTECTEUR / 140MM X 92MM X 15MM	AR	AR	AR	
		A) CE PROTECTOR EST RECOUVERE DE "GRAVEL GUARD" ET EST PEINTURE NOIR, PRES POUR L'INSTALLATION				
		B) POUR AMILIORATION DE PRODUIT UTILISER CES PROTECTEUR POUR VEHICULE AVANT X-2749				

De 3-4417 À 8-1043		Date:07-2024	PAGE:HF-1864-00

PORTE COMPARTIMENT A BAGAGES

Numéro d'article	Pièces	Description	H3451	H3455	VIP45	NOTES
		C) UTILISER AVEC ENTERTAINER				
		D) GOUJON DE RETENUE & CHASSIS				
		E) POUR FIXER LES PANNEAUX				
		G) CES PORTE ONT DES TROUS POUR LES FEUX DE GABARIT COTE GAUCHE DE LA POIGNEE				
		H) CES PORTE ONT DES TROUS POUR LES FEUX DE GABARIT COTE DROIT DE LA POIGNEE				
		O) EN "OPTION" POUR PRÉVENIR DE FRAPPER SUR LES VITRES				
		S) CETTE TIGE EST REQUISE SEULEMENT SI VOUS CHANGEZ L'ANCIENNE POIGNEE POUR LA NOUVELLE #780794 OR #780795				
		SD) CETTE PORTE N'AS PAS DE TROUS POUR INSTALLER LES LUMIÈRES DE COTÉ				
		SVC) SERVICE				
		W) UTILISE AVEC FENETRE A AUVENT ELECTRIQUE ASS				
		P) CONTACTER LE BUREAU DE PRISE DE COMMANDE				

De 3-4417 À 4-4914		Date:07-2024	PAGE:HF-1864-30
DISPOSITIF DE VERROUILLAGE & CLES - TYPE "PS"			

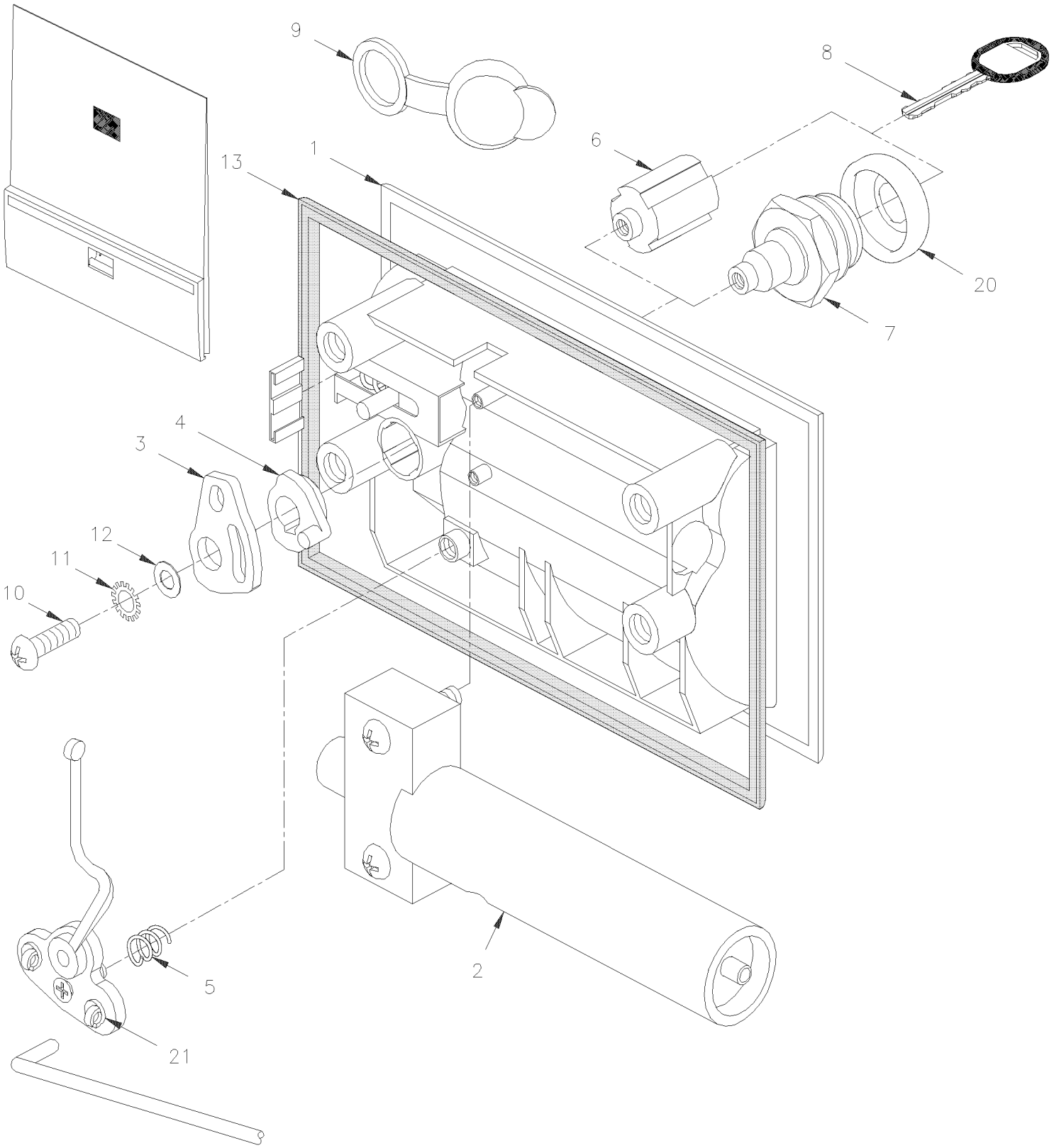

De 3-4417 À 4-4914		Date:07-2024	PAGE:HF-1864-30
DISPOSITIF DE VERROUILLAGE & CLES - TYPE "PS"			

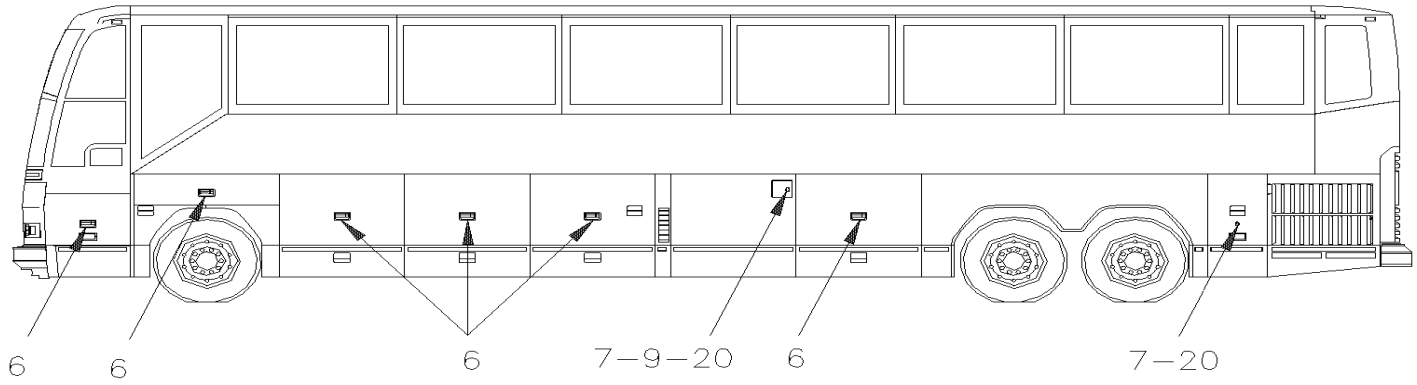

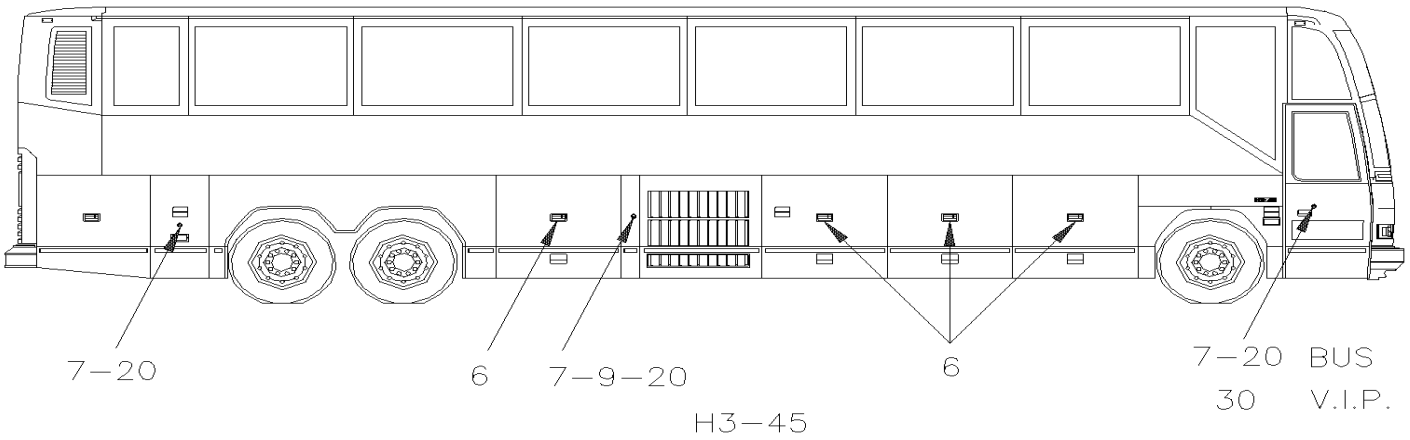

H3–45

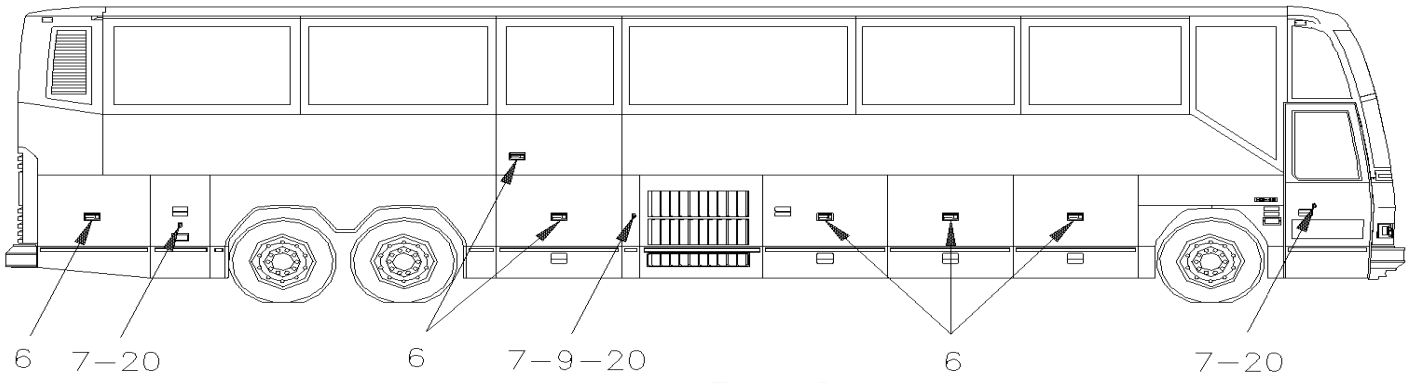

WITH W.C.L.

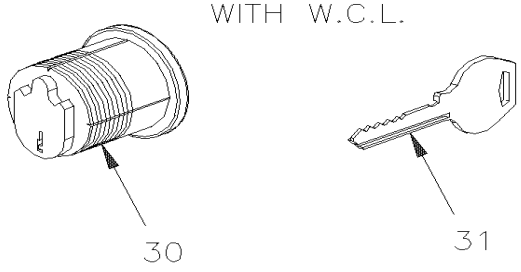

De 3-4417 À 4-4914		Date:07-2024	PAGE:HF-1864-30

DISPOSITIF DE VERROUILLAGE & CLES - TYPE "PS"

Numéro d'article	Pièces	Description	H3411	H3455	VIP45	NOTES
1	780350	POIGNEE PORTE BAG. S/SERRURE TYPE "PS"	AR	AR	AR	A
1	780351	POIGNEE PORTE BAG. AIR COMPRIME TYPE "PS"	AR	AR		
2	N.S.S.	. CYLINDRE	AR	AR		1
2	286110	. SUPPORT, HANDLE	AR	AR		
3	780353	LEVIER POUR SERURE AIR COMPRI.	AR	AR		
3	780354	LEVIER POUR SERRURE MANUELLE	AR	AR	AR	
4	780352	LEVIER	AR	AR	AR	
5	780305	. RESSORT COMPRESSION / .700 O.D. x .515 x .055	1	1	1	
6	780394	SERRURE / PS175	AR	AR	AR	
6	780393	SERRURE / PS174	AR	AR	AR	
6	780392	SERRURE / PS173	AR	AR	AR	
6	780391	SERRURE / PS172	AR	AR	AR	
6	780390	SERRURE / PS171	AR	AR	AR	
6	780389	SERRURE / PS170	AR	AR	AR	
6	780388	SERRURE / PS169	AR	AR	AR	
6	780387	SERRURE / PS168	AR	AR	AR	
6	780386	SERRURE / PS167	AR	AR	AR	
6	780385	SERRURE / PS166	AR	AR	AR	
6	780384	SERRURE / PS165	AR	AR	AR	
6	780383	SERRURE / PS164	AR	AR	AR	
6	780382	SERRURE / PS163	AR	AR	AR	
6	780381	SERRURE / PS162	AR	AR	AR	
6	780380	SERRURE / PS161	AR	AR	AR	
6	780379	SERRURE / PS160	AR	AR	AR	
6	780378	SERRURE / PS159	AR	AR	AR	
6	780377	SERRURE / PS158	AR	AR	AR	
6	780376	SERRURE / PS157	AR	AR	AR	
6	780375	SERRURE / PS156	AR	AR	AR	
6	780374	SERRURE / PS20	AR	AR	AR	
6	780373	SERRURE / PS19	AR	AR	AR	
6	780372	SERRURE / PS18	AR	AR	AR	
6	780371	SERRURE / PS17	AR	AR	AR	
6	780370	SERRURE / PS16	AR	AR	AR	
6	780369	SERRURE / PS15	AR	AR	AR	
6	780368	SERRURE / PS14	AR	AR	AR	
6	780367	SERRURE / PS13	AR	AR	AR	
6	780366	SERRURE / PS12	AR	AR	AR	
6	780365	SERRURE / PS11	AR	AR	AR	
6	780364	SERRURE / PS10	AR	AR	AR	
6	780363	SERRURE / PS9	AR	AR	AR	
6	780362	SERRURE / PS8	AR	AR	AR	
6	780361	SERRURE / PS7	AR	AR	AR	

De 3-4417 À 4-4914		Date:07-2024	PAGE:HF-1864-30

DISPOSITIF DE VERROUILLAGE & CLES - TYPE "PS"

Numéro d'article	Pièces	Description	H3411	H3455	VIP455	NOTES
6	780360	SERRURE / PS6	AR	AR	AR	
6	780359	SERRURE / PS5	AR	AR	AR	
6	780358	SERRURE / PS4	AR	AR	AR	
6	780357	SERRURE / PS3	AR	AR	AR	
6	780356	SERRURE / PS2	AR	AR	AR	
6	780355	SERRURE / PS1	AR	AR	AR	
7	780414	SERRURE / PS175	AR	AR	AR	
7	780413	SERRURE / PS174	AR	AR	AR	
7	780412	SERRURE / PS173	AR	AR	AR	
7	780411	SERRURE / PS172	AR	AR	AR	
7	780410	SERRURE / PS171	AR	AR	AR	
7	780409	SERRURE / PS170	AR	AR	AR	
7	780408	SERRURE / PS169	AR	AR	AR	
7	780407	SERRURE / PS168	AR	AR	AR	
7	780406	SERRURE / PS167	AR	AR	AR	
7	780405	SERRURE / PS166	AR	AR	AR	
7	780404	SERRURE / PS165	AR	AR	AR	
7	780403	SERRURE / PS164	AR	AR	AR	
7	780402	SERRURE / PS163	AR	AR	AR	
7	780401	SERRURE / PS162	AR	AR	AR	
7	780400	SERRURE / PS161	AR	AR	AR	
7	780399	SERRURE / PS160	AR	AR	AR	
7	780398	SERRURE / PS159	AR	AR	AR	
7	780397	SERRURE / PS158	AR	AR	AR	
7	780396	SERRURE / PS157	AR	AR	AR	
7	780395	SERRURE / PS156	AR	AR	AR	
7	780274	SERRURE / PS20	AR	AR	AR	
7	780273	SERRURE / PS19	AR	AR	AR	
7	780267	SERRURE / PS18	AR	AR	AR	
7	780266	SERRURE / PS17	AR	AR	AR	
7	780265	SERRURE / PS16	AR	AR	AR	
7	780264	SERRURE / PS15	AR	AR	AR	
7	780263	SERRURE / PS14	AR	AR	AR	
7	780262	SERRURE / PS13	AR	AR	AR	
7	780261	SERRURE / PS12	AR	AR	AR	
7	780260	SERRURE / PS11	AR	AR	AR	
7	780259	SERRURE / PS10	AR	AR	AR	
7	780258	SERRURE / PS9	AR	AR	AR	
7	780257	SERRURE / PS8	AR	AR	AR	
7	780256	SERRURE / PS7	AR	AR	AR	
7	780255	SERRURE / PS6	AR	AR	AR	
7	780272	SERRURE / PS5	AR	AR	AR	

De 3-4417 À 4-4914		Date:07-2024	PAGE:HF-1864-30

DISPOSITIF DE VERROUILLAGE & CLES - TYPE "PS"

Numéro d'article	Pièces	Description	H3411	H3455	VIP455	NOTES
7	780271	SERRURE / PS4	AR	AR	AR	
7	780270	SERRURE / PS3	AR	AR	AR	
7	780269	SERRURE / PS2	AR	AR	AR	
7	780268	SERRURE / PS1	AR	AR	AR	
8	780528	CLE (UNIVERSELLE)	AR	AR	AR	
8	780480	CLE / PS175	AR	AR	AR	
8	780479	CLE / PS174	AR	AR	AR	
8	780478	CLE / PS173	AR	AR	AR	
8	780477	CLE / PS172	AR	AR	AR	
8	780476	CLE / PS171	AR	AR	AR	
8	780475	CLE / PS170	AR	AR	AR	
8	780474	CLE / PS169	AR	AR	AR	
8	780473	CLE / PS168	AR	AR	AR	
8	780472	CLE / PS167	AR	AR	AR	
8	780471	CLE / PS166	AR	AR	AR	
8	780470	CLE / PS165	AR	AR	AR	
8	780469	CLE / PS164	AR	AR	AR	
8	780468	CLE / PS163	AR	AR	AR	
8	780467	CLE / PS162	AR	AR	AR	
8	780466	CLE / PS161	AR	AR	AR	
8	780465	CLE / PS160	AR	AR	AR	
8	780464	CLE / PS159	AR	AR	AR	
8	780463	CLE / PS158	AR	AR	AR	
8	780462	CLE / PS157	AR	AR	AR	
8	780461	CLE / PS156	AR	AR	AR	
8	780338	CLE / PS20	AR	AR	AR	
8	780337	CLE / PS19	AR	AR	AR	
8	780331	CLE / PS18	AR	AR	AR	
8	780330	CLE / PS17	AR	AR	AR	
8	780329	CLE / PS16	AR	AR	AR	
8	780328	CLE / PS15	AR	AR	AR	
8	780327	CLE / PS14	AR	AR	AR	
8	780326	CLE / PS13	AR	AR	AR	
8	780325	CLE / PS12	AR	AR	AR	
8	780324	CLE / PS11	AR	AR	AR	
8	780323	CLE / PS10	AR	AR	AR	
8	780322	CLE / PS9	AR	AR	AR	
8	780321	CLE / PS8	AR	AR	AR	
8	780320	CLE / PS7	AR	AR	AR	
8	780319	CLE / PS6	AR	AR	AR	
8	780336	CLE / PS5	AR	AR	AR	
8	780335	CLE / PS4	AR	AR	AR	

De 3-4417 À 4-4914		Date:07-2024	PAGE:HF-1864-30

DISPOSITIF DE VERROUILLAGE & CLES - TYPE "PS"

Numéro d'article	Pièces	Description	H3411	H3455	VIP455	NOTES
8	780334	CLE / PS3	AR	AR	AR	
8	780333	CLE / PS2	AR	AR	AR	
8	780332	CLE / PS1	AR	AR	AR	
NS	681136	PORTE-CLES A CHAINE PREVOST	AR	AR	AR	
9	780318	CAPUCHON PROTECTEUR SERIES PS	AR	AR	AR	B
10	500560	VIS MECANIQUE TETE CYLINDRIQUE PHILLIPS M4-0.7x6 Z050	1	1	1	C
11	500022	RONDELLE FREIN A DENT INTERIEUR .168x.340x.023 Z050	1	1	1	
12	500591	RONDELLE PLATE 4.3x9.0x0.8 Z050	1	1	1	
13	780303	JOINT D'ETANCHEITE	1	1	1	
20	283971	BOUCHON	1	1	1	
21	780340	RACCORD PLASTIQUE	1	1	1	
21	504456	ATTACHE	1	1	1	
30	780430	SERRURE			1	SS
. NS	780562	. BLANC DE CLE (NON TAILLEE) "CORBIN"			2	SS
30	780803	SERRURE			1	
. NS	780902	. BLANC DE CLE (NON TAILLEE) "SCHLAGE"			1	
31	780562	BLANC DE CLE (NON TAILLEE) "CORBIN"			1	
		A) MANUEL OU ELECTRIQUE				
		B) TEL QUE MONTRE				
		C) POUR FIXER LEVIER ITEM #3				
		SS) CE MODÈLE EST OBSOLÈTE REMPLACER PAR 780803 AVEC NOUVEAU LEVIER # 289030				
		1) PAS VENDU SEPAREMENT				

De 3-4417 À 8-1043		Date:07-2024	PAGE:HF-1864-31
SOUPAPE CONTRÔLE BARRURE DE PORTE PNEUMATIQUE			

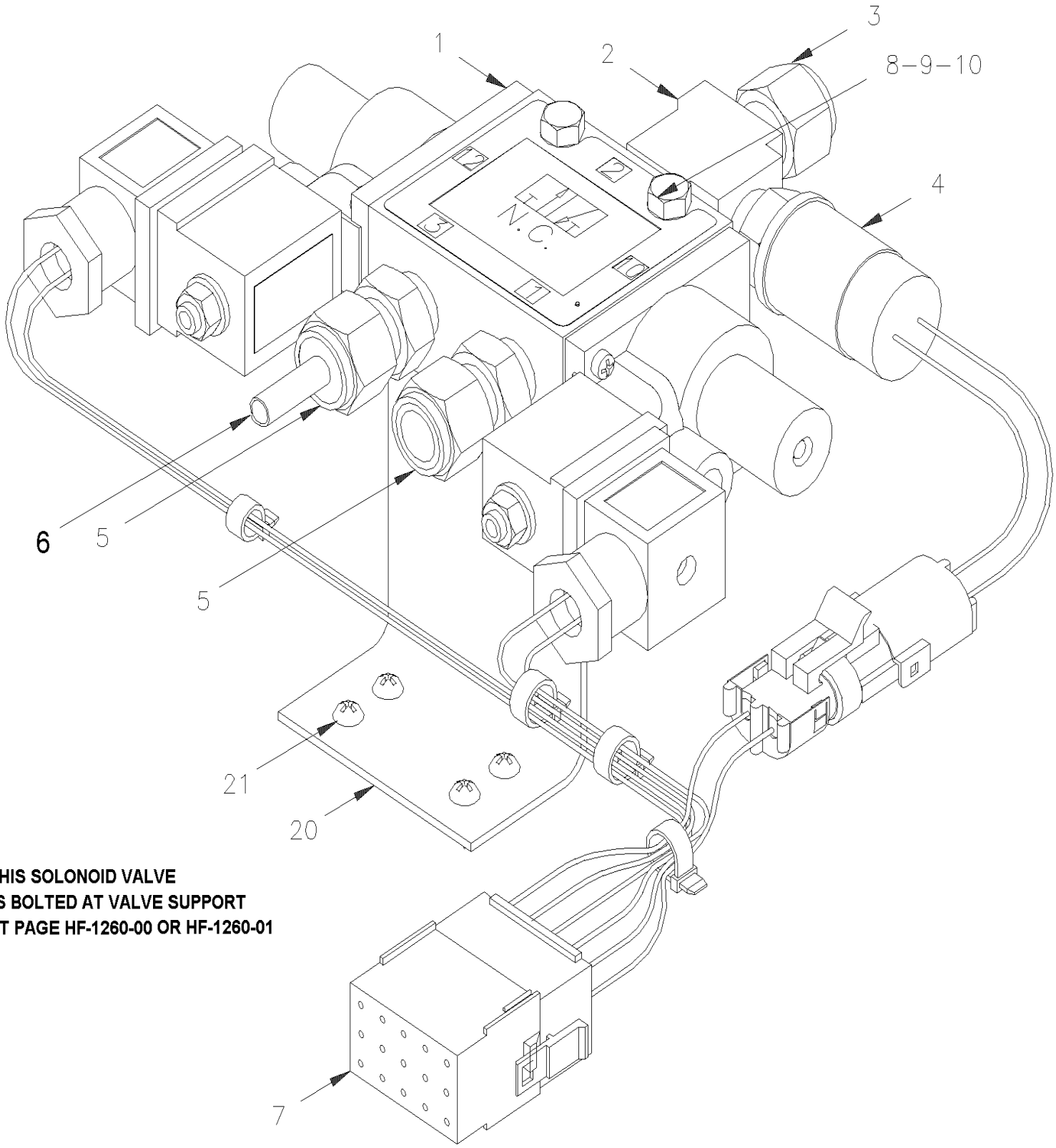

THIS SOLONOID VALVE
IS BOLTED AT VALVE SUPPORT
AT PAGE HF-1260-00 OR HF-1260-01

De 3-4417 À 8-1043		Date:07-2024	PAGE:HF-1864-31
SOUPAPE CONTRÔLE BARRURE DE PORTE PNEUMATIQUE			

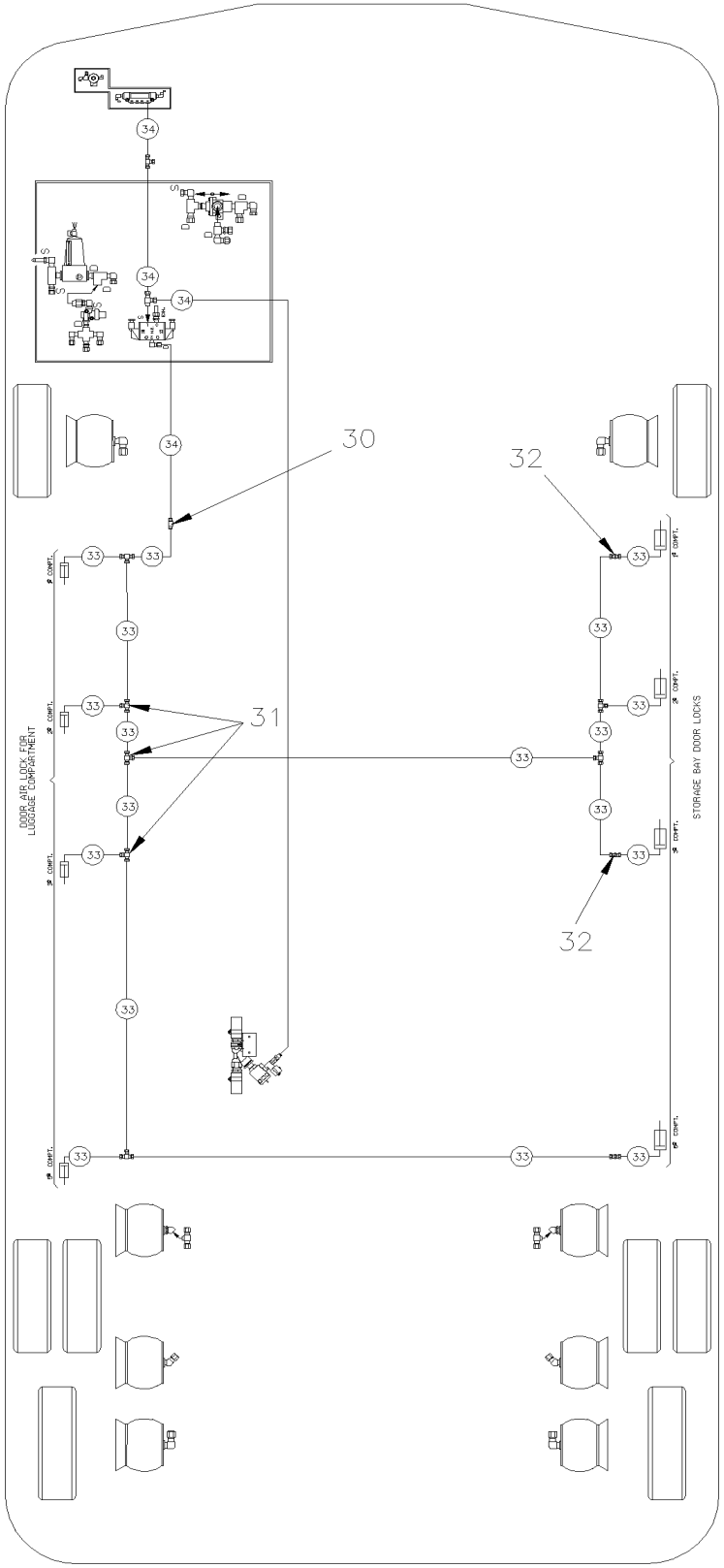

De 3-4417 À 8-1043		Date:07-2024	PAGE:HF-1864-31

SOUPAPE CONTRÔLE BARRURE DE PORTE PNEUMATIQUE

Numéro d'article	Pièces	Description	H3411	H3455	VIP45	NOTES
	285573	VALVE SOLENOID ASS-BARR.PORTES	1	1		
1	641530	. SOUPAPE, 3 VOIES, 2 POSITIONS / 2 SOLONOIDS	1	1		
. NS	641929	. . BOBINE 24V	1	1		
. NS	641169	. . BOBINE	1	1		
. NS	641385	. . CONNECTEUR / SOCKET HOUSING ASSY 3C / PNEUMAC 54934-01	1	1		
1	562353	. DIODE / 1AMP	1	1		
2	501338	. RACCORD EN "T" / TYPE TUYAU / 1/4NPT-Mx1/4NPT-Fx1/4NPT-F BR	1	1		
3	640997	. COUDE MALE 90º / TYPE "NTA" / #4x1/4NPT-M BR	1	1		
4	452043	. INTERRUPTEUR A PRESSION N.O. 60-35 20SP001AA060E035E	1	1		
5	641332	. CONNECTEUR MALE / TYPE "PUSH-IN" / #4x1/4NPT-M BR	2	2		
6	503402	. TUBE, NYLON 1/4 O.D. / NOIR S.L.	AR	AR		
7	062416	. CABLAGE ASS	1	1		
8	502793	VIS A TETE HEXAGONAL M6-1.0x45 G8.8 Z050	2	2		
9	502511	ECROU HEX BAGUE DE NYLON M6-1.0 Z050	2	2		
10	502573	RONDELLE PLATE 6.4x12.5x1.6 SS	2	2		
20	283505	SUPPORT CHROMATE JAUNE	1	1		A
21	500952	VIS AUTOTARAUDEUSE TETE BOMBE PHILLIPS #8x1/2 SS	4	4		A
NS	504062	PASSE-FIL / .4375x.687x.125x.375x.937	1	1		
30	641507	UNION / TYPE "PUSH-IN"12 #4 x 6MM NP	AR	AR		
31	641188	RACCORD EN "T" / TYPE "PUSH-IN" / 6MM x 6MM x 6MM PLAS	7	7		
32	641203	UNION / TYPE "PUSH-IN"12 6MM x 6MM PLAS	AR	AR		
33	503747	TUBE, NYLON 6MM O.D. / NOIR S.L.	AR	AR		
34	503402	TUBE, NYLON 1/4 O.D. / NOIR S.L.	AR	AR		
40	**HF-1260-00**	**SUPPORT DE SOUPAPE ASS À 3-4757**				
40	**HF-1260-01**	**SUPPORT DE SOUPAPE ASS De 4-4758**				
		A) POUR FIXER SUPPORT EN "Z"				

De 4-4915 À 8-1043		Date:07-2024	PAGE:HF-1864-32

DISPOSITIF DE VERROUILLAGE & CLES - TYPE "NS"

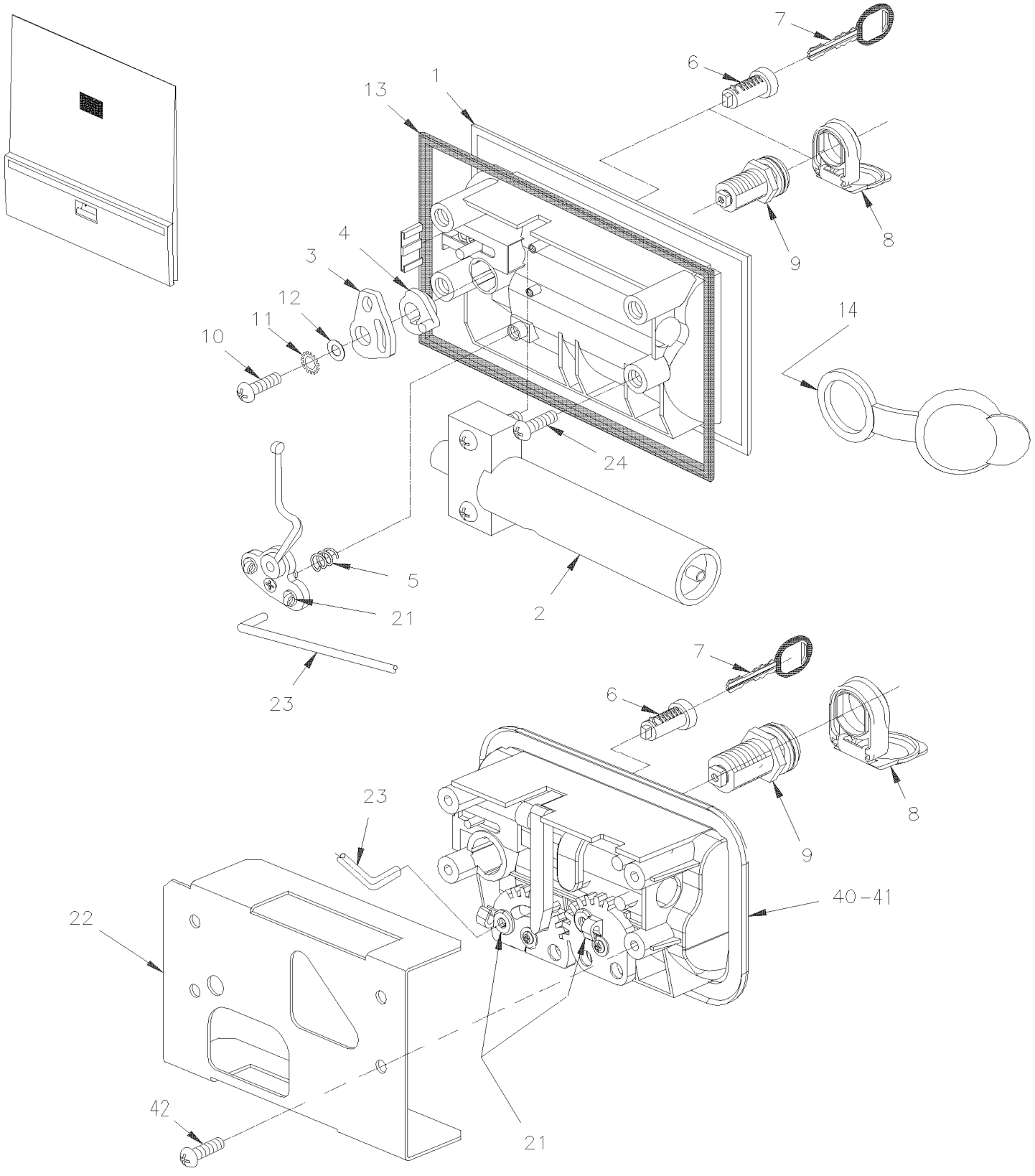

De 4-4915 À 8-1043		Date:07-2024	PAGE:HF-1864-32
DISPOSITIF DE VERROUILLAGE & CLES - TYPE "NS"			

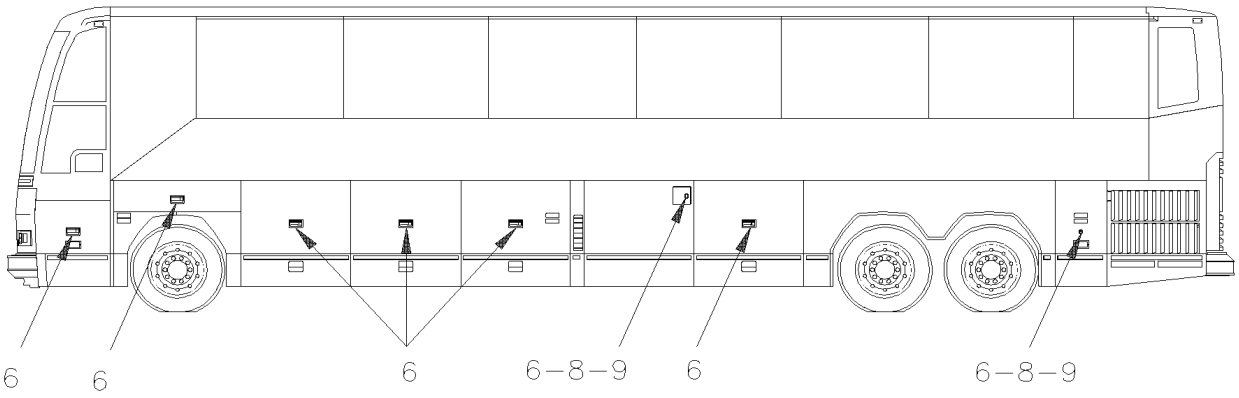

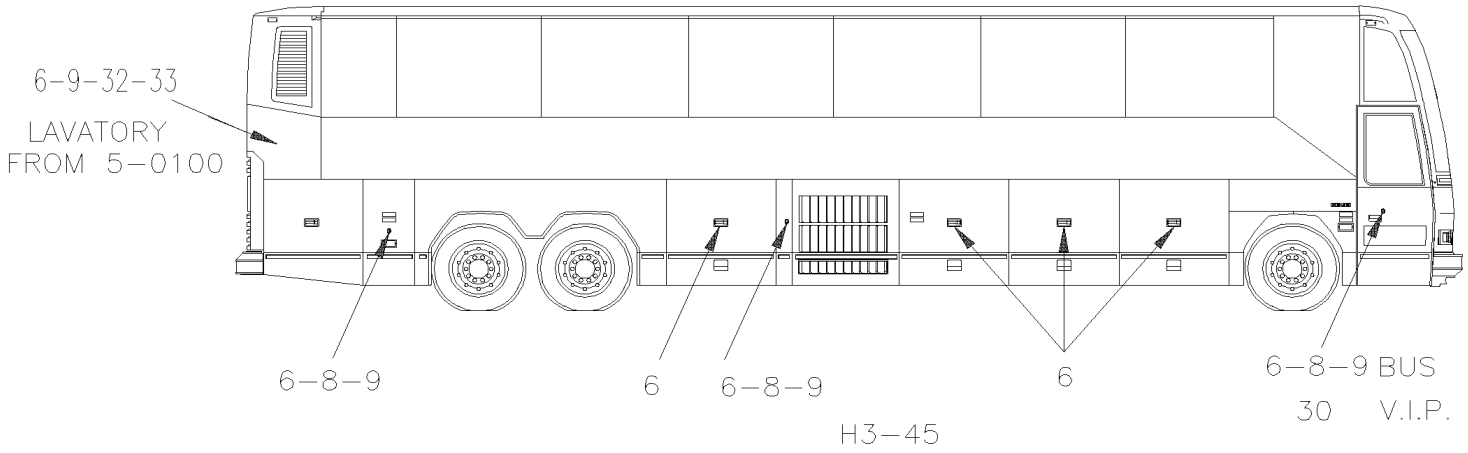

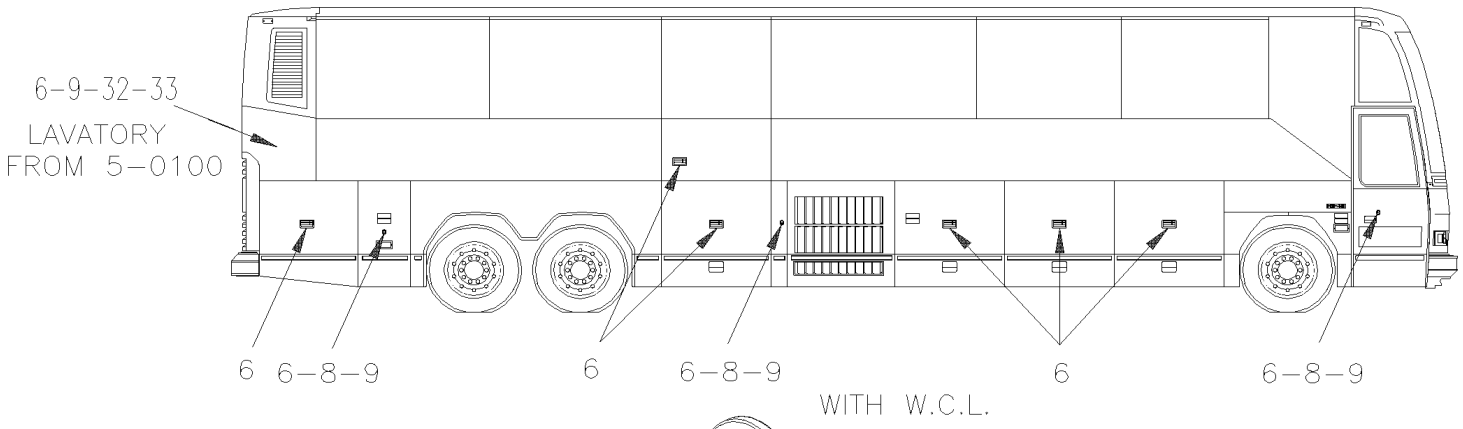

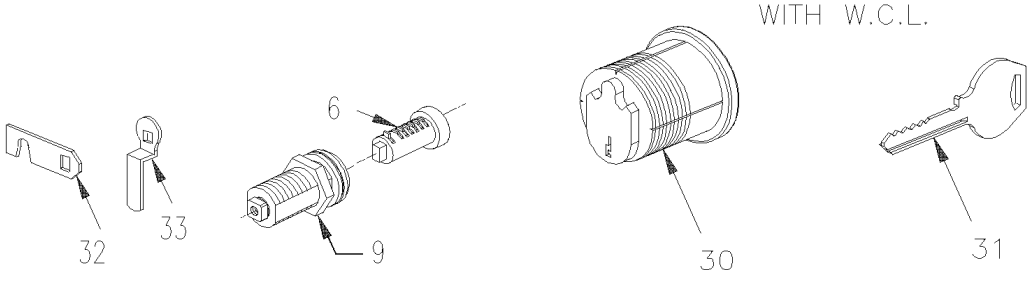

De 4-4915 À 8-1043		Date:07-2024	PAGE:HF-1864-32

DISPOSITIF DE VERROUILLAGE & CLES - TYPE "NS"

Numéro d'article	Pièces	Description	H3411	H3455	VIP45	NOTES
1	780711	POIGNEE PORTE BAG. S/SERRURE TYPE "NS" À 6-0388	AR	AR	AR	A
. NS	780340	. RACCORD PLASTIQUE À 6-0388	2	2	2	A
1	780712	POIGNEE PORTE BAG. AIR COMPRIME TYPE "NS" À 6-0388	AR	AR		
. NS	780340	. RACCORD PLASTIQUE À 6-0388	2	2		
2	N.S.S.	. CYLINDRE	AR	AR		1
3	780353	LEVIER POUR SERURE AIR COMPRI. À 6-0388	AR	AR		D
3	288539	LEVIER POUR SERRURE MANUELLE			AR	S
4	780352	LEVIER À 6-0388	AR	AR	AR	D
NS	780303	. JOINT D'ETANCHEITE De 6-0389	1	1	1	
5	780305	. RESSORT COMPRESSION / .700 O.D. x .515 x .055 À 6-0388	1	1	1	
6	780691	SERRURE / NS 8888	AR	AR	AR	
. NS	780660	. CLE / NS 8888	1	1	1	
6	780692	SERRURE / NS 8701	AR	AR	AR	
. NS	780661	. CLE / NS 8701	1	1	1	
6	780693	SERRURE / NS 8702	AR	AR	AR	
. NS	780662	. CLE / NS 8702	1	1	1	
6	780694	SERRURE / NS 8703	AR	AR	AR	
. NS	780663	. CLE / NS 8703	1	1	1	
6	780695	SERRURE / NS 8704	AR	AR	AR	
. NS	780664	. CLE / NS 8704	1	1	1	
6	780696	SERRURE / NS 8705	AR	AR	AR	
. NS	780665	. CLE / NS 8705	1	1	1	
6	780697	SERRURE / NS 8707	AR	AR	AR	
. NS	780667	. CLE / NS 8707	1	1	1	
6	780698	SERRURE / NS 8708	AR	AR	AR	
. NS	780668	. CLE / NS 8708	1	1	1	
6	780699	SERRURE / NS 8709	AR	AR	AR	
. NS	780669	. CLE / NS 8709	1	1	1	
6	780700	SERRURE / NS 8710	AR	AR	AR	
. NS	780670	. CLE / NS 8710	1	1	1	
6	780701	SERRURE / NS 8711	AR	AR	AR	
. NS	780671	. CLE / NS 8711	1	1	1	
6	780702	SERRURE / NS 8712	AR	AR	AR	
. NS	780672	. CLE / NS 8712	1	1	1	
6	780703	SERRURE / NS 8713	AR	AR	AR	
. NS	780673	. CLE / NS 8713	1	1	1	
6	780704	SERRURE / NS 8714	AR	AR	AR	
. NS	780674	. CLE / NS 8714	1	1	1	
6	780705	SERRURE / NS 8715	AR	AR	AR	
. NS	780675	. CLE / NS 8715	1	1	1	
6	780706	SERRURE / NS 8716	AR	AR	AR	
. NS	780676	. CLE / NS 8716	1	1	1	

De 4-4915 À 8-1043		Date:07-2024	PAGE:HF-1864-32

DISPOSITIF DE VERROUILLAGE & CLES - TYPE "NS"

Numéro d'article	Pièces	Description	H3411	H3455	VIP455	NOTES
6	780707	SERRURE / NS 8717	AR	AR	AR	
. NS	780677	. CLE / NS 8717	1	1	1	
6	780708	SERRURE / NS 8718	AR	AR	AR	
. NS	780678	. CLE / NS 8718	1	1	1	
6	780709	SERRURE / NS 8719	AR	AR	AR	
. NS	780679	. CLE / NS 8719	1	1	1	
6	780710	SERRURE / NS 8720	AR	AR	AR	
. NS	780680	. CLE / NS 8720	1	1	1	
6	780666	SERRURE / NS 8721	AR	AR	AR	
. NS	780681	. CLE / NS 8721	1	1	1	
6	780726	SERRURE / NS 8722	AR	AR	AR	
. NS	780682	. CLE / NS 8722	1	1	1	
6	780727	SERRURE / NS 8723	AR	AR	AR	
. NS	780683	. CLE / NS 8723	1	1	1	
6	780728	SERRURE / NS 8724	AR	AR	AR	
. NS	780684	. CLE / NS 8724	1	1	1	
6	780729	SERRURE / NS 8725	AR	AR	AR	
. NS	780685	. CLE / NS 8725	1	1	1	
6	780730	SERRURE / NS 8726	AR	AR	AR	
. NS	780686	. CLE / NS 8726	1	1	1	
6	780731	SERRURE / NS 8727	AR	AR	AR	
. NS	780687	. CLE / NS 8727	1	1	1	
6	780732	SERRURE / NS 8728	AR	AR	AR	
. NS	780688	. CLE / NS 8728	1	1	1	
6	780733	SERRURE / NS 8729	AR	AR	AR	
. NS	780689	. CLE / NS 8729	1	1	1	
6	780734	SERRURE / NS 8730	AR	AR	AR	
. NS	780690	. CLE / NS 8730	1	1	1	
6	780735	SERRURE / NS 8731	AR	AR	AR	
. NS	780716	. CLE / NS 8731	1	1	1	
6	780736	SERRURE / NS 8732	AR	AR	AR	
. NS	780717	. CLE / NS 8732	1	1	1	
6	780737	SERRURE / NS 8733	AR	AR	AR	
. NS	780718	. CLE / NS 8733	1	1	1	
6	780738	SERRURE / NS 8734	AR	AR	AR	
. NS	780719	. CLE / NS 8734	1	1	1	
6	780739	SERRURE / NS 8735	AR	AR	AR	
. NS	780720	. CLE / NS 8735	1	1	1	
6	780740	SERRURE / NS 8736	AR	AR	AR	
. NS	780721	. CLE / NS 8736	1	1	1	
6	780741	SERRURE / NS 8737	AR	AR	AR	
. NS	780722	. CLE / NS 8737	1	1	1	

De 4-4915 À 8-1043		Date:07-2024	PAGE:HF-1864-32

DISPOSITIF DE VERROUILLAGE & CLES - TYPE "NS"

Numéro d'article	Pièces	Description	H3411	H3455	VIP455	NOTES
6	780742	SERRURE / NS 8738	AR	AR	AR	
. NS	780723	. CLE / NS 8738	1	1	1	
6	780743	SERRURE / NS 8739	AR	AR	AR	
. NS	780724	. CLE / NS 8739	1	1	1	
6	780744	SERRURE / NS 8740	AR	AR	AR	
. NS	780725	. CLE / NS 8740	1	1	1	
7	780780	CLEF UNIVERSELLE NON COUPEE TYPE NS NS SERIES	AR	AR	AR	
7	780660	CLE / NS 8888	AR	AR	AR	
7	780661	CLE / NS 8701	AR	AR	AR	
7	780662	CLE / NS 8702	AR	AR	AR	
7	780663	CLE / NS 8703	AR	AR	AR	
7	780664	CLE / NS 8704	AR	AR	AR	
7	780665	CLE / NS 8705	AR	AR	AR	
7	780667	CLE / NS 8707	AR	AR	AR	
7	780668	CLE / NS 8708	AR	AR	AR	
7	780669	CLE / NS 8709	AR	AR	AR	
7	780670	CLE / NS 8710	AR	AR	AR	
7	780671	CLE / NS 8711	AR	AR	AR	
7	780672	CLE / NS 8712	AR	AR	AR	
7	780673	CLE / NS 8713	AR	AR	AR	
7	780674	CLE / NS 8714	AR	AR	AR	
7	780675	CLE / NS 8715	AR	AR	AR	
7	780676	CLE / NS 8716	AR	AR	AR	
7	780677	CLE / NS 8717	AR	AR	AR	
7	780678	CLE / NS 8718	AR	AR	AR	
7	780679	CLE / NS 8719	AR	AR	AR	
7	780680	CLE / NS 8720	AR	AR	AR	
7	780681	CLE / NS 8721	AR	AR	AR	
7	780682	CLE / NS 8722	AR	AR	AR	
7	780683	CLE / NS 8723	AR	AR	AR	
7	780684	CLE / NS 8724	AR	AR	AR	
7	780685	CLE / NS 8725	AR	AR	AR	
7	780686	CLE / NS 8726	AR	AR	AR	
7	780687	CLE / NS 8727	AR	AR	AR	
7	780688	CLE / NS 8728	AR	AR	AR	
7	780689	CLE / NS 8729	AR	AR	AR	
7	780690	CLE / NS 8730	AR	AR	AR	
7	780716	CLE / NS 8731	AR	AR	AR	
7	780717	CLE / NS 8732	AR	AR	AR	
7	780718	CLE / NS 8733	AR	AR	AR	
7	780719	CLE / NS 8734	AR	AR	AR	
7	780720	CLE / NS 8735	AR	AR	AR	

De 4-4915 À 8-1043		Date:07-2024	PAGE:HF-1864-32

DISPOSITIF DE VERROUILLAGE & CLES - TYPE "NS"

Numéro d'article	Pièces	Description	H3411	H3455	VIP455	NOTES
7	780721	CLE / NS 8736	AR	AR	AR	
7	780722	CLE / NS 8737	AR	AR	AR	
7	780723	CLE / NS 8738	AR	AR	AR	
7	780724	CLE / NS 8739	AR	AR	AR	
7	780725	CLE / NS 8740	AR	AR	AR	
8	288543	CAPUCHON	1	1	1	
9	780745	CYLINDRE, CORPS DE SERRURE	AR	AR	AR	
10	500560	VIS MECANIQUE TETE CYLINDRIQUE PHILLIPS M4-0.7x6 Z050	1	1	1	C
11	500022	RONDELLE FREIN A DENT INTERIEUR .168x.340x.023 Z050	1	1	1	
12	500591	RONDELLE PLATE 4.3x9.0x0.8 Z050	1	1	1	
13	780303	JOINT D'ETANCHEITE	1	1	1	
14	780802	CAPUCHON PROTECTEUR SERIES NS	AR	AR	AR	
21	780340	RACCORD PLASTIQUE	1	1	1	
21	504456	ATTACHE	1	1	1	
NS	286110	SUPPORT, HANDLE À 6-0388	AR	AR		D
22	289340	SUPPORT, HANDLE De 6-0389	AR	AR	AR	E
23		POUR LES TIGES VOIR PAGES RESPECTIVES	1	1	1	
24	502563	VIS A TETE HEXAGONAL M6-1.0x12 G8.8 Z050 À 6-0388	4	4	4	D
30	780430	SERRURE			1	SS
. NS	780562	. BLANC DE CLE (NON TAILLEE) "CORBIN"			2	SS
30	780803	SERRURE SERVICE			1	
. NS	780902	. BLANC DE CLE (NON TAILLEE) "SCHLAGE"			1	
31	780562	BLANC DE CLE (NON TAILLEE) "CORBIN"			1	
40	780795	POIGNEE PORTE BAG. AIR COMPRIME TYPE "NS" De 6-0389	AR	AR		
. NS	780800	. CYLINDRE De 6-0389	1	1		
. NS	780340	. RACCORD PLASTIQUE De 6-0389	2	2		
40	780794	POIGNEE PORTE BAG. S/SERRURE TYPE "NS" De 6-0389	AR	AR	AR	A
. NS	780340	. RACCORD PLASTIQUE De 6-0389	2	2	2	A
40	780303	. JOINT D'ETANCHEITE	1	1	1	
41	5001630	VIS AUTOTARAUDEUSE TETE BOUTON RONDELLE TORX M6x20 SS De 6-0389	4	4	4	E
NS	288546	ENS. PORTE A BAGAGES ELEC. SERRURE NS / MODIFICATION "NS" CYLINDER K	1	1		
. NS	IS-03064A	. SEE INSTRUCTION SHEET	1	1		
NS	288546	ENS. PORTE A BAGAGES ELEC. SERRURE NS / MODIFICATION "NS" CYLINDER K			10	
. NS	IS-03064A	. SEE INSTRUCTION SHEET			1	
NS	288547	ENS. PORTE A BAGAGES MANUEL SERRURE NS / MODIFICATION "NS" CYLINDER K	8			
. NS	IS-03064A	. SEE INSTRUCTION SHEET	1			
NS	288547	ENS. PORTE A BAGAGES MANUEL SERRURE NS / MODIFICATION "NS" CYLINDER K		10		
. NS	IS-03064A	. SEE INSTRUCTION SHEET		1		
NS	288548	ENS. PETITE PORTE A FUEL SERRURE NS / MODIFICATION "NS" CYLINDER K	2	2	2	
. NS	IS-03064A	. SEE INSTRUCTION SHEET	1	1	1	
NS	288549	ENS. PORTE SERVICE ARR DR. SERRURE NS / MODIFICATION "NS" CYLINDER K	2	2	2	
. NS	IS-03064A	. SEE INSTRUCTION SHEET	1	1	1	

De 4-4915 À 8-1043		Date:07-2024	PAGE:HF-1864-32

DISPOSITIF DE VERROUILLAGE & CLES - TYPE "NS"

Numéro d'article	Pièces	Description	H3411	H3455	VIP45	NOTES
NS	288550	ENS. GR PORTE FUEL DR., SERRURE NS / MODIFICATION "NS" CYLINDER K			AR	
. NS	IS-03064A	. SEE INSTRUCTION SHEET			1	
NS	288551	ENS. GR. PORTE FUEL GA, SERRURE NS / MODIFICATION "NS" CYLINDER K			AR	
. NS	IS-03064A	. SEE INSTRUCTION SHEET			1	
60	**HF-2329-00**	**BARRURE DE PORTE & INTERRUPTEUR - TOILETTE**				
		A) MANUEL OU ELECTRIQUE				
		C) POUR FIXER LEVIER ITEM #3				
		D) UTILISE SEULEMENT AVEC POIGNEE #780711 & 780712				
		E) UTILISE SEULEMENT AVEC POIGNEE #780794 & 780795				
		S) AUSSI UTILISE EN SERVICE AVEC VEHICULE UP TO 4-4914				
		SS) CE MODÈLE EST OBSOLÈTE REMPLACER PAR 780803 AVEC NOUVEAU LEVIER # 289030				
		1) PAS VENDU SEPAREMENT				

De 3-4417 À 6-0388		Date:07-2024	PAGE:HF-1864-35
BARRURE ELEC. COMPARTIMENT A BAGAGES - V.I.P.			

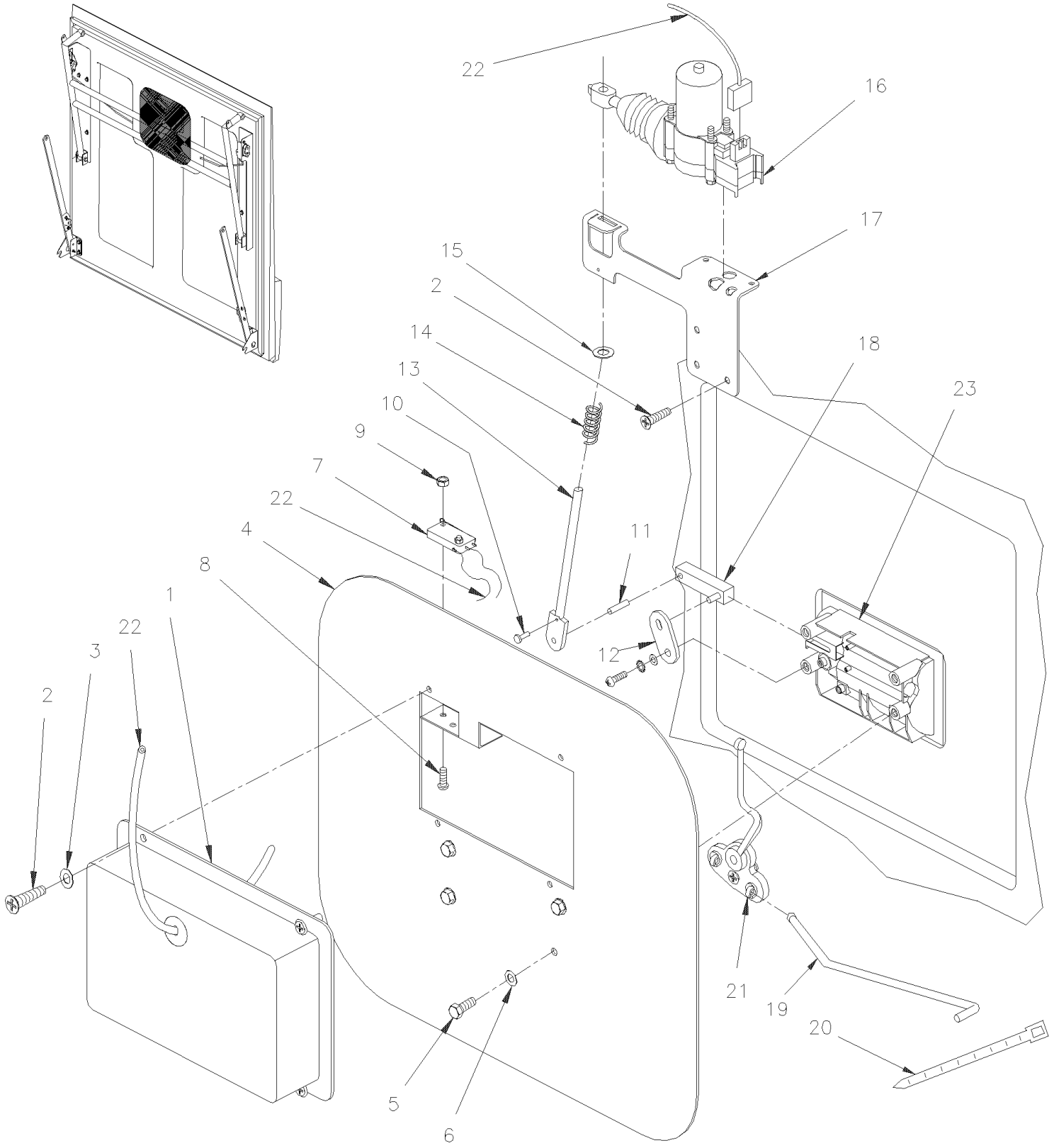

De 3-4417 À 6-0388		Date:07-2024	PAGE:HF-1864-35

BARRURE ELEC. COMPARTIMENT A BAGAGES - V.I.P.

Numéro d'article	Pièces	Description	H3411	H3455	VIP45	NOTES
		"ATTENTION" - "ATTENTION" - "ATTENTION"				
		SI VOUS INSTALLEZ LA NOUVELLE POIGNEE				
		#780794 OR 780795				
		EN REMPLACEMENT DE L'ANCIENNE POIGNEE				
		PRENDRE LA NOUVELLE TIGE & BARRURE				
		POUR LES INSTALLATION APPROPRIEÉS				
		VOIR PAGES RESPECTIVES POUR				
		LES NUMEROS DES TIGES				
1	283516	COUVERCLE			1	
2	500263	VIS AUTOTARAUDEUSE TETE CYLINDRIQUE PHILLIPS #8x3/8 BK			7	
3	500438	RONDELLE PLATE .187x.437x.050 Z050			4	
4	286144	PLAQUE DE FERMETURE / 289MM X 314MM			1	
5	502563	VIS A TETE HEXAGONAL M6-1.0x12 G8.8 Z050			10	
6	502582	RONDELLE FREIN STRIEE 6.1x16.2x0.9 Z050			10	
7	562096	INTERRUPTEUR MICRO CONTACT			1	
8	502577	VIS MECANIQUE TETE CYLINDRIQUE PHILLIPS M3-0.5x16 ZP			2	
9	502579	ECROU HEX M3-0.5 NP			2	
10	504542	RIVET EPAULEMENT TETE PLATE 9/32x3/32 STL			1	
11	505420	AXE M4.5 x 20			2	
12	284413	LEVIER POUR SERRURE MANUELLE / 7MM SQ HOLE À 4-4914			1	
12	288539	LEVIER POUR SERRURE MANUELLE De 4-4915			1	S
14	502151	RESSORT COMPRESSION / .300 O.D. x 1 x .032			1	
15	500440	RONDELLE PLATE .250x.562x.065 Z050			1	
16	780428	ACTUATEUR DE SERRURE DE PORTE			1	
. NS	562076	. CONNECTEUR / PACK-CON I / FEMELLE / 2C / PED 8911772			1	
17	2800915	SUPPORT ACTUATEUR ASS			1	
17	286145	. SUPPORT ACTUATEUR			1	
NS	283514	. LEVIER			1	
17	502151	. RESSORT COMPRESSION / .300 O.D. x 1 x .032			1	
17	500440	. RONDELLE PLATE .250x.562x.065 Z050			1	
17	504542	. RIVET EPAULEMENT TETE PLATE 9/32x3/32 STL			1	
18	283513	GUIDE			1	
19	**HF-1864-00**	**PORTE COMPARTIMENT A BAGAGES**				
20	504273	ATTACHE CABLE / 1/8" X 3"1/2			1	
21	780340	RACCORD PLASTIQUE			2	
22	062768	HARNAIS ASS			1	
23	**HF-1864-32**	**DISPOSITIF DE VERROUILLAGE & CLES - TYPE "NS"**				
23	**HF-1864-32**	**DISPOSITIF DE VERROUILLAGE & CLES - TYPE "NS"**				

De 3-4417 À 6-0388		Date:07-2024	PAGE:HF-1864-35

BARRURE ELEC. COMPARTIMENT A BAGAGES - V.I.P.

Numéro d'article	Pièces	Description	H3411	H3455	VIP455	NOTES
		S) UTILISE SEULEMENT EN SERVICE AVEC POIGNEE #780711 "ENSEMBLE MISE A NIVEAU DE LA POIGNEE"				

De 6-0389 À 8-1043		Date:07-2024	PAGE:HF-1864-36
BARRURE ELEC. COMPARTIMENT A BAGAGES - V.I.P.			

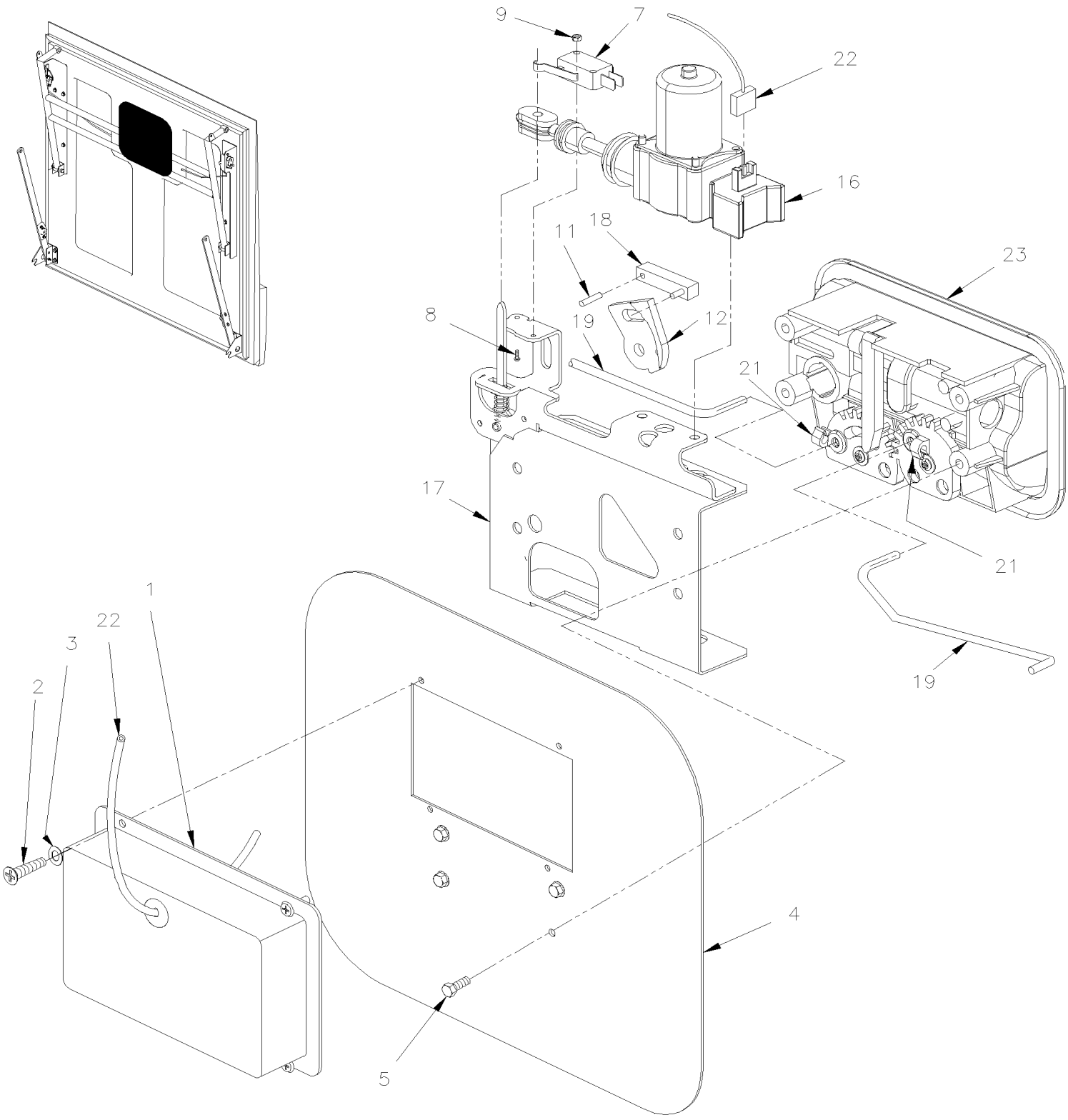

De 6-0389 À 8-1043		Date:07-2024	PAGE:HF-1864-36

BARRURE ELEC. COMPARTIMENT A BAGAGES - V.I.P.

Numéro d'article	Pièces	Description	H3411	H3455	VIP455	NOTES
1	283516	COUVERCLE			1	
2	500883	VIS AUTOTARAUDEUSE TETE CYLINDRIQUE PHILLIPS #8-32x3/8 Z050			4	
3	500438	RONDELLE PLATE .187x.437x.050 Z050			4	
4	289341	PLAQUE DE FERMETURE / 289MM X 314MM			1	
4	506071	RUBAN ADH1 CC POL 1/8"x1/2"x60' / GREY 2520X			AR	
5	5001630	VIS AUTOTARAUDEUSE TETE BOUTON RONDELLE TORX M6x20 SS			4	
7	562096	INTERRUPTEUR MICRO CONTACT			1	
8	502577	VIS MECANIQUE TETE CYLINDRIQUE PHILLIPS M3-0.5x16 ZP			2	
9	502579	ECROU HEX M3-0.5 NP			2	
11	505420	AXE M4.5 x 20			2	
12	288539	LEVIER POUR SERRURE MANUELLE			1	
16	780428	ACTUATEUR DE SERRURE DE PORTE			1	
. NS	562076	. CONNECTEUR / PACK-CON I / FEMELLE / 2C / PED 8911772			1	
16	**2810382**	**ENSEMBLE DE SERVICE ACTUATEUR**			1	
17	289339	SUPPORT DE POIGNEE ASS. / W/ELECTRICAL LOCK			1	
18	283513	GUIDE			1	
19		POUR LES TIGES VOIR PAGES RESPECTIVES			1	
21	780340	RACCORD PLASTIQUE			1	
22	066509	HARNAIS ASS / BARRURE DE PORTE BAGAGES / W/MUX			1	
23	**HF-1864-32**	**DISPOSITIF DE VERROUILLAGE & CLES - TYPE "NS"**				

De 3-4417 À 8-1043		Date:07-2024	PAGE:HF-1864-55
PORTE BAGAGES ASS - V.I.P. - STYLE "CALHOUN"			

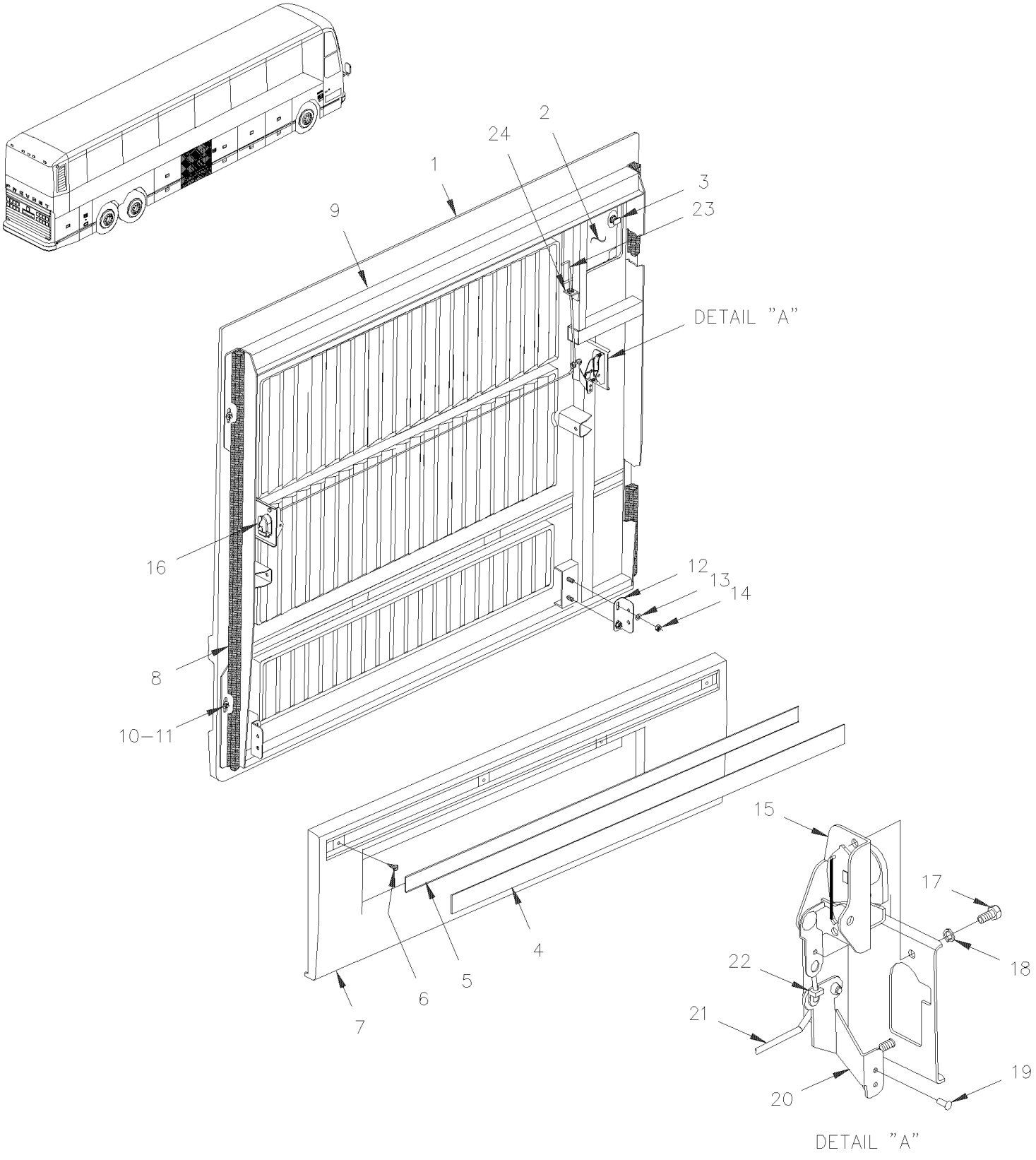

De 3-4417 À 8-1043		Date:07-2024	PAGE:HF-1864-55

PORTE BAGAGES ASS - V.I.P. - STYLE "CALHOUN"

Numéro d'article	Pièces	Description	H3411	H3455	VIP45	NOTES
	286447	PORTE GRILLE ASS. V.I.P.			1	
. NS	288096	. LOUVE 37 1/4			AR	
1	285824	. PORTE CONDENSATEUR ASS À 5-0333			1	
. NS	288096	. . LOUVE 37 1/4 À 5-0333			1	
1	288671	. PORTE CONDENSATEUR ASS 1257MM De 5-0334			1	
. NS	288096	. . LOUVE 37 1/4 De 5-0334			1	
2	285637	. PORTE A FUEL			1	
3	**HF-1864-30**	**. DISPOSITIF DE VERROUILLAGE & CLES - TYPE "PS"**				
4	283100	. BANDE REFLECHISSANTE BLANCHE / 38MM X 15' ROLL			AR	
. NS	780277	. . BANDE REFLECHISSANTE BLANCHE / 38MM X 150' ROLL			AR	
5	285699	. EXTRUSION ASM AVEC REFLECTEUR 1345MM			1	A
. NS	285653	. . EXTRUSION 1345MM			1	A
5	285653	. . EXTRUSION 1345MM			1	
5	280236	. EXTRUSION ASM AVEC REFLECTEUR 1342MM			1	SVC
. NS	280117	. . EXTRUSION 1342MM			1	SVC
NS	685126	. ADHESIF SIMSON #ISR 70-03 / GRIS / 600ml SAUSAGE			AR	SVC
6	500120	. VIS AUTOTARAUDEUSE TETE BOMBE PHILLIPS #6x1/2 SS			4	
7	285635	. PROTECTEUR BAS DE CAISSE 1396MM			1	
NS	682462	. ADHESIF SIKA #252 / NOIR / 310ml CARTRIDGE			AR	
8	285465	. JOINT D'ETANCHEITE CAOUTCHOUC 2900MM			1	
8	280150	. JOINT D'ETANCHEITE CAOUTCHOUC 2900MM			1	
8	2800143	. JOINT D'ETANCHEITE CAOUTCHOUC 2900MM			1	
NS	506302	. RUB EX NEO BLACK / 7/16" HOLLOW BULB C.T.L.			AR	
9	286007	. CADRE ASS À 3-4430			1	
9	287973	. CADRE ASS De 3-4431			1	
10	500441	. RONDELLE PLATE .312x.734x.065 Z050			5	
11	502511	. ECROU HEX BAGUE DE NYLON M6-1.0 Z050			5	
12	289237	. ATTACHE			2	
13	502584	. RONDELLE FREIN STRIEE 8.2x26.3x1.8 Z050			4	
14	502543	. ECROU HEX M8-1.25 Z050			4	
15	780652	. LOQUET GAUCHE AVEC GRAISSEUR À 3-4498			1	
. NS	780340	. . RACCORD PLASTIQUE À 3-4498			1	
. NS	507607	. . RACCORD DE GRAISSAGE / M6-1.00 À 3-4498			1	
15	285708	. LOQUET, PORTE MODIFIEE PETIT A/C SPECIAL De 3-4499			1	
16	780653	. LOQUET DROITE AVEC GRAISSEUR			1	
. NS	780340	. . RACCORD PLASTIQUE			1	
. NS	507607	. . RACCORD DE GRAISSAGE / M6-1.00			1	
17	502531	. VIS A TETE HEXAGONAL M6-1.0x16 G8.8 Z050			4	
18	502582	. RONDELLE FREIN STRIEE 6.1x16.2x0.9 Z050			4	
19	504379	. RIVET AVEUGLE TETE BOMBE OUVERT 3/16x1/4 SS			1	
20	286025	. PIVOT À 3-4430			1	
20	287971	. PIVOT De 3-4431			1	

De 3-4417 À 8-1043		Date:07-2024	PAGE:HF-1864-55

PORTE BAGAGES ASS - V.I.P. - STYLE "CALHOUN"

Numéro d'article	Pièces	Description	H3411	H3455	VIP45	NOTES
21	286032	. TIGE DE RENVOI			1	
22	504456	. ATTACHE			1	
23	286033	. TIGE PORTE PETIT A/C SPECIAL À 3-4430			1	
23	287979	. TIGE PORTE PETIT A/C SPECIAL De 3-4431			1	
24	504083	. PASSE-FIL / .250x.468.406			1	
		A) ASSEMBLE AVEC REFLECTEUR				
		SVC) SERVICE				

De 3-4417 À 3-4684		Date:07-2024	PAGE:HF-1864-80
PORTE BAGAGES - MONTE PERSONNE "RICON"			

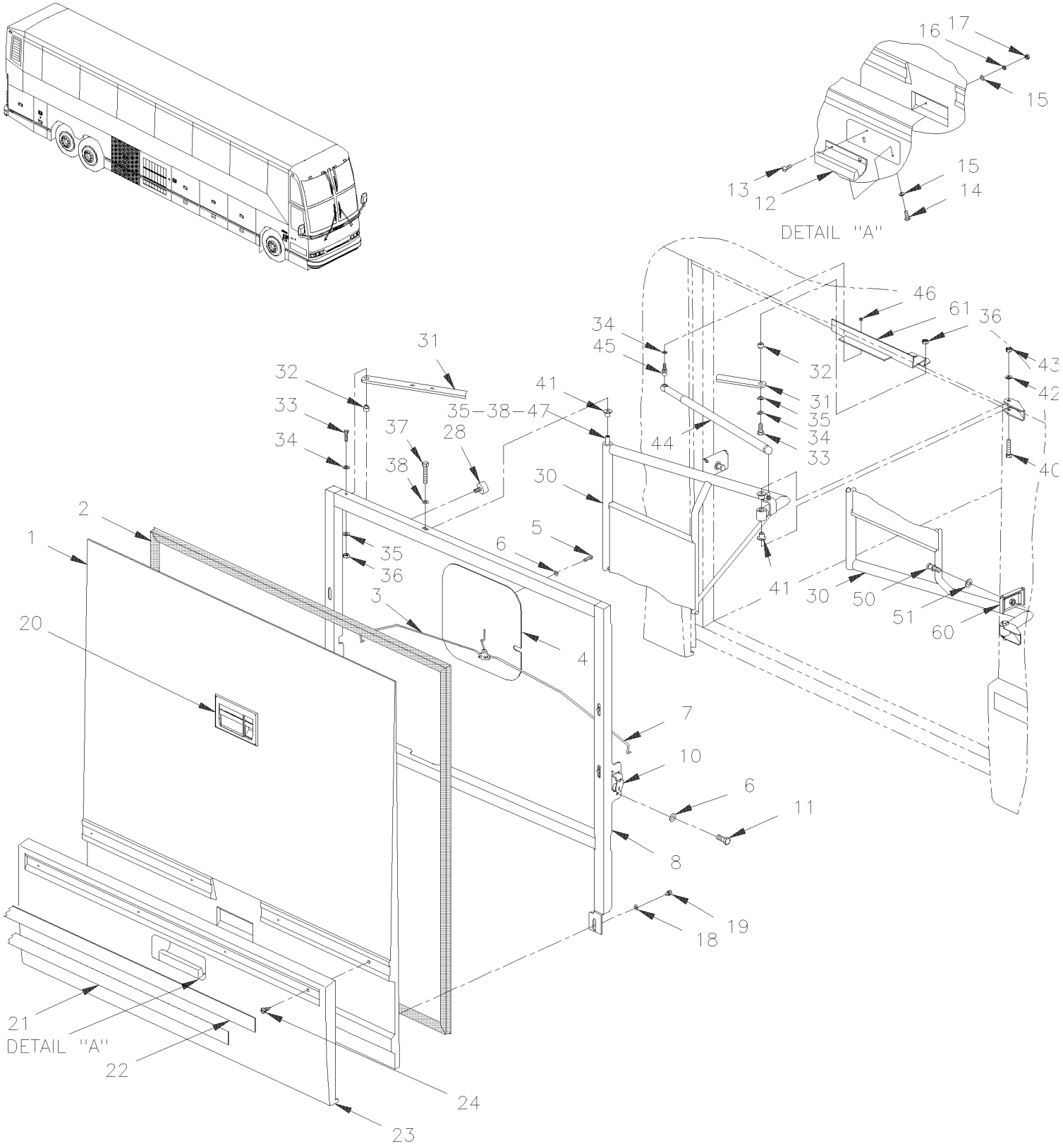

De 3-4417 À 3-4684		Date:07-2024	PAGE:HF-1864-80

PORTE BAGAGES - MONTE PERSONNE "RICON"

Numéro d'article	Pièces	Description	H3411	H3455	VIP45	NOTES
	286403	PORTE BAGAGES ASS 48" / MONTE PERSONNE		1		
1	285495	. PORTE MOULEE / FIBRE DE VERRE		1		
2	285500	. EXTRUSION JOINT / 1152MM X 1121MM		1		
2	287490	. EXTRUSION JOINT / 1152MM X 1121MM		1		
2	288902	. EXTRUSION JOINT / 1152MM X 1121MM		1		
2	2800122	. EXTRUSION JOINT / 1152MM X 1121MM		1		
3	285746	. TIGE GAUCHE 548MM		1		
3	289356	. TIGE GAUCHE 537.5MM / SERVICE		1		S
4	285544	. PLAQUE DE FERMETURE À 3-4726		1		
4	287114	. PLAQUE DE FERMETURE / 289MM X 314MM De 3-4727 À B-1720		1		
4	282416	. PLAQUE DE FERMETURE / 289MM X 314MM De B-1721 À F-3010		1		
4	287114	. PLAQUE DE FERMETURE / 289MM X 314MM De F-3011		1		
5	502563	. VIS A TETE HEXAGONAL M6-1.0x12 G8.8 Z050		4		
6	502582	. RONDELLE FREIN STRIEE 6.1x16.2x0.9 Z050		8		
7	285745	. TIGE DROITE 499MM		1		
7	289357	. TIGE DROITE 505.4MM / SERVICE		1		S
8	285731	. CADRE, PORTE PANTO ASS.		1		
10	780282	. LOQUET COTE GAUCHE		1		B
10	286109	. LOQUET COTE DROIT		1		B
NS	504456	. ATTACHE		2		
11	502531	. VIS A TETE HEXAGONAL M6-1.0x16 G8.8 Z050		4		
12	282562	. POIGNEE		1		
13	502746	. VIS MECANIQUE TETE CYLINDRIQUE PHILLIPS M5-0.8x20 SS BK		2		
14	500641	. VIS AUTOTARAUDEUSE TETE CYLINDRIQUE PHILLIPS #8x3/4 Z050		2		
15	500438	. RONDELLE PLATE .187x.437x.050 Z050		4		
16	500470	. RONDELLE FREIN FENDUE .193x.334x.047 Z050		2		
17	502580	. ECROU HEX BORGNE M5-0.8 ZP		2		
18	502584	. RONDELLE FREIN STRIEE 8.2x26.3x1.8 Z050		6		
19	502589	. VIS A TETE HEXAGONAL M8-1.25x25 G8.8 Z050		6		
20	**HF-1864-32**	**. DISPOSITIF DE VERROUILLAGE & CLES - TYPE "NS"**				
20	**HF-1864-32**	**. DISPOSITIF DE VERROUILLAGE & CLES - TYPE "NS"**				
21	283100	. BANDE REFLECHISSANTE BLANCHE / 38MM X 15' ROLL		AR		
. NS	780277	. . BANDE REFLECHISSANTE BLANCHE / 38MM X 150' ROLL		AR		
22	285709	. EXTRUSION ASM AVEC REFLECTEUR 1189MM		1		
. NS	285542	. . EXTRUSION 1189MM		1		
22	280237	. EXTRUSION ASM AVEC REFLECTEUR 1185MM		1		SVC
. NS	280116	. . EXTRUSION 1185MM		1		SVC
22	685126	. ADHESIF SIMSON #ISR 70-03 / GRIS / 600ml SAUSAGE		1		SVC
NS	680025	. CAULKING STRIP 3/16" O.D. X 14'		1		
23	285504	. PROTECTEUR BAS DE CAISSE		1		
23	285800	. PROTECTEUR BAS DE CAISSE AVEC ENDUIT GRAVEL		1		A
24	500120	. VIS AUTOTARAUDEUSE TETE BOMBE PHILLIPS #6x1/2 SS		5		

De 3-4417 À 3-4684		Date:07-2024	PAGE:HF-1864-80

PORTE BAGAGES - MONTE PERSONNE "RICON"

Numéro d'article	Pièces	Description	H3411	H3455	VIP45	NOTES
28	504454	. BUTEE DE CAOUTCHOUC / 20MM ODx20MM TH X M6X15MM STUD		6		
30	285737	BRAS PANTO ASS.		1		
31	283236	BRAS D'EQUILIBRE ASS. (SOUDE) 638MM C/C		1		
32	282540	ESPACEUR		2		
NS	507289	BUSH NYL .500x.562x.218x.750 ATTACHMENT		2		
33	500544	VIS A TETE HEXAGONAL M8-1.25x30 G8.8 Z050		2		
33	507142	BUSH NYL .500x.562x.500x.750		4		
34	502583	RONDELLE FREIN STRIEE 8.15x22.3x1.0 Z050		4		D
35	5001164	RONDELLE PLATE 8.4x25.0x2.0 Z050		AR		
37	500544	VIS A TETE HEXAGONAL M8-1.25x30 G8.8 Z050		2		
38	502584	RONDELLE FREIN STRIEE 8.2x26.3x1.8 Z050		2		
40	502793	VIS A TETE HEXAGONAL M6-1.0x45 G8.8 Z050		4		
41	507142	BUSH NYL .500x.562x.500x.750		8		
41	286716	ESPACEUR ACETAL 8.3MM I.D.		4		
42	502798	RONDELLE PLATE 17.0x30.0x3.0 BR		6		
43	502581	ECROU HEX M6-1.0 Z050		4		
44	980024	CYLINDRE AU GAZ / 669/409MM C/C / 200LBS		1		
45	980015	ROTULE / W/10 MM X M8-1.25 / 29.18 MM		2		
46	502760	ECROU HEX "TWO-WAY" M8-1.25 Z050		2		
47	282541	ESPACEUR 31MM x 12.7MM x 8.5MM		2		
50	284438	TIGE DE RETENUE		2		
51	284447	RONDELLE "BELLEVILLE"		2		C
60	287943	SUPPORT TIGE D'ARRET		2		
61	213125	SUPPORT BRAS		1		
NS	285401	PROTECTEUR WCL RIC9		1		
NS	285416	PROTECTEUR / EN "C" 1300MM		1		
		A) CE PROTECTOR EST RECOUVERE DE "GRAVEL GUARD" ET EST PEINTURE NOIR, PRES POUR L'INSTALLATION				
		B) #780282 EST INSTALLE EN AVANT ET #286109 EST INSTALLE ARRIERE				
		C) GOUJON DE RETENUE & CHASSIS				
		D) AVEC ITEMS #4 & 16				
		S) CES TIGES SONT REQUISES SEULEMENT SI VOUS CHANGEZ L'ANCIENNE POIGNEE POUR LA NOUVELLE #780794 OU 780795				
		SVC) SERVICE				

De 3-4685 À 8-1043		Date:07-2024	PAGE:HF-1864-81
PORTE BAGAGES - MONTE PERSONNE "RICON"			

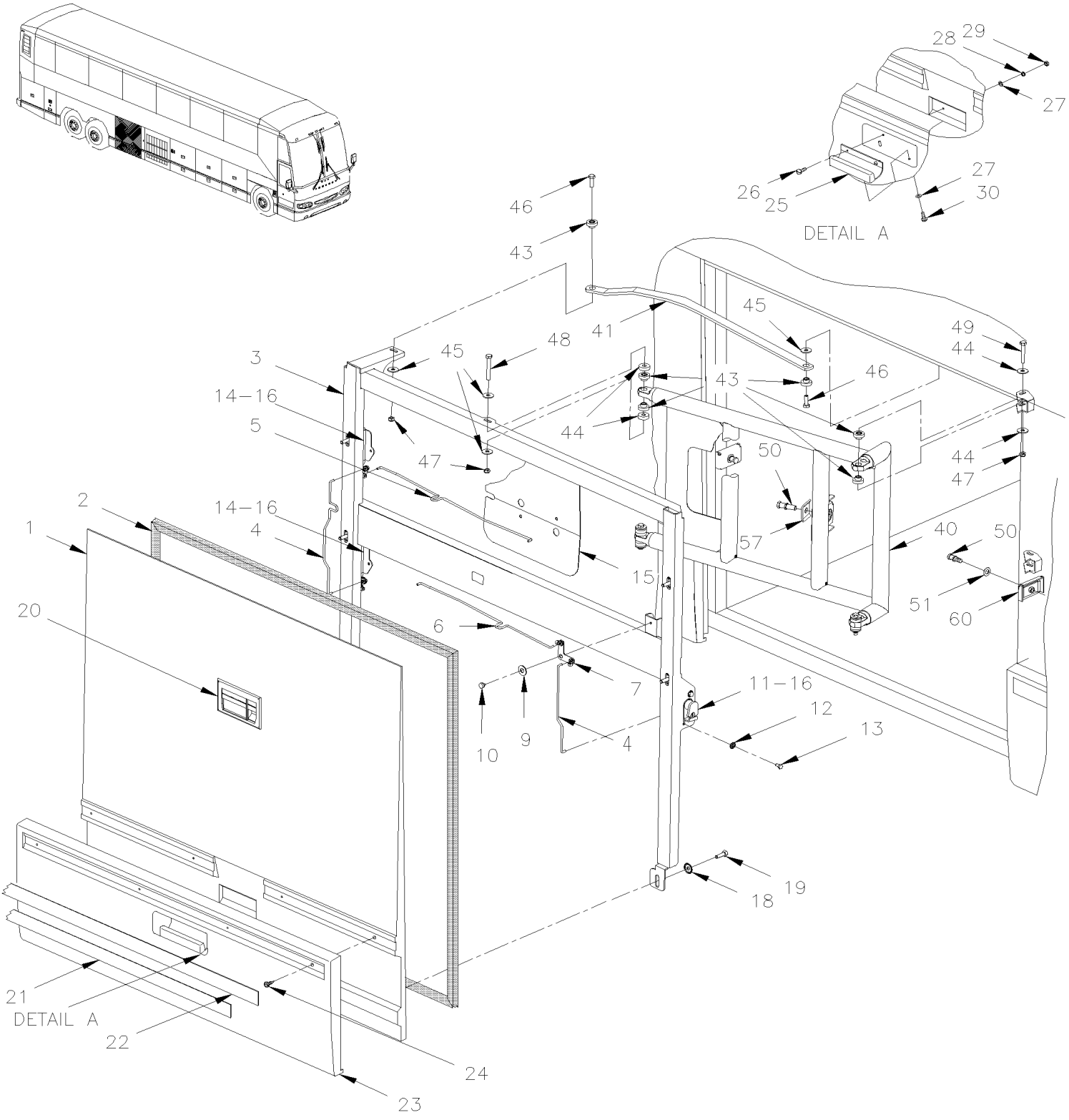

De 3-4685 À 8-1043		Date:07-2024	PAGE:HF-1864-81

PORTE BAGAGES - MONTE PERSONNE "RICON"

Numéro d'article	Pièces	Description	H3411	H3455	VIP45	NOTES
	288165	PORTE PANTO WCL AMOV.H345 RETRO.INST À 3-4738		1		
	288188	PORTE PANTO WCL AMOV.H345 RETRO.INST De 3-4739	1	1		
1	286973	. PORTE BAGAGE FIBRE VERRE	1	1		
2	288170	. JOINT D'ETANCHEITE CAOUTCHOUC 1154MM X 1125MM	1	1		
2	287490	. EXTRUSION JOINT / 1152MM X 1121MM	1	1		
2	288902	. EXTRUSION JOINT / 1152MM X 1121MM	1	1		
2	2800122	. EXTRUSION JOINT / 1152MM X 1121MM	1	1		
3	288111	. CADRE, PORTE PANTO ASS. À 3-4738		1		
3	288150	. CADRE, PORTE PANTO ASS. De 3-4739	1	1		
4	288146	. TIGE VERTICALE, PORTE PANTO À 3-4738		2		
4	288173	. TIGE VERTICALE, PORTE PANTO De 3-4739	2	2		
5	288145	. TIGE GAUCHE 425MM À 3-4738		1		
5	289370	. TIGE GAUCHE 431MM / SERVICE À 3-4738		1		S
5	288175	. TIGE GAUCHE 542.7MM De 3-4739 À 6-0388		1		
5	289345	. TIGE GAUCHE 534.8MM De 6-0389	1	1		R
6	288117	. TIGE DROITE 546.5MM À 3-4738		1		
6	289368	. TIGE DROITE 535.1MM / SERVICE À 3-4738		1		S
6	288174	. TIGE DROITE 493.8MM De 3-4739 À 6-0388		1		
6	289332	. TIGE DROITE 496.8MM De 6-0389	1	1		R
7	288144	. PIVOT	1	1		
8	288148	. TIGE DE LOQUET DROIT VERT. À 3-4738		1		
8	288173	. TIGE VERTICALE, PORTE PANTO De 3-4739	1	1		
9	500270	. RONDELLE PLATE .406x1.000x.063 SS	1	1		
10	287271	. RIVET EPAULEMENT TETE PLATE 9.95x3.6{4.8x4.8 SS	1	1		
11	289257	. LOQUET, PORTE	1	1		
. NS	780340	. . RACCORD PLASTIQUE	1	1		
12	500356	. RONDELLE FREIN STRIEE 6.1x16.0x0.9 N500	10	10		
13	955269	. VIS A TETE HEXAGONAL M6-1.0x12 G8.8 ZG603	10	10		
14	287465	. LOQUET, PORTE	2	2		
. NS	780340	. . RACCORD PLASTIQUE	1	1		
15	287114	. PLAQUE DE FERMETURE / 289MM X 314MM	1	1		
NS	506071	. RUBAN ADH1 CC POL 1/8"x1/2"x60' / GREY 2520X	AR	AR		
16	780340	. RACCORD PLASTIQUE	AR	AR		
18	502857	. RONDELLE FREIN STRIEE 8.2x26.3x1.8 N500	6	6		
19	955297	. VIS A TETE HEXAGONAL M8-1.25x25 G8.8 ZG603	6	6		
20	**HF-1864-32**	**. DISPOSITIF DE VERROUILLAGE & CLES - TYPE "NS"**				
20	**HF-1864-32**	**. DISPOSITIF DE VERROUILLAGE & CLES - TYPE "NS"**				
21	283100	. BANDE REFLECHISSANTE BLANCHE / 38MM X 15' ROLL	AR	AR		
. NS	780277	. . BANDE REFLECHISSANTE BLANCHE / 38MM X 150' ROLL	AR	AR		
22	285709	. EXTRUSION ASM AVEC REFLECTEUR 1189MM	1	1		
. NS	285542	. . EXTRUSION 1189MM	1	1		
22	280237	. EXTRUSION ASM AVEC REFLECTEUR 1185MM	1	1		SVC

De 3-4685 À 8-1043		Date:07-2024	PAGE:HF-1864-81

PORTE BAGAGES - MONTE PERSONNE "RICON"

Numéro d'article	Pièces	Description	H3411	H3455	VIP45	NOTES
. NS	280116	. . EXTRUSION 1185MM	1	1		SVC
22	685126	. ADHESIF SIMSON #ISR 70-03 / GRIS / 600ml SAUSAGE	AR	AR		SVC
23	285504	. PROTECTEUR BAS DE CAISSE	1	1		
23	285800	. PROTECTEUR BAS DE CAISSE AVEC ENDUIT GRAVEL	1	1		A
24	500443	. VIS AUTOTARAUDEUSE TETE CYLINDRIQUE PHILLIPS #8x1/2 N500	4	4		
25	282562	. POIGNEE	1	1		
26	502746	. VIS MECANIQUE TETE CYLINDRIQUE PHILLIPS M5-0.8x20 SS BK	2	2		
27	500804	. RONDELLE PLATE .203x.500x.047 N500	4	4		
28	500840	. RONDELLE FREIN A DENT EXTERIEUR .195x.410x.025 N500	2	2		
29	502827	. ECROU HEX BORGNE M5-0.8 N500	2	2		
30	500957	. VIS AUTOTARAUDEUSE TETE BOMBE PHILLIPS #10x3/4 N500	2	2		
40	288101	BRAS PANTOGRAPHE À 3-4738		1		
40	288176	BRAS PANTOGRAPHE De 3-4739		1		
41	288114	BRAS D'EQUILIBRE ASS. (SOUDE) À 3-4738		1		
41	288163	BRAS D'EQUILIBRE ASS. (SOUDE) De 3-4739 À 5-0108		1		
41	288637	BRAS D'EQUILIBRE ASS. (SOUDE) De 5-0108	1	1		
41	780789	MONTANT AJUSTABLE 5/16-18	1	1		
41	500685	ECROU HEX BAGUE DE NYLON 5/16-18 SS	1	1		
42	500359	VIS A TETE HEXAGONAL M10-1.5x22 G8.8 N500	1	1		
43	286716	ESPACEUR ACETAL 8.3MM I.D.	10	10		
44	288116	ESPACEUR	4	4		
45	500381	RONDELLE PLATE 8.4x25.0x2.0 N500	10	10		
46	955297	VIS A TETE HEXAGONAL M8-1.25x25 G8.8 ZG603	2	2		
47	502837	ECROU HEX EPAULEMENT STOVER M8-1.25 N500	5	5		
48	5001347	VIS A TETE HEXAGONAL M8-1.25x70 SS	2	2		
49	502757	VIS A TETE HEXAGONAL M8-1.25x50 G8.8 N500	2	2		
50	284438	TIGE DE RETENUE À 3-4738		3		
50	780415	BOULON BUTEUR De 3-4739		1		
51	284447	RONDELLE "BELLEVILLE" De 3-4739	AR	AR		
57	287942	GUIDE	1	1		
60	287943	SUPPORT TIGE D'ARRET	2	2		
		A) CE PROTECTOR EST RECOUVERE DE "GRAVEL GUARD" ET EST PEINTURE NOIR, PRES POUR L'INSTALLATION				
		R) CES TIGES SONT REQUISES SEULEMENT SI VOUS CHANGEZ L'ANCIENNE POIGNEE POUR LA NOUVELLE #780794				
		S) CES TIGES SONT REQUISES SEULEMENT SI VOUS CHANGEZ L'ANCIENNE POIGNEE POUR LA NOUVELLE #780794 OU 780795 UP TO 3-4738				
		SVC) SERVICE				

De 3-4417 À 8-1043		Date:07-2024	PAGE:HF-1864-90
INST PORTE BAGAGES -AVEC RALLONGE ESCAMOTABLE			

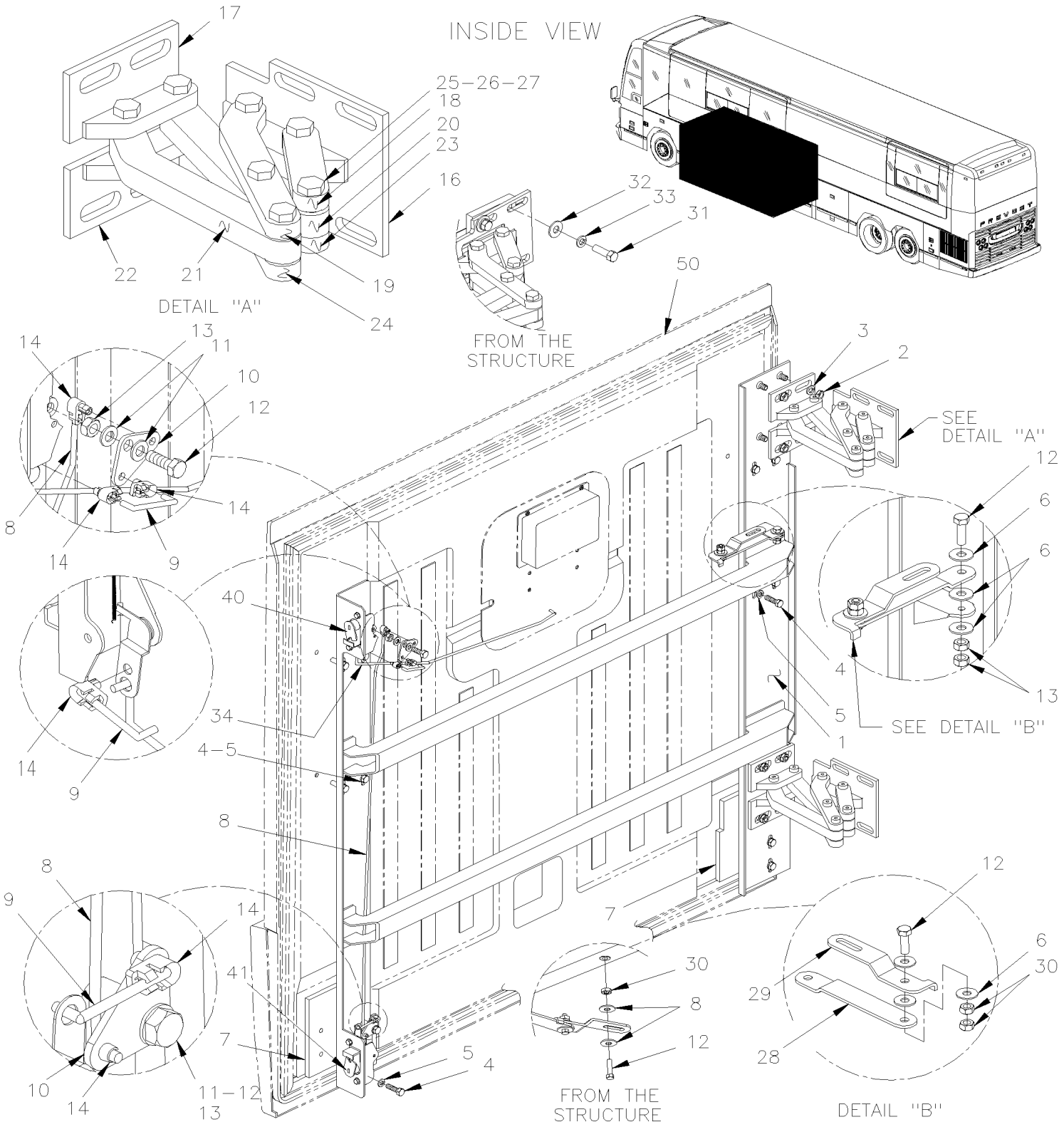

De 3-4417 À 8-1043		Date:07-2024	PAGE:HF-1864-90
INST PORTE BAGAGES -AVEC RALLONGE ESCAMOTABLE			

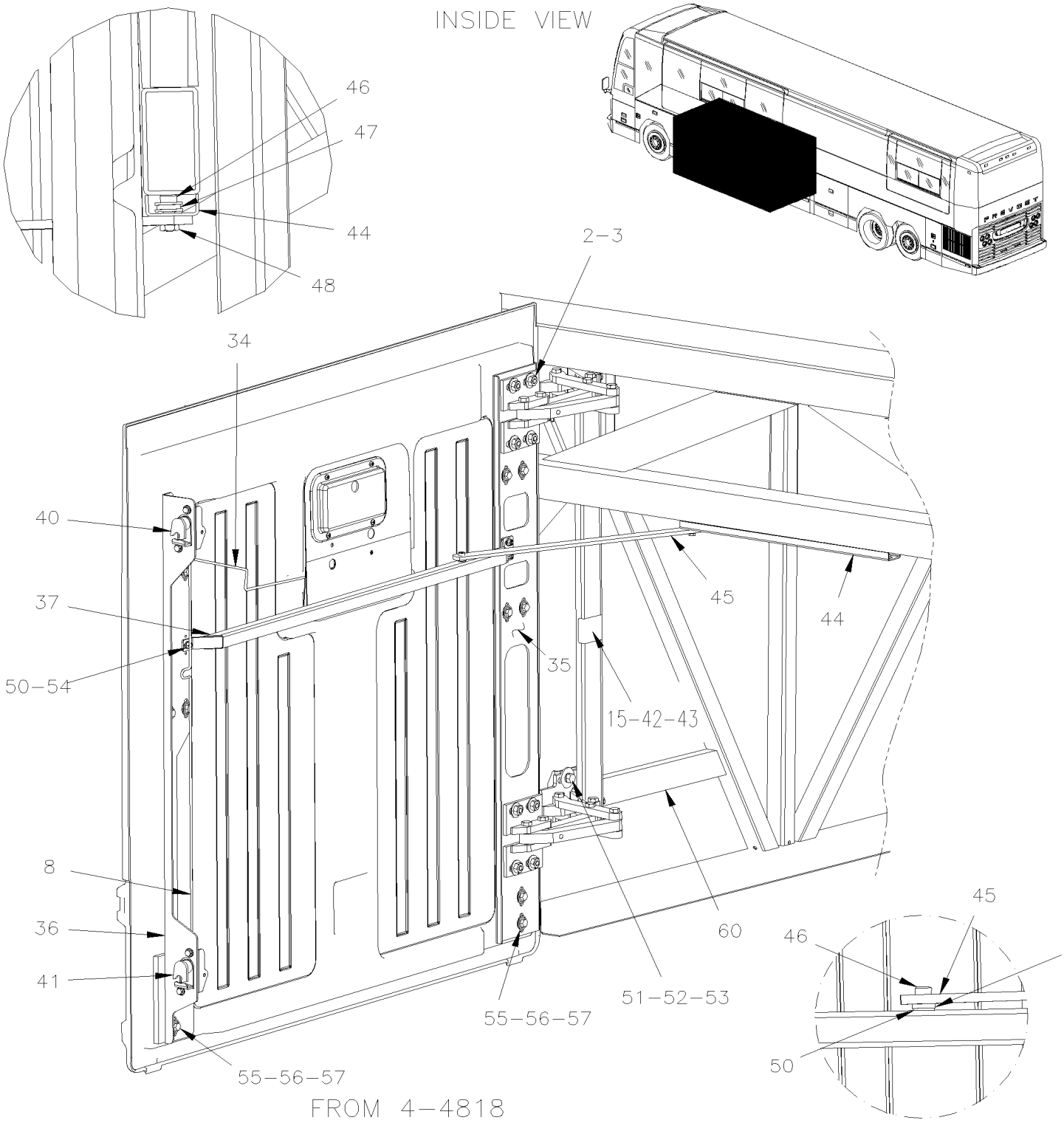

De 3-4417 À 8-1043		Date:07-2024	PAGE:HF-1864-90

INST PORTE BAGAGES -AVEC RALLONGE ESCAMOTABLE

Numéro d'article	Pièces	Description	H3411	H3455	VIP45	NOTES
	288126	PORTE BAGAGES ASS 48" / AVEC PENTURE A GAUCHE STREET SIDE	1	1	1	
1	287448	CADRE, PORTE PANTO ASS. À 4-4817			1	A
2	500102	ECROU HEX 3/8-16 SS			8	
3	5001214	RONDELLE "BELLEVILLE" 10.2x28.0x1.3			8	
4	500544	VIS A TETE HEXAGONAL M8-1.25x30 G8.8 Z050			12	
5	5001003	RONDELLE FREIN FENDUE 8.1x12.7x2.0 Z050			12	
6	5001210	RONDELLE PLATE .317x.500x.062 NYL			13	
7	287443	ESPACEUR À 4-4817			2	
8	287444	TIGE 862MM À 4-4817			1	
8	289248	TIGE 844MM De 4-4818			1	
9	287445	TIGE 45MM À 4-4817			2	
10	287442	PLATE DE LEVIER DE TRANSFERT À 4-4817			2	
11	500874	RONDELLE PLATE 8.4x17.0x1.6 Z050			4	
12	502589	VIS A TETE HEXAGONAL M8-1.25x25 G8.8 Z050			8	
13	502543	ECROU HEX M8-1.25 Z050			8	
14	504456	ATTACHE			4	
14	780340	RACCORD PLASTIQUE			1	
15	289255	PENTURE, PORTE BAGAGE VIP AVEC EXT. ASS. De 4-4818			1	B R
15	289269	. PENTURE, PORTE PENTUREE VIP De 4-4818			2	
16	287433	. . SUPPORT DE PENTURE/SECTION STRUCTURE			1	
17	287434	. . SUPPORT DE PENTURE/SECTION DU HAUT			1	
18	287435	. . BRAS DE PENTURE / COURT			1	
19	287436	. . BRAS DE PENTURE /LONG			1	
20	287437	. . BRAS DE PENTURE / CENTRE INTERIEUR			1	
NS	502570	. . RONDELLE FREIN FENDUE 6.1x11.8x1.6 SS De 4-4818			8	
NS	5001433	. . VIS A TETE HEXAGONAL M6-1.0x25 SS De 4-4818			1	
21	287438	. . BRAS DE PENTURE / CENTRE EXTERIEUR			1	
22	287439	. . SUPPORT DE PENTURE / SECTION DU BAS			1	
23	287440	. . BRAS DE PENTURE/SECT. BAS FILETE COURT			1	
24	287441	. . BRAS DE PENTURE/SECTION BAS FILETE LONG			1	
25	287449	. . BOULON AVEC EPAULEMENT M8-1.25			7	
26	289251	. . PALIER A EPAULEMENT 10MM I.D. 13MM O.D. X 8MM			14	
27	N25539	. . ADHESIF POUR FILET LOCTITE #262 / RED / 250ml			AR	
28	287446	BRAS DU MOTEUR À 4-4817			1	
29	287447	BRAS D'ARRET À 4-4817			1	
30	502543	ECROU HEX M8-1.25 Z050			2	
31	5001231	VIS A TETE HEXAGONAL M10-1.5x25 SS			32	
32	502644	RONDELLE PLATE 10.5x30.0x2.5 Z050			32	
33	500257	RONDELLE FREIN FENDUE 10.2x18.1x2.2 Z050			32	
34	287450	TIGE À 4-4817			1	
34	289254	TIGE / POIGNE & LOQUET / 496.3MM De 4-4818 À 6-0388			1	
34	289337	TIGE DROITE 497MM De 6-0389			1	S

De 3-4417 À 8-1043		Date:07-2024	PAGE:HF-1864-90

INST PORTE BAGAGES -AVEC RALLONGE ESCAMOTABLE

Numéro d'article	Pièces	Description	H3411	H3455	VIP45	NOTES
35	289246	SUPPORT, PORTE PENTUREE VIP De 4-4818			1	
36	289245	SUPPORT, PORTE PENTUREE VIP De 4-4818			1	
37	289252	TUBE, PORTE PENTUREE VIP 994.7MM De 4-4818 À 7-0771			1	
37	287575	TUBE, PORTE PENTUREE VIP 998.5MM De 7-0772 À 7-1055			1	
40	780282	LOQUET COTE GAUCHE À 4-4817			1	
40	289257	LOQUET, PORTE De 4-4818			1	
. NS	780340	. RACCORD PLASTIQUE De 4-4818			1	
41	780283	LOQUET COTE DROIT À 4-4817			1	
. NS	780340	. RACCORD PLASTIQUE À 4-4817			1	
41	289257	LOQUET, PORTE De 4-4818			1	
. NS	780340	. RACCORD PLASTIQUE De 4-4818			1	
NS	284438	TIGE DE RETENUE			2	
42	289256	TUBE, PORTE PENTUREE VIP 852MM De 4-4818			1	
43	144622	DECALQUE / "DO NOT READJUST..." De 4-4818			1	
44	289271	GLISSIERE, PORTE PENTUREE VIP A/EXT. (WELDED TO STRUCTURE) De 4-4818			1	
NS	285224	SUPPORT GAUCHE DE COURROIE			1	V
NS	284439	PLAQUE DE RETENUE / OVAL 16.5MM x 25.4MM W/2 HOLES			1	V
NS	505507	SANGLE NYLON 1 NOIR			AR	V
NS	504379	RIVET AVEUGLE TETE BOMBE OUVERT 3/16x1/4 SS			4	V
45	289259	BRAS, PORTE PENTUREE VIP De 4-4818			1	
46	502861	VIS EPAULEMENT SIX PAN CREUX 5/16x3/8 {1/4-20 N500 De 4-4818			2	
47	502638	RONDELLE PLATE .312x.734x.065 N500 De 4-4818			2	
48	500384	CONTRE ECROU HEX 1/4-20 G500 De 4-4818			1	
49	502768	RONDELLE PLATE CAOUTCHOUC .312x.625x.125 NEO De 4-4818			2	
NS	500877	RONDELLE PLATE .250x.562x.065 N500 De 4-4818			4	
50	**HF-1864-00**	**PORTE COMPARTIMENT A BAGAGES**				
51	502655	VIS A TETE HEXAGONAL M10-1.5x25 SS BK De 4-4818			8	
52	502616	RONDELLE FREIN FENDUE 10.2x18.1x2.2 SS De 4-4818			8	
53	5001443	RONDELLE PLATE 10.3x38.0x3.0 SS De 4-4818			8	
53	288939	ESPACEUR / SERVICE			4	
54	502681	ECROU HEX BAGUE DE NYLON M6-1.0 N500 G8 De 4-4818			3	
55	502857	RONDELLE FREIN STRIEE 8.2x26.3x1.8 N500 De 4-4818			4	
56	502836	VIS A TETE HEXAGONAL M8-1.25x35 G8.8 N500 De 4-4818			4	
57	289260	ESPSCEUR EN PLASTIQUE 103MM X 165MM X 10MM De 4-4818			2	
60	**HF-1893-00**	**STRUCTURE COMPARTIMENT BAGAGES**				
		POUR NOUVELLE INSTALLATION PENTURE PORTE VOIR PAGE H7-1864-91				
70	288875P	PENTURE, PORTE BAGAGE VIP AVEC EXT. ASS.	1	1	1	
70	288991	PENTURE, PORTE BAGAGE VIP AVEC EXT. ASS.	1	1	1	
71	288934	. PLAQUE COTÉ STRUCTURE	2	2	2	
72	288928	. SECTION H COURTE	2	2	2	

De 3-4417 À 8-1043		Date:07-2024	PAGE:HF-1864-90

INST PORTE BAGAGES -AVEC RALLONGE ESCAMOTABLE

Numéro d'article	Pièces	Description	H3411	H3455	VIP455	NOTES
73	288926	. SECTION H LONGUE	2	2	2	
74	288930	. BRAS DE PENTURE / CENTRE EXTERIEUR	2	2	2	
75	288932	. BRAS DE PENTURE / CENTRE INTERIEUR	2	2	2	
76	288924	. PLAQUE COTÉ PORTE	1	1	1	
77	502843	. VIS A TETE HEXAGONAL M6-1.0x45 G8.8 N500	4	4	4	
78	5001182	. ECROU HEX BAGUE DE NYLON M6-1.0 SS	18	18	18	
79	502573	. RONDELLE PLATE 6.4x12.5x1.6 SS	18	18	18	
80	288935	. TUBE, PORTE PENTUREE VIP 744MM	1	1	1	
81	507217	. PALIER A EPAULEMENT 12MM I.D. 20MM O.D. X 10MM	28	28	28	
83	288937	. GOUPILLE 12MM O.D. X 41MM	12	12	12	
84	288936	. GOUPILLE 12MM O.D. X 64MM	2	2	2	
		A) TEL QUE MONTRE				
		B) INCLUS ITEMS #42				
		R) TEL QUE MONTRE				
		S) CES TIGES SONT REQUISES SEULEMENT SI VOUS CHANGEZ L'ANCIENNE POIGNEE POUR LA NOUVELLE #780794 OU 780795				
		V) OPTION SPÉCIAL POUR CERTAIN CONVERTISEUR				

De 3-4417 À 8-1043		Date:07-2024	PAGE:HF-1865-00
PANNEAUX COMPARTIMENT A BAGAGES			

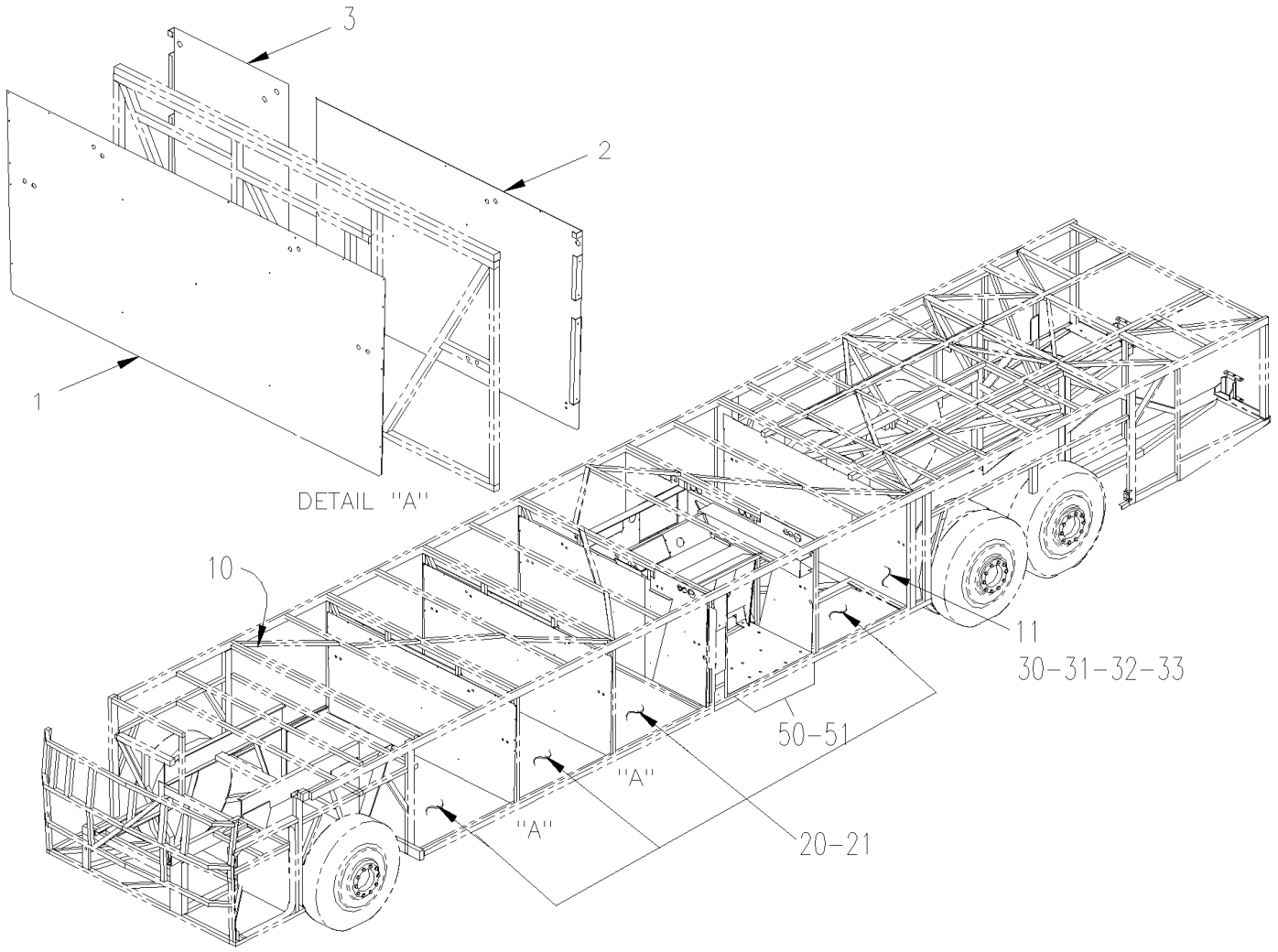

De 3-4417 À 8-1043		Date:07-2024	PAGE:HF-1865-00

PANNEAUX COMPARTIMENT A BAGAGES

Numéro d'article	Pièces	Description	H3441	H3455	VIP455	NOTES
1	482638	PANNEAU DE VALISE	1			
1	482638	PANNEAU DE VALISE		2	2	
1	483758	PANNEAU / EN AVANT DU MUR / AVEC RALLONGE ESCAMOTABLE 1717MM De 4-4818			1	H
2	482636	PANNEAU / EN ARRIRE DU MUR / 1724MM	2	2		
2	483757	PANNEAU SEPARATION COMP. BAGAGE / W/SLIDE-OUT De 4-4818			1	H
3	482637	COMPARTIMENT A BAGAGE AUTO 40'	1			
3	482637	COMPARTIMENT A BAGAGE AUTO 40'		2	2	
10	213417	PANNEAU AVANT COMP'T BAGAGES	1	1	1	
10	214704	PANNEAU AVANT COMP'T BAGAGES / W/"SLIDE-OUT" De 4-4818 À 7-0771			1	H
NS	214790	PANNEAU, ETANCHEITE PENTURE A/EXT. V5 À 7-0771			1	H
11	214483	PANNEAU AV. SOUS-CH. ARR. À 3-4757	1	1	1	
11	214886	PANNEAU AV. SOUS-CH. ARR. W/O W.C.L. De 4-4758	1	1	1	
20	482533	PANNEAU PLANCHER 1181MM WIDE / FIBERGLASS	3			
. NS	IS-96037	. SEE INSTRUCTION SHEET	1			
20	482533	PANNEAU PLANCHER 1181MM WIDE / FIBERGLASS		4		
. NS	IS-96037	. SEE INSTRUCTION SHEET		1		
20	482533	PANNEAU PLANCHER 1181MM WIDE / FIBERGLASS À 3-4446			4	
. NS	IS-96037	. SEE INSTRUCTION SHEET À 3-4446			1	
20	483689	PANNEAU PLANCHER 1181MM WIDE / WOOD De 3-4447			4	
. NS	IS-96037	. SEE INSTRUCTION SHEET De 3-4447			1	
21	483741	RECOUVREMENT DE PLANCHER DE VALISE H De 3-4447			4	
		LES 3 MOULURE EN ALUMINIUM SONT UTILISE POUR				
		FINITTION TAPIS SUR DES MURS COMPARTIEMENT				
		BAGAGES A TOUTES LES POSITIONS				
NS	850027	ISOLATION BRUIT ADH2 1/16" x 39" x 48"	AR	AR	AR	
31	481776	MOULURE EN FORME "J" / 2510MM (98 13/16") / A/A	2	2	2	
31	482209	MOULURE EN FORME "J" / 902MM (35 1/2") / A/A	4	4	4	
32	482210	TAPIS (OZITE) AVANT	1	1	1	
33	482214	OZITE 1245 MM x 2573 MM	1	1	1	
33	810034	. OZITE CHARBON 12' 12 FT WIDE	AR	AR	AR	
50	**HF-1893-00**	**STRUCTURE COMPARTIMENT BAGAGES**				
51	**HF-1865-20**	**PANNEAU COMPARTIMENT CONDENSEUR & EVAPORATEUR**				
		H) UTILISE SEULEMENT AVEC OPTION PORTE BAGAGES AVEC PENTURE POUR RALLONGE ESCAMOTABLE				

De 3-4417 À 8-1043		Date:07-2024	PAGE:HF-1865-20
PANNEAU COMPARTIMENT CONDENSEUR & EVAPORATEUR			

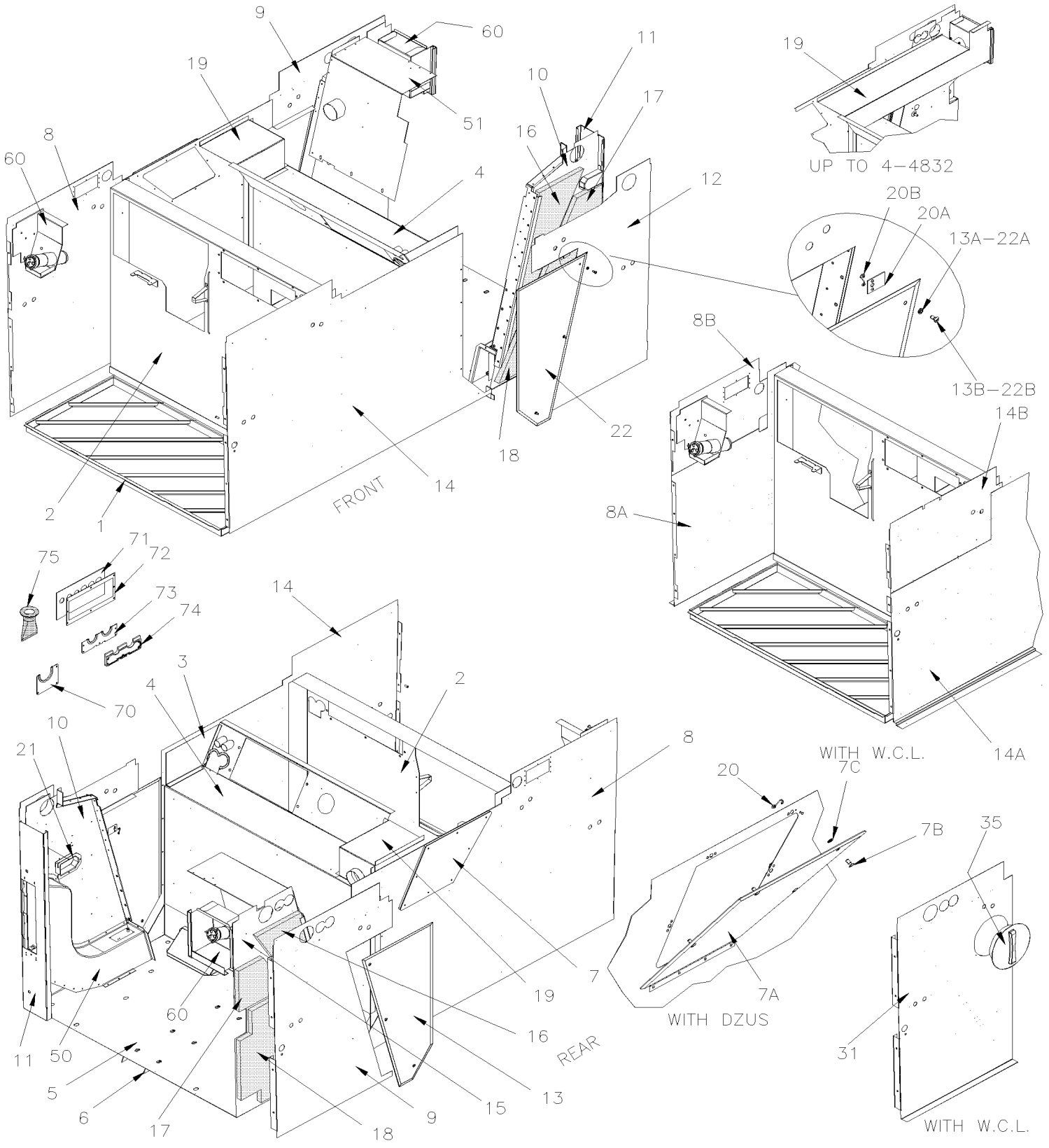

De 3-4417 À 8-1043		Date:07-2024	PAGE:HF-1865-20

PANNEAU COMPARTIMENT CONDENSEUR & EVAPORATEUR

Numéro d'article	Pièces	Description	H3411	H3455	VIP455	NOTES
1	213354P	SUPPORT (SOUDE) 1265MM x 582MM	1	1	1	
1	Call order desk	SUPPORT (SOUDE) De 7-1042	1	1	1	P C
2	453224	PANNEAU MUR / COND ET "FUEL" COMPARTIMENT	1	1	1	
3	453117	PANNEAU FERMETURE AVANT	1	1	1	
4	452563	PANNEAU MUR / EVAPORATEUT ET "FUEL" COMPARTIMENT À 4-4832	1	1		
4	453968	PANNEAU MUR / EVAPORATEUT ET "FUEL" COMPARTIMENT De 4-4833	1	1		
4	453118	PANNEAU MUR / EVAPORATEUT ET "FUEL" COMPARTIMENT À 4-4832			1	
4	453974	PANNEAU MUR / EVAPORATEUT ET "FUEL" COMPARTIMENT De 4-4833			1	
5	451889	PLANCHER EVAPORATEUR À 4-4832	1	1	1	
5	454023	PLANCHER EVAPORATEUR De 4-4833	1	1	1	
6	213363	SUPPORT ANGULAIRE 702MM	2	2	2	
7	482355	PANNEAU D'ACCES	1	1	1	
7A	484271	PANNEAU D'ACCES / W/"DZUS" FASTENER	1	1		
. A	483663	. PANNEAU D'ACCES / W/"DZUS" FASTENER	1	1		
. B	504363	. GOUJON 5/16 O.D. X 7/16 (DZUS)	4	4		
. C	504353	. RETENUE 5/16" DIA. (DZUS)	4	4		
. NS	506268	. RUBAN ADH1 POL 3/8"x1/2"x25' / GREY 1820	AR	AR		
8	483345	PANNEAU / "FUEL" ET COND ARRIÈRE À 7-0931	1	1		
8	485586	PANNEAU / "FUEL" ET COND ARRIÈRE De 7-0932	1	1		
8	214789	PANNEAU / "FUEL" ET COND ARRIÈRE / W/"DZUS" FASTENER À 7-0931	1	1		
8	485605	PANNEAU / "FUEL" ET COND ARRIÈRE / W/"DZUS" FASTENER De 7-0932	1	1		
8	483345	PANNEAU / "FUEL" ET COND ARRIÈRE À 7-0771			1	
8	485548	PANNEAU / "FUEL" ET COND ARRIÈRE W/SLIDE-OUT De 7-0772			1	
8	485598	PANNEAU / "FUEL" ET COND ARRIÈRE W/SLIDE-OUT De 7-0932			1	
NS	485561	PANNEAU DE FERMETURE DU HAUT W/SLIDE-OUT 158MM x 752MM De 7-0932			1	
8A	483764	PANNEAU / "FUEL" ET COND ARRIÈRE W/W.C.L. De 4-4705		1		
8A	484102	PANNEAU / "FUEL" ET COND ARRIÈRE W/W.C.L. & W/"DZUS" FASTENER De 4-4705		1		
8B	483765	PANNEAU DE COTE / CONDENSEUR W/W.C.L. De 4-4705		1		
9	482642	PANNEAU / EVAPORATEUR ARRIÈRE À 7-0931	1	1		
9	485587	PANNEAU / EVAPORATEUR ARRIÈRE De 7-0932	1	1		
9	482642	PANNEAU / EVAPORATEUR ARRIÈRE À 7-0771			1	
9	485587	PANNEAU / EVAPORATEUR ARRIÈRE De 7-0772	1	1	1	
10	451892	PANNEAU INTÉRIEUR EVAPORATEUR AVANT À 3-4757	1	1	1	
10	457401	PANNEAU INTÉRIEUR EVAPORATEUR AVANT De 4-4758 À 6-0635	1	1	1	
10	454417	PANNEAU INTÉRIEUR EVAPORATEUR AVANT De 6-0436	1	1	1	
10	454054	PANNEAU INTÉRIEUR EVAPORATEUR AVANT W/SLIDE-OUT De 4-4818 À 6-0435			1	
10	454410	PANNEAU INTÉRIEUR EVAPORATEUR AVANT W/SLIDE-OUT De 6-0436			1	
11	213576	PANNEAU PRISE D'AIR ASS. SANS GRILLE À 5-0167	1	1	1	
11	215697	PANNEAU PRISE D'AIR ASS. SANS GRILLE De 5-0168				
11	215731	PANNEAU PRISE D'AIR ASS. SANS GRILLE W/SLIDE-OUT De 5-0168 À 6-0435			1	
11	215866	PANNEAU PRISE D'AIR ASS. SANS GRILLE W/SLIDE-OUT De 6-0436			1	
12	482640	PANNEAU / EVAPORATEUR AVANT À 7-0931	1	1		

De 3-4417 À 8-1043		Date:07-2024	PAGE:HF-1865-20

PANNEAU COMPARTIMENT CONDENSEUR & EVAPORATEUR

Numéro d'article	Pièces	Description	H3441	H3455	VIP45	NOTES
12	485588	PANNEAU / EVAPORATEUR AVANT De 7-0932	1	1		
12	482640	PANNEAU / EVAPORATEUR AVANT À 7-0935			1	
12	215156	PANNEAU / EVAPORATEUR AVANT W/SLIDE-OUT De 4-4818			1	
12	485603	PANNEAU / EVAPORATEUR AVANT De 7-0936			1	
12	484112	PANNEAU / EVAPORATEUR AVANT "OPTION 200946/SPECIAL" À 7-0931			1	H
13	482645	PORTE ASS BACKWARD	1	1	1	
. A	504363	. GOUJON 5/16 O.D. X 7/16 (DZUS)	3	3	3	
. B	504353	. RETENUE 5/16" DIA. (DZUS)	3	3	3	
14	482701	PANNEAU / "FUEL" ET COND AVANT À 7-0931	1	1	1	
14	485591	PANNEAU / "FUEL" ET COND AVANT De 7-0932	1	1	1	
NS	485601	PANNEAU DE FERMETURE DU HAUT 135MM x 752MM De 7-0932	1	1	1	
14	482697	PANNEAU / CONDENEUR / AVANT W/W.C.L.		1		
14	483766	PANNEAU / "FUEL" ET COND AVANT W/W.C.L. À 7-0931		1		
14	485547	PANNEAU / "FUEL" ET COND AVANT W/SLIDE-OUT De 7-0772 À 7-0931			1	
14	485596	PANNEAU / "FUEL" ET COND AVANT W/SLIDE-OUT De 7-0932			1	
NS	485556	PANNEAU DE FERMETURE DU HAUT 133MM x 866MM De 7-0932			1	
14A	485589	PANNEAU / "FUEL" ET COND AVANT W/W.C.L. À 7-0931		1		
14B	485602	PANNEAU / CONDENSEUR W/W.C.L. De 7-0932		1		
15	453606	PANNEAU INTÉRIEUR EVAPORATEUR ARRIÈRE À 4-4832	1	1	1	
15	453971	PANNEAU INTÉRIEUR EVAPORATEUR ARRIÈRE De 4-4833 À 5-0167	1	1	1	
15	454221	PANNEAU INTÉRIEUR EVAPORATEUR ARRIÈRE De 5-0168	1	1	1	
15	453805	PANNEAU INTÉRIEUR EVAPORATEUR ARRIÈRE W/SLIDE-OUT De 4-4818 À 6-0435			1	
15	453659	PANNEAU INTÉRIEUR EVAPORATEUR ARRIÈRE W/SLIDE-OUT De 6-0436			1	
16	452030	ISOLANT	2	2	2	
17	453071	ISOLANT	2	2	2	
18	453069	ISOLANT	2	2	2	
19	451976	CONDUIT ASS. À 4-4832	1	1	1	
19	453967	COUVERCLE ASS. De 4-4833	1	1	1	
20	481717	PLAQUE ASS.	1	1	1	
. A	481718	. PLAQUE	1	1	1	
. B	504365	. RESSORT	1	1	1	
21	452041	BOITE	2	2	2	
22	482646	PORTE ASS FORWARD		1		
. A	504363	. GOUJON 5/16 O.D. X 7/16 (DZUS)		3		
. B	504353	. RETENUE 5/16" DIA. (DZUS)		3		
31	482694	PANNEAU / EVAPORATEUR ARRIÈRE W/W.C.L. RICON À 4-4704		1		WCL
31	483763	PANNEAU / EVAPORATEUR ARRIÈRE W/W.C.L. RICON De 4-4705		1		WCL
35	900825	COUVERCLE 8" ET ANNEAU FILETE		1		WCL
35	504717	RIVET AVEUGLE TETE BOMBE OUVERT 1/8x1/4 SS		6		WCL
35	680096	SCELLANT BUTYL ALUM / GRIS / 310ml CARTRIDGE	AR	AR	AR	WCL

De 3-4417 À 8-1043		Date:07-2024	PAGE:HF-1865-20

PANNEAU COMPARTIMENT CONDENSEUR & EVAPORATEUR

Numéro d'article	Pièces	Description	H3411	H3455	VIP455	NOTES
50	**HF-2215-00**	**COMPOSANTES EVAPORATEUR & CONTRÔLE D'AIR**				
51	**HF-2220-00**	**CONDUIT D'AIR SOUS LE PLANCHER**				
60	**HF-0310-10**	**BOUCHON RESERVOIR A CARBURANT**				
70	454325	PLAQUE DE FERMETURE POUR TUYAUX / SS 110MM X 95MM	1	1	1	
70	Call order desk	PLAQUE DE FERMETURE POUR TUYAUX / SS 110MM X 95MM	1	1	1	P
70	454326	PLAQUE DE FERMETURE POUR TUYAUX / SS 100MM X 75MM	1	1	1	
70	Call order desk	PLAQUE DE FERMETURE POUR TUYAUX / SS 100MM X 75MM	1	1	1	P
71	481714	CAOUTCHOUT AUTOUR DES 6 TUBES 130MM x 250MM	1	1	1	
72	481764	PLAQUE DE RETENUE 130MM x 250MM	1	1	1	
73	453145	PLAQUE DE FERMETURE POUR TUYAUX / SS 55.0MM x 181MM À 7-0633	1	1	1	
74	454248	PLAQUE DE FERMETURE PLASTIQUE DROITE 57.2MM x 181MM De 7-0634	1	1	1	
74	457424	PLAQUE DE FERMETURE PLASTIQUE DROITE 57.2MM x 181MM	1	1	1	
74	454249	PLAQUE DE FERMETURE PLASTIQUE GAUCHE 57.2MM x 181MM De 7-0634	1	1	1	
74	457425	PLAQUE DE FERMETURE PLASTIQUE GAUCHE 57.2MM x 181MM	1	1	1	
75	590284	DRAIN D'ÉCOULEMENT 1" I.D. X 5" / FLAT	3	3	3	
NS	504021	BRIDE DE SERRAGE / 11/16"-1"1/2 SS / HS-16	3	3	3	
		C) AVEC BAVETTE / GRILLE CONDENSEUR				
		H) UTILISE SEULEMENT AVEC OPTION PORTE BAGAGES AVEC PENTURE POUR RALLONGE ESCAMOTABLE				
		WCL) AVEC MONTE PERSONNE RICON				
		P) CONTACTER LE BUREAU DE PRISE DE COMMANDE				

De 3-4417 À 8-1043		Date:07-2024	PAGE:HF-1866-00
PORTE EVAPORATEUR ASS			

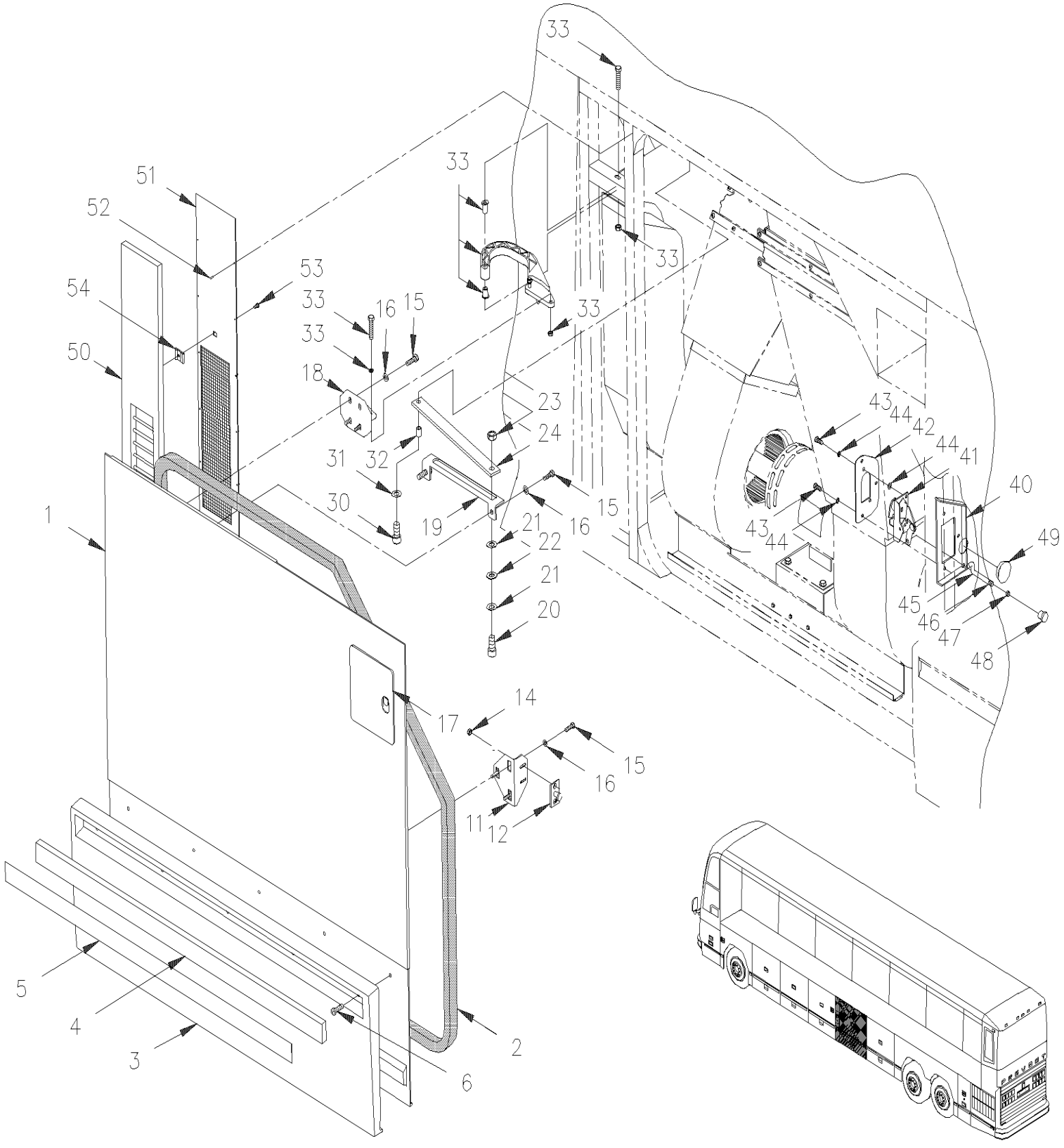

De 3-4417 À 8-1043		Date:07-2024	PAGE:HF-1866-00

PORTE EVAPORATEUR ASS

Numéro d'article	Pièces	Description	H3441	H3455	VIP455	NOTES
	287618	PORTE EVAPORATEUR ASS	1	1		
	287618	PORTE EVAPORATEUR ASS À 5-0333			1	
	287619	PORTE EVAPORATEUR ASS De 5-0334			1	
1	285772	PORTE MOULEE / FIBRE DE VERRE	1	1		
1	285772	PORTE MOULEE / FIBRE DE VERRE À 5-0333			1	
1	288670	PORTE MOULEE / FIBRE DE VERRE De 5-0334			1	
2	285778	. JOINT D'ETANCHEITE CAOUTCHOUC / PORTE EVAPORATEUR / 1146MM X 1115MM À 5-0220	1	1	1	
2	289934	. JOINT D'ETANCHEITE CAOUTCHOUC / PORTE EVAPORATEUR / 1146MM X 1115MM De 5-0221	1	1	1	
NS	680066	. ADHESIF / ADBOND #5014 / 23.6ML BOTTLE	AR	AR	AR	
3	285771	. PROTECTEUR BAS DE CAISSE	1	1	1	
3	285905	. PROTECTEUR BAS DE CAISSE AVEC ENDUIT GRAVEL	1	1		
NS	681348	. RUBAN ADH2 ACRYLIC .045" x 1" x 108' / VHB4952	AR	AR	AR	
NS	682462	. ADHESIF SIKA #252 / NOIR / 310ml CARTRIDGE	AR	AR	AR	
4	285709	. EXTRUSION ASM AVEC REFLECTEUR 1189MM	1	1	1	
. NS	285542	. . EXTRUSION 1189MM	1	1	1	
4	280237	. EXTRUSION ASM AVEC REFLECTEUR 1185MM	1	1	1	SVC
. NS	280116	. . EXTRUSION 1185MM	1	1	1	SVC
4	685126	. ADHESIF SIMSON #ISR 70-03 / GRIS / 600ml SAUSAGE	AR	AR	AR	SVC
5	283100	. . BANDE REFLECHISSANTE BLANCHE / 38MM X 15' ROLL	AR	AR	AR	
. NS	780277	. . . BANDE REFLECHISSANTE BLANCHE / 38MM X 150' ROLL	AR	AR	AR	
NS	680025	. CAULKING STRIP 3/16" O.D. X 14'	AR	AR	AR	
6	500120	. VIS AUTOTARAUDEUSE TETE BOMBE PHILLIPS #6x1/2 SS	5	5	5	
11	285773	. ANGULAIRE	1	1	1	
12	284438	. TIGE DE RETENUE	1	1	1	
14	502883	. ECROU HEX 7/16-14 N500	2	2	2	
15	502862	. VIS A TETE HEXAGONAL M8-1.25x20 G8.8 N500	AR	AR	AR	
16	5001699	. RONDELLE "BELLEVILLE" 8.2x22x1.4 N500	AR	AR	AR	
17	**HF-1875-00**	**PORTE GOULOT DE REMPLISSAGE DU CARBURANT**				
18	**HF-1879-90**	**SUPPORT & PENTURE DE PORTE EXTERIEUR**				
19	283776	. BARRURE PORTE RADIATEUR H3 À 7-0771	1	1	1	
19	287577	. BARRURE PORTE RADIATEUR H3 De 7-0772	1	1	1	
20	502625	. VIS EPAULEMENT SIX PAN CREUX 5/16x3/8 {1/4-20	1	1	1	
21	500270	. RONDELLE PLATE .406x1.000x.063 SS	2	2	2	
22	502768	. RONDELLE PLATE CAOUTCHOUC .312x.625x.125 NEO	1	1	1	
23	502819	. CONTRE ECROU HEX 1/4-20 Z050	1	1	1	
24	283774	. BRAS POUDRE EPOXY	1	1	1	
30	502780	VIS A TETE HEXAGONAL M8-1.25x25 SS BK	1	1	1	
NS	5001337	ECROU INSERTION FL HEX M8-1.25 0.5-3.0 Z050	1	1	1	
31	502583	RONDELLE FREIN STRIEE 8.15x22.3x1.0 Z050	1	1	1	
32	283770	ESPACEUR	1	1	1	
33	**HF-1879-90**	**SUPPORT & PENTURE DE PORTE EXTERIEUR**				
40	282988	SUPPORT	1	1	1	

De 3-4417 À 8-1043		Date:07-2024	PAGE:HF-1866-00

PORTE EVAPORATEUR ASS

Numéro d'article	Pièces	Description	H3411	H3455	VIP455	NOTES
41	780587	LOQUET GAUCHE AVEC GRAISSEUR	1	1	1	
. NS	507607	. RACCORD DE GRAISSAGE / M6-1.00	1	1	1	
42	285765	PLAQUE D'ATTACHE	1	1	1	
43	502563	VIS A TETE HEXAGONAL M6-1.0x12 G8.8 Z050	5	5	5	
44	502564	RONDELLE FREIN FENDUE 6.1x11.8x1.6 Z050	5	5	5	
45	282984	TIGE D'OUVERTURE 52MM	1	1	1	
46	504083	PASSE-FIL / .250x.468.406	1	1	1	
47	500764	ECROU HEX #8-32 Z050	1	1	1	
48	505504	KNOB NOIR 8-32	1	1	1	
49	504393	BOUCHON "SNAP-IN" / 1.200 O.D.	1	1	1	
50	473639	PANNEAU PRISE D'AIR / W/SCREEN	1	1		
50	473639	PANNEAU PRISE D'AIR / W/SCREEN À 5-0333			1	
50	476632	PANNEAU PRISE D'AIR De 5-0334			1	
NS	287332	SUPPORT, PANNEAU PRISE D'AIR VIP A/EXT. De 5-0151			1	S
51	213544	CADRE PORTE WCL RIC9	1	1	1	
51	215730	PANNEAU De 5-0151			1	S
52	504248	RIVET "CHERRY Q" TETE FRAISE FERME 3/16x1/4 SS	AR	AR	AR	
53	500535	VIS AUTOTARAUDEUSE TETE HEX #14x3/4 Z050 À 5-0333	AR	AR	AR	
53	5001639	ECROU RESSORT EN "U" M6-1.0 0.34-4 MAG565 De 5-0334	AR	AR	AR	
54	502764	ECROU RESSORT EN "J" #14A .035-.046 À 5-0333	AR	AR	AR	
54	500903	ECROU RESSORT EN "J" # 14 .035-.046 DP320 À 5-0333	AR	AR	AR	
54	502830	VIS A TETE HEXAGONAL M6-1.0x20 G8.8 N500 De 5-0334	AR	AR	AR	
		S) AVEC RALLONGE ESCAMOTABLE				
		SVC) SERVICE				

De 3-4417 À 3-4757		Date:07-2024	PAGE:HF-1868-00
PORTE COMPRESSEUR A/C ASS			

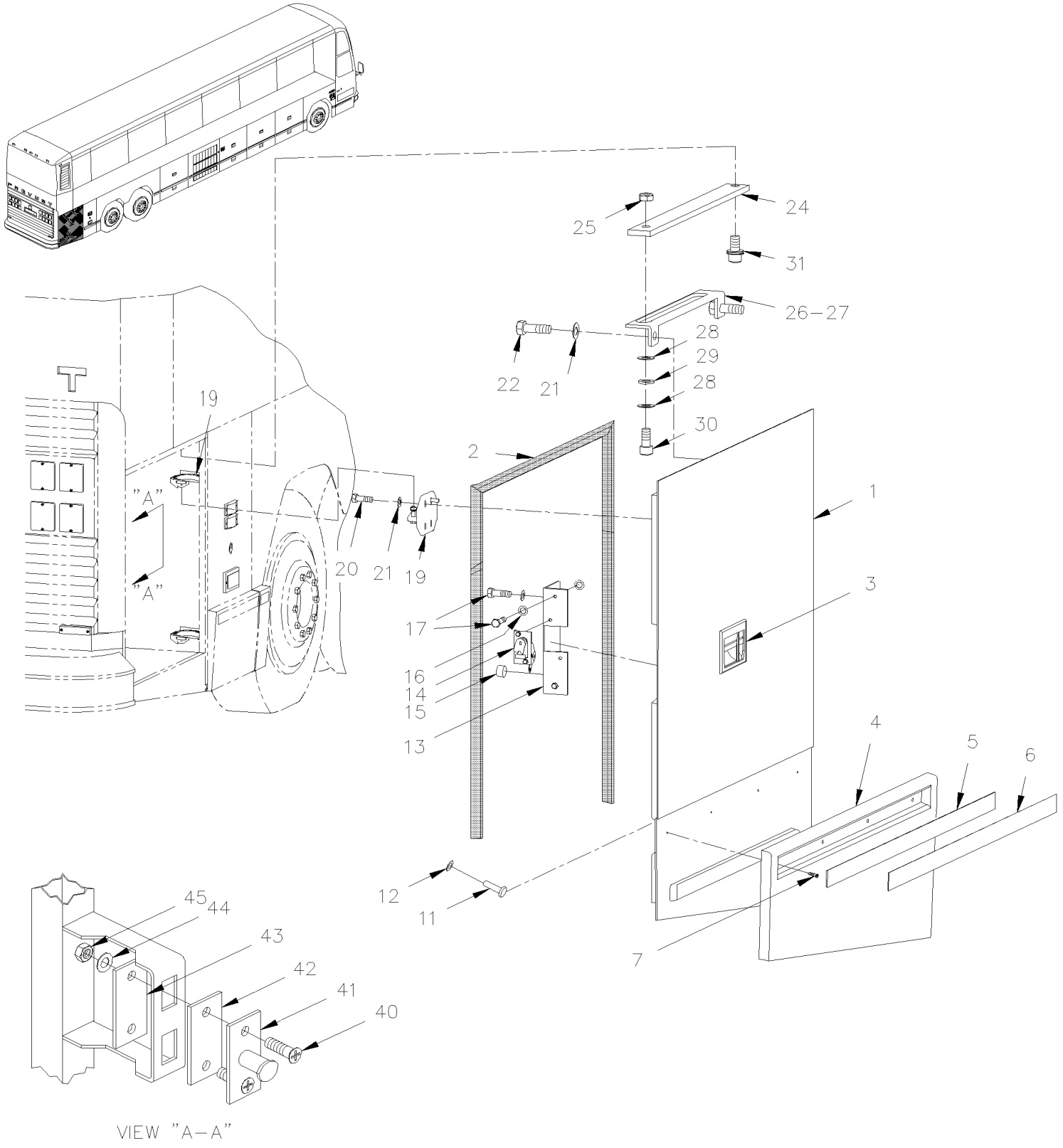

De 3-4417 À 3-4757		Date:07-2024	PAGE:HF-1868-00

PORTE COMPRESSEUR A/C ASS

Numéro d'article	Pièces	Description	H3411	H3455	VIP455	NOTES
	286236P	PORTE COMPRESSEUR ASS	1	1	1	
	285273P	PORTE MOT. ARR. DR. A/WCL	1	1		
1	285860	. PORTE MOTEUR DR NEW	1	1	1	
2	287240	. JOINT D'ETANCHEITE CAOUTCHOUC 1035MM X 840MM À 5-0220	1	1	1	
2	289936	. JOINT D'ETANCHEITE CAOUTCHOUC 1035MM X 840MM De 5-0221	1	1	1	
2	2800148	. JOINT D'ETANCHEITE CAOUTCHOUC 1035MM X 840MM	1	1	1	
3	**HF-1864-32**	**. DISPOSITIF DE VERROUILLAGE & CLES - TYPE "NS"**				
3	**HF-1864-32**	**. DISPOSITIF DE VERROUILLAGE & CLES - TYPE "NS"**				
NS	283823	. PLAQUE DE FERMETURE / 293MM X 318MM	1	1		
4	285863	. PROTECTEUR BAS DE CAISSE	1	1	1	
4	286213	. PROTECTEUR BAS DE CAISSE AVEC ENDUIT GRAVEL	1	1	1	A
5	285956	. EXTRUSION ASM AVEC REFLECTEUR 1074MM	1	1	1	
. NS	285864	. . EXTRUSION 1074MM	1	1	1	
5	280234	. EXTRUSION ASM AVEC REFLECTEUR 1070MM	1	1	1	SVC
. NS	280119	. . EXTRUSION 1070MM	1	1	1	SVC
5	685126	. ADHESIF SIMSON #ISR 70-03 / GRIS / 600ml SAUSAGE	AR	AR	AR	SVC
6	283100	. . BANDE REFLECHISSANTE BLANCHE / 38MM X 15' ROLL	AR	AR	AR	
. NS	780277	. . . BANDE REFLECHISSANTE BLANCHE / 38MM X 150' ROLL	AR	AR	AR	
7	500120	. VIS AUTOTARAUDEUSE TETE BOMBE PHILLIPS #6x1/2 SS	4	4	4	
11	504108	. RIVET AVEUGLE TETE BOMBE OUVERT 1/8x1/2 AL	AR	AR	AR	H
12	500437	. RONDELLE PLATE .125x.375x.040 Z050	AR	AR	AR	
13	285764	. SUPPORT DU HAUT	1	1	1	
14	780653	. LOQUET DROITE AVEC GRAISSEUR	1	1	1	
. NS	780340	. . RACCORD PLASTIQUE	1	1	1	
. NS	507607	. . RACCORD DE GRAISSAGE / M6-1.00	1	1	1	
NS	283277	. TIGE / POIGNE & LOQUET / 465MM	1	1	1	
14	289369	. TIGE / POIGNE & LOQUET / 454.6MM / SERVICE	1	1	1	S
15	507295	. BOUCHON / 1.375 O.D. BLACK	1	1	1	
16	502582	. RONDELLE FREIN STRIEE 6.1x16.2x0.9 Z050	10	10	10	
17	502563	. VIS A TETE HEXAGONAL M6-1.0x12 G8.8 Z050	10	10	10	
19	**HF-1879-90**	**. SUPPORT & PENTURE DE PORTE EXTERIEUR**				
20	502790	. VIS A TETE HEXAGONAL M8-1.25x20 G8.8 Z050	4	4	4	
21	502584	. RONDELLE FREIN STRIEE 8.2x26.3x1.8 Z050	4	4	4	
22	502790	. VIS A TETE HEXAGONAL M8-1.25x20 G8.8 Z050	4	4	4	
24	283772	BRAS POUDRE EPOXY	1	1	1	
25	502819	CONTRE ECROU HEX 1/4-20 Z050	1	1	1	
26	283771	BARRURE PORTE RADIATEUR H3	1	1	1	
27	284640	ATTACHE	1	1		
NS	284439	PLAQUE DE RETENUE / OVAL 16.5MM x 25.4MM W/2 HOLES	1	1		
NS	5001161	RONDELLE FREIN FENDUE 8.1x14.8x2.0 SS-304	1	1		
NS	504379	RIVET AVEUGLE TETE BOMBE OUVERT 3/16x1/4 SS	2	2		J
NS	505507	SANGLE NYLON 1 NOIR	1	1		

De 3-4417 À 3-4757		Date:07-2024	PAGE:HF-1868-00

PORTE COMPRESSEUR A/C ASS

Numéro d'article	Pièces	Description	H3411	H3455	VIP455	NOTES
28	500441	RONDELLE PLATE .312x.734x.065 Z050	1	1	1	
29	502768	RONDELLE PLATE CAOUTCHOUC .312x.625x.125 NEO	1	1	1	
30	502625	VIS EPAULEMENT SIX PAN CREUX 5/16x3/8 {1/4-20	1	1	1	
31	500347	VIS A TETE HEXAGONAL 5/16-18x1 1/4 SS	1	1	1	
NS	283770	ESPACEUR	1	1	1	
NS	502523	ECROU SERTISSABLE TETE PLATE OUVERTE 5/16-18 .059-.119	1	1	1	
NS	502583	RONDELLE FREIN STRIEE 8.15x22.3x1.0 Z050	1	1	1	
40	500316	VIS MECANIQUE TETE PLATE PHILLIPS 1/4-28x3/4 SS	2	2	2	F
41	780278	GOUPILLE PERCUTEUR	1	1	1	
42	283046	ESPACEUR GACHE / AVEC TROU / 60MM X 25MM	AR	AR	AR	
43	283326	PLAQUE GACHE, MONTAGE / 60MM X 25MM	1	1	1	
44	502582	RONDELLE FREIN STRIEE 6.1x16.2x0.9 Z050	2	2	2	
45	500692	ECROU HEX 1/4-28 Z050	2	2	2	
		A) CE PROTECTOR EST RECOUVERE DE "GRAVEL GUARD" ET EST PEINTURE NOIR, PRES POUR L'INSTALLATION				
		F) POUR FIXER GOUJON DE RETENUE				
		H) POUR FIXER JOINT DE CAOUTCHOUC				
		J) POUR FIXER BANDE DE RETENUE				
		S) CETTE TIGE EST REQUISE SEULEMENT SI VOUS CHANGEZ L'ANCIENNE POIGNEE POUR LA NOUVELLE #780794				
		SVC) SERVICE				

De 4-4758 À 8-1043		Date:07-2024	PAGE:HF-1868-01
PORTE COMPRESSEUR A/C ASS			

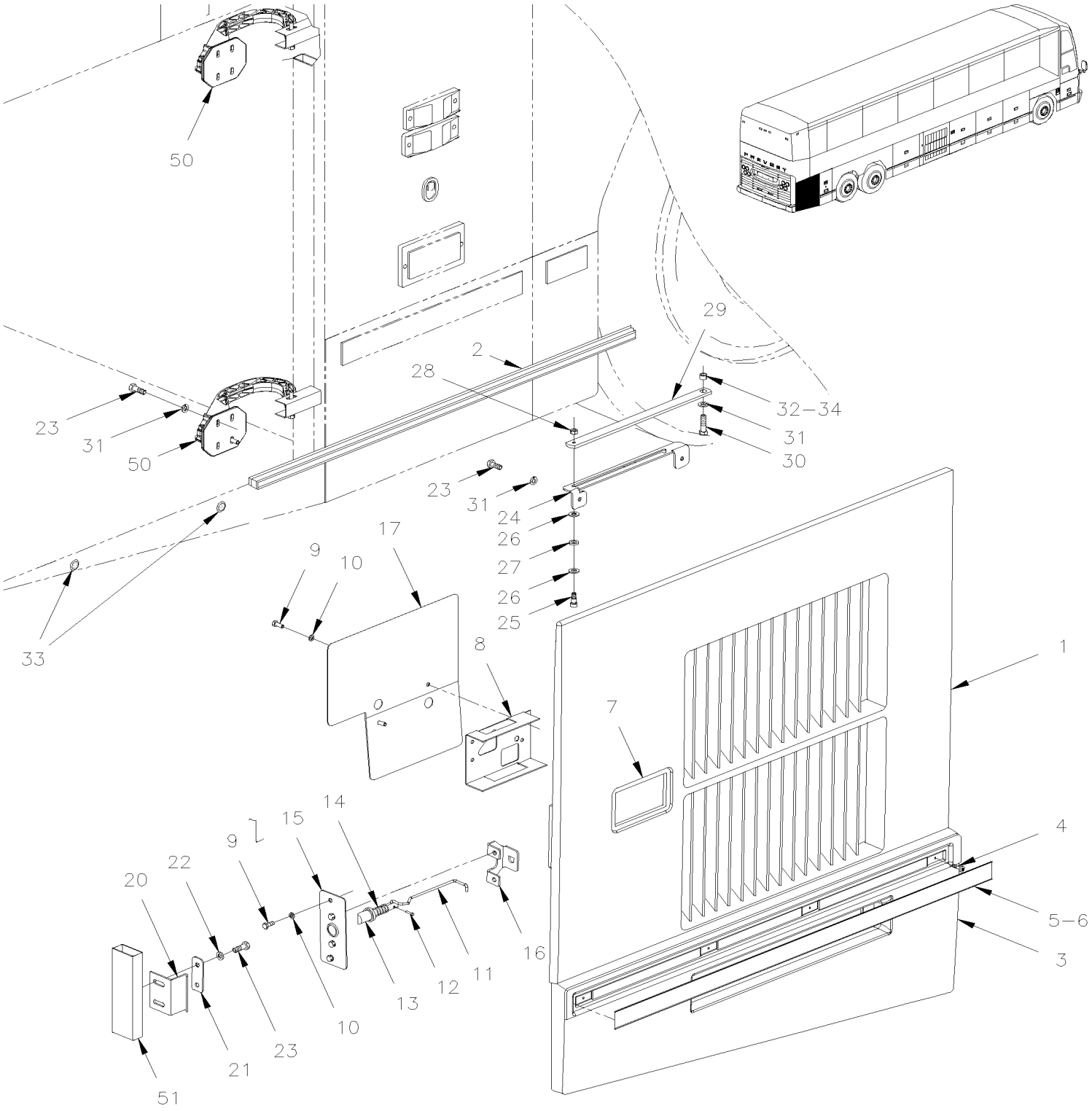

De 4-4758 À 8-1043		Date:07-2024	PAGE:HF-1868-01

PORTE COMPRESSEUR A/C ASS

Numéro d'article	Pièces	Description	H3441	H3455	VIP455	NOTES
	288560	PORTE COMPRESSEUR ASS	1	1		
	286654	PORTE COMPRESSEUR ASS			1	
1	287998	. PORTE COMPRESSEUR H	1	1		
1	288681	. PORTE COMPRESSEUR H			1	
NS	288097	. PANNEAU PERFORE PORTE COMPRESSEUR H3	1	1	1	
NS	509805	. VIS AUTOTARAUDEUSE TETE CYLINDRIQUE PHILLIPS #10x1/2 BK	8	8	8	
1	504709	. BOUCHON / 9/32X1 1/16 X 5/8 X 1/16	2	2	2	
2	293281	. EXTRUSION JOINT D'ETANCHEITE / LOWER WINDOW	1	1	1	
3	285863	. PROTECTEUR BAS DE CAISSE	1	1	1	
3	286213	. PROTECTEUR BAS DE CAISSE AVEC ENDUIT GRAVEL	1	1	1	A
NS	683083	. ADHESIF SIKA #252 / NOIR / 600 ml SAUSAGE	AR	AR	AR	
NS	681348	. RUBAN ADH2 ACRYLIC .045" x 1" x 108' / VHB4952	AR	AR	AR	
NS	683885	. ADHESIF SIKA TACK ULTRA FAST 2 / BLACK / 325ml	AR	AR	AR	
4	500120	. VIS AUTOTARAUDEUSE TETE BOMBE PHILLIPS #6x1/2 SS	4	4	4	
5	285956	. EXTRUSION ASM AVEC REFLECTEUR 1074MM	1	1	1	
. NS	285864	. . EXTRUSION 1074MM	1	1	1	
5	280234	. EXTRUSION ASM AVEC REFLECTEUR 1070MM	1	1	1	SVC
. NS	280119	. . EXTRUSION 1070MM	1	1	1	SVC
5	685126	. ADHESIF SIMSON #ISR 70-03 / GRIS / 600ml SAUSAGE	AR	AR	AR	SVC
6	283100	. BANDE REFLECHISSANTE BLANCHE / 38MM X 15' ROLL	AR	AR	AR	
. NS	780277	. . BANDE REFLECHISSANTE BLANCHE / 38MM X 150' ROLL	AR	AR	AR	
7	**HF-1864-30**	**. DISPOSITIF DE VERROUILLAGE & CLES - TYPE "PS"**				
7	**HF-1864-32**	**. DISPOSITIF DE VERROUILLAGE & CLES - TYPE "NS"**				
8	286110	. SUPPORT, HANDLE À 6-0388	1	1	1	
8	289340	. SUPPORT, HANDLE De 6-0389	1	1	1	S
9	955271	. VIS A TETE HEXAGONAL M6-1.0x16 G8.8 ZG603	8	8	8	
10	500356	. RONDELLE FREIN STRIEE 6.1x16.0x0.9 N500	8	8	8	
11	288064	. TIGE / POIGNE & BARRURE / 146.5MM À 6-0388	1	1	1	
11	289334	. TIGE / POIGNE & BARRURE / 135.1MM De 6-0389	1	1	1	S
12	780340	. RACCORD PLASTIQUE	1	1	1	
13	288118	. TIGE LOQUET, PORTE ACETAL / 82MM	1	1	1	
14	502910	. RESSORT COMPRESSION / .720 O.D. 1.75 x .055	1	1	1	
15	288062	. PLAQUE LOQUET / 60MM X 140MM	1	1	1	
16	288061	. SUPPORT DE LOQUET	1	1	1	
17	288065	. PLAQUE DE FERMETURE / 309MM X 298MM	1	1	1	
20	288087	LOQUET PORTE 49.8MMx36.5MM 90°	1	1	1	
NS	287452	ESPACEUR 70MM X 25 X 14GA	AR	AR	AR	
21	288088	PLAQUE DE RETENUE / 66MM X 25.4MM	1	1	1	
22	502857	RONDELLE FREIN STRIEE 8.2x26.3x1.8 N500	2	2	2	
23	502780	VIS A TETE HEXAGONAL M8-1.25x25 SS BK	4	4	4	
24	283771	BARRURE PORTE RADIATEUR H3 À 7-1030	1	1	1	
24	287043	BARRURE PORTE RADIATEUR H3 De 7-1031	1	1	1	

De 4-4758 À 8-1043		Date:07-2024	PAGE:HF-1868-01

PORTE COMPRESSEUR A/C ASS

Numéro d'article	Pièces	Description	H3411	H3455	VIP455	NOTES
25	5001560	VIS EPAULEMENT SIX PAN CREUX 5/16x3/8 {1/4-20 SS	1	1	1	
26	5001341	RONDELLE PLATE 8.4x17.0x1.6 SS	2	2	2	
27	502768	RONDELLE PLATE CAOUTCHOUC .312x.625x.125 NEO	1	1	1	
28	500384	CONTRE ECROU HEX 1/4-20 G500	1	1	1	
29	283772	BRAS POUDRE EPOXY À 7-1030	1	1	1	
29	287044	BRAS POUDRE EPOXY De 7-1031	1	1	1	
30	502836	VIS A TETE HEXAGONAL M8-1.25x35 G8.8 N500	4	4	4	
31	502857	RONDELLE FREIN STRIEE 8.2x26.3x1.8 N500	1	1	1	
32	283770	ESPACEUR	1	1	1	
33	5001168	BUTEE DE CAOUTCHOUC / .750 OD x .562 TH x .187 HOLE	2	2	2	
NS	504416	RIVET AVEUGLE TETE BOMBE OUVERT 3/16x5/8 SS	2	2	2	
34	5001063	ECROU SERTISSABLE TETE PLATE OUVERTE M8-1.25 11.0-1.5	1	1	1	
50	**HF-1879-90**	**SUPPORT & PENTURE DE PORTE EXTERIEUR**				
51	**HF-1894-00**	**STRUCTURE ARRIERE**				
		A) CE PROTECTOR EST RECOUVERE DE "GRAVEL GUARD" ET EST PEINTURE NOIR, PRES POUR L'INSTALLATION				
		S) CETTE TIGE EST REQUISE SEULEMENT SI VOUS CHANGEZ L'ANCIENNE POIGNEE POUR LA NOUVELLE #780794				
		SVC) SERVICE				

De 3-4417 À 3-4757		Date:07-2024	PAGE:HF-1869-00
PORTE RADIATEUR ASS			

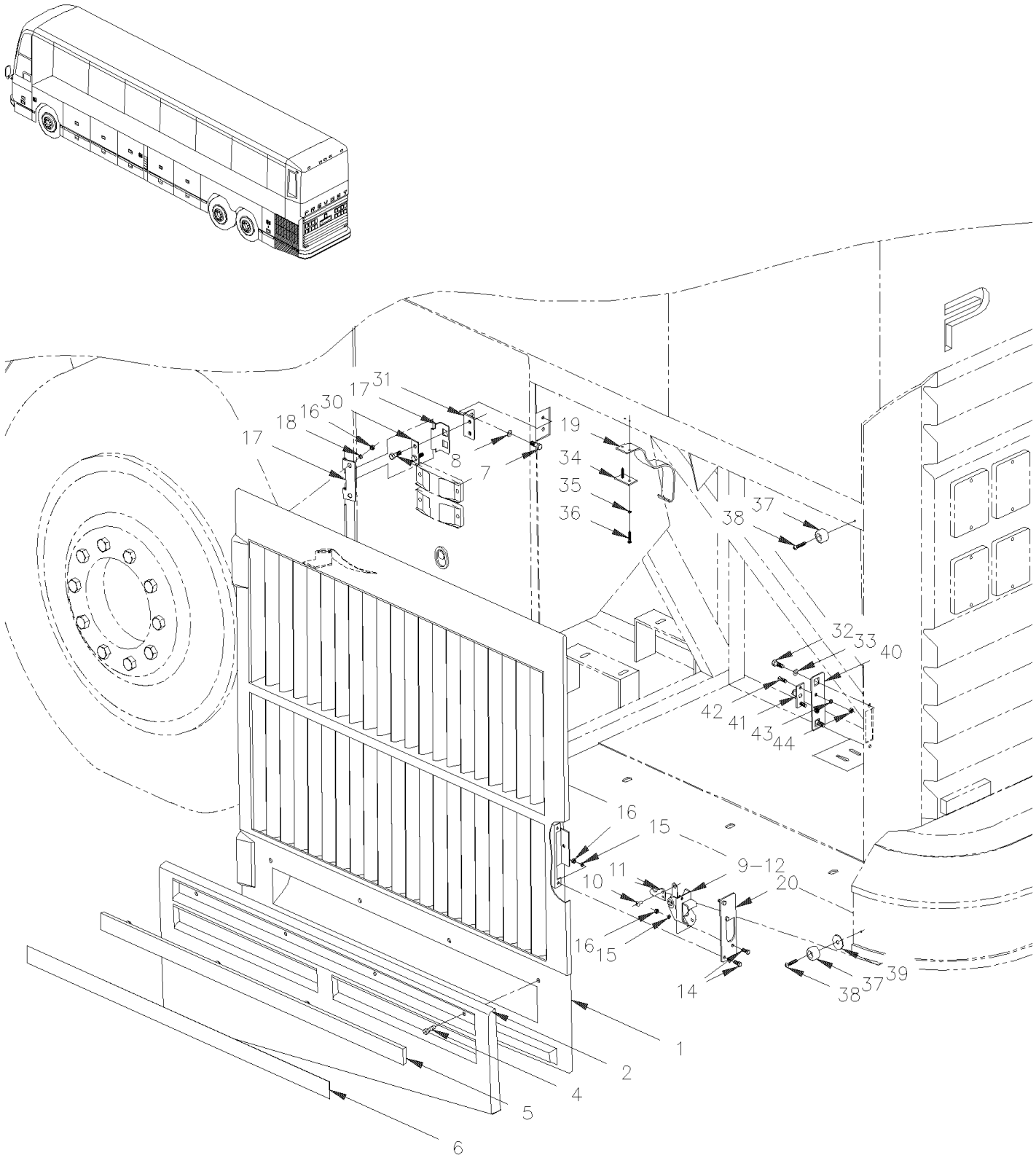

De 3-4417 À 3-4757		Date:07-2024	PAGE:HF-1869-00

PORTE RADIATEUR ASS

Numéro d'article	Pièces	Description	H3441	H3455	VIP455	NOTES
	286711P	PORTE RADIATEUR ASS	1	1	1	
1	286666	. PORTE DE RADIATEUR NEW	1	1	1	
NS	284705	. . FIXATION	1	1	1	
NS	284717	. . SUPPORT	1	1	1	
NS	284777	. . SUPPORT	1	1	1	
2	286665	. PROTECTEUR BAS DE CAISSE	1	1	1	
2	287344	. PROTECTEUR BAS DE CAISSE AVEC ENDUIT GRAVEL	1	1		
NS	681348	. RUBAN ADH2 ACRYLIC .045" x 1" x 108' / VHB4952	AR	AR	AR	
NS	682462	. ADHESIF SIKA #252 / NOIR / 310ml CARTRIDGE	AR	AR	AR	D
5	285956	. EXTRUSION ASM AVEC REFLECTEUR 1074MM	1	1	1	
. NS	285864	. . EXTRUSION 1074MM	1	1	1	
5	280234	. EXTRUSION ASM AVEC REFLECTEUR 1070MM	1	1	1	SVC
. NS	280119	. . EXTRUSION 1070MM	1	1	1	SVC
5	685126	. ADHESIF SIMSON #ISR 70-03 / GRIS / 600ml SAUSAGE	AR	AR	AR	SVC
6	283100	. . BANDE REFLECHISSANTE BLANCHE / 38MM X 15' ROLL	AR	AR	AR	
. NS	780277	. . . BANDE REFLECHISSANTE BLANCHE / 38MM X 150' ROLL	AR	AR	AR	
9	780653	. LOQUET DROITE AVEC GRAISSEUR	1	1	1	
. NS	780340	. . RACCORD PLASTIQUE	1	1	1	
. NS	507607	. . RACCORD DE GRAISSAGE / M6-1.00	1	1	1	
10	504379	. RIVET AVEUGLE TETE BOMBE OUVERT 3/16x1/4 SS	2	2	2	
11	288007	. LEVIER	1	1	1	
12	284914	. RESSORT EXTENSION / .305 O.D. x 1.562 x .051	1	1	1	
14	502531	. VIS A TETE HEXAGONAL M6-1.0x16 G8.8 Z050	5	5	5	
15	502582	. RONDELLE FREIN STRIEE 6.1x16.2x0.9 Z050	5	5	5	
16	502565	. ECROU HEX M6-1.0 SS	5	5	5	
17	284750	. PENTURE	2	2	2	
18	502570	. RONDELLE FREIN FENDUE 6.1x11.8x1.6 SS	4	4	4	
19	505507	. SANGLE NYLON 1 NOIR	AR	AR	AR	
20	285763	. SUPPORT	1	1	1	
30	284773	PLAQUE	2	2	2	
31	284753	ANGULAIRE	2	2	2	
32	502780	VIS A TETE HEXAGONAL M8-1.25x25 SS BK	8	8	8	
33	502583	RONDELLE FREIN STRIEE 8.15x22.3x1.0 Z050	8	8	8	
34	284439	PLAQUE DE RETENUE / OVAL 16.5MM x 25.4MM W/2 HOLES	1	1	1	
35	500157	RONDELLE PLATE .125x.375x.032 SS	2	2	2	
36	5001040	VIS AUTOTARAUDEUSE TETE CYLINDRIQUE PHILLIPS #6-32x3/4 SS	2	2	2	
37	5001168	BUTEE DE CAOUTCHOUC / .750 OD x .562 TH x .187 HOLE	3	3	3	
38	502553	VIS AUTOTARAUDEUSE TETE CYLINDRIQUE PHILLIPS #8x1 SS	3	3	3	
39	502820	RONDELLE PLATE .187x1.000x.125 RUB BK	2	2	2	
40	284752	PLAQUE	1	1	1	
41	780278	GOUPILLE PERCUTEUR	1	1	1	
42	500316	VIS MECANIQUE TETE PLATE PHILLIPS 1/4-28x3/4 SS	2	2		

De 3-4417 À 3-4757		Date:07-2024	PAGE:HF-1869-00

PORTE RADIATEUR ASS

Numéro d'article	Pièces	Description	H3411	H3455	VIP455	NOTES
42	500316	VIS MECANIQUE TETE PLATE PHILLIPS 1/4-28x3/4 SS			1	
43	500473	RONDELLE FREIN FENDUE .262x.489x.062 Z050	2	2	2	
44	500692	ECROU HEX 1/4-28 Z050	2	2	2	
		D) POUR FIXER PANNEAUX				
		SVC) SERVICE				

De 4-4758 À 8-1043		Date:07-2024	PAGE:HF-1869-01
PORTE RADIATEUR ASS			

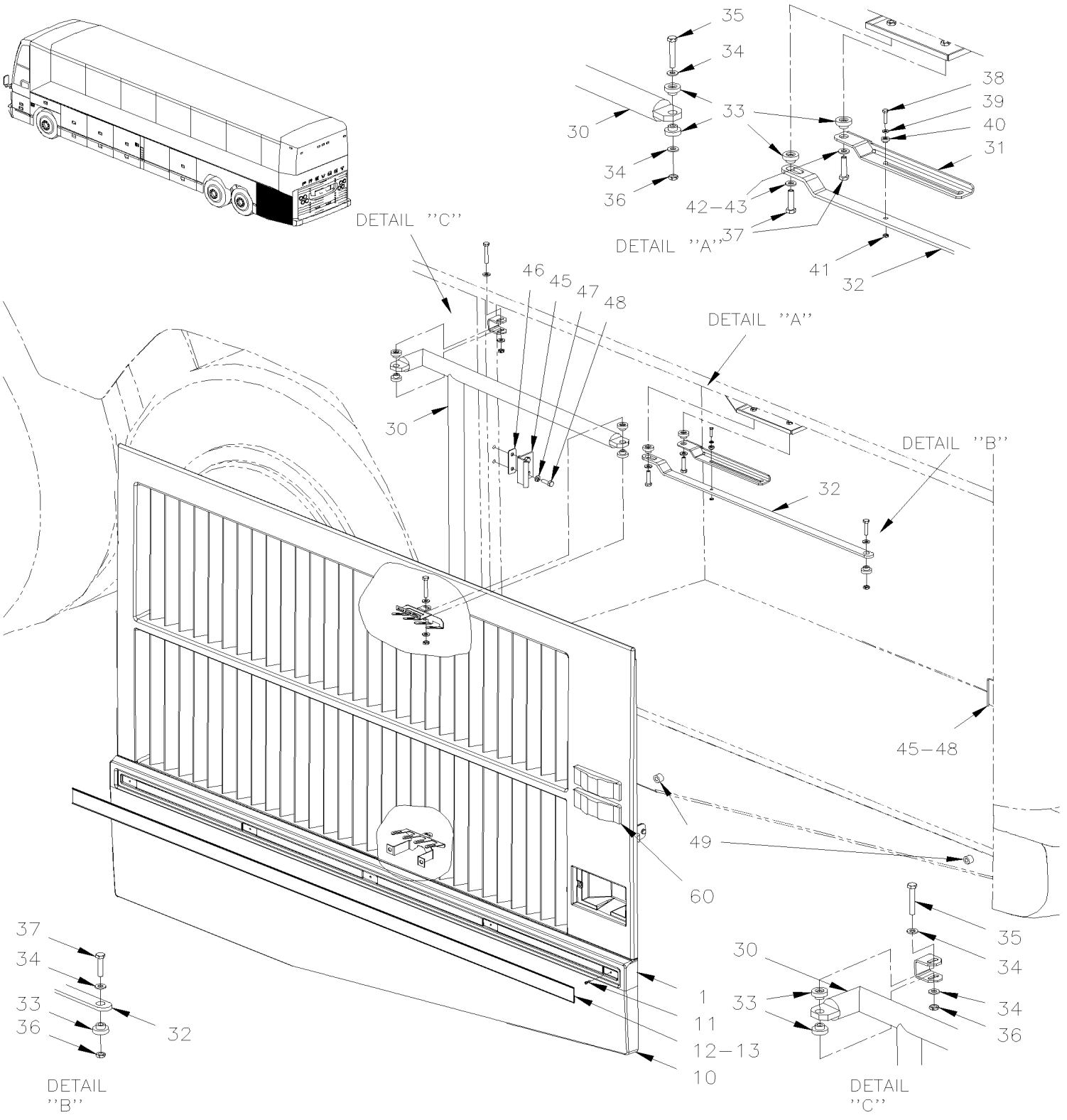

De 4-4758 À 8-1043		Date:07-2024	PAGE:HF-1869-01
PORTE RADIATEUR ASS			

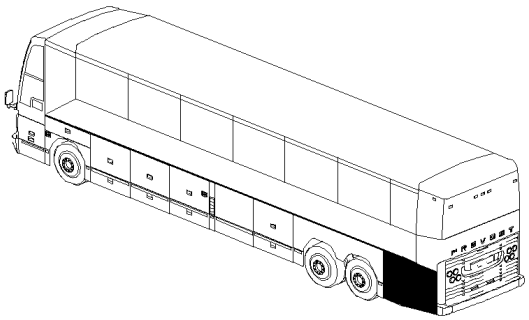

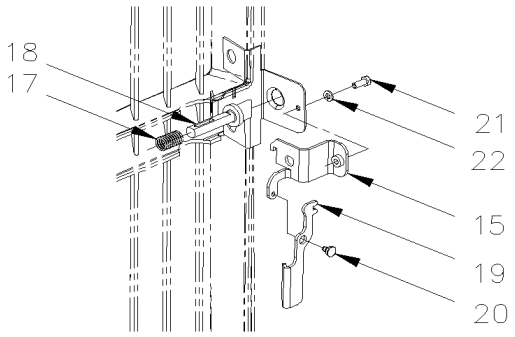

DETAIL
''D''

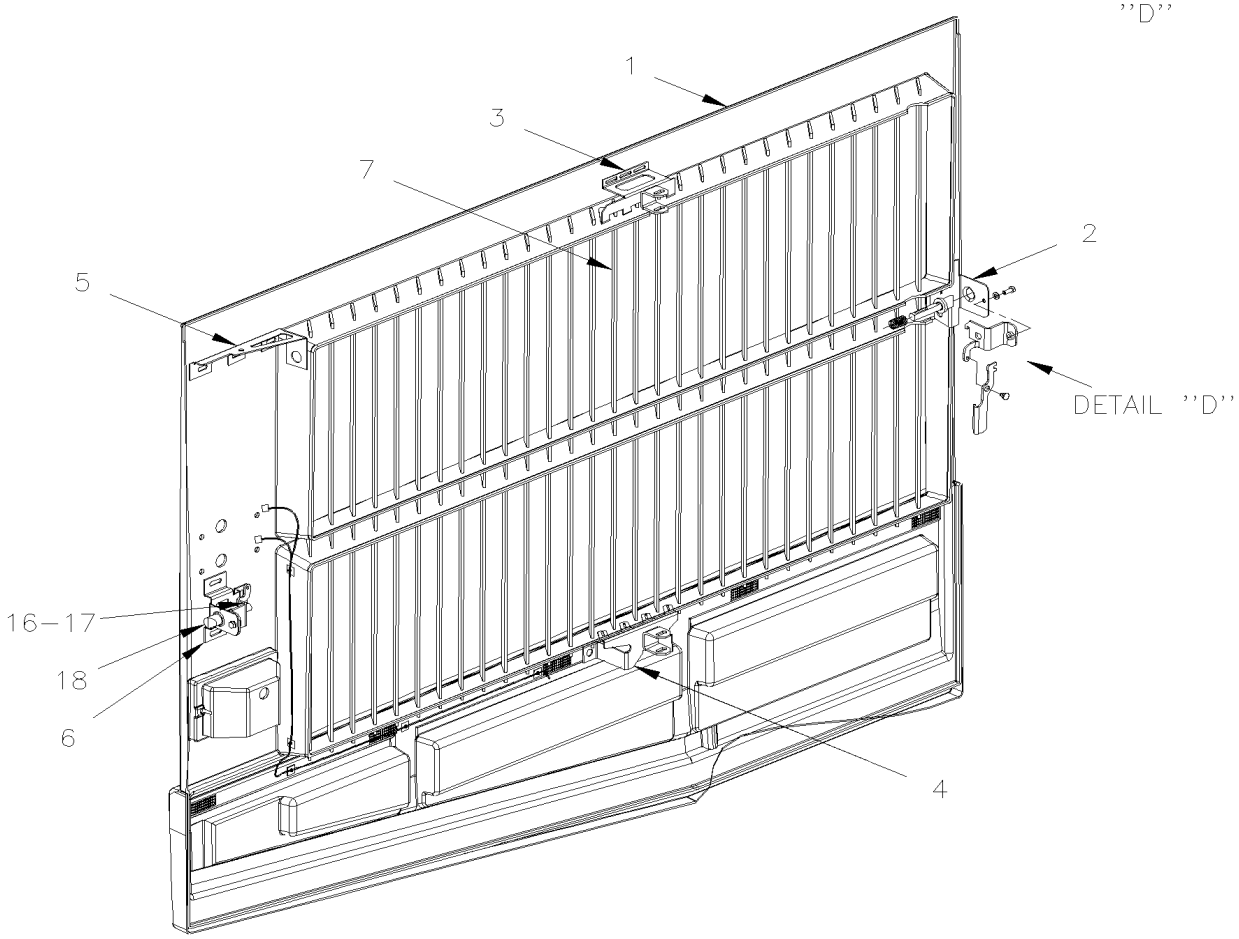

De 4-4758 À 8-1043		Date:07-2024	PAGE:HF-1869-01

PORTE RADIATEUR ASS

Numéro d'article	Pièces	Description	H3 41	H3 45	VIP 45	NOTES
1	287988	PORTE MOULEE / FIBRE DE VERRE À 5-0333	1	1	1	
. NS	288096	. LOUVE 37 1/4 À 5-0333	29	29	29	
1	288680	PORTE MOULEE / FIBRE DE VERRE De 5-0334	1	1	1	
. NS	288096	. LOUVE 37 1/4 De 5-0334	29	29	29	
2	288021	. SUPPORT DE LOQUET	1	1	1	
3	288052	. ATTACHE, BRAS PANTOGRAPHE HAUT STR H3	1	1	1	
4	288053	. ATTACHE, BRAS PANTOGRAPHE BAS STR H3	1	1	1	
5	288057	. ATTACHE BRAS D'EQUILIBRE	1	1	1	
6	288038	. SUPPORT DE LOQUET ARRIERE	1	1	1	
7	288096	. LOUVE 37 1/4	1	1	1	
10	288017	PROTECTEUR BAS DE CAISSE	1	1	1	
10	288120	PROTECTEUR BAS DE CAISSE AVEC ENDUIT GRAVEL	1	1	1	
NS	683083	ADHESIF SIKA #252 / NOIR / 600 ml SAUSAGE	AR	AR	AR	
11	500120	VIS AUTOTARAUDEUSE TETE BOMBE PHILLIPS #6x1/2 SS	5	5	5	
12	288091	EXTRUSION ASM AVEC REFLECTEUR 1664MM	1	1	1	
. NS	288090	. EXTRUSION 1664MM	1	1	1	
12	280228	EXTRUSION ASM AVEC REFLECTEUR 1664MM	1	1	1	SVC
. NS	280122	. EXTRUSION 1664MM	1	1	1	SVC
12	685126	ADHESIF SIMSON #ISR 70-03 / GRIS / 600ml SAUSAGE	AR	AR	AR	SVC
13	283100	. BANDE REFLECHISSANTE BLANCHE / 38MM X 15' ROLL	AR	AR	AR	
. NS	780277	. . BANDE REFLECHISSANTE BLANCHE / 38MM X 150' ROLL	AR	AR	AR	
15	288019	SUPPORT, PORTE RAD.	2	2	2	
16	288080	SUPPORT LOQUET ARRIERE	1	1	1	
17	502910	RESSORT COMPRESSION / .720 O.D. 1.75 x .055	2	2	2	
18	287391	TIGE LOQUET, PORTE SS / 90.5MM	2	2	2	
19	288060	ACTIONNEUR POUR PORTE RADIATEUR H3	1	1	1	
20	287271	RIVET EPAULEMENT TETE PLATE 9.95x3.6{4.8x4.8 SS	1	1	1	
21	955271	VIS A TETE HEXAGONAL M6-1.0x16 G8.8 ZG603	2	2	2	
22	502570	RONDELLE FREIN FENDUE 6.1x11.8x1.6 SS	2	2	2	
24	504637	ATTACHE CABLE / 3/16" x 13"	1	1	1	
30	288050	BRAS PANTOGRAPHE À 4-4845	1	1	1	
30	288190	BRAS PANTOGRAPHE De 4-4846	1	1	1	
31	288051	BARRURE PORTE RADIATEUR H3	1	1	1	
32	288054	BRAS D'EQUILIBRE ASS. (SOUDE)	1	1	1	
33	286716	ESPACEUR ACETAL 8.3MM I.D.	11	11	11	
34	5001341	RONDELLE PLATE 8.4x17.0x1.6 SS	11	11	11	
35	502757	VIS A TETE HEXAGONAL M8-1.25x50 G8.8 N500	1	1	1	
36	966171	ECROU HEX BAGUE DE NYLON M8x1.25 SS	5	5	5	
37	5001559	VIS A TETE HEXAGONAL M8-1.25x35 SS BK	3	3	3	
38	5001560	VIS EPAULEMENT SIX PAN CREUX 5/16x3/8 {1/4-20 SS	1	1	1	
39	5001341	RONDELLE PLATE 8.4x17.0x1.6 SS	1	1	1	
40	502768	RONDELLE PLATE CAOUTCHOUC .312x.625x.125 NEO	1	1	1	

De 4-4758 À 8-1043		Date:07-2024	PAGE:HF-1869-01

PORTE RADIATEUR ASS

Numéro d'article	Pièces	Description	H3411	H3455	VIP455	NOTES
41	500384	CONTRE ECROU HEX 1/4-20 G500	1	1	1	
42	500381	RONDELLE PLATE 8.4x25.0x2.0 N500	2	2	2	
NS	5001524	RONDELLE PLATE .625x.812x.100 NYL	1	1	1	
43	500035	RONDELLE FREIN FENDUE .317x.586x.078 SS	2	2	2	
45	287286	LOQUET PORTE 45MMx21MM 90°	1	1	1	
46	288088	PLAQUE DE RETENUE / 66MM X 25.4MM	2	2	2	
47	500035	RONDELLE FREIN FENDUE .317x.586x.078 SS	6	6	6	
48	502780	VIS A TETE HEXAGONAL M8-1.25x25 SS BK	4	4	4	
48	287452	ESPACEUR 70MM X 25 X 14GA	1	1	1	
49	5001168	BUTEE DE CAOUTCHOUC / .750 OD x .562 TH x .187 HOLE	4	4	4	
NS	504416	RIVET AVEUGLE TETE BOMBE OUVERT 3/16x5/8 SS	4	4	4	
50	509828	BUTEE DE CAOUTCHOUC / .750 OD x .312 TH x .125 HOLE	2	2	2	
NS	504339	RIVET AVEUGLE TETE BOMBE OUVERT 1/8x3/8 SS	2	2	2	
60	**HF-0662-00**	**FEU DE GABARIT**				
		SVC) SERVICE				

De 3-4417 À 8-1043		Date:07-2024	PAGE:HF-1870-00
PORTE MOTEUR ASS			

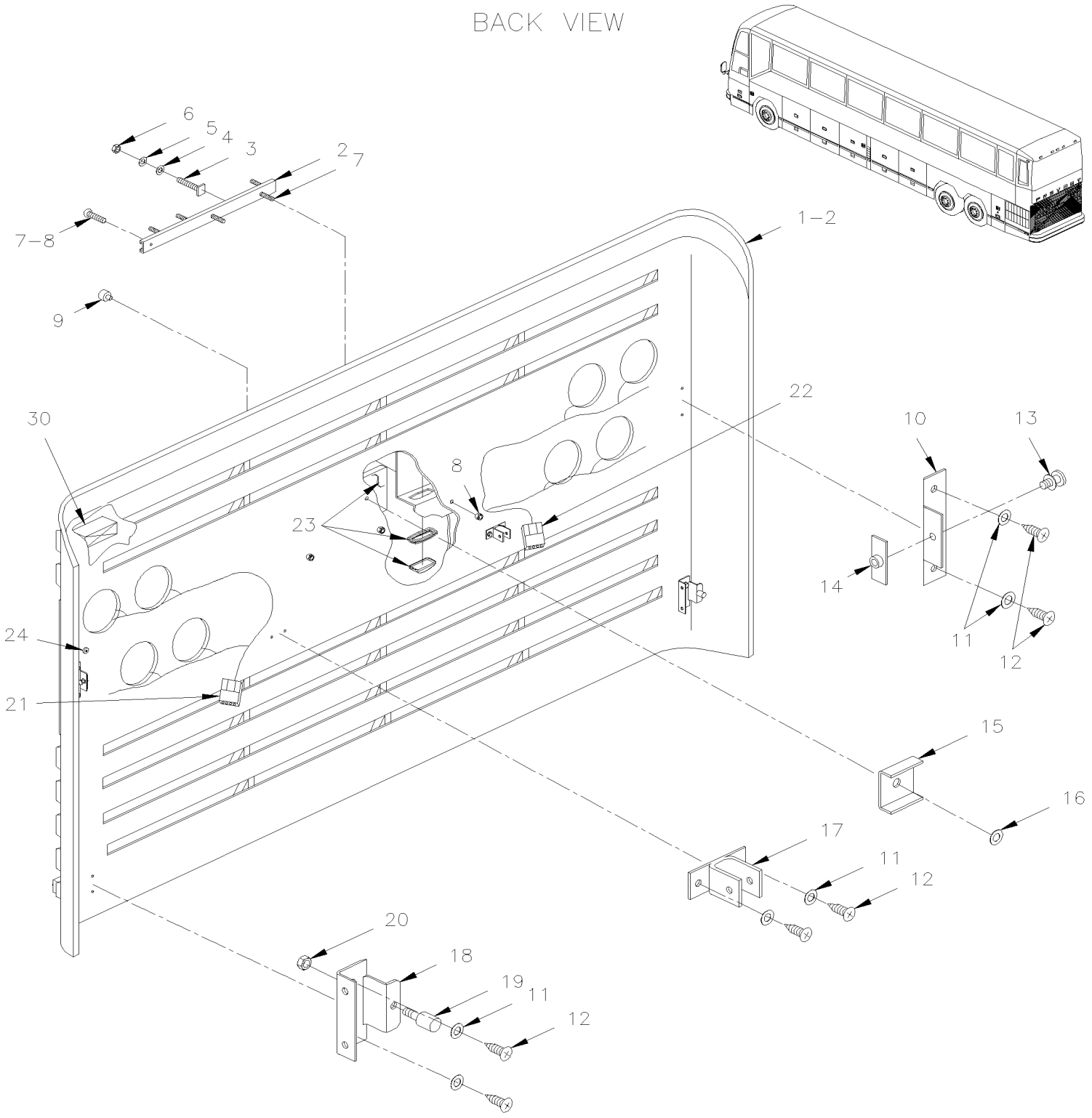

De 3-4417 À 8-1043		Date:07-2024	PAGE:HF-1870-00

PORTE MOTEUR ASS

Numéro d'article	Pièces	Description	H3441	H3455	VIP45	NOTES
	288813	PORTE MOTEUR ARRIERE AVEC LUMIERES	1	1		A
1	287964	. PORTE MOULEE / FIBRE DE VERRE	1	1		B
1	289434	PORTE MOULEE / FIBRE DE VERRE SERVICE	1	1		B
1	287970	. PORTE MOULEE / FIBRE DE VERRE			1	C
1	289435	PORTE MOULEE / FIBRE DE VERRE SERVICE			1	C
2	283030	. MOULURE SUPPORT LICENCE 680MM	1	1	1	
2	281343	. MOULURE SUPPORT LICENCE 680 MM	1	1	1	
3	504286	. AGRAFE, XLN 10-24 x 3/4" S.S.	4	4	4	
4	502637	. RONDELLE PLATE .200x.437x.037 SS	4	4	4	
5	502570	. RONDELLE FREIN FENDUE 6.1x11.8x1.6 SS	4	4	4	
6	500787	. ECROU HEX #10-24 SS	4	4	4	
7	502666	. VIS MECANIQUE TETE PLATE PHILLIPS #6-32x3/4 SS BK	3	3	3	
8	500286	. ECROU A DOUILLE #6-32	3	3	3	
9	504498	. BOUCHON / .406ODx.218THx.250HOLEx.125	2	2	2	
10	285466	. SUPPORT DE MONTAGE	2	2	2	
11	502584	. RONDELLE FREIN STRIEE 8.2x26.3x1.8 Z050	12	12	12	
12	502790	. VIS A TETE HEXAGONAL M8-1.25x20 G8.8 Z050	12	12	12	
13	780415	. BOULON BUTEUR	2	2	2	
14	283330	. GUIDE	2	2	2	
16	502582	. RONDELLE FREIN STRIEE 6.1x16.2x0.9 Z050	34	34	34	
17	283024	. ATTACHE ASS. POUDRE EPOXY	2	2	2	
18	285274	. SUPPORT DE BUTEE	2	2	2	
19	504454	. BUTEE DE CAOUTCHOUC / 20MM ODx20MM TH X M6X15MM STUD	2	2	2	
20	502565	. ECROU HEX M6-1.0 SS	2	2	2	
21	064334	. CABLAGE ASS LAMPE DROITE / PORTE MOTEUR ARRIERE	1	1	1	
21	065781	. CABLAGE ASS LAMPE DROITE / PORTE MOTEUR ARRIERE / MUX	1	1	1	
22	064335	. CABLAGE ASS LAMPE GAUCHE / PORTE MOTEUR ARRIERE	1	1	1	
22	065782	. CABLAGE ASS LAMPE GAUCHE / PORTE MOTEUR ARRIERE / MUX	1	1	1	
NS	506277	. RUBAN ADH1 CC POL 1/2"x3/4"x15' / GREY 2520X	AR	AR	AR	
NS	509815	. ATTACHE CABLE	10	10	10	
NS	680415	. RUBAN ADHESIF 3" LARGE BLEU	AR	AR	AR	
23	**HF-0664-00**	**. LAMPE EXTERIEUR ARRIERE & SUPPORT DE PLAQUE**				
24	562949	. AIMANT CERAMIQUE .200x.700 DIA	1	1	1	
		A) CE PANNEAU ASS INCLUS TOUS LES ITEMS DE LA PAGE HF-0664-00 SANS TROU POUR PRISE 110 VOLTS				
		B) CE PANNEAU A UN TROU POUR PRISE 110 VOLTS				
		C) CE PANNEAU N'A PAS DE TROU POUR PRISE 110 VOLTS				

De 3-4417 À 8-1043		Date:07-2024	PAGE:HF-1870-10

PORTE MOTEUR ARRIERE - INSTALLATION

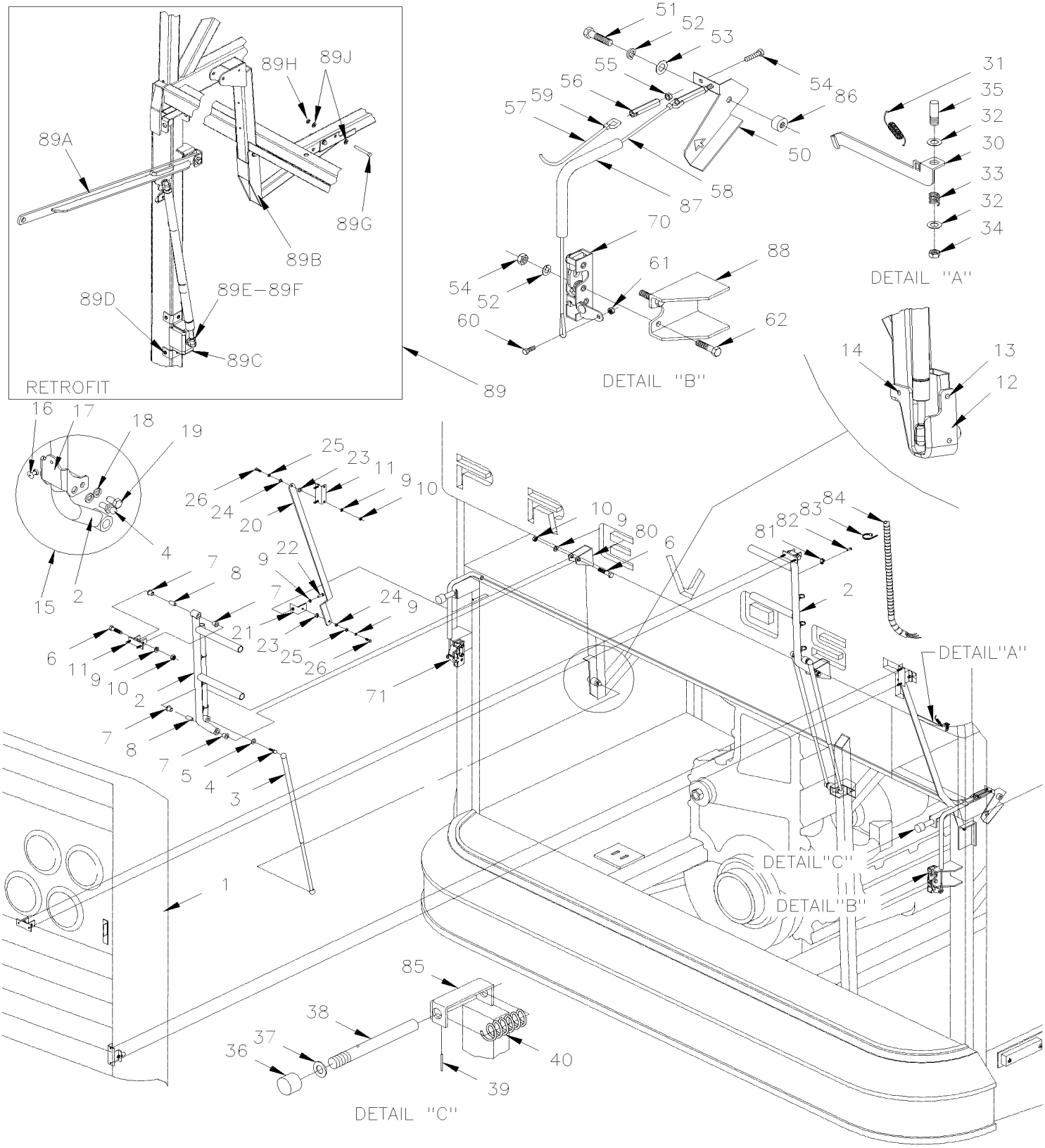

De 3-4417 À 8-1043		Date:07-2024	PAGE:HF-1870-10

PORTE MOTEUR ARRIERE - INSTALLATION

Numéro d'article	Pièces	Description	H3441	H3455	VIP45	NOTES
1	**HF-1870-00**	**PORTE MOTEUR ASS**				
2	283035	BRAS PANTOGRAPHE	1	1	1	
3	980024	CYLINDRE AU GAZ / 669/409MM C/C / 200LBS	3	3	3	
3	192226	CYLINDRE AU GAZ / 669/409MM C/C / 200LBS HD			AR	
. NS	980017	. GOUPILLE DE SURETE 10MM			2	
NS	491130	PROTECTEUR DE CYLINDRE	AR	AR	AR	E
NS	504339	RIVET AVEUGLE TETE BOMBE OUVERT 1/8x3/8 SS	3	3	3	E
4	980015	ROTULE / W/10 MM X M8-1.25 / 29.18 MM	6	6	6	
5	980016	NUT M8 THD	2	2	2	
5	502760	ECROU HEX "TWO-WAY" M8-1.25 Z050	2	2	2	
6	5001178	VIS A TETE HEXAGONAL M8-1.25x60 SS BK	4	4	4	
7	507142	BUSH NYL .500x.562x.500x.750	8	8	8	
8	282541	ESPACEUR 31MM x 12.7MM x 8.5MM	4	4	4	
9	502583	RONDELLE FREIN STRIEE 8.15x22.3x1.0 Z050	AR	AR	AR	
10	502543	ECROU HEX M8-1.25 Z050	AR	AR	AR	
10	5001188	ECROU HEX M8-1.25 SS	AR	AR	AR	
11	**HF-1870-00**	**PORTE MOTEUR ASS**				
12	491130	PROTECTEUR DE CYLINDRE	1	1	1	
13	504717	RIVET AVEUGLE TETE BOMBE OUVERT 1/8x1/4 SS	1	1	1	
14	504339	RIVET AVEUGLE TETE BOMBE OUVERT 1/8x3/8 SS	1	1	1	
15	289949	PIECES CORRECTION CYLINDRE PORTE INCREASE ADAPTOR	AR	AR	AR	KS
16	504747	. RIVET "HKL MMS" TETE FRAISE FERME 3/16x3/8 SS	1	1	1	
17	289951	. CORRECTION AXE CYLINDRE / "U" SHAPE	1	1	1	
18	5001161	. RONDELLE FREIN FENDUE 8.1x14.8x2.0 SS-304	2	2	2	
19	5001527	. VIS A TETE HEXAGONAL M8-1.25x16 SS BK	2	2	2	
20	283033	BRAS EQUILIBRE / 30MM DÉCALAGE À 3-4757	2	2	2	
20	288092	BRAS EQUIL 627MM C/C / PROTO De 4-4758	2	2	2	MF
22	502790	VIS A TETE HEXAGONAL M8-1.25x20 G8.8 Z050	2	2	2	A
23	282540	ESPACEUR	4	4	4	
24	507289	BUSH NYL .500x.562x.218x.750 ATTACHMENT	4	4	4	
25	500444	RONDELLE PLATE .406x.812x.065 Z050	4	4	4	
26	502651	VIS A TETE HEXAGONAL M8-1.25x35 G8.8 Z050	4	4	4	
30	283328	CROCHET	1	1	1	
31	502184	RESSORT EXTENSION / .360 O.D. x 1.25 x .031	1	1	1	
32	500441	RONDELLE PLATE .312x.734x.065 Z050	2	2	2	B
33	480705	RESSORT COMPRESSION / .600 O.D. x 1 x .055 CROMAT	1	1	1	
34	5001189	ECROU HEX 5/16-18 SS	1	1	1	
35	481287	ESPACEUR À 3-4440	1	1	1	
35	481496	ESPACEUR De 3-4441	1	1	1	
36	504454	BUTEE DE CAOUTCHOUC / 20MM ODx20MM TH X M6X15MM STUD	2	2	2	
37	500411	RONDELLE PLATE .260x.697x.050 SS	4	4	4	
38	283014	BUTEE 120MM	2	2	2	

De 3-4417 À 8-1043		Date:07-2024	PAGE:HF-1870-10

PORTE MOTEUR ARRIERE - INSTALLATION

Numéro d'article	Pièces	Description	H3411	H3455	VIP45	NOTES
39	505513	AXE M3 x 24 SS	2	2	2	
40	502181	RESSORT COMPRESSION / .720 O.D. x 3 x .067	2	2	2	
50	283037	LEVIER	1	1	1	
51	502563	VIS A TETE HEXAGONAL M6-1.0x12 G8.8 Z050	1	1	1	
52	502582	RONDELLE FREIN STRIEE 6.1x16.2x0.9 Z050	AR	AR	AR	C
53	500468	RONDELLE PLATE .281x1.250x.065 Z050	1	1	1	
54	502686	VIS A TETE HEXAGONAL M6-1.0x30 SS BK	2	2	2	
55	502581	ECROU HEX M6-1.0 Z050	2	2	2	
56	283015	TENDEUR	2	2	2	
57	283045	CABLE 1/16"DIAM. / 2970MM	1	1	1	
58	283069	CABLAGE	1	1	1	
59	780341	MANCHON 1/16OD SS	2	2	2	
60	502550	VIS A TETE HEXAGONAL M4-0.7x16 G8.8 Z050	2	2	2	D
61	502557	ECROU HEX BAGUE DE NYLON M4-0.7 SS	2	2	2	
62	502533	VIS A TETE HEXAGONAL M6-1.0x30 G8.8 Z050	2	2	2	
63	502581	ECROU HEX M6-1.0 Z050	2	2	2	
70	289302	CROCHET GAUCHE	1	1	1	
71	283491	CROCHET DROIT	1	1	1	
80	284746	SUPPORT DE FIXATION ASS WELDED TO STRUCTURE	2	2	2	
81	504531	SUPPORT ATTACHE / 3/16" #10 SCREW / TA1S8-C	AR	AR	AR	
82	504106	RIVET AVEUGLE TETE BOMBE OUVERT 1/8x1/4 AL	AR	AR	AR	
83	504637	ATTACHE CABLE / 3/16" x 13"	AR	AR	AR	
84	065625	HARNAIS / ACCESSOIRES MOTEUR À 3-4624	1	1	1	
84	065468	HARNAIS / ACCESSOIRES MOTEUR De 3-4625 À 3-4631	1	1	1	
84	065828	HARNAIS / ACCESSOIRES MOTEUR De 3-4632 À 3-4757	1	1	1	
84	065679	HARNAIS / ACCESSOIRES MOTEUR De 4-4758 À 4-4866	1	1	1	
84	065981	HARNAIS / ACCESSOIRES MOTEUR De 4-4867 À 5-0168	1	1	1	
84	066377	HARNAIS / ACCESSOIRES MOTEUR De 5-0169	1	1	1	
84	066499	HARNAIS / ACCESSOIRES MOTEUR / W/MUX	1	1	1	
85	212246	GUIDE DROIT WELDED TO STRUCTURE	1	1	1	
85	212245	GUIDE GAUCHE WELDED TO STRUCTURE	1	1	1	
86	283017	PIVOT WELDED TO STRUCTURE	1	1	1	
87	283036	TUYAU GUIDE DROIT WELDED TO STRUCTURE	1	1	1	
87	283038	TUBE GUIDE GAUCHE WELDED TO STRUCTURE	1	1	1	
NS	211594	SUPPORT GUIDE TUBE SOUDE A LA STRUCTURE / 36MMX 50MM	2	2	2	
88	211863	FIXATION WELDED TO STRUCTURE	2	2	2	
89	289987	ENS. MODIFICATION PORTE MOTEUR H3 STREETSIDE De 4-4758 À 8-1043	AR	AR	AR	
. A	289988	. BRAS EQUIL De 4-4758 À 8-1043	1	1	1	
. B	289985	. SUPPORT De 4-4758 À 8-1043	1	1	1	
. C	289992	. SUPPORT DE CYLINDRE De 4-4758 À 8-1043	1	1	1	
. D	504488	. RIVET "MAGNA-LOK" TETE BOMBE 3/16x17/64 SS De 4-4758 À 8-1043	1	1	1	

De 3-4417 À 8-1043		Date:07-2024	PAGE:HF-1870-10

PORTE MOTEUR ARRIERE - INSTALLATION

Numéro d'article	Pièces	Description	H3411	H3455	VIP455	NOTES
. E	502911	. ECROU HEX EPAULEMENT M8-1.25 SS De 4-4758 À 8-1043	2	2	2	
. F	980015	. ROTULE / W/10 MM X M8-1.25 / 29.18 MM De 4-4758 À 8-1043	2	2	2	
. G	5001636	. VIS A TETE HEXAGONAL M6-1.0x50 SS BK De 4-4758 À 8-1043	3	3	3	
. H	502565	. ECROU HEX M6-1.0 SS De 4-4758 À 8-1043	3	3	3	
. J	502573	. RONDELLE PLATE 6.4x12.5x1.6 SS De 4-4758 À 8-1043	6	6	6	
		A) POUR FIXER SUPPORT AU POTEAU				
		B) AVEC ITEM #30				
		C) POUR FIXER L'ATTACHE				
		D) POUR FIXER LE CABLE A L'ATTACHE				
		E) POSITIONER EN BAS DU CYLINDRE DE PORTE SUR LA STRUCTURE				
		KS) CET ENSEMBLE EST POUR DÉPLACER ET AUGMENTER LA PUISSANCE DES CYLINDRES DU À UNE PORTE TROP PESANTE PAR DES AJOUT D'ACCESSORES				
		MF) POUR LA SECURITÉ DES MECANICIENS DEMANDER L'ENSEMBLE DE REPOSITIONEMENT DU CYLINDRE DU COTÉ GAUCHE # 289987				

De 3-4417 À 8-1043		Date:07-2024	PAGE:HF-1875-00
PORTE GOULOT DE REMPLISSAGE DU CARBURANT			

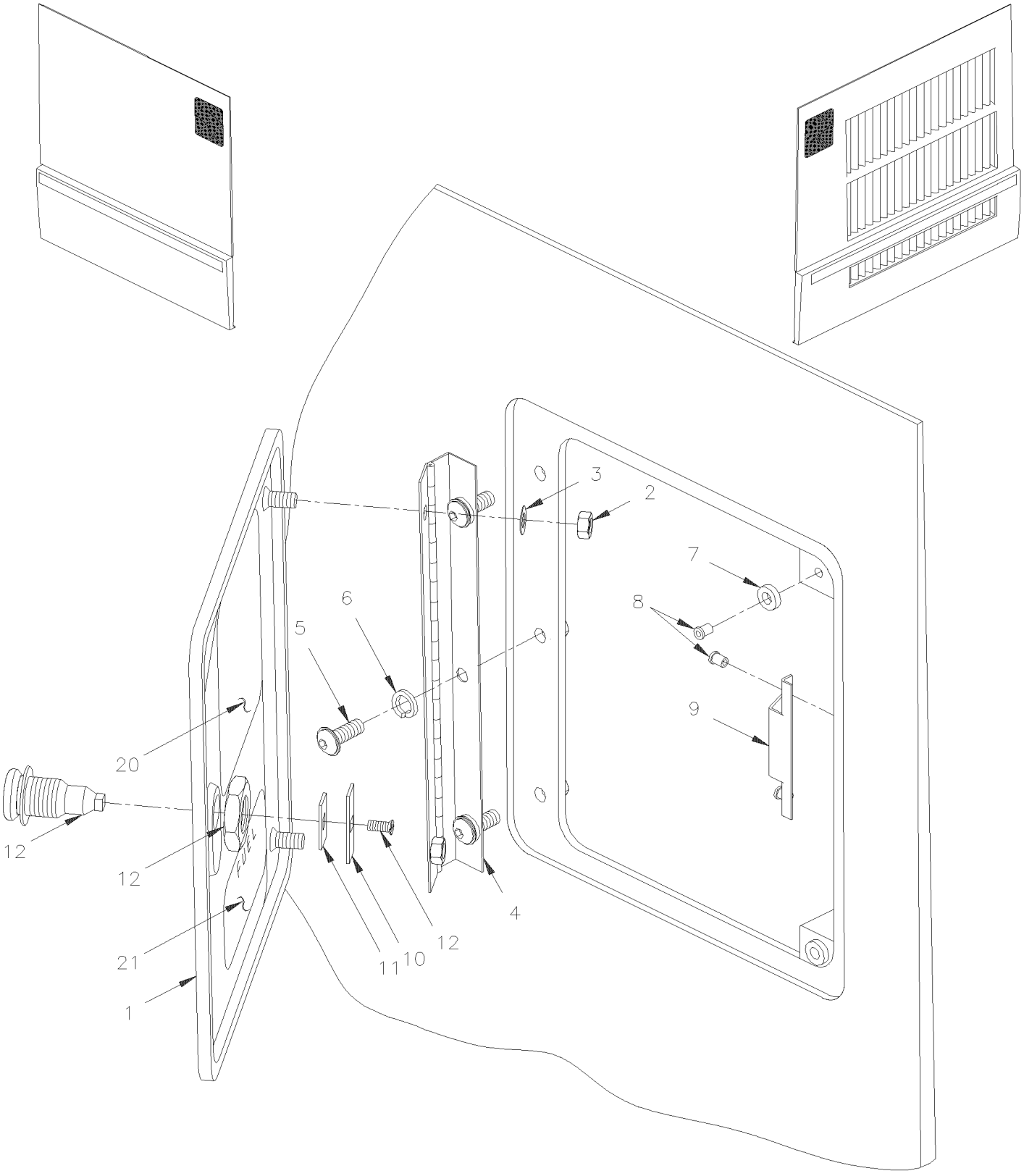

De 3-4417 À 8-1043		Date:07-2024	PAGE:HF-1875-00

PORTE GOULOT DE REMPLISSAGE DU CARBURANT

Numéro d'article	Pièces	Description	H3411	H3455	VIP455	NOTES
1	283214	PORTE A CARBURANT	1	1	1	
1	285637	PORTE A FUEL	1	1	1	
1	**HF-1875-50**	**PORTE GOULOT DE REMPLISSAGE DU CARBURANT**				
2	502707	ECROU HEX STOVER M5-0.8 Z050	2	2	2	
NS	507212	JOINT TORIQUE De 4-4915	1	1	1	
3	500964	RONDELLE PLATE .203x.500x.047 Z050	2	2	2	
4	282610	PENTURE DE PORTE A FUEL	1	1	1	
5	502817	VIS MECANIQUE TETE CYLINDRIQUE PHILLIPS M6-1.0x16 N500	3	3	3	
6	502582	RONDELLE FREIN STRIEE 6.1x16.2x0.9 Z050	3	3	3	
7	504334	BUTEE DE CAOUTCHOUC / .625 OD x .406 TH x .156 HOLE	2	2	2	
8	504339	RIVET AVEUGLE TETE BOMBE OUVERT 1/8x3/8 SS	4	4	4	
9	790279	RESSORT	1	1	1	
10	282613	PLAQUE DE SERRURE / 7MM SQ HOLE À 4-4914	1	1	1	
10	288807	PLAQUE DE SERRURE / 8MM SQ HOLE De 4-4915	1	1	1	J
11	282612	ESPACEUR / 7MM SQ X 17MM O.D X 16GA À 4-4914	1	1	1	
11	288806	ESPACEUR / 8MM SQ X 17MM O.D X 16GA De 4-4915	1	1	1	
12	**HF-1864-30**	**DISPOSITIF DE VERROUILLAGE & CLES - TYPE "PS"**				
12	**HF-1864-32**	**DISPOSITIF DE VERROUILLAGE & CLES - TYPE "NS"**				
20	403315	DECALQUE CAPACITE RESERVOIR ANGLAIS 235 U.S. GALLONS	AR	AR	AR	
21	402789	DECALQUE CARBURANT	AR	AR	AR	
21	402788	DECALQUE / FUEL RECOMMENDED # 1 OR # 2 AC..." / ENGLISH & FRANCAIS	AR	AR	AR	
21	405636	DECALQUE / FUEL RECOMMENDED # 1 OR # 2 AC..." / ENGLISH & SPANISH	AR	AR	AR	
		J) VOIR L'ENSEMBLE A LA FIN DE LE PAGE HF-1864-32				

De 3-4417 À 8-1043		Date:07-2024	PAGE:HF-1875-50
PORTE GOULOT DE REMPLISSAGE DU CARBURANT			

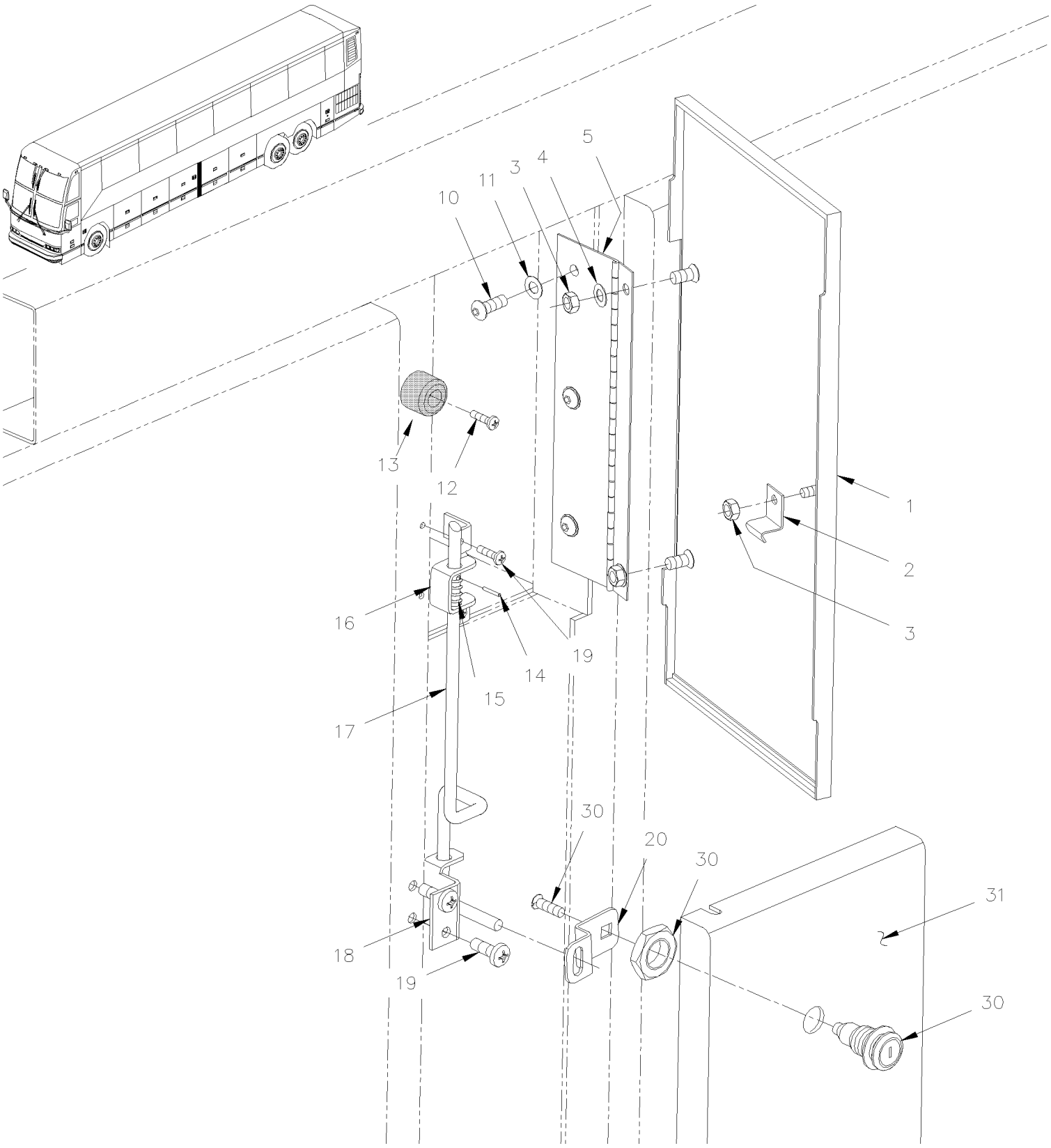

De 3-4417 À 8-1043		Date:07-2024	PAGE:HF-1875-50

PORTE GOULOT DE REMPLISSAGE DU CARBURANT

Numéro d'article	Pièces	Description	H3411	H3455	VIP45	NOTES
1	286172	PORTE DE CARBURANT			2	
2	473935	CROCHET			1	
3	502561	ECROU HEX M5-0.8 Z050			3	
4	502582	RONDELLE FREIN STRIEE 6.1x16.2x0.9 Z050			3	
5	473936	PENTURE PORTE A FUEL DR. ASS.			1	
. NS	473934	. RESSORT TORSION / 3.19 I.D. x 38.1 x 29GA			1	
5	473933	PENTURE PORTE A FUEL GA. ASS.			1	
. NS	473934	. RESSORT TORSION / 3.19 I.D. x 38.1 x 29GA			1	
NS	5001451	ENTRETOISE ROULEES "BUTTITE"			1	
NS	502531	VIS A TETE HEXAGONAL M6-1.0x16 G8.8 Z050			1	
NS	502573	RONDELLE PLATE 6.4x12.5x1.6 SS			1	
10	502531	VIS A TETE HEXAGONAL M6-1.0x16 G8.8 Z050			3	
11	500964	RONDELLE PLATE .203x.500x.047 Z050			3	
NS	502583	RONDELLE FREIN STRIEE 8.15x22.3x1.0 Z050			1	
12	500658	VIS AUTOTARAUDEUSE TETE CYLINDRIQUE PHILLIPS #10-24x3/4 Z050			1	
13	5001168	BUTEE DE CAOUTCHOUC / .750 OD x .562 TH x .187 HOLE			1	
14	505532	AXE 3/32 x 5/8 SS			1	
15	474008	RESSORT COMPRESSION / .360 O.D. x .625 x .035			1	
NS	502573	RONDELLE PLATE 6.4x12.5x1.6 SS			1	
16	473931	TIGE GUIDE			1	
17	473930	TIGE GAUCHE			1	
17	473929	TIGE DROITE			1	
18	473928	GUIDE TIGE INFERIEUR GAUCHE			1	
18	473927	GUIDE TIGE INFERIEUR DROIT			1	
19	500133	VIS AUTOTARAUDEUSE TETE RONDE PHILLIPS #6x3/8 ZP			4	
20	473926	ACTUATEUR GAUCHE À 4-4914			1	
20	477471	ACTUATEUR GAUCHE / B.A. De 4-4915			1	J
20	473925	ACTUATEUR DROIT À 4-4914			1	
20	477472	ACTUATEUR DROIT / B.A. De 4-4915			1	J
NS	282612	ESPACEUR / 7MM SQ X 17MM O.D X 16GA À 4-4914			1	
NS	288806	ESPACEUR / 8MM SQ X 17MM O.D X 16GA De 4-4915			1	J
30	**HF-1864-32**	**DISPOSITIF DE VERROUILLAGE & CLES - TYPE "NS"**				
30	**HF-1864-32**	**DISPOSITIF DE VERROUILLAGE & CLES - TYPE "NS"**				
NS	507212	JOINT TORIQUE			1	
31	473983	PANNEAU FIXE			1	
NS	500536	VIS AUTOTARAUDEUSE TETE HEX RONDELLE FENDUE #14x1 ZP			2	A
NS	500468	RONDELLE PLATE .281x1.250x.065 Z050			2	A
NS	502520	ECROU HEX #4-40 Z050			2	A
NS	502764	ECROU RESSORT EN "J" #14A .035-.046 À 5-0332			2	A
NS	500903	ECROU RESSORT EN "J" # 14 .035-.046 DP320 De 5-0101 À 5-0332			2	A
NS	5001639	ECROU RESSORT EN "U" M6-1.0 0.34-4 MAG565 De 5-0333			1	
NS	502830	VIS A TETE HEXAGONAL M6-1.0x20 G8.8 N500 De 5-0333			1	

De 3-4417 À 8-1043		Date:07-2024	PAGE:HF-1875-50

PORTE GOULOT DE REMPLISSAGE DU CARBURANT

Numéro d'article	Pièces	Description	H3411	H3455	VIP455	NOTES
		A) POUR FIXER LE PANNEAU DU BAS DE LA PORTE A CARBURANT				
		J) VOIR L'ENSEMBLE A LA FIN DE LE PAGE HF-1864-32				

De 3-4417 À 8-1043		Date:07-2024	PAGE:HF-1879-00
PORTE DE SERVICE AVANT ASS			

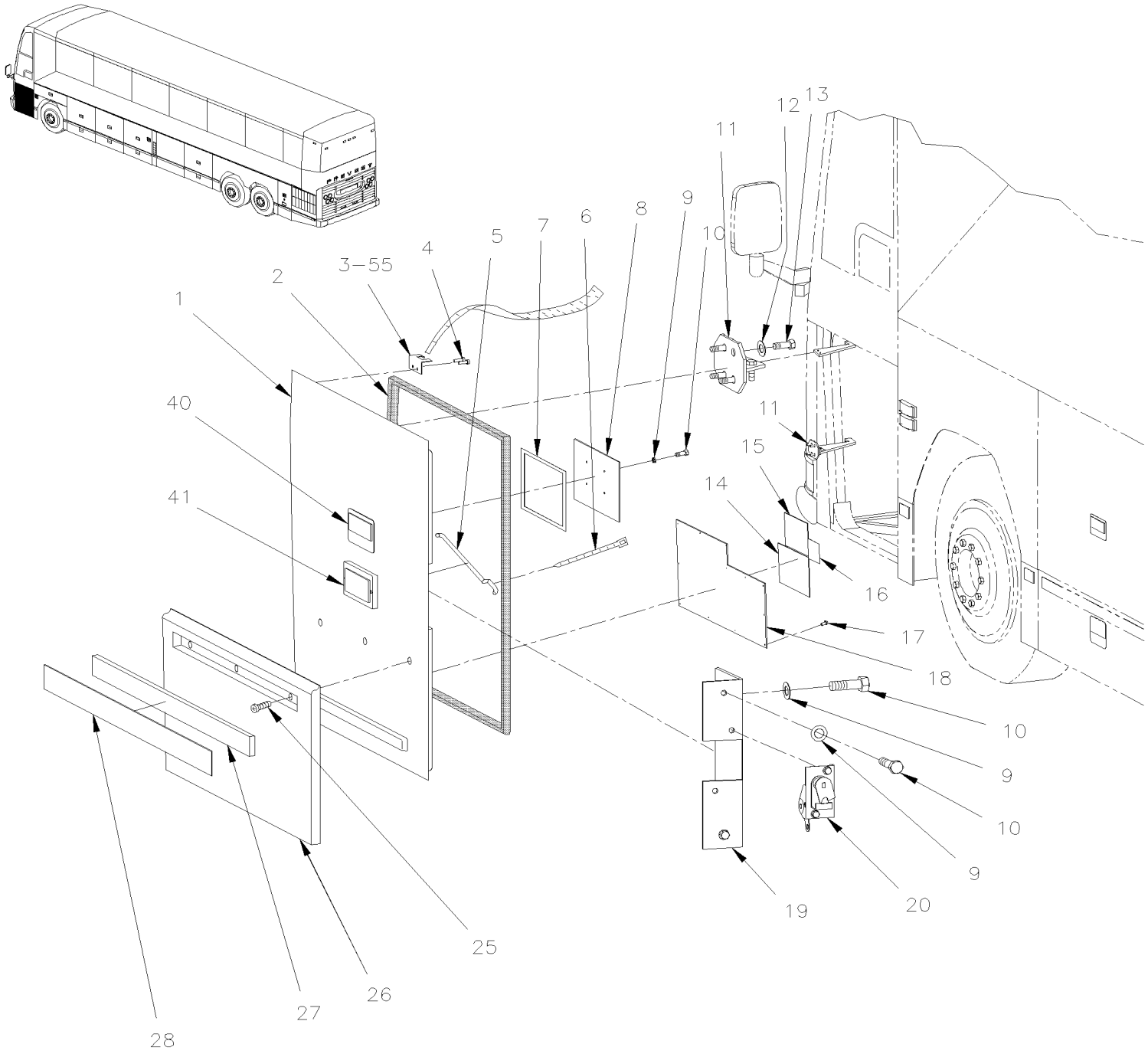

De 3-4417 À 8-1043		Date:07-2024	PAGE:HF-1879-00

PORTE DE SERVICE AVANT ASS

Numéro d'article	Pièces	Description	H3 41	H3 45	VIP 45	NOTES
	285389P	PORTE DE SERVICE AVANT ASS À 4-4950	1	1	1	
	285461	PORTE DE SERVICE AVANT ASS De 4-4951	1	1	1	
1	285567	. PORTE MOULEE / FIBRE DE VERRE À 4-4950	1	1	1	
1	287368	. PORTE MOULEE / FIBRE DE VERRE De 4-4951 À 5-0333	1	1	1	
1	288678	. PORTE MOULEE / FIBRE DE VERRE De 5-0334	1	1	1	
2	285335	. JOINT D'ETANCHEITE / PORTE DE SERVICE AVANT	1	1	1	
2	280149	. JOINT D'ETANCHEITE / PORTE DE SERVICE AVANT	1	1	1	
2	2800116	. JOINT D'ETANCHEITE / PORTE DE SERVICE AVANT	1	1	1	
NS	506005	. RUBAN ADH1 CC POL 3/8"x5/8"x25' / GREY 2520X	AR	AR	AR	
3	285224	. SUPPORT GAUCHE DE COURROIE	1	1	1	
4	504249	. RIVET "CHERRY Q" TETE FRAISE FERME 3/16x3/8 SS	2	2	2	
5	283261	. TIGE / POIGNE & LOQUET / 294MM À 6-0388	1	1	1	
5	289331	. TIGE / POIGNE & LOQUET / 296.8MM De 6-0389	1	1	1	S
6	504273	. ATTACHE CABLE / 1/8" X 3"1/2	1	1	1	
7	506236	. RUBAN ADH1 CC POL 1/16"x1/2"x100' / GREY 2520	1	1	1	
8	283823	. PLAQUE DE FERMETURE / 293MM X 318MM À 4-4950	1	1	1	
8	287114	. PLAQUE DE FERMETURE / 289MM X 314MM De 4-4951	1	1	1	
9	502582	. RONDELLE FREIN STRIEE 6.1x16.2x0.9 Z050	1	1	1	
10	955271	. VIS A TETE HEXAGONAL M6-1.0x16 G8.8 ZG603	8	8	8	
10	955269	. VIS A TETE HEXAGONAL M6-1.0x12 G8.8 ZG603	2	2	2	
NS	500356	. RONDELLE FREIN STRIEE 6.1x16.0x0.9 N500	AR	AR	AR	
11	**HF-1879-90**	**. SUPPORT & PENTURE DE PORTE EXTERIEUR**				
12	502584	. RONDELLE FREIN STRIEE 8.2x26.3x1.8 Z050	8	8	8	
13	502780	. VIS A TETE HEXAGONAL M8-1.25x25 SS BK	8	8	8	
14	160295	DECALQUE / "IT FORBIDDEN TO STOCK ANYTING..." / ENGLISH & FRANCAIS	1	1	1	
14	161191	DECALQUE / "IT FORBIDDEN TO STOCK ANYTING..." / ENGLISH & SPANISH	1	1	1	
NS	180246	DECALQUE-TRAITE A LA CORROSION ANG./FR. / ENGLISH & FRANCAIS	1	1	1	
NS	180252	DECALQUE-TRAITE A LA CORROSION ANG./FR. / ENGLISH & SPANISH	1	1	1	
15	063711	DECALQUE AVERTISSEMENT / ENGLISH	1	1	1	
15	066046	DECALQUE AVERTISSEMENT / ENGLISH & SPANISH	1	1	1	
16	141064	DECALQUE CODE COULEUR PNEUMATIQUE ANG/FR / ENGLISH & FRANCAIS	1	1	1	
16	142370	DECALQUE CODE COULEUR PNEUMATIQUE ANG/FR / ENGLISH & SPANISH	1	1	1	
NS	064124	DECALQUE BTE JCT AVANT AUT. H3 À 3-4439	1	1		
NS	065641	DECALQUE BTE JCT AVANT AUT. H3 De 3-4440 À 3-4757	1	1		
NS	066091	DECALQUE BTE JCT AVANT AUT. H3 De 4-4758 À 5-0022	1	1		
NS	066204	DECALQUE BTE JCT AVANT AUT. H3 De 5-0023	1	1		
NS	064205	DECALQUE BTE JCT AVANT VIP À 3-4439			1	
NS	065642	DECALQUE BTE JCT AVANT VIP De 3-4440 À 3-4757			1	
NS	065727	DECALQUE BTE JCT AVANT VIP De 4-4758 À 4-4894			1	
NS	066068	DECALQUE BTE JCT AVANT VIP De 4-4895 À 4-4950			1	
NS	066205	DECALQUE BTE JCT AVANT VIP De 4-4951			1	
17	504105	. RIVET AVEUGLE TETE BOMBE OUVERT 1/8x3/16 AL	12	12	12	

De 3-4417 À 8-1043		Date:07-2024	PAGE:HF-1879-00

PORTE DE SERVICE AVANT ASS

Numéro d'article	Pièces	Description	H3411	H3455	VIP455	NOTES
18	285390	. PANNEAU	1	1	1	
19	285766	. PLAQUE D'ATTACHE	1	1	1	
20	780653	. LOQUET DROITE AVEC GRAISSEUR	1	1	1	
. NS	780340	. . RACCORD PLASTIQUE	1	1	1	
. NS	507607	. . RACCORD DE GRAISSAGE / M6-1.00	1	1	1	
25	502762	. VIS TETE CARRE 5/16-18x1 G2 ZG603	3	3	3	C
NS	5001189	. ECROU HEX 5/16-18 SS À 4-4950	3	3	3	
NS	502583	. RONDELLE FREIN STRIEE 8.15x22.3x1.0 Z050 À 4-4950	3	3	3	
NS	283219	. RONDELLE À 4-4950	3	3	3	
NS	507295	. BOUCHON / 1.375 O.D. BLACK À 4-4950	3	3	3	
NS	500409	. VIS AUTOTARAUDEUSE TETE CYLINDRIQUE PHILLIPS #8x1/2 BK De 4-4951	3	3	3	
26	287244	. PROTECTEUR BAS DE CAISSE / THICK EXTRUSION 20MM À 4-4950	1	1	1	
26	287390	. . PROTECTEUR BAS DE CAISSE AVEC ENDUIT GRAVEL THICK EXTRUSION 20MM À 4-4950	1	1	1	
26	287316	. PROTECTEUR BAS DE CAISSE THIN EXTRUSION .090" De 4-4951	1	1	1	
26	288790	. . PROTECTEUR BAS DE CAISSE AVEC ENDUIT GRAVEL THIN EXTRUSION .090" De 4-4951	1	1	1	
NS	681348	. RUBAN ADH2 ACRYLIC .045" x 1" x 108' / VHB4952	AR	AR	AR	
27	287389	EXTRUSION 760MM / THICK EXTRUSION 20MM À 4-4950	1	1	1	
27	285475	EXTRUSION ASM AVEC REFLECTEUR 760MM / THIN EXTRUSION .090" De 4-4951	1	1	1	
. NS	286205	. EXTRUSION 760MM De 4-4951	1	1	1	
27	280230	EXTRUSION ASM AVEC REFLECTEUR 759MM / THIN EXTRUSION .090" De 4-4951	1	1	1	SVC
. NS	280120	. EXTRUSION 759MM De 4-4951	1	1	1	SVC
27	685126	ADHESIF SIMSON #ISR 70-03 / GRIS / 600ml SAUSAGE	AR	AR	AR	SVC
28	283100	. BANDE REFLECHISSANTE BLANCHE / 38MM X 15' ROLL	AR	AR	AR	
. NS	780277	. . BANDE REFLECHISSANTE BLANCHE / 38MM X 150' ROLL	AR	AR	AR	
40	**HF-1864-32**	**DISPOSITIF DE VERROUILLAGE & CLES - TYPE "NS"**				
40	**HF-1864-32**	**DISPOSITIF DE VERROUILLAGE & CLES - TYPE "NS"**				
41	**HF-0663-00**	**ECLAIRAGE LATERALE**				
55	505507	SANGLE NYLON 1 NOIR	AR	AR	AR	
		C) POUR FIXER EXTRUSION				
		S) CETTE TIGE EST REQUISE SEULEMENT SI VOUS CHANGEZ L'ANCIENNE POIGNEE POUR LA NOUVELLE #780794				
		SVC) SERVICE				

De 3-4417 À 8-1043		Date:07-2024	PAGE:HF-1879-10
INSTALLATION PORTE DE SERVICE AVANT			

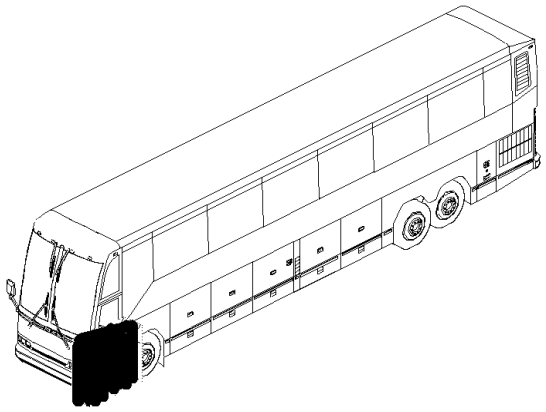

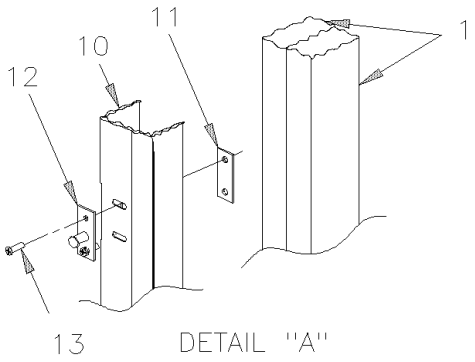

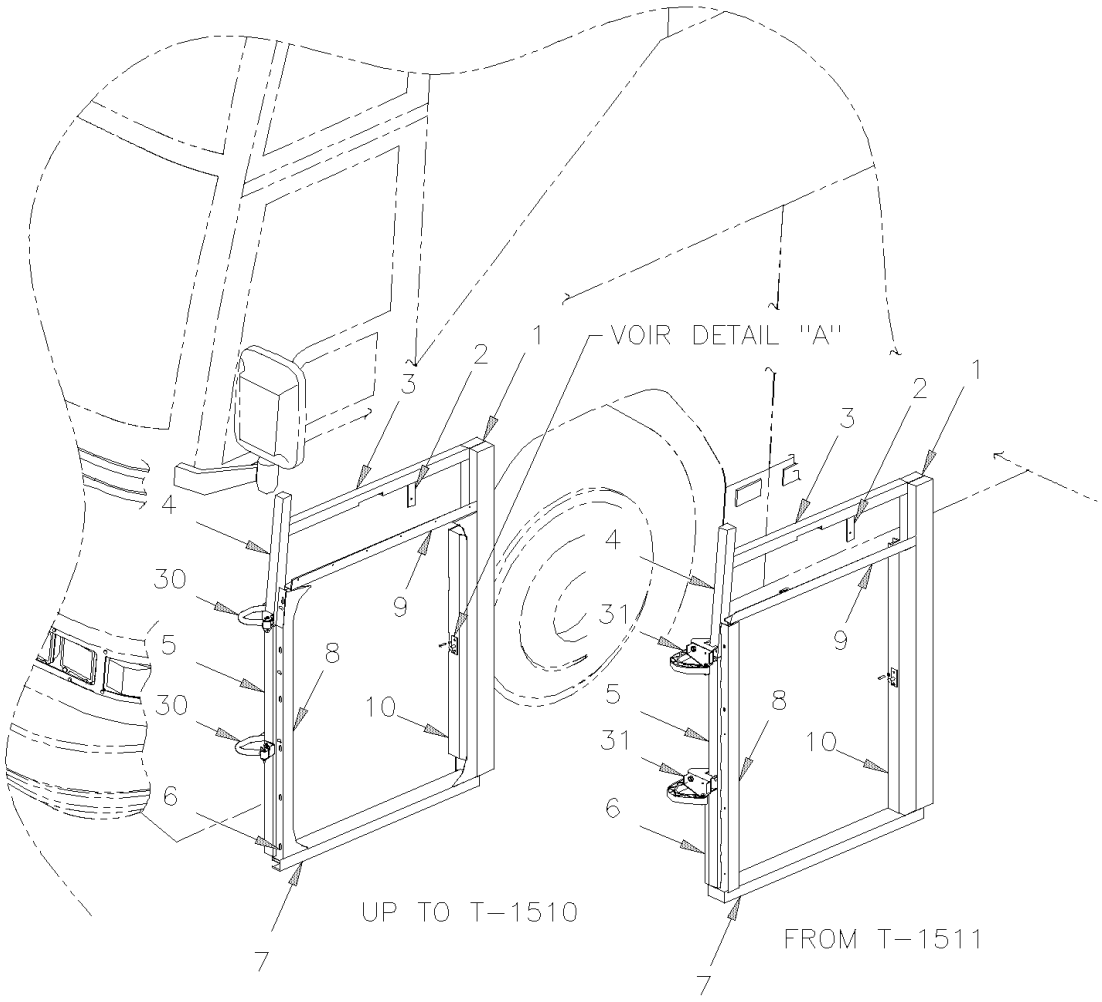

De 3-4417 À 8-1043		Date:07-2024	PAGE:HF-1879-10

INSTALLATION PORTE DE SERVICE AVANT

Numéro d'article	Pièces	Description	H3411	H3455	VIP455	NOTES
1	214552P	TUBE ASS	1	1	1	
2	211976	ANGULAIRE	1	1	1	
3	211977	TUBE À 6-0434	1	1	1	
3	215854	TUBE De 6-0435	1	1	1	
4	250874	TUBE	1	1	1	
5	250875	TUBE	1	1	1	
6	250870	SUPPORT ANGULAIRE	1	1	1	
7	171767	TUBE 900MM	1	1	1	
8	285325	SUPPORT ANGULAIRE	1	1	1	
9	286008	ANGULAIRE DU HAUT	1	1	1	
10	285396	ANGULAIRE	1	1	1	
10	213481	ANGULAIRE / W/IND SUSPENSION ONLY			1	
12	780278	GOUPILLE PERCUTEUR	1	1	1	
13	500541	VIS MECANIQUE TETE PLATE PHILLIPS 1/4-20x1/2 SS BK	2	2	2	
31	**HF-1879-90**	**SUPPORT & PENTURE DE PORTE EXTERIEUR**				

De 3-4417 À 3-4757		Date:07-2024	PAGE:HF-1879-50
PORTE DE SERVICE ARRIERE - COTE GAUCHE			

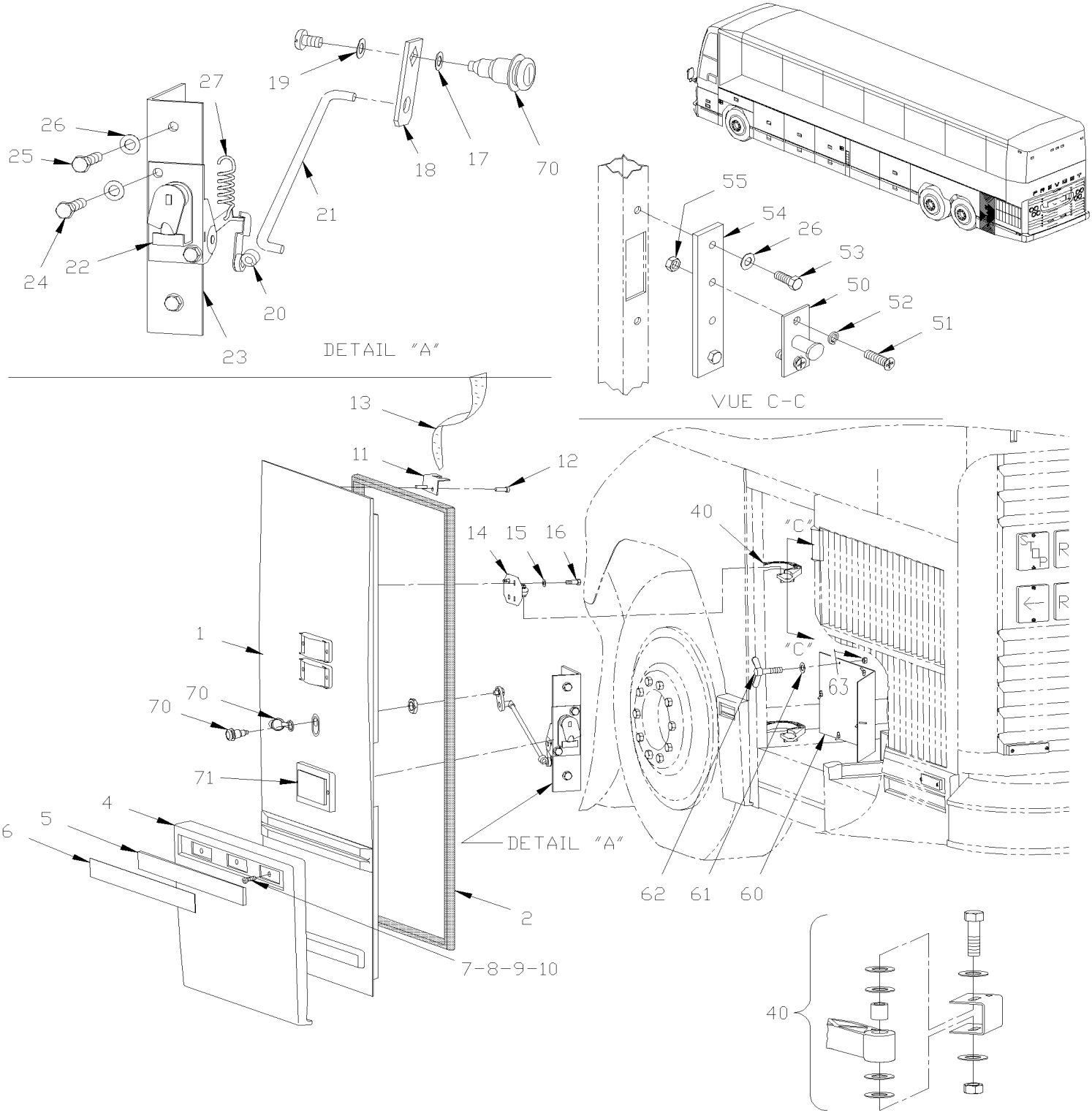

De 3-4417 À 3-4757		Date:07-2024	PAGE:HF-1879-50

PORTE DE SERVICE ARRIERE - COTE GAUCHE

Numéro d'article	Pièces	Description	H3441	H3455	VIP455	NOTES
	285398P	PORTE SERVICE ASS. GA. À 3-4566	1	1	1	
	288136	PORTE SERVICE ASS. GA. De 3-4567	1	1	1	
1	285568	. PORTE MOULEE / FIBRE DE VERRE À 3-4566	1	1	1	
1	287927	. PORTE SERVICE, ARR. GA. FIBRE DE VERRE De 3-4567	1	1	1	
NS	682462	. ADHESIF SIKA #252 / NOIR / 310ml CARTRIDGE	AR	AR	AR	
2	285621	. JOINT D'ETANCHEITE CAOUTCHOUC / PORTE SERVICE ARRIERE / 1095MM X 515MM	1	1	1	
2	287507	. JOINT D'ETANCHEITE CAOUTCHOUC / PORTE SERVICE ARRIERE / 1095MM X 515MM	1	1	1	
2	288912	. JOINT D'ETANCHEITE CAOUTCHOUC / PORTE SERVICE ARRIERE / 1095MM X 515MM	1	1	1	
2	2800127	. JOINT D'ETANCHEITE CAOUTCHOUC / PORTE SERVICE ARRIERE / 1095MM X 515MM	1	1	1	
4	284744	. PROTECTEUR BAS DE CAISSE À 3-4566	1	1	1	
4	285132	. PROTECTEUR BAS DE CAISSE AVEC ENDUIT GRAVEL À 3-4566	1	1	1	B
4	287929	. PROTECTEUR BAS DE CAISSE De 3-4567	1	1	1	
4	289899	. PROTECTEUR BAS DE CAISSE AVEC ENDUIT GRAVEL De 3-4567	1	1	1	B
NS	680532	. SCELLANT SIKA #221 / GRIS / 310ml CARTRIDGE	AR	AR	AR	
NS	681348	. RUBAN ADH2 ACRYLIC .045" x 1" x 108' / VHB4952	AR	AR	AR	
5	284758	. EXTRUSION 488MM À 3-4566	1	1	1	
5	288036	. EXTRUSION ASM AVEC REFLECTEUR 511MM De 3-4567	1	1	1	
. NS	288035	. . EXTRUSION 511MM De 3-4567	1	1	1	
5	280229	. EXTRUSION ASM AVEC REFLECTEUR 511MM De 3-4567	1	1	1	SVC
. NS	280121	. . EXTRUSION 511MM De 3-4567	1	1	1	SVC
NS	685126	. ADHESIF SIMSON #ISR 70-03 / GRIS / 600ml SAUSAGE De 3-4567	AR	AR	AR	SVC
6	283100	. . BANDE REFLECHISSANTE BLANCHE / 38MM X 15' ROLL	AR	AR	AR	
. NS	780277	. . . BANDE REFLECHISSANTE BLANCHE / 38MM X 150' ROLL	AR	AR	AR	
7	502534	. VIS TETE CARRE 5/16-18x1 G2 Z050 À 3-4566	3	3	3	
7	500120	. VIS AUTOTARAUDEUSE TETE BOMBE PHILLIPS #6x1/2 SS De 3-4567	3	3	3	
8	283219	. RONDELLE À 3-4566	3	3	3	
9	500374	. RONDELLE PLATE .375x.625x.062 RUB À 3-4566	3	3	3	
10	500698	. ECROU HEX 5/16-18 BR À 3-4566	3	3	3	
11	284440	. SUPPORT	1	1	1	
12	504249	. RIVET "CHERRY Q" TETE FRAISE FERME 3/16x3/8 SS	2	2	2	
13	505507	. SANGLE NYLON 1 NOIR	AR	AR	AR	
14	285273	. SUPPORT	2	2	2	
15	502584	. RONDELLE FREIN STRIEE 8.2x26.3x1.8 Z050	4	4	4	
16	502780	. VIS A TETE HEXAGONAL M8-1.25x25 SS BK	4	4	4	
17	282612	. ESPACEUR / 7MM SQ X 17MM O.D X 16GA À 4-4914	1	1	1	
17	288806	. ESPACEUR / 8MM SQ X 17MM O.D X 16GA De 4-4915	1	1	1	J
18	284759	. LEVIER / 7MM SQ HOLE À 3-4566	1	1	1	
18	288014	. LEVIER / 7MM SQ HOLE De 3-4567 À 4-4914	1	1	1	
18	288538	. LEVIER / 8MM SQ HOLE De 4-4915	1	1	1	J
19	500411	. RONDELLE PLATE .260x.697x.050 SS	3	3	3	
20	780340	. RACCORD PLASTIQUE	2	2	2	
21	284760	. TIGE DE SERRURE 221MM À 3-4566	1	1	1	

De 3-4417 À 3-4757		Date:07-2024	PAGE:HF-1879-50

PORTE DE SERVICE ARRIERE - COTE GAUCHE

Numéro d'article	Pièces	Description	H3411	H3455	VIP455	NOTES
21	288015	. TIGE DE SERRURE 208MM De 3-4567	1	1	1	
22	780652	. LOQUET GAUCHE AVEC GRAISSEUR	1	1	1	
. NS	780340	. . RACCORD PLASTIQUE	1	1	1	
. NS	507607	. . RACCORD DE GRAISSAGE / M6-1.00	1	1	1	
23	285767	. PLAQUE D'ATTACHE	1	1	1	
24	502531	. VIS A TETE HEXAGONAL M6-1.0x16 G8.8 Z050	2	2	2	
25	502737	. VIS A TETE HEXAGONAL M6-1.0x25 SS BK	4	4	4	
26	502582	. RONDELLE FREIN STRIEE 6.1x16.2x0.9 Z050	4	4	4	
27	285063	. RESSORT EXTENSION / .287 O.D. x 1.562 x .051	1	1	1	
40	**HF-1879-90**	**SUPPORT & PENTURE DE PORTE EXTERIEUR**				
50	780278	GOUPILLE PERCUTEUR	1	1	1	
51	500316	VIS MECANIQUE TETE PLATE PHILLIPS 1/4-28x3/4 SS	2	2	2	
52	500473	RONDELLE FREIN FENDUE .262x.489x.062 Z050	2	2	2	
53	502790	VIS A TETE HEXAGONAL M8-1.25x20 G8.8 Z050	2	2	2	
54	284770	SUPPORT	1	1	1	
55	500692	ECROU HEX 1/4-28 Z050	2	2	2	
60	482451	COUVERT ASS. / WATER HEATER	1	1	1	
. NS	482450	. COUVERT / WATER HEATER	1	1	1	
. NS	506003	. RUBAN ADH1 CC POL 3/16"x3/4"x40' / GREY 2520X	AR	AR	AR	
60	483318	COUVERT / AVEC CHAUFFAGE "ESPAR" 103,000 B.T.U. & "PROHEAT" 80,000 B.T.U.	1	1	1	
61	500411	RONDELLE PLATE .260x.697x.050 SS	6	6	6	
62	5001302	VIS DE SERRAGE A MAIN EPAULEMENT 1/4-20x3/4 SS	6	6	6	
63	214400	ECROU RESSORT EN "U" 1/4-20 .064-.125 YC	6	6	6	
. NS	500837	. ECROU RESSORT EN "U" 1/4-20 .064-.125	1	1	1	
NS	504565	BOUCHON / 1.375 O.D. BLACK	1	1	1	
NS	507295	BOUCHON / 1.375 O.D. BLACK	1	1	1	
70	**HF-1864-32**	**DISPOSITIF DE VERROUILLAGE & CLES - TYPE "NS"**				
70	**HF-1864-32**	**DISPOSITIF DE VERROUILLAGE & CLES - TYPE "NS"**				
71	**HF-0663-00**	**ECLAIRAGE LATERALE**				
		B) CE PROTECTOR EST RECOUVERE DE "GRAVEL GUARD" ET EST PEINTURE NOIR, PRES POUR L'INSTALLATION				
		J) VOIR L'ENSEMBLE A LA FIN DE LE PAGE HF-1864-32				
		SVC) SERVICE				

De 3-4417 À 8-1043		Date:07-2024	PAGE:HF-1879-60
PORTE DE SERVICE ARRIERE - COTE DROIT			

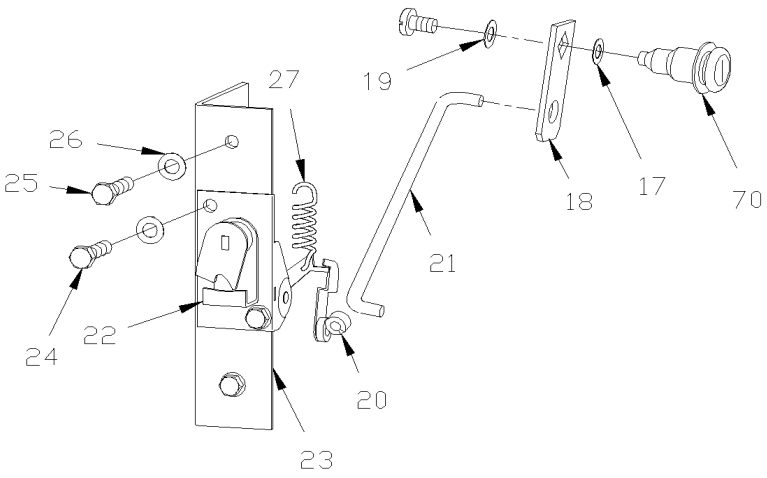

DETAIL "A"

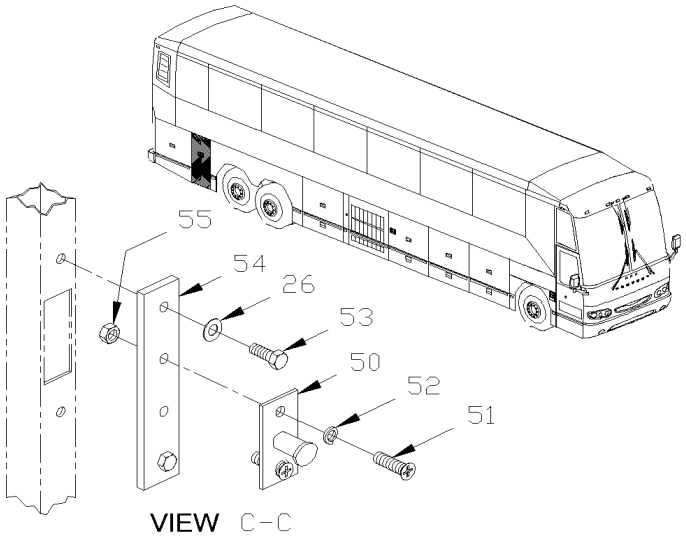

VIEW C-C

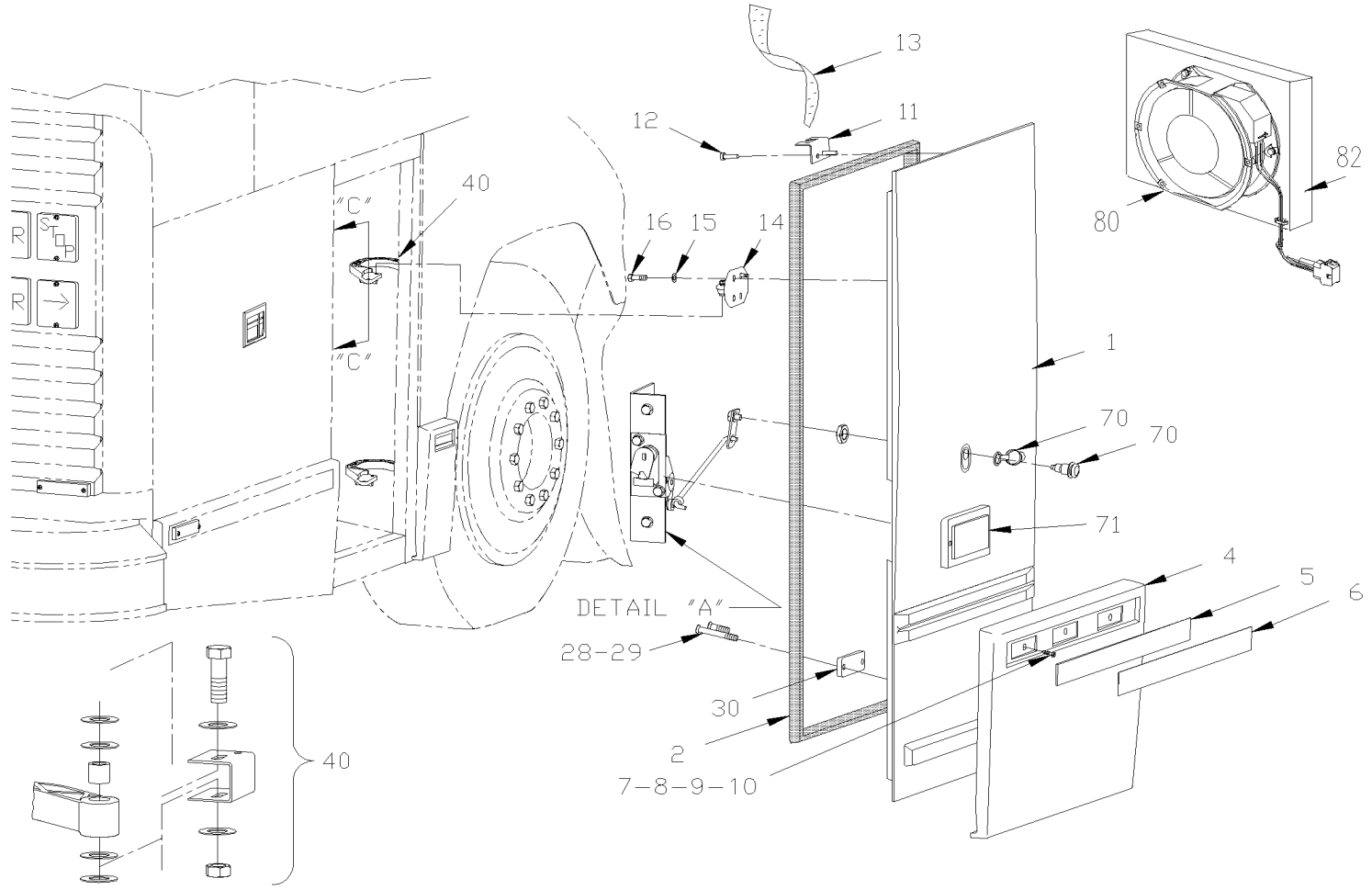

De 3-4417 À 8-1043		Date:07-2024	PAGE:HF-1879-60

PORTE DE SERVICE ARRIERE - COTE DROIT

Numéro d'article	Pièces	Description	H3411	H3455	VIP45	NOTES
	285397P	PORTE SERVICE ASS. DR. À 3-4566	1	1	1	
	288138	PORTE SERVICE ASS. DR. De 3-4567	1	1		
	288138	PORTE SERVICE ASS. DR. De 3-4567 À 5-0333			1	
	288139	PORTE SERVICE ASS. DR. De 5-0334 À 6-0435			1	
1	285568	. PORTE MOULEE / FIBRE DE VERRE À 3-4566	1	1	1	
1	287928	. PORTE SERVICE, ARR. DR. FIBRE DE VERRE De 3-4567	1	1	1	
1	287928	. PORTE SERVICE, ARR. DR. FIBRE DE VERRE De 3-4567 À 5-0333			1	
1	288679	. PORTE SERVICE, ARR. DR. FIBRE DE VERRE De 5-0334 À 6-0435			1	
1	287483	. PORTE SERVICE, ARR. DR. FIBRE DE VERRE / W/MUX De 6-0436			1	
NS	682462	. ADHESIF SIKA #252 / NOIR / 310ml CARTRIDGE	AR	AR	AR	
2	285621	. JOINT D'ETANCHEITE CAOUTCHOUC / PORTE SERVICE ARRIERE / 1095MM X 515MM À 5-0220	1	1	1	
2	287507	. JOINT D'ETANCHEITE CAOUTCHOUC / PORTE SERVICE ARRIERE / 1095MM X 515MM De 5-0221	1	1	1	
2	288912	. JOINT D'ETANCHEITE CAOUTCHOUC / PORTE SERVICE ARRIERE / 1095MM X 515MM	1	1	1	
2	2800127	. JOINT D'ETANCHEITE CAOUTCHOUC / PORTE SERVICE ARRIERE / 1095MM X 515MM	1	1	1	
3	283971	. BOUCHON	1	1	1	
4	284744	. PROTECTEUR BAS DE CAISSE À 3-4566	1	1	1	
4	285132	. PROTECTEUR BAS DE CAISSE AVEC ENDUIT GRAVEL À 3-4566	1	1	1	B
4	287929	. PROTECTEUR BAS DE CAISSE De 3-4567	1	1	1	
4	289899	. PROTECTEUR BAS DE CAISSE AVEC ENDUIT GRAVEL De 3-4567	1	1	1	B
NS	680532	. SCELLANT SIKA #221 / GRIS / 310ml CARTRIDGE	AR	AR	AR	
NS	681348	. RUBAN ADH2 ACRYLIC .045" x 1" x 108' / VHB4952	AR	AR	AR	
5	284758	. EXTRUSION 488MM À 3-4566	1	1	1	
5	288036	. EXTRUSION ASM AVEC REFLECTEUR 511MM De 3-4567	1	1	1	
. NS	288035	. . EXTRUSION 511MM De 3-4567	1	1	1	
5	280229	. EXTRUSION ASM AVEC REFLECTEUR 511MM De 3-4567	1	1	1	SVC
. NS	280121	. . EXTRUSION 511MM De 3-4567	1	1	1	SVC
NS	685126	. ADHESIF SIMSON #ISR 70-03 / GRIS / 600ml SAUSAGE De 3-4567	AR	AR	AR	SVC
6	283100	. BANDE REFLECHISSANTE BLANCHE / 38MM X 15' ROLL À 3-4566	AR	AR	AR	
. NS	780277	. . BANDE REFLECHISSANTE BLANCHE / 38MM X 150' ROLL À 3-4566	AR	AR	AR	
7	502534	. VIS TETE CARRE 5/16-18x1 G2 Z050 À 3-4566	3	3	3	
7	500120	. VIS AUTOTARAUDEUSE TETE BOMBE PHILLIPS #6x1/2 SS De 3-4567	3	3	3	
8	283219	. RONDELLE À 3-4566	3	3	3	
9	500374	. RONDELLE PLATE .375x.625x.062 RUB À 3-4566	3	3	3	
10	500698	. ECROU HEX 5/16-18 BR À 3-4566	3	3	3	
11	284440	. SUPPORT	1	1	1	
12	504249	. RIVET "CHERRY Q" TETE FRAISE FERME 3/16x3/8 SS	2	2	2	
13	505507	. SANGLE NYLON 1 NOIR	AR	AR	AR	
14	285273	. SUPPORT	2	2	2	
15	502584	. RONDELLE FREIN STRIEE 8.2x26.3x1.8 Z050	4	4	4	
16	502780	. VIS A TETE HEXAGONAL M8-1.25x25 SS BK	4	4	4	
17	282612	. ESPACEUR / 7MM SQ X 17MM O.D X 16GA À 4-4914	1	1	1	
17	288806	. ESPACEUR / 8MM SQ X 17MM O.D X 16GA De 4-4915	1	1	1	J

De 3-4417 À 8-1043		Date:07-2024	PAGE:HF-1879-60

PORTE DE SERVICE ARRIERE - COTE DROIT

Numéro d'article	Pièces	Description	H3411	H3455	VIP455	NOTES
18	284759	. LEVIER / 7MM SQ HOLE À 3-4566	1	1	1	
18	288014	. LEVIER / 7MM SQ HOLE De 3-4567 À 4-4914	1	1	1	
18	288538	. LEVIER / 8MM SQ HOLE De 4-4915	1	1	1	J
19	500411	. RONDELLE PLATE .260x.697x.050 SS	3	3	3	
20	780340	. RACCORD PLASTIQUE	2	2	2	
21	284760	. TIGE DE SERRURE 221MM À 3-4566	1	1	1	
21	288015	. TIGE DE SERRURE 208MM De 3-4567	1	1	1	
22	780653	. LOQUET DROITE AVEC GRAISSEUR	1	1	1	
. NS	780340	. . RACCORD PLASTIQUE	1	1	1	
. NS	507607	. . RACCORD DE GRAISSAGE / M6-1.00	1	1	1	
23	285766	. PLAQUE D'ATTACHE	1	1	1	
24	502531	. VIS A TETE HEXAGONAL M6-1.0x16 G8.8 Z050	2	2	2	
25	502737	. VIS A TETE HEXAGONAL M6-1.0x25 SS BK	4	4	4	
26	502582	. RONDELLE FREIN STRIEE 6.1x16.2x0.9 Z050	4	4	4	
27	285063	. RESSORT EXTENSION / .287 O.D. x 1.562 x .051	1	1	1	
28	502576	. VIS MECANIQUE TETE PLATE PHILLIPS M8-1.25x25 Z050	1	1	1	
29	500293	. VIS AUTOTARAUDEUSE TETE CYLINDRIQUE PHILLIPS #10x1 SS	1	1	1	
30	506250	. BUTOIR CAOUTCHOUC	1	1	1	
40	**HF-1879-90**	**SUPPORT & PENTURE DE PORTE EXTERIEUR**				
50	780278	GOUPILLE PERCUTEUR	1	1	1	
51	500316	VIS MECANIQUE TETE PLATE PHILLIPS 1/4-28x3/4 SS	2	2	2	
52	500473	RONDELLE FREIN FENDUE .262x.489x.062 Z050	2	2	2	
53	502790	VIS A TETE HEXAGONAL M8-1.25x20 G8.8 Z050	2	2	2	
54	284770	SUPPORT	1	1	1	
55	500692	ECROU HEX 1/4-28 Z050	2	2	2	
70	**HF-1864-32**	**DISPOSITIF DE VERROUILLAGE & CLES - TYPE "NS"**				
70	**HF-1864-32**	**DISPOSITIF DE VERROUILLAGE & CLES - TYPE "NS"**				
71	**HF-0663-00**	**ECLAIRAGE LATERALE**				
NS	285502	RESSORT TORSION / .625 O.D. x .629 x .125	1	1	1	
80	454419	VENTILATEUR ET CONNECTEUR ASS. De 6-0436			1	
. NS	871361	. VENTILATEUR De 6-0436			1	
. NS	561247	. CONNECTEUR / UNIVERSAL MATE-N-LOK / SH 2C / AMP 1-480698-0 De 6-0436			1	
. NS	561673	. TERMINAL FEMELLE / 24-18 / AMP 350689-1 De 6-0436			2	
. NS	562387	. CONDUIT CONV / FENDU / NOIR / .250" De 6-0436			AR	
. NS	680319	. RUBAN ADHESIF ELECTRIQUE 3/4" / BLACK ¾" De 6-0436			AR	
82	950399	FILTRE A L'AIR De 6-0436			1	
		B) CE PROTECTOR EST RECOUVERE DE "GRAVEL GUARD" ET EST PEINTURE NOIR, PRES POUR L'INSTALLATION				
		J) VOIR L'ENSEMBLE A LA FIN DE LE PAGE HF-1864-32				
		SVC) SERVICE				

De 3-4417 À 8-1043		Date:07-2024	PAGE:HF-1879-90
SUPPORT & PENTURE DE PORTE EXTERIEUR			

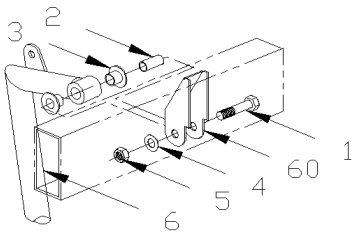

DETAIL"A"

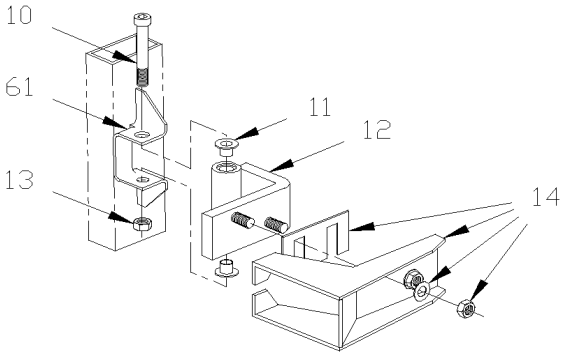

DETAIL"B"

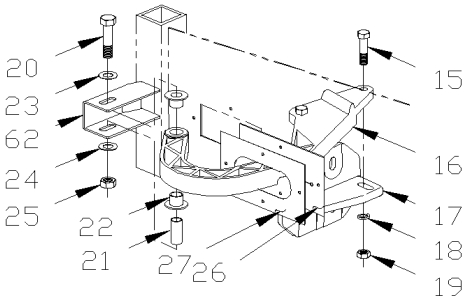

DETAIL"C"

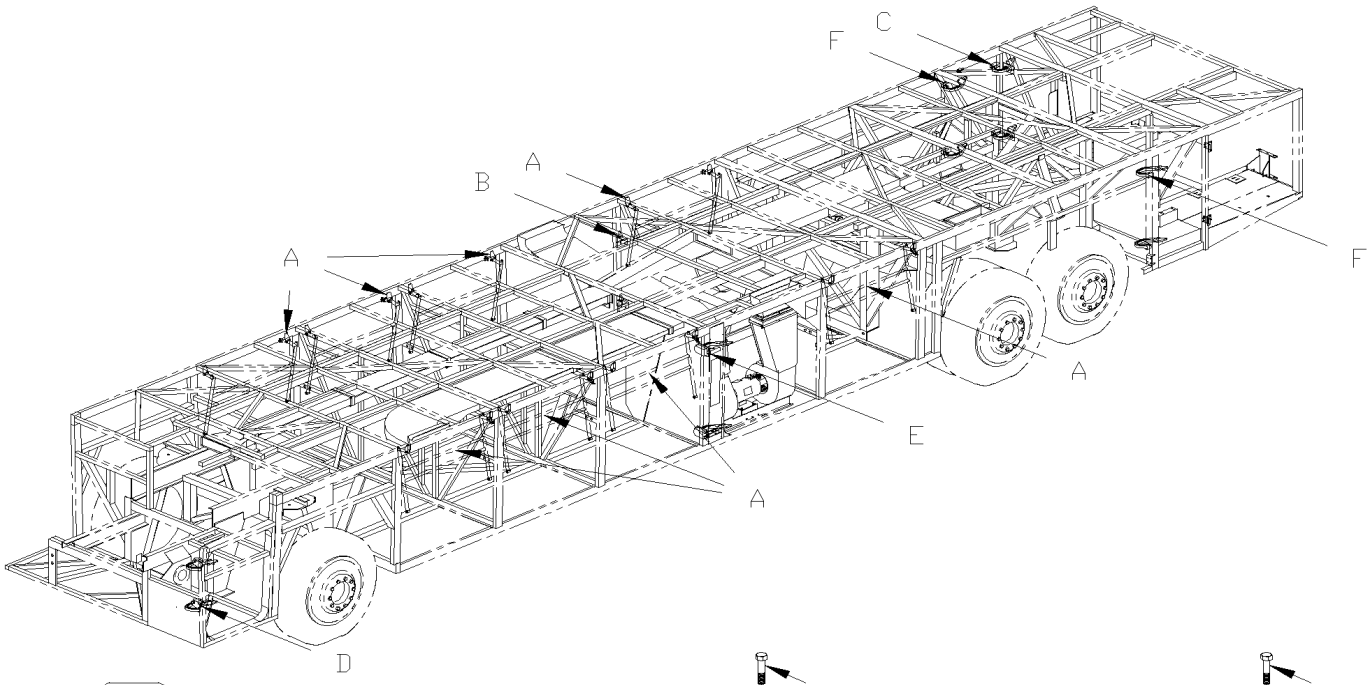

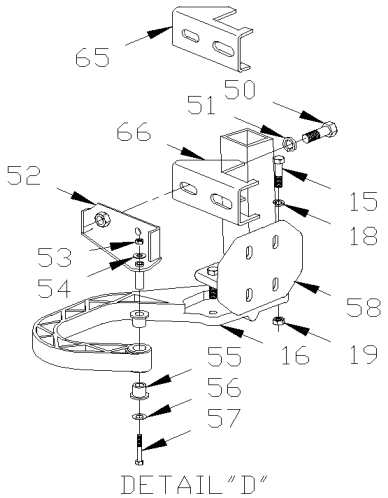

DETAIL"D"

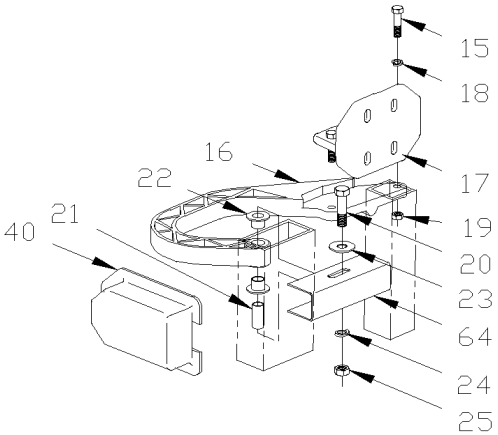

DETAIL"E"

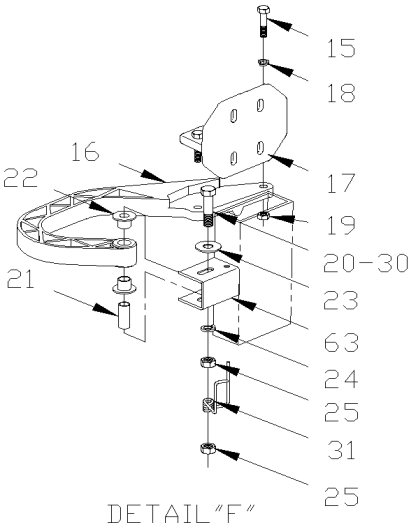

DETAIL"F"

De 3-4417 À 8-1043		Date:07-2024	PAGE:HF-1879-90

SUPPORT & PENTURE DE PORTE EXTERIEUR

Numéro d'article	Pièces	Description	H3441	H3455	VIP45	NOTES
1	502793	VIS A TETE HEXAGONAL M6-1.0x45 G8.8 Z050	1	1	1	
2	285710	ESPACEUR 6.5MM I.D. x 14.15MM O.D. x 31	2	2	2	
NS	504660	ANNEAU DE RETENUE .750 x 0575 x .050"	AR	AR	AR	
4	502582	RONDELLE FREIN STRIEE 6.1x16.2x0.9 Z050	1	1	1	
5	502581	ECROU HEX M6-1.0 Z050	1	1	1	
6	282460	BRAS PANTOGRAPHE	6			
6	282460	BRAS PANTOGRAPHE		8	8	
6	285518	BRAS PANTOGRAPHE	6			
6	285518	BRAS PANTOGRAPHE		8	8	
10	502596	VIS EPAULEMENT SIX PAN CREUX 5/8x2 1/4 {1/2-13 Z050	1	1	1	
11	507299	BUSH NYL	2	2	2	
12	283001	PENTURE CHROM JAUNE	2	2	2	
13	502595	ECROU HEX BAGUE DE NYLON 1/2-13 Z050	1	1	1	
14	**HF-2255-00**	**INSTALLATION CONDENSATEUR**				
15	502651	VIS A TETE HEXAGONAL M8-1.25x35 G8.8 Z050	AR	AR	AR	
16	285272	PENTURE	AR	AR	AR	
17	285273	SUPPORT	AR	AR	AR	
18	502856	RONDELLE FREIN STRIEE 8.15x22.3x1.0 DP320	AR	AR	AR	
19	500868	ECROU HEX BAGUE DE NYLON M8-1.25 Z050	AR	AR	AR	
20	502527	VIS A TETE HEXAGONAL M8-1.25x50 G8.8 Z050	AR	AR	AR	
22	285478	COUSSINET	AR	AR	AR	
23	5001164	RONDELLE PLATE 8.4x25.0x2.0 Z050	AR	AR	AR	
24	502583	RONDELLE FREIN STRIEE 8.15x22.3x1.0 Z050	AR	AR	AR	
25	502543	ECROU HEX M8-1.25 Z050	AR	AR	AR	
26	285462	JOINT D'ETANCHEITE	2	2	2	
NS	680042	COLLE LOCTITE 430 BOTTLE 1OZ	AR	AR	AR	
27	284932	PLAQUE	2	2	2	
28	504473	RIVET AVEUGLE TETE BOMBE OUVERT 1/8x1/4 SS	8	8	8	
30	5001347	VIS A TETE HEXAGONAL M8-1.25x70 SS	1	1	1	
31	285502	RESSORT TORSION / .625 O.D. x .629 x .125	1	1	1	C
40	452041	BOITE	2	2	2	
50	502719	VIS A TETE HEXAGONAL M10-1.5x20 SS EMN	2	2	2	
51	502585	RONDELLE FREIN STRIEE 10.2x26.3x1.4 ZP	2	2	2	
52	285333	FIXATION	2	2	2	
53	502782	ECROU HEX BAGUE DE NYLON M5-0.8 Z050	2	2	2	
54	500964	RONDELLE PLATE .203x.500x.047 Z050	2	2	2	
55	507142	BUSH NYL .500x.562x.500x.750	4	4	4	A
56	500989	RONDELLE PLATE .219x.875x.062 Z050	2	2	2	
57	502560	VIS A TETE HEXAGONAL M5-0.8x45 G8.8 Z050	2	2	2	
58	285814	SUPPORT	2	2	2	
60	285711	ATTACHE DE CYLINDRE ASS.	14			
60	285711	ATTACHE DE CYLINDRE ASS.		16	16	

De 3-4417 À 8-1043		Date:07-2024	PAGE:HF-1879-90

SUPPORT & PENTURE DE PORTE EXTERIEUR

Numéro d'article	Pièces	Description	H3411	H3455	VIP455	NOTES
61	282491	SUPPORT (SOUDE)	2	2	2	
62	213193	ATTACHE DE CYLINDRE ASS.	2	2	2	
63	285399	ATTACHE DE CYLINDRE ASS.	4	4	4	
64	285768	ATTACHE DE CYLINDRE ASS.	2	2	2	
65	285332	SUPPORT DU HAUT	1	1	1	
66	285323	SUPPORT DU BAS	1	1	1	
NS	430500	PLAQUE DE FERMETURE	1	1	1	
		A) POUR FIXER BRAS PANTOGRAPHE				
		C) HAUT				

De 3-4417 À 8-1043		Date:07-2024	PAGE:HF-1880-00
PARE-BRISE & CAOUTCHOUC			

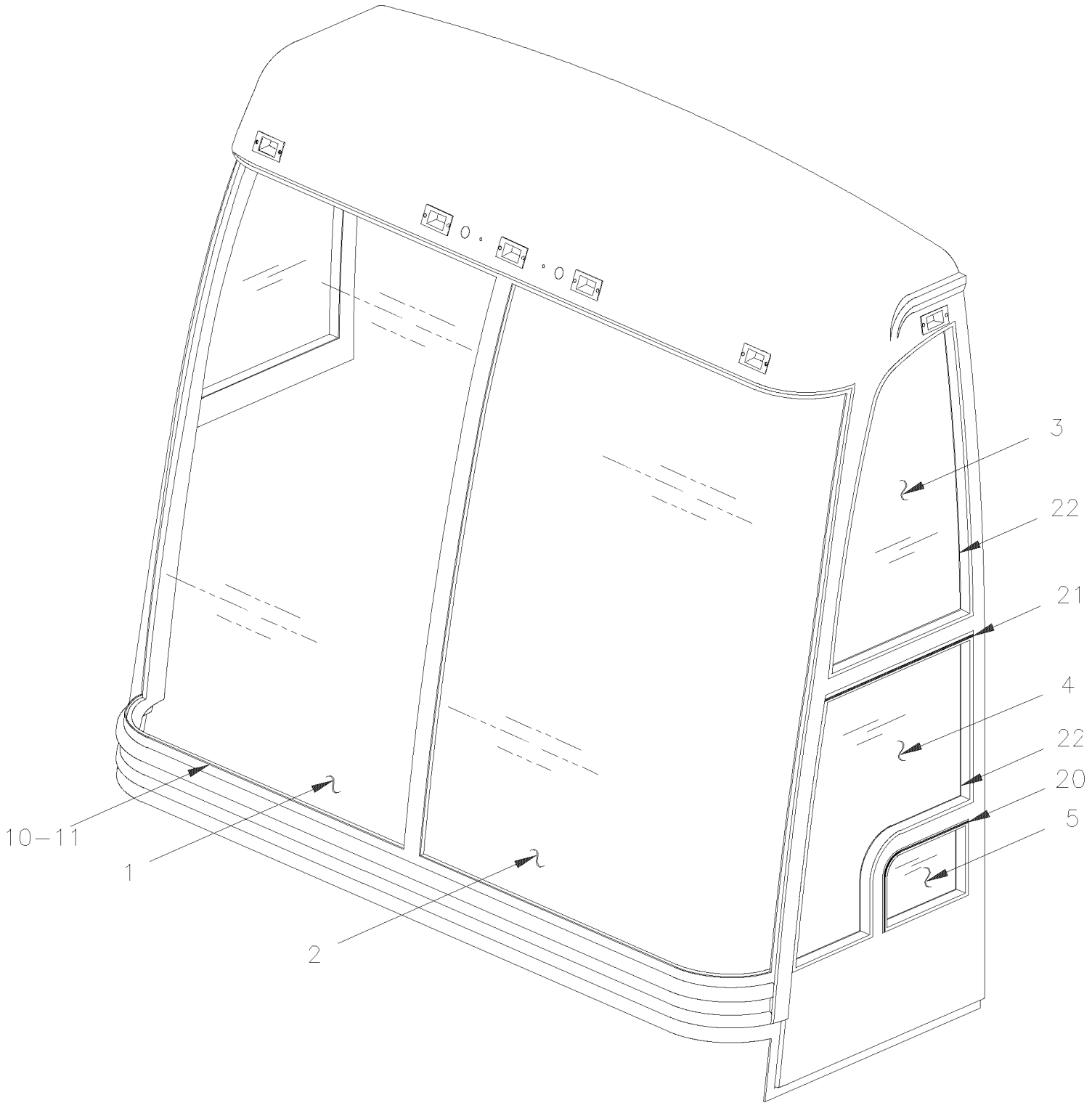

De 3-4417 À 8-1043		Date:07-2024	PAGE:HF-1880-00

PARE-BRISE & CAOUTCHOUC

Numéro d'article	Pièces	Description	H3411	H3455	VIP455	NOTES
1	300450	PARE-BRISE DROIT	1	1	1	
2	300449	PARE-BRISE GAUCHE	1	1	1	
3	293092	VITRE SUPERIEUR GAUCHE THERMOS	1	1	1	
3	293094	VITRE SUPERIEUR GAUCHE SIMPLE	1	1		
3	293093	VITRE SUPERIEUR DROIT THERMOS	1	1	1	
3	293095	VITRE SUPERIEUR DROIT SIMPLE	1	1		
NS	506962	CAOUTCHOUC POL 1/4 X 7/16 X 1 LG	AR	AR	AR	
4	293203	VITRE, SCELLEE CHAUFFEUR	1	1	1	
4	5060013	RUBAN ADH2 CC POL 1/8" x 1/8" x 100' / BLACK I1C-N-A	AR	AR	AR	
5	**HF-1886-00**	**INSTALLATION VITRE ELECTRIQUE À 6-0434**				
5	**HF-1886-01**	**INSTALLATION VITRE ELECTRIQUE De 6-0435**				
10	300451	CAOUTCHOUC CONTOUR PARE-BRISE	1	1	1	
11	293059	CLEF JOINT D'ETANCHEITE / S.L.	80	80	80	
20	293401	GOUTTIERE FENETRE CHAUFFEUR	1	1	1	
21	293402	GOUTTIERE SUPERIEURE	1	1	1	
22	683885	ADHESIF SIKA TACK ULTRA FAST 2 / BLACK / 325ml	AR	AR	AR	
NS	5060013	RUBAN ADH2 CC POL 1/8" x 1/8" x 100' / BLACK I1C-N-A	AR	AR	AR	
NS	506962	CAOUTCHOUC POL 1/4 X 7/16 X 1 LG	AR	AR	AR	
NS	800355	LUBRIFIANT CLEAR LIBE 32A / 20 LITER	AR	AR	AR	
NS	800356	LUBRIFIANT CLEAR LIBE 32A / 430 Gr	AR	AR	AR	
NS	293842	OUTIL POUR BOURRE DE CAOUT.	1	1	1	
. NS	293843	. TIGE	AR	AR	AR	

De 3-4417 À 3-4588		Date:07-2024	PAGE:HF-1884-00
FENETRE DE COTE - BUS			

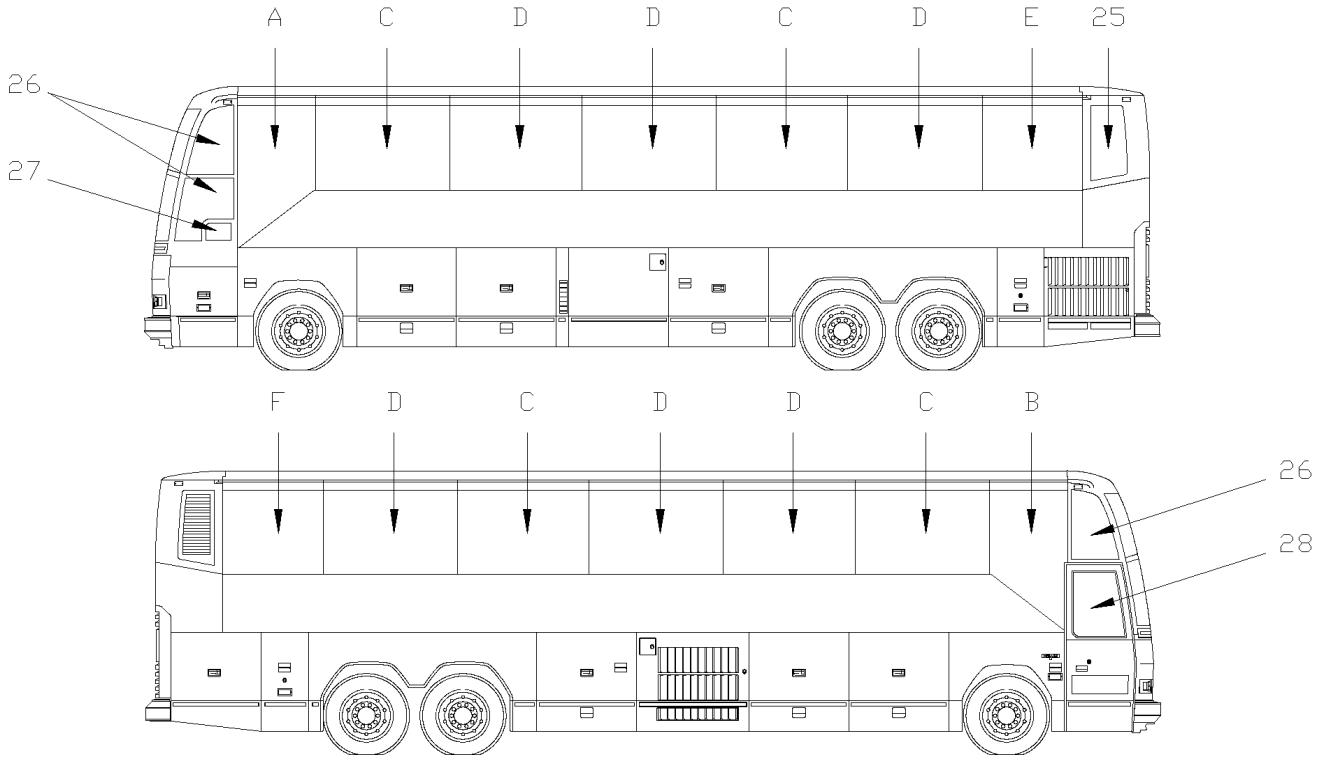

H3−41

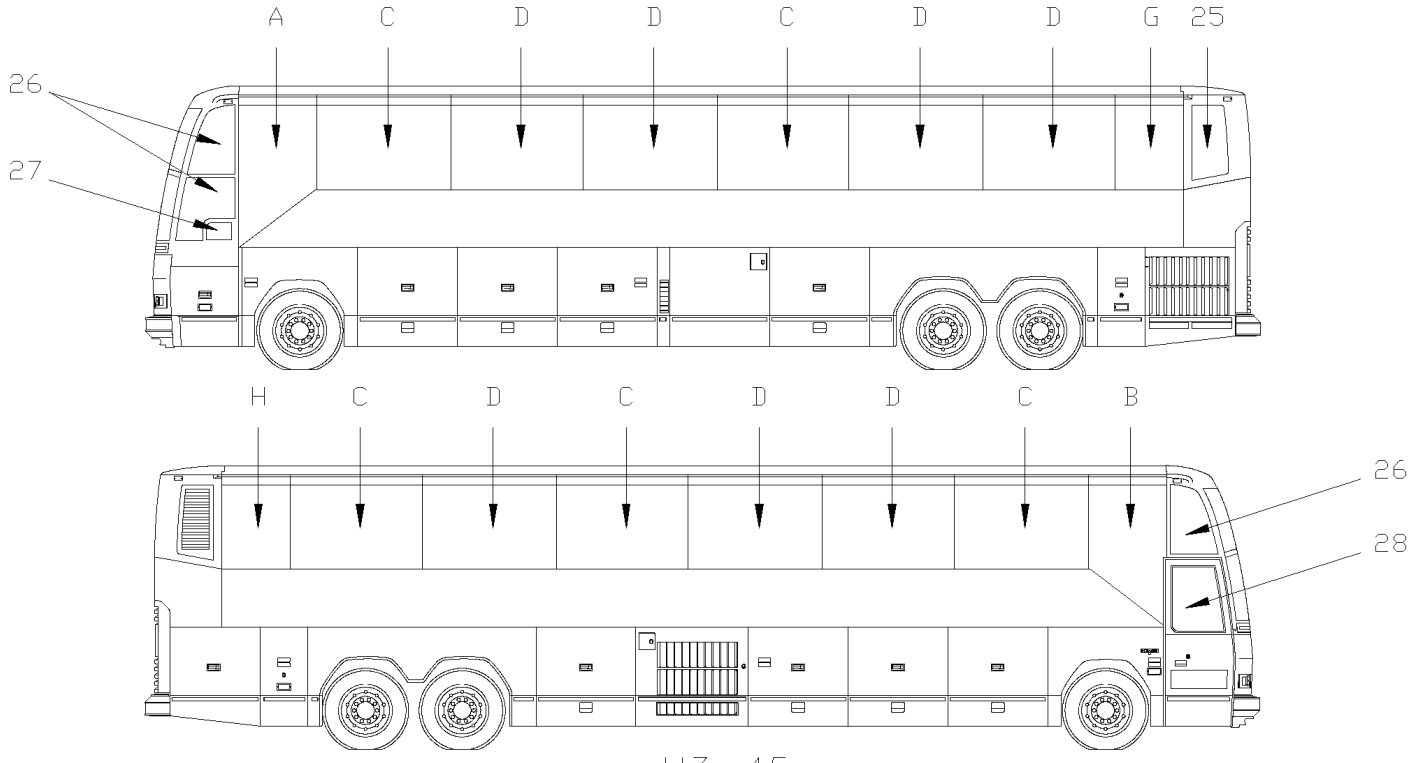

H3−45

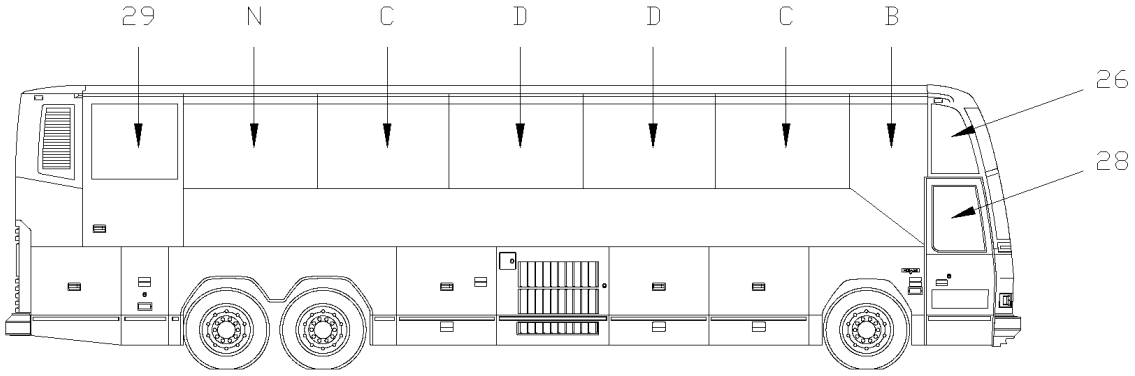

H3−41 WITH W.C.L. ST & ST

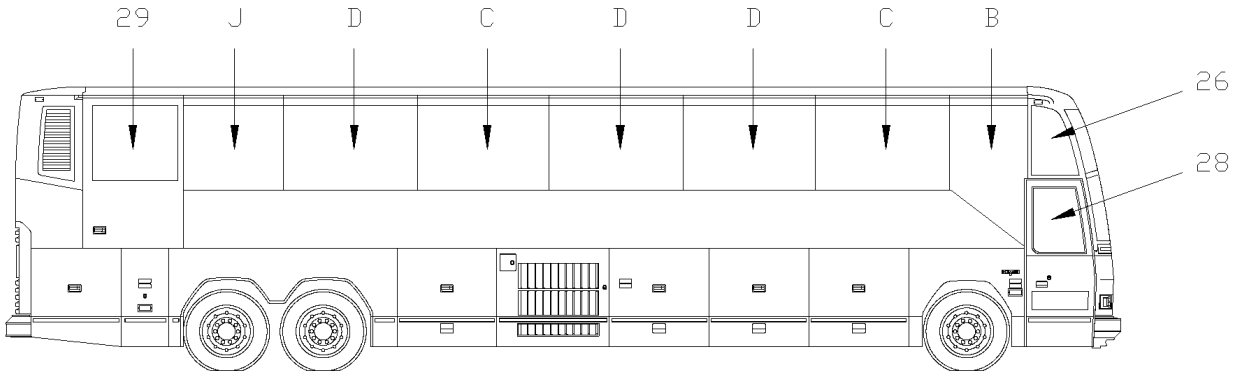

H3−45 WITH W.C.L. ST & ST

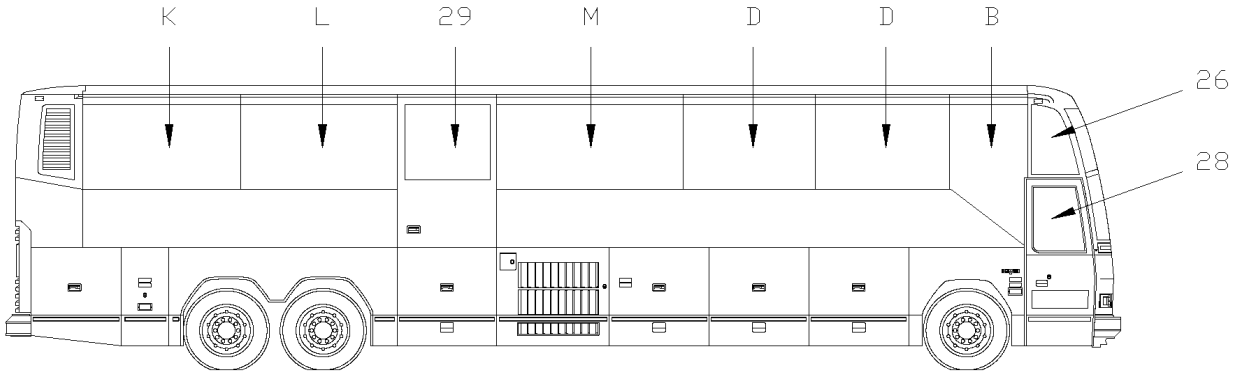

H3−45 WITH W.C.L. RICON

De 3-4417 À 3-4588		Date:07-2024	PAGE:HF-1884-00

FENETRE DE COTE - BUS

Numéro d'article	Pièces	Description	H3411	H3455	VIP455	NOTES
25	293202	FENETRE THERMOS ARR.	1	1		
26	**HF-1880-00**	**PARE-BRISE & CAOUTCHOUC**				
27	**HF-1886-00**	**INSTALLATION VITRE ELECTRIQUE**				
28	**HF-1862-10**	**PORTE D'ENTREE ASS**				
29	**HF-1862-80**	**PORTE D'ENTREE MONTE PERSONNE**				
29	**HF-1862-81**	**PORTE COULISSANTE MONTE PERSONNE**				
NS	293084	ENSEMBLE FENETRE TEMPORAIRE	1	1		A
. NS	293087	. FENETRE TEMPORAIRE 1652MM	1	1		A
. NS	293189	. SUPPORT	2	2		A
. NS	293216	. DECALQUE	1	1		A
. NS	504114	. RIVET AVEUGLE TETE BOMBE OUVERT 3/16x1/4 AL	4	4		A
. NS	5001381	. VIS AUTOTARAUDEUSE TETE HEX 1/4-20x1/2 Z050	2	2		A
. NS	506004	. RUBAN ADH1 CC POL 3/8"x1/2"x20' / GREY 2520X	AR	AR		A
. NS	IS-98076	. SEE INSTRUCTION SHEET	1	1		A
A	**HF-1884-00A**	**POSITION "A" De 3-4417 À 3-4588**				
B	**HF-1884-00B**	**POSITION "B" De 3-4417 À 3-4588**				
C	**HF-1884-00C**	**POSITION "C" (TYPE FIXE) De 3-4417 À 3-4588**				
D	**HF-1884-00D**	**POSITION "D" (TYPE OUVRANTE) De 3-4417 À 3-4588**				
E	**HF-1884-00E**	**POSITION "E" De 3-4417 À 3-4588**				
F	**HF-1884-00F**	**POSITION "F" De 3-4417 À 3-4588**				
G	**HF-1884-00G**	**POSITION "G" De 3-4417 À 3-4588**				
H	**HF-1884-00H**	**POSITION "H" De 3-4417 À 3-4588**				
J	**HF-1884-00J**	**POSITION "J" De 3-4417 À 3-4588**				
K	**HF-1884-00K**	**POSITION "K" De 3-4417 À 3-4588**				
L	**HF-1884-00L**	**POSITION "L" De 3-4417 À 3-4588**				
M	**HF-1884-00M**	**POSITION "M" De 3-4417 À 3-4588**				
N	**HF-1884-00N**	**POSITION "N" De 3-4417 À 3-4588**				
		A) CET ITEM EST SITUE DANS LE COMPARTIMENT BAGAGES				

De 3-4417 À 3-4588		Date:07-2024	PAGE:HF-1884-00A
POSITION "A"			

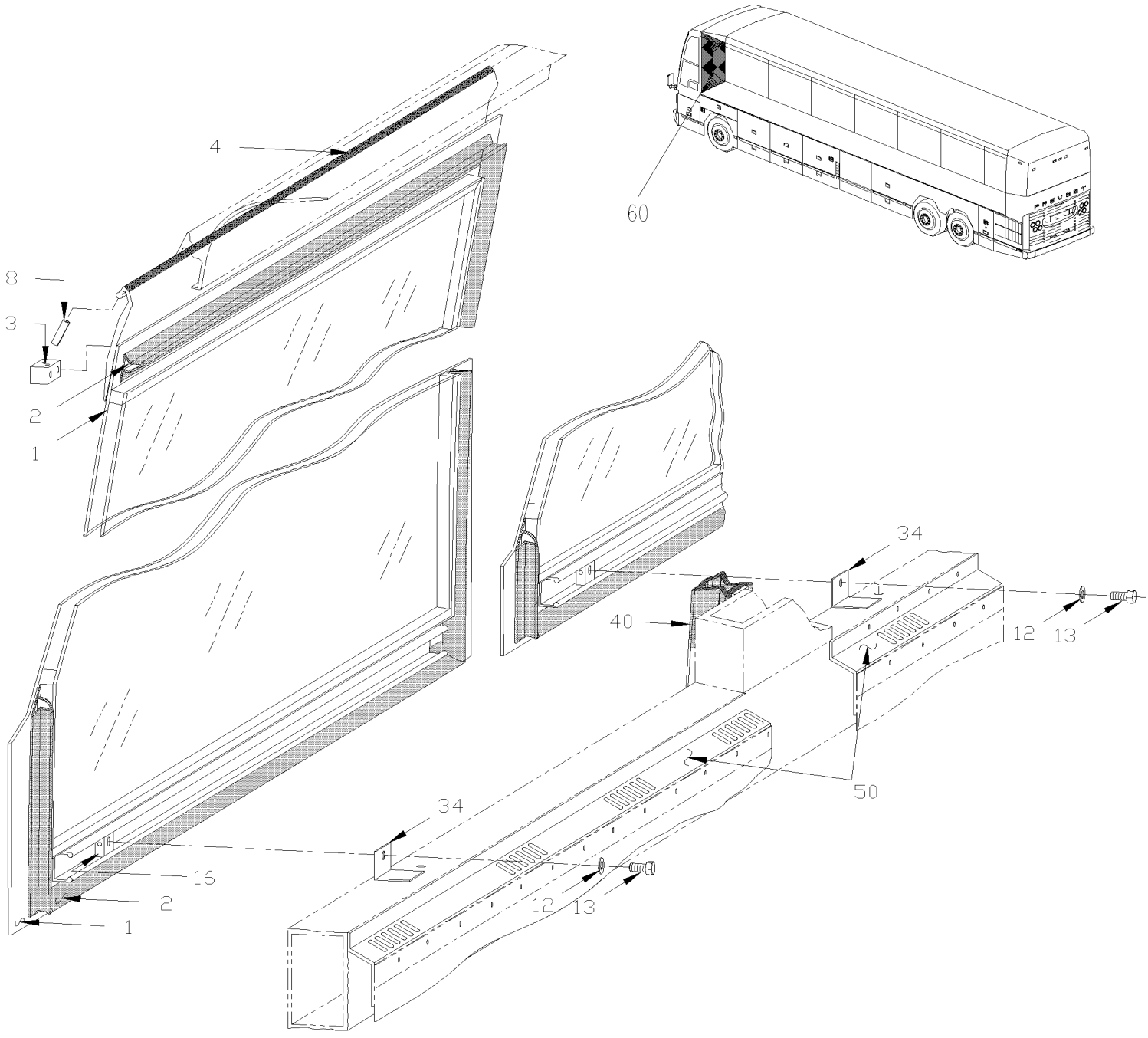

De 3-4417 À 3-4588		Date:07-2024	PAGE:HF-1884-00A

POSITION "A"

Numéro d'article	Pièces	Description	H3411	H3455	VIP45	NOTES
1	292937	FENETRE TRAPEZ. GA. ASS.	1	1		
2	292958	. JOINT D'ETANCHEITE / TRAPÉSOIDAL GAUCHE 1822MM X 896MM	1	1		
3	293020	. BLOC D'ARRET	1	1		
3	293021	. BLOC D'ARRET	1	1		
NS	500260	. VIS AUTOTARAUDEUSE TETE PLATE PHILLIPS #8-32x3/4 BK	2	2		
4	682481	. TAPE HOCKEY 36MM	AR	AR		
8	505421	. AXE M3 x 18	AR	AR		
12	502585	RONDELLE FREIN STRIEE 10.2x26.3x1.4 ZP	2	2		
13	502719	VIS A TETE HEXAGONAL M10-1.5x20 SS EMN	2	2		
13	5001628	ECROU HEX BAGUE DE NYLON M10-1.5 SS SERVICE	2	2		
16	292810	BLOC D'ANCRAGE AVEC FILET M10-1.5	2	2		
16	290302	BLOC D'ANCRAGE AVEC BOULON M10-1.5 x 30 SERVICE	2	2		
34	292931	ATTACHE FEN. TRAPEZO	2	2		
40	292946	JOINT D'ETANCHEITE CAOUTCHOUC 1125MM	12			
40	292946	JOINT D'ETANCHEITE CAOUTCHOUC 1125MM		14		
50	**HF-1833-00**	**FINITION INTERIEUR DES MURS**				
60	5001168	BUTEE DE CAOUTCHOUC / .750 OD x .562 TH x .187 HOLE	1	1		A
NS	680066	ADHESIF / ADBOND #5014 / 23.6ML BOTTLE	1	1		
		A) CETTE PIECE EST FIXE AU BAS DE LA FLECHE				

De 3-4417 À 3-4588		Date:07-2024	PAGE:HF-1884-00B
POSITION "B"			

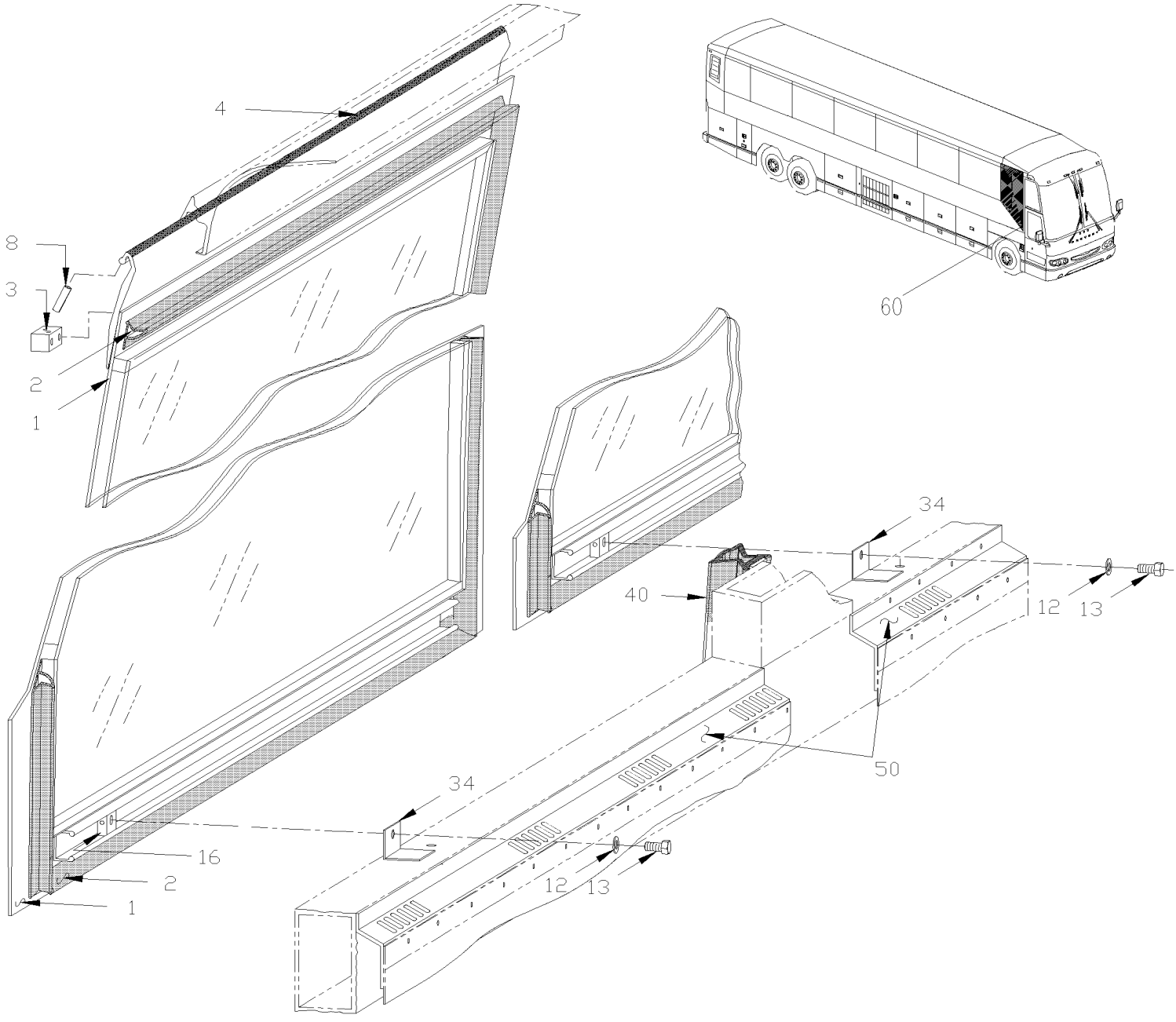

De 3-4417 À 3-4588		Date:07-2024	PAGE:HF-1884-00B

POSITION "B"

Numéro d'article	Pièces	Description	H3411	H3455	VIP455	NOTES
1	292881	FENETRE TRAPEZ. DR. ASS.	1	1		
2	292919	. JOINT D'ETANCHEITE / TRAPÉSOIDAL DROITE 1822MM X 896MM	1	1		
3	293020	. BLOC D'ARRET	1	1		
3	293021	. BLOC D'ARRET	1	1		
NS	500260	. VIS AUTOTARAUDEUSE TETE PLATE PHILLIPS #8-32x3/4 BK	2	2		
4	682481	. TAPE HOCKEY 36MM	AR	AR		
8	505421	. AXE M3 x 18	AR	AR		
12	502585	RONDELLE FREIN STRIEE 10.2x26.3x1.4 ZP	2	2		
13	502719	VIS A TETE HEXAGONAL M10-1.5x20 SS EMN	2	2		
13	5001628	ECROU HEX BAGUE DE NYLON M10-1.5 SS SERVICE	2	2		
16	292810	BLOC D'ANCRAGE AVEC FILET M10-1.5	2	2		
16	290302	BLOC D'ANCRAGE AVEC BOULON M10-1.5 x 30 SERVICE	2	2		
34	292931	ATTACHE FEN. TRAPEZO	2	2		
40	292946	JOINT D'ETANCHEITE CAOUTCHOUC 1125MM	12			
40	292946	JOINT D'ETANCHEITE CAOUTCHOUC 1125MM		14		
50	**HF-1833-00**	**FINITION INTERIEUR DES MURS**				
60	5001168	BUTEE DE CAOUTCHOUC / .750 OD x .562 TH x .187 HOLE	1	1		A
NS	680066	ADHESIF / ADBOND #5014 / 23.6ML BOTTLE	1	1		
		A) CETTE PIECE EST FIXE AU BAS DE LA FLECHE				

De 3-4417 À 3-4588		Date:07-2024	PAGE:HF-1884-00C
POSITION "C" (TYPE FIXE)			

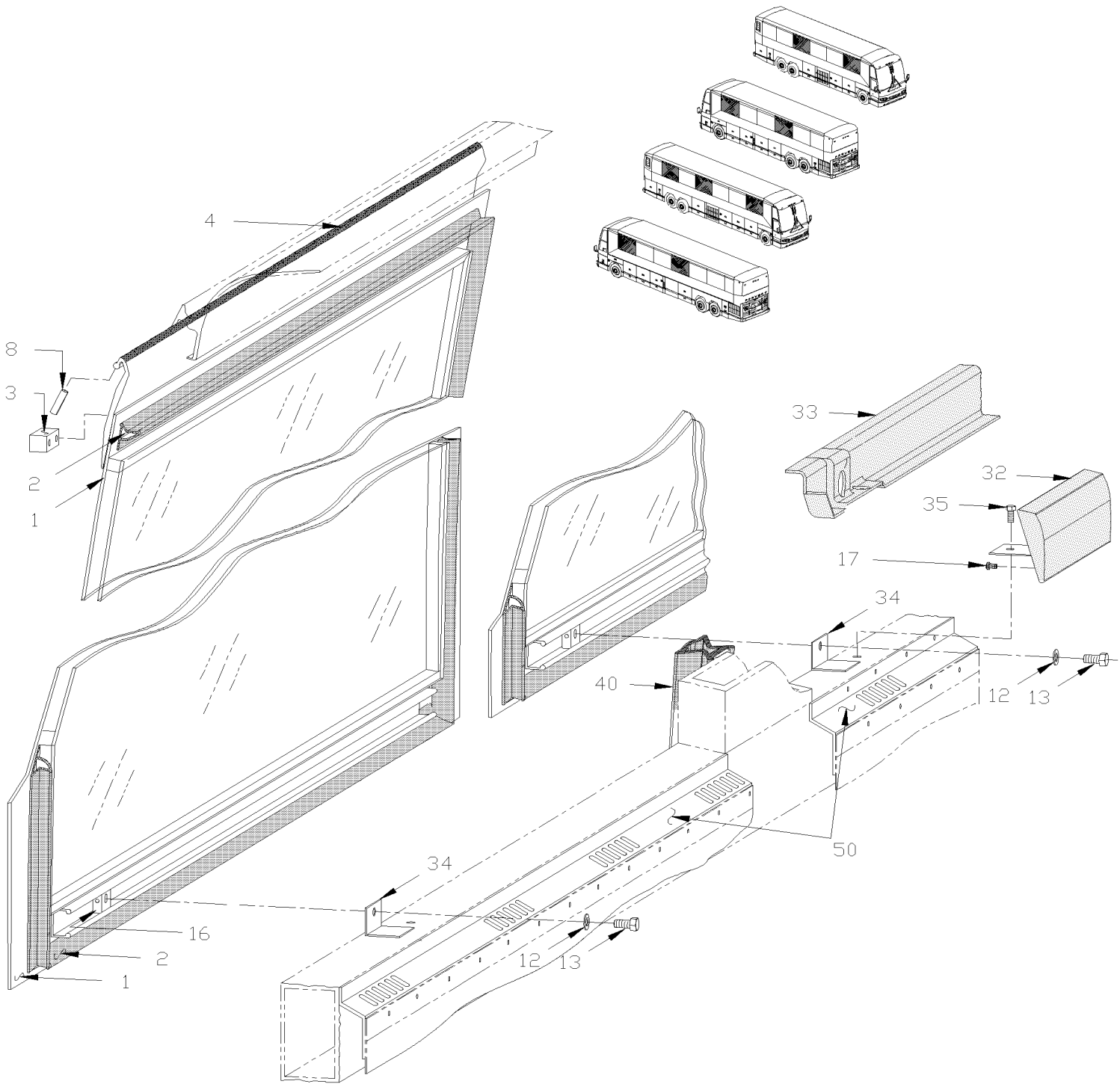

De 3-4417 À 3-4588		Date:07-2024	PAGE:HF-1884-00C

POSITION "C" (TYPE FIXE)

Numéro d'article	Pièces	Description	H3441	H3455	VIP45	NOTES
1	292934	FENETRE ASS, THERMOS 13% / FIXE / 1652MM	4			
1	292934	FENETRE ASS, THERMOS 13% / FIXE / 1652MM		5		
1	292935	FENETRE ASS, SIMPLE 13% / FIXE / 1652MM	4			
1	292935	FENETRE ASS, SIMPLE 13% / FIXE / 1652MM		5		
2	292918	. JOINT D'ETANCHEITE / 1083MM X 1613MM	1	1		
3	293020	. BLOC D'ARRET	1	1		
3	293021	. BLOC D'ARRET	1	1		
NS	500260	. VIS AUTOTARAUDEUSE TETE PLATE PHILLIPS #8-32x3/4 BK	2	2		
4	682481	. TAPE HOCKEY 36MM	AR	AR		
NS	292869	. EXTRUSION DE PLASTIQUE 1650MM	1	1		
8	505421	. AXE M3 x 18	AR	AR		
NS	293068	RENFORT FENETRE FIXE	2	2		A
12	502585	RONDELLE FREIN STRIEE 10.2x26.3x1.4 ZP	2	2		
13	502719	VIS A TETE HEXAGONAL M10-1.5x20 SS EMN	2	2		
13	5001628	ECROU HEX BAGUE DE NYLON M10-1.5 SS SERVICE	2	2		
16	292810	BLOC D'ANCRAGE AVEC FILET M10-1.5	2	2		
16	290302	BLOC D'ANCRAGE AVEC BOULON M10-1.5 x 30 SERVICE	2	2		
17	5001374	VIS A TETE HEXAGONAL M5-0.8x10 SS	AR	AR		
32	292966	POIGNEE FENETRE STD FIXE	4			
32	292966	POIGNEE FENETRE STD FIXE		5		
33	326335	FINITION FEN.SIM. FIXE RIC-9	4			
33	326335	FINITION FEN.SIM. FIXE RIC-9		5		
33	326344	FINITION FEN. TH. FIXE RIC-9	4			
33	326344	FINITION FEN. TH. FIXE RIC-9		5		
34	292931	ATTACHE FEN. TRAPEZO	3	3		
35	500923	VIS AUTOTARAUDEUSE TETE HEX 1/4-20x3/4 Z050	3	3		
40	292946	JOINT D'ETANCHEITE CAOUTCHOUC 1125MM	12			
40	292946	JOINT D'ETANCHEITE CAOUTCHOUC 1125MM		14		
NS	404654	DECALQUE NOIR	AR	AR		
50	**HF-1833-00**	**FINITION INTERIEUR DES MURS**				
		A) AVEC VITRE SIMPLE SEULEMENT				

De 3-4417 À 3-4588		Date:07-2024	PAGE:HF-1884-00D
POSITION "D" (TYPE OUVRANTE)			

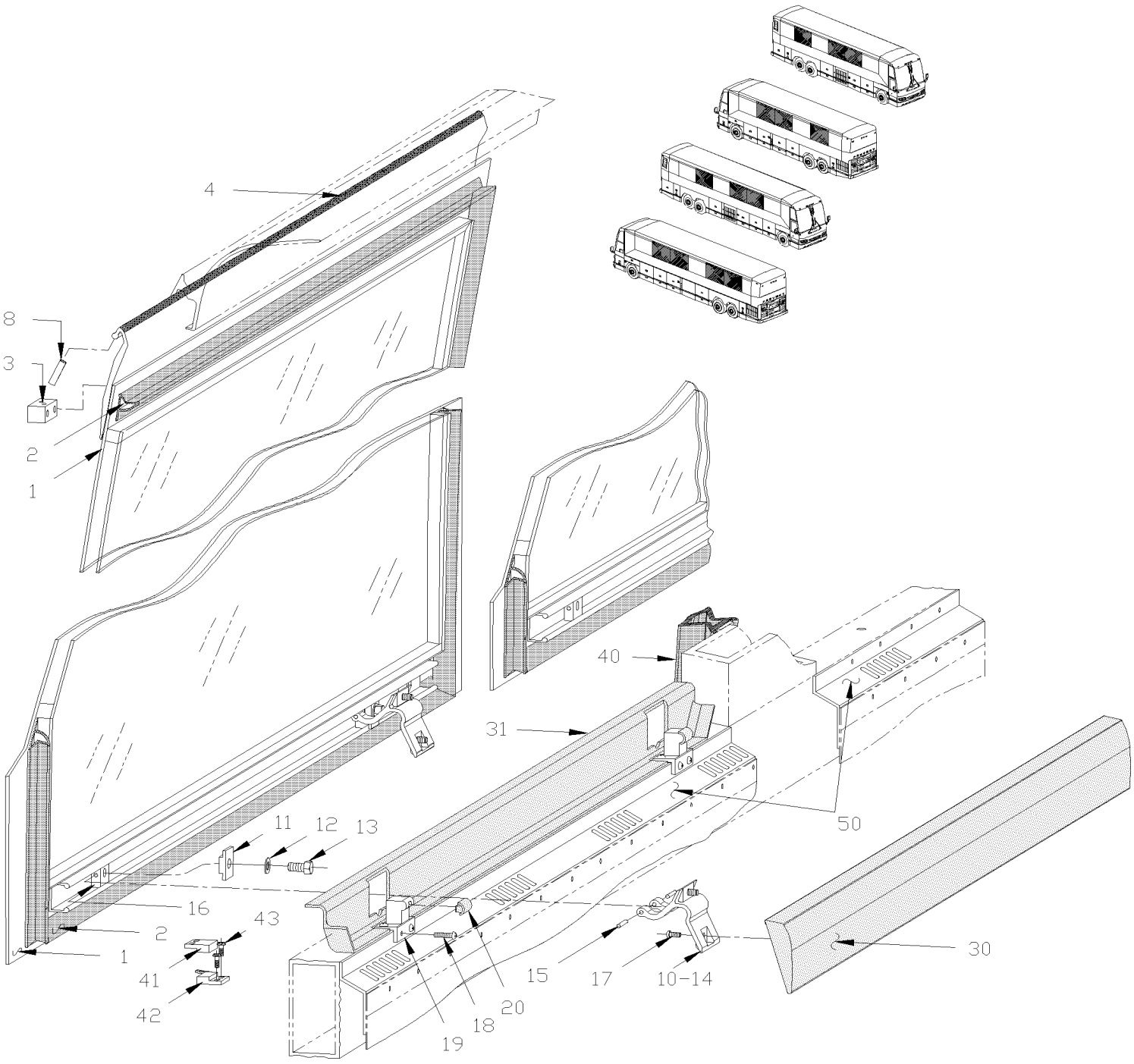

De 3-4417 À 3-4588		Date:07-2024	PAGE:HF-1884-00D

POSITION "D" (TYPE OUVRANTE)

Numéro d'article	Pièces	Description	H3411	H3455	VIP45	NOTES
1	292880	FENETRE ASS, THERMOS 13% / OUVRANTE / 1652MM	6			
1	292880	FENETRE ASS, THERMOS 13% / OUVRANTE / 1652MM		7		
1	293080	FENETRE ASS, SIMPLE 13% / OUVRANTE / 1652MM	6			
1	293080	FENETRE ASS, SIMPLE 13% / OUVRANTE / 1652MM		7		
2	292918	. JOINT D'ETANCHEITE / 1083MM X 1613MM	1	1		
3	293020	. BLOC D'ARRET	1	1		
3	293021	. BLOC D'ARRET	1	1		
NS	500260	. VIS AUTOTARAUDEUSE TETE PLATE PHILLIPS #8-32x3/4 BK	2	2		
4	682481	. TAPE HOCKEY 36MM	AR	AR		
NS	292869	. EXTRUSION DE PLASTIQUE 1650MM	1	1		
8	505421	. AXE M3 x 18	AR	AR		
10	293006	. PENTURE ASS.	2	2		
11	292879	. BLOC DE SERRAGE	1	1		
12	502585	. RONDELLE FREIN STRIEE 10.2x26.3x1.4 ZP	1	1		
13	502719	. VIS A TETE HEXAGONAL M10-1.5x20 SS EMN	1	1		
13	5001628	. ECROU HEX BAGUE DE NYLON M10-1.5 SS SERVICE	2	2		
14	292807	. LEVIER	1	1		
15	5001373	. AXE M4 x 24	2	2		
16	292810	. BLOC D'ANCRAGE AVEC FILET M10-1.5	1	1		
16	290302	. BLOC D'ANCRAGE AVEC BOULON M10-1.5 x 30 SERVICE	2	2		
17	5001374	VIS A TETE HEXAGONAL M5-0.8x10 SS	AR	AR		
17	5001378	RONDELLE FREIN A DENT EXTERIEUR 5.3x10x0.6 Z050	AR	AR		
18	504249	RIVET "CHERRY Q" TETE FRAISE FERME 3/16x3/8 SS	4	4		
19	293343	SUPPORT	1	1		
. NS	504700	. BUTEE DE CAOUTCHOUC / 14MM ODx10MM TH X M5X17MM STUD	1	1		
20	292837	COUSSINET PLASTIQUE 2.0MM	2	2		
20	298215	COUSSINET PLASTIQUE NOIR / 1.5MM TH SERVICE	AR	AR		
20	298225	COUSSINET PLASTIQUE NOIR / 2.5MM TH SERVICE	AR	AR		
30	293048	POIGNEE DE FENETRE	6	6		
30	293048	POIGNEE DE FENETRE		7		
30	**HF-1829-00**	**ACCESSOIRES SIEGE PASSAGER - "PREVOST"**				
31	326338	FINITION FEN.SIM. FIXE RIC-9	6			
31	326338	FINITION FEN.SIM. FIXE RIC-9		7		
31	326339	FINITION FEN. TH. FIXE RIC-9	6			
31	326339	FINITION FEN. TH. FIXE RIC-9		7		
40	292946	JOINT D'ETANCHEITE CAOUTCHOUC 1125MM	12			
40	292946	JOINT D'ETANCHEITE CAOUTCHOUC 1125MM		14		
41	562641	AIMANT	6			
41	562641	AIMANT		7		
42	064360	INTERRUPTEUR ASSEMBLE	6			
42	064360	INTERRUPTEUR ASSEMBLE		7		
42	064678	CAPTEUR MAGNETIQUE ASS.	AR	AR		

De 3-4417 À 3-4588		Date:07-2024	PAGE:HF-1884-00D

POSITION "D" (TYPE OUVRANTE)

Numéro d'article	Pièces	Description	H3411	H3455	VIP455	NOTES
43	500862	VIS AUTOTARAUDEUSE TETE CYLINDRIQUE PHILLIPS #6-32x3/4 Z050	12	12		
NS	404654	DECALQUE NOIR	AR	AR		
50	**HF-1833-00**	**FINITION INTERIEUR DES MURS**				

De 3-4417 À 3-4588		Date:07-2024	PAGE:HF-1884-00E
POSITION "E"			

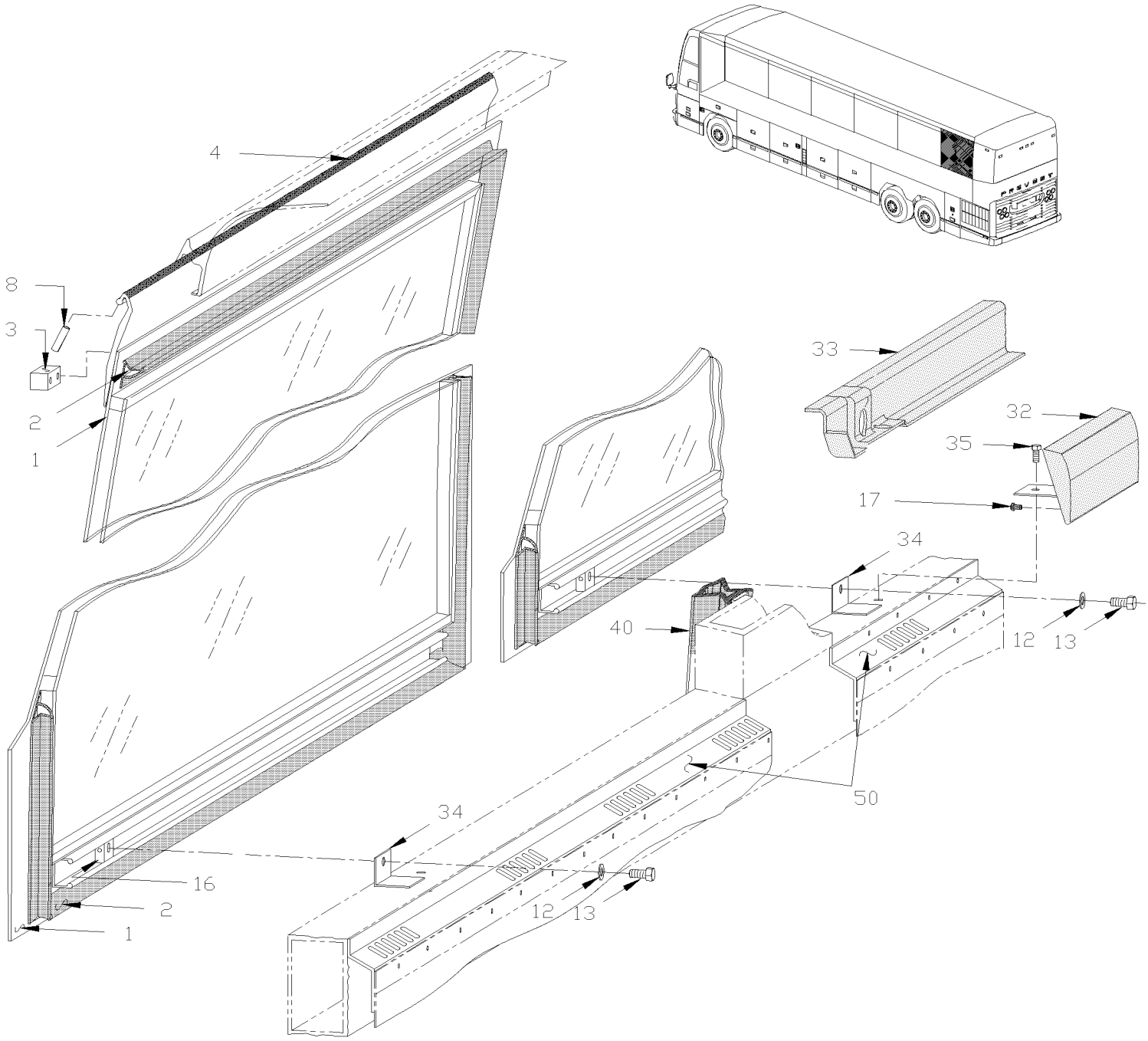

De 3-4417 À 3-4588		Date:07-2024	PAGE:HF-1884-00E

POSITION "E"

Numéro d'article	Pièces	Description	H3411	H3455	VIP455	NOTES
1	292938	FENETRE ASS, THERMOS 13% / 1254MM	1			
1	292950	FENETRE ASS, SIMPLE 13% / 1254MM	1			
2	292957	. JOINT D'ETANCHEITE / 1083MM X 1174MM	1			
3	293020	. BLOC D'ARRET	1			
3	293021	. BLOC D'ARRET	1			
NS	500260	. VIS AUTOTARAUDEUSE TETE PLATE PHILLIPS #8-32x3/4 BK	2			
4	682481	. TAPE HOCKEY 36MM	AR			
8	505421	. AXE M3 x 18	AR			
NS	293068	RENFORT FENETRE FIXE	2			A
12	502585	RONDELLE FREIN STRIEE 10.2x26.3x1.4 ZP	2			
13	502719	VIS A TETE HEXAGONAL M10-1.5x20 SS EMN	2			
13	5001628	ECROU HEX BAGUE DE NYLON M10-1.5 SS SERVICE	2			
16	292810	BLOC D'ANCRAGE AVEC FILET M10-1.5	2			
16	290302	BLOC D'ANCRAGE AVEC BOULON M10-1.5 x 30 SERVICE	2			
17	5001374	VIS A TETE HEXAGONAL M5-0.8x10 SS	AR			
32	292983	POIGNEE FENETRE AR.GA. FIXE	1			
33	326342	MOULURE DE FINITION / AVEC FENTERE SIMPLE / ARRIERE	2			
33	326346	MOULURE DE FINITION / AVEC FENTERE THERMO / ARRIERE	2			
34	292931	ATTACHE FEN. TRAPEZO	3			
35	500923	VIS AUTOTARAUDEUSE TETE HEX 1/4-20x3/4 Z050	3			
40	292946	JOINT D'ETANCHEITE CAOUTCHOUC 1125MM	12			
50	**HF-1833-00**	**FINITION INTERIEUR DES MURS**				
		A) AVEC VITRE SIMPLE SEULEMENT				

De 3-4417 À 3-4588		Date:07-2024	PAGE:HF-1884-00F
POSITION "F"			

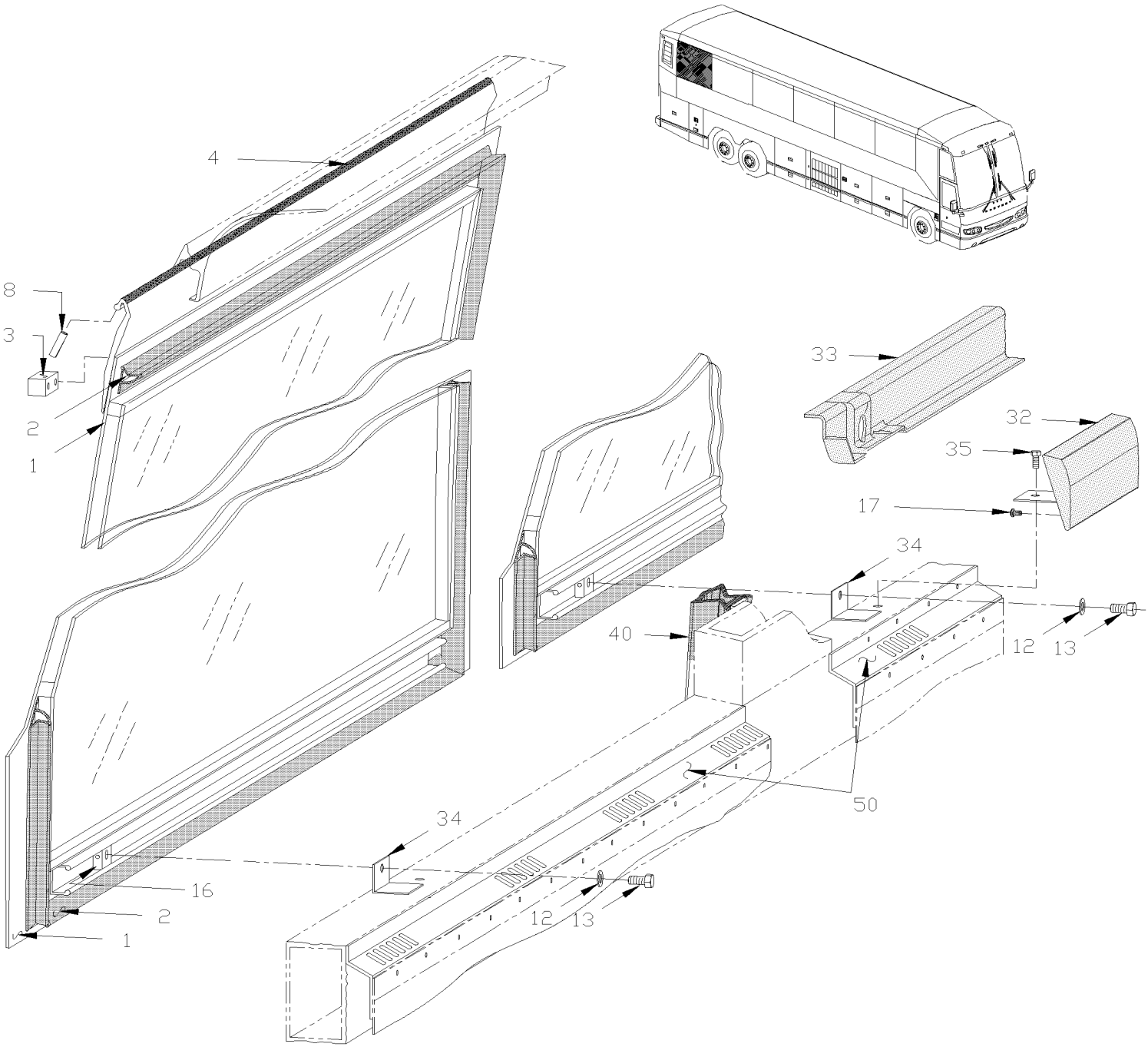

De 3-4417 À 3-4588		Date:07-2024	PAGE:HF-1884-00F

POSITION "F"

Numéro d'article	Pièces	Description	H3411	H3455	VIP455	NOTES
1	292933	FENETRE ASS, THERMOS 13% / 1254MM	1			
1	292945	FENETRE ASS, SIMPLE 13% / 1254MM	1			
2	292957	. JOINT D'ETANCHEITE / 1083MM X 1174MM	1			
3	293020	. BLOC D'ARRET	1			
3	293021	. BLOC D'ARRET	1			
NS	500260	. VIS AUTOTARAUDEUSE TETE PLATE PHILLIPS #8-32x3/4 BK	2			
4	682481	. TAPE HOCKEY 36MM	AR			
8	505421	. AXE M3 x 18	AR			
NS	293068	RENFORT FENETRE FIXE	2			A
12	502585	RONDELLE FREIN STRIEE 10.2x26.3x1.4 ZP	2			
13	502719	VIS A TETE HEXAGONAL M10-1.5x20 SS EMN	2			
13	5001628	ECROU HEX BAGUE DE NYLON M10-1.5 SS SERVICE	2			
16	292810	BLOC D'ANCRAGE AVEC FILET M10-1.5	2			
16	290302	BLOC D'ANCRAGE AVEC BOULON M10-1.5 x 30 SERVICE	2			
17	5001374	VIS A TETE HEXAGONAL M5-0.8x10 SS	AR			
32	292984	POIGNEE FENETRE AR. DR. FIXE W.C.L. "ST&ST"	1			
33	326342	MOULURE DE FINITION / AVEC FENTERE SIMPLE / ARRIERE	2			
33	326346	MOULURE DE FINITION / AVEC FENTERE THERMO / ARRIERE	2			
34	292931	ATTACHE FEN. TRAPEZO	3			
35	500923	VIS AUTOTARAUDEUSE TETE HEX 1/4-20x3/4 Z050	3			
40	292946	JOINT D'ETANCHEITE CAOUTCHOUC 1125MM	12			
50	**HF-1833-00**	**FINITION INTERIEUR DES MURS**				
		A) AVEC VITRE SIMPLE SEULEMENT				

De 3-4417 À 3-4588		Date:07-2024	PAGE:HF-1884-00G
POSITION "G"			

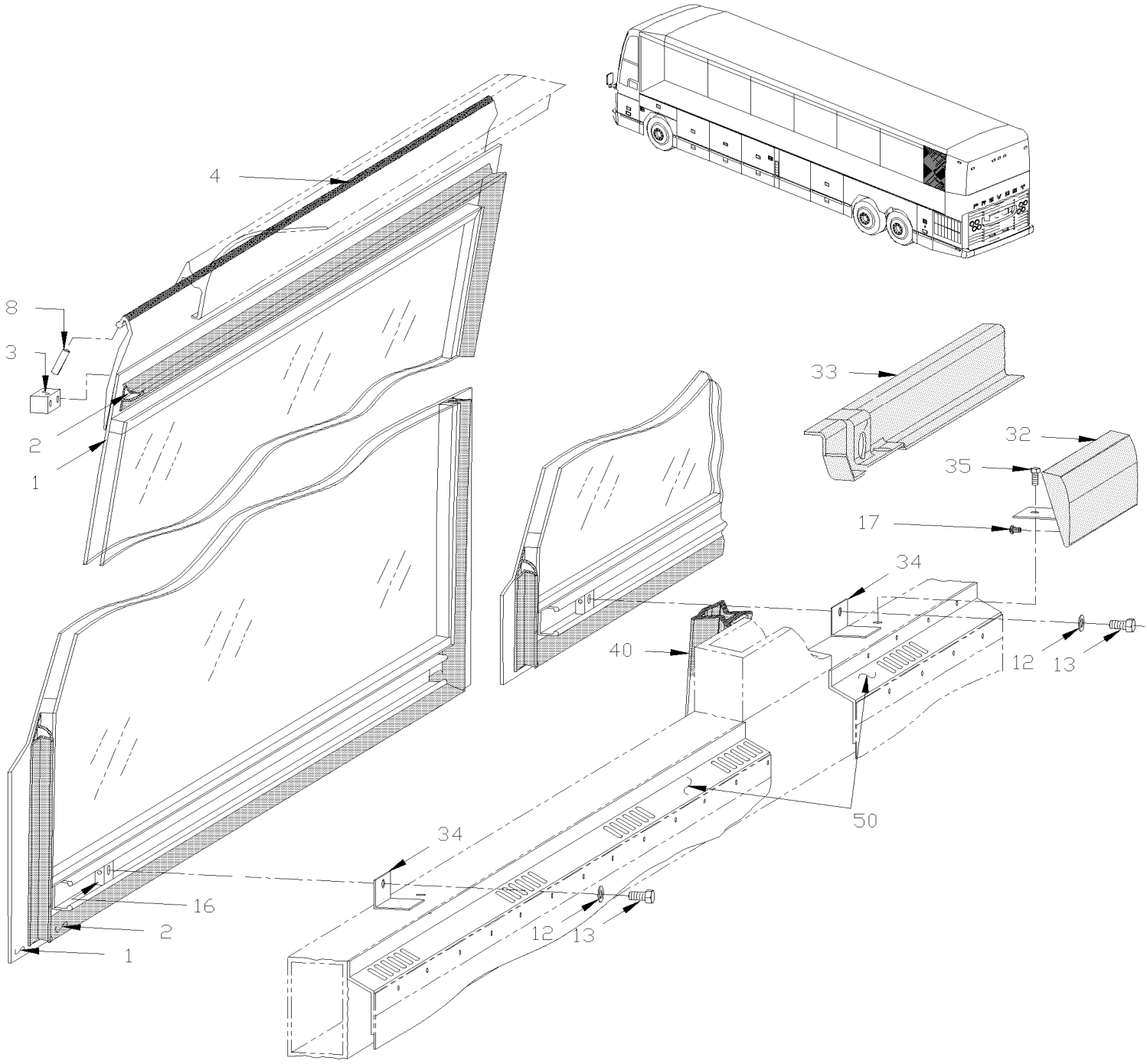

De 3-4417 À 3-4588		Date:07-2024	PAGE:HF-1884-00G

POSITION "G"

Numéro d'article	Pièces	Description	H3411	H3455	VIP455	NOTES
1	292936	FENETRE ASS, THERMOS 13% / 840MM		1		
1	292948	FENETRE ASS, SIMPLE 13% / 840MM		1		
2	292956	. JOINT D'ETANCHEITE / 1083MM X 760MM		1		
3	293020	. BLOC D'ARRET		1		
3	293021	. BLOC D'ARRET		1		
NS	500260	. VIS AUTOTARAUDEUSE TETE PLATE PHILLIPS #8-32x3/4 BK		2		
4	682481	. TAPE HOCKEY 36MM		AR		
8	505421	. AXE M3 x 18		AR		
NS	293068	RENFORT FENETRE FIXE		2		A
12	502585	RONDELLE FREIN STRIEE 10.2x26.3x1.4 ZP		2		
13	502719	VIS A TETE HEXAGONAL M10-1.5x20 SS EMN		2		
13	5001628	ECROU HEX BAGUE DE NYLON M10-1.5 SS SERVICE		2		
16	292810	BLOC D'ANCRAGE AVEC FILET M10-1.5		2		
16	290302	BLOC D'ANCRAGE AVEC BOULON M10-1.5 x 30 SERVICE		2		
17	5001374	VIS A TETE HEXAGONAL M5-0.8x10 SS		AR		
32	292967	POIGNEE FENETRE AR.GA. FIXE		1		
33	326343	MOULURE DE FINITION / AVEC FENTERE SIMPLE / ARRIERE WINDOW		2		
33	326347	MOULURE DE FINITION / AVEC FENTERE THERMO / ARRIERE WINDOW		2		
34	292931	ATTACHE FEN. TRAPEZO		3		
35	500923	VIS AUTOTARAUDEUSE TETE HEX 1/4-20x3/4 Z050		3		
40	292946	JOINT D'ETANCHEITE CAOUTCHOUC 1125MM		14		
50	**HF-1833-00**	**FINITION INTERIEUR DES MURS**				
		A) AVEC VITRE SIMPLE SEULEMENT				

De 3-4417 À 3-4588		Date:07-2024	PAGE:HF-1884-00H
POSITION "H"			

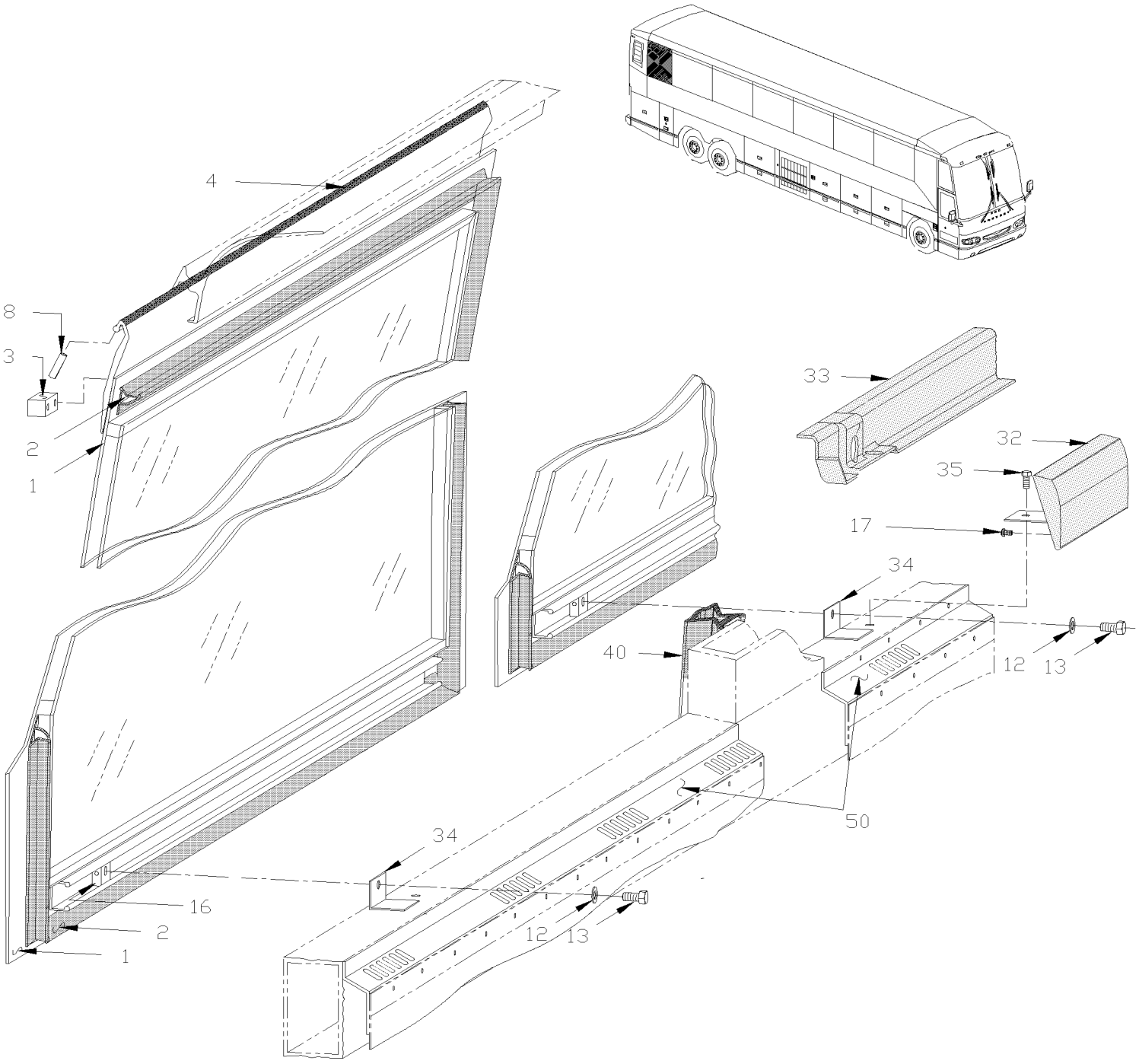

De 3-4417 À 3-4588		Date:07-2024	PAGE:HF-1884-00H

POSITION "H"

Numéro d'article	Pièces	Description	H3411	H3455	VIP45	NOTES
1	292932	FENETRE ASS, THERMOS 13% / 840MM		1		
1	292944	FENETRE ASS, SIMPLE 13% / 840MM		1		
2	292956	. JOINT D'ETANCHEITE / 1083MM X 760MM		1		
3	293020	. BLOC D'ARRET		1		
3	293021	. BLOC D'ARRET		1		
NS	500260	. VIS AUTOTARAUDEUSE TETE PLATE PHILLIPS #8-32x3/4 BK		2		
4	682481	. TAPE HOCKEY 36MM		AR		
8	505421	. AXE M3 x 18		AR		
NS	293068	RENFORT FENETRE FIXE		2		A
12	502585	RONDELLE FREIN STRIEE 10.2x26.3x1.4 ZP		2		
13	502719	VIS A TETE HEXAGONAL M10-1.5x20 SS EMN		2		
13	5001628	ECROU HEX BAGUE DE NYLON M10-1.5 SS SERVICE		2		
16	292810	BLOC D'ANCRAGE AVEC FILET M10-1.5		2		
16	290302	BLOC D'ANCRAGE AVEC BOULON M10-1.5 x 30 SERVICE		2		
17	5001374	VIS A TETE HEXAGONAL M5-0.8x10 SS		AR		
32	292968	POIGNEE FENETRE AR. DR. FIXE		1		
33	326343	MOULURE DE FINITION / AVEC FENTERE SIMPLE / ARRIERE WINDOW		2		
33	326347	MOULURE DE FINITION / AVEC FENTERE THERMO / ARRIERE WINDOW		2		
34	292931	ATTACHE FEN. TRAPEZO		3		
35	500923	VIS AUTOTARAUDEUSE TETE HEX 1/4-20x3/4 Z050		3		
40	292946	JOINT D'ETANCHEITE CAOUTCHOUC 1125MM		14		
50	**HF-1833-00**	**FINITION INTERIEUR DES MURS**				
		A) AVEC VITRE SIMPLE SEULEMENT				

De 3-4417 À 3-4588		Date:07-2024	PAGE:HF-1884-00J
POSITION "J"			

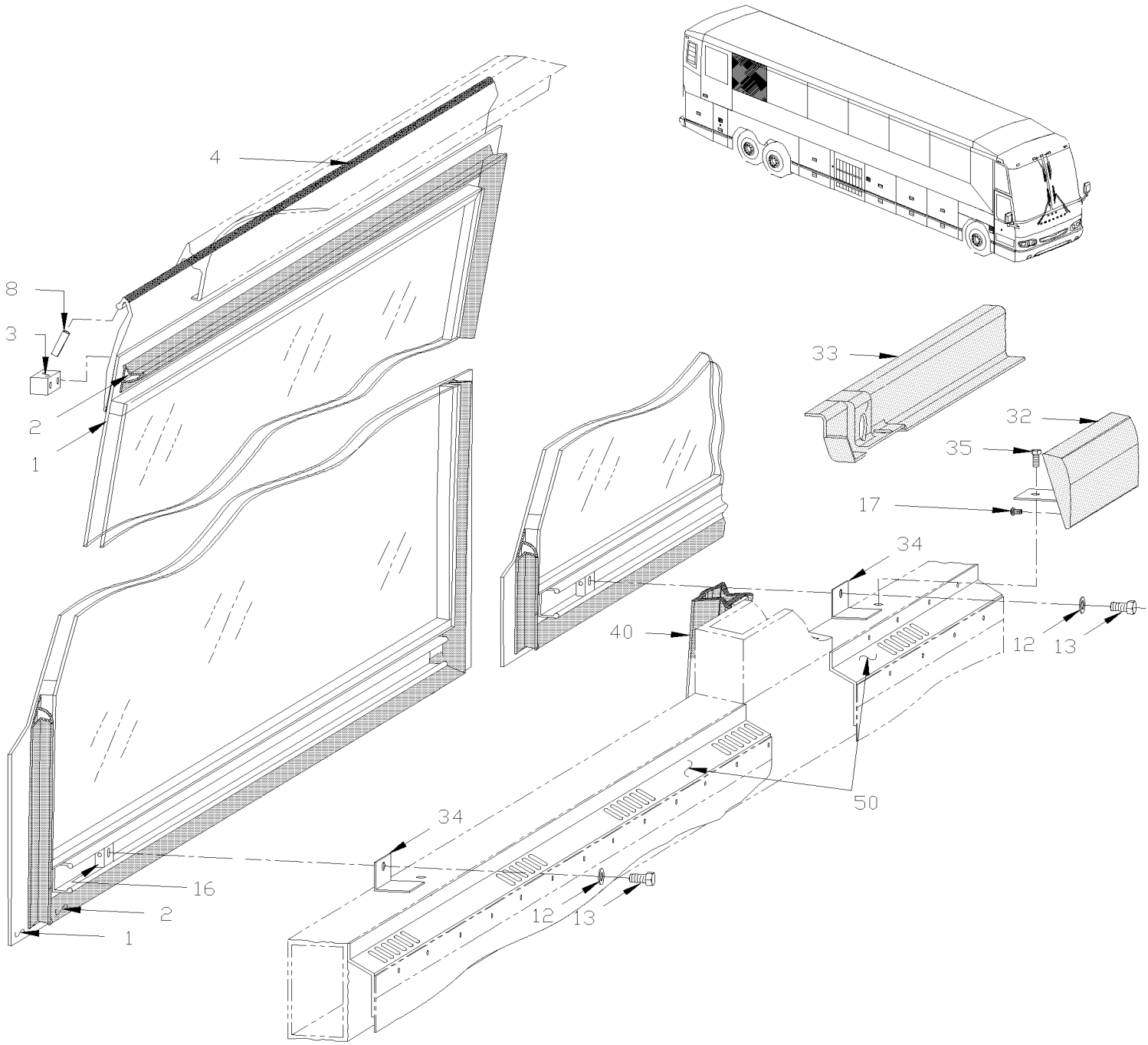

De 3-4417 À 3-4588		Date:07-2024	PAGE:HF-1884-00J

POSITION "J"

Numéro d'article	Pièces	Description	H3411	H3455	VIP455	NOTES
1	292939	FENETRE ASS, THERMOS 13% / 1254MM		1		
1	292951	FENETRE ASS, SIMPLE 13% / 1254MM		1		
2	292957	. JOINT D'ETANCHEITE / 1083MM X 1174MM		1		
3	293020	. BLOC D'ARRET		1		
3	293021	. BLOC D'ARRET		1		
NS	500260	. VIS AUTOTARAUDEUSE TETE PLATE PHILLIPS #8-32x3/4 BK		2		
4	682481	. TAPE HOCKEY 36MM		AR		
NS	292960	. EXTRUSION DE PLASTIQUE 1252MM		1		
8	505421	. AXE M3 x 18		AR		
NS	293068	RENFORT FENETRE FIXE		2		A
12	502585	RONDELLE FREIN STRIEE 10.2x26.3x1.4 ZP		2		
13	502719	VIS A TETE HEXAGONAL M10-1.5x20 SS EMN		2		
13	5001628	ECROU HEX BAGUE DE NYLON M10-1.5 SS SERVICE		2		
16	292810	BLOC D'ANCRAGE AVEC FILET M10-1.5		2		
16	290302	BLOC D'ANCRAGE AVEC BOULON M10-1.5 x 30 SERVICE		2		
17	5001374	VIS A TETE HEXAGONAL M5-0.8x10 SS		AR		
32	292984	POIGNEE FENETRE AR. DR. FIXE W.C.L. "ST&ST"		1		
33	326342	MOULURE DE FINITION / AVEC FENTERE SIMPLE / ARRIERE		2		
33	326346	MOULURE DE FINITION / AVEC FENTERE THERMO / ARRIERE		2		
34	292931	ATTACHE FEN. TRAPEZO		3		
35	500923	VIS AUTOTARAUDEUSE TETE HEX 1/4-20x3/4 Z050		3		
40	292946	JOINT D'ETANCHEITE CAOUTCHOUC 1125MM		14		
50	**HF-1833-00**	**FINITION INTERIEUR DES MURS**				
		A) AVEC VITRE SIMPLE SEULEMENT				

De 3-4417 À 3-4588		Date:07-2024	PAGE:HF-1884-00K
POSITION "K"			

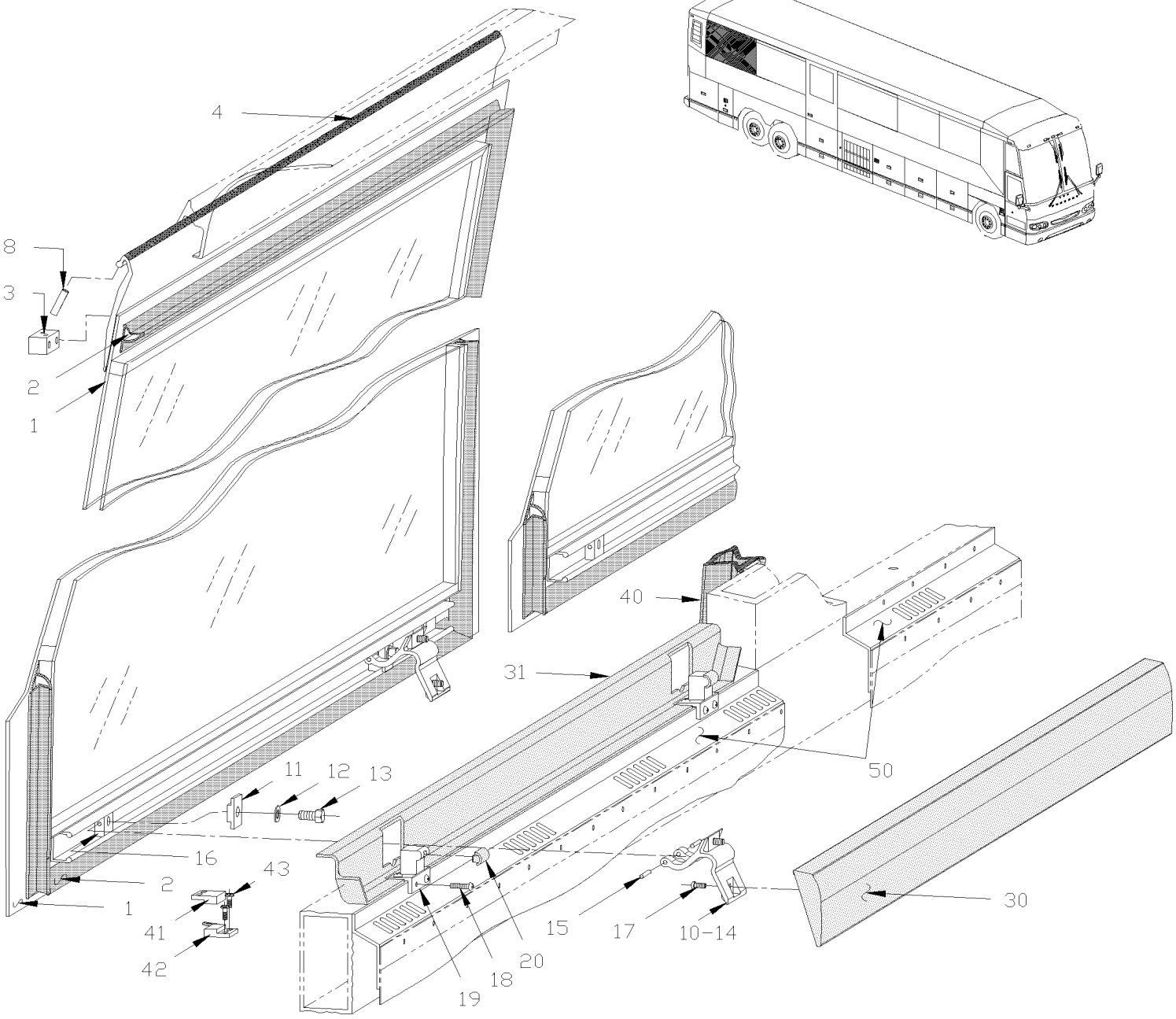

De 3-4417 À 3-4588		Date:07-2024	PAGE:HF-1884-00K

POSITION "K"

Numéro d'article	Pièces	Description	H3411	H3455	VIP45	NOTES
1	292941	FENETRE ASS, THERMOS 13% / 1693.1MM		1		
1	292953	FENETRE ASS, SIMPLE 13% / 1693.1MM		1		
2	292918	. JOINT D'ETANCHEITE / 1083MM X 1613MM		1		
3	293020	. BLOC D'ARRET		1		
3	293021	. BLOC D'ARRET		1		
NS	500260	. VIS AUTOTARAUDEUSE TETE PLATE PHILLIPS #8-32x3/4 BK		2		
4	682481	. TAPE HOCKEY 36MM		AR		
NS	292962	. EXTRUSION DE PLASTIQUE 1691MM		1		
8	505421	. AXE M3 x 18		AR		
10	293006	. PENTURE ASS.		2		
11	292879	. BLOC DE SERRAGE		1		
12	502585	. RONDELLE FREIN STRIEE 10.2x26.3x1.4 ZP		1		
13	502719	. VIS A TETE HEXAGONAL M10-1.5x20 SS EMN		1		
13	5001628	ECROU HEX BAGUE DE NYLON M10-1.5 SS SERVICE		2		
14	292807	. LEVIER		1		
15	5001373	. AXE M4 x 24		2		
16	292810	. BLOC D'ANCRAGE AVEC FILET M10-1.5		1		
16	290302	BLOC D'ANCRAGE AVEC BOULON M10-1.5 x 30 SERVICE		2		
17	5001374	VIS A TETE HEXAGONAL M5-0.8x10 SS		AR		
17	5001378	RONDELLE FREIN A DENT EXTERIEUR 5.3x10x0.6 Z050		AR		
18	504249	RIVET "CHERRY Q" TETE FRAISE FERME 3/16x3/8 SS		4		
19	293343	SUPPORT		2		
. NS	504700	. BUTEE DE CAOUTCHOUC / 14MM ODx10MM TH X M5X17MM STUD		1		
20	292837	COUSSINET PLASTIQUE 2.0MM		2		
20	298215	COUSSINET PLASTIQUE NOIR / 1.5MM TH		AR		
20	298225	COUSSINET PLASTIQUE NOIR / 2.5MM TH SERVICE		AR		
30	293048	POIGNEE DE FENETRE SERVICE		1		
30	**HF-1829-00**	**ACCESSOIRES SIEGE PASSAGER - "PREVOST"**				
31	326338	FINITION FEN.SIM. FIXE RIC-9		6		
31	326339	FINITION FEN. TH. FIXE RIC-9		6		
40	292946	JOINT D'ETANCHEITE CAOUTCHOUC 1125MM		14		
41	562641	AIMANT		1		
42	064360	INTERRUPTEUR ASSEMBLE		1		
42	064678	CAPTEUR MAGNETIQUE ASS.		1		
43	500862	VIS AUTOTARAUDEUSE TETE CYLINDRIQUE PHILLIPS #6-32x3/4 Z050		12		
50	**HF-1833-00**	**FINITION INTERIEUR DES MURS**				

De 3-4417 À 3-4588		Date:07-2024	PAGE:HF-1884-00L
POSITION "L"			

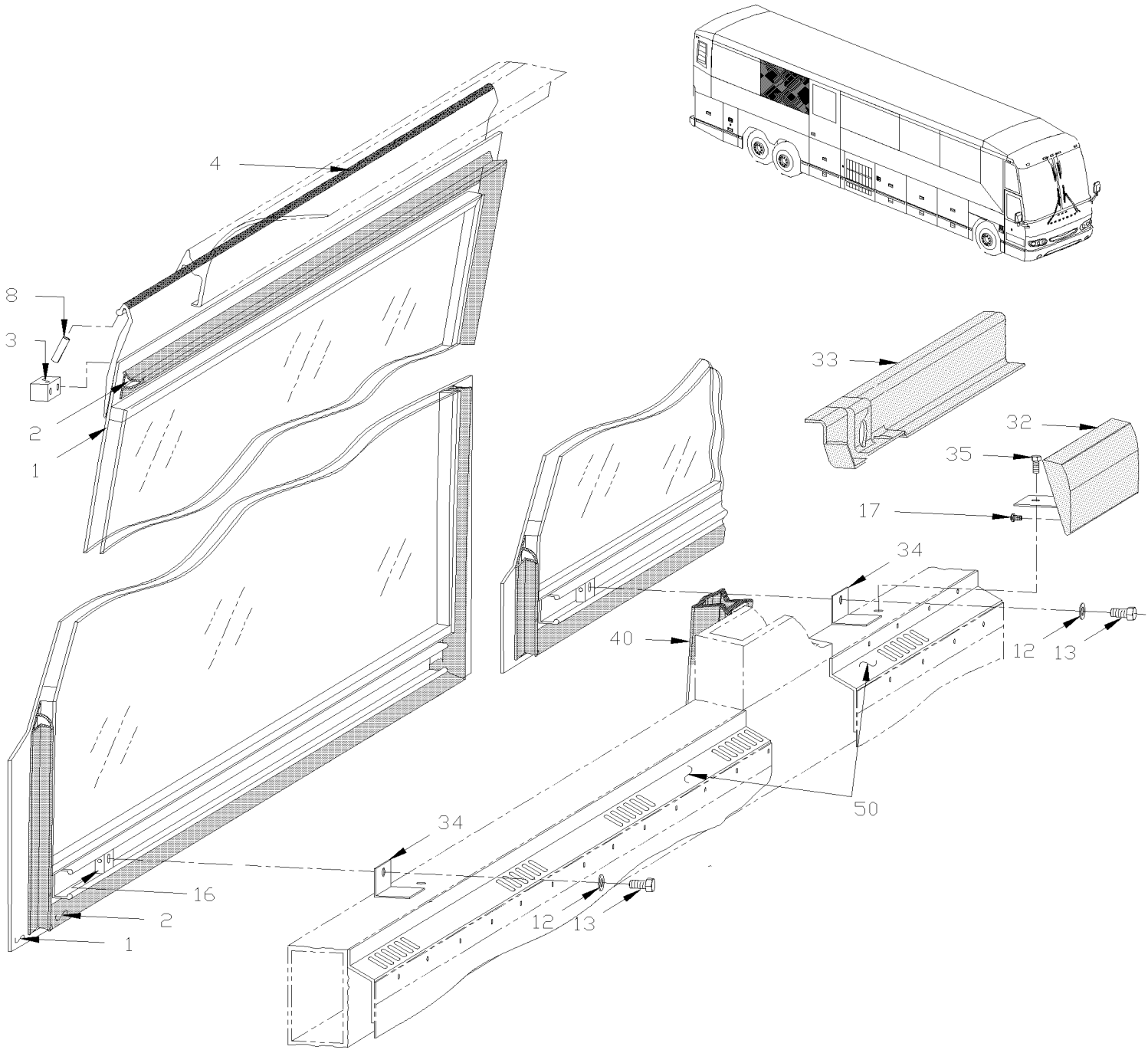

De 3-4417 À 3-4588		Date:07-2024	PAGE:HF-1884-00L

POSITION "L"

Numéro d'article	Pièces	Description	H3411	H3455	VIP455	NOTES
1	292942	FENETRE ASS, THERMOS 13% / 2223MM		1		
1	292954	FENETRE ASS, SIMPLE 13% / 2223MM		1		
2	292959	. JOINT D'ETANCHEITE / 1083MM X 2194MM		1		
3	293020	. BLOC D'ARRET		1		
3	293021	. BLOC D'ARRET		1		
NS	500260	. VIS AUTOTARAUDEUSE TETE PLATE PHILLIPS #8-32x3/4 BK		2		
4	682481	. TAPE HOCKEY 36MM		AR		
NS	292963	. EXTRUSION DE PLASTIQUE 2221MM		1		
8	505421	. AXE M3 x 18		AR		
NS	293068	RENFORT FENETRE FIXE		2		A
12	502585	RONDELLE FREIN STRIEE 10.2x26.3x1.4 ZP		2		
13	502719	VIS A TETE HEXAGONAL M10-1.5x20 SS EMN		2		
13	5001628	ECROU HEX BAGUE DE NYLON M10-1.5 SS SERVICE		2		
16	292810	BLOC D'ANCRAGE AVEC FILET M10-1.5		2		
16	290302	BLOC D'ANCRAGE AVEC BOULON M10-1.5 x 30 SERVICE		2		
17	5001374	VIS A TETE HEXAGONAL M5-0.8x10 SS		AR		
32	292985	POIGNEE FENETRE DR.RIC9 FIXE /W.C.L. "RICON"		1		
33	326354	FINITION FEN.SIM. FIXE RIC-9		1		
33	326353	FINITION FEN. TH. FIXE RIC-9		1		
34	292931	ATTACHE FEN. TRAPEZO		3		
35	500923	VIS AUTOTARAUDEUSE TETE HEX 1/4-20x3/4 Z050		3		
40	292946	JOINT D'ETANCHEITE CAOUTCHOUC 1125MM		14		
50	**HF-1833-00**	**FINITION INTERIEUR DES MURS**				
		A) AVEC VITRE SIMPLE SEULEMENT				

De 3-4417 À 3-4588		Date:07-2024	PAGE:HF-1884-00M
POSITION "M"			

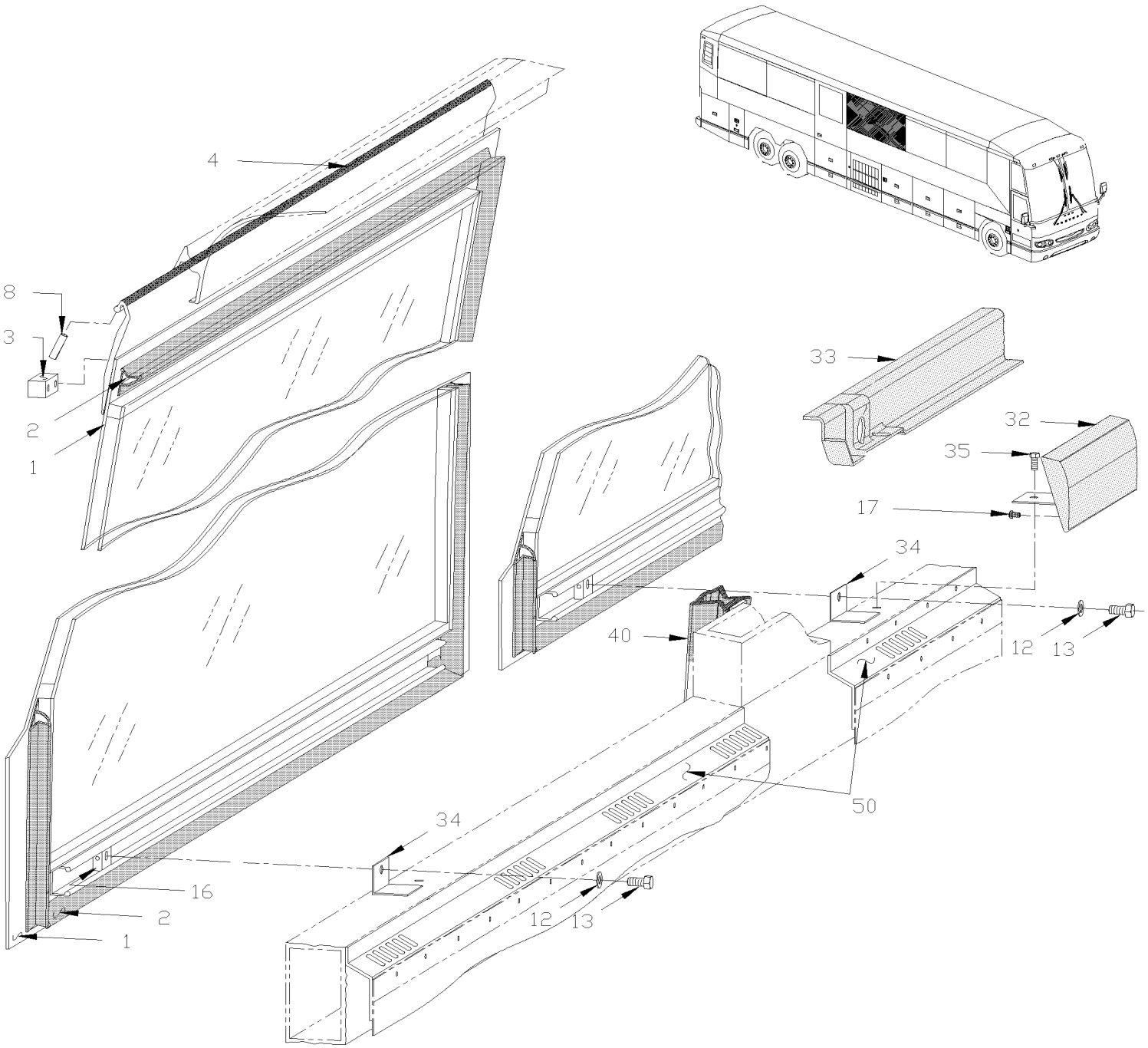

De 3-4417 À 3-4588		Date:07-2024	PAGE:HF-1884-00M

POSITION "M"

Numéro d'article	Pièces	Description	H3411	H3455	VIP455	NOTES
1	292943	FENETRE ASS, THERMOS 13% / 2288.5MM		1		
1	292955	. FENETRE ASS, SIMPLE 13% / 2288.5MM		1		
2	292959	. JOINT D'ETANCHEITE / 1083MM X 2194MM		1		
3	293020	. BLOC D'ARRET		1		
3	293021	. BLOC D'ARRET		1		
NS	500260	. VIS AUTOTARAUDEUSE TETE PLATE PHILLIPS #8-32x3/4 BK		2		
4	682481	. TAPE HOCKEY 36MM		AR		
NS	292964	. EXTRUSION DE PLASTIQUE 2286MM		1		
8	505421	. AXE M3 x 18		AR		
NS	293068	RENFORT FENETRE FIXE		2		
12	502585	RONDELLE FREIN STRIEE 10.2x26.3x1.4 ZP		2		
13	502719	VIS A TETE HEXAGONAL M10-1.5x20 SS EMN		2		
13	5001628	ECROU HEX BAGUE DE NYLON M10-1.5 SS SERVICE		2		
16	292810	BLOC D'ANCRAGE AVEC FILET M10-1.5		2		
16	290302	BLOC D'ANCRAGE AVEC BOULON M10-1.5 x 30 SERVICE		2		
17	5001374	VIS A TETE HEXAGONAL M5-0.8x10 SS		AR		
32	292985	POIGNEE FENETRE DR.RIC9 FIXE /W.C.L. "RICON"		1		
33	326354	FINITION FEN.SIM. FIXE RIC-9		1		
33	326353	FINITION FEN. TH. FIXE RIC-9		1		
34	292931	ATTACHE FEN. TRAPEZO		3		
35	500923	VIS AUTOTARAUDEUSE TETE HEX 1/4-20x3/4 Z050		3		
40	292946	JOINT D'ETANCHEITE CAOUTCHOUC 1125MM		14		
50	**HF-1833-00**	**FINITION INTERIEUR DES MURS**				

De 3-4417 À 3-4588		Date:07-2024	PAGE:HF-1884-00N
POSITION "N"			

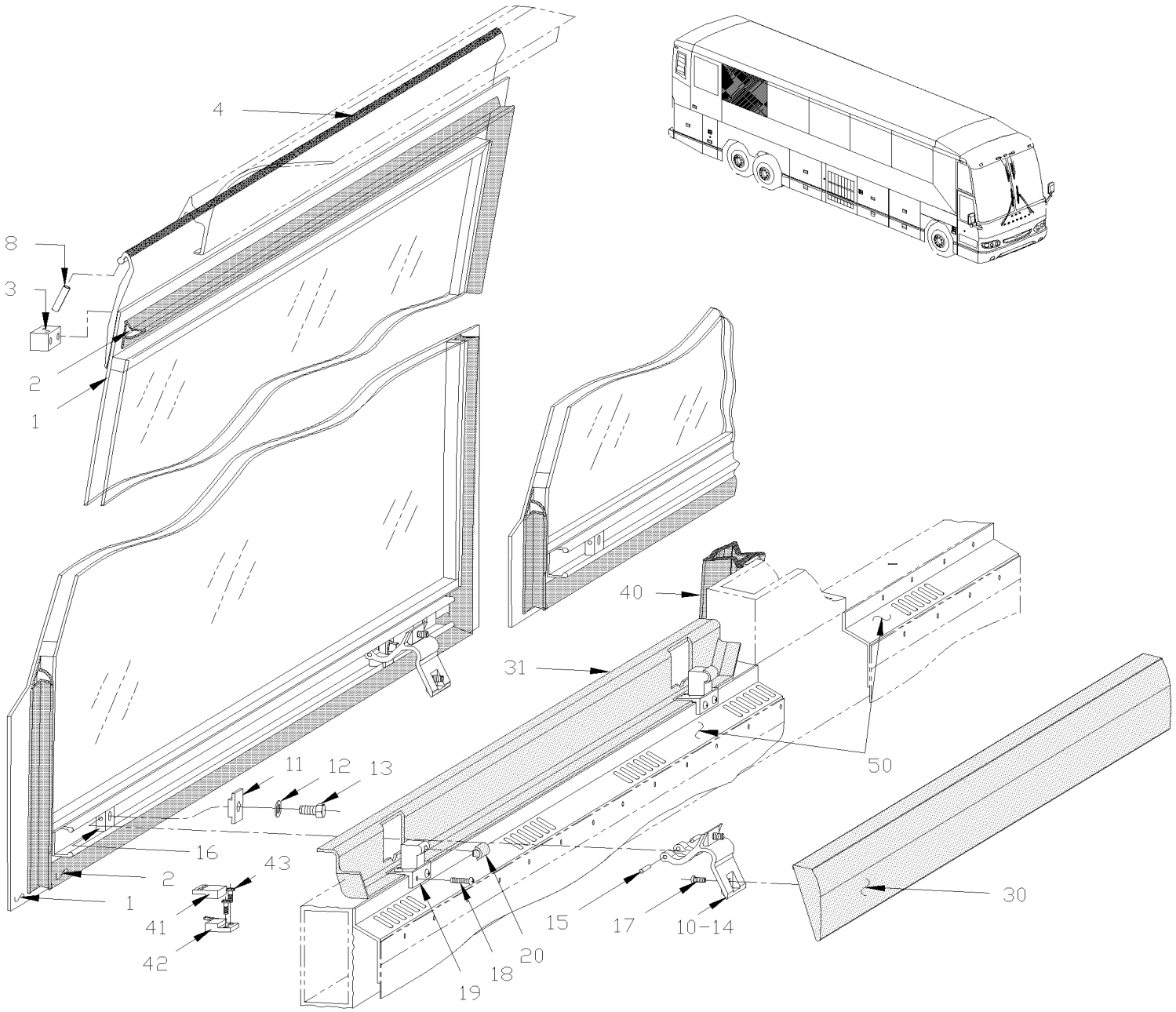

De 3-4417 À 3-4588		Date:07-2024	PAGE:HF-1884-00N

POSITION "N"

Numéro d'article	Pièces	Description	H3411	H3455	VIP45	NOTES
1	292940	FENETRE ASS, THERMOS 13% / 1668MM	1			
1	292952	FENETRE ASS, SIMPLE 13% / 1668MM	1			
2	292918	. JOINT D'ETANCHEITE / 1083MM X 1613MM	1			
3	293020	. BLOC D'ARRET	1			
3	293021	. BLOC D'ARRET	1			
NS	500260	. VIS AUTOTARAUDEUSE TETE PLATE PHILLIPS #8-32x3/4 BK	2			
4	682481	. TAPE HOCKEY 36MM	AR			
NS	292961	. EXTRUSION DE PLASTIQUE 1666MM	1			
8	505421	. AXE M3 x 18	AR			
10	293006	. PENTURE ASS.	2			
11	292879	. BLOC DE SERRAGE	1			
12	502585	. RONDELLE FREIN STRIEE 10.2x26.3x1.4 ZP	1			
13	502179	. RESSORT EXTENSION / .750 O.D. x 5.375 x	1			
13	5001628	. ECROU HEX BAGUE DE NYLON M10-1.5 SS SERVICE				
14	292807	. LEVIER	1			
15	5001373	. AXE M4 x 24	2			
16	292810	. BLOC D'ANCRAGE AVEC FILET M10-1.5	1			
16	290302	. BLOC D'ANCRAGE AVEC BOULON M10-1.5 x 30 SERVICE				
17	5001374	VIS A TETE HEXAGONAL M5-0.8x10 SS	AR			
17	5001378	RONDELLE FREIN A DENT EXTERIEUR 5.3x10x0.6 Z050	AR			
18	504249	RIVET "CHERRY Q" TETE FRAISE FERME 3/16x3/8 SS	4			
19	292836	SUPPORT	2			
. NS	504700	. BUTEE DE CAOUTCHOUC / 14MM ODx10MM TH X M5X17MM STUD	1			
19	293343	SUPPORT	2			
. NS	504700	. BUTEE DE CAOUTCHOUC / 14MM ODx10MM TH X M5X17MM STUD	1			
20	292837	COUSSINET PLASTIQUE 2.0MM	2			
20	298215	COUSSINET PLASTIQUE NOIR / 1.5MM TH SERVICE	AR			
20	298225	COUSSINET PLASTIQUE NOIR / 2.5MM TH SERVICE	AR			
30	293048	POIGNEE DE FENETRE	1			
30	**HF-1829-00**	**ACCESSOIRES SIEGE PASSAGER - "PREVOST"**				
31	326338	FINITION FEN.SIM. FIXE RIC-9	1			
31	326339	FINITION FEN. TH. FIXE RIC-9	1			
40	292946	JOINT D'ETANCHEITE CAOUTCHOUC 1125MM	12			
41	562641	AIMANT	1			
42	064360	INTERRUPTEUR ASSEMBLE	1			
42	064678	CAPTEUR MAGNETIQUE ASS.	1			
43	500862	VIS AUTOTARAUDEUSE TETE CYLINDRIQUE PHILLIPS #6-32x3/4 Z050	12			
50	**HF-1833-00**	**FINITION INTERIEUR DES MURS**				

De 3-4589 À 8-1043		Date:07-2024	PAGE:HF-1884-01
FENETRE DE COTE - BUS			

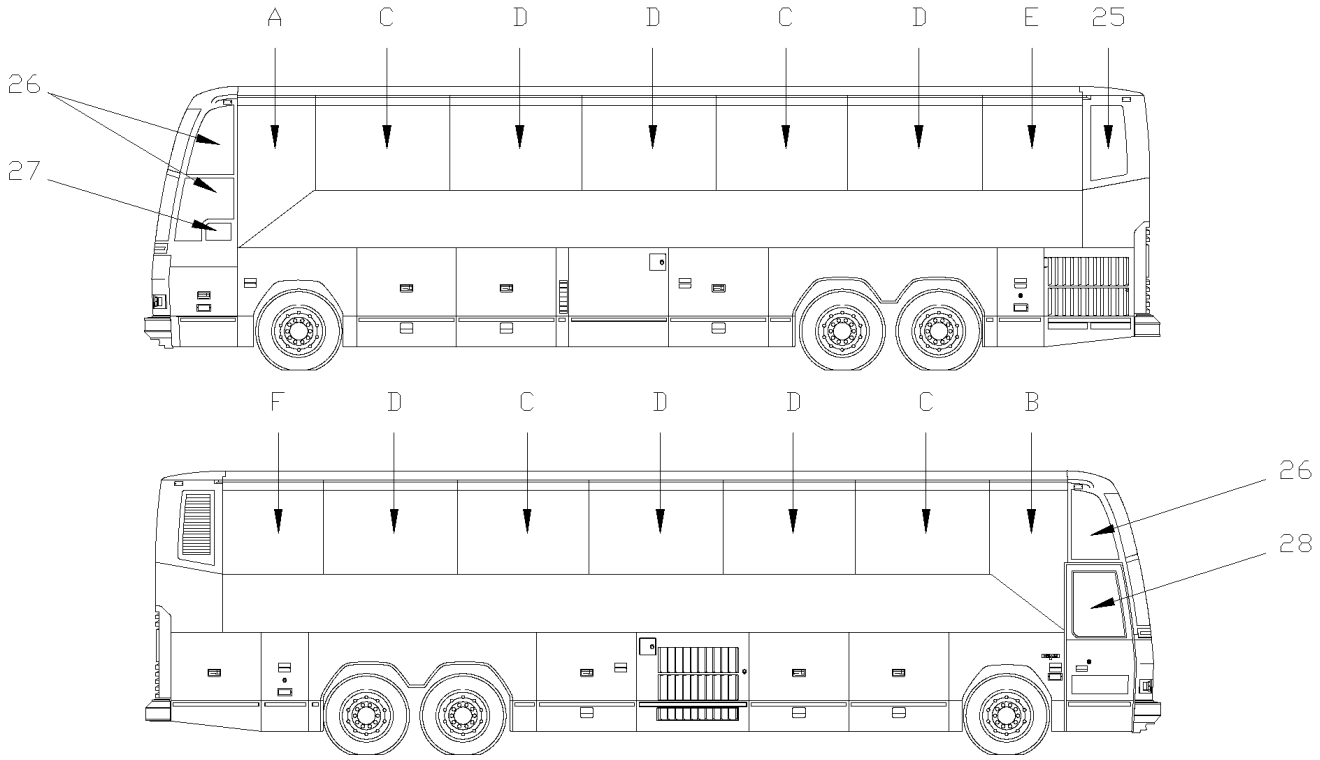

H3−41

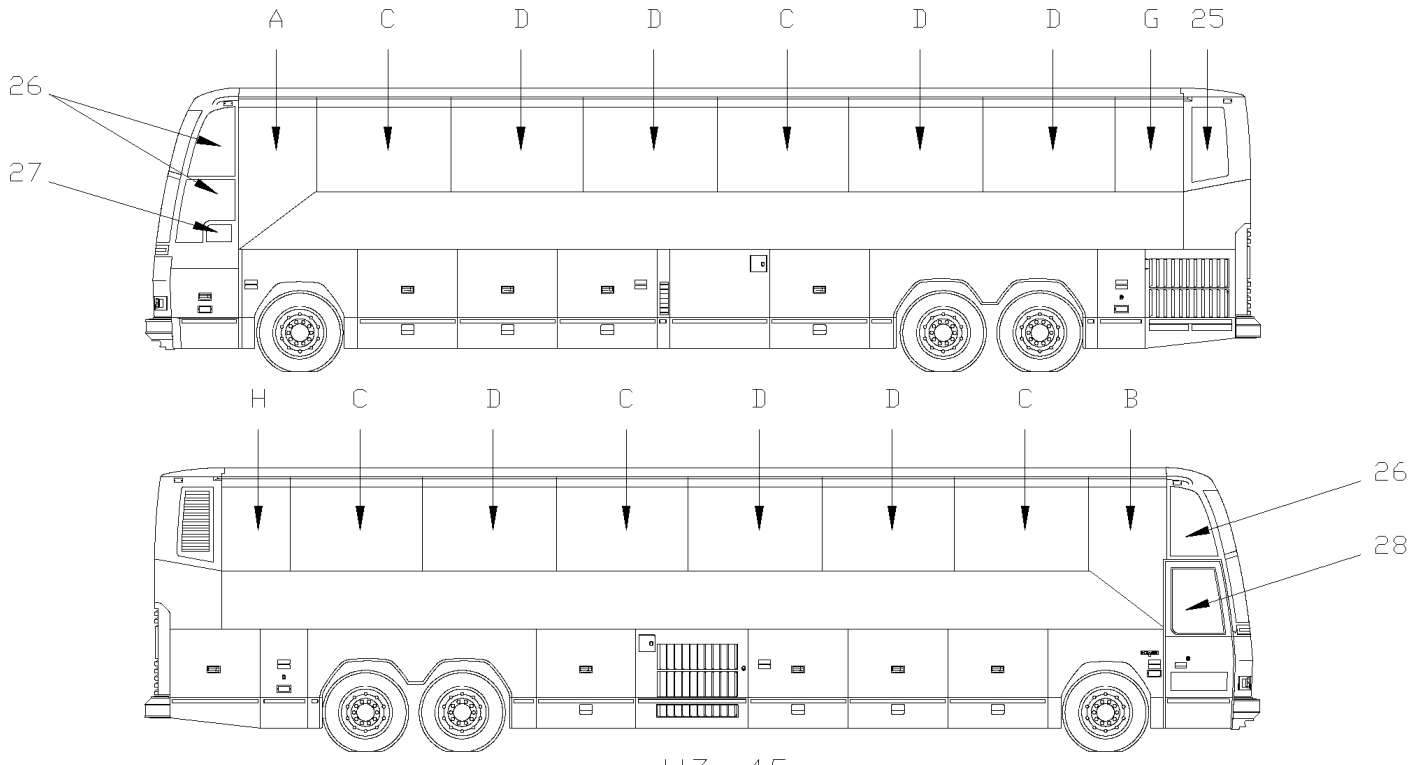

H3−45

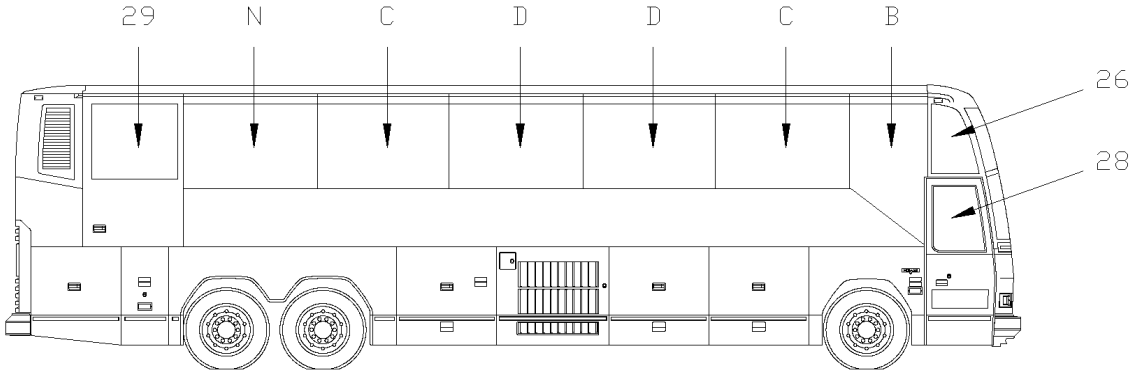

H3−41 WITH W.C.L. ST & ST

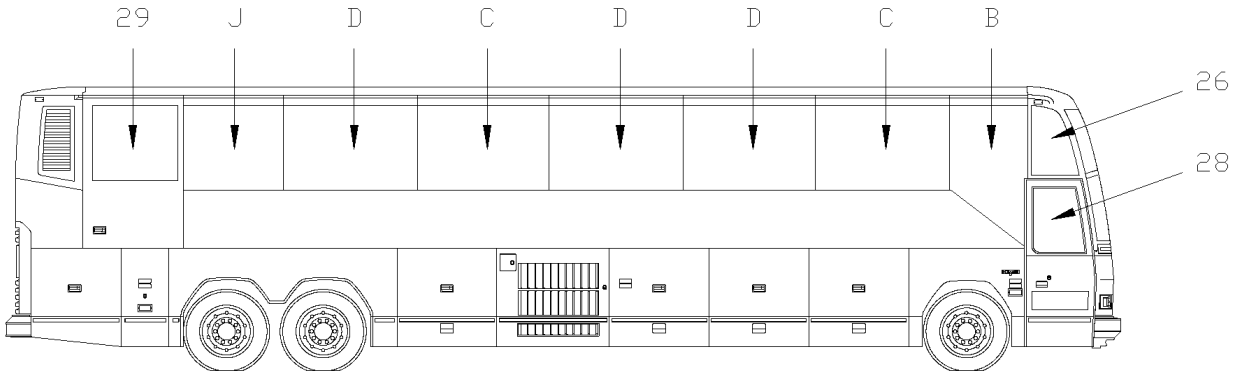

H3−45 WITH W.C.L. ST & ST

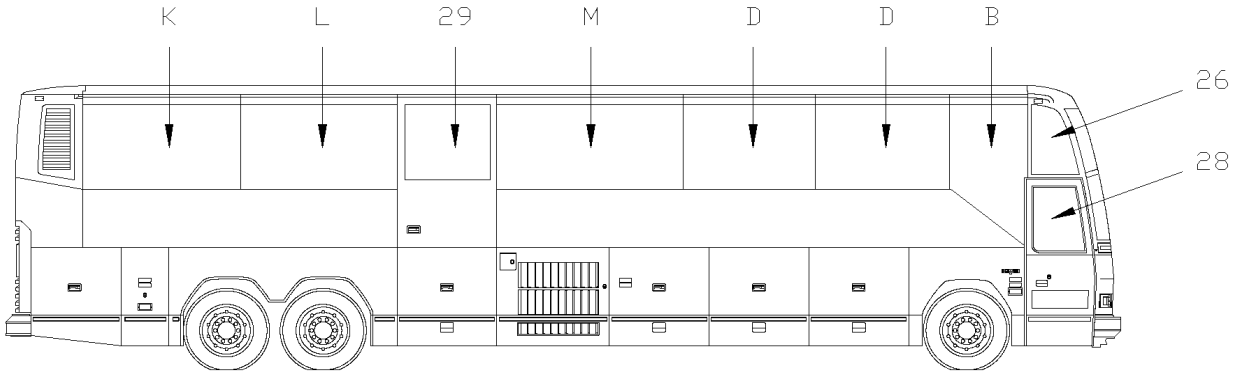

H3−45 WITH W.C.L. RICON

De 3-4589 À 8-1043		Date:07-2024	PAGE:HF-1884-01

FENETRE DE COTE - BUS

Numéro d'article	Pièces	Description	H3411	H3455	VIP455	NOTES
25	293202	FENETRE THERMOS ARR.	1	1		
26	**HF-1880-00**	**PARE-BRISE & CAOUTCHOUC**				
27	**HF-1886-00**	**INSTALLATION VITRE ELECTRIQUE**				
27	**HF-1886-01**	**INSTALLATION VITRE ELECTRIQUE**				
28	**HF-1862-10**	**PORTE D'ENTREE ASS**				
29	**HF-1862-80**	**PORTE D'ENTREE MONTE PERSONNE**				
NS	293084	ENSEMBLE FENETRE TEMPORAIRE	1	1		A
. NS	293087	. FENETRE TEMPORAIRE 1652MM	1	1		A
. NS	293189	. SUPPORT	2	2		A
. NS	293216	. DECALQUE	1	1		A
. NS	504114	. RIVET AVEUGLE TETE BOMBE OUVERT 3/16x1/4 AL	4	4		A
. NS	5001381	. VIS AUTOTARAUDEUSE TETE HEX 1/4-20x1/2 Z050	2	2		A
. NS	506004	. RUBAN ADH1 CC POL 3/8"x1/2"x20' / GREY 2520X	AR	AR		A
. NS	IS-98076	. SEE INSTRUCTION SHEET	1	1		A
A	**HF-1884-01A**	**POSITION "A" De 3-4589 À 8-1043**				
B	**HF-1884-01B**	**POSITION "B" De 3-4589 À 8-1043**				
C	**HF-1884-01C**	**POSITION "C" (TYPE FIXE) De 3-4589 À 8-1043**				
D	**HF-1884-01D**	**POSITION "D" (TYPE OUVRANTE) De 3-4589 À 8-1043**				
E	**HF-1884-01E**	**POSITION "E" De 3-4589 À 8-1043**				
F	**HF-1884-01F**	**POSITION "F" De 3-4589 À 8-1043**				
G	**HF-1884-01G**	**POSITION "G" De 3-4589 À 8-1043**				
H	**HF-1884-01H**	**POSITION "H" De 3-4589 À 8-1043**				
J	**HF-1884-01J**	**POSITION "J" De 3-4589 À 8-1043**				
K	**HF-1884-01K**	**POSITION "K" De 3-4589 À 8-1043**				
L	**HF-1884-01L**	**POSITION "L" De 3-4589 À 8-1043**				
M	**HF-1884-01M**	**POSITION "M" De 3-4589 À 8-1043**				
N	**HF-1884-01N**	**POSITION "N" De 3-4589 À 6-0335**				
		A) CET ITEM EST SITUE DANS LE COMPARTIMENT BAGAGES				

De 3-4589 À 8-1043		Date:07-2024	PAGE:HF-1884-01A
POSITION "A"			

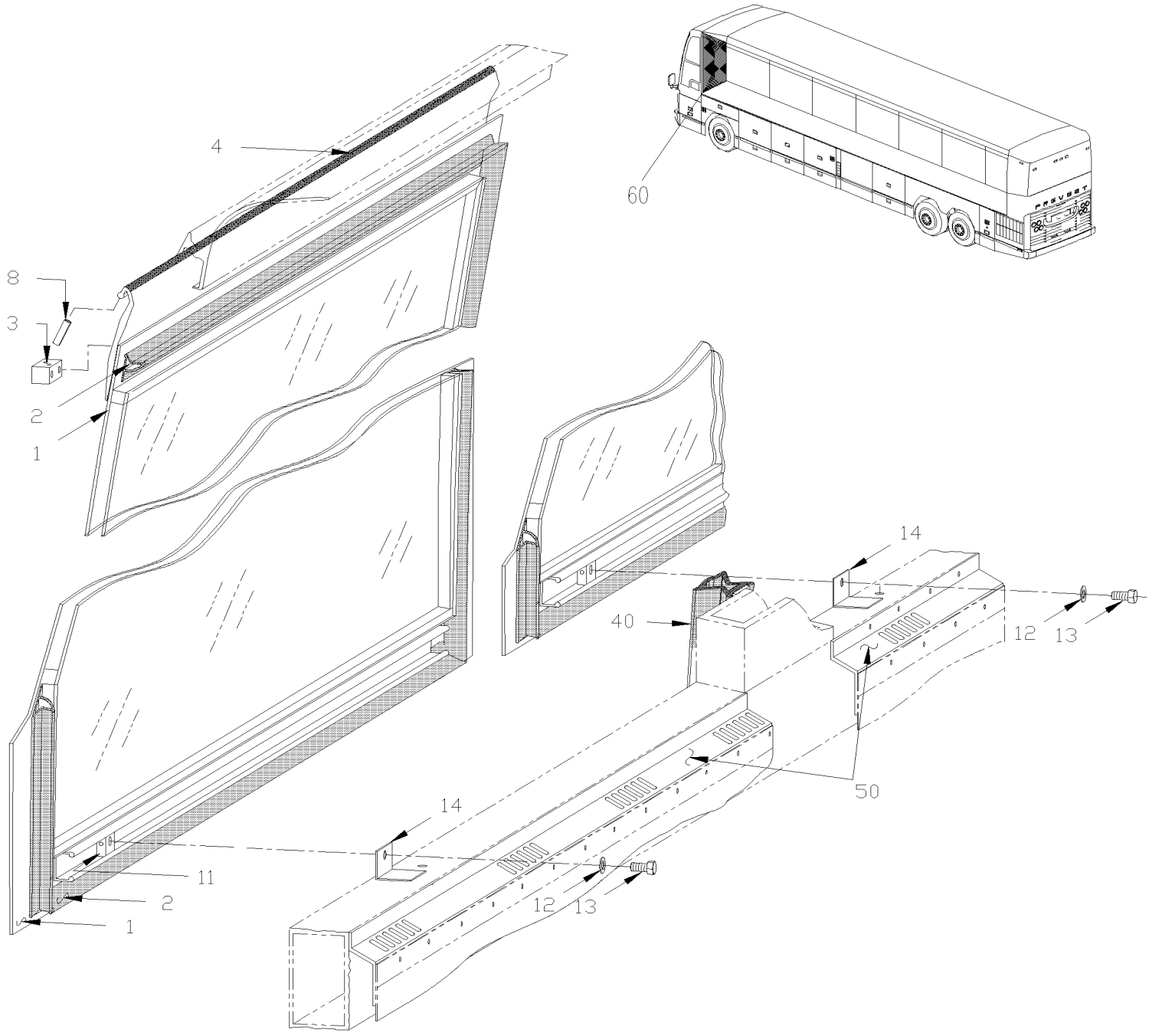

De 3-4589 À 8-1043		Date:07-2024	PAGE:HF-1884-01A

POSITION "A"

Numéro d'article	Pièces	Description	H3411	H3455	VIP45	NOTES
1	292937	FENETRE TRAPEZ. GA. ASS.	1	1		
2	292958	. JOINT D'ETANCHEITE / TRAPÉSOIDAL GAUCHE 1822MM X 896MM	1	1		
3	293020	. BLOC D'ARRET	1	1		
3	293021	. BLOC D'ARRET	1	1		
NS	500260	. VIS AUTOTARAUDEUSE TETE PLATE PHILLIPS #8-32x3/4 BK	2	2		
4	682481	. TAPE HOCKEY 36MM	AR	AR		
8	505421	. AXE M3 x 18	AR	AR		
11	292810	BLOC D'ANCRAGE AVEC FILET M10-1.5	2	2		
12	502585	RONDELLE FREIN STRIEE 10.2x26.3x1.4 ZP	2	2		
NS	505213	MANCHON >SS 550289	AR	AR		
13	502719	VIS A TETE HEXAGONAL M10-1.5x20 SS EMN	2	2		
14	292931	ATTACHE FEN. TRAPEZO	2	2		
40	292946	JOINT D'ETANCHEITE CAOUTCHOUC 1125MM	12			
40	292946	JOINT D'ETANCHEITE CAOUTCHOUC 1125MM		14		
50	**HF-1833-01**	**FINITION INTERIEUR DES MURS**				
60	5001168	BUTEE DE CAOUTCHOUC / .750 OD x .562 TH x .187 HOLE	1	1		
NS	680066	ADHESIF / ADBOND #5014 / 23.6ML BOTTLE	AR	AR		

De 3-4589 À 8-1043		Date:07-2024	PAGE:HF-1884-01B
POSITION "B"			

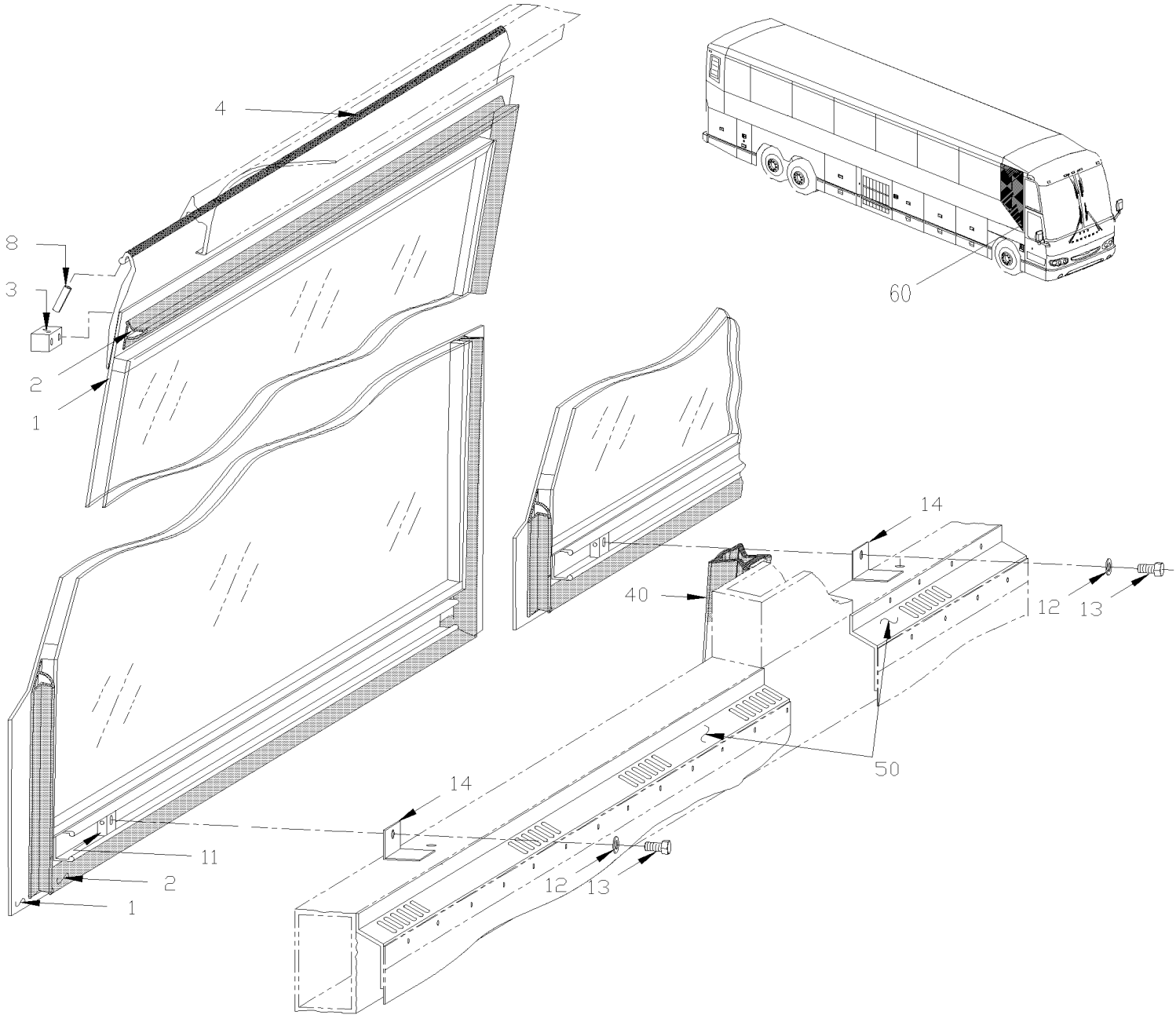

De 3-4589 À 8-1043		Date:07-2024	PAGE:HF-1884-01B

POSITION "B"

Numéro d'article	Pièces	Description	H3411	H3455	VIP45	NOTES
1	292881	FENETRE TRAPEZ. DR. ASS.	1	1		
2	292919	. JOINT D'ETANCHEITE / TRAPÉSOIDAL DROITE 1822MM X 896MM	1	1		
3	293020	. BLOC D'ARRET	1	1		
3	293021	. BLOC D'ARRET	1	1		
NS	500260	. VIS AUTOTARAUDEUSE TETE PLATE PHILLIPS #8-32x3/4 BK	2	2		
4	682481	. TAPE HOCKEY 36MM	AR	AR		
8	505421	. AXE M3 x 18	AR	AR		
11	292810	BLOC D'ANCRAGE AVEC FILET M10-1.5	2	2		
12	502585	RONDELLE FREIN STRIEE 10.2x26.3x1.4 ZP	2	2		
NS	505213	MANCHON >SS 550289	AR	AR		
13	502719	VIS A TETE HEXAGONAL M10-1.5x20 SS EMN	2	2		
14	292931	ATTACHE FEN. TRAPEZO	2	2		
40	292946	JOINT D'ETANCHEITE CAOUTCHOUC 1125MM	12			
40	292946	JOINT D'ETANCHEITE CAOUTCHOUC 1125MM		14		
50	**HF-1833-01**	**FINITION INTERIEUR DES MURS**				
60	5001168	BUTEE DE CAOUTCHOUC / .750 OD x .562 TH x .187 HOLE	1	1		
NS	680066	ADHESIF / ADBOND #5014 / 23.6ML BOTTLE	AR	AR		

De 3-4589 À 8-1043		Date:07-2024	PAGE:HF-1884-01C
POSITION "C" (TYPE FIXE)			

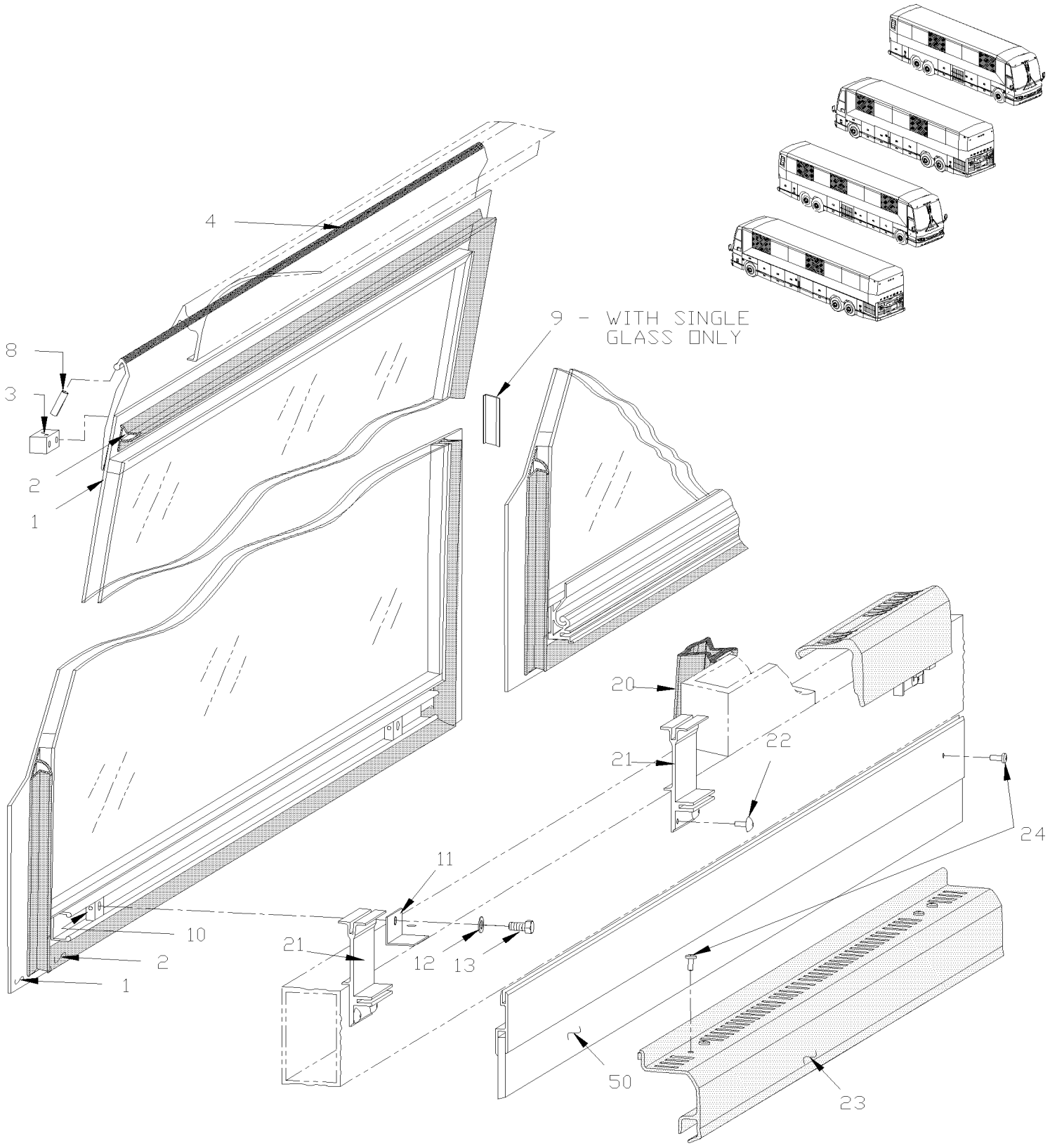

De 3-4589 À 8-1043		Date:07-2024	PAGE:HF-1884-01C

POSITION "C" (TYPE FIXE)

Numéro d'article	Pièces	Description	H3411	H3455	VIP45	NOTES
1	292934	FENETRE ASS, THERMOS 13% / FIXE / 1652MM	4			
1	292934	FENETRE ASS, THERMOS 13% / FIXE / 1652MM		5		
1	292935	FENETRE ASS, SIMPLE 13% / FIXE / 1652MM	4			
1	292935	FENETRE ASS, SIMPLE 13% / FIXE / 1652MM		5		
2	292918	. JOINT D'ETANCHEITE / 1083MM X 1613MM	1	1		
3	293020	. BLOC D'ARRET	1	1		
3	293021	. BLOC D'ARRET	1	1		
NS	500260	. VIS AUTOTARAUDEUSE TETE PLATE PHILLIPS #8-32x3/4 BK	2	2		
4	682481	. TAPE HOCKEY 36MM	AR	AR		
NS	292869	. EXTRUSION DE PLASTIQUE 1650MM	1	1		
8	505421	. AXE M3 x 18	AR	AR		
9	293068	RENFORT FENETRE FIXE	8			
9	293068	RENFORT FENETRE FIXE		10		
10	292810	BLOC D'ANCRAGE AVEC FILET M10-1.5	2	2		
11	292931	ATTACHE FEN. TRAPEZO	3	3		
12	502585	RONDELLE FREIN STRIEE 10.2x26.3x1.4 ZP	2	2		
NS	505213	MANCHON >SS 550289	AR	AR		
13	502719	VIS A TETE HEXAGONAL M10-1.5x20 SS EMN	2	2		
20	292946	JOINT D'ETANCHEITE CAOUTCHOUC 1125MM	12			
20	292946	JOINT D'ETANCHEITE CAOUTCHOUC 1125MM		14		
21	293585	EXTRUSION SUPPORT-POIGNEE FIXE	2	2		
22	504249	RIVET "CHERRY Q" TETE FRAISE FERME 3/16x3/8 SS	8	8		
23	293596	MOULURE DE FINITION 1496MM	8			
23	293596	MOULURE DE FINITION 1496MM		10		
23	297097	MOULURE DE FINITION AVEC VITRE THERMOS / AVEC MONTE PERSONNE / COTE RUE / 1496MM	1			
23	293818	POIGNEE FENETRE FIXE-THERMOS W/W.C.L. STREETSIDE		1		
23	299087	POIGNEE FENETRE FIXE-THERMOS W/W.C.L. STREETSIDE		1		
NS	409259	PROTECTEUR DE BOUTON		2		
. NS	288728	. RENFORCEMENT		1		
NS	500814	VIS AUTOTARAUDEUSE TETE BOMBE PHILLIPS #6x3/4 BK		4		
24	500611	VIS AUTOTARAUDEUSE TETE CYLINDRIQUE PHILLIPS #10-24x1/2 Z050	AR	AR		
NS	404654	DECALQUE NOIR	AR	AR		
50	**HF-1833-01**	**FINITION INTERIEUR DES MURS**				

De 3-4589 À 8-1043		Date:07-2024	PAGE:HF-1884-01D
POSITION "D" (TYPE OUVRANTE)			

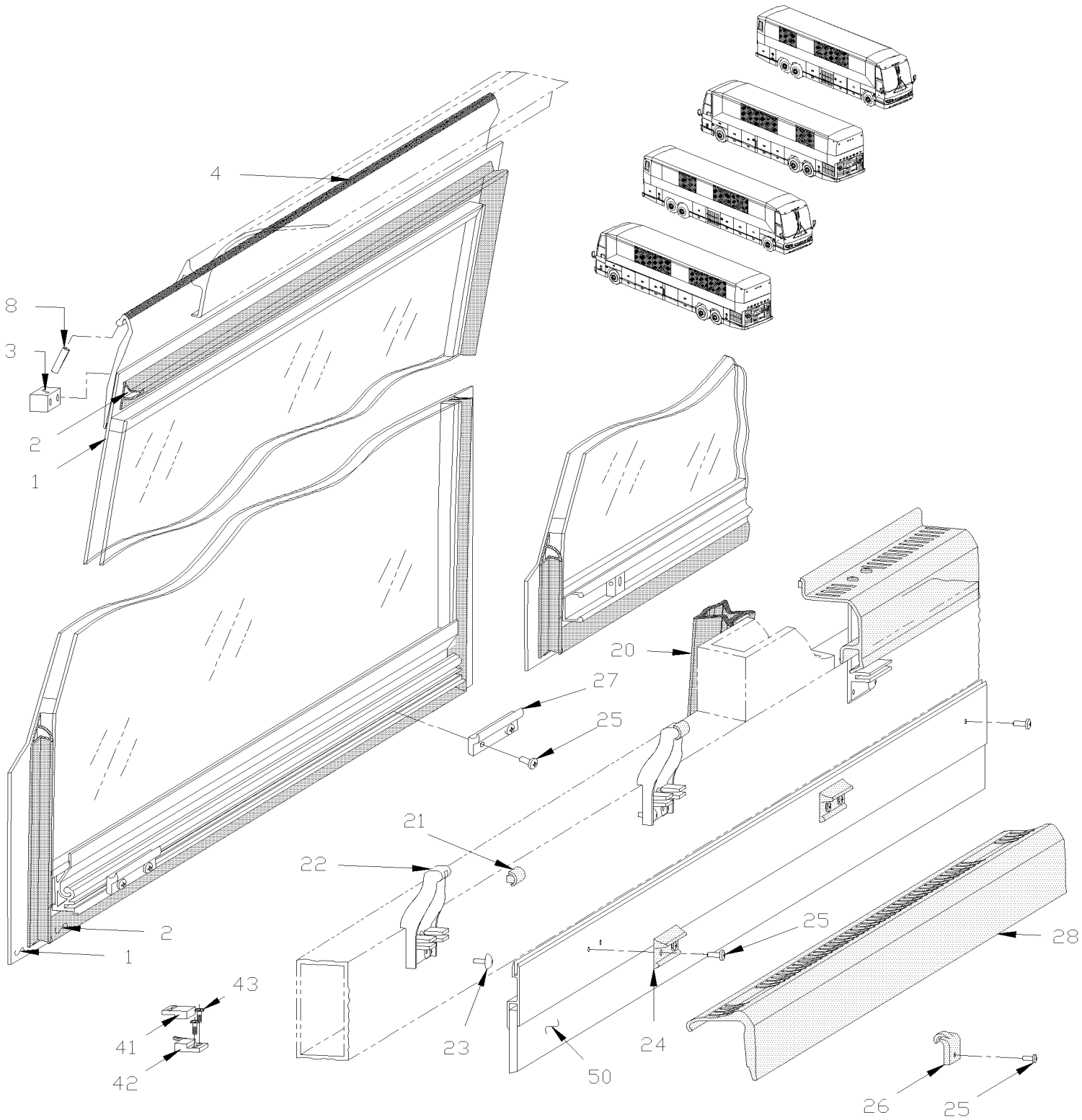

De 3-4589 À 8-1043		Date:07-2024	PAGE:HF-1884-01D

POSITION "D" (TYPE OUVRANTE)

Numéro d'article	Pièces	Description	H3441	H3455	VIP45	NOTES
1	293606	FENETRE ASS, THERMOS 13% / OUVRANTE / 1652MM	6			
1	293606	FENETRE ASS, THERMOS 13% / OUVRANTE / 1652MM		7		
1	293605	FENETRE ASS, SIMPLE 13% / OUVRANTE / 1652MM	6			
1	293605	FENETRE ASS, SIMPLE 13% / OUVRANTE / 1652MM		7		
2	292918	. JOINT D'ETANCHEITE / 1083MM X 1613MM	1	1		
3	293020	. BLOC D'ARRET	1	1		
3	293021	. BLOC D'ARRET	1	1		
NS	500260	. VIS AUTOTARAUDEUSE TETE PLATE PHILLIPS #8-32x3/4 BK	2	2		
4	682481	. TAPE HOCKEY 36MM	AR	AR		
NS	292869	. EXTRUSION DE PLASTIQUE 1650MM	1	1		
8	505421	. AXE M3 x 18	AR	AR		
20	292946	JOINT D'ETANCHEITE CAOUTCHOUC 1125MM	12			
20	292946	JOINT D'ETANCHEITE CAOUTCHOUC 1125MM		14		
21	292837	COUSSINET PLASTIQUE 2.0MM	2	2		
21	298215	COUSSINET PLASTIQUE NOIR / 1.5MM TH	2	2		A
21	298225	COUSSINET PLASTIQUE NOIR / 2.5MM TH	2	2		A
22	293584	SUPPORT	2	2		
23	504249	RIVET "CHERRY Q" TETE FRAISE FERME 3/16x3/8 SS	4	4		
24	293299	PROTECTEUR	2	2		
25	500611	VIS AUTOTARAUDEUSE TETE CYLINDRIQUE PHILLIPS #10-24x1/2 Z050	AR	AR		
26	293353	SUPPORT	2	2		
26	791007	SUPPORT BLOC D'ARRET SERVICE	2	2		
27	293124	BLOC D'ARRET	2	2		
28	293603	POIGNEE FENETERE OUVRANTE 1496MM	1	1		
28	**HF-1829-00**	**ACCESSOIRES SIEGE PASSAGER - "PREVOST"**				
41	562641	AIMANT	6			
41	562641	AIMANT		7		
42	064360	INTERRUPTEUR ASSEMBLE	6			
42	064360	INTERRUPTEUR ASSEMBLE		7		
42	064678	CAPTEUR MAGNETIQUE ASS.	AR	AR		
43	500862	VIS AUTOTARAUDEUSE TETE CYLINDRIQUE PHILLIPS #6-32x3/4 Z050	12	12		
NS	404654	DECALQUE NOIR	AR	AR		
50	**HF-1833-01**	**FINITION INTERIEUR DES MURS**				
		A) EMPLOYER DEPUIS JANVIER 2007				

De 3-4589 À 8-1043		Date:07-2024	PAGE:HF-1884-01E
POSITION "E"			

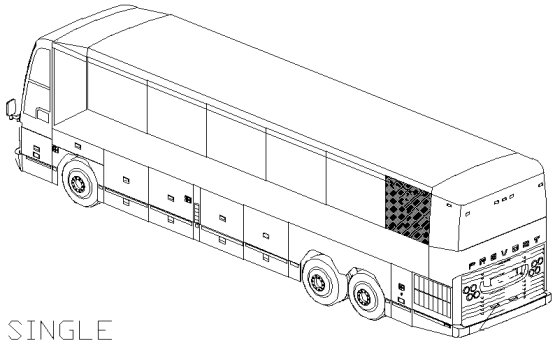

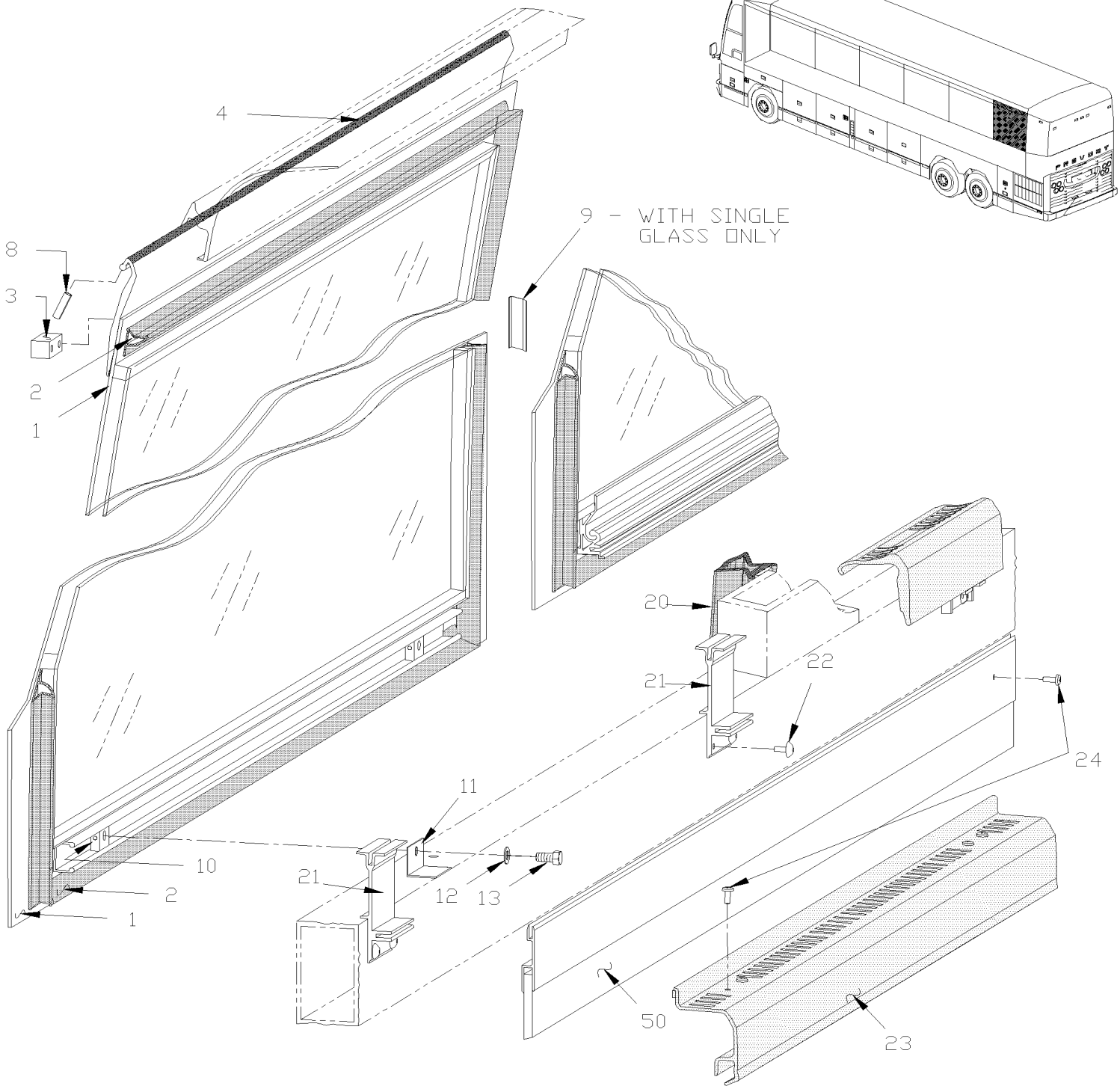

De 3-4589 À 8-1043		Date:07-2024	PAGE:HF-1884-01E

POSITION "E"

Numéro d'article	Pièces	Description	H3411	H3455	VIP45	NOTES
1	292938	FENETRE ASS, THERMOS 13% / 1254MM	1			
1	292950	FENETRE ASS, SIMPLE 13% / 1254MM	1			
2	292957	. JOINT D'ETANCHEITE / 1083MM X 1174MM	1			
3	293020	. BLOC D'ARRET	1			
3	293021	. BLOC D'ARRET	1			
NS	500260	. VIS AUTOTARAUDEUSE TETE PLATE PHILLIPS #8-32x3/4 BK	2			
4	682481	. TAPE HOCKEY 36MM	AR			
8	505421	. AXE M3 x 18	AR			
9	293068	RENFORT FENETRE FIXE	1			
10	292810	BLOC D'ANCRAGE AVEC FILET M10-1.5	2			
11	292931	ATTACHE FEN. TRAPEZO	3			
12	502585	RONDELLE FREIN STRIEE 10.2x26.3x1.4 ZP	2			
NS	505213	MANCHON >SS 550289	AR			
13	502719	VIS A TETE HEXAGONAL M10-1.5x20 SS EMN	2			
20	292946	JOINT D'ETANCHEITE CAOUTCHOUC 1125MM	12			
21	293585	EXTRUSION SUPPORT-POIGNEE FIXE	2			
22	504249	RIVET "CHERRY Q" TETE FRAISE FERME 3/16x3/8 SS	8			
23	293598	MOULURE DE FINITION AVEC VITRE THERMOS / 1057MM	1			
24	500611	VIS AUTOTARAUDEUSE TETE CYLINDRIQUE PHILLIPS #10-24x1/2 Z050	AR			
50	**HF-1833-01**	**FINITION INTERIEUR DES MURS**				

De 3-4589 À 8-1043		Date:07-2024	PAGE:HF-1884-01F
POSITION "F"			

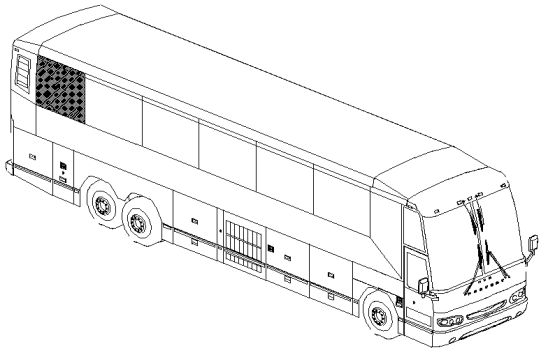

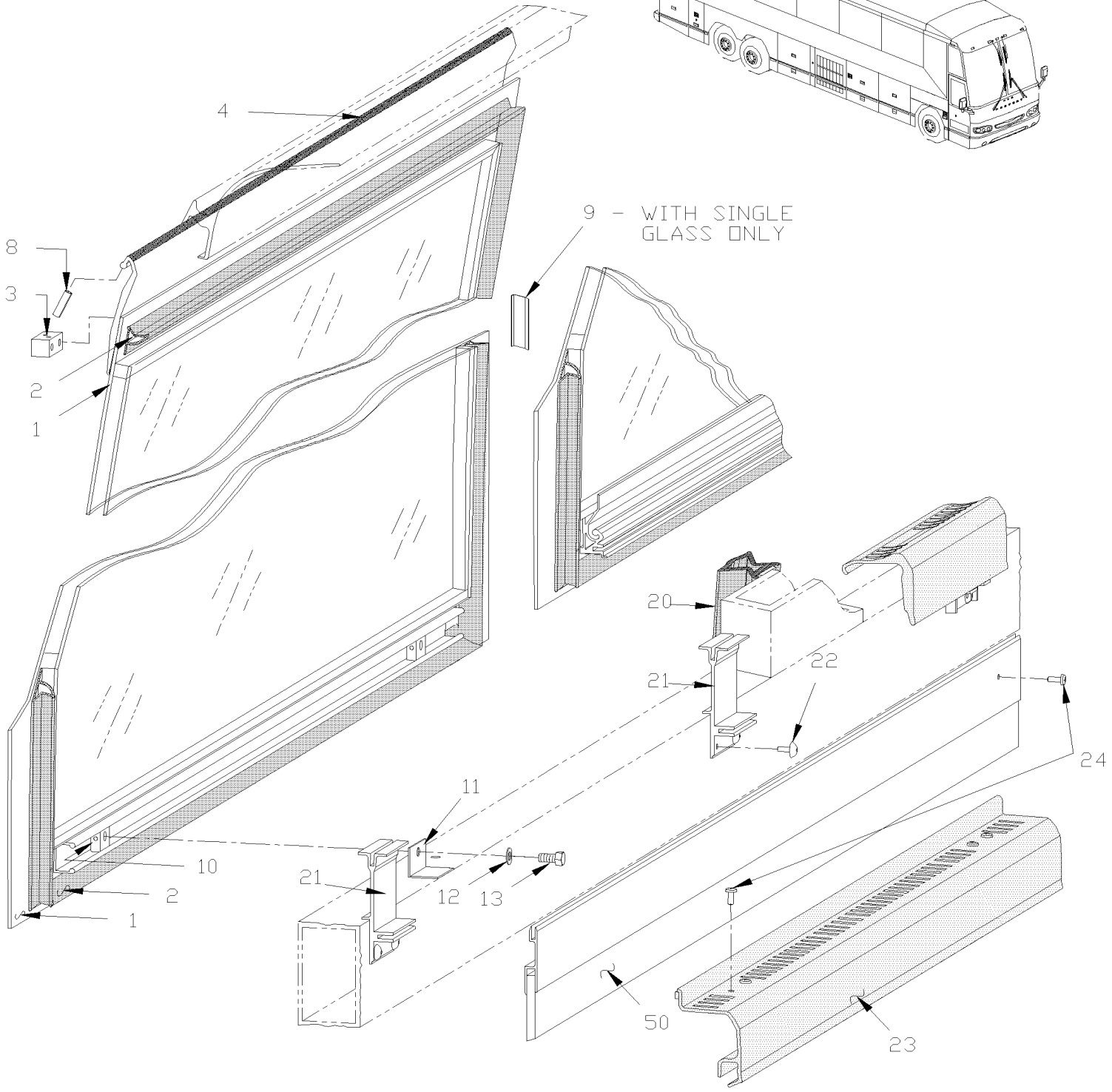

De 3-4589 À 8-1043		Date:07-2024	PAGE:HF-1884-01F

POSITION "F"

Numéro d'article	Pièces	Description	H3411	H3455	VIP45	NOTES
1	292933	FENETRE ASS, THERMOS 13% / 1254MM	1			
1	292945	FENETRE ASS, SIMPLE 13% / 1254MM	1			
2	292957	. JOINT D'ETANCHEITE / 1083MM X 1174MM	1			
3	293020	. BLOC D'ARRET	1			
3	293021	. BLOC D'ARRET	1			
NS	500260	. VIS AUTOTARAUDEUSE TETE PLATE PHILLIPS #8-32x3/4 BK	2			
4	682481	. TAPE HOCKEY 36MM	AR			
8	505421	. AXE M3 x 18	AR			
9	293068	RENFORT FENETRE FIXE	2			
10	292810	BLOC D'ANCRAGE AVEC FILET M10-1.5	2			
11	292931	ATTACHE FEN. TRAPEZO	3			
12	502585	RONDELLE FREIN STRIEE 10.2x26.3x1.4 ZP	2			
NS	505213	MANCHON >SS 550289	AR			
13	502719	VIS A TETE HEXAGONAL M10-1.5x20 SS EMN	2			
20	292946	JOINT D'ETANCHEITE CAOUTCHOUC 1125MM	12			
21	293585	EXTRUSION SUPPORT-POIGNEE FIXE	2			
22	504249	RIVET "CHERRY Q" TETE FRAISE FERME 3/16x3/8 SS	8			
23	293598	MOULURE DE FINITION AVEC VITRE THERMOS / 1057MM	1			
24	500611	VIS AUTOTARAUDEUSE TETE CYLINDRIQUE PHILLIPS #10-24x1/2 Z050	AR			
50	**HF-1833-01**	**FINITION INTERIEUR DES MURS**				

De 3-4589 À 8-1043		Date:07-2024	PAGE:HF-1884-01G
POSITION "G"			

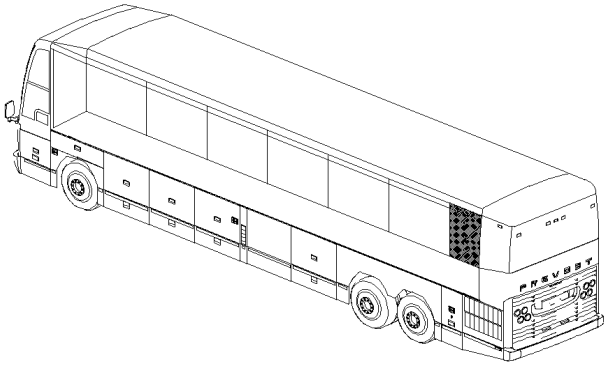

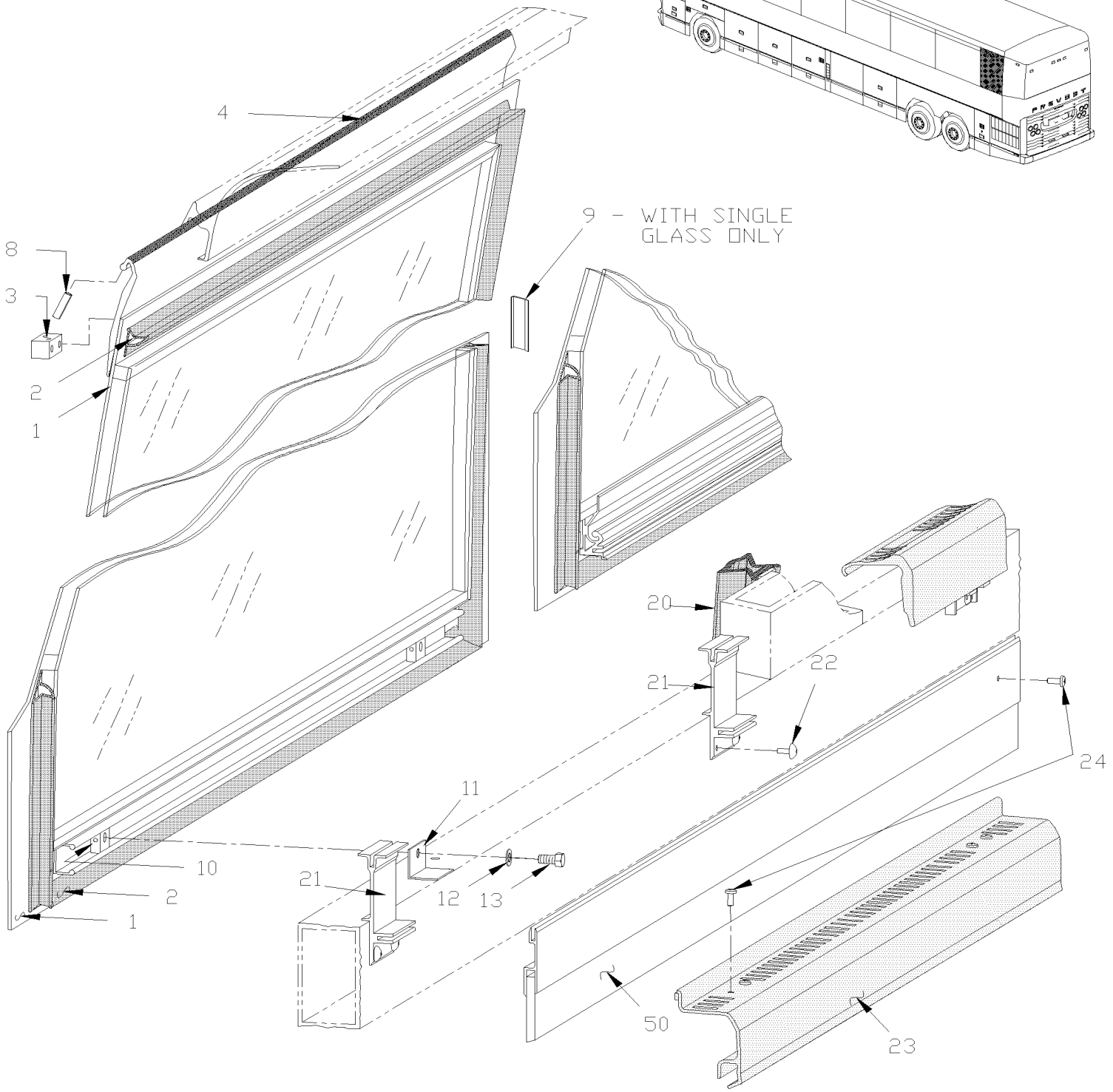

De 3-4589 À 8-1043		Date:07-2024	PAGE:HF-1884-01G

POSITION "G"

Numéro d'article	Pièces	Description	H3411	H3455	VIP455	NOTES
1	292936	FENETRE ASS, THERMOS 13% / 840MM		1		
1	292948	FENETRE ASS, SIMPLE 13% / 840MM		1		
2	292956	. JOINT D'ETANCHEITE / 1083MM X 760MM		1		
3	293020	. BLOC D'ARRET		1		
3	293021	. BLOC D'ARRET		1		
NS	500260	. VIS AUTOTARAUDEUSE TETE PLATE PHILLIPS #8-32x3/4 BK		2		
4	682481	. TAPE HOCKEY 36MM		AR		
8	505421	. AXE M3 x 18		AR		
9	293068	RENFORT FENETRE FIXE		2		
10	292810	BLOC D'ANCRAGE AVEC FILET M10-1.5		2		
11	292931	ATTACHE FEN. TRAPEZO		3		
12	502585	RONDELLE FREIN STRIEE 10.2x26.3x1.4 ZP		2		
NS	505213	MANCHON >SS 550289		AR		
13	502719	VIS A TETE HEXAGONAL M10-1.5x20 SS EMN		2		
20	292946	JOINT D'ETANCHEITE CAOUTCHOUC 1125MM		14		
21	293585	EXTRUSION SUPPORT-POIGNEE FIXE		2		
22	504249	RIVET "CHERRY Q" TETE FRAISE FERME 3/16x3/8 SS		8		
23	293599	MOULURE DE FINITION AVEC VITRE THERMOS / 643MM		1		
24	500611	VIS AUTOTARAUDEUSE TETE CYLINDRIQUE PHILLIPS #10-24x1/2 Z050		AR		
50	**HF-1833-01**	**FINITION INTERIEUR DES MURS**				

De 3-4589 À 8-1043		Date:07-2024	PAGE:HF-1884-01H
POSITION "H"			

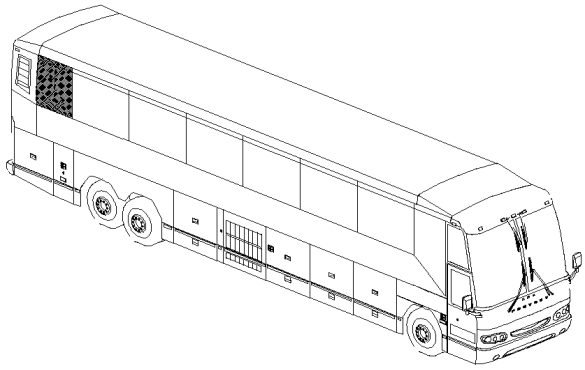

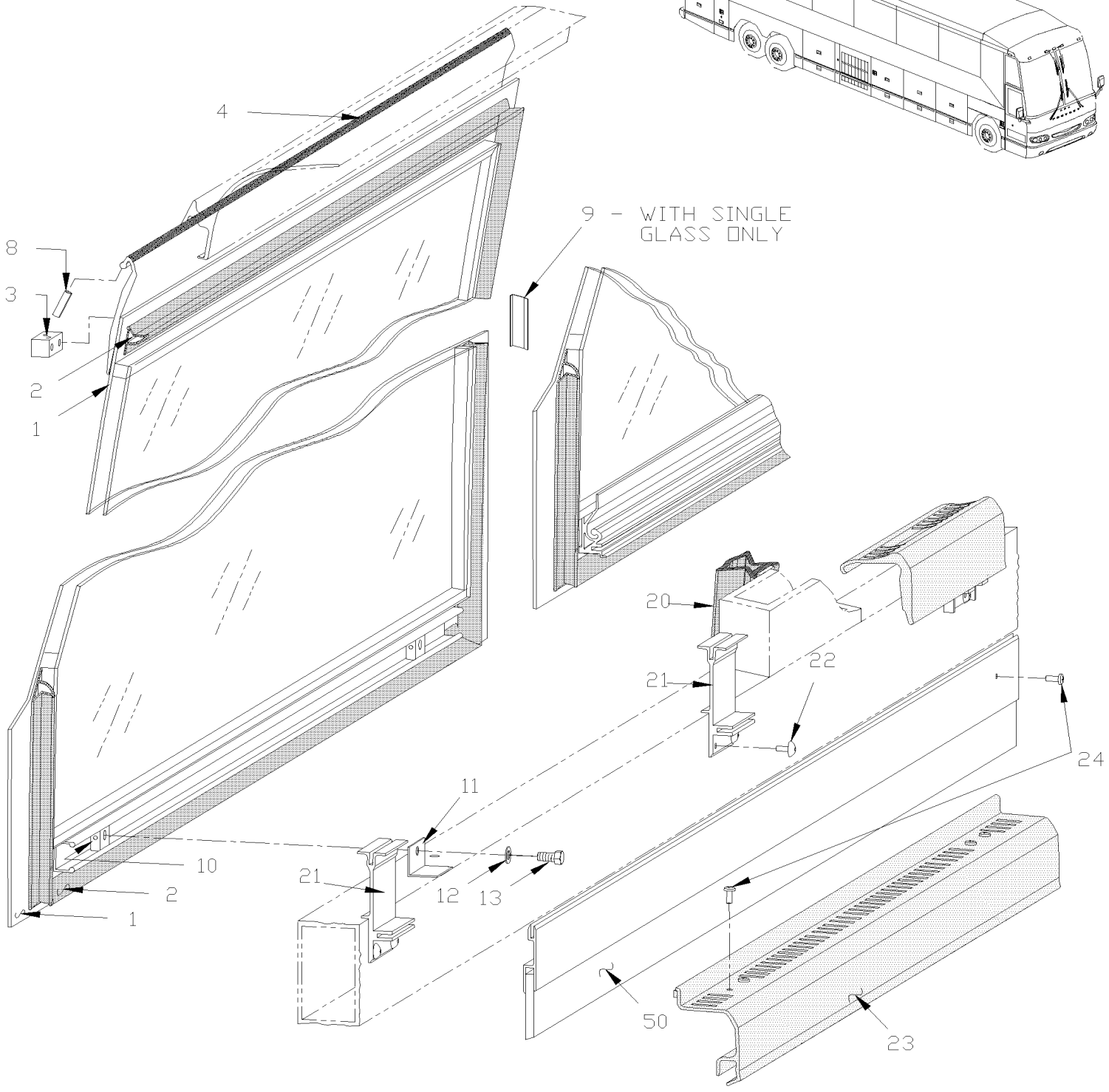

De 3-4589 À 8-1043		Date:07-2024	PAGE:HF-1884-01H

POSITION "H"

Numéro d'article	Pièces	Description	H3411	H3455	VIP45	NOTES
1	292932	FENETRE ASS, THERMOS 13% / 840MM		1		
1	292944	FENETRE ASS, SIMPLE 13% / 840MM		1		
2	292956	. JOINT D'ETANCHEITE / 1083MM X 760MM		1		
3	293020	. BLOC D'ARRET		1		
3	293021	. BLOC D'ARRET		1		
NS	500260	. VIS AUTOTARAUDEUSE TETE PLATE PHILLIPS #8-32x3/4 BK		2		
4	682481	. TAPE HOCKEY 36MM		AR		
8	505421	. AXE M3 x 18		AR		
9	293068	RENFORT FENETRE FIXE		2		
10	292810	BLOC D'ANCRAGE AVEC FILET M10-1.5		2		
11	292931	ATTACHE FEN. TRAPEZO		3		
12	502585	RONDELLE FREIN STRIEE 10.2x26.3x1.4 ZP		2		
NS	505213	MANCHON >SS 550289		AR		
13	502719	VIS A TETE HEXAGONAL M10-1.5x20 SS EMN		2		
20	292946	JOINT D'ETANCHEITE CAOUTCHOUC 1125MM		14		
21	293585	EXTRUSION SUPPORT-POIGNEE FIXE		2		
22	504249	RIVET "CHERRY Q" TETE FRAISE FERME 3/16x3/8 SS		8		
23	293599	MOULURE DE FINITION AVEC VITRE THERMOS / 643MM		1		
24	500611	VIS AUTOTARAUDEUSE TETE CYLINDRIQUE PHILLIPS #10-24x1/2 Z050		AR		
50	**HF-1833-01**	**FINITION INTERIEUR DES MURS**				

De 3-4589 À 8-1043		Date:07-2024	PAGE:HF-1884-01J
POSITION "J"			

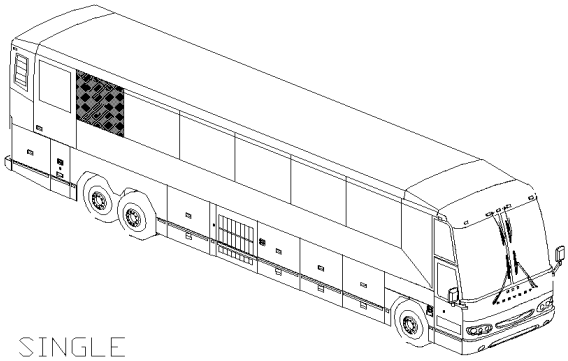

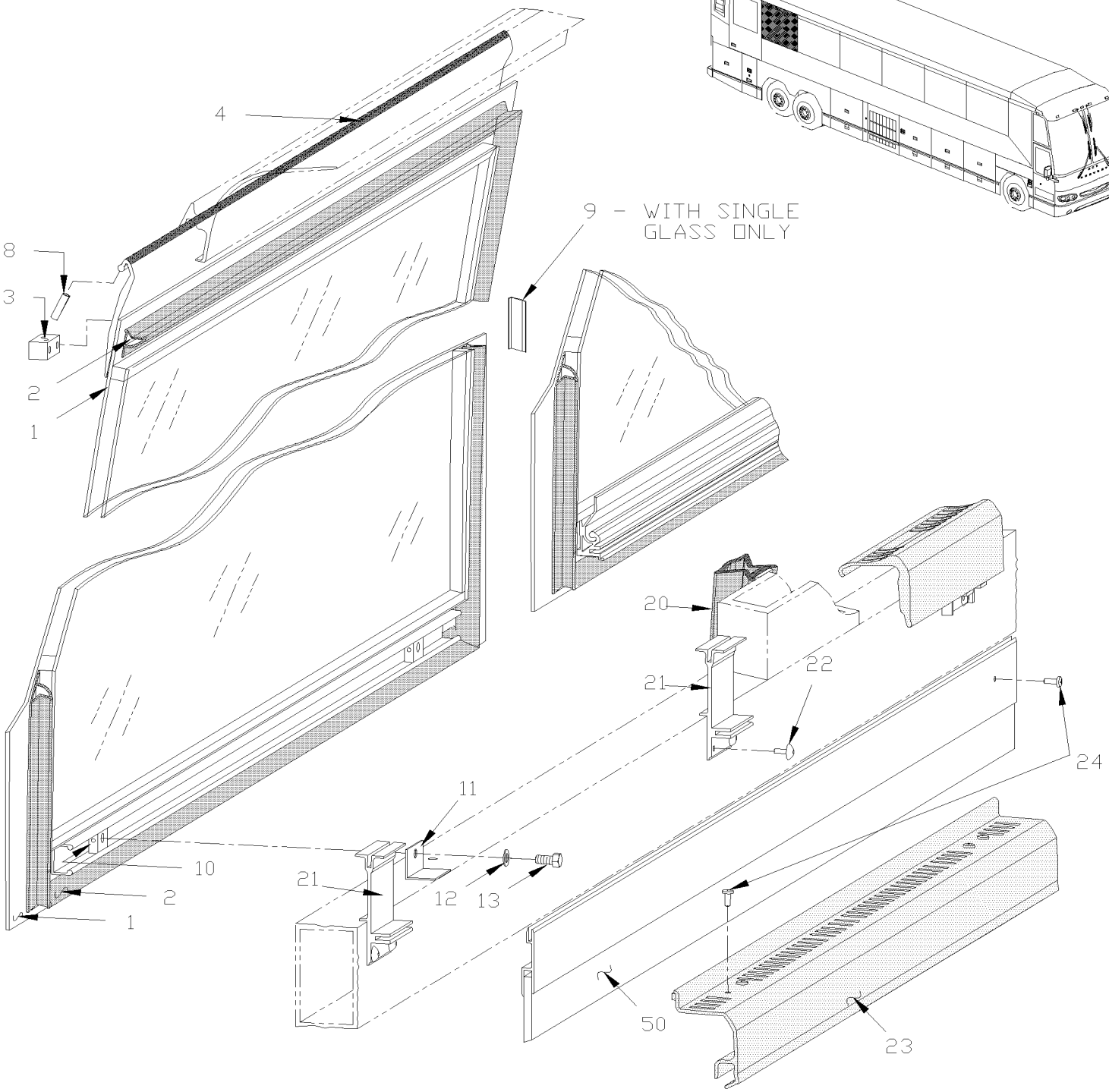

De 3-4589 À 8-1043		Date:07-2024	PAGE:HF-1884-01J

POSITION "J"

Numéro d'article	Pièces	Description	H3411	H3455	VIP455	NOTES
1	292939	FENETRE ASS, THERMOS 13% / 1254MM		1		
1	292951	FENETRE ASS, SIMPLE 13% / 1254MM		1		
2	292957	. JOINT D'ETANCHEITE / 1083MM X 1174MM		1		
3	293020	. BLOC D'ARRET		1		
3	293021	. BLOC D'ARRET		1		
NS	500260	. VIS AUTOTARAUDEUSE TETE PLATE PHILLIPS #8-32x3/4 BK		2		
4	682481	. TAPE HOCKEY 36MM		AR		
NS	292960	. EXTRUSION DE PLASTIQUE 1252MM		1		
8	505421	. AXE M3 x 18		AR		
9	293068	RENFORT FENETRE FIXE		2		
10	292810	BLOC D'ANCRAGE AVEC FILET M10-1.5		2		
11	292931	ATTACHE FEN. TRAPEZO		2		
12	502585	RONDELLE FREIN STRIEE 10.2x26.3x1.4 ZP		2		
NS	505213	MANCHON >SS 550289		AR		
13	502719	VIS A TETE HEXAGONAL M10-1.5x20 SS EMN		2		
20	292946	JOINT D'ETANCHEITE CAOUTCHOUC 1125MM		14		
21	293585	EXTRUSION SUPPORT-POIGNEE FIXE		2		
22	504249	RIVET "CHERRY Q" TETE FRAISE FERME 3/16x3/8 SS		8		
23	293598	MOULURE DE FINITION AVEC VITRE THERMOS / 1057MM		1		
24	500611	VIS AUTOTARAUDEUSE TETE CYLINDRIQUE PHILLIPS #10-24x1/2 Z050		AR		
50	**HF-1833-01**	**FINITION INTERIEUR DES MURS**				

De 3-4589 À 8-1043		Date:07-2024	PAGE:HF-1884-01K
POSITION "K"			

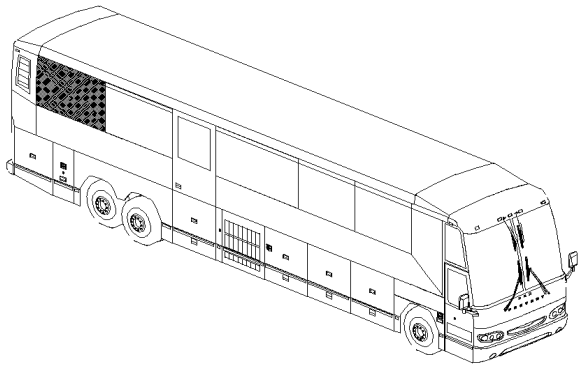

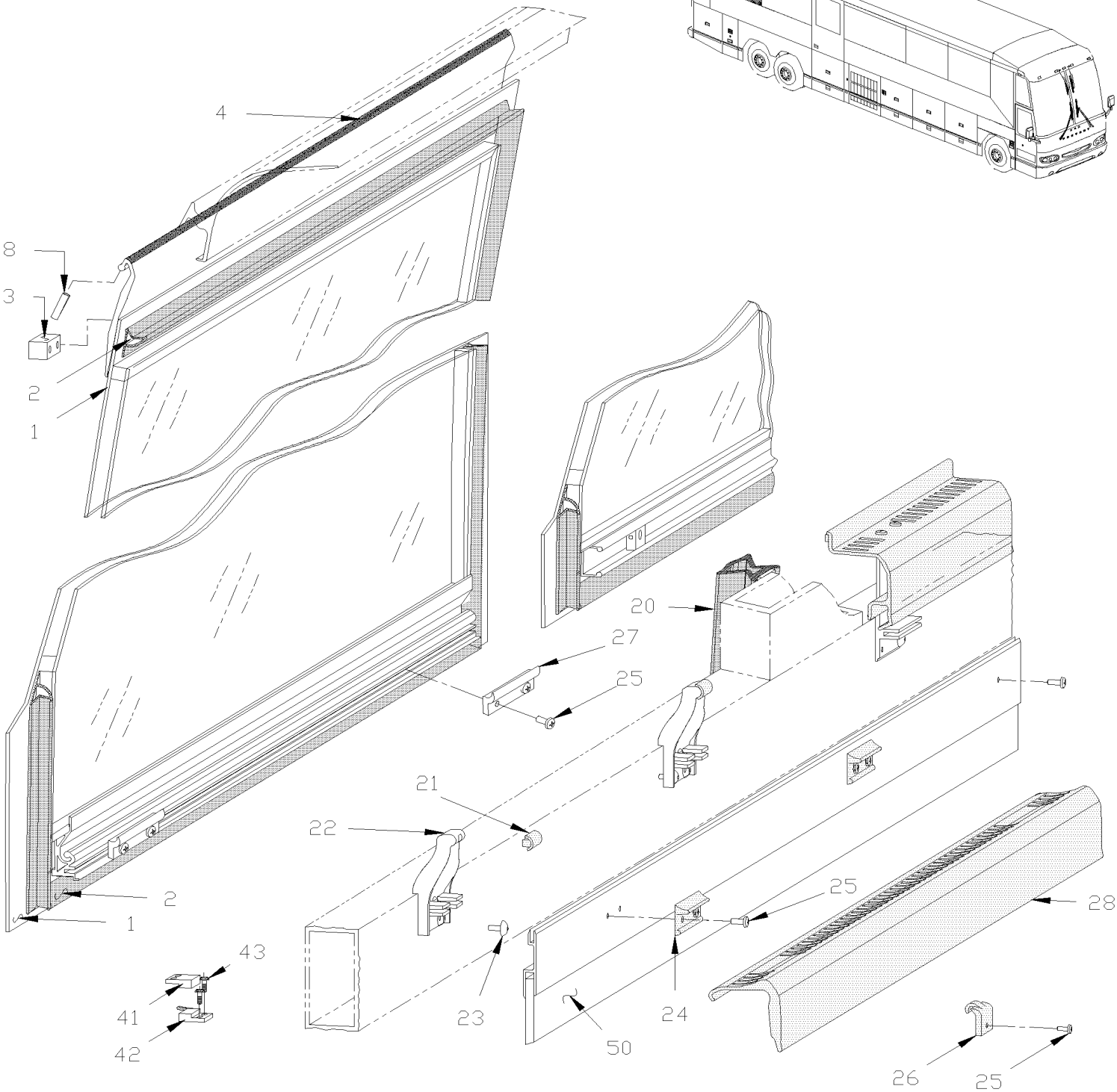

De 3-4589 À 8-1043		Date:07-2024	PAGE:HF-1884-01K

POSITION "K"

Numéro d'article	Pièces	Description	H3411	H3455	VIP455	NOTES
1	293616	FENETRE ASS, THERMOS 13% / OUVRANTE / 1693.1MM		1		
1	293615	FENETRE ASS, SIMPLE 13% / OUVRANTE / 1693.1MM		1		
2	292918	. JOINT D'ETANCHEITE / 1083MM X 1613MM		1		
3	293020	. BLOC D'ARRET		1		
3	293021	. BLOC D'ARRET		1		
NS	500260	. VIS AUTOTARAUDEUSE TETE PLATE PHILLIPS #8-32x3/4 BK		2		
4	682481	. TAPE HOCKEY 36MM		AR		
NS	292869	. EXTRUSION DE PLASTIQUE 1650MM		1		
8	505421	. AXE M3 x 18		AR		
20	292946	JOINT D'ETANCHEITE CAOUTCHOUC 1125MM		14		
21	292837	COUSSINET PLASTIQUE 2.0MM		2		
21	298215	COUSSINET PLASTIQUE NOIR / 1.5MM TH		2		A
21	298225	COUSSINET PLASTIQUE NOIR / 2.5MM TH		2		A
22	293584	SUPPORT		2		
23	504249	RIVET "CHERRY Q" TETE FRAISE FERME 3/16x3/8 SS		4		
24	293299	PROTECTEUR		2		
25	500611	VIS AUTOTARAUDEUSE TETE CYLINDRIQUE PHILLIPS #10-24x1/2 Z050		AR		
26	293353	SUPPORT		2		
26	791007	SUPPORT BLOC D'ARRET SERVICE		2		
27	293124	BLOC D'ARRET		2		
28	293603	POIGNEE FENETERE OUVRANTE 1496MM		1		
28	**HF-1829-00**	**ACCESSOIRES SIEGE PASSAGER - "PREVOST"**				
41	562641	AIMANT		1		
42	064360	INTERRUPTEUR ASSEMBLE		1		
42	064678	CAPTEUR MAGNETIQUE ASS.		1		
43	500862	VIS AUTOTARAUDEUSE TETE CYLINDRIQUE PHILLIPS #6-32x3/4 Z050		12		
50	**HF-1833-01**	**FINITION INTERIEUR DES MURS**				
		A) EMPLOYER DEPUIS JANVIER 2007				

De 3-4589 À 8-1043		Date:07-2024	PAGE:HF-1884-01L
POSITION "L"			

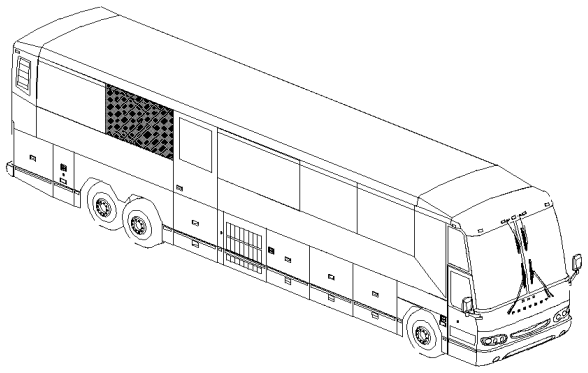

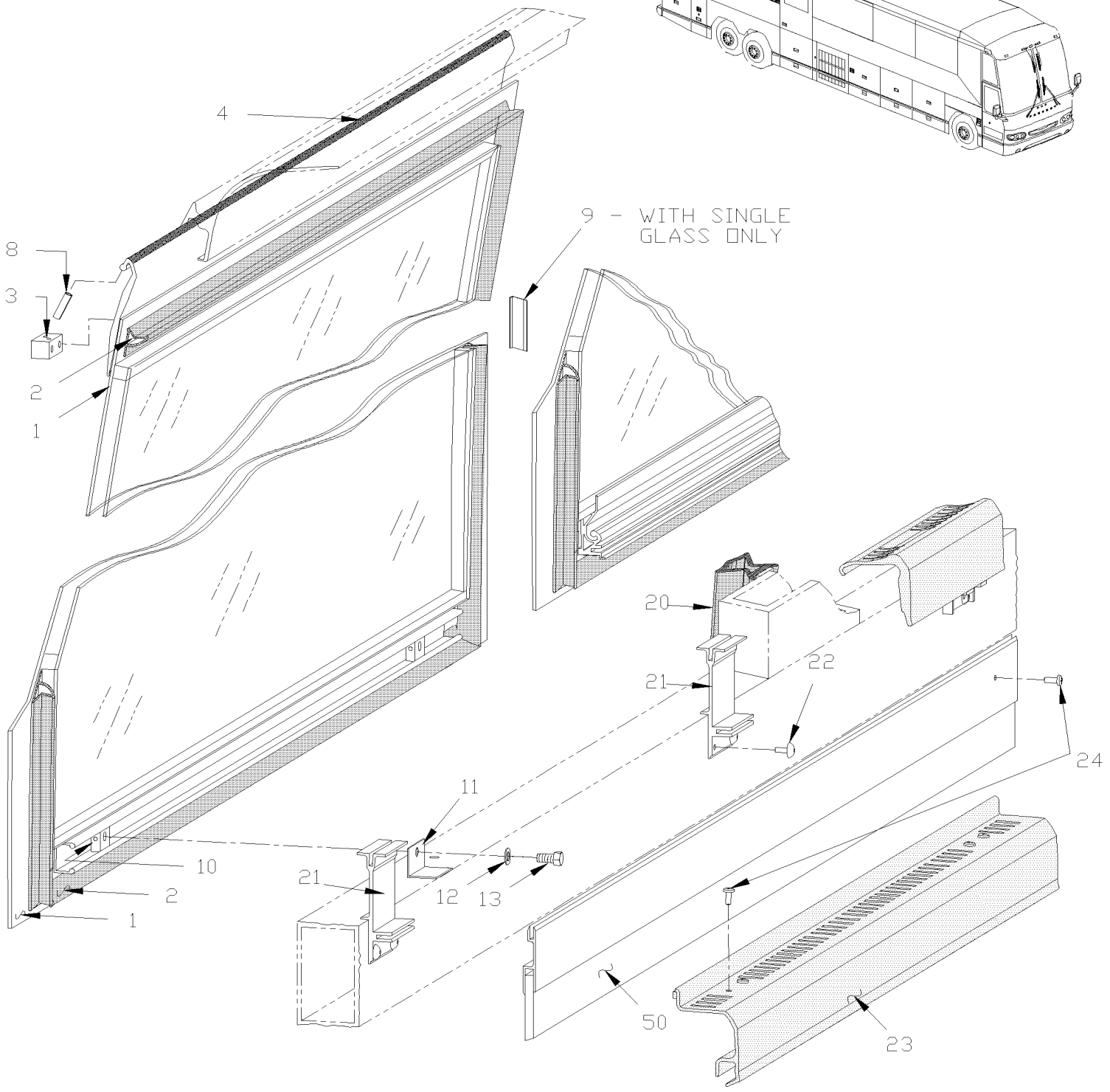

De 3-4589 À 8-1043		Date:07-2024	PAGE:HF-1884-01L

POSITION "L"

Numéro d'article	Pièces	Description	H3411	H3455	VIP455	NOTES
1	292942	FENETRE ASS, THERMOS 13% / 2223MM À 5-0167		1		
1	293803	FENETRE ASS, THERMOS 13% / 2251.5MM De 5-0168		1		
1	292954	FENETRE ASS, SIMPLE 13% / 2223MM À 5-0167		1		
1	293802	FENETRE ASS, SIMPLE 13% / 2251.5MM De 5-0168		1		
2	292959	. JOINT D'ETANCHEITE / 1083MM X 2194MM		1		
3	293020	. BLOC D'ARRET		1		
3	293021	. BLOC D'ARRET		1		
NS	500260	. VIS AUTOTARAUDEUSE TETE PLATE PHILLIPS #8-32x3/4 BK		2		
4	682481	. TAPE HOCKEY 36MM		AR		
NS	292963	. EXTRUSION DE PLASTIQUE 2221MM		1		
8	505421	. AXE M3 x 18		AR		
9	293068	RENFORT FENETRE FIXE		2		
10	292810	BLOC D'ANCRAGE AVEC FILET M10-1.5		2		
11	292931	ATTACHE FEN. TRAPEZO		3		
12	502585	RONDELLE FREIN STRIEE 10.2x26.3x1.4 ZP		2		
NS	505213	MANCHON >SS 550289		AR		
13	502719	VIS A TETE HEXAGONAL M10-1.5x20 SS EMN		2		
20	292946	JOINT D'ETANCHEITE CAOUTCHOUC 1125MM		14		
21	293585	EXTRUSION SUPPORT-POIGNEE FIXE		2		
22	504249	RIVET "CHERRY Q" TETE FRAISE FERME 3/16x3/8 SS		8		
23	293604	MOULURE DE FINITION AVEC VITRE THERMOS / 2076MM		1		
24	500611	VIS AUTOTARAUDEUSE TETE CYLINDRIQUE PHILLIPS #10-24x1/2 Z050		AR		
50	**HF-1833-01**	**FINITION INTERIEUR DES MURS**				

De 3-4589 À 8-1043		Date:07-2024	PAGE:HF-1884-01M
POSITION "M"			

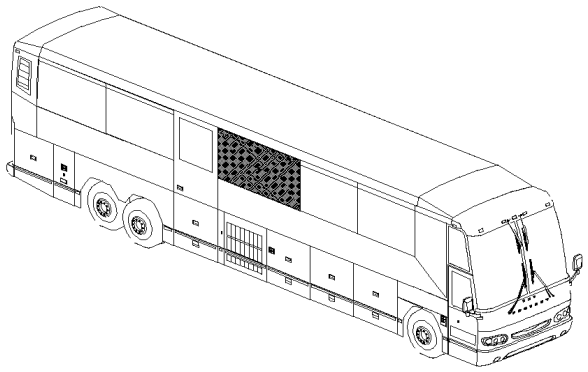

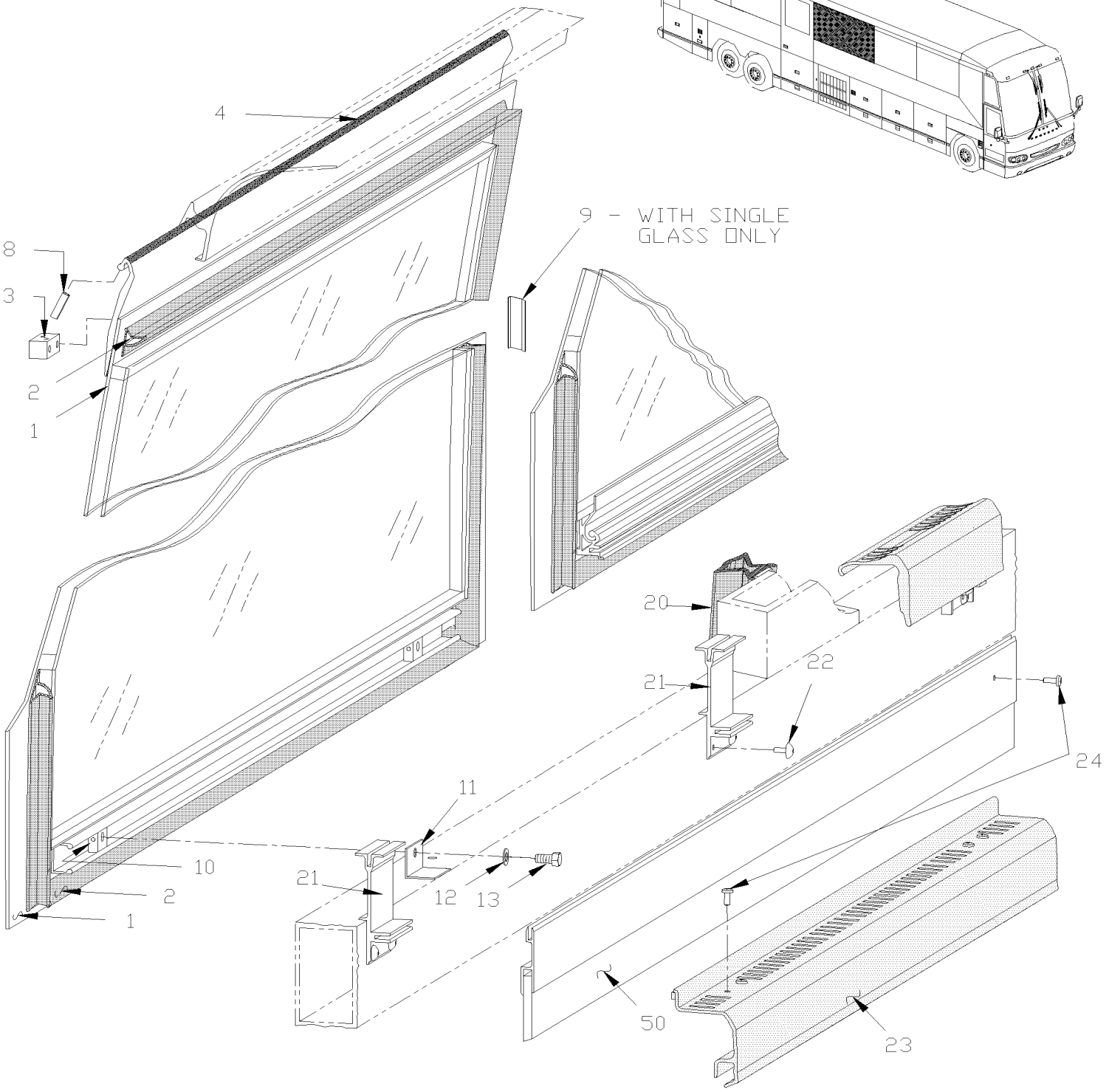

De 3-4589 À 8-1043		Date:07-2024	PAGE:HF-1884-01M

POSITION "M"

Numéro d'article	Pièces	Description	H3411	H3455	VIP455	NOTES
1	292943	FENETRE ASS, THERMOS 13% / 2288.5MM À 5-0167		1		
1	293798	FENETRE ASS, THERMOS 13% / 2296MM De 5-0168		1		
1	292955	FENETRE ASS, SIMPLE 13% / 2288.5MM À 5-0167		1		
1	293799	FENETRE ASS, SIMPLE 13% / 2296MM De 5-0168		1		
2	292959	. JOINT D'ETANCHEITE / 1083MM X 2194MM		1		
3	293020	. BLOC D'ARRET		1		
3	293021	. BLOC D'ARRET		1		
NS	500260	. VIS AUTOTARAUDEUSE TETE PLATE PHILLIPS #8-32x3/4 BK		2		
4	682481	. TAPE HOCKEY 36MM		AR		
NS	292964	. EXTRUSION DE PLASTIQUE 2286MM		1		
8	505421	. AXE M3 x 18		AR		
9	293068	RENFORT FENETRE FIXE		2		
10	292810	BLOC D'ANCRAGE AVEC FILET M10-1.5		2		
11	292931	ATTACHE FEN. TRAPEZO		2		
12	502585	RONDELLE FREIN STRIEE 10.2x26.3x1.4 ZP		2		
NS	505213	MANCHON >SS 550289		AR		
13	502719	VIS A TETE HEXAGONAL M10-1.5x20 SS EMN		2		
20	292946	JOINT D'ETANCHEITE CAOUTCHOUC 1125MM		14		
21	293585	EXTRUSION SUPPORT-POIGNEE FIXE		2		
22	504249	RIVET "CHERRY Q" TETE FRAISE FERME 3/16x3/8 SS		8		
23	293604	MOULURE DE FINITION AVEC VITRE THERMOS / 2076MM		1		
24	500611	VIS AUTOTARAUDEUSE TETE CYLINDRIQUE PHILLIPS #10-24x1/2 Z050		AR		
50	**HF-1833-01**	**FINITION INTERIEUR DES MURS**				

De 3-4589 À 8-1043		Date:07-2024	PAGE:HF-1884-01N
POSITION "N"			

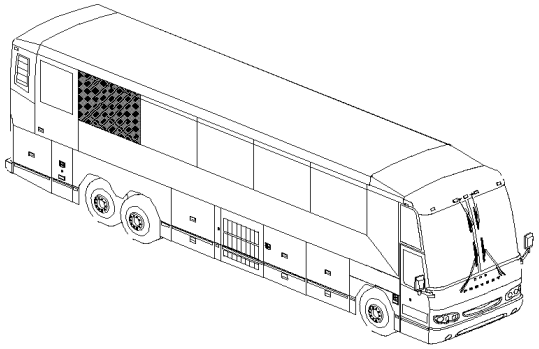

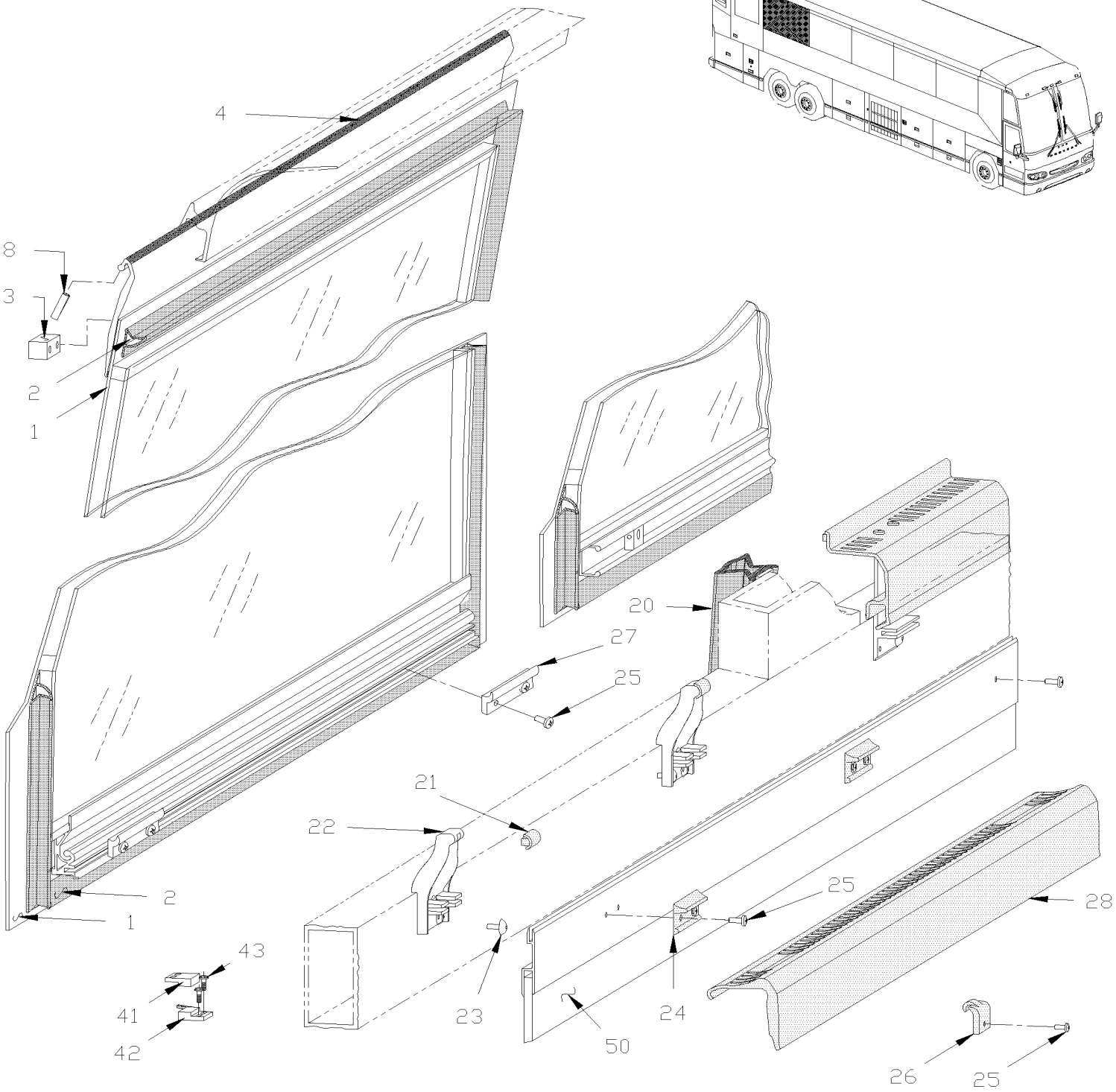

De 3-4589 À 8-1043		Date:07-2024	PAGE:HF-1884-01N

POSITION "N"

Numéro d'article	Pièces	Description	H3411	H3455	VIP45	NOTES
1	293614	FENETRE ASS, THERMOS 13% / OUVRANTE / 1668MM	1			
1	293613	FENETRE ASS, SIMPLE 13% / OUVRANTE / 1668MM	1			
2	292918	. JOINT D'ETANCHEITE / 1083MM X 1613MM	1			
3	293020	. BLOC D'ARRET	1			
3	293021	. BLOC D'ARRET	1			
NS	500260	. VIS AUTOTARAUDEUSE TETE PLATE PHILLIPS #8-32x3/4 BK	2			
4	682481	. TAPE HOCKEY 36MM	AR			
NS	292869	. EXTRUSION DE PLASTIQUE 1650MM	1			
8	505421	. AXE M3 x 18	AR			
20	292946	JOINT D'ETANCHEITE CAOUTCHOUC 1125MM	12			
21	292837	COUSSINET PLASTIQUE 2.0MM	2			
21	298215	COUSSINET PLASTIQUE NOIR / 1.5MM TH	2			A
21	298225	COUSSINET PLASTIQUE NOIR / 2.5MM TH	2			A
22	293584	SUPPORT	2			
23	504249	RIVET "CHERRY Q" TETE FRAISE FERME 3/16x3/8 SS	4			
24	293299	PROTECTEUR	2			
25	500611	VIS AUTOTARAUDEUSE TETE CYLINDRIQUE PHILLIPS #10-24x1/2 Z050	AR			
26	293353	SUPPORT	2			
26	791007	SUPPORT BLOC D'ARRET SERVICE	2			
27	293124	BLOC D'ARRET	2			
28	293603	POIGNEE FENETERE OUVRANTE 1496MM	1			
28	**HF-1829-00**	**ACCESSOIRES SIEGE PASSAGER - "PREVOST"**				
41	562641	AIMANT	1			
42	064360	INTERRUPTEUR ASSEMBLE	1			
42	064678	CAPTEUR MAGNETIQUE ASS.	1			
43	500862	VIS AUTOTARAUDEUSE TETE CYLINDRIQUE PHILLIPS #6-32x3/4 Z050	12			
50	**HF-1833-01**	**FINITION INTERIEUR DES MURS**				
		A) EMPLOYER DEPUIS JANVIER 2007				

De 3-4417 À 7-0771		Date:07-2024	PAGE:HF-1884-50
FENETRES DE COTE - V.I.P.			

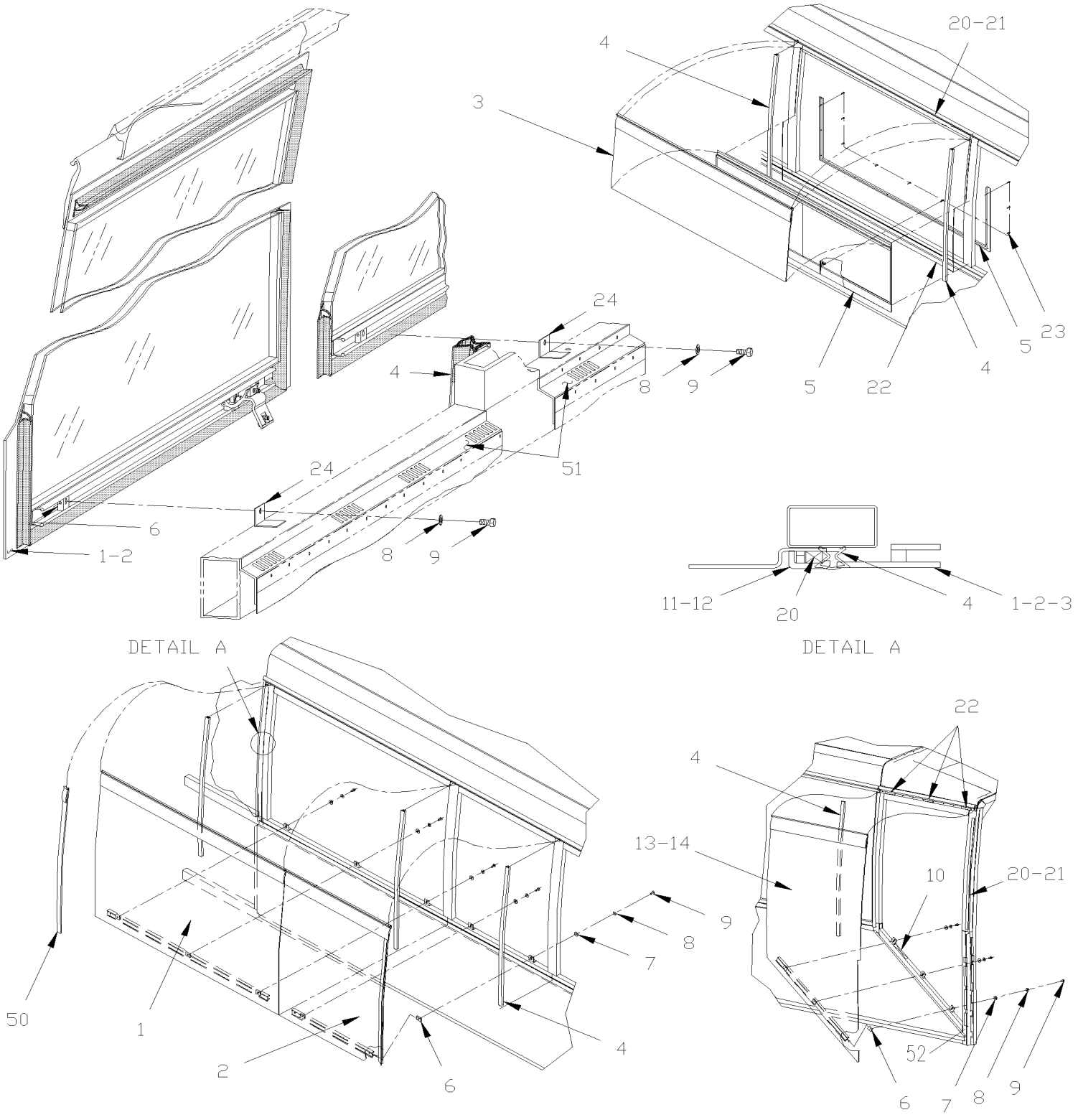

De 3-4417 À 7-0771		Date:07-2024	PAGE:HF-1884-50

FENETRES DE COTE - V.I.P.

Numéro d'article	Pièces	Description	H3441	H3455	VIP45	NOTES
1	292934	FENETRE ASS, THERMOS 13% / FIXE / 1652MM			AR	
NS	292918	. JOINT D'ETANCHEITE / 1083MM X 1613MM			1	
2	293552	FENETRE ASS, THERMOS 13% / 934MM			AR	
NS	293558	. JOINT D'ETANCHEITE / 1083MM X 895MM			1	
2	293551	FENETRE ASS, THERMOS 13% / 629MM			AR	
NS	293557	. JOINT D'ETANCHEITE / 1083MM X 590MM			1	
3	293396	FENETRE LATERALE DEMI-HAUTEUR ASS. VIP 1652MM x 614.4MM À 7-0992			1	
3	293904	FENETRE LATERALE DEMI-HAUTEUR ASS. VIP 1652MM x 614.4MM De 7-0993			1	
4	292946	JOINT D'ETANCHEITE CAOUTCHOUC 1125MM			1	
5	**HF-1884-70**	**FENETRE COULISSANTE GAUCHE - V.I.P.**				
5	**HF-1884-75**	**FENETRE COULISSANTE DROITE - V.I.P.**				
5	**HF-1884-65**	**FENETRE A AUVENT ELECTRIQUE ASS**				
6	292810	BLOC D'ANCRAGE AVEC FILET M10-1.5			AR	
7	502644	RONDELLE PLATE 10.5x30.0x2.5 Z050			AR	
8	502585	RONDELLE FREIN STRIEE 10.2x26.3x1.4 ZP			AR	
9	502719	VIS A TETE HEXAGONAL M10-1.5x20 SS EMN			AR	
10	292949	DECALQUE FENETRE NON PENTUREE ANG./FR. / ENGLISH & FRANCAIS			AR	
10	293795	DECALQUE FENETRE NON PENTUREE ANG./FR. / ENGLISH & SPANISH			AR	
11	475631	MOULURE DROITE ARRIÈRE 35MM			1	
12	475632	MOULURE GAUCHE ARRIÈRE 35MM			1	
13	293399	FENETRE TRAPEZ. DR ASS. VIP			1	
. NS	292919	. JOINT D'ETANCHEITE / TRAPÉSOIDAL DROITE 1822MM X 896MM			1	
14	293539	FENETRE TRAPEZ. GA ASS. VIP			1	
. NS	292958	. JOINT D'ETANCHEITE / TRAPÉSOIDAL GAUCHE 1822MM X 896MM			1	
14	293408	FENETRE TRAPEZ. GA ASS. VIP / W/SLIDE-OUT "PRÉVOST"			1	A
. NS	292958	. JOINT D'ETANCHEITE / TRAPÉSOIDAL GAUCHE 1822MM X 896MM			1	A
20	683447	ADHESIF SIKATACK PLUS / NOIR / 23 Liters			AR	
21	683448	ACCELERATEUR SIKA / 600ml SAUSAGE			AR	
22	683288	ADHESIF SIKA #255FC / NOIR / 600ml SAUSAGE			AR	
23	5001545	VIS AUTOTARAUDEUSE TETE CYLINDRIQUE PHILLIPS #10x7/8 Z050			10	
24	292931	ATTACHE FEN. TRAPEZO			AR	
50	**HF-1854-50**	**PANNEAUX DE COTE - V.I.P.**				
51	320186	GRILLE POUR L'AIR ET ESPACEUR 48" / SOUS FENETRE			AR	
52	5001168	BUTEE DE CAOUTCHOUC / .750 OD x .562 TH x .187 HOLE			1	
52	680066	ADHESIF / ADBOND #5014 / 23.6ML BOTTLE			AR	
		A) UTILISE AVEC RALLONGE ESCAMOTABLE "PREVOST"				

De 7-0772 À 8-1043		Date:07-2024	PAGE:HF-1884-51
FENETRES DE COTE - V.I.P.			

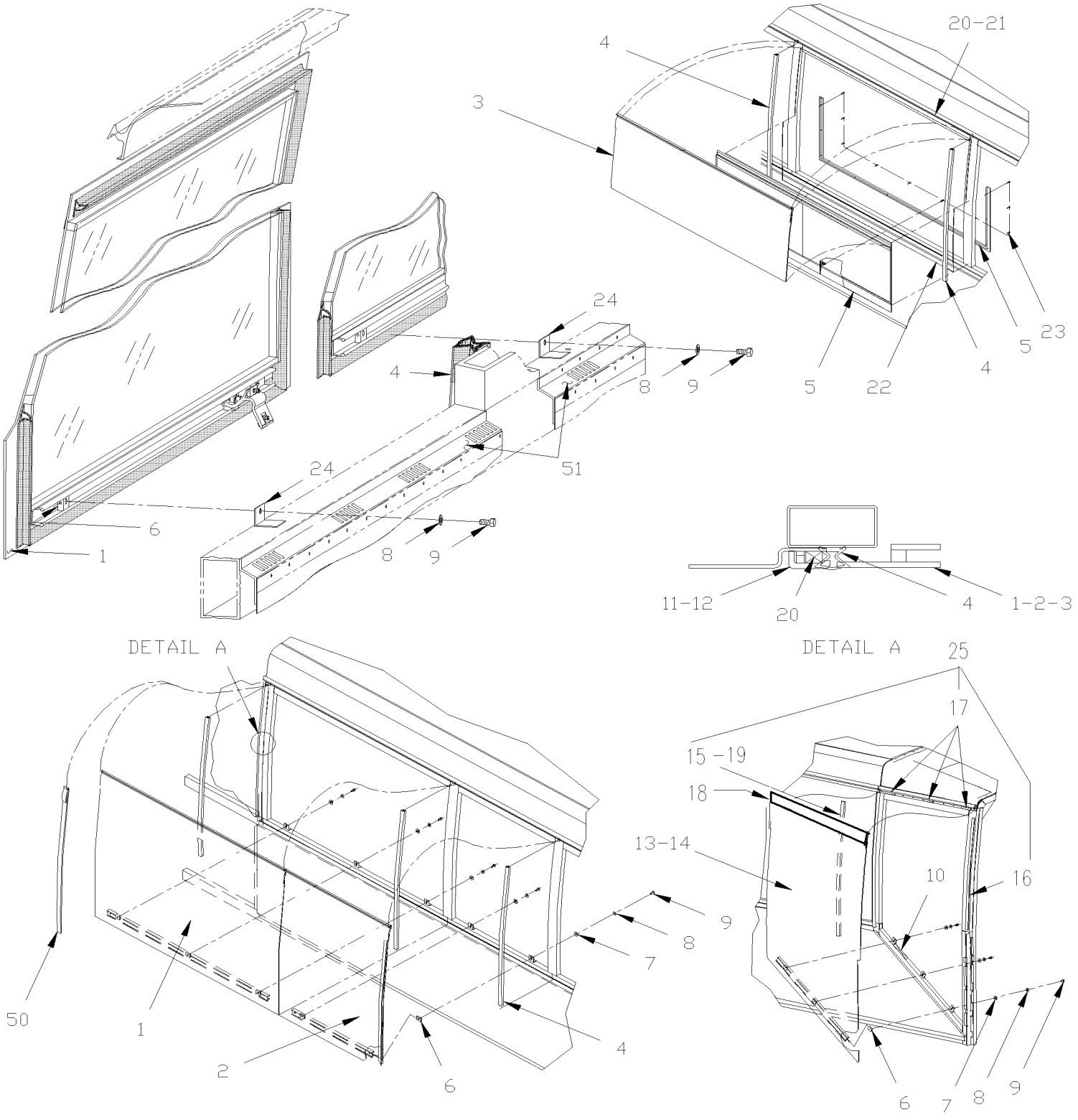

De 7-0772 À 8-1043		Date:07-2024	PAGE:HF-1884-51

FENETRES DE COTE - V.I.P.

Numéro d'article	Pièces	Description	H3411	H3455	VIP45	NOTES
1	297111	FENETRE ASS, THERMOS 13% / FIXE / 1652MM			AR	
. NS	297113	. JOINT D'ETANCHEITE / 1258MM X 1619MM			1	
. NS	290021	. JOINT D'ETANCHEITE / 1258MM X 1619MM			1	
. NS	297278	. JOINT D'ETANCHEITE / 1258MM X 1619MM			1	
1	297129	FENETRE ASS, SIMPLE 13% / FIXE / 1652MM			1	
. NS	297113	. JOINT D'ETANCHEITE / 1258MM X 1619MM			1	
. NS	290021	. JOINT D'ETANCHEITE / 1258MM X 1619MM			1	
. NS	297278	. JOINT D'ETANCHEITE / 1258MM X 1619MM			1	
1	297131	FENETRE ASS, THERMOS 13% / OUVRANTE / 1652MM			1	
. NS	297113	. JOINT D'ETANCHEITE / 1258MM X 1619MM			1	
. NS	290021	. JOINT D'ETANCHEITE / 1258MM X 1619MM			1	
. NS	297278	. JOINT D'ETANCHEITE / 1258MM X 1619MM			1	
2	297135	FENETRE ASS, THERMOS 13% / 934MM			1	
. NS	297137	. JOINT D'ETANCHEITE / 1252MM X 895MM			1	
. NS	290025	. JOINT D'ETANCHEITE / 1252MM X 895MM			1	
. NS	297282	. JOINT D'ETANCHEITE / 1252MM X 895MM			1	
2	297132	FENETRE ASS, THERMOS 13% / FIXE / 29MM			1	
. NS	297134	. JOINT D'ETANCHEITE / 1252MM X 591MM			1	
. NS	290024	. JOINT D'ETANCHEITE / 1252MM X 591MM			1	
. NS	297281	. JOINT D'ETANCHEITE / 1252MM X 591MM			1	
3	297190	FENETRE LATERALE DEMI-HAUTEUR ASS. VIP 1652MM x 784.2MM			1	
4	297162	JOINT D'ETANCHEITE CAOUTCHOUC 1286MM			AR	
5	**HF-1884-70**	**FENETRE COULISSANTE GAUCHE - V.I.P.**				
5	**HF-1884-75**	**FENETRE COULISSANTE DROITE - V.I.P.**				
5	**HF-1884-65**	**FENETRE A AUVENT ELECTRIQUE ASS**				
5	**HF-1884-80**	**FENETRE COULISSANTE ELECTRIQUE ASS**				
6	292810	BLOC D'ANCRAGE AVEC FILET M10-1.5			AR	
7	502644	RONDELLE PLATE 10.5x30.0x2.5 Z050			AR	
8	502585	RONDELLE FREIN STRIEE 10.2x26.3x1.4 ZP			AR	
8	505213	MANCHON >SS 550289			AR	
9	502719	VIS A TETE HEXAGONAL M10-1.5x20 SS EMN			AR	
9	502655	VIS A TETE HEXAGONAL M10-1.5x25 SS BK			AR	
10	292949	DECALQUE FENETRE NON PENTUREE ANG./FR. / ENGLISH & FRANCAIS			AR	
10	293795	DECALQUE FENETRE NON PENTUREE ANG./FR. / ENGLISH & SPANISH			AR	
11	478197	PANNEAU SUPERIEUR DROIT ARRIERE / 492MM			1	
11	478202	PANNEAU SUPERIEUR DROIT ARRIERE / 670MM			1	
110	478200	PANNEAU SUPERIEUR DROIT ARRIERE / 1922.5MM			1	
12	478204	PANNEAU SUPERIEUR DROIT ARRIERE / 695MM			1	
12	478195	PANNEAU SUPERIEUR / 1652MM			1	
12	478199	PANNEAU SUPERIEUR 2947.5MM			1	
12	476726	PANNEAU SUPERIEUR 3659MM			1	
12	478201	PANNEAU SUPERIEUR 4200MM			1	

De 7-0772 À 8-1043		Date:07-2024	PAGE:HF-1884-51

FENETRES DE COTE - V.I.P.

Numéro d'article	Pièces	Description	H3411	H3455	VIP45	NOTES
12	476789	PANNEAU SUPERIEUR 4811MM			1	
12	478196	PANNEAU SUPERIEUR 5319MM			1	
13	297125	FENETRE TRAPEZ. DR ASS. VIP			1	
. NS	297127	. JOINT D'ETANCHEITE / TRAPÉSOIDAL DROITE 1826MM X 900MM			1	
. NS	290023	. JOINT D'ETANCHEITE / TRAPEZOIDALE DROITE / 1826MM X 900MM /			1	
14	297138	FENETRE TRAPEZ. GA ASS. VIP			1	
. NS	297105	. JOINT D'ETANCHEITE / TRAPÉSOIDAL GAUCHE 1826MM X 900MM			1	
. NS	290020	. JOINT D'ETANCHEITE / TRAPÉSOIDAL GAUCHE 1826MM X 900MM			1	
. NS	297277	. JOINT D'ETANCHEITE / TRAPÉSOIDAL GAUCHE 1826MM X 900MM			1	
14	297108	FENETRE TRAPEZ. GA ASS. VIP / W/SLIDE-OUT "PRÉVOST"			1	A
. NS	297105	. JOINT D'ETANCHEITE / TRAPÉSOIDAL GAUCHE 1826MM X 900MM			1	A
. NS	290020	. JOINT D'ETANCHEITE / TRAPÉSOIDAL GAUCHE 1826MM X 900MM			1	A
. NS	297277	. JOINT D'ETANCHEITE / TRAPÉSOIDAL GAUCHE 1826MM X 900MM			1	A
NS	297149	ANCRAGE SECURITE AVEC 2 TROUS M6-1.0 / 203MM À 8-1078			1	
14	790645	ANCRAGE SECURITE AVEC 2 TROUS M6-1.0 / 203MM De 8-1079			1	
NS	5001648	VIS TETE CYLINDRIQUE SIX PANS CREUX M6-1.0x18 SS BK			1	
NS	502570	RONDELLE FREIN FENDUE 6.1x11.8x1.6 SS			1	
NS	502573	RONDELLE PLATE 6.4x12.5x1.6 SS			1	
15	297159	JOINT D'ETANCHEITE CAOUTCHOUC 1190MM À 7-0859			1	B
15	297188	JOINT D'ETANCHEITE CAOUTCHOUC 1141MM À 7-0859			1	B
16	297160	JOINT D'ETANCHEITE CAOUTCHOUC 1860MM À 7-0859			1	B
16	297163	JOINT D'ETANCHEITE CAOUTCHOUC 1270MM À 7-0859			1	B C
16	297189	JOINT D'ETANCHEITE CAOUTCHOUC 1000MM À 7-0859			1	B C
17	297187	JOINT D'ETANCHEITE CAOUTCHOUC 971MM À 7-0859			1	B
17	297192	EXTRU. 292418 TRAPEZ. AVEC EXTEN.GA.VIP De 7-0860 À 7-0980			1	B
17	297193	EXTRU. 292418 TRAPEZ.SANS EXTEN. GA.VIP De 7-0860 À 7-0980			1	B
17	297194	EXTRU. 292418 TRAPEZ. SANS EXTEN DR.VIP De 7-0860 À 7-0980			1	B
18	293913	MOULURE SUPERIEUR DROITE / SANS RALLONGE ESCAMOTABLE / 977.8MM			1	
18	297128	MOULURE SUPERIEUR GAUCHE / SANS RALLONGE ESCAMOTABLE / 977.8MM			1	
18	297110	MOULURE SUPERIEUR GAUCHE / AVEC RALLONGE ESCAMOTABLE / 1027.6MM			1	
19	290002	RENFORCEMENT EN "Z" 76MM			2	
NS	502848	VIS AUTOTARAUDEUSE TETE HEX EPAULEMENT 1/4-20x3/4 N500			2	
20	683447	ADHESIF SIKATACK PLUS / NOIR / 23 Liters			AR	
21	683448	ACCELERATEUR SIKA / 600ml SAUSAGE			AR	
22	683288	ADHESIF SIKA #255FC / NOIR / 600ml SAUSAGE			AR	
23	5001545	VIS AUTOTARAUDEUSE TETE CYLINDRIQUE PHILLIPS #10x7/8 Z050			10	
24	292931	ATTACHE FEN. TRAPEZO			AR	
25	297192	EXTRU. 292418 TRAPEZ. AVEC EXTEN.GA.VIP De 7-0981			1	
25	297193	EXTRU. 292418 TRAPEZ.SANS EXTEN. GA.VIP De 7-0981			1	
25	297194	EXTRU. 292418 TRAPEZ. SANS EXTEN DR.VIP De 7-0981			1	C
50	**HF-1854-51**	**PANNEAUX DE COTE - V.I.P.**				
51	320186	GRILLE POUR L'AIR ET ESPACEUR 48" / SOUS FENETRE			AR	

De 7-0772 À 8-1043		Date:07-2024	PAGE:HF-1884-51

FENETRES DE COTE - V.I.P.

Numéro d'article	Pièces	Description	H3411	H3455	VIP455	NOTES
		A) UTILISE AVEC RALLONGE ESCAMOTABLE "PREVOST"				
		B) TOUS CES JOIT SONT REMPLACER PAR L'ITEM # 25				
		C) COTE TROTTOIR				

De 4-4895 À 8-1043		Date:07-2024	PAGE:HF-1884-65
FENETRE A AUVENT ELECTRIQUE ASS			

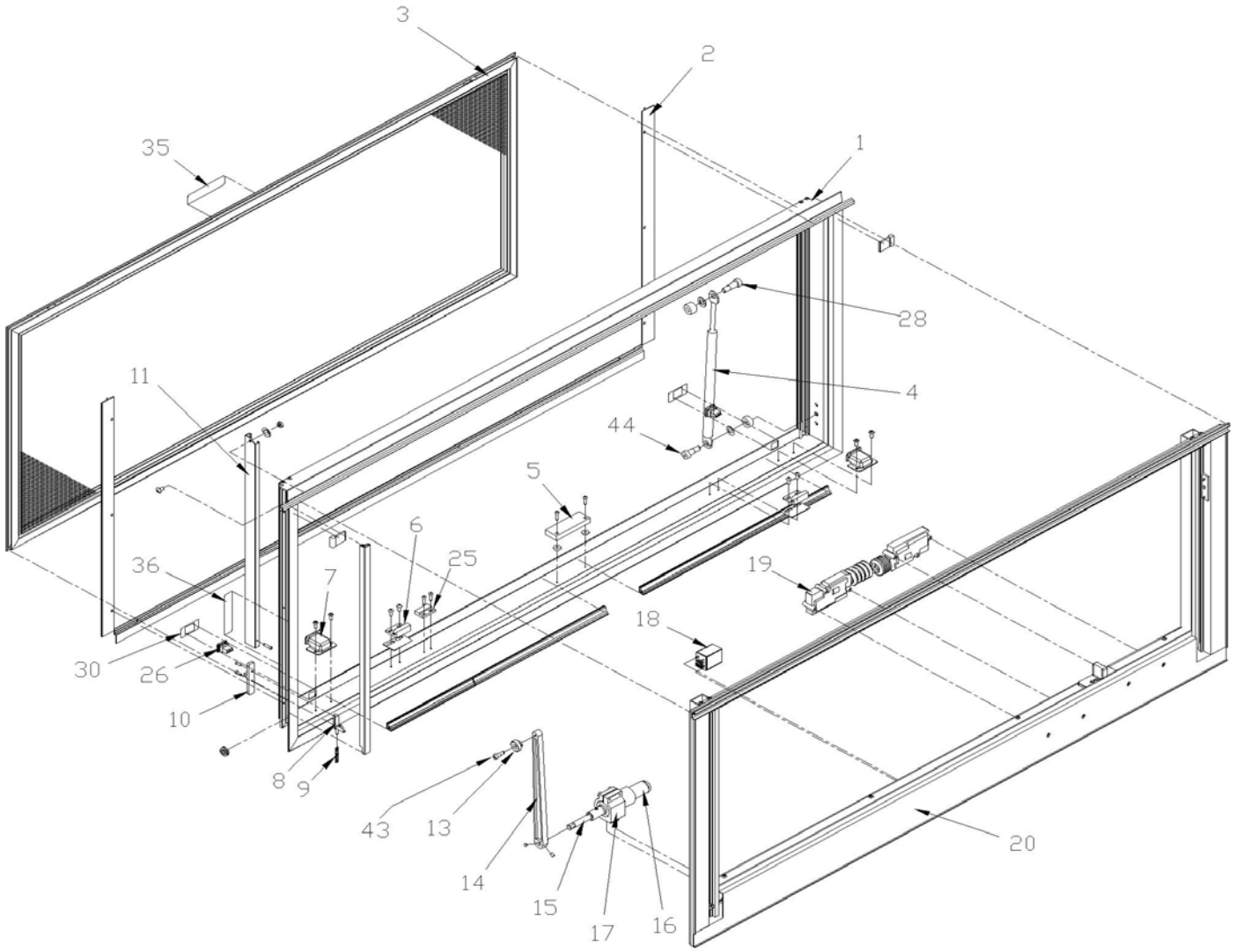

De 4-4895 À 8-1043		Date:07-2024	PAGE:HF-1884-65
FENETRE A AUVENT ELECTRIQUE ASS			

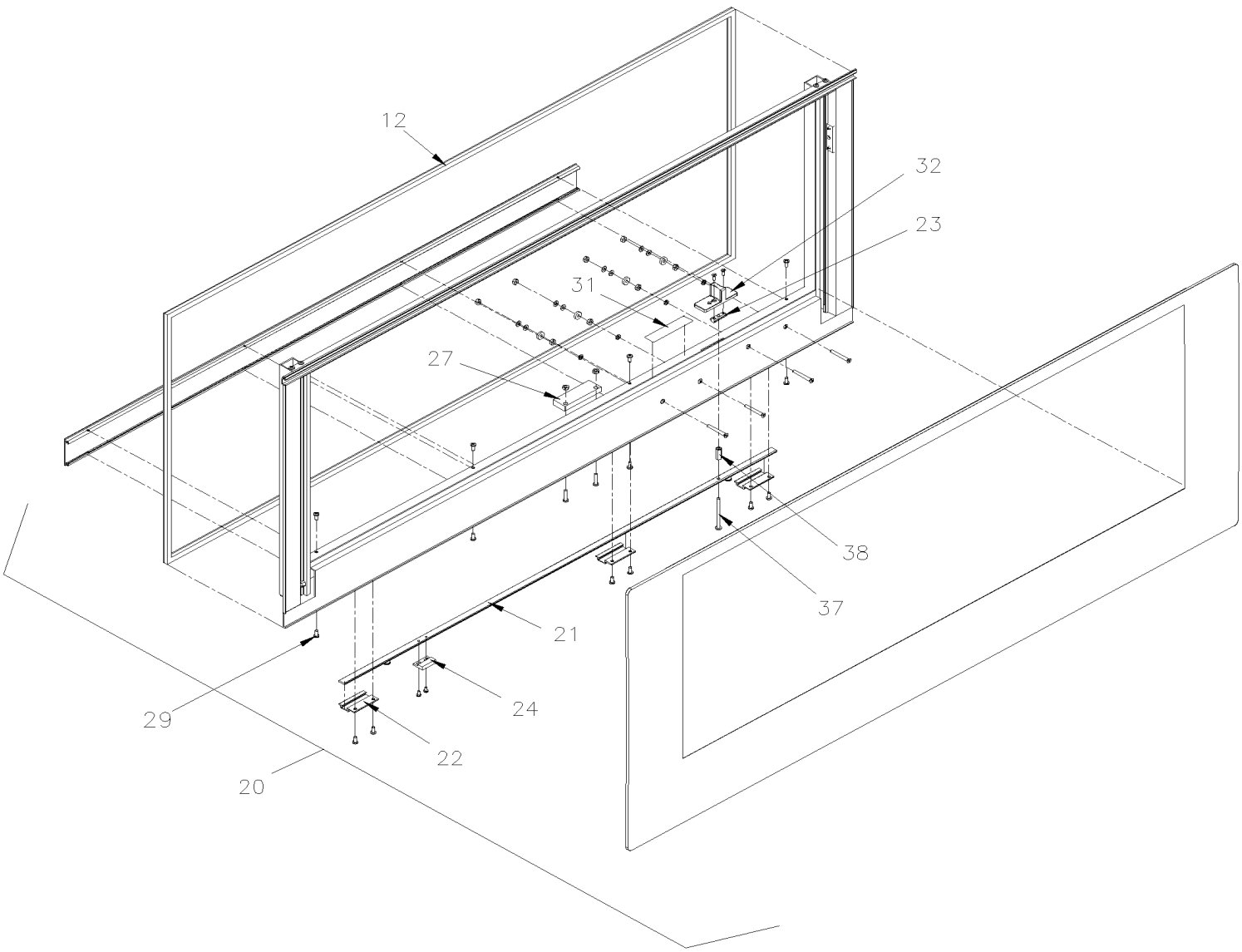

De 4-4895 À 8-1043		Date:07-2024	PAGE:HF-1884-65
FENETRE A AUVENT ELECTRIQUE ASS			

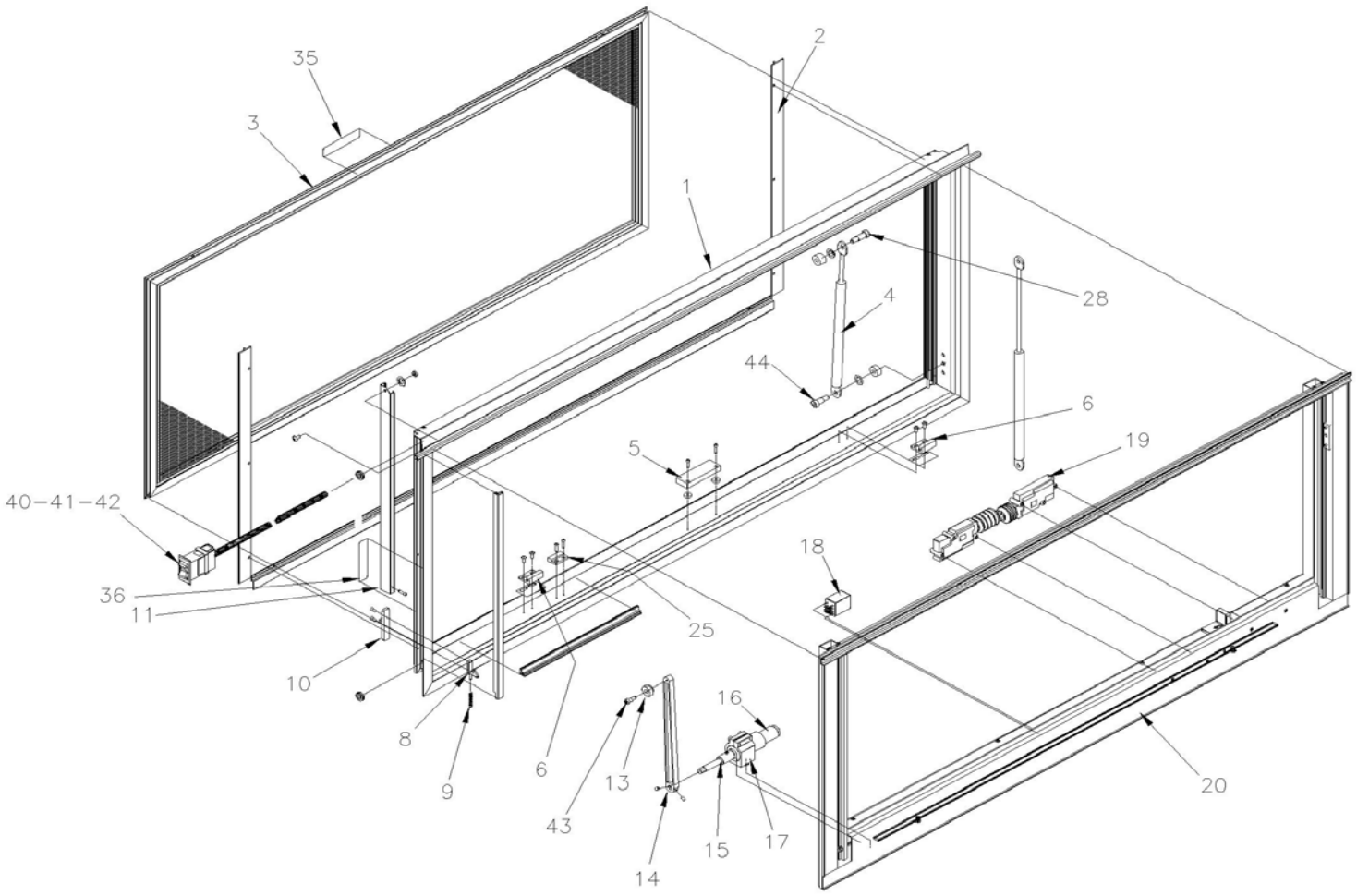

De 4-4895 À 8-1043		Date:07-2024	PAGE:HF-1884-65

FENETRE A AUVENT ELECTRIQUE ASS

Numéro d'article	Pièces	Description	H3411	H3455	VIP455	NOTES
	790563	FENETRE ASS. À 5-0161			1	C
	790606	FENETRE ASS. De 5-0162 À 6-0376			1	
	790612	FENETRE ASS. / W/REMOTE SWITCH OPERATING De 6-0377			1	
. NS	291204	. DECALQUE,SP2 FI (2)OUV FEN AUVENT De 6-0377			1	
. NS	291205	. DECALQUE, SP2 FI (3)OUVERT FENETRE De 6-0377			1	
1	790589	. CADRE ASS À 6-0376			1	
1	790615	. CADRE ASS De 5-0162 À 6-0376			1	
1	790617	. CADRE ASS De 6-0377			1	
NS	790602	BLOCK D'AJUSTEMENT ½" x ½" x 1/8" 80DURO			AR	
2	790570	. BAGUE DE RETENUE			1	
3	790573	. MOUSTICAIRE ASS. VIP 59 ½" x 18 ½" À 5-0161			1	
3	790605	. MOUSTIQUAIRE ASS. VIP / V.I.P. De 5-0162 À 6-0376			1	
3	790573	. MOUSTICAIRE ASS. VIP 59 ½" x 18 ½" De 6-0377			1	
4	790578	. CYLINDRE			1	
5	563442	. AIMANT			1	
6	790577	. SUPPORT DE RETENU À 5-0161			2	
6	790609	. SUPPORT DE RETENU De 5-0162			2	
NS	790611	. CALE De 5-0162			2	
7	790576	. COUVERT DE COMMUTATEUR À 6-0376			2	
8	790574	. LOQUET			1	
9	790575	. RESSORT			1	
10	790582	. POIGNEE DE DECLENCHEMENT STRUCTURE / SASH			1	
11	790581	. GLISSIERE DE ROULEAU			1	
12	790579	. JOINT D'ETANCHEITE			14FT	
13	790586	. ROULEAU			1	
14	790585	. BRAS DU MOTEUR			1	
NS	790045	. VIS D'AJUSTEMENT 10-32X1/4 S/S			2	
15	790587	. ACCOUPLEMENT DU MOTEUR			1	
NS	790619	. MOTEUR ASM AVEC SUPPORT / SMALL O.D. De 5-0162			1	D
16	790593	. MOTEUR ÉLECTRIQUE / LARGE O.D. À 5-0161			1	B
16	N.P.N.	. . MOTEUR ÉLECTRIQUE / SMALL O.D. De 5-0162			1	4
17	790588	. SUPPORT MOTEUR / LARGE O.D. À 5-0161			1	B
17	N.P.N.	. . SUPPORT MOTEUR / SMALL O.D. De 5-0162			1	4
18	563444	. RELAIS 24V D.P.D.T.			1	
19	790592	. ACTUATEUR			2	
20	790591	. VITRE ASS. AVEC CADRE (SANS MOTEUR) À 5-0161			1	
20	790616	. VITRE ASS. AVEC CADRE (SANS MOTEUR) De 5-0162			1	
. NS	790056	. . COUVERCLE MECANISME D'OUVERTURE - H De 5-0162			1	
21	790590	. BARRE DE RETENUE			1	
22	790584	. GUIDE			2	
23	790580	. GUIDE DE LOQUET			1	
24	562641	. AIMANT			1	

De 4-4895 À 8-1043		Date:07-2024	PAGE:HF-1884-65

FENETRE A AUVENT ELECTRIQUE ASS

Numéro d'article	Pièces	Description	H3411	H3455	VIP45	NOTES
25	562640	. CAPTEUR MAGNETIQUE			1	
26	066183	. CABLAGE ASS AVEC COMMUTATEUR A BASCULE ET HARNAIS / W/H3 À 5-0161			1	
26	563441	. . INTERRUPTEUR / M/ON-OFF-M/ON / S.P.D.T / NOIR			2	
26	563569	. CABLAGE ASS AVEC COMMUTATEUR A BASCULE ET HARNAIS / W/H3 De 5-0162 À 6-0376			1	
27	563443	. CAPTEUR MAGNETIQUE			1	
28	790996	. BOULON A ÉPAULEMENT 3/8 X 5/8			1	
29	N8888119	. VIS #8-32 X 0.38			AR	
30	790598	. DECALQUE OUVERTURE/FERMETURE			1	
31	790601	. DECALQUE 3 INSTRUCTION SORTIE SECOURS			1	
32	790620	. POIGNEE DE DECLENCHEMENT STRUCTURE / FRAME			1	
35	790599	. DECALQUE 1 INSTRUCTION SORTIE SECOURS / PULL SCREEN			1	
36	790600	. DECALQUE 2 INSTRUCTION SORTIE SECOURS			1	
37	790012	. VIS MECANIQUE TETE CYLINDRIQUE PHILLIPS #10-32x2 1/4 SS			1	
38	790013	. RACCORD #10-32x5/16 OD x3/4 ZP			1	
40	563570	. CABLAGE ASS AVEC COMMUTATEUR A BASCULE ET HARNAIS / W/XL2 & H3 De 6-0377			1	A
NS	293854	. SUPPORT INTERRUPTEUR De 6-0377			1	
41	563571	. . INTERRUPTEUR NGR EATON De 6-0377			1	
42	563572	. . BOUTON / "OUVERT - FERME" De 6-0377			1	
43	790058	. VIS A EPAULEMENT SS, 10-24X0.625			1	
44	790059	. VIS A EPAULEMENT SS, 3/8 X 1/2			1	
NS	066029	CABLAGE ASSY / EXTENSION FENETRE OUVRANTE 3M De 4-4895			1	
NS	293862	ENSEMBLE DE SERVICE/"KEEPER"FEN.AWNING De 4-4846 À 5-0162			1	
. NS	IS-04099	. SEE INSTRUCTION SHEET De 4-4846 À 5-0162			1	
NS	7770423	MASQUE POUR FENETRE MTH			1	
		A) CE COMMUTATEUR ASS PEUT ETRE UTILISE A PARTIR 5-0162				
		B) CETTE PIECE EST REMPLACE PAR #790619				
		C) POUR AMILIORATION DE PRODUIT, DEMANDER ENSEMBLE #293862 POUR REMPLACER LE CROCHET				
		D) INCLUS ITEMS #15, 16 & 17 AVEC CONNECTEUR ELECTRIQUE				
		4) PAS DE NUMERO DE PIECE				

De 3-4417 À 7-0992		Date:07-2024	PAGE:HF-1884-70
FENETRE COULISSANTE GAUCHE - V.I.P.			

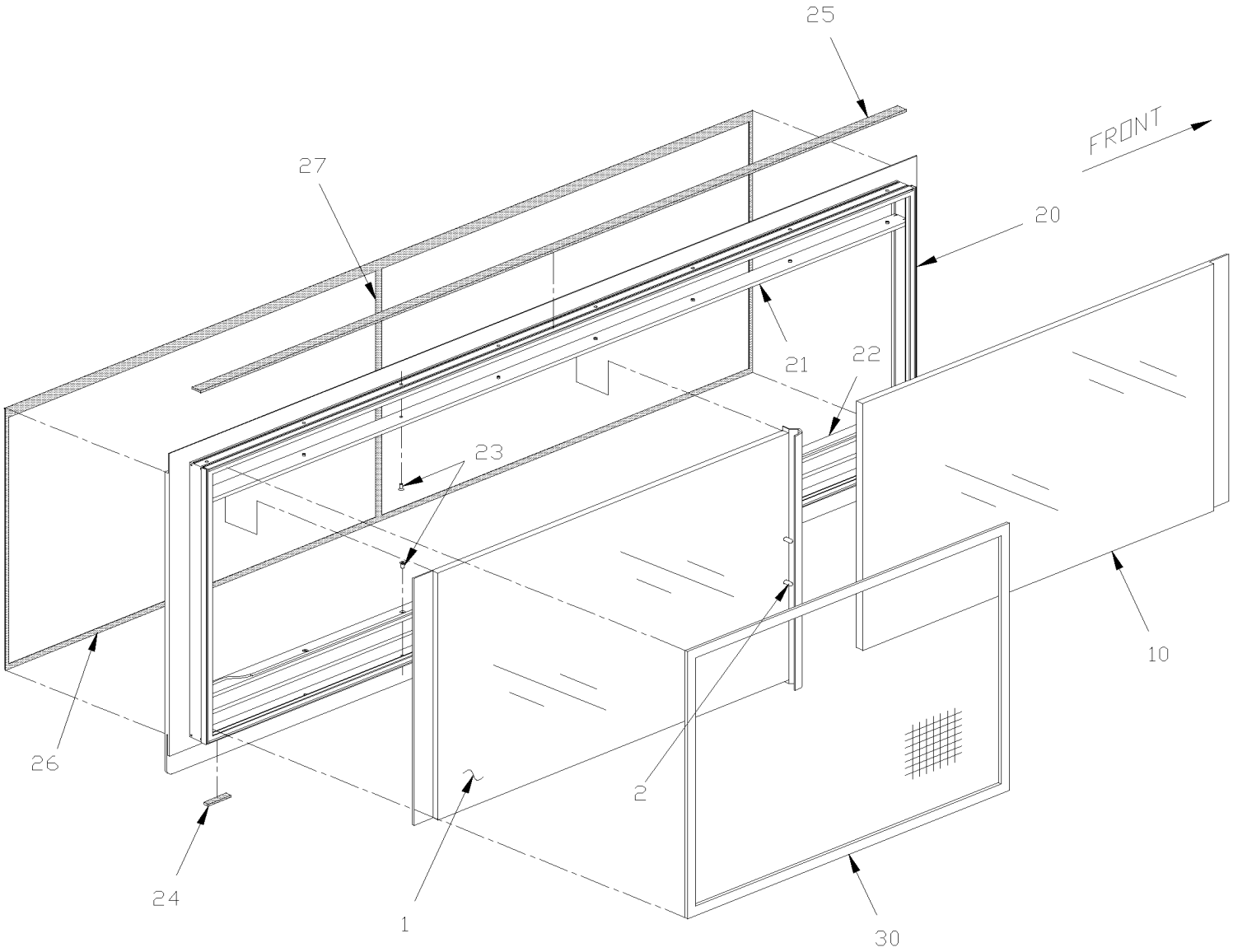

De 3-4417 À 7-0992		Date:07-2024	PAGE:HF-1884-70

FENETRE COULISSANTE GAUCHE - V.I.P.

Numéro d'article	Pièces	Description	H3441	H3455	VIP45	NOTES
	790530	FENETRE COULISSANTE GAUCHE			1	
	790550	FENETRE COULISSANTE GAUCHE LAST BACKWARD WINDOW De 7-0649			1	S
1	790558	. VITRE COULISSANTE GAUCHE			1	
2	790464	. . BOUTON			2	
NS	790596	. . TIGE DE FENETRE COULISSANTE H / TO OPEN WINDOW CENTER HANDLE			2	
NS	790520	. . RESSORT COMPRESSION			1	
NS	790661	. . GOUJON DE FENETRE / TO RETAIN WINDOW BACKWARD			2	
10	790557	. VITRE FIXE GAUCHE			1	
20	N.P.N.	. CADRE			1	4
21	790555	. GLISSIERE			1	
22	790554	. GLISSIERE			1	
23	N.P.N.	. VIS MA FL PH SS 10-32x1/2			AR	4
24	N.P.N.	. CAOUTCHOUC			1	4
25	790561	. JOINT DU HAUT DE FENETRE			6	
26	790556	. JOINT DE COTÉ & BAS			1	
27	790562	. JOINT DU CENTRE FENETRE			3	
30	790553	. MOUSTICAIRE ASS.			1	
NS	790552	. BAGUE DE RETENUE			1	
30	N.P.N.	. ANNEAU DE RETENUE GAUCHE LAST BACKWARD WINDOW			1	4
		S) POUR SERVICE EMPLOYER LA 790530				
		4) PAS DE NUMERO DE PIECE				

De 3-4417 À 7-0992		Date:07-2024	PAGE:HF-1884-75
FENETRE COULISSANTE DROITE - V.I.P.			

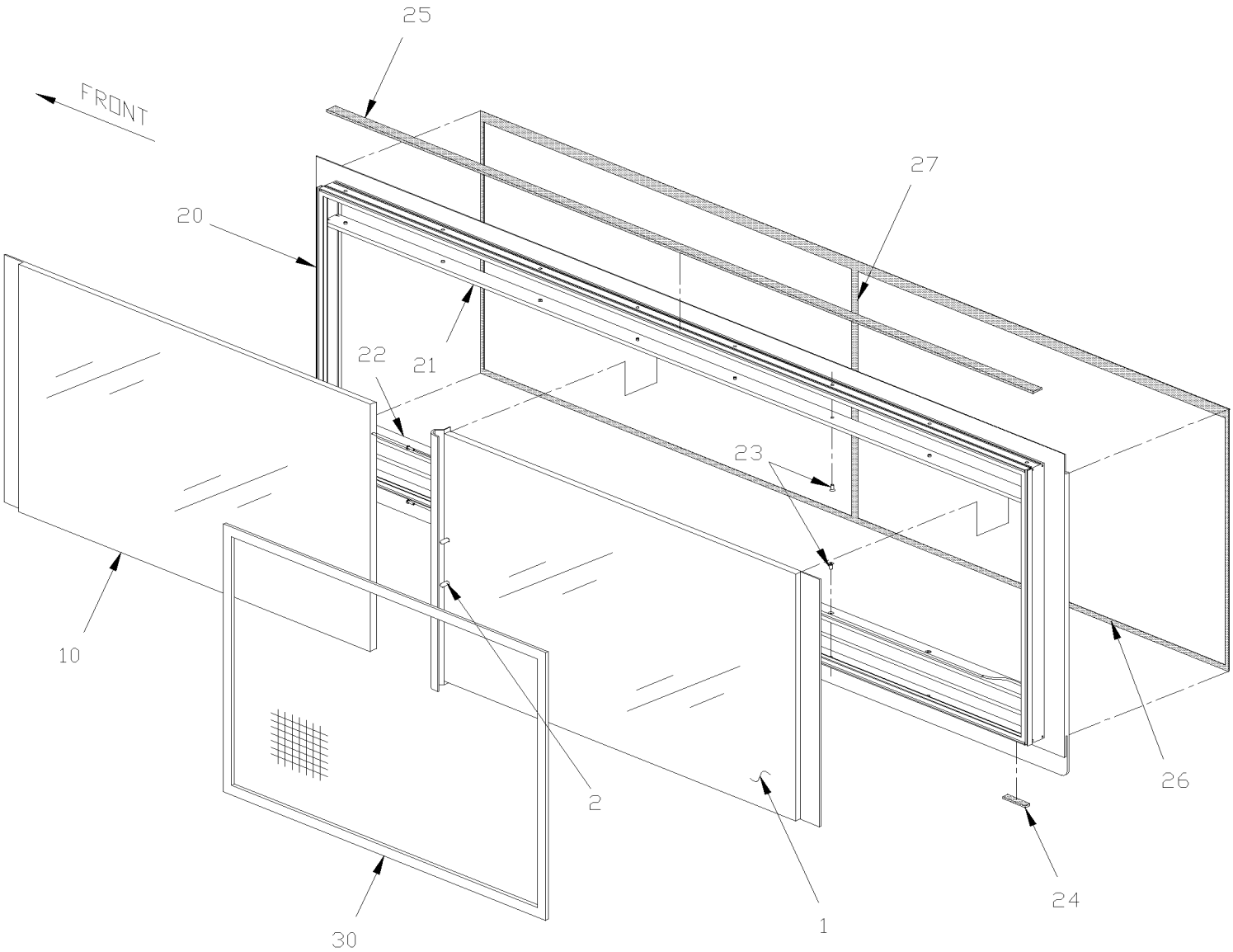

De 3-4417 À 7-0992		Date:07-2024	PAGE:HF-1884-75

FENETRE COULISSANTE DROITE - V.I.P.

Numéro d'article	Pièces	Description	H3441	H3455	VIP45	NOTES
	790531	FENETRE COULISSANTE DROITE			1	
	790549	FENETRE COULISSANTE DROITE LAST BACKWARD WINDOW De 7-0649			1	S
1	790560	. VITRE COULISSANTE DROITE			1	
2	790464	. . BOUTON			2	
NS	790596	. . TIGE DE FENETRE COULISSANTE H / TO OPEN WINDOW CENTER HANDLE			2	
NS	790520	. . RESSORT COMPRESSION			1	
NS	790661	. . GOUJON DE FENETRE / TO RETAIN WINDOW BACKWARD			1	
10	790559	. VITRE FIXE DROITE			1	
20	N.P.N.	. CADRE			1	4
21	790555	. GLISSIERE			1	
22	790554	. GLISSIERE			1	
23	N.P.N.	. VIS MA FL PH SS 10-32x1/2			AR	4
24	N.P.N.	. CAOUTCHOUC			1	4
25	790561	. JOINT DU HAUT DE FENETRE			6	
26	790556	. JOINT DE COTÉ & BAS			1	
27	790562	. JOINT DU CENTRE FENETRE			3	
30	790553	. MOUSTICAIRE ASS.			1	
NS	790552	. BAGUE DE RETENUE			1	
30	N.P.N.	. ANNEAU DE RETENUE DROIT LAST BACKWARD WINDOW			1	4
		S) □POURSERVICE EMPLOYER LA 790531				
		4) PAS DE NUMERO DE PIECE				

De 7-0993 À 8-1043		Date:07-2024	PAGE:HF-1884-80
FENETRE COULISSANTE ELECTRIQUE ASS			

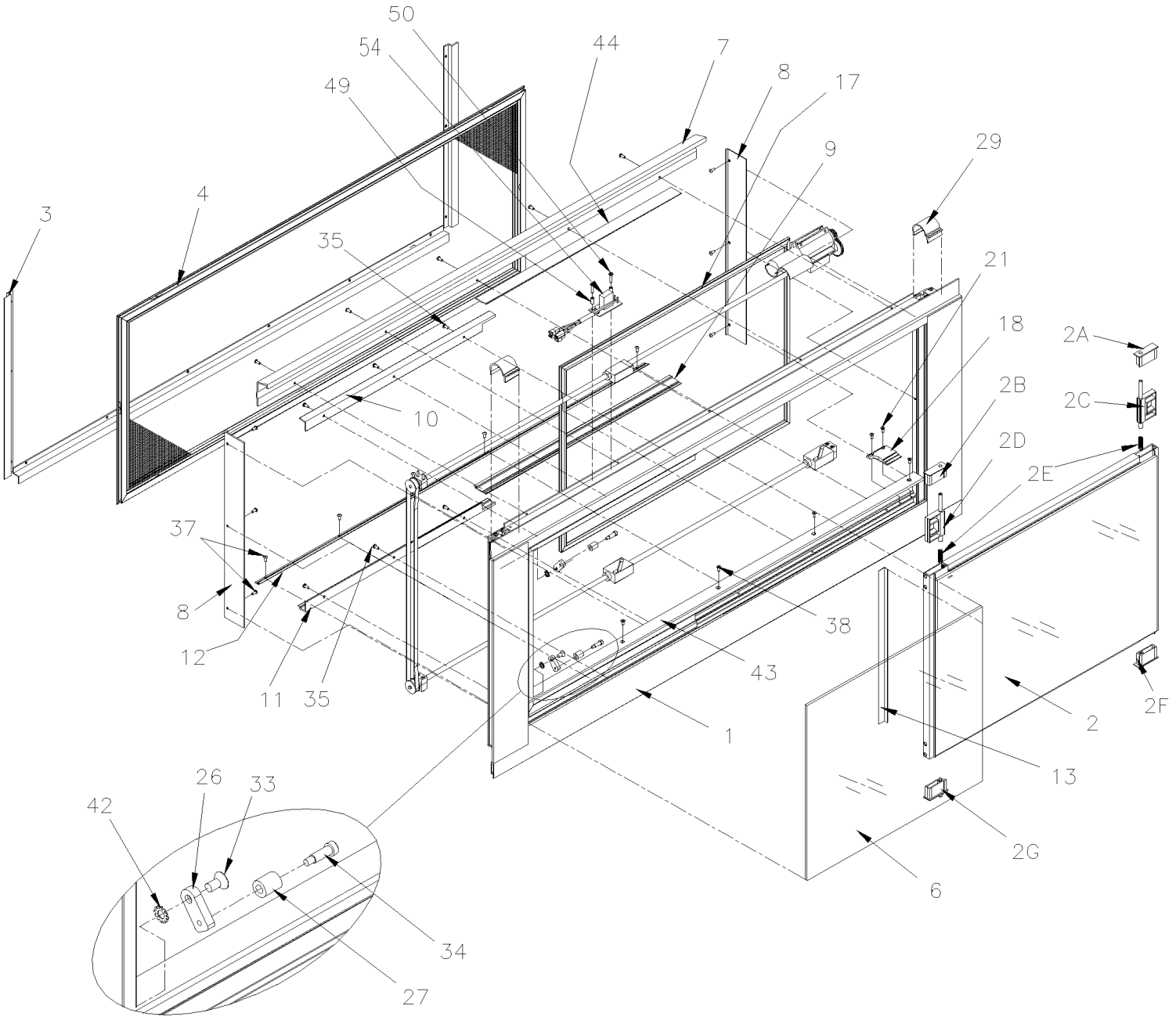

De 7-0993 À 8-1043		Date:07-2024	PAGE:HF-1884-80
FENETRE COULISSANTE ELECTRIQUE ASS			

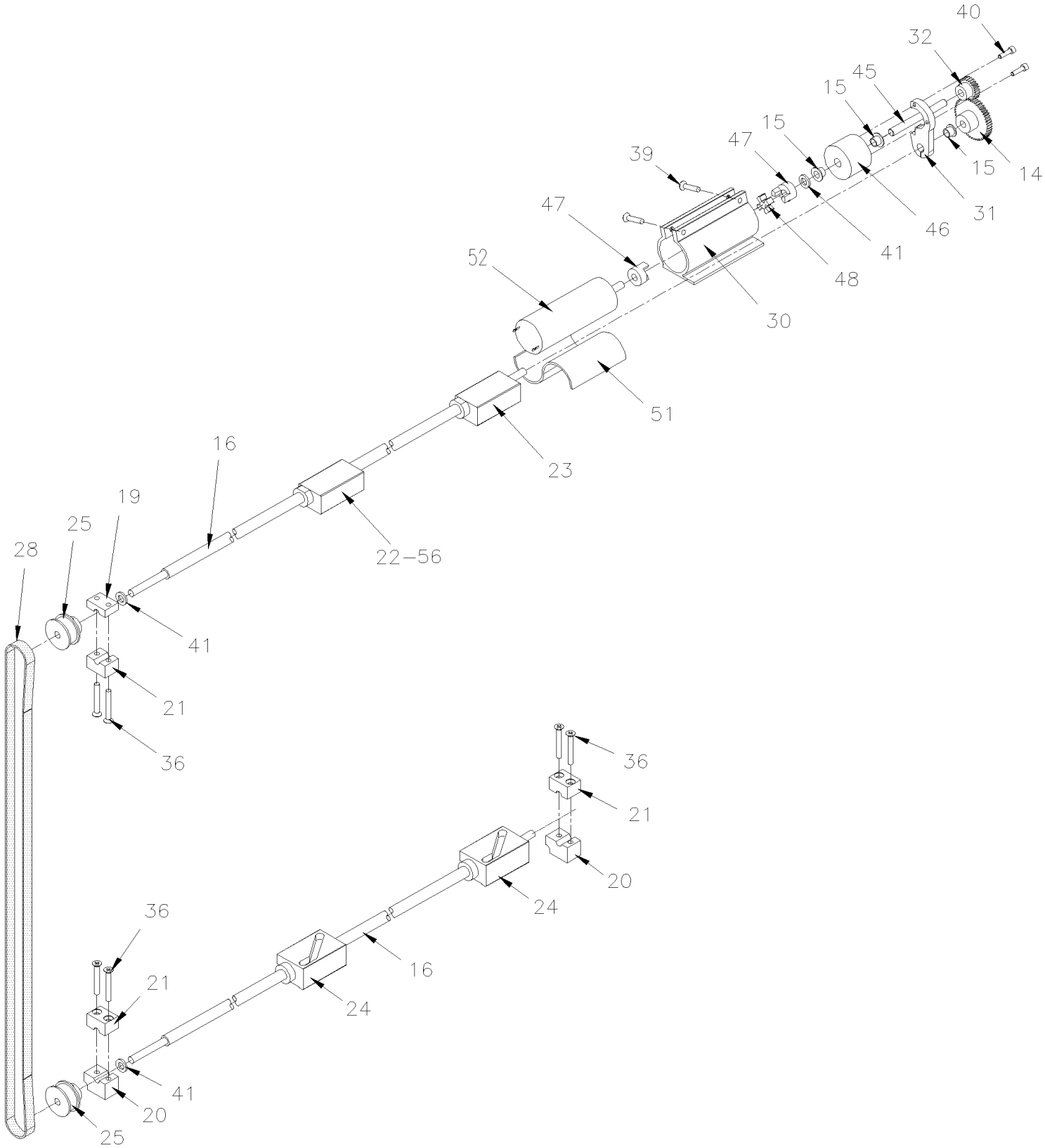

De 7-0993 À 8-1043		Date:07-2024	PAGE:HF-1884-80

FENETRE COULISSANTE ELECTRIQUE ASS

Numéro d'article	Pièces	Description	H3411	H3455	VIP45	NOTES
	791002	FENETRE COULISSANTE ELECTRIQUE ASS			1	
1	790712	. COMPOSANTES MONTANT ASSY			1	
2	790715	. CHASSIS ASSY - 5MM T GRIS/4mm T CLR			1	
. A	790751	. . SUPPORT CHASSIS - HAUT GA / BAS DR			1	
. B	790750	. . SUPPORT CHASSIS - HAUT DR / BAS GA			1	
. C	790728	. . DISPOSITIF DE DEVEROUILLAGE - DR			1	
. D	790727	. . DISPOSITIF DE DEVEROUILLAGE - GA			1	
. E	790752	. . RESSORT DE LOQUET			2	
. F	790732	. . SUPPORT CHASSIS FIXE - DR			1	
. G	790730	. . SUPPORT CHASSIS FIXE - GA			1	
3	790718	. CADRE DE SERRAGE			1	
4	790720	. MOUSTIQUAIRE ASSY			1	
6	790708	. VITRE ASSY-5MM T GRIS/4mm T CLR-FIXE			1	
7	790710	. COUVERCLE D'ACCES			1	
8	790714	. COUVERCLE DE MONTANT			2	
9	790731	. COUVERCLE DE GUIDE CHASSIS			2	
10	790735	. COUVERCLE DE GUIDE FIXE DE CHASSIS			1	
11	790739	. COUVERCLE DE GUIDE FIXE DE CHASSIS			1	
12	790759	. COUVERCLE, GUIDE INTERNE			1	
13	790741	. SUPPORT FIXE			1	
14	790770	. ENGRENAGE DROIT - 1"1/2 - SS / W/24Volt Motor			1	
14	790780	. ENGRENAGE DROIT - 1"1/4 - SS / W/30Volt Motor			1	
15	790743	. PALLIER DE ROULEMENT 0.25" PROFOND			1	
16	790745	. ARBRE D'ENTRAINEMENT			2	
17	790778	. JOINT EPDM EPONGE (PIED)			AR	
18	790746	. BUTÉE D'ARRET DE CHASSIS			1	
19	790747	. BLOC SUPPORT ARBRE - HAUT			1	
20	790748	. BLOC SUPPORT ARBRE - BAS			2	
21	790749	. COUVERCLE BLOC SUPPORT ARBRE			3	
22	790724	. GUIDE CAM ASSY - HAUT AVEC/AIMANT			1	
. NS	790015	. . COUSSINET			1	
23	790725	. GUIDE CAM ASSY - HAUT			1	
. NS	790015	. . COUSSINET			1	
24	790726	. GUIDE CAM ASSY - BAS			2	
. NS	790015	. . COUSSINET			1	
25	790753	. POULIE			2	
26	790754	. SUPPORT DE TENDEUR			2	
27	790755	. ROULEAU DE TENDEUR			2	
28	790756	. COURROIE			1	
29	790757	. COUVERCLE, ENGRENAGE			1	
30	790740	. SUPPORT MOTEUR			1	
31	790742	. PLAQUE SUPPORT MOTEUR			1	

De 7-0993 À 8-1043		Date:07-2024	PAGE:HF-1884-80

FENETRE COULISSANTE ELECTRIQUE ASS

Numéro d'article	Pièces	Description	H3441	H3455	VIP45	NOTES
32	790769	. ENGRENAGE DROIT - 3/4" - ACETAL / W/24Volt Motor			1	
32	790781	. ENGRENAGE DROIT - 1" - ACETAL / W/30Volt Motor	1	1	1	
33	N.P.N.	. VIS TETE FRAISEE SIX PAN CREUX 1/4-20 x 1/2			2	4
34	N.P.N.	. VIS EPAULEMENT TETE HEX .250x.625			2	4
35	500883	. VIS AUTOTARAUDEUSE TETE CYLINDRIQUE PHILLIPS #8-32x3/8 Z050			6	
36	500887	. VIS MECANIQUE TETE PLATE PHILLIPS #8-32x1 1/4 SS			6	
37	790704	. VIS TETE BOUTON SIX PAN CREUX #8-32x3/8 420 S/S BLACK OX			19	
38	790702	. VIS MECANIQUE TETE PLATE PHILLIPS #8-32x3/8 410 S/S BLACK OX			7	
39	790703	. VIS MECANIQUE TETE PLATE PHILLIPS #8-32x7/8 TYPE 23 410 SS			2	
40	790773	. VIS TETE CYLINDRIQUE SIX PANS CREUX M3-0.5x9.5 SS			2	
41	790774	. RONDELLE PLATE .250x.470x .065			2	
42	790775	. RONDELLE FREIN A DENT EXTERIEUR .250x.500x.187 SS			2	
43	790761	. BANDE ANTI-FRICTION			1	
44	790763	. COUVERCLE DE GUIDE CHASSIS			1	
45	790767	. ARBRE D'ENTRAINEMENT			1	
46	790768	. SUPPORT ARBRE D'ENTRAINEMENT			1	
47	790766	. MACHOIR D'ACCOUPLEMENT			2	
48	790765	. SUPPORT ARAIGNÉ			1	
49	790772	. ESPACEUR			2	
50	790700	. VIS MECANIQUE TETE CYLINDRIQUE PHILLIPS #8-32x7/8 TYPE 23 410 SS			1	
51	790771	. COUSSIN ANTI-VIBRATION			1	
52	790779	. MOTEUR ELECTRIQUE 30V ASS			1	
53	790736	. CABLAGE ASS AVEC CAPACITEUR / MOTEUR 24V			1	
. NS	790721	. . CABLAGE ASS			1	
. . NS	790002	. . . RELAIS			1	
. NS	790722	. . CABLAGE DE PUISSANCE ASSY			1	
. NS	790738	. . MOTEUR ELECTRIQUE 24V ASS / AVEC CABLE			1	
. NS	790723	. . CABLE DE CAPTEUR DE PROXIMITE			2	
. NS	563570	. . CABLAGE ASS AVEC COMMUTATEUR A BASCULE ET HARNAIS / W/XL2 & H3			1	
. NS	790764	. . REGULATEUR DE VOLTAGE			1	
NS	790721	. CABLAGE ASS			1	
. NS	790002	. . RELAIS			1	
56	790723	CABLE DE CAPTEUR DE PROXIMITE			1	
NS	790599	DECALQUE 1 INSTRUCTION SORTIE SECOURS / PULL SCREEN			1	
NS	790600	DECALQUE 2 INSTRUCTION SORTIE SECOURS			1	
		4) PAS DE NUMERO DE PIECE				

De 3-4417 À 8-1043		Date:07-2024	PAGE:HF-1884-90
FENETRE DE COTE - RALLONGE ESCAMOTABLE			

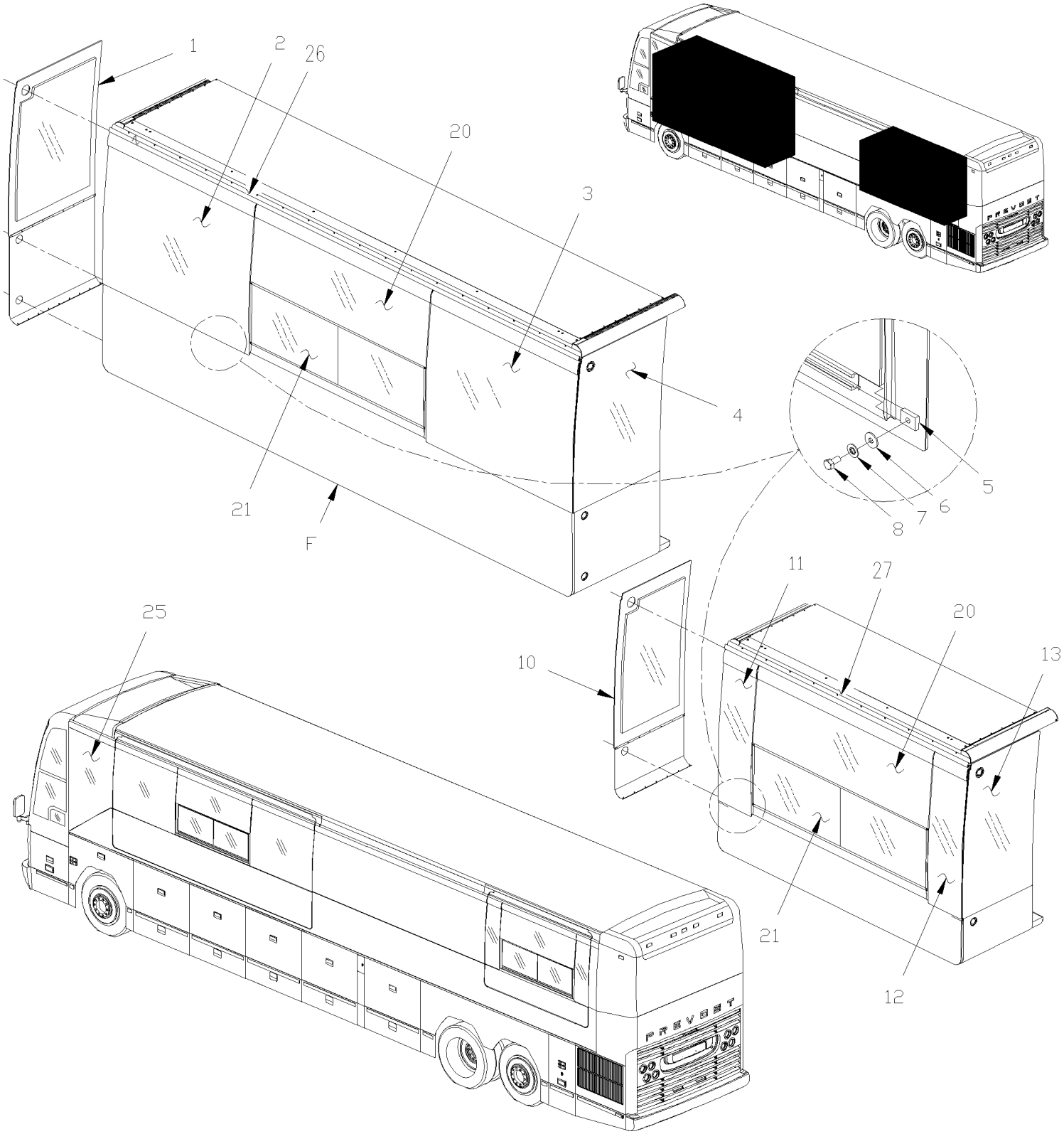

De 3-4417 À 8-1043		Date:07-2024	PAGE:HF-1884-90

FENETRE DE COTE - RALLONGE ESCAMOTABLE

Numéro d'article	Pièces	Description	H3411	H3455	VIP45	NOTES
1	293662	VITRE THERMO COTE ARRIERE À 3-4729			1	
1	296983	VITRE THERMO COTE ARRIERE De 3-4730			1	
2	293658	VITRE, THERMOS / AVANT / 1378MM			1	
. NS	293762	. JOINT D'ETANCHEITE / 1286MM X 1091MM			1	
3	293659	VITRE, THERMOS / ARRIERE / 1378MM			1	
. NS	293762	. JOINT D'ETANCHEITE / 1286MM X 1091MM			1	
4	293661	VITRE THERMO COTE ARRIERE			1	
5	292810	BLOC D'ANCRAGE AVEC FILET M10-1.5			AR	
6	502644	RONDELLE PLATE 10.5x30.0x2.5 Z050			2	
NS	505213	MANCHON >SS 550289			AR	
7	502585	RONDELLE FREIN STRIEE 10.2x26.3x1.4 ZP			2	
8	502719	VIS A TETE HEXAGONAL M10-1.5x20 SS EMN			2	
10	293663	VITRE THERMO COTE ARRIERE À 3-4729			1	
10	296984	VITRE THERMO COTE ARRIERE De 3-4730			1	
11	293660	VITRE, SIMPLE AVEC ATTACHE / AVANT 312MM			1	
. NS	293768	. JOINT D'ETANCHEITE / 223MM X 1091MM			1	
12	293665	VITRE, SIMPLE AVEC ATTACHE / ARRIERE 312MM			1	
. NS	293768	. JOINT D'ETANCHEITE / 223MM X 1091MM			1	
13	293664	VITRE THERMO COTE ARRIERE			1	
20	293396	FENETRE LATERALE DEMI-HAUTEUR ASS. VIP 1652MM x 614.4MM À 7-0992			1	
20	293904	FENETRE LATERALE DEMI-HAUTEUR ASS. VIP 1652MM x 614.4MM De 7-0993			1	
21	**HF-1884-70**	**FENETRE COULISSANTE GAUCHE - V.I.P.**				
25	293408	FENETRE TRAPEZ. GA ASS. VIP / W/SLIDE-OUT "PRÉVOST"			1	
. NS	292958	. JOINT D'ETANCHEITE / TRAPÉSOIDAL GAUCHE 1822MM X 896MM			1	
26	293656	CLE FENETRE AVANT 4425MM			1	
27	293657	CLE FENETRE ARRIERE 2292MM			1	

De 3-4417 À 8-1043		Date:07-2024	PAGE:HF-1884-91
FENETRE DE COTE - RALLONGE ESCAMOTABLE			

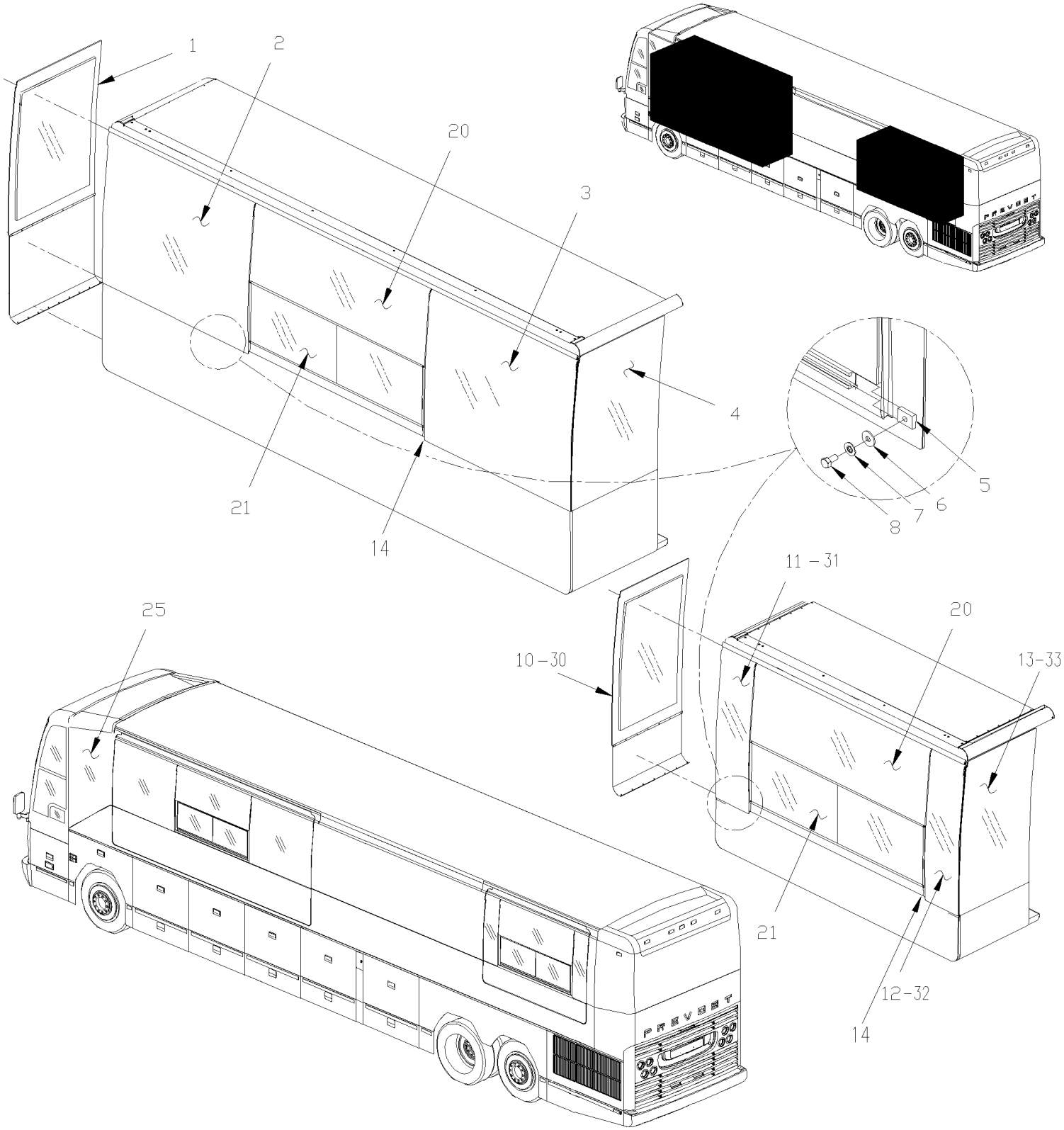

De 3-4417 À 8-1043		Date:07-2024	PAGE:HF-1884-91

FENETRE DE COTE - RALLONGE ESCAMOTABLE

Numéro d'article	Pièces	Description	H3411	H3455	VIP45	NOTES
1	293865	VITRE THERMO COTE ARRIERE			1	
2	297098	VITRE, THERMOS / AVANT / 1378MM			1	
. NS	297100	. JOINT D'ETANCHEITE / 1286MM X 1183MM			1	
. NS	297238	. JOINT D'ETANCHEITE / 1286MM X 1183MM			1	
3	297106	VITRE, THERMOS / ARRIERE / 1378MM			1	
. NS	297100	. JOINT D'ETANCHEITE / 1286MM X 1183MM			1	
. NS	297238	. JOINT D'ETANCHEITE / 1286MM X 1183MM			1	
4	293866	VITRE THERMO COTE ARRIERE			1	
5	292810	BLOC D'ANCRAGE AVEC FILET M10-1.5			AR	
6	502644	RONDELLE PLATE 10.5x30.0x2.5 Z050			2	
NS	505213	MANCHON >SS 550289			AR	
7	502585	RONDELLE FREIN STRIEE 10.2x26.3x1.4 ZP			2	
8	502719	VIS A TETE HEXAGONAL M10-1.5x20 SS EMN			2	
10	297120	VITRE THERMO COTE ARRIERE			1	
11	297147	VITRE SIMPLE 312MM			1	
. NS	297146	. JOINT D'ETANCHEITE / 219MM X 1183MM			1	
. NS	290061	. JOINT D'ETANCHEITE / 219MM X 1183MM			1	
. NS	297274	. JOINT D'ETANCHEITE / 219MM X 1183MM			1	
11	297140	VITRE THERMO AVANT 1328MM			1	
. NS	297142	. JOINT D'ETANCHEITE / 1235MM X 1183MM			1	
. NS	290027	. JOINT D'ETANCHEITE / 1235MM X 1183MM			1	
11	297114	VITRE THERMO AVANT 820MM			1	L
. NS	297116	. JOINT D'ETANCHEITE / 728MM X 1183MM			1	L
. NS	290022	. JOINT D'ETANCHEITE / 728MM X 1183MM			1	L
. NS	297279	. JOINT D'ETANCHEITE / 728MM X 1183MM			1	L
12	297144	VITRE SIMPLE ARRIERE 312MM			1	
. NS	297146	. JOINT D'ETANCHEITE / 219MM X 1183MM			1	
. NS	290061	. JOINT D'ETANCHEITE / 219MM X 1183MM			1	
. NS	297274	. JOINT D'ETANCHEITE / 219MM X 1183MM			1	
12	297118	VITRE THERMO ARRIERE 820MM			1	L
. NS	297116	. JOINT D'ETANCHEITE / 728MM X 1183MM			1	L
. NS	290022	. JOINT D'ETANCHEITE / 728MM X 1183MM			1	L
. NS	297279	. JOINT D'ETANCHEITE / 728MM X 1183MM			1	L
13	297121	VITRE THERMO COTE ARRIERE			1	
14	297158	JOINT D'ETANCHEITE CAOUTCHOUC 1236MM À 7-0859			AR	
14	297186	JOINT D'ETANCHEITE CAOUTCHOUC 1244MM De 7-0860 À 7-0943			AR	
14	297195	EXTRU. 292418 CAISSON AVANT GA. VIP 4397MM De 7-0944			1	S
14	297197	EXTRU. 292418 CAISSON PETIT ARR . VIP 2264MM De 7-0944			1	S
14	297196	EXTRU. 292418 CAISSON LARGE ARR . VIP 3280MM De 7-0944			1	S
14	297149	ANCRAGE SECURITE AVEC 2 TROUS M6-1.0 / 203MM À 8-1078			AR	
14	790645	ANCRAGE SECURITE AVEC 2 TROUS M6-1.0 / 203MM De 8-1079			AR	

De 3-4417 À 8-1043		Date:07-2024	PAGE:HF-1884-91

FENETRE DE COTE - RALLONGE ESCAMOTABLE

Numéro d'article	Pièces	Description	H3411	H3455	VIP45	NOTES
20	297101	FENETRE ASS, THERMOS 13% / SUPERIEUR / 1652MM			1	
NS	5060044	RUBAN ADH2 CC POL 1/4" X 1/4" X 50' / BLACK I1C-N-A			AR	
21	**HF-1884-70**	**FENETRE COULISSANTE GAUCHE - V.I.P.**				
21	**HF-1884-65**	**FENETRE A AUVENT ELECTRIQUE ASS**				
21	**HF-1884-80**	**FENETRE COULISSANTE ELECTRIQUE ASS**				
25	297108	FENETRE TRAPEZ. GA ASS. VIP / W/SLIDE-OUT "PRÉVOST"			1	
. NS	297105	. JOINT D'ETANCHEITE / TRAPÉSOIDAL GAUCHE 1826MM X 900MM			1	
. NS	290020	. JOINT D'ETANCHEITE / TRAPÉSOIDAL GAUCHE 1826MM X 900MM			1	
. NS	297277	. JOINT D'ETANCHEITE / TRAPÉSOIDAL GAUCHE 1826MM X 900MM			1	
		LES ITEMS SUIVANTES SONT RELIES				
		AVEC RALLONGE ESCAMOTABLE COTE TROTTOIR				
30	297166	VITRE THERMO COTE ARRIERE De 7-0944			1	C
31	297147	VITRE SIMPLE 312MM De 7-0944			1	C
. NS	297146	. JOINT D'ETANCHEITE / 219MM X 1183MM De 7-0944			1	C
. NS	290061	. JOINT D'ETANCHEITE / 219MM X 1183MM De 7-0944			1	C
. NS	297274	. JOINT D'ETANCHEITE / 219MM X 1183MM De 7-0944			1	C
31	297172	VITRE THERMO AVANT 1328MM De 7-0944			1	C
31	297114	VITRE THERMO AVANT 820MM De 7-0944			1	C L
. NS	297116	. JOINT D'ETANCHEITE / 728MM X 1183MM De 7-0944			1	C L
. NS	290022	. JOINT D'ETANCHEITE / 728MM X 1183MM De 7-0944			1	C L
. NS	297279	. JOINT D'ETANCHEITE / 728MM X 1183MM De 7-0944			1	C L
32	297144	VITRE SIMPLE ARRIERE 312MM De 7-0944			1	C L
. NS	297146	. JOINT D'ETANCHEITE / 219MM X 1183MM De 7-0944			1	C L
. NS	290061	. JOINT D'ETANCHEITE / 219MM X 1183MM De 7-0944			1	C L
. NS	297274	. JOINT D'ETANCHEITE / 219MM X 1183MM De 7-0944			1	C L
32	297118	VITRE THERMO ARRIERE 820MM De 7-0944			1	C L
. NS	297116	. JOINT D'ETANCHEITE / 728MM X 1183MM De 7-0944			1	C L
. NS	290022	. JOINT D'ETANCHEITE / 728MM X 1183MM De 7-0944			1	C L
. NS	297279	. JOINT D'ETANCHEITE / 728MM X 1183MM De 7-0944			1	C L
33	297167	VITRE THERMO COTE ARRIERE De 7-0944			1	C
		C) IMAGE MIRROIR AVEC UN CAISSON ARRIÈRE COTÉ DROIT				
		L) AVEC EXTENTION DE 10 3/4 PIEDS DE LONG				
		S) RECOUVRE LE POURTOUR DE TOUTES LES FENÊTRES INSTALLÉES EN FORME DE "U"				

De 3-4417 À 6-0434		Date:07-2024	PAGE:HF-1886-00
INSTALLATION VITRE ELECTRIQUE			

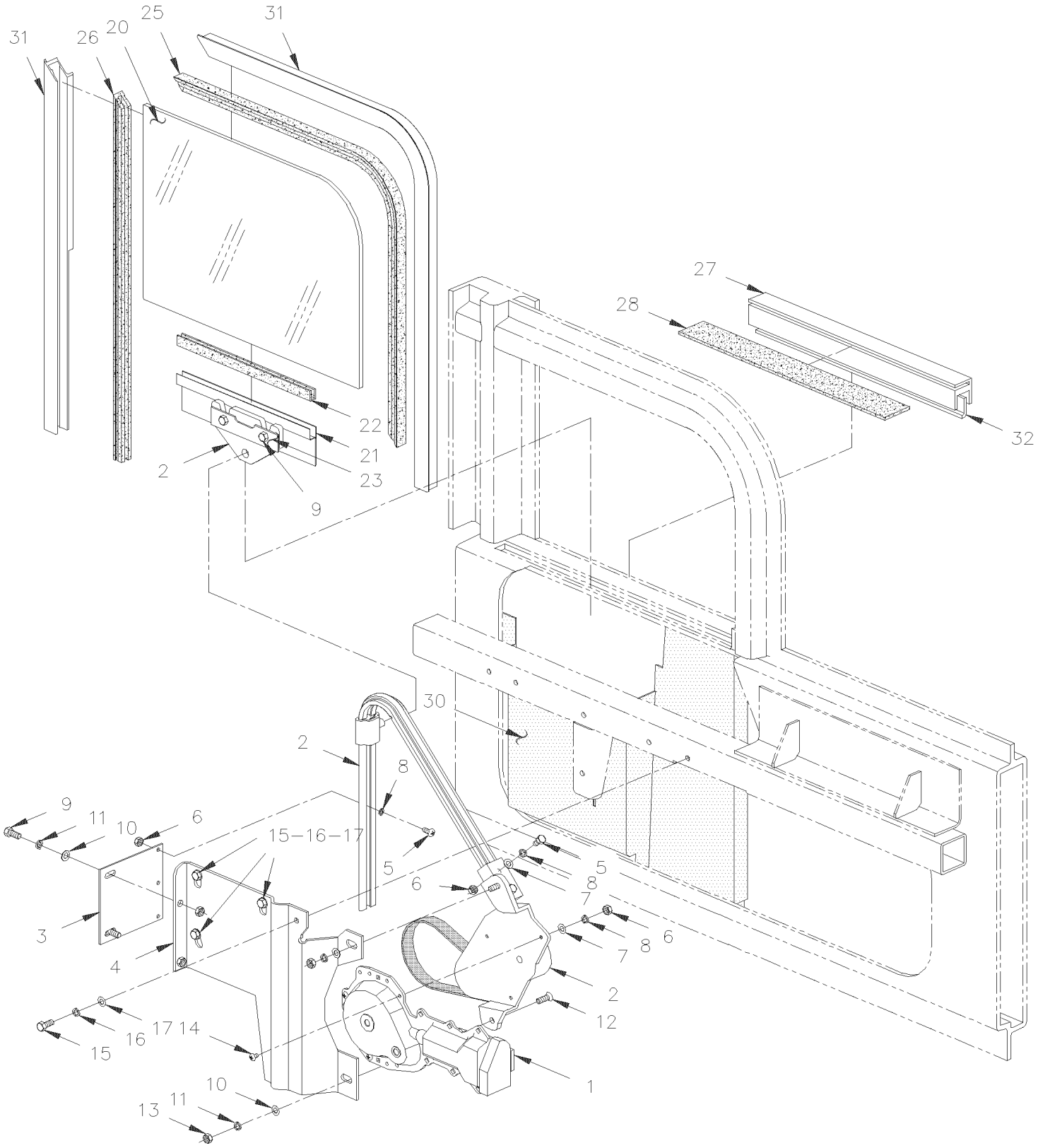

De 3-4417 À 6-0434		Date:07-2024	PAGE:HF-1886-00

INSTALLATION VITRE ELECTRIQUE

Numéro d'article	Pièces	Description	H3441	H3455	VIP455	NOTES
	291949	MOTEUR ET REGULATEUR ASM	1	1	1	B
1	790336	. MOTEUR ELECT. FENETRE CHAUF.	1	1	1	B
1	197925	. MOTEUR ELECT. FENETRE CHAUF.	1	1	1	
2	291745	. REGULATEUR ASS.	1	1	1	B
2	790337	. . REGULATEUR DE VITRE	1	1	1	B
3	291744	. SUPPORT	1	1	1	
NS	680025	. CAULKING STRIP 3/16" O.D. X 14'	AR	AR	AR	
4	292276	. SUPPORT	1	1	1	
5	502688	VIS MECANIQUE TETE CYLINDRIQUE PHILLIPS M3.5-0.6x10 ZP	5	5	5	
6	502689	ECROU HEX M3.5-0.6 NP	5	5	5	
7	502690	RONDELLE PLATE 4.3x9.0x0.8 Z050	5	5	5	
8	502691	RONDELLE FREIN FENDUE 3.6x6.7x0.8 Z050	5	5	5	
9	502531	VIS A TETE HEXAGONAL M6-1.0x16 G8.8 Z050	5	5	5	
10	500440	RONDELLE PLATE .250x.562x.065 Z050	8	8	8	
11	502582	RONDELLE FREIN STRIEE 6.1x16.2x0.9 Z050	8	8	8	
12	500442	VIS MECANIQUE TETE OVALE PHILLIPS 1/4-20x3/4 ZP	2	2	2	
13	500769	ECROU HEX 1/4-20 Z050	2	2	2	
14	500668	VIS MECANIQUE TETE CYLINDRIQUE PHILLIPS M3.5-0.6x20 Z050	3	3	3	
15	500923	VIS AUTOTARAUDEUSE TETE HEX 1/4-20x3/4 Z050	3	3	3	
16	502583	RONDELLE FREIN STRIEE 8.15x22.3x1.0 Z050	3	3	3	
17	500473	RONDELLE FREIN FENDUE .262x.489x.062 Z050	1	1	1	
20	291948	FENETRE CHAUFFEUR ASS.	1	1	1	
20	299045	. VITRE CHAUFFEUR PETITE	1	1	1	
21	299049	. SUPPORT ASS.	1	1	1	
22	681092	. ADHESIF SIKA #255FC / NOIR / 310ml CARTRIDGE	AR	AR	AR	
NS	681091	APPRET SIKA #206 / NOIR / 250ml	AR	AR	AR	
23	299048	PLAQUE DE SOUTIEN	1	1	1	
24	500609	ECROU HEX M6-1.0 Z050	4	4	4	
25	291854	EXTRUSION CAOUTCHOUC 610MM	1	1	1	
26	291855	EXTRUSION CAOUTCHOUC 375MM	1	1	1	
NS	680044	RUBAN SCELLANT BUTYL / GRIS / 1/8"x1/2"x25' / 71017F1760	AR	AR	AR	
27	299050	EXTRUSION FENETRE CHAUFFEUR FELT LOWER SEAL	AR	AR	AR	
28	292277	JOINT ETANCHITE / AVEC FLOCAGE 25MM x 312MM	1	1	1	
NS	293085	JOINT INTERIEUR / CONSOLE & VITRE / 340MM	1	1	1	
30	292326	PROTECTEUR	1	1	1	
30	506322	RUBAN ADH2 POL .045" x 1" x 223' / WHITE 4085	AR	AR	AR	
NS	680088	SCELLANT BUTYL 692 12X203 / NOIR / 310ml CARTRIDGE	AR	AR	AR	
31	292798	CADRE ASS.	1	1	1	
NS	506769	RUBAN ADH2 CC POL 1/8" x 1/4" x 60' / BLACK H1CC-N-#14	AR	AR	AR	
31	681091	APPRET SIKA #206 / NOIR / 250ml	AR	AR	AR	
31	681092	ADHESIF SIKA #255FC / NOIR / 310ml CARTRIDGE	AR	AR	AR	
32	**HF-1851-00**	**INSTALLATION - LUNETTE AVANT ET ARRIERE**				

De 3-4417 À 6-0434		Date:07-2024	PAGE:HF-1886-00

INSTALLATION VITRE ELECTRIQUE

Numéro d'article	Pièces	Description	H3411	H3455	VIP455	NOTES
50	293872	ENS. MOTEUR VITRE ELECT. PORTE ENTREE XL / SERIES "H"	1	1	1	
. NS	IS-05010	. SEE INSTRUCTION SHEET	1	1	1	
		B) CES COMPOSANTES SONT REMPLACE PAR L'ENSEMBLE #293872				

De 6-0435 À 8-1043		Date:07-2024	PAGE:HF-1886-01
INSTALLATION VITRE ELECTRIQUE			

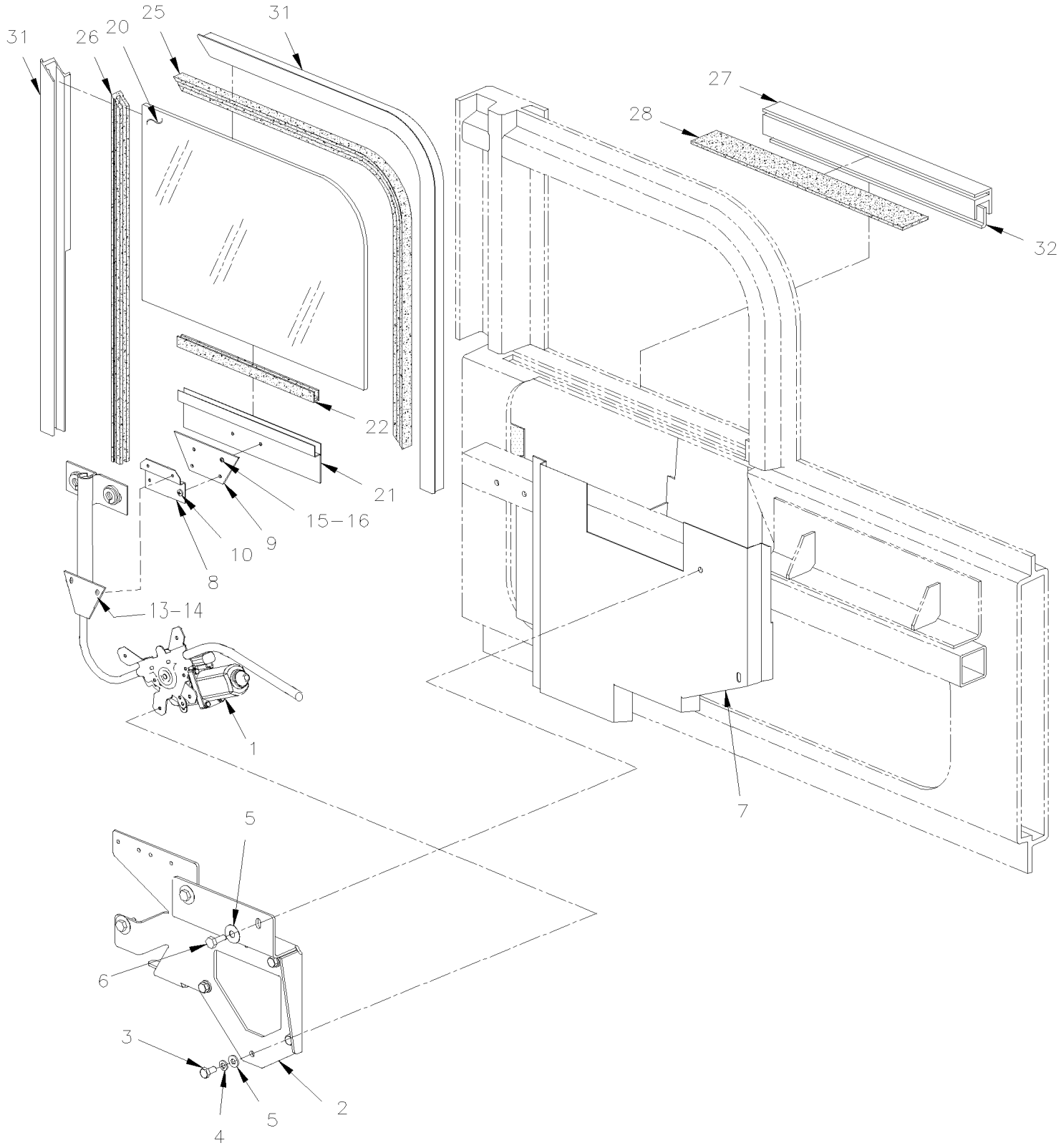

De 6-0435 À 8-1043		Date:07-2024	PAGE:HF-1886-01

INSTALLATION VITRE ELECTRIQUE

Numéro d'article	Pièces	Description	H3411	H3455	VIP455	NOTES
	293855P	MOTEUR ET REGULATEUR ASS.	1	1	1	
	293855P	MOTEUR ET REGULATEUR ASS.	1	1	1	
1	790501	. REGULATEUR DE VITRE(AVEC CABLE) H3 / SERIES "H"	1	1	1	
2	293846	. SUPPORT ASS.	1	1	1	
3	502772	. VIS A TETE HEXAGONAL 1/4-20x1/2 G5 N500	4	4	4	
4	500440	. RONDELLE PLATE .250x.562x.065 Z050	5	5	5	
5	500270	. RONDELLE PLATE .406x1.000x.063 SS	4	4	4	
6	502557	. ECROU HEX BAGUE DE NYLON M4-0.7 SS	3	3	3	
7	293867	. PROTECTEUR	1	1	1	
8	293847	SUPPORT EN FORME "Z" À 6-0505	1	1	1	A
8	293899	SUPPORT EN FORME "Z" De 6-0506	1	1	1	
9	293870	SUPPORT FENETRE CHAUFFEUR À 6-0505	1	1	1	A
9	293898	SUPPORT FENETRE CHAUFFEUR De 6-0506	1	1	1	
NS	293902	SUPPORT FENETRE CHAUFFEUR ASS. De 6-0506	1	1	1	B
10	5001198	VIS MECANIQUE TETE PLATE PHILLIPS M6-1.0x16 Z050	2	2	2	
NS	5001182	ECROU HEX BAGUE DE NYLON M6-1.0 SS	2	2	2	
13	502772	VIS A TETE HEXAGONAL 1/4-20x1/2 G5 N500	2	2	2	
14	502570	RONDELLE FREIN FENDUE 6.1x11.8x1.6 SS	2	2	2	
NS	500440	RONDELLE PLATE .250x.562x.065 Z050	2	2	2	
15	5001633	VIS MECANIQUE TETE PLATE PHILLIPS M6-1.0x12 Z050	2	2	2	
16	680066	ADHESIF / ADBOND #5014 / 23.6ML BOTTLE	AR	AR	AR	
20	291948	FENETRE CHAUFFEUR ASS.	1	1	1	
20	299045	. VITRE CHAUFFEUR PETITE	1	1	1	
21	299049	. SUPPORT ASS.	1	1	1	
22	681092	. ADHESIF SIKA #255FC / NOIR / 310ml CARTRIDGE	AR	AR	AR	
22	681091	. APPRET SIKA #206 / NOIR / 250ml	AR	AR	AR	
25	291854	EXTRUSION CAOUTCHOUC 610MM	1	1	1	
26	291855	EXTRUSION CAOUTCHOUC 375MM	1	1	1	
26	680044	RUBAN SCELLANT BUTYL / GRIS / 1/8"x1/2"x25' / 71017F1760	AR	AR	AR	
27	299050	EXTRUSION FENETRE CHAUFFEUR FELT LOWER SEAL	1	1	1	
28	292277	JOINT ETANCHITE / AVEC FLOCAGE 25MM x 312MM	1	1	1	
30	293867	PROTECTEUR	1	1	1	
30	680088	SCELLANT BUTYL 692 12X203 / NOIR / 310ml CARTRIDGE	AR	AR	AR	
31	292798	CADRE ASS.	1	1	1	
31	506769	RUBAN ADH2 CC POL 1/8" x 1/4" x 60' / BLACK H1CC-N-#14	AR	AR	AR	
32	**HF-1851-00**	**INSTALLATION - LUNETTE AVANT ET ARRIERE**				
33	293872	ENS. MOTEUR VITRE ELECT. PORTE ENTREE XL / SERIES "H"	1	1	1	
. NS	IS-05010	. SEE INSTRUCTION SHEET	1	1	1	

De 6-0435 À 8-1043		Date:07-2024	PAGE:HF-1886-01

INSTALLATION VITRE ELECTRIQUE

Numéro d'article	Pièces	Description	H3411	H3455	VIP455	NOTES
		A) POUR AMILIORATION DE PRODUIT, REMPLACE PAR #293902				
		B) INCLUS ITEM #8 & 9				

De 3-4417 À 8-1043		Date:07-2024	PAGE:HF-1890-00
STRUCTURE DE TOIT			

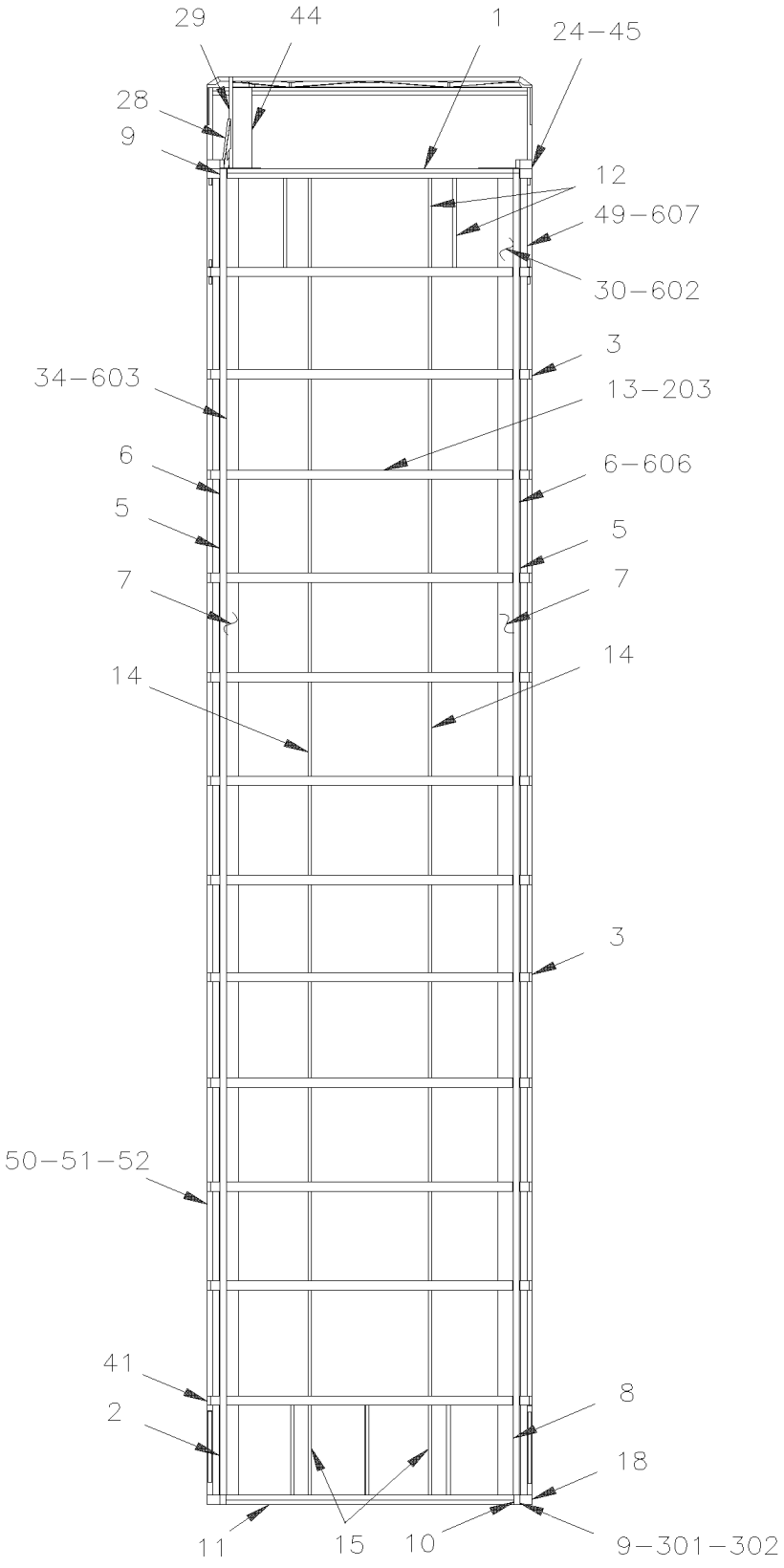

De 3-4417 À 8-1043		Date:07-2024	PAGE:HF-1890-00
STRUCTURE DE TOIT			

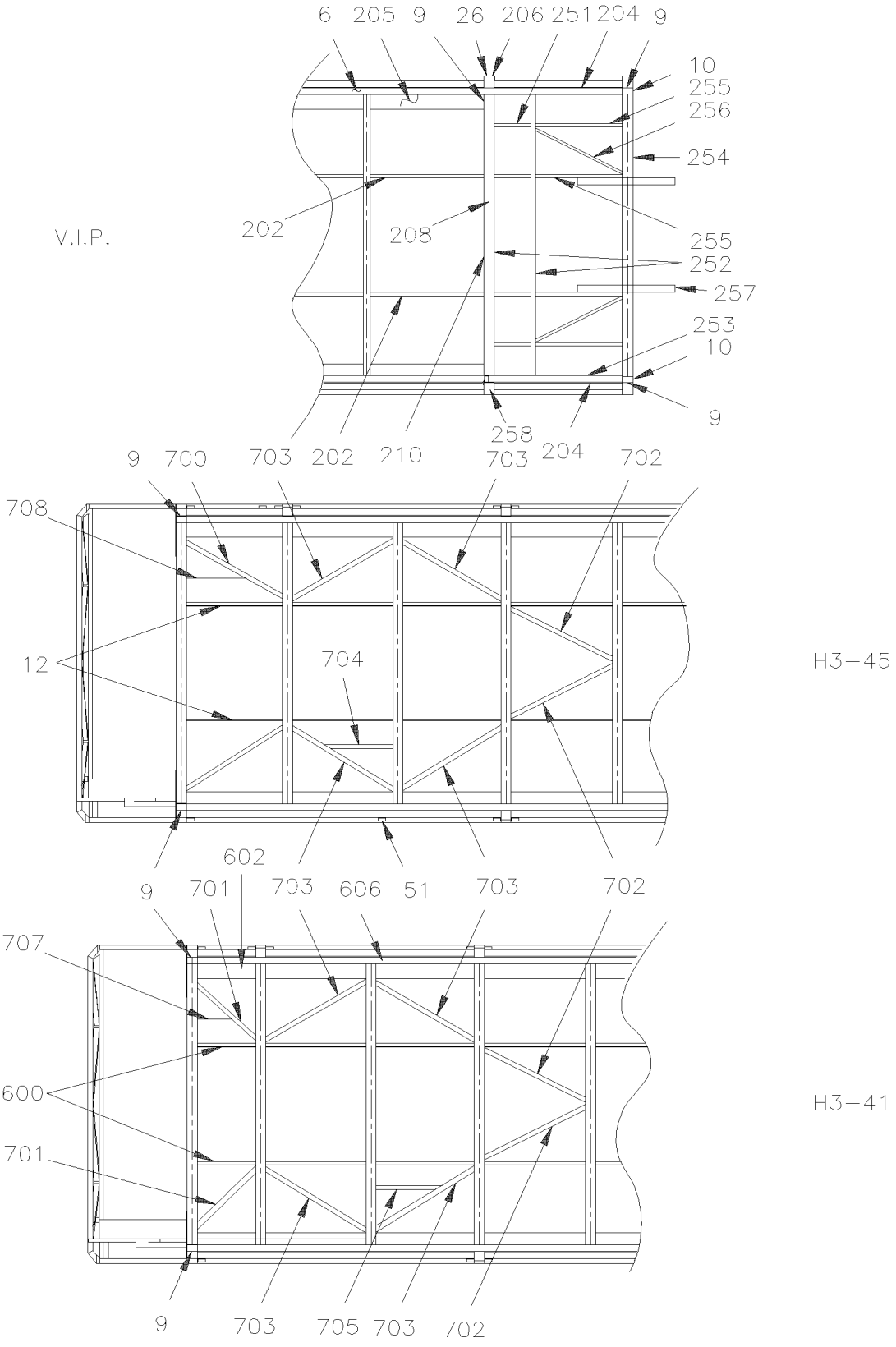

De 3-4417 À 8-1043		Date:07-2024	PAGE:HF-1890-00

STRUCTURE DE TOIT

Numéro d'article	Pièces	Description	H3411	H3455	VIP455	NOTES
1	Call order desk	ARCHE DE TOIT	1	1	1	P
2	271051	ENTRE-ARCHE, STRUCTURE TOIT	2	2	2	
3	**HF-1890-10**	**STRUCTURE HAUT DU MUR**				
4	270553	RENFORT D'ENTRE-FENETRE	4	4	4	
5	271053	ENTRE-ARCHE, STRUCTURE TOIT		9		
6	270919	TUBE		4		
6	270921	TUBE			4	
7	270558	PANNEAU DE COIN	24			
7	270558	PANNEAU DE COIN		22	22	
8	271006	ENTRE-ARCHE, STRUCTURE TOIT	2	2	2	
9	271104	PLAQUE	6	6	6	
10	270541	PLAQUE DE FERMETURE	2	2	2	
11	270566P	ARCHE DE TOIT	1	1	1	
12	271574	ENTRE-ARCHE À 3-4584		4		
12	271626	ENTRE-ARCHE De 3-4585		4		
13	271288	ARCHE STRUCTURE DE TOIT À 3-4584	12			
13	271288	ARCHE STRUCTURE DE TOIT À 3-4584		13		
13	271636	ARCHE STRUCTURE DE TOIT De 3-4585	12			
13	271636	ARCHE STRUCTURE DE TOIT De 3-4585		13		
14	271041	ENTRE-ARCHE À 3-4584	22		22	
14	271041	ENTRE-ARCHE À 3-4584		24		
14	271620	ENTRE-ARCHE De 3-4585	22		22	
14	271620	ENTRE-ARCHE De 3-4585 À 4-4904		24		
14	271041	ENTRE-ARCHE De 4-4905	2	2		R
15	271103	ENTRE-ARCHE, STRUCTURE TOIT À 3-4584	5	5	5	
15	271628	ENTRE-ARCHE, STRUCTURE TOIT De 3-4585 À 7-0817	5	5	5	
15	272135	ENTRE-ARCHE, STRUCTURE TOIT De 7-0818	5	5	5	
18	270596P	POTEAU AVANT GA ASS.	1	1	1	
24	270831	TUBE		1		
24	270915	TUBE		1		
24	270889	TUBE			1	
24	270940	TUBE			1	
26	270624	POTEAU D'ENTRE FENETRE			5	
28	211561	SUPPORT	1	1	1	
29	271207	RENFORCEMENT ASS	1	1	1	
30	271005	ENTRE-ARCHE, STRUCTURE TOIT		2	2	
34	271055	PROFILE DE COIN ARR DR		1		
41	**HF-1890-10**	**STRUCTURE HAUT DU MUR**				
44	271208	PLAQUE	1	1	1	
45	270833P	POTEAU ARRIERE DR. ASS.		1		
49	271054	PROFILE DE COIN ARR GA		1		
50	**HF-1890-10**	**STRUCTURE HAUT DU MUR**				

De 3-4417 À 8-1043		Date:07-2024	PAGE:HF-1890-00

STRUCTURE DE TOIT

Numéro d'article	Pièces	Description	H3441	H3455	VIP455	NOTES
51	292931	ATTACHE FEN. TRAPEZO	14			
51	292931	ATTACHE FEN. TRAPEZO		16	16	
52	293062	ATTACHE FEN. TRAPEZO	4	4	4	
202	271007	ENTRE-ARCHE À 3-4584			2	
202	271619	ENTRE-ARCHE De 3-4585			2	
203	270516	RENFORT DE COIN	26	26	26	
204	270760	SUPPORT DE COIN			2	
205	270621	PANNEAU DE COIN			2	
206	270623	POTEAU D'ENTRE FENETRE			2	
208	270761	PANNEAU DE FERMETURE			1	
210	270533	ARCHE DE TOIT			1	
251	270652	TUBE			4	
252	271288	ARCHE STRUCTURE DE TOIT À 3-4584			2	
252	271636	ARCHE STRUCTURE DE TOIT De 3-4585			2	
253	270762	RENFORT			2	
254	271288	ARCHE STRUCTURE DE TOIT			2	
255	270616	TUBE			4	
256	270635	TUBE			2	
257	270677	TUBE			2	
258	270516	RENFORT DE COIN			4	
301	270922	ENTRE-ARCHE, STRUCTURE TOIT	2	2	2	
302	270591	RENFORT	2	2	2	
600	271575	ENTRE-ARCHE À 3-4584	2			
600	271627	ENTRE-ARCHE De 3-4585	2			
602	271002	ENTRE-ARCHE, STRUCTURE TOIT	1			
603	271057	PROFILE DE COIN ARR DR	1			
606	270920	TUBE	4			
607	271056	PROFILE DE COIN ARR GA	1			
700	271059	RENFORT	2	2		
701	271062	RENFORT	2			
702	270867	TUBE RENFORT	2	2		
703	270868	TUBE RENFORT	4	4		
704	271068	ENTRE-ARCHE À 3-4584	1	1		
704	271623	ENTRE-ARCHE De 3-4585	1	1		
705	271061	ENTRE-ARCHE À 3-4584	1			
705	271622	ENTRE-ARCHE De 3-4585	1			
707	271071	ENTRE-ARCHE À 3-4584	1			
707	261627	ENTRE-ARCHE De 3-4585	1			
708	271572	ENTRE-ARCHE À 3-4584	1	1		
708	271624	ENTRE-ARCHE De 3-4585	1	1		

De 3-4417 À 8-1043		Date:07-2024	PAGE:HF-1890-00

STRUCTURE DE TOIT

Numéro d'article	Pièces	Description	H3411	H3455	VIP455	NOTES
		R) AU DESSUS DE LA PORTE MONTE PERSONNE "RICON"				
		P) CONTACTER LE BUREAU DE PRISE DE COMMANDE				

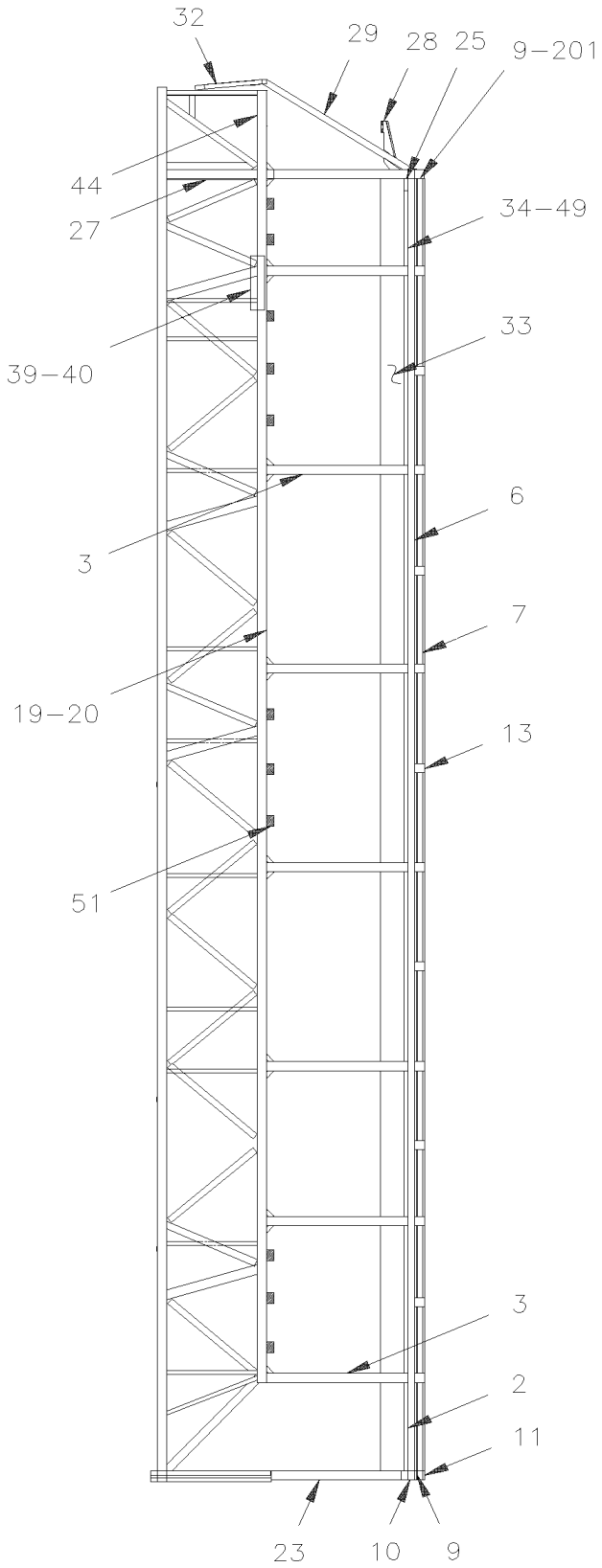
32
29
28
25
9–201
44
27
34–49
33
39–40
6
3
7
19–20
13
51
3
2
11
23
10
9

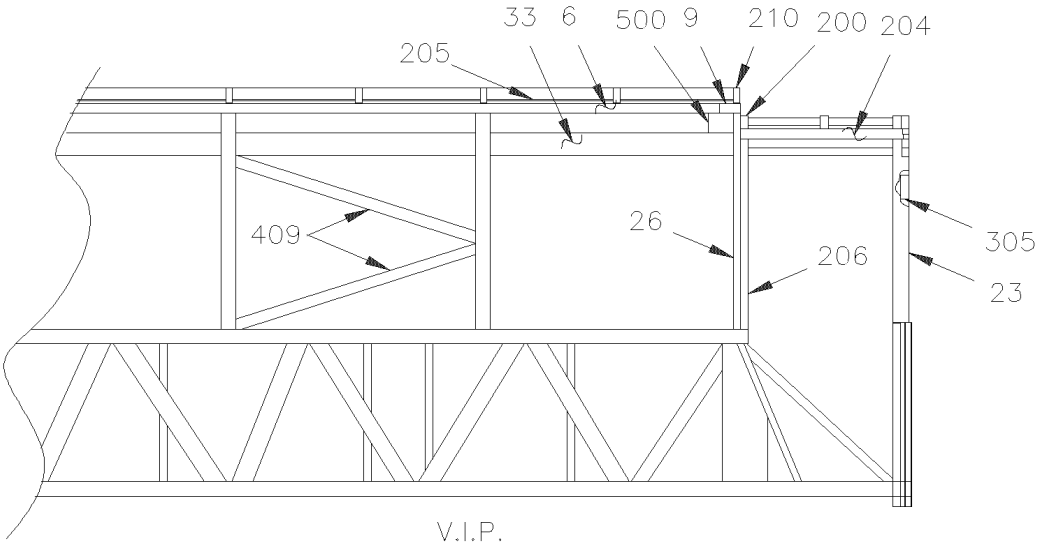

V.I.P.

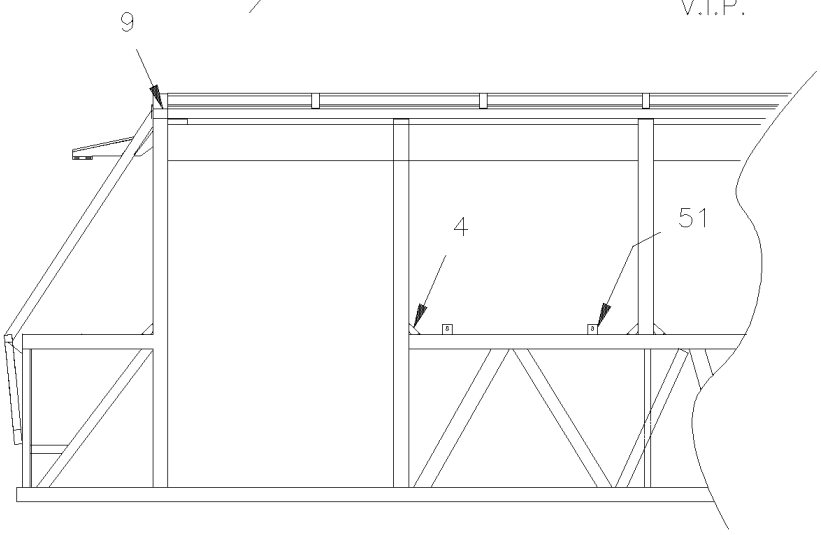

W.C.L.

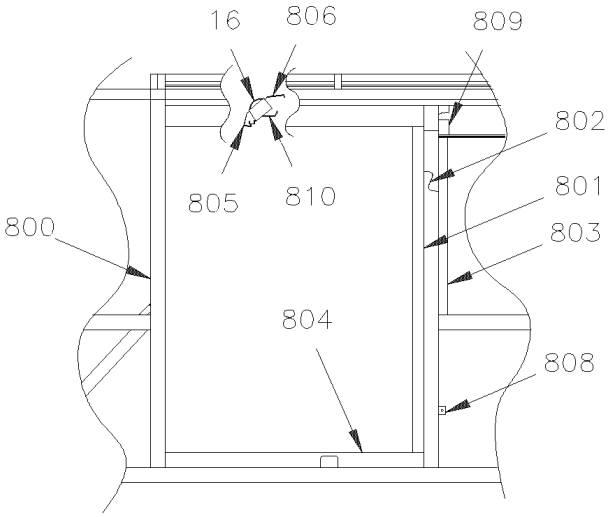

W.C.L. ou V.I.P.

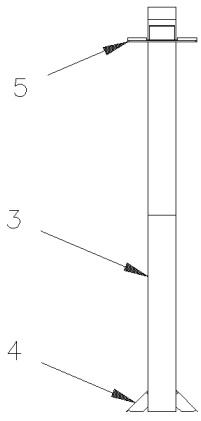

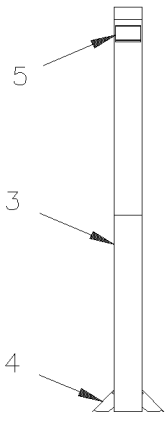

De 3-4417 À 8-1043		Date:07-2024	PAGE:HF-1890-10

STRUCTURE HAUT DU MUR

Numéro d'article	Pièces	Description	H3441	H3445	VIP45	NOTES
2	271051	ENTRE-ARCHE, STRUCTURE TOIT	2	2	2	
3	270556	POTEAU / D'ENTRE FENETRE / 1129MM	AR	AR		
3	270622	POTEAU / D'ENTRE FENETRE / 1283MM			AR	
4	270553	RENFORT D'ENTRE-FENETRE	AR	AR	AR	
5	271048	SUPPORT DE PORTE-COLIS DROIT	AR	AR		
6	270919	TUBE		4		
6	270921	TUBE			4	
7	270558	PANNEAU DE COIN	24			
7	270558	PANNEAU DE COIN		22	22	
9	271104	PLAQUE	6	6	6	
10	270541	PLAQUE DE FERMETURE	2	2	2	
11	270566P	ARCHE DE TOIT	1	1	1	
13	271288	ARCHE STRUCTURE DE TOIT À 3-4584	12			
13	271288	ARCHE STRUCTURE DE TOIT À 3-4584		13		
13	271636	ARCHE STRUCTURE DE TOIT De 3-4585	12			
13	271636	ARCHE STRUCTURE DE TOIT De 3-4585		13		
16	271104	PLAQUE	6	6	6	
19	**HF-1891-00**	**STRUCTURE DU MUR DU BAS - BUS**				
20	**HF-1891-00**	**STRUCTURE DU MUR DU BAS - BUS**				
23	270595P	POTEAU AVANT DR ASS.	1	1	1	
23	270596P	POTEAU AVANT GA ASS.	1	1	1	
25	271098	SUPPORT DE PORTE-COLIS DROIT	4	4	4	
26	270624	POTEAU D'ENTRE FENETRE			5	
27	270601	SUPPORT	2	2	2	
28	211561	SUPPORT	1	1	1	
29	271207	RENFORCEMENT ASS	1	1	1	
32	**HF-1894-00**	**STRUCTURE ARRIERE**				
33	270629	SUPPORT			14	
34	271055	PROFILE DE COIN ARR DR		1		
39	362599	SUPPORT	2	2	2	
40	211832	RENFORT	2	2	2	
44	271208	PLAQUE	1	1	1	
49	271054	PROFILE DE COIN ARR GA		1		
51	292931	ATTACHE FEN. TRAPEZO	14			
51	292931	ATTACHE FEN. TRAPEZO		16		
201	210787	PLAQUE	4	4	4	
203	270516	RENFORT DE COIN	26	26	26	
204	270760	SUPPORT DE COIN			2	
205	270621	PANNEAU DE COIN			2	
206	270623	POTEAU D'ENTRE FENETRE			AR	
210	270533	ARCHE DE TOIT			1	
305	270674	RENFORT			2	

De 3-4417 À 8-1043		Date:07-2024	PAGE:HF-1890-10

STRUCTURE HAUT DU MUR

Numéro d'article	Pièces	Description	H3411	H3455	VIP455	NOTES
409	270678	TUBE			4	
500	271107	PLAQUE			2	
603	271057	PROFILE DE COIN ARR DR	1			
606	270920	TUBE	4			
607	271056	PROFILE DE COIN ARR GA	1			
800	270916	POTEAU DOUBLE ARR. À 5-0167	1	1	1	
800	271772	POTEAU DOUBLE ARR. De 5-0168	1	1	1	
801	270865	APPUI À 5-0167	1	1	1	
802	270854	POTEAU DOUBLE AV. À 5-0167	1	1	1	
802	271773	POTEAU DOUBLE AV. De 5-0168	1	1	1	
803	270963	APPUI À 5-0167	1	1	1	
804	270858	TUBE	1	1	1	
805	270855	PANNEAU DE COIN	1	1	1	
806	271001	PROFIL DE COIN	1	1	1	
807	270877	FIXATION MOTOR	1	1	1	
808	231469	CRAPEAU DE CHAUFFAGE ASS.	1	1	1	
809	271100	SUPPORT	1	1	1	
810	270872	SUPPORT DE PLAFOND	1	1	1	
900	Call order desk	POTEAU DROIT		1		P
900	271010	POTEAU ASS.			1	
901	270927	POTEAU DROIT		1		
901	Call order desk	POTEAU ASS.			1	P
910	271052	PROFILE DE COIN		2		
911	271066	SUPPORT		1		
		P) CONTACTER LE BUREAU DE PRISE DE COMMANDE				

De 3-4417 À 8-1043		Date:07-2024	PAGE:HF-1891-00
STRUCTURE DU MUR DU BAS - BUS			

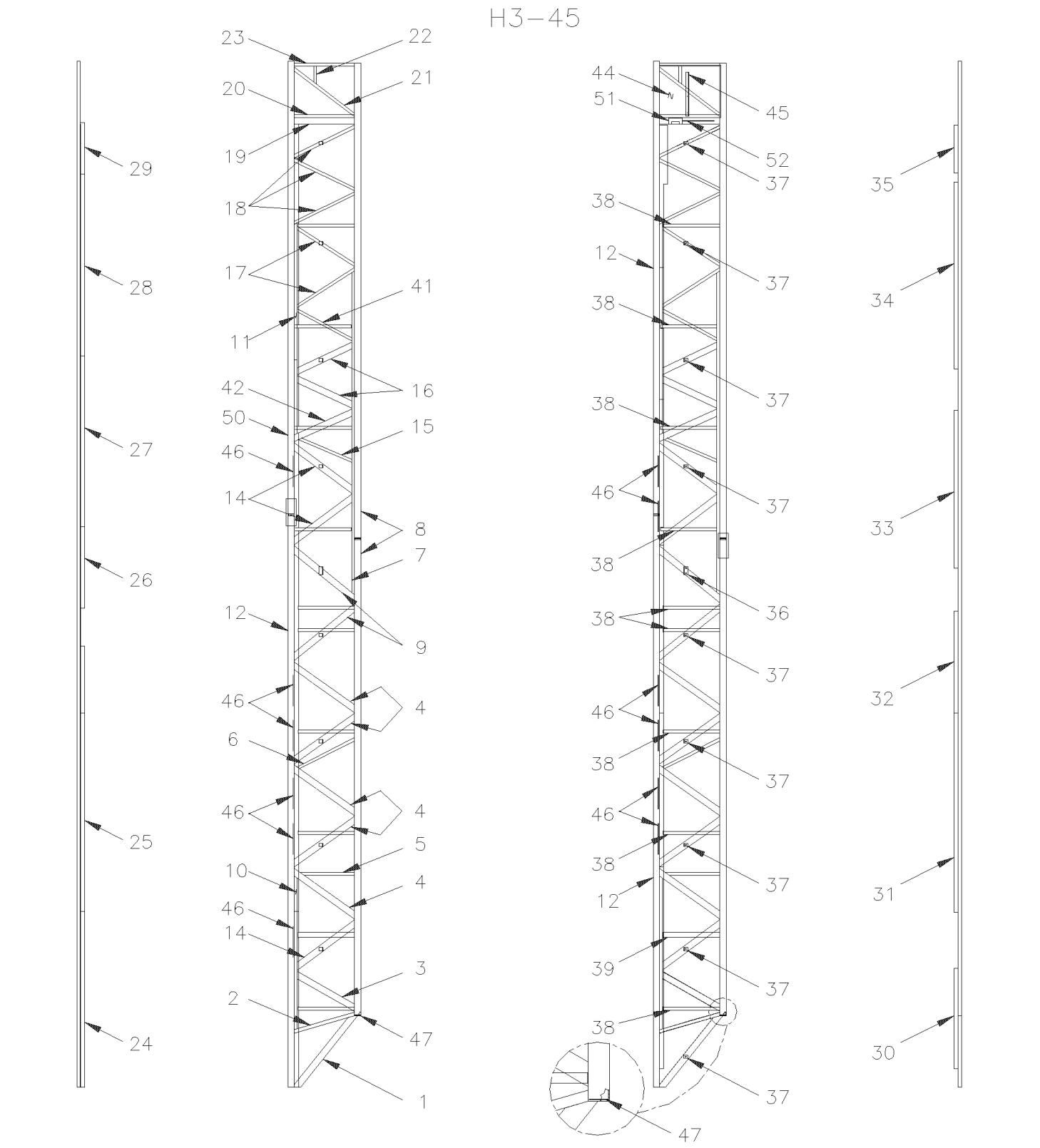

De 3-4417 À 8-1043		Date:07-2024	PAGE:HF-1891-00
STRUCTURE DU MUR DU BAS - BUS			

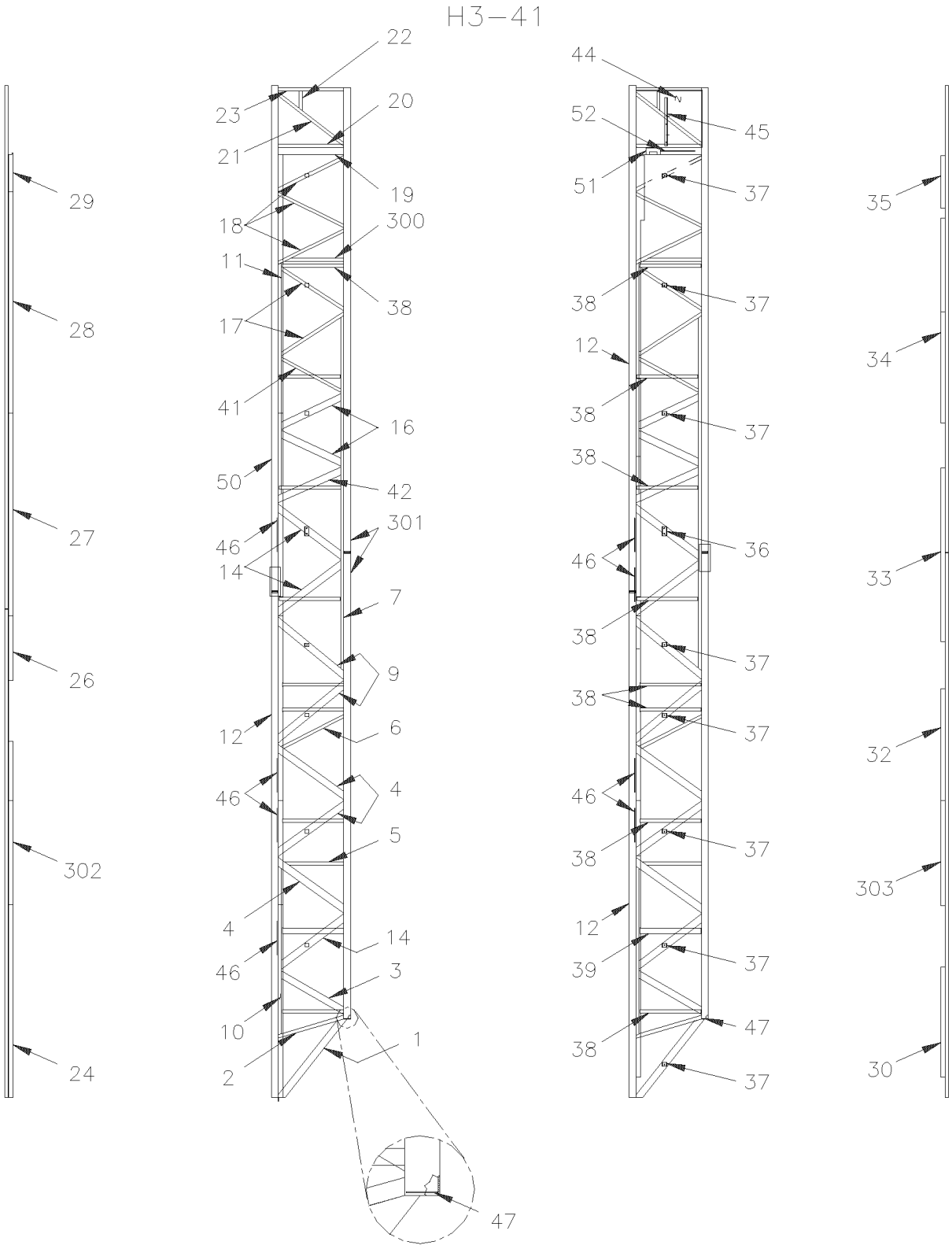

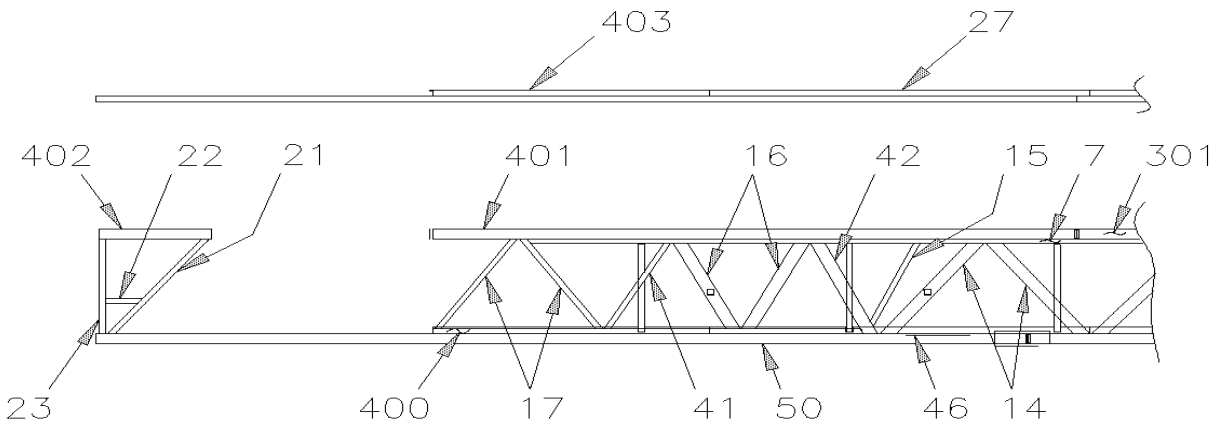

RH FROM OUTSIDE
W.C.L. "ST & ST"

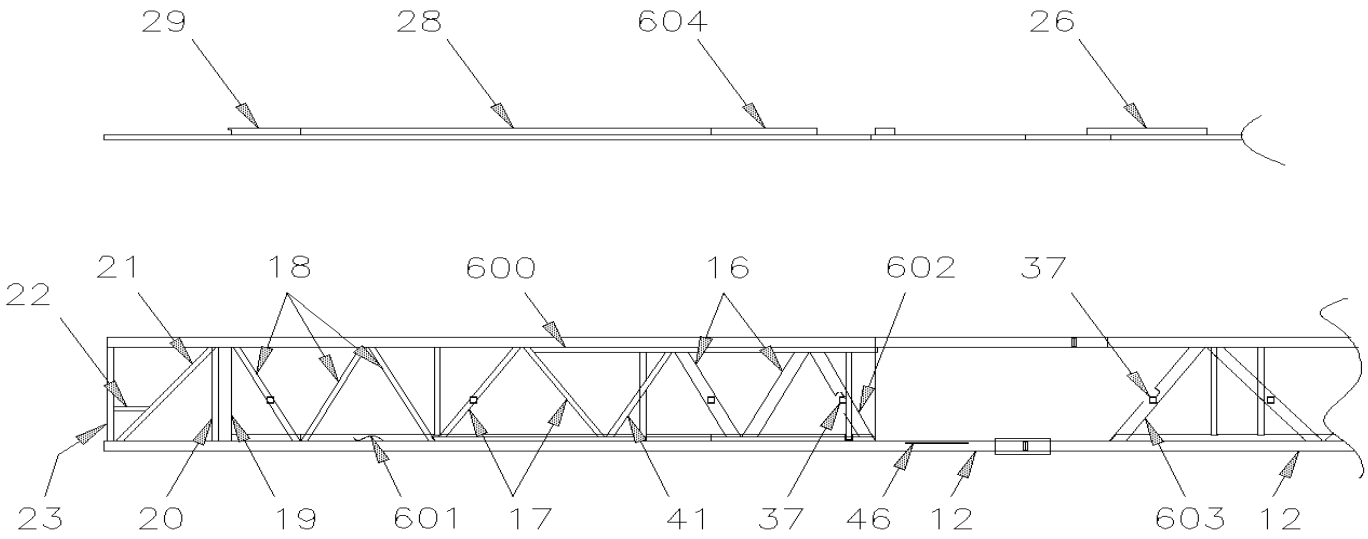

RH FROM OUTSIDE
W.C.L. "RICON"
BUS 45'

De 3-4417 À 8-1043		Date:07-2024	PAGE:HF-1891-00

STRUCTURE DU MUR DU BAS - BUS

Numéro d'article	Pièces	Description	H3411	H3455	VIP455	NOTES
1	231006	TUBE	1	1		
2	230954	TUBE	1	1		
3	230945	TUBE	1	1		
4	230951	TUBE	3			
4	230951	TUBE		5		
5	231048	TUBE	1	1		
6	231047	TUBE	1	1		
7	231044	TUBE	1	1		
8	230882	TUBE	1			
8	230882	TUBE		2		
9	230952	TUBE	2	2		
10	230967	TUBE	1	1		
11	230966	TUBE	1	1		
12	231163	TUBE		2		
12	231014	TUBE	2			
14	230953	TUBE	3	3		
15	231046	TUBE		1		
16	230948	TUBE	2	2		
17	231051	TUBE	2	2		
18	231050	TUBE	1	1		
19	230962	TUBE	1	1		
20	230963	PLAQUE	1	1		
21	231053	TUBE	1	1		
22	231045	TUBE	1	1		
23	230688	TUBE 1 1/2" X 1 1/2" / S.L.	1	1		
24	230986	ANGULAIRE	1	1		
25	230985	ANGULAIRE	1	1		
26	231288	ANGULAIRE			1	B
26	230984	ANGULAIRE			1	C
26	231451	ANGULAIRE	1	1		A
26	230988	ANGULAIRE	1			
27	230988	ANGULAIRE		1		
28	230983	ANGULAIRE	1	1		
29	230898	ANGULAIRE	1	1		
30	230980	ANGULAIRE	1	1		
31	230987	ANGULAIRE	1	1		
32	230990	ANGULAIRE	1	1	1	
32	231284	ANGULAIRE DE FIXATION			1	B
32	231453	ANGULAIRE DE PLANCHER	1	1		A
32	231284	ANGULAIRE DE FIXATION			1	B
32	230981	ANGULAIRE	1			
33	230981	ANGULAIRE	1	1		

De 3-4417 À 8-1043		Date:07-2024	PAGE:HF-1891-00

STRUCTURE DU MUR DU BAS - BUS

Numéro d'article	Pièces	Description	H3411	H3455	VIP455	NOTES
34	230982	ANGULAIRE	1	1		
35	231105	ANGULAIRE	1	1		
36	231470	SUPPORT DOUBLE	1	1		
37	231469	CRAPEAU DE CHAUFFAGE ASS.	8			
37	231469	CRAPEAU DE CHAUFFAGE ASS.		9		
38	230918	SUPPORT À 3-4578	8	8		
39	230994	SUPPORT À 3-4578	1	1		
40	231019	RACCORD 15MM X 68MM / (WELDED)	4	4		
41	231052	TUBE	1	1		
42	231004	TUBE	1	1		
44	270887	TOLE DE COTE	1	1		
45	230761	ANGULAIRE	1	1		
45	230795	ANGULAIRE	1	1		
46	212655	ATTACHE / SOUDE (POUR ATTACHER) / 373MM x 11MM DEEP	6			
46	212655	ATTACHE / SOUDE (POUR ATTACHER) / 373MM x 11MM DEEP		7		
47	230695	PLAQUE DE FERMETURE	1	1		
48	270675	RENFORT	1	1		
50	231251	TUBE DU BAS ARR. DROIT	1	1		
51	321249	SUPPORT DE MOULURE	1	1		
52	212655	ATTACHE / SOUDE (POUR ATTACHER) / 373MM x 11MM DEEP	1	1		
300	231049	TUBE	1			
301	231015	TUBE	2			
302	230991	ANGULAIRE	1			
303	230992	ANGULAIRE	1			
304	231019	RACCORD 15MM X 68MM / (WELDED)	4			
400	231010	TUBE	1	1		
401	231009	TUBE	1			
401	231500	TUBE		1		
402	231008	TUBE	1	1		
403	231013	ANGULAIRE	1	1		
600	231130	TUBE		1		
601	231132	TUBE		1		
602	231133	TUBE		1		
603	231134	TUBE		1		
604	231135	TUBE		1		
		A) AVEC SYSTEME A/C DANS LE PORTE COLIS				
		B) AVEC PETIT SYSTEME A/C				
		C) AVEC SYSTEME A/C CENTRAL				

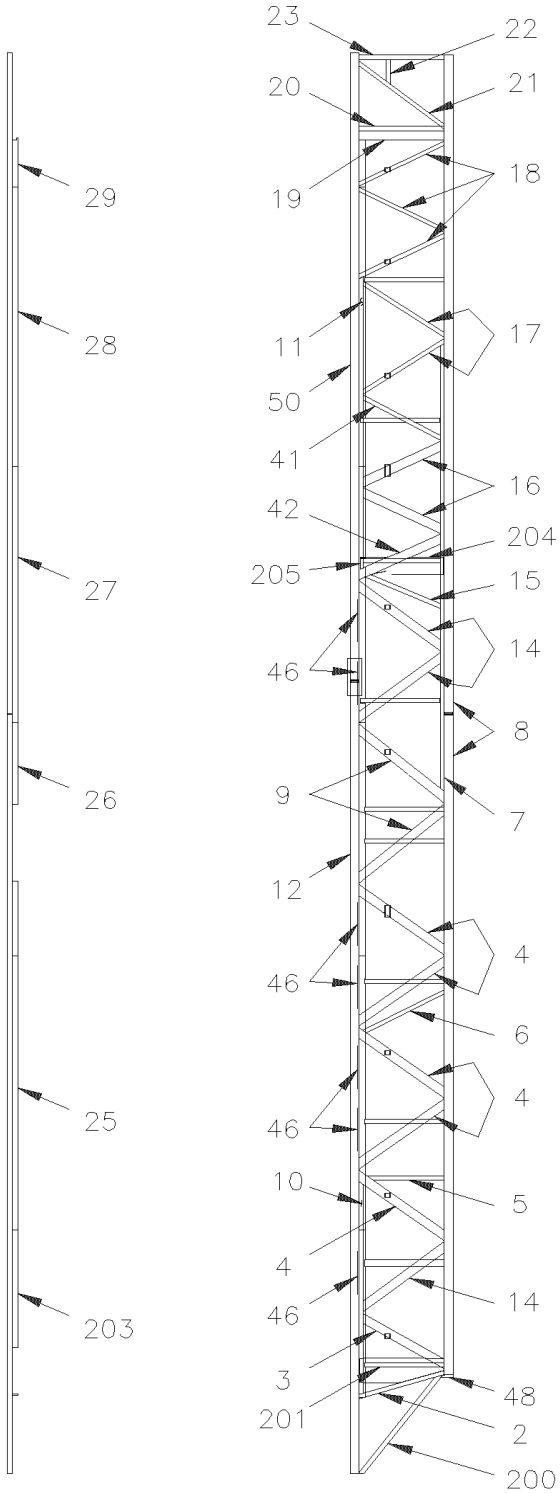

TOP VIEW RH RH FROM OUTSIDE

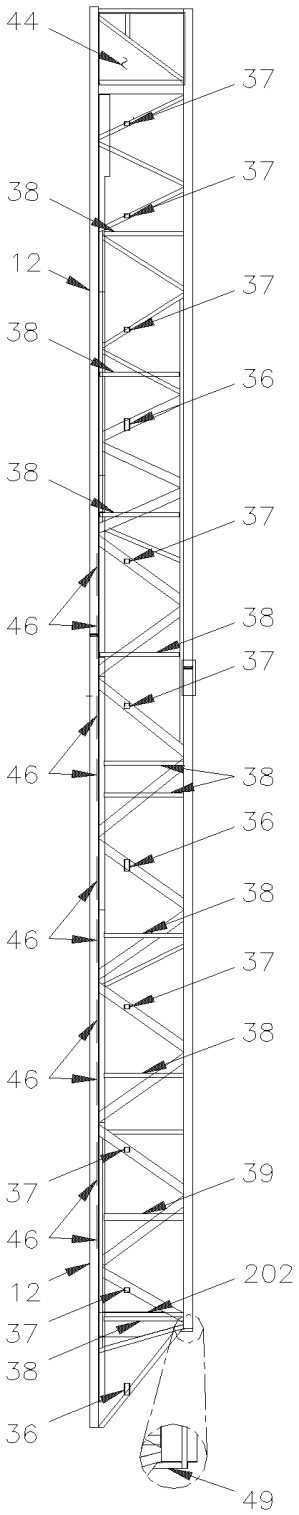

LH FROM INSIDE TOP VIEW LH

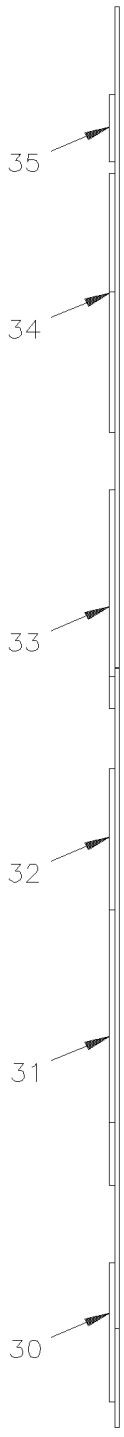

De 3-4417 À 8-1043		Date:07-2024	PAGE:HF-1891-50

STRUCTURE DU MUR DU BAS - V.I.P.

Numéro d'article	Pièces	Description	H3411	H3455	VIP45	NOTES
2	230954	TUBE			1	
3	230945	TUBE			1	
4	230951	TUBE			5	
5	231048	TUBE			1	
6	231047	TUBE			1	
7	231044	TUBE			1	
8	230882	TUBE			2	
9	230952	TUBE			2	
10	230967	TUBE			1	
11	230966	TUBE			1	
12	231163	TUBE			1	
14	230953	TUBE			3	
15	231046	TUBE			1	
16	230948	TUBE			2	
17	231051	TUBE			2	
18	231050	TUBE			3	
19	230962	TUBE			1	
20	230963	PLAQUE			1	
21	231053	TUBE			1	
22	231045	TUBE			1	
23	230688	TUBE 1 1/2" X 1 1/2" / S.L.			1	
25	230985	ANGULAIRE			1	
26	230984	ANGULAIRE			1	
27	230988	ANGULAIRE			1	
28	230983	ANGULAIRE			1	
29	230898	ANGULAIRE			1	
30	230980	ANGULAIRE			1	
31	230987	ANGULAIRE			1	
32	230990	ANGULAIRE			1	
33	230981	ANGULAIRE			1	
34	230982	ANGULAIRE			1	
35	231105	ANGULAIRE			1	
36	230972	SUPPORT			2	
37	230974	SUPPORT			8	
38	230918	SUPPORT À 3-4578			10	
39	230994	SUPPORT À 3-4578			1	
40	231019	RACCORD 15MM X 68MM / (WELDED)			4	
41	231052	TUBE			1	
42	231004	TUBE			1	
44	270887	TOLE DE COTE			1	
46	212655	ATTACHE / SOUDE (POUR ATTACHER) / 373MM x 11MM DEEP			6	
48	270675	RENFORT			1	

De 3-4417 À 8-1043		Date:07-2024	PAGE:HF-1891-50

STRUCTURE DU MUR DU BAS - V.I.P.

Numéro d'article	Pièces	Description	H3411	H3455	VIP455	NOTES
49	270676	RENFORT			1	
50	231251	TUBE DU BAS ARR. DROIT			1	
200	231041	TUBE			1	
201	230969	RENFORT			1	
202	230971	RENFORT			1	
203	230993	ANGULAIRE			1	
204	231509	SUPPORT			1	
205	231510	SUPPORT			1	

De 3-4417 À 8-1043		Date:07-2024	PAGE:HF-1893-00
STRUCTURE COMPARTIMENT BAGAGES			

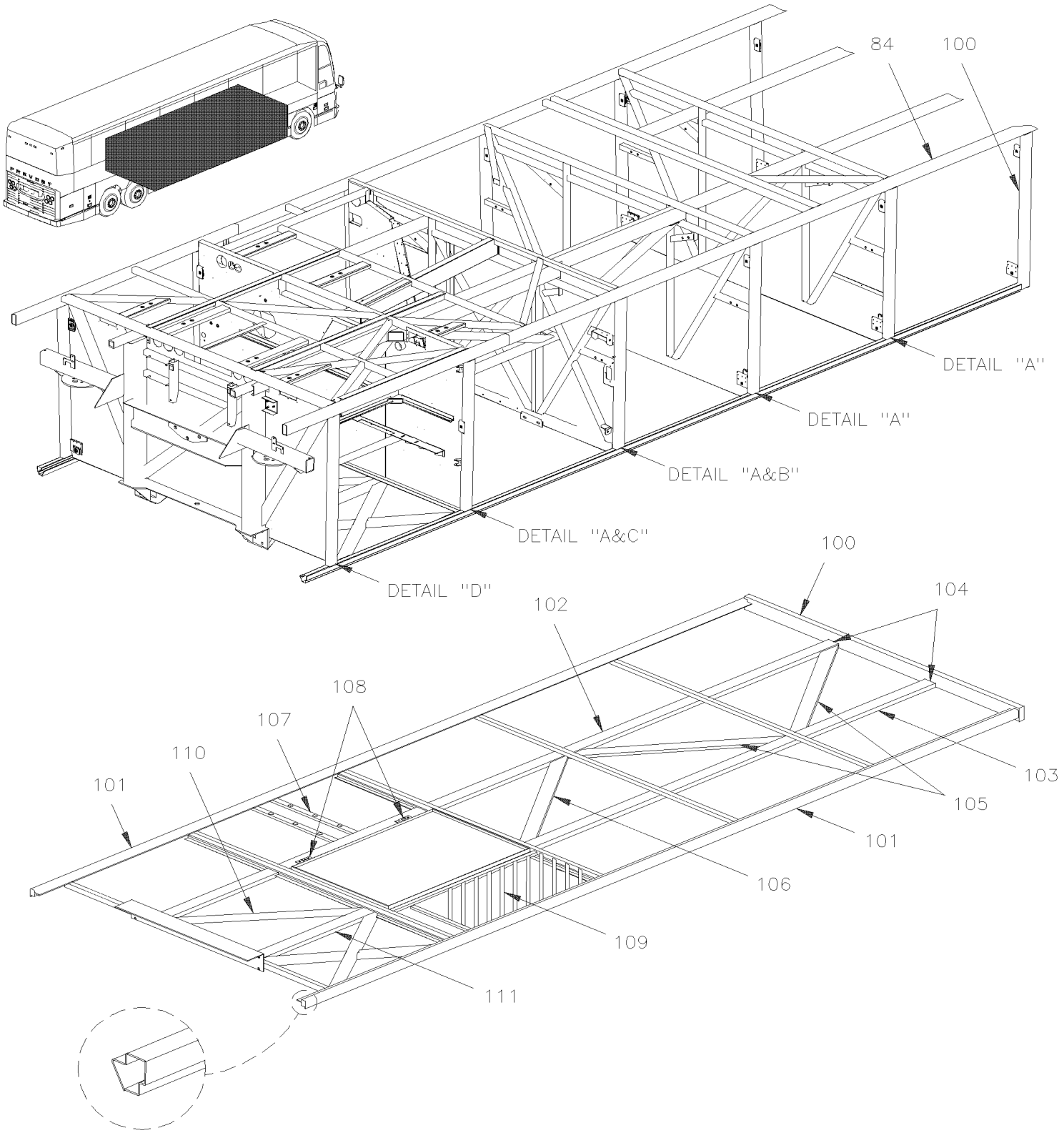

De 3-4417 À 8-1043		Date:07-2024	PAGE:HF-1893-00
STRUCTURE COMPARTIMENT BAGAGES			

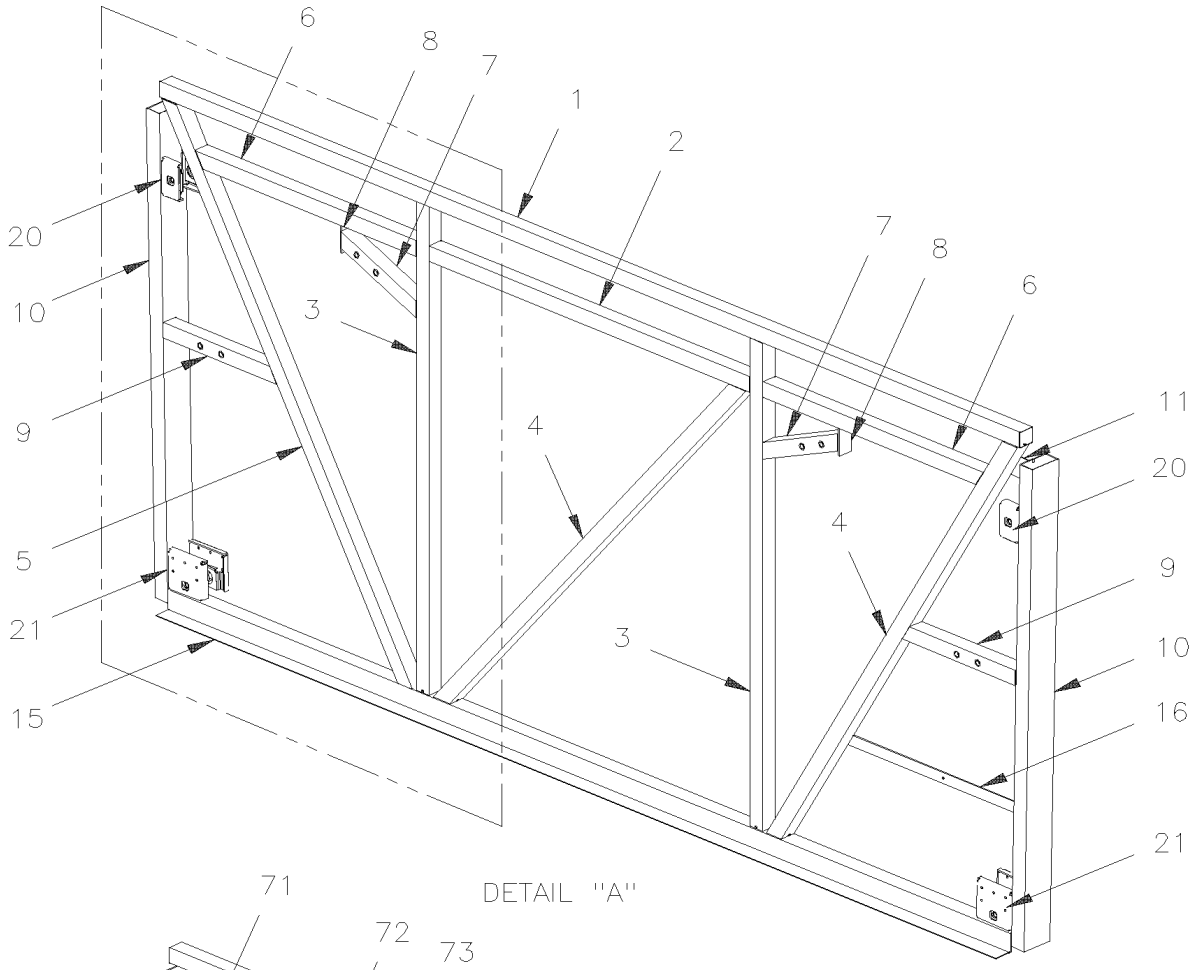

DETAIL "A"

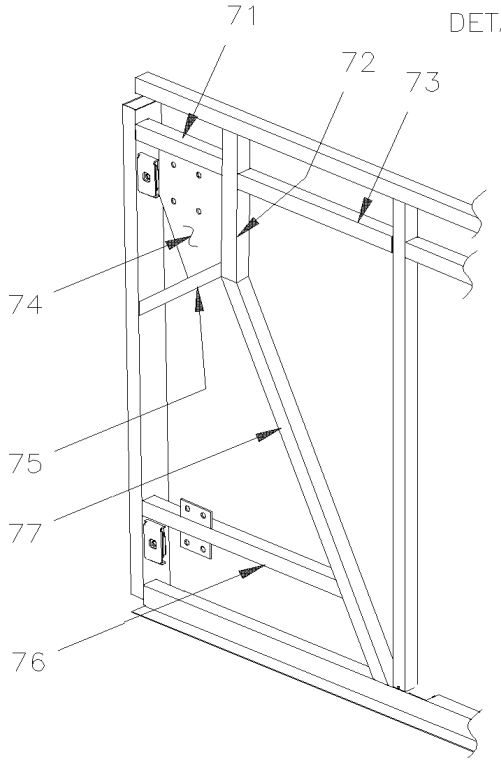

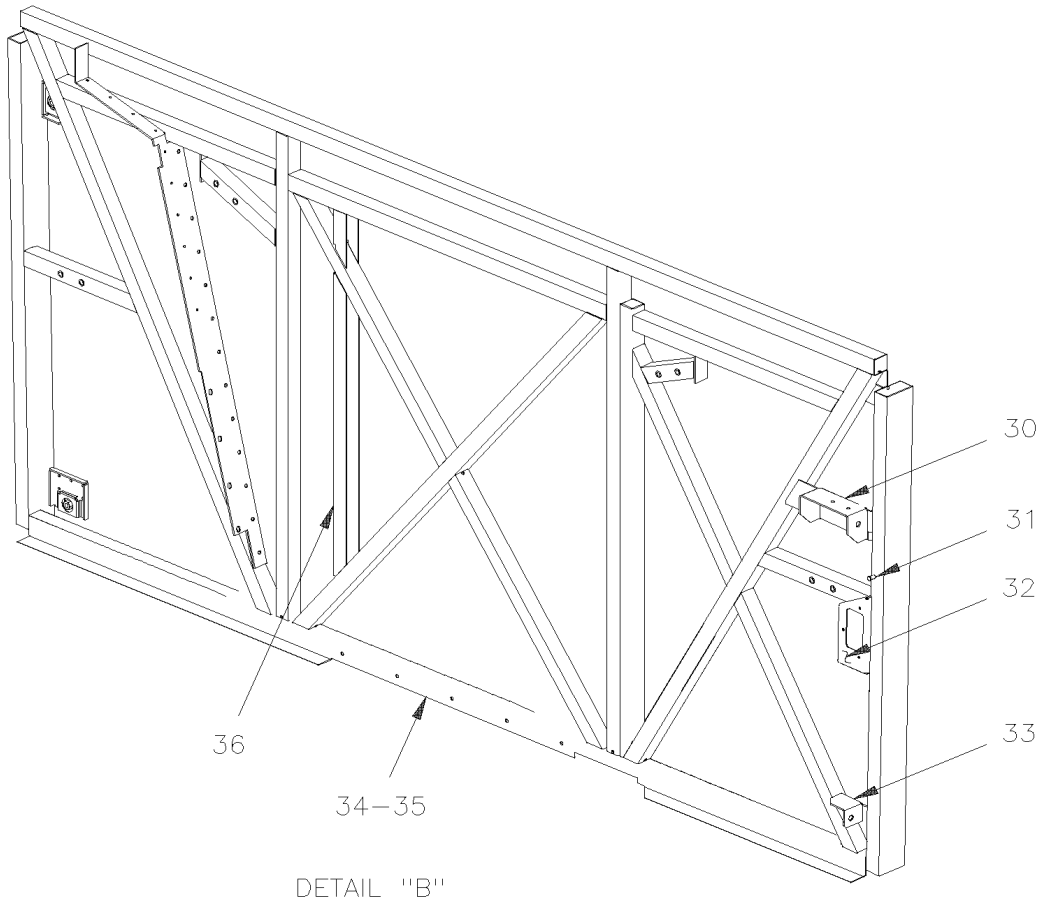

DETAIL "B"

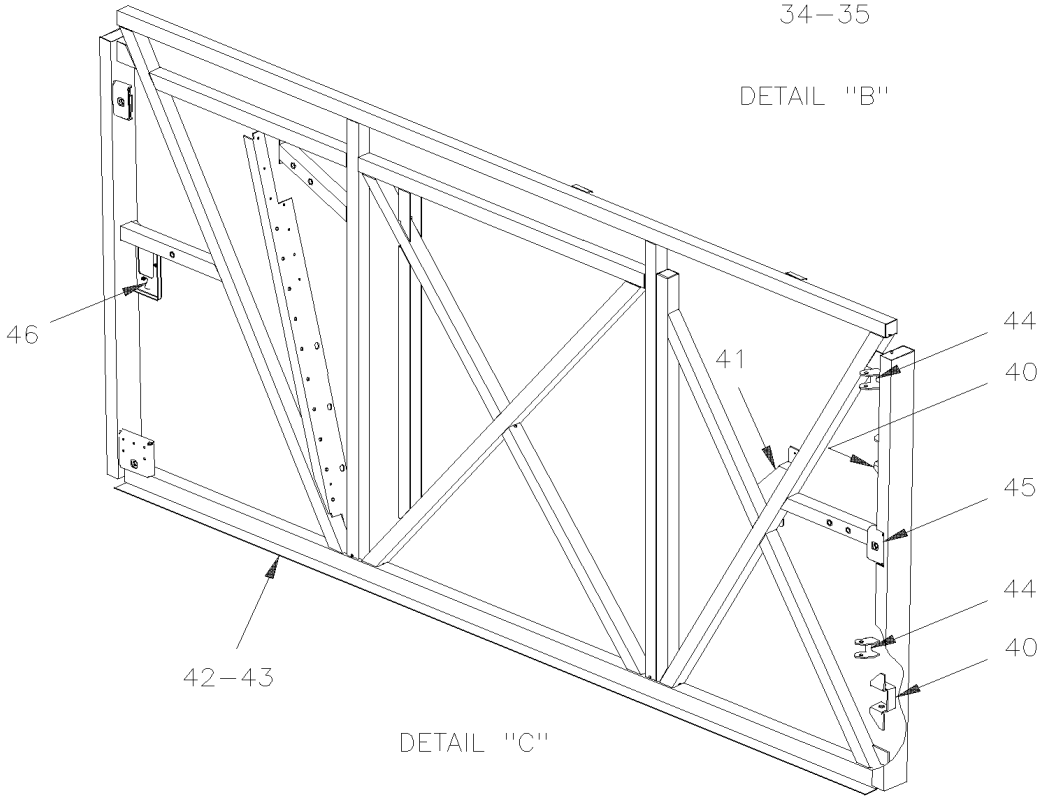

DETAIL "C"

De 3-4417 À 8-1043		Date:07-2024	PAGE:HF-1893-00
STRUCTURE COMPARTIMENT BAGAGES			

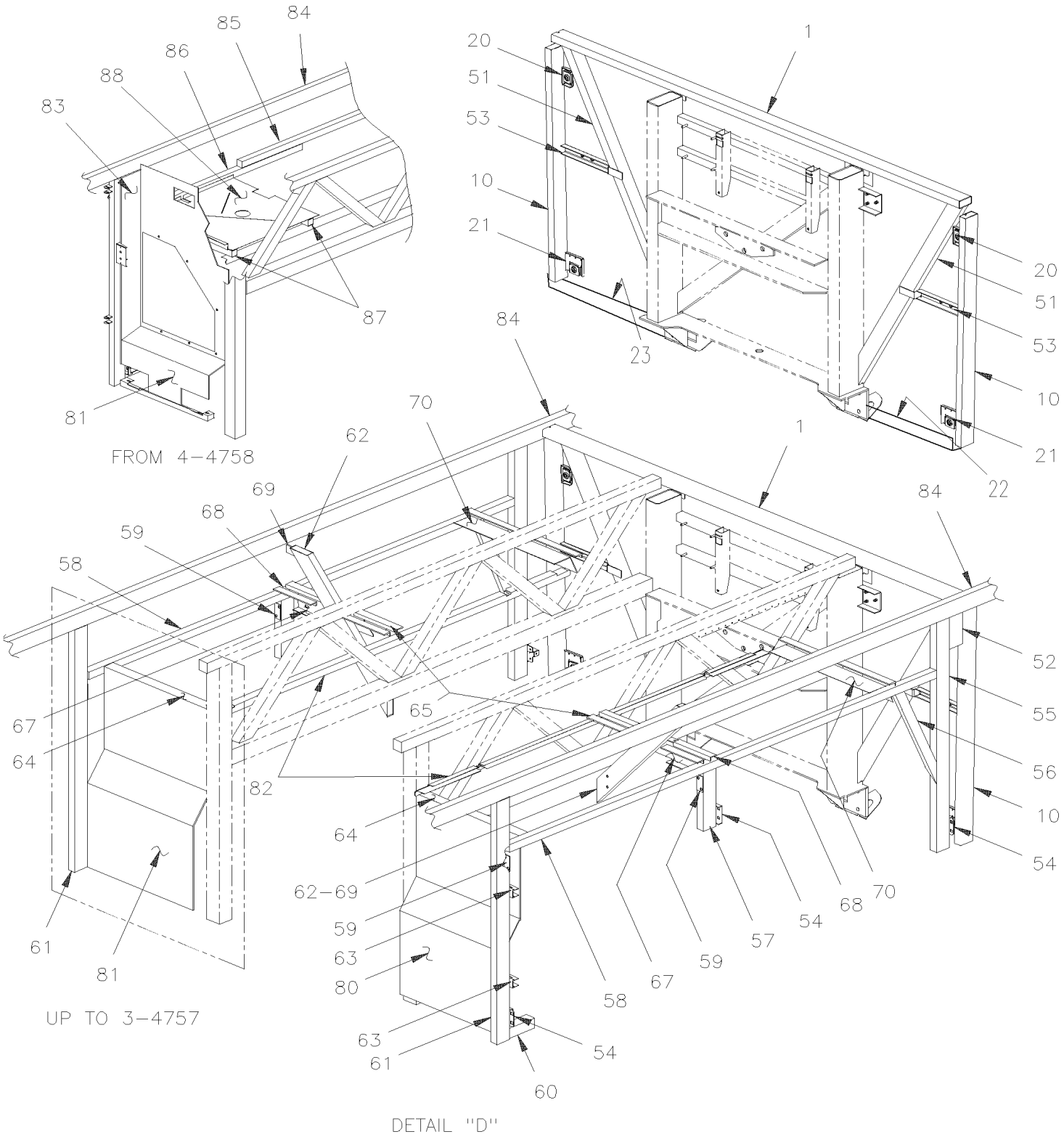

De 3-4417 À 8-1043		Date:07-2024	PAGE:HF-1893-00

STRUCTURE COMPARTIMENT BAGAGES

Numéro d'article	Pièces	Description	H3411	H3455	VIP455	NOTES
1	210608	TUBE 2460MM	1	1	1	
2	210550	TUBE 916MM	1	1	1	
3	210961	TUBE 1145MM	2	2	2	
4	213407	TUBE 1354MM	1	1	1	
5	213408	TUBE 1351MM	2	2	2	
6	213388	TUBE 631MM	2	2	2	
7	213386	TUBE ATTACHEMENT CYLINDRE ASS 249MM	2	2	2	
8	213387	PLAQUE DE FERMETURE 34MM X 55MM	2	2	2	
9	213409	TUBE ATTACHEMENT CYLINDRE ASS 325MM	2	2	2	
10	213557	TUBE 1139MM	2	2		
10	213564	TUBE / AVEC UN COTE SABLE / 1139MM			2	
11	213410	PLAQUE DE RENFORT	1	1	1	
15	212466	SUPPORT DU BAS 2410MM / 133MM WIDE	1	1	1	
16	363998	SUPPORT, INF. SIEGE D'HOTESSE H	1	1		
20	282869	SUPPORT TIGE D'ARRET	2	2	2	
20	287943	SUPPORT TIGE D'ARRET	2	2	2	
21	287903	SUPP DE TIGE ARRET ASS (SOUDE)	2	2	2	
22	214479	ANGULAIRE	1	1	1	
23	214478	ANGULAIRE	1	1	1	
30	213314	SUPPORT (SOUDE)	1	1	1	
31	285688	GOUPILLE	1	1	1	
32	285704	SUPPORT	1	1	1	
33	213316	FIXATION	1	1	1	
34	211396	SUPPORT DU BAS 2410MM / 113.5MM WIDE	1	1	1	
34	212402	SUPPORT DU BAS 2410MM / 133MM WIDE À 7-0931	1	1	1	
34	485590	SUPPORT DU BAS 2410MM / 133MM WIDE De 7-0932	1	1	1	
35	211405	RENFORT 45MM X 692MM	1	1	1	
36	211324	SUPPORT EN "U" 864MM	1	1	1	
36	213435	SUPPORT EN "U" 871MM	1	1	1	
40	282491	SUPPORT (SOUDE)	1	1	1	
41	214518	SUPPORT DE FILTRE	1	1	1	
42	211396	SUPPORT DU BAS 2410MM / 113.5MM WIDE	1	1	1	
43	211405	RENFORT 45MM X 692MM	1	1	1	
44	285351	ATTACHE DE CYLINDRE ASS.		1		
45	287943	SUPPORT TIGE D'ARRET		1		
46	282988	SUPPORT	1	1	1	
51	171548	TUBE 1272MM	1	1	1	
52	212572	PLAQUE RENFORCEMENT / 134MM X 200MM	2	2	2	
53	212843	ATTACHEMENT CYLINDRE 326MM	2	2	2	
54	285667	SUPPORT	3	3	3	
55	212457	TUBE 1139MM	2	2	2	
56	212529	TUBE 608MM	2	2		

De 3-4417 À 8-1043		Date:07-2024	PAGE:HF-1893-00

STRUCTURE COMPARTIMENT BAGAGES

Numéro d'article	Pièces	Description	H3441	H3455	VIP455	NOTES
56	212996	TUBE 564MM			2	
57	212029	TUBE 248MM			2	
57	212997	TUBE 286MM	2	2		
58	212541	TUBE 2462MM SS	2	2	2	
58	212541	TUBE 2462MM SS À 3-4757	2	2	2	
58	212541	TUBE 2462MM SS De 4-4758	1	1	1	C
58	214920	TUBE 2562MM De 4-4758			1	S
59	213389	RENFORCEMENT ANGULAIRE 30MM X 64MM	AR	AR	AR	
60	212596	ANGULAIRE 100MM	1	1	1	
61	213179	TUBE ASS. / COTE TROTTOIR	1	1	1	
61	213180	TUBE ASS.	1	1	1	
62	171692	TUBE 932MM	1	1	1	
63	285399	ATTACHE DE CYLINDRE ASS.	2	2	2	
64	212522	ANGULAIRE 25MM x 65MM x 628MM / (WELDED) À 3-4757	2	2		
64	212522	ANGULAIRE 25MM x 65MM x 628MM / (WELDED) De 4-4758	1	1		
64	212999	ANGULAIRE DROIT / 25MM x 65MM x 628MM / (WELDED)			1	
64	213031	ANGULAIRE GAUCHE / 25MM x 65MM x 628MM / (WELDED)			1	
65	213012	SUPPORT / EN "W" (SOUDE) / 170MM SS			2	
65	212553	SUPPORT / EN "W" (SOUDE) / 206MM SS	2	2		
NS	212532	SUPPORT	2	2		
NS	213001	SUPPORT			2	
67	171954	SUPPORT DROIT	1	1	1	
67	171957	SUPPORT GAUCHE	1	1	1	
68	212531	SUPPORT / EN "T" (SOUDE) / 245MM SS	2	2	2	
69	213546	RENFORT	2	2	2	
70	212521	SUPPORT 45° (WELDED)648MM	2	2		
70	212998	SUPPORT 45° (WELDED)648MM			2	
71	215561	TUBE 196MM			1	V
71	215163	TUBE 156.5MM			1	V
72	215162	TUBE 306MM			1	H
73	215164	TUBE 499MM			1	H
74	215160	SUPPORT, ENTRETOISE VIP AVEC EXT.			1	H
75	214955	TUBE 262MM			1	H
76	215155	TUBE			1	H
77	215161	TUBE 970MM			1	H
80	**HF-1894-10**	**STRUCTURE COMPATIMENT SERVICE ARRIERE DROIT**				
81	**HF-1894-05**	**STRUCTURE COMPATIMENT SERVICE ARRIERE GAUCHE**				
81	**HF-1894-06**	**STRUCTURE EN ARRIERE AILE GAUCHE ARRIERE**				
82	**HF-1897-10**	**SOUS-CHASSIS ARRIERE**				
83	250851	RENFORT	1	1	1	
84	**HF-1891-00**	**STRUCTURE DU MUR DU BAS - BUS**				
85	215158	TUBE 1824MM De 4-4758	1	1		C

De 3-4417 À 8-1043		Date:07-2024	PAGE:HF-1893-00

STRUCTURE COMPARTIMENT BAGAGES

Numéro d'article	Pièces	Description	H3411	H3455	VIP455	NOTES
86	214843	TUBE 1168MM De 4-4758	1	1		C
86	214920	TUBE 2562MM De 4-4758			1	C
87	214914	TUBE 641MM De 4-4758	2	2		
88	215159	PLANCHER, CHAUFFE-EAU, AUT H De 4-4758	1	1		
NS	374322	ESPACEUR ASS. De 7-1004	1	1	1	A
100	**HF-1895-40**	**STRUCTURE - COQUILLE AVANT - BUS**				
100	**HF-1895-55**	**STRUCTURE - COQUILLE AVANT - SUSP. RIGIDE - V.I.P.**				
100	**HF-1895-60**	**STRUCTURE - COQUILLE AVANT - SUSP. INDEP. - V.I.P.**				
101	213796	PROFILE BAS VALISE 6594MM		2	2	
101	213798	PROFILE BAS VALISE 5348MM	2			
101	213657	PROFILE BAS VALISE 3297MM / SERVICE	AR	AR	AR	
102	213276	TUBE 6327MM		1	1	
102	213486	TUBE 5086MM	1			
103	212622	TUBE 2498MM		1	1	
104	230695	PLAQUE DE FERMETURE	2	2	2	
105	212683	TUBE 1474MM	2	2		
106	212717	TUBE 1517MM	1	1		
107	213363	SUPPORT ANGULAIRE 702MM	2	2	2	
108	211411	SUPPORT	2	2	2	
109	213354P	SUPPORT (SOUDE) 1265MM x 582MM	1	1	1	
110	212682	TUBE 1426MM	1	1	1	
111	213832	TUBE 1226MM	1	1	1	
		A) POUR UNE AMILIORATION DU PRODUIT NOUS SUGGÉRONS DE PLACER CETTE PIÈCE SOUS LE CHAUFFE EAU DES VÉHICULES ANTÉRIEURS				
		C) COTE TROTTOIR				
		H) AVEC PORTE BAGAGES AVEC PENTURE POUR RALLONGE ESCAMOTABLE				
		S) COTE RUE				
		V) AVEC PORTE BAGAGES "VANTARE" AVEC PENTURE POUR RALLONGE ESCAMOTABLE				

De 3-4417 À 8-1043		Date:07-2024	PAGE:HF-1894-00
STRUCTURE ARRIERE			

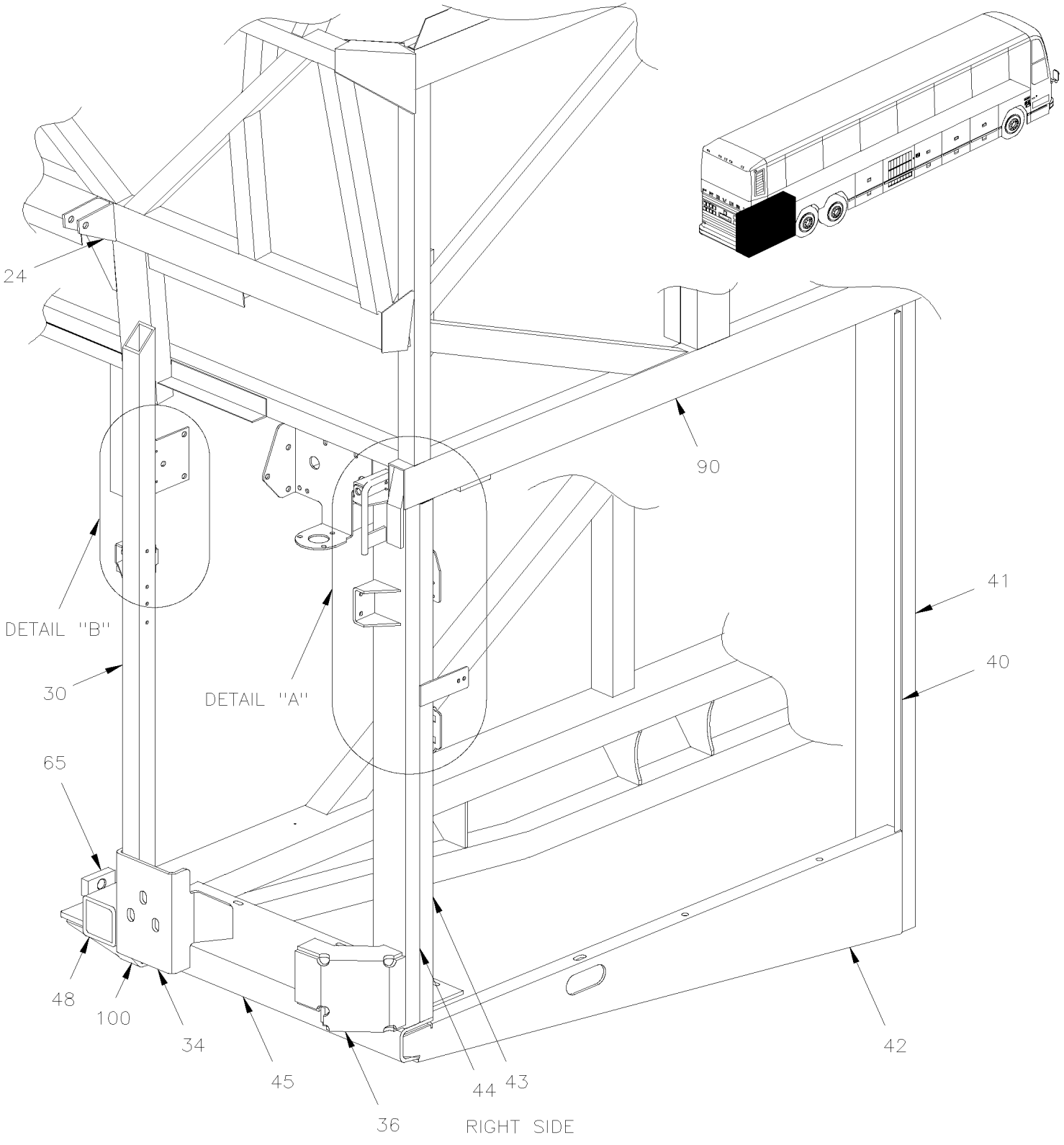

De 3-4417 À 8-1043		Date:07-2024	PAGE:HF-1894-00
STRUCTURE ARRIERE			

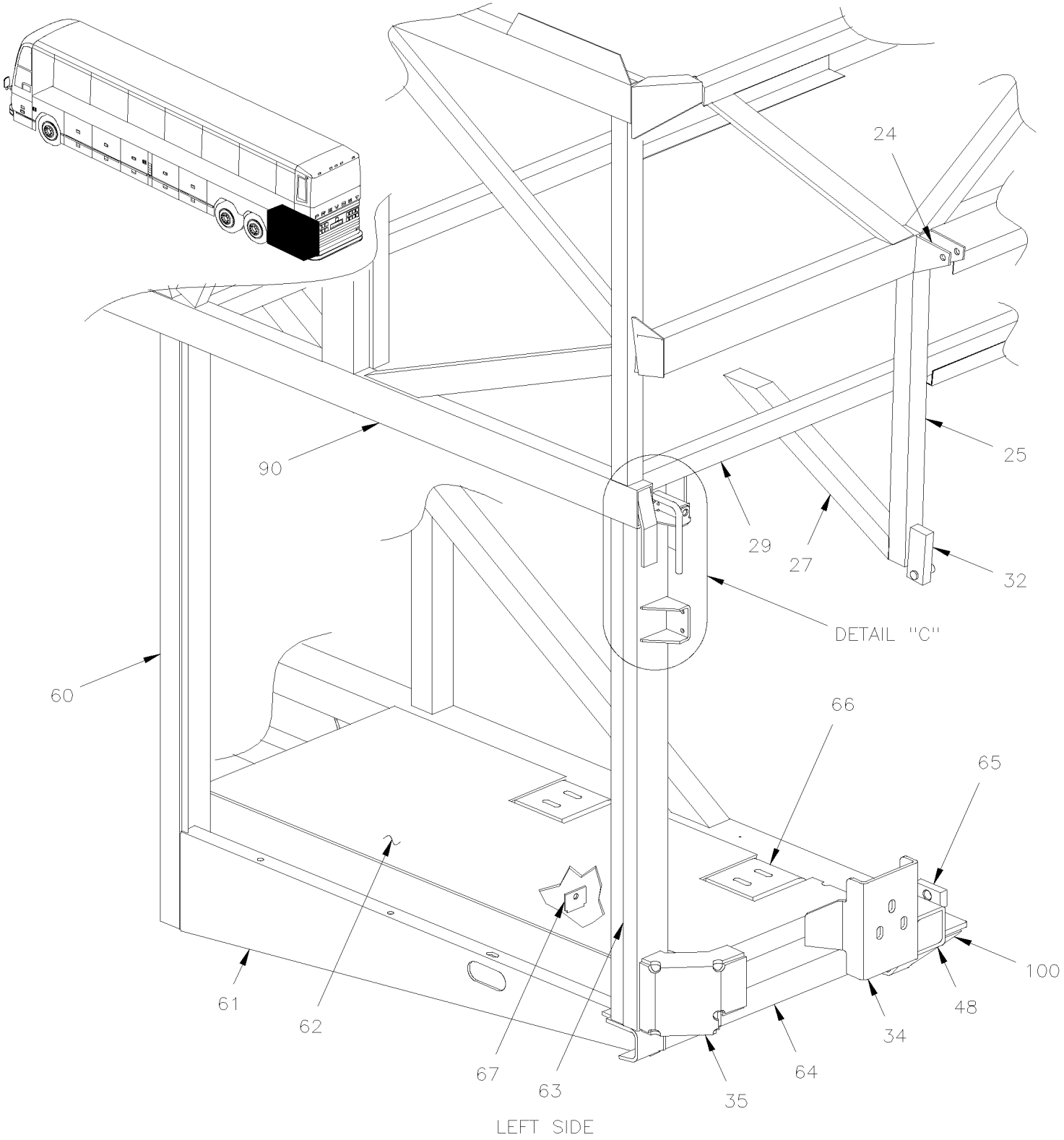

De 3-4417 À 8-1043		Date:07-2024	PAGE:HF-1894-00
STRUCTURE ARRIERE			

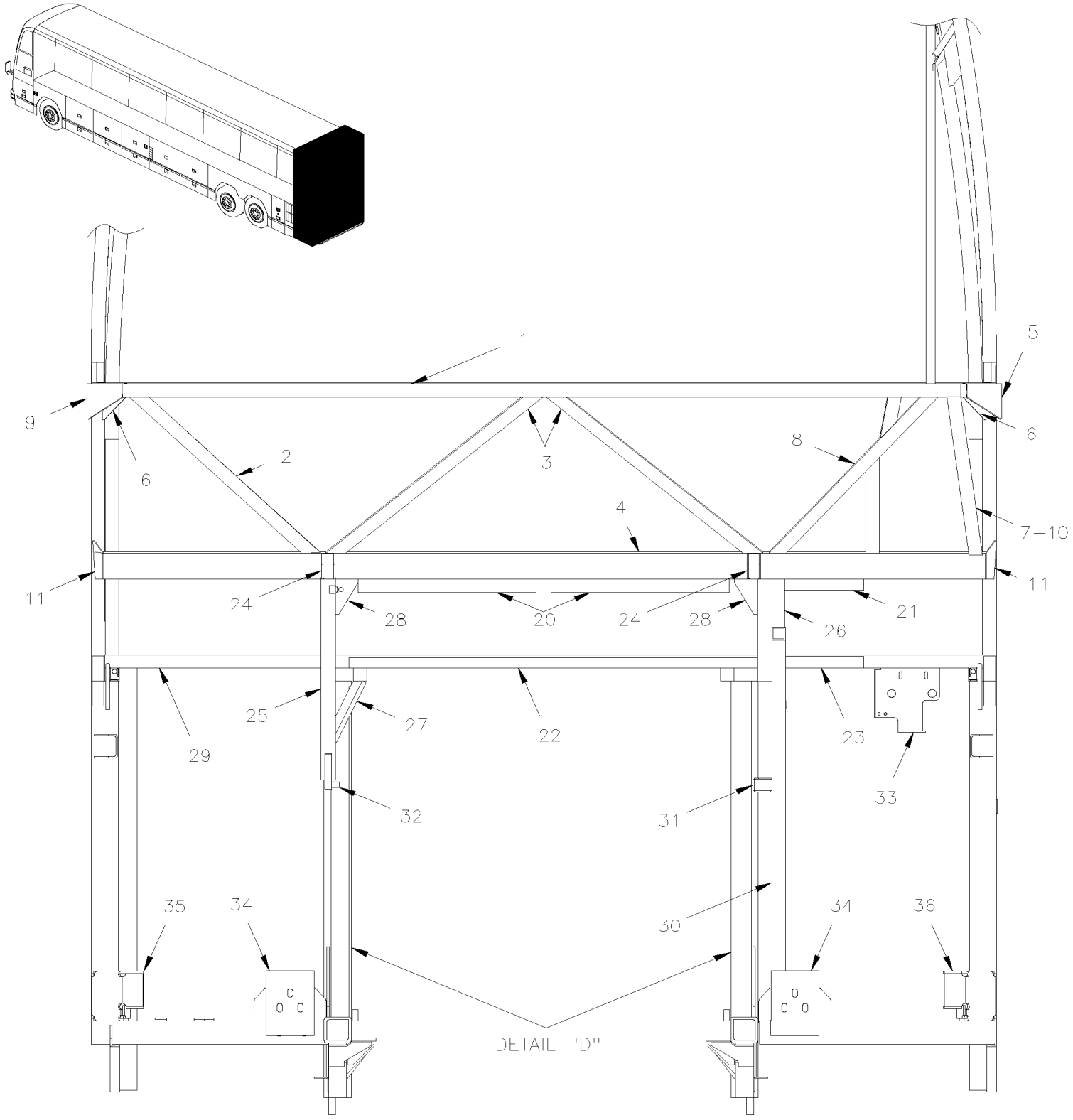

De 3-4417 À 8-1043		Date:07-2024	PAGE:HF-1894-00
STRUCTURE ARRIERE			

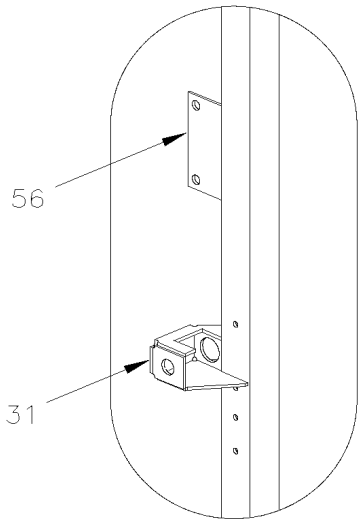

DETAIL "B"

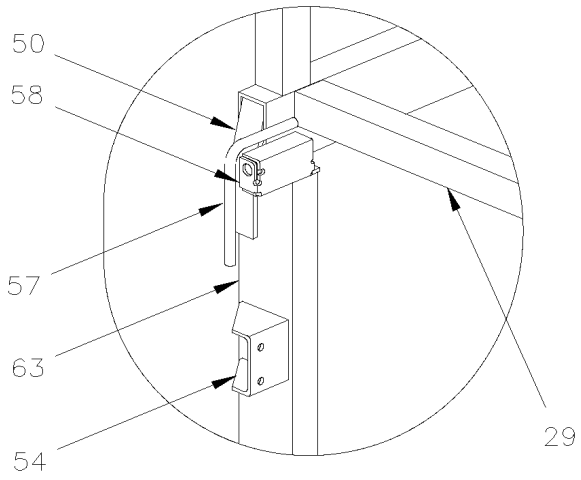

DETAIL "C"

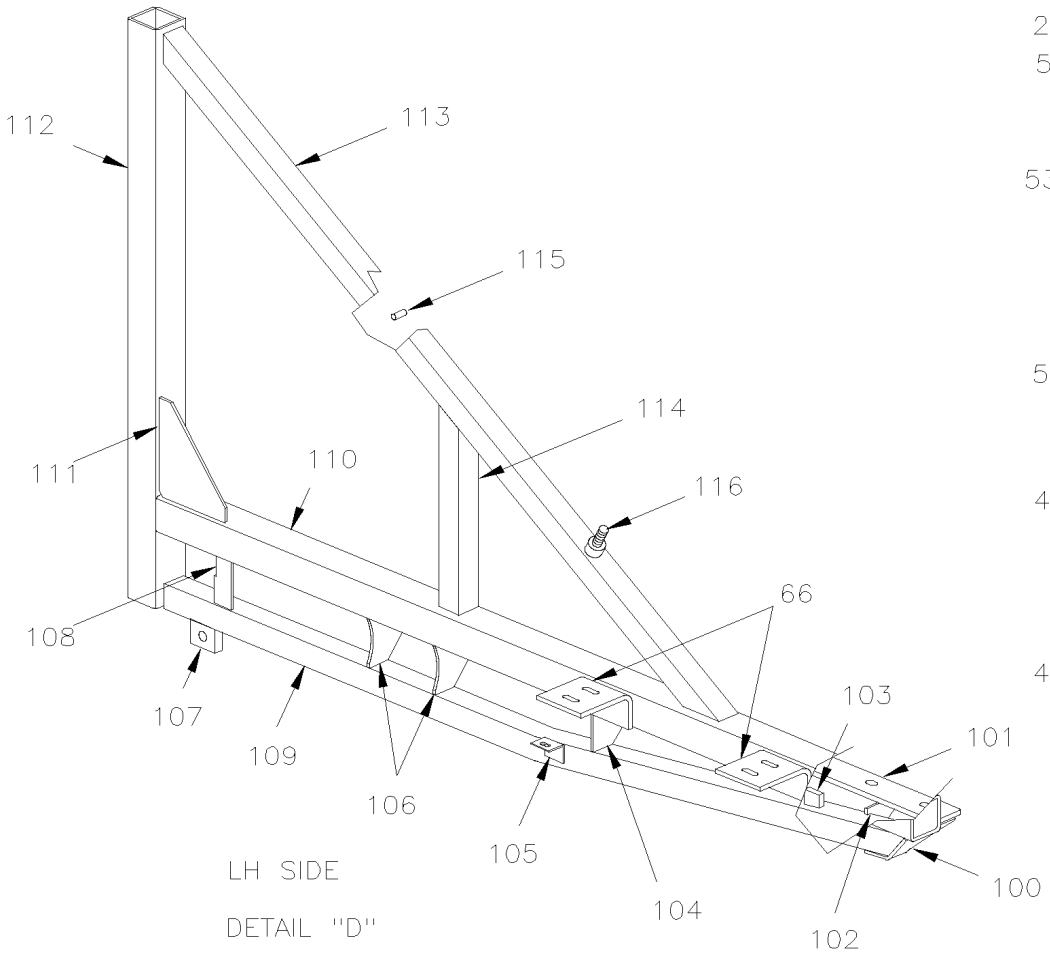

LH SIDE

DETAIL "D"

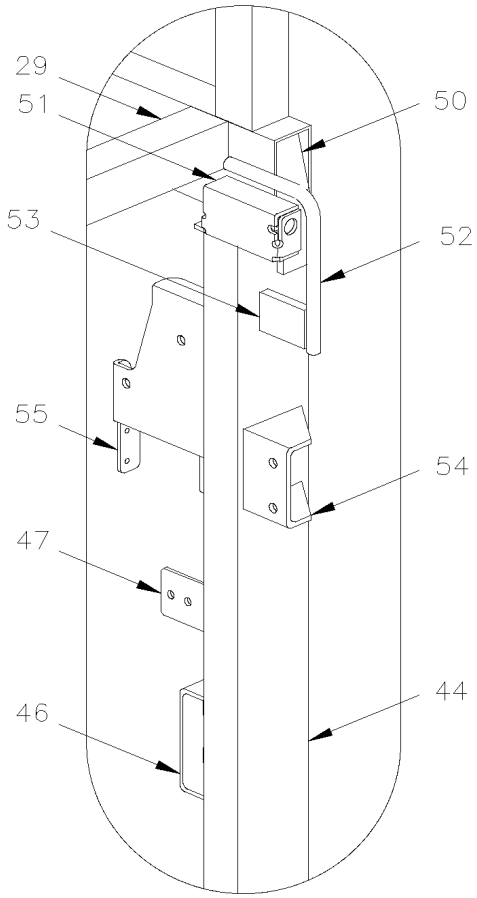

DETAIL "A"

De 3-4417 À 8-1043		Date:07-2024	PAGE:HF-1894-00

STRUCTURE ARRIERE

Numéro d'article	Pièces	Description	H3411	H3455	VIP455	NOTES
	Call order desk	ENTRETOISE ARR. ASS.	1	1	1	P
	Call order desk	ENTRETOISE ARR. ASS.	1	1	1	P
1	270984	. TUBE DU HAUT	1	1	1	
2	270812	. TUBE	1	1	1	
3	270813	. TUBE	2	2	2	
4	270973	. TUBE	1	1	1	
5	270981	. TRANSITION ARRIERE DROITE	1	1	1	
6	270982	. RENFORT	2	2	2	
7	270817	. TUBE	1	1	1	
8	270818	. TUBE	1	1	1	
9	270983	. TRANISTION ARR. DROITE	1	1	1	
10	270980	. PANNEAU ARR. DR.	1	1	1	
11	270985	. PLAQUE	2	2	2	
20	211715	SUPPORT 500MM	1	1	1	
21	212200	SUPPORT 500MM	2	2	2	
22	212173	SUPPORT 1181MM	1	1	1	
23	212172	SUPPORT 222MM	1	1	1	
24	284746	SUPPORT DE FIXATION ASS WELDED TO STRUCTURE	2	2	2	
25	213747	TUBE	1	1	1	
26	212182	TUBE	1	1	1	
NS	212183	RENFORT	1	1	1	
27	212190	RENFORT	1	1	1	
28	211432	SUPPORT	2	2	2	
29	211434	TUBE 2460MM	1	1	1	
30	212181	TUBE	1	1		
30	212611	TUBE			1	
31	213285	ATTACHE	1	1	1	
32	214215	ATTACHE	1	1	1	
33	214602	ATTACHE	1	1		
34	214652	SUPPORT DE PARE-CHOC / (WELDED AT STRUCTURE)	2	2	2	
34	219761	SUPPORT DE PARE-CHOCS ARR. WELDED TO STRUCTURE	2	2		R
35	212662	ATTACHE / (WELDED AT STRUCTURE)			1	
36	212660	ATTACHE / (WELDED AT STRUCTURE)			1	
40	212785	SUPPORT	1	1	1	
41	**HF-1894-10**	**STRUCTURE COMPATIMENT SERVICE ARRIERE DROIT**				
42	212814	RENFORT COTE DROIT	1	1	1	
43	212474	SUPPORT	1	1	1	
44	211292P	ENS. TUYAUX ET SUPPORTS À 3-4757	1	1	1	A
44	211292P	ENS. TUYAUX ET SUPPORTS À 3-4757	1	1	1	
44	215068	TUBE De 4-4758 À 5-0167	1	1	1	
. NS	5001337	. ECROU INSERTION FL HEX M8-1.25 0.5-3.0 Z050 De 4-4758 À 5-0167	2	2	2	
44	215601	TUBE De 5-0167	1	1	1	

De 3-4417 À 8-1043		Date:07-2024	PAGE:HF-1894-00

STRUCTURE ARRIERE

Numéro d'article	Pièces	Description	H3411	H3455	VIP455	NOTES
. NS	5001337	. ECROU INSERTION FL HEX M8-1.25 0.5-3.0 Z050 De 5-0167	2	2	2	
. NS	5001344	. ECROU INSERTION FL HEX M6-1.0 0.5-3.0 SS De 5-0167	2	2	2	
45	214000	RENFORT	1	1		
45	214001	RENFORT			1	
46	211863	FIXATION WELDED TO STRUCTURE	1	1	1	
47	219043	SUPPORT	1	1	1	
47	219044	SUPPORT ALARME	1	1	1	
48	212596	ANGULAIRE 100MM	2	2	2	
50	213257	RENFORT	2	2	2	
51	212246	GUIDE DROIT WELDED TO STRUCTURE	1	1	1	
52	283036	TUYAU GUIDE DROIT WELDED TO STRUCTURE	1	1	1	
53	211594	SUPPORT GUIDE TUBE SOUDE A LA STRUCTURE / 36MMX 50MM	2	2	2	
54	283327	SUPPORT	2	2	2	
55	213267	FIXATION	1	1	1	
56	213288	ATTACHE	1	1	1	
57	283038	TUBE GUIDE GAUCHE WELDED TO STRUCTURE	1	1	1	
58	212245	GUIDE GAUCHE WELDED TO STRUCTURE À 3-4757	1	1	1	
58	214691	GUIDE GAUCHE WELDED TO STRUCTURE De 4-5758	1	1	1	
60	**HF-1894-05**	**STRUCTURE COMPATIMENT SERVICE ARRIERE GAUCHE**				
61	213751	PANNEAU DE PLANCHER RADIATEUR À 3-4757	1	1	1	
61	214685	PANNEAU DE PLANCHER RADIATEUR De 4-4758 À 4-4831	1	1	1	
61	215374	PANNEAU DE PLANCHER RADIATEUR De 4-4832	1	1	1	
NS	212573	SUPPORT	1	1	1	
NS	214848	ATTACHE EXTENSION SILENCIEUX De 4-4758	1	1	1	
NS	215133	TIGE DE RENFORCEMENT De 4-4758	1	1	1	
62	213750	SUPPORT, PLANCHER RADIATEUR À 3-4757	1	1	1	
62	214688	SUPPORT, PLANCHER RADIATEUR De 4-4758 À 4-4831	1	1	1	
62	215401	SUPPORT, PLANCHER RADIATEUR De 4-4832	1	1	1	
63	212349	TUBE À 3-4757	1	1	1	
63	214690	TUBE De 4-4758	1	1	1	
64	212323	RENFORT	1	1	1	
65	212489	ATTACHE BERCEAU MOTEUR	2	2	2	
66	212598	SUPPORT À 3-4757	2	2	2	
66	172723	SUPPORT De 4-4758	2	2	2	
67	212573	SUPPORT	1	1	1	
90	**HF-1891-00**	**STRUCTURE DU MUR DU BAS - BUS**				
100	171809	RENFORT	1	1	1	
101	172537	TUBE	1	1	1	
102	172538	RENFORT DE TOIT	1	1	1	
102	171812	RENFORT DE TOIT	1	1	1	
103	171810	FIXATION	1	1	1	
104	171546	RENFORT	1	1	1	

De 3-4417 À 8-1043		Date:07-2024	PAGE:HF-1894-00

STRUCTURE ARRIERE

Numéro d'article	Pièces	Description	H3411	H3455	VIP455	NOTES
105	212329	FIXATION	1	1	1	
106	171561	RENFORT	2	2	2	
107	171849	FIXATION	1	1	1	
108	212362	FIXATION	1	1	1	
109	171560	PATIN	1	1	1	
110	171559	TUBE	1	1	1	
111	171636	RENFORT	1	1	1	
112	171557	TUBE	1	1	1	
113	171551	TUBE	1	1	1	
114	171550	TUBE	1	1	1	
115	5001146	VIS A TETE HEXAGONAL M5-0.8x20 SS BK	2	2	2	
116	380360	GOUJON MISE A LA TERRE 1/2-13	1	1	1	
		A) INCLUS ITEMS 44-46-47-51-52-53 & 54				
		R) AVEC L'OPTION PARE CHOC "ROMEO RIM"				
		P) CONTACTER LE BUREAU DE PRISE DE COMMANDE				

De 3-4417 À 3-4757		Date:07-2024	PAGE:HF-1894-05
STRUCTURE COMPATIMENT SERVICE ARRIERE GAUCHE			

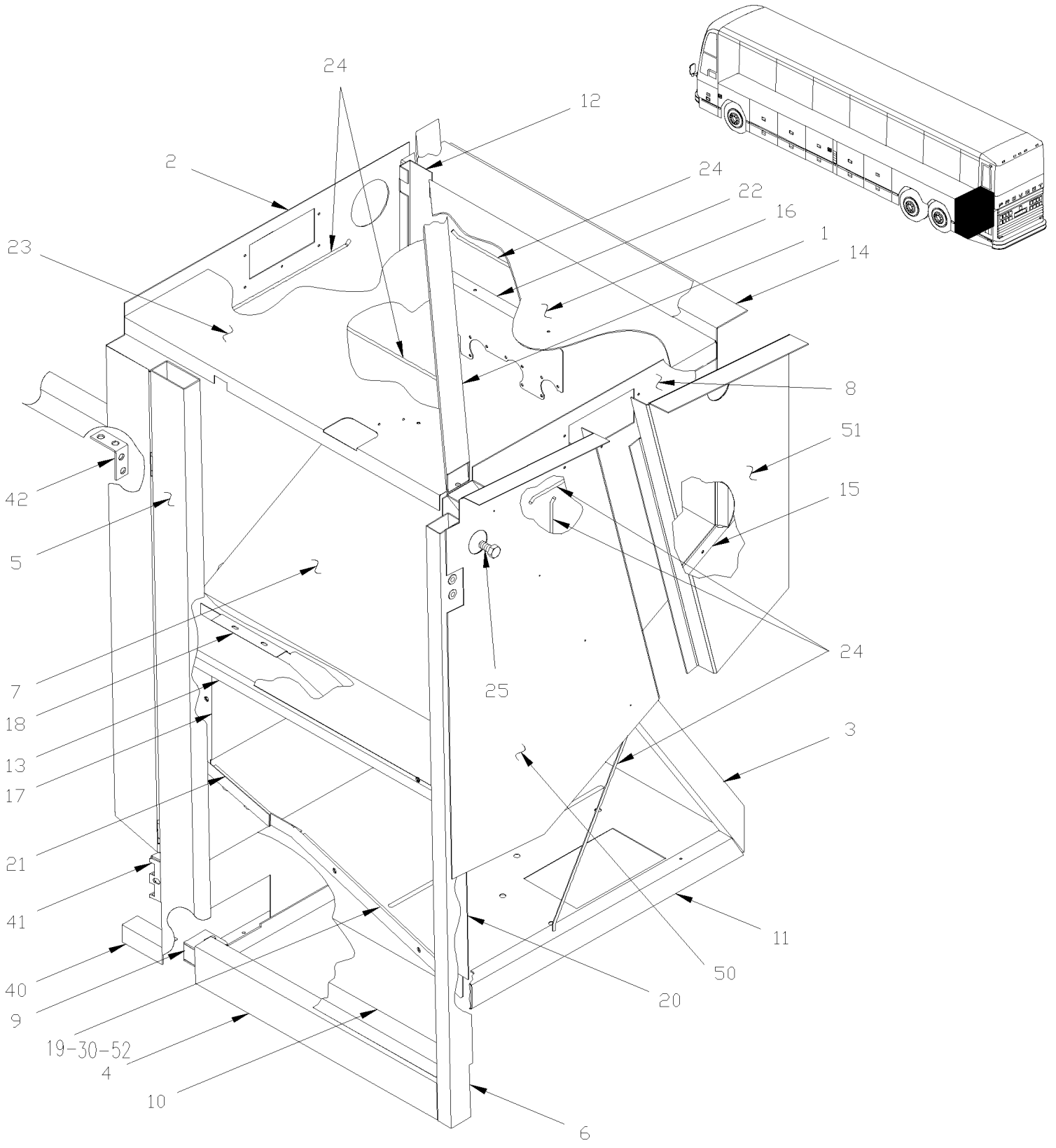

De 3-4417 À 3-4757		Date:07-2024	PAGE:HF-1894-05

STRUCTURE COMPATIMENT SERVICE ARRIERE GAUCHE

Numéro d'article	Pièces	Description	H3411	H3455	VIP45	NOTES
1	212407	TUBE	1	1	1	
2	214359	TOLE ARR DROITE COMPT BATT	1	1	1	
2	214358	TOLE ARR DROITE COMPT BATT / W SMALL A/C SYSTEM			1	
3	212326	TUYAU	1	1	1	
4	212313	TUBE	1	1	1	
5	213179	TUBE ASS. / COTE TROTTOIR	1	1	1	
6	212436	TUBE ARRIÈRE	1	1	1	
7	213424	PANNEAU COSSE ARR. B.A.	1	1	1	
8	212364	PANNEAU DROIT	1	1	1	
8	213787	PANNEAU DROIT / W SMALL A/C SYSTEM			1	
9	212354	SUPPORT À 3-4607	1	1	1	
9	215032	SUPPORT De 3-4608	1	1	1	
10	214531	PANNEAU PLANCHER	1	1	1	
11	212488	TUBE	1	1	1	
12	212451	MOULURE ARRIERE GAUCHE	1	1	1	
13	212415	MOULURE AVANT	1	1	1	
14	214565	PANNEAU CENTRAL INFERIEUR	1	1	1	
15	212452	MOULURE DROITE	1	1	1	
16	212480	PANNEAU	1	1	1	
17	214344	ATTACHE 330MM	1	1	1	
18	214345	ATTACHE 704MM	1	1	1	
19	214347	ATTACHE 550MM	1	1	1	
20	214346	ATTACHE 368MM	1	1	1	
21	212031	ANGULAIRE 150MM	1	1	1	
22	381812	SUPPORT	1	1	1	
23	212479	PANNEAU	1	1	1	
24	212655	ATTACHE / SOUDE (POUR ATTACHER) / 373MM x 11MM DEEP	1	1	1	
25	5001330	VIS A TETE HEXAGONAL 1/2-13x1 SS	1	1	1	
NS	5001354	GOUJON SOUDE SANS CERAMIQUE M6-1.0X20 SS	2	2	2	
30	482451	COUVERT ASS. / WATER HEATER	1	1	1	
. NS	482450	. COUVERT / WATER HEATER	1	1	1	
. NS	506003	. RUBAN ADH1 CC POL 3/16"x3/4"x40' / GREY 2520X	AR	AR	AR	
30	483318	COUVERT / AVEC CHAUFFAGE "ESPAR" 103,000 B.T.U. & "PROHEAT" 80,000 B.T.U.	1	1	1	
NS	5001302	VIS DE SERRAGE A MAIN EPAULEMENT 1/4-20x3/4 SS	6	6	6	
NS	500411	RONDELLE PLATE .260x.697x.050 SS	6	6	6	
NS	214400	ECROU RESSORT EN "U" 1/4-20 .064-.125 YC	6	6	6	
. NS	500837	. ECROU RESSORT EN "U" 1/4-20 .064-.125	1	1	1	
40	212596	ANGULAIRE 100MM	1	1	1	
41	285667	SUPPORT	1	1	1	
42	213389	RENFORCEMENT ANGULAIRE 30MM X 64MM	1	1	1	
50	213797	PANNEAU			1	B
50	212366	PANNEAU LATERAL GAUCHE	1	1	1	A

De 3-4417 À 3-4757		Date:07-2024	PAGE:HF-1894-05

STRUCTURE COMPATIMENT SERVICE ARRIERE GAUCHE

Numéro d'article	Pièces	Description	H3411	H3455	VIP455	NOTES
51	212542	PANNEAU LATERAL DROIT	1	1	1	A
52	**HF-1879-50**	**PORTE DE SERVICE ARRIERE - COTE GAUCHE**	1	1	1	
		A) UTILISE AVEC GROS SYSTEME A/C				
		B) UTILISE AVEC PETIT SYSTEME A/C				

De 4-4758 À 8-1043		Date:07-2024	PAGE:HF-1894-06
STRUCTURE EN ARRIERE AILE GAUCHE ARRIERE			

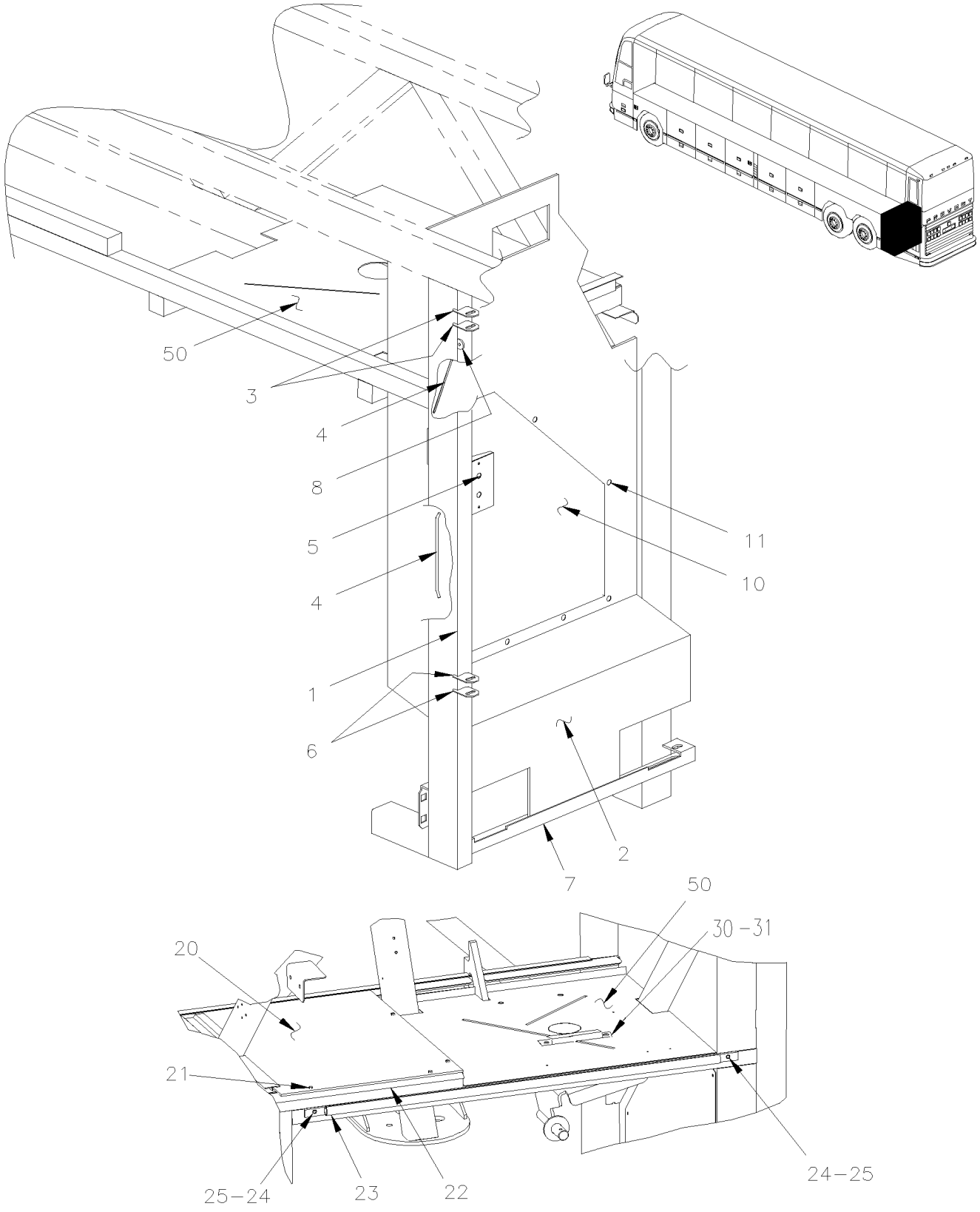

De 4-4758 À 8-1043		Date:07-2024	PAGE:HF-1894-06

STRUCTURE EN ARRIERE AILE GAUCHE ARRIERE

Numéro d'article	Pièces	Description	H3411	H3455	VIP455	NOTES
1	214687	TUBE	1	1	1	
2	215354	PANNEAU, AILE ARRIERE GAUCHE ASS.	1	1	1	
. NS	Call order desk	. PANNEAU STRUCTURE ARR. GAUCHE	1	1	1	P
3	288098	ATTACHE, BRAS PANTOGRAPHE HAUT STR H3	2	2	2	
4	212655	ATTACHE / SOUDE (POUR ATTACHER) / 373MM x 11MM DEEP	2	2	2	
5	288059	SUPPORT DU RECEPTACLE PORTE RAD (STRUCT)	1	1	1	
6	288099	ATTACHE, BRAS PANTOGRAPHE BAS STR H3	2	2	2	
7	215035	SUPPORT EN "C" 631MM	1	1	1	
8	215357	SUPPORT BUTEE D'ARRET FORME "D"	1	1	1	
10	460453	PLAQUE, TRAPPE D'ACCES	1	1	1	
11	955269	VIS A TETE HEXAGONAL M6-1.0x12 G8.8 ZG603	11	11	11	
12	955920	RONDELLE FREIN FENDUE 6.5x11.5x1.6 ZP	11	11	11	
20	470448	PANNEAU COTE De 4-4705 À 4-4705		1		
20	460457	PANNEAU FAUSSE AILE 675MM X 458MM De 4-4758	1	1		
21	500526	VIS AUTOTARAUDEUSE TETE HEX EPAULEMENT #12x3/4 N500 De 4-4758	10	10		
22	460447	JOINT ETANCHÉITÉ EPDM 1470MM De 4-4758	1	1		
22	460076	JOINT ETANCHÉITÉ EPDM 1470MM	1	1		
23	460454	JOINT D'ETANCHEITE 1090MM À 5-0230	1	1		
23	460493	JOINT D'ETANCHEITE 1090MM De 5-0231	1	1		
23	460670	JOINT D'ETANCHEITE 1090MM	1	1		
23	460686	JOINT D'ETANCHEITE 1090MM	1	1		
24	500157	RONDELLE PLATE .125x.375x.032 SS De 4-4858	AR	AR		
25	504339	RIVET AVEUGLE TETE BOMBE OUVERT 1/8x3/8 SS De 4-4758	AR	AR		
30	374322	ESPACEUR ASS.	2	2	2	A
31	500069	VIS A TETE HEXAGONAL M8-1.25x16 G10.9 DP	4	4	4	
NS	5001341	RONDELLE PLATE 8.4x17.0x1.6 SS	4	4	4	
NS	5001161	RONDELLE FREIN FENDUE 8.1x14.8x2.0 SS-304	4	4	4	
NS	5001188	ECROU HEX M8-1.25 SS	4	4	4	
50	**HF-1893-00**	**STRUCTURE COMPARTIMENT BAGAGES**				
		A) POUR UNE AMILIORATION DU PRODUIT NOUS SUGGÉRONS DE PLACER CETTE PIÈCE SOUS LE CHAUFFE EAU DES VÉHICULES ANTÉRIEURS				
		P) CONTACTER LE BUREAU DE PRISE DE COMMANDE				

De 3-4417 À 8-1043		Date:07-2024	PAGE:HF-1894-10
STRUCTURE COMPATIMENT SERVICE ARRIERE DROIT			

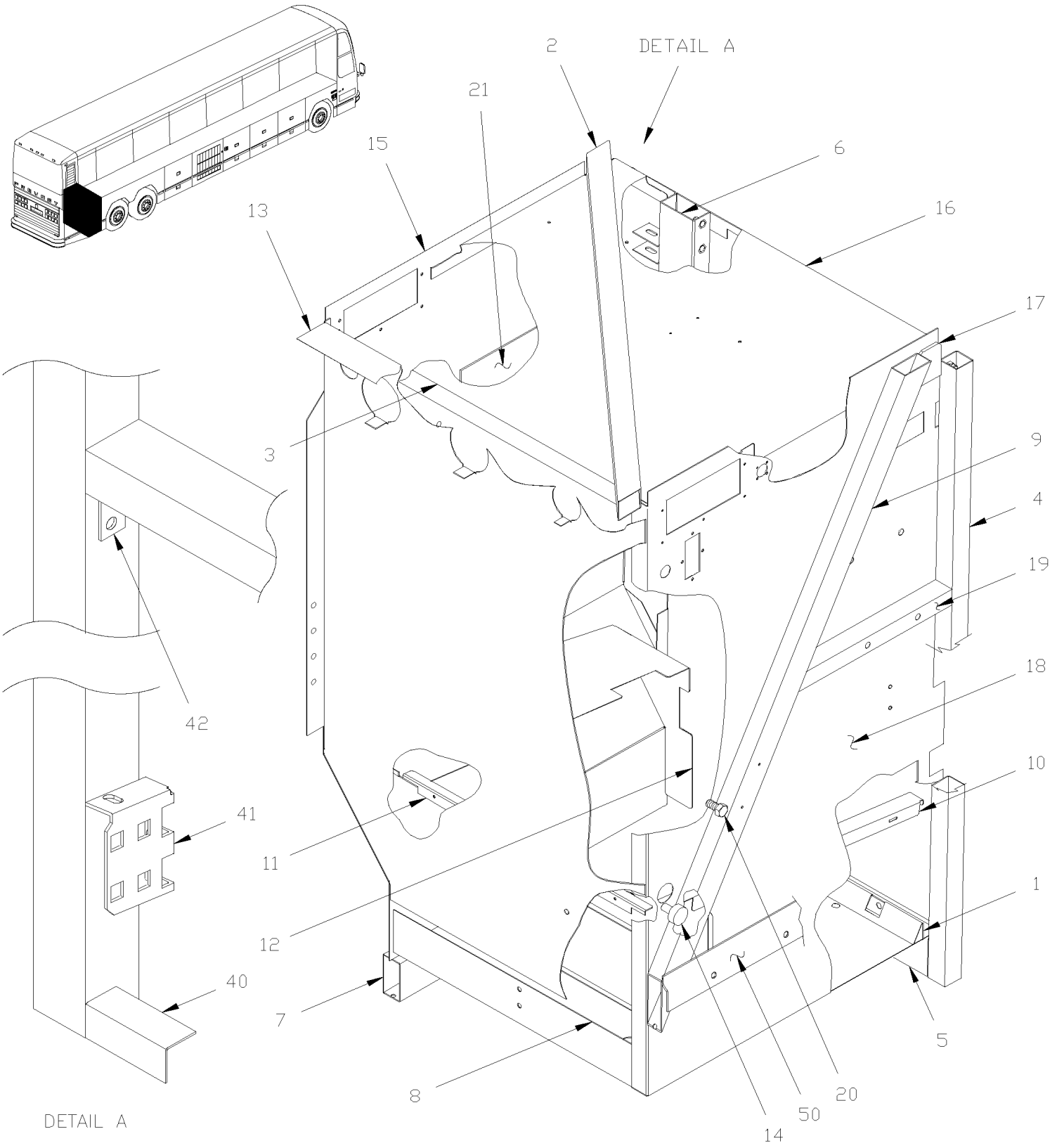

De 3-4417 À 8-1043		Date:07-2024	PAGE:HF-1894-10

STRUCTURE COMPATIMENT SERVICE ARRIERE DROIT

Numéro d'article	Pièces	Description	H3411	H3455	VIP455	NOTES
1	212657	SUPPORT À 3-4453	1	1	1	
1	214781	SUPPORT, CACHE BATTERIE / TO FIX BATTERY COVER De 3-4454	2	2	2	
NS	214536	ANGULAIRE CACHE-BATTERIES 200MM De 3-4454	1	1	1	
2	212407	TUBE	1	1	1	
3	212478	PANNEAU	1	1	1	
4	213194	TUBE ARRIÈRE	1	1	1	
. NS	213193	. ATTACHE DE CYLINDRE ASS.	1	1	1	
4	215453	TUBE ARRIÈRE De 6-0436			1	
5	212313	TUBE	1	1	1	
6	213180	TUBE ASS.	1	1	1	
6	215600	TUBE ASS. / COTE TROTTOIR De 6-0436			1	
7	212325	TUBE, STRUCTURE COMPLETE H À 3-4607	1	1	1	
7	215036	TUBE, STRUCTURE COMPLETE H De 3-4608	1	1	1	
8	212359	PANNEAU PLANCHER À 3-4453	1	1	1	
8	214780	PANNEAU PLANCHER De 3-4454	1	1	1	
9	212412	TUYAU	1	1	1	
10	212659	SUPPORT	1	1	1	
11	212658	SUPPORT	1	1	1	
12	213185	PANNEAU	1	1	1	
13	213187	PANNEAU CENTRAL DR.	1	1	1	
14	380360	GOUJON MISE A LA TERRE 1/2-13	1	1	1	
15	214522	TOLE ARR DROITE COMPT BATT	1	1	1	
15	214523	TOLE ARR DROITE COMPT BATT / W/W.C.L. "ST & ST" À 3-4757	1	1		
15	214892	TOLE ARR DROITE COMPT BATT / W/W.C.L. "ST & ST" De 4-4758 À 5-0167	1	1		
15	215455	TOLE ARR DROITE COMPT BATT / W/W.C.L. "ST & ST" De 5-0168 À 6-0335	1	1		
15	214524	TOLE ARR DROITE COMPT BATT / W SMALL A/C SYSTEM			1	
16	213294	PANNEAU	1	1	1	
16	212816	PANNEAU / W/W.C.L. "ST & ST" À 5-0167	1	1		
16	215637	PANNEAU / W/W.C.L. "ST & ST" De 5-0168 À 6-0335	1	1		
16	215606	PANNEAU De 5-0168 À 7-0969		1		
16	216267	PANNEAU De 7-0970		1		
NS	328171	CAPET ASS. 1½" x 1½ TUBE De 5-0168		1		
17	213295	RENFORT	1	1	1	
17	212815	RENFORT / W/W.C.L. "ST & ST"	1	1		
18	213170	PANNEAU DROIT	1	1	1	
18	213215	PANNEAU DROIT / W/W.C.L.	1	1		
18	213785	PANNEAU DROIT / W SMALL A/C SYSTEM			1	
19	213169	PLAQUE D'ATTACHE,WCL AMOVIBLE ASS.(SOUDE / W/W.C.L. "RICON"		1		
20	5001330	VIS A TETE HEXAGONAL 1/2-13x1 SS	1	1	1	
21	065096	SUPPORT CHARGEUR A BATTERIE	1	1		
40	212596	ANGULAIRE 100MM	1	1	1	
41	285667	SUPPORT	1	1	1	

De 3-4417 À 8-1043		Date:07-2024	PAGE:HF-1894-10

STRUCTURE COMPATIMENT SERVICE ARRIERE DROIT

Numéro d'article	Pièces	Description	H3411	H3455	VIP455	NOTES
42	213389	RENFORCEMENT ANGULAIRE 30MM X 64MM	1	1	1	
50	212787	ATTACHE ASS.	1	1	1	

De 3-4417 À 8-1043		Date:07-2024	PAGE:HF-1894-20
PANNEAUTAGE ARRIERE HAUT			

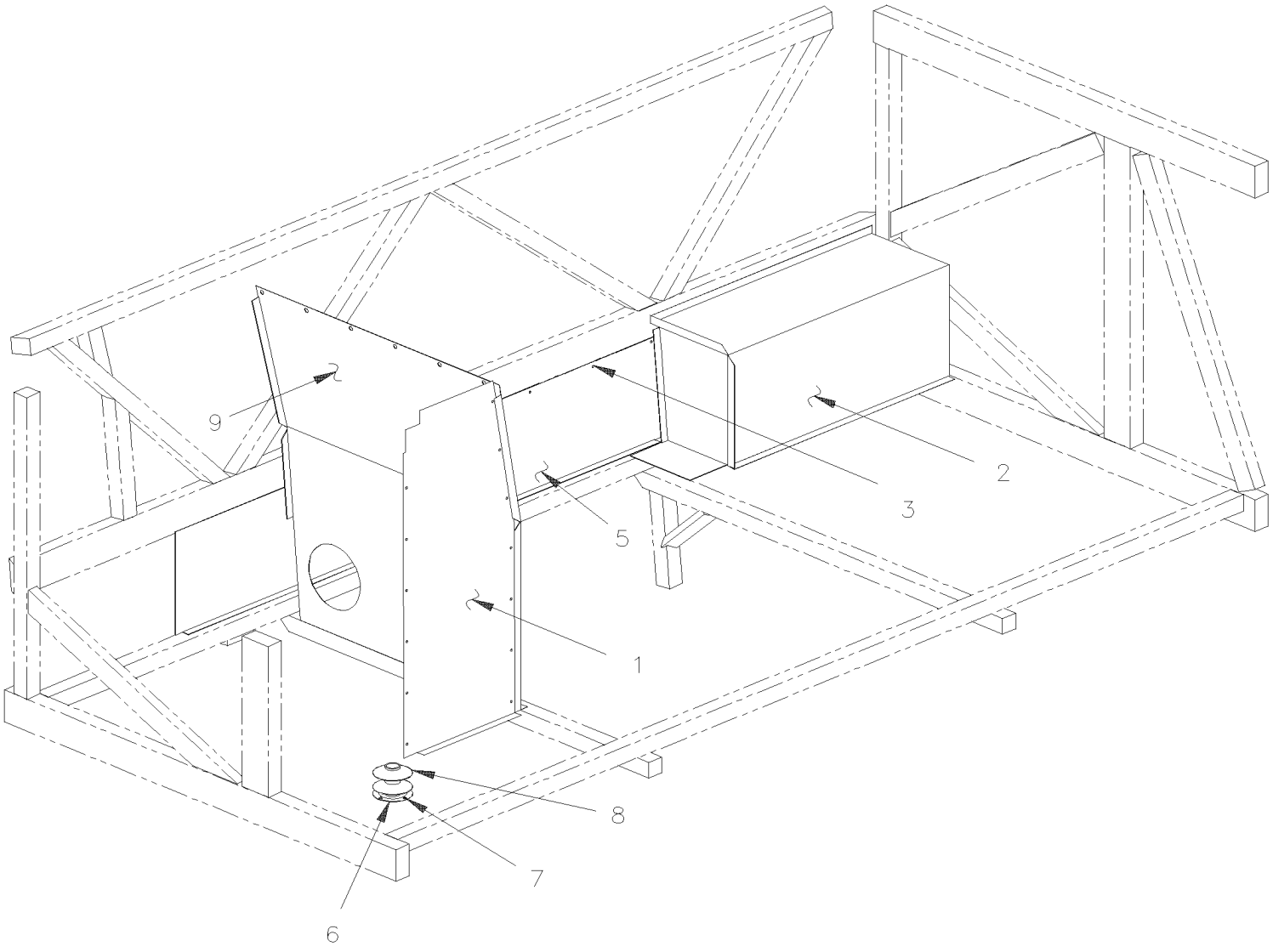

De 3-4417 À 8-1043		Date:07-2024	PAGE:HF-1894-20

PANNEAUTAGE ARRIERE HAUT

Numéro d'article	Pièces	Description	H3411	H3455	VIP455	NOTES
1	481669	TOLE DE COTE	1	1	1	
2	482195	BANQUETTE ARR. ASS.	1	1	1	
3	504488	RIVET "MAGNA-LOK" TETE BOMBE 3/16x17/64 SS	AR	AR	AR	
3	504347	RIVET AVEUGLE TETE BOMBE OUVERT 3/16x1/4 AL	AR	AR	AR	
NS	680096	SCELLANT BUTYL ALUM / GRIS / 310ml CARTRIDGE	AR	AR	AR	
5	481668	TOLE ARRIERE	1	1	1	
6	020375	BAGUE DE RETENUE 57MM I.D. x 82MM O.D. SS À 3-4757	1	1	1	
6	382028	BAGUE DE RETENUE 67MM I.D. x 90MM O.D. SS De 4-4758	1	1	1	
7	500120	VIS AUTOTARAUDEUSE TETE BOMBE PHILLIPS #6x1/2 SS	4	4	4	
8	504526	PROTECTEUR ACCORDEON / 1 1/4" I.D. x 3 1/4" x 2 5/8" À 3-4757	1	1	1	
8	504707	PROTECTEUR ACCORDEON / 2 1/2" I.D. x 3 7/8" x 2 5/8" De 4-4758	1	1	1	
9	481665	TOLE AVANT	1	1	1	

De 3-4417 À 8-1043		Date:07-2024	PAGE:HF-1895-00
STRUCTURE AVANT			

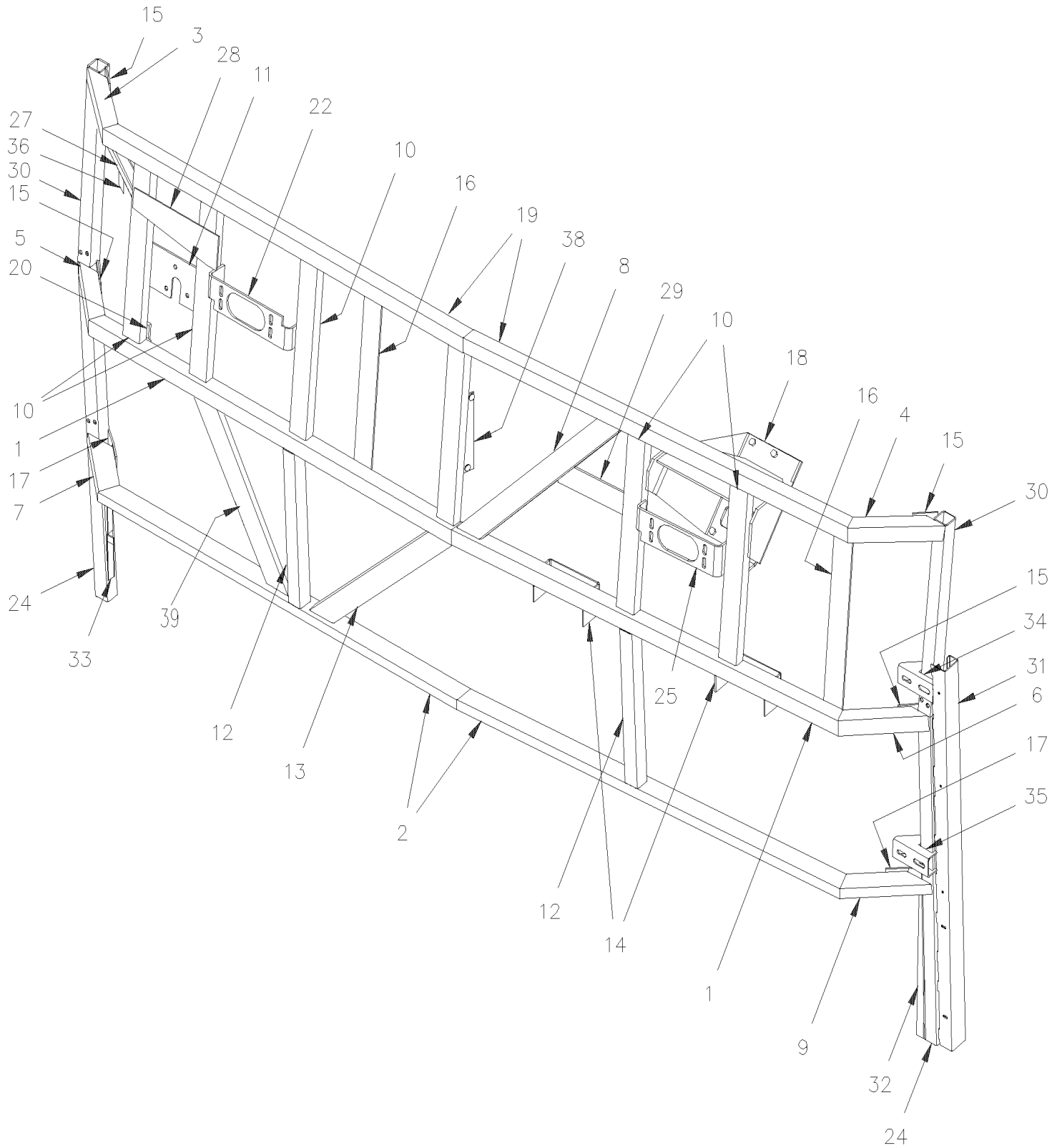

De 3-4417 À 8-1043		Date:07-2024	PAGE:HF-1895-00

STRUCTURE AVANT

Numéro d'article	Pièces	Description	H3411	H3455	VIP455	NOTES
	251164	STRUC. AVANT H3-45 V.I.P.	1	1		
	251165	STRUC. AVANT H3-45 V.I.P.			1	
1	250845	. TUBE	2	2	2	
2	250846	. TUBE 1062MM	2	2	2	
3	250863	. TUBE	1	1	1	
4	250864	. TUBE	1	1	1	
5	250865	. TUBE	1	1	1	
6	250866	. TUBE	1	1	1	
7	250847	. TUBE	1	1	1	
8	250867	. TUBE	1	1	1	
9	250848	. TUBE	1	1	1	
10	250976	. TUBE	5	5	5	
11	285322	. SUPPORT	1	1	1	
12	250664	. TUBE	2	2	2	
13	250862	. TUBE	1	1	1	
14	250934	. SUPPORT TABLEAU BORD AUTO.	2	2	2	
15	250851	. RENFORT	4	4	4	
16	250942	. SUPPORT TABLEAU BORD AUTO.	2	2	2	
17	250852	. RENFORT	2	2	2	
18	161072	. SUPPORT COLONNE DIRECTION ASS.	1	1	1	
NS	502737	. VIS A TETE HEXAGONAL M6-1.0x25 SS BK	4	4	4	
19	250853	. TUBE	2	2	2	
20	250967	. SUPPORT TABLEAU BORD AUTO.	1	1	1	
22	250741	. SUPPORT (WELDED AT STRUCTURE)	1	1	1	
24	250875	. TUBE	2	2	2	
25	250742	. SUPPORT (WELDED AT STRUCTURE)	1	1	1	
27	211729	. TUBE	1	1	1	
28	250791	. RENFORT	1	1	1	
29	250937	. SUPPORT TABLEAU BORD AUTO.	1	1	1	
30	250874	. TUBE	2	2	2	
31	285325	SUPPORT ANGULAIRE	1	1	1	
32	250870	SUPPORT ANGULAIRE	1	1		
33	250871	SUPPORT ANGULAIRE	1	1	1	
34	285332	SUPPORT DU HAUT	1	1	1	
35	285323	SUPPORT DU BAS	1	1	1	
36	250971	SUPPORT	1	1	1	
38	250964	TUBE ASS.	1	1	1	
. NS	250976	. TUBE	1	1	1	
. NS	250956	. PLAQUE DE FIXATION DE LA RAMPE	1	1	1	
NS	250882	ANGULAIRE			1	
39	251210	TUBE	1	1	1	

De 3-4417 À 8-1043		Date:07-2024	PAGE:HF-1895-10
STRUCTURE PLANCHER AVANT - SUSP. RIGIDE			

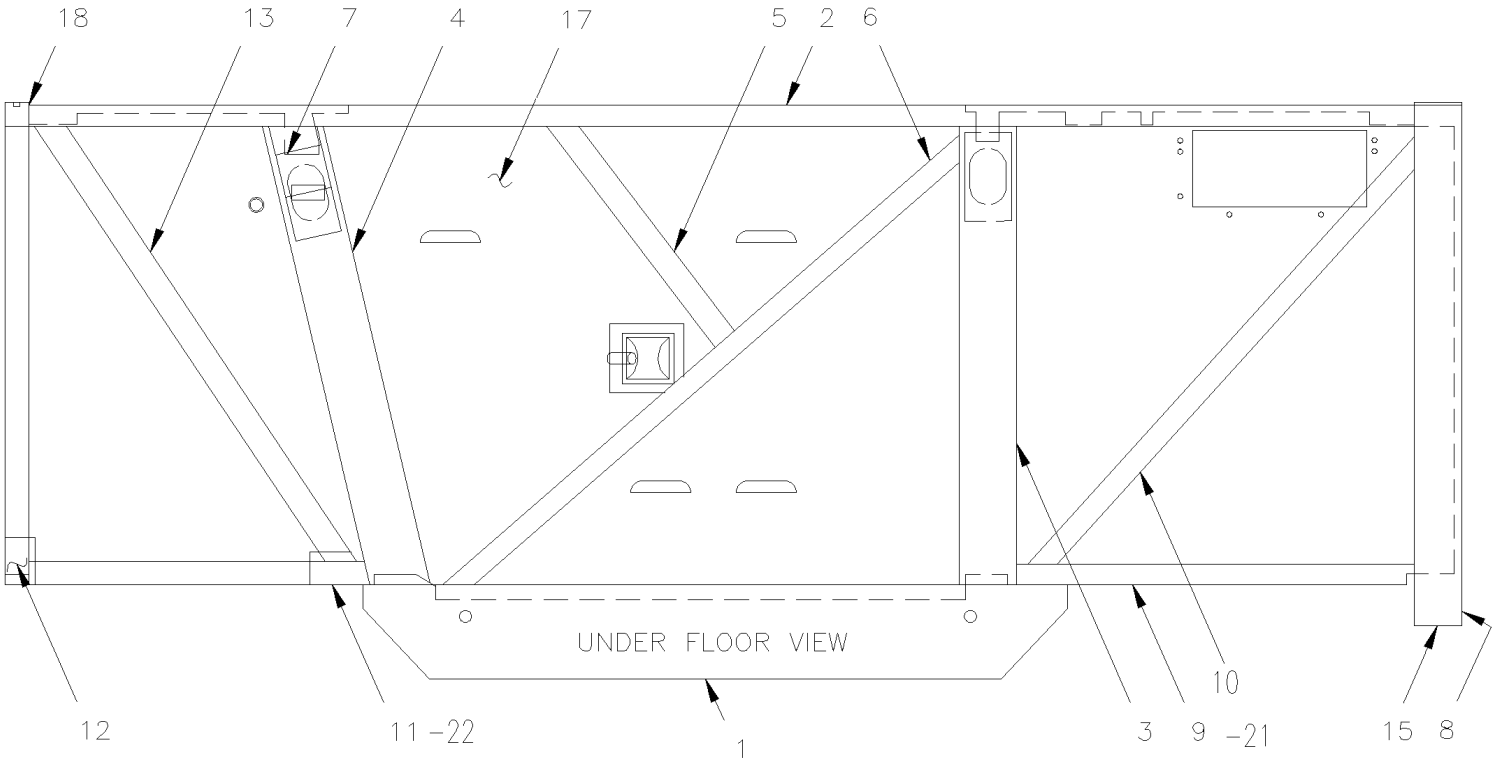

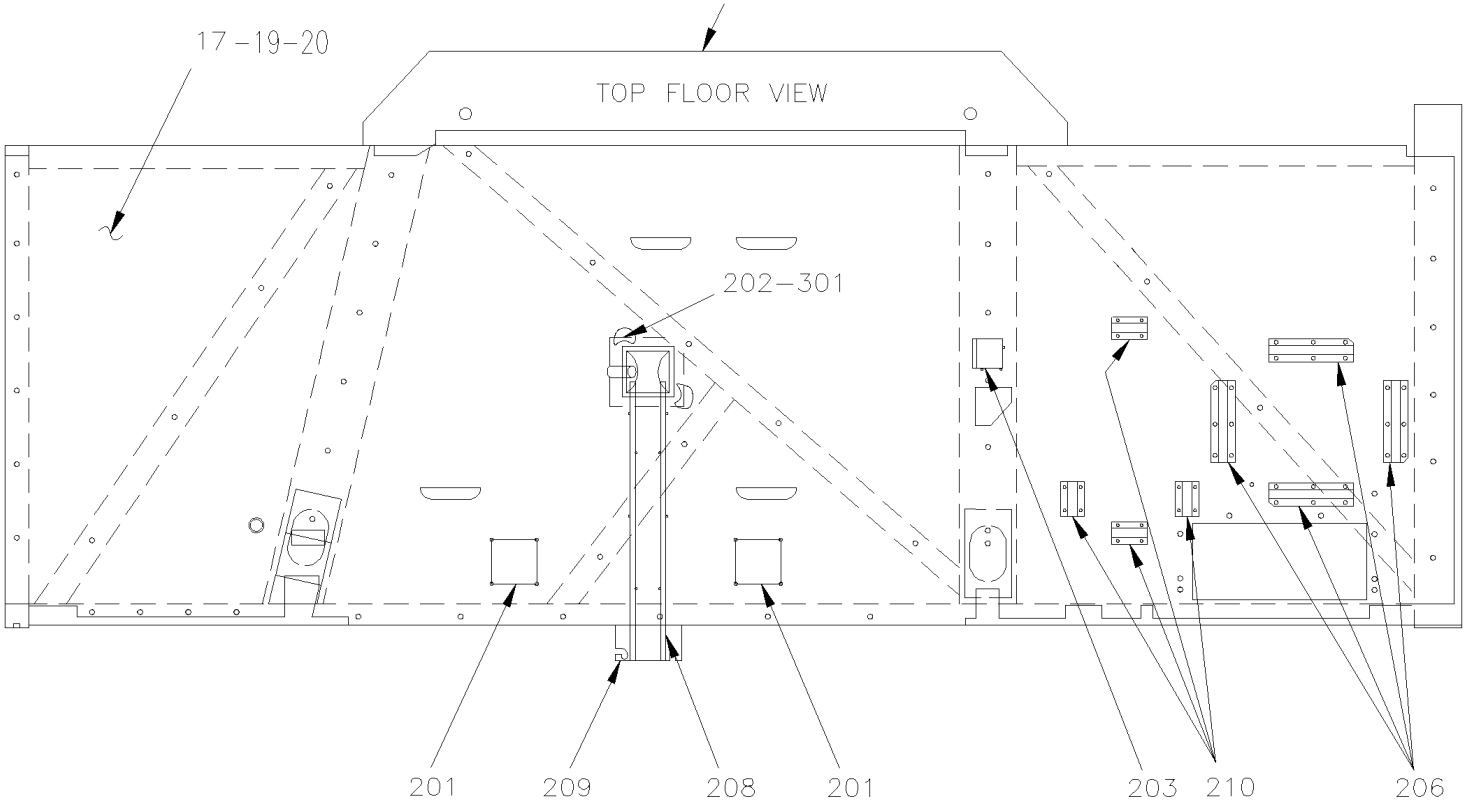

De 3-4417 À 8-1043		Date:07-2024	PAGE:HF-1895-10

STRUCTURE PLANCHER AVANT - SUSP. RIGIDE

Numéro d'article	Pièces	Description	H3411	H3455	VIP45	NOTES
	173122	STRUC,PLANCHER A/TOLE ASS V5	1	1		
	172497	. STRUCTURE DE PLANCHER ASS. H3	1	1		A
1	171529	. . RENFORT INFERIEUR	1	1		
2	170911	. . TUBE	1	1		
3	171418	. . RENFORT	1	1		
4	171415	. . RENFORT	1	1		
5	171109	. . TUBE	1	1		
6	171108	. . TUBE	1	1		
7	171419	. . CROCHET DE REMORQUAGE	1	1		
8	171767	. . TUBE 900MM	1	1		
9	210766	. . RENFORT	1	1		
10	210764	. . RENFORT	1	1		
11	210767	. . RENFORT	1	1		
12	171637	. . TUBE	1	1		
13	210769	. . RENFORT	1	1		
15	230695	. . PLAQUE DE FERMETURE	2	2		
17	214273	. . PANNEAU DE FOND	1	1		B
18	260120	. . PLAQUE, FERMETURE / TUBE 33MM x 33MM	1	1		
19	350668	. . PANNEAU, ISOLANT	1	1		
20	326206	. . PANNEAU, ISOLANT	1	1		
21	460611	. . SUPPORT / DEFLECTEUR D'AIR De 3-4679	1	1		
22	460610	. . SUPPORT / DEFLECTEUR D'AIR De 3-4679	1	1		
201	150187	. . ESPACEUR	2	2		
202	240023	. . MINI-GALLEY DRAIN	1	1		
203	150188	. . ARRET DE SURETE	1	1		
206	309048	. . SUPPORT, RESERVOIR LAVE VITRE	1	1		
208	211638	. . TIGE	2	2		
209	212927	. . PLAQUE-PNEU DE SECOUR	1	1		
210	300563	SUPPORT, RESERVOIR LAVE PHARE De 6-0560	4	4	4	
		A) N'INCLUS PAS ITEM #17 à 22 et de 200 à 210				
		B) PANNEAU DU BAS EN UNE PIECE				

De 3-4417 À 8-1043		Date:07-2024	PAGE:HF-1895-20
STRUCTURE PORTE D'ENTREE			

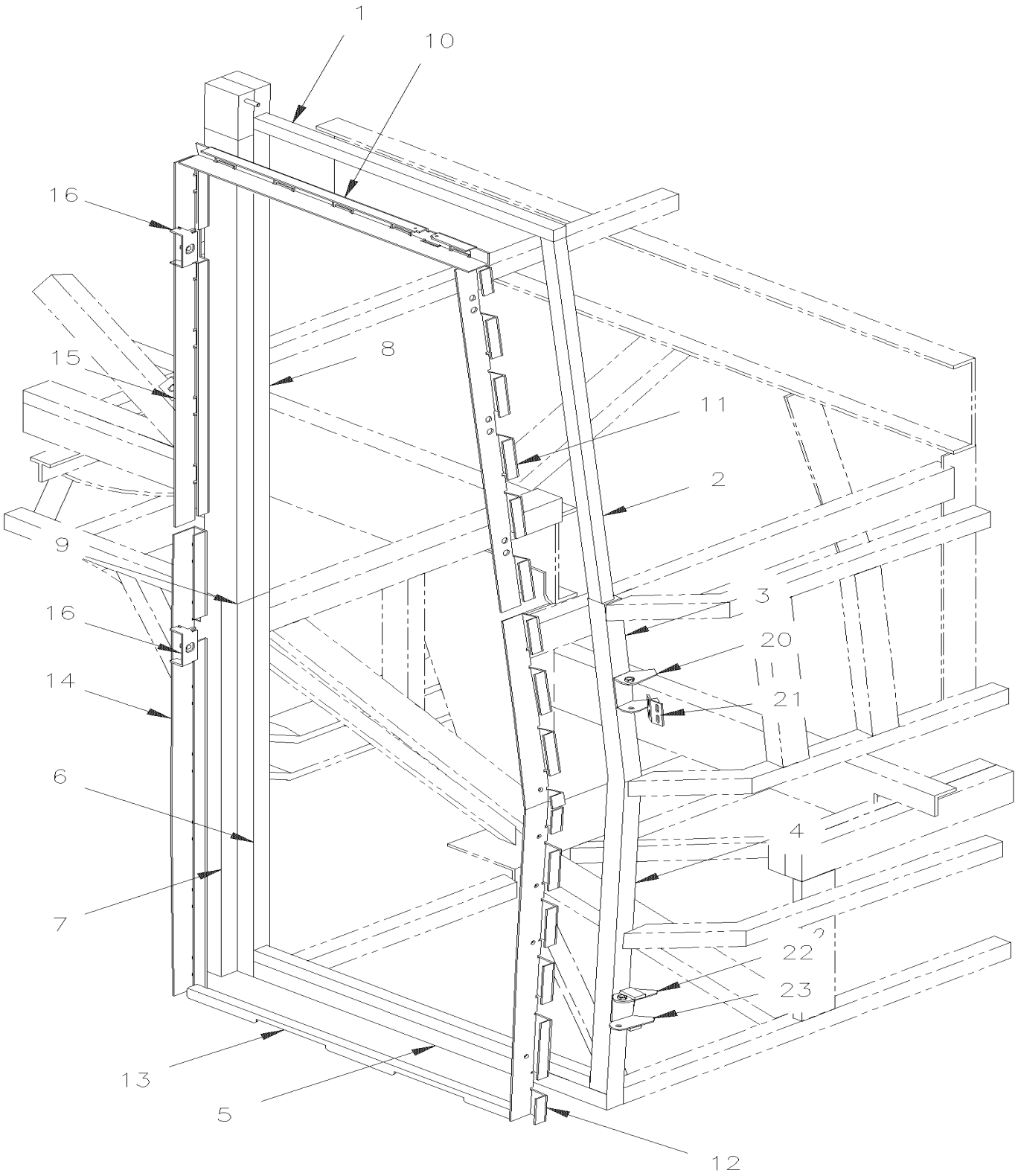

De 3-4417 À 8-1043		Date:07-2024	PAGE:HF-1895-20

STRUCTURE PORTE D'ENTREE

Numéro d'article	Pièces	Description	H3411	H3455	VIP45	NOTES
	214427	PORTE ENTREE ASS.H345/VEH:2864) SERVICE	1	1		B
	216838	PORTE ENTREE ASS.H345/VEH:2864) SERVICE			1	
1	251196	TUBE 644MM	1	1	1	
2	251195	TUBE 857MM	1	1	1	
3	250874	TUBE	1	1	1	
4	250875	TUBE	1	1	1	
5	171637	TUBE	1	1	1	
NS	214554P	TUBE ASS	1	1	1	A
. NS	211730	. TUBE	1	1	1	A
. NS	260120	. PLAQUE, FERMETURE / TUBE 33MM x 33MM	1	1	1	A
. NS	210832	. TUBE	1	1	1	A
. NS	211731	. PANNEAU DE FINITION	1	1	1	A
. NS	230695	. PLAQUE DE FERMETURE	1	1	1	A
7	210832	TUBE	1	1	1	
8	270595P	POTEAU AVANT DR ASS.	1	1	1	
9	231465	RACCORD 33MM X 33MM / (WELDED)	1	1	1	
9	231466	RACCORD 33MM X 68MM / (WELDED)	1	1	1	
10	211970	PARTIE SUP. DU CADRE	1	1		
10	211723	PARTIE SUP. DU CADRE			1	
11	213153	PARTIE SUP. DU CADRE	1	1	1	
12	216258	PARTIE SUP. DU CADRE	1	1	1	
13	214075	PARTIE SUP. DU CADRE	1	1	1	
14	214115	PARTIE SUP. DU CADRE	1	1		
14	213199	PARTIE SUP. DU CADRE			1	
15	213151	PARTIE SUP. DU CADRE			1	
15	213664	PARTIE SUP. DU CADRE	1	1		
16	211757	ASSEMBLE DU GUIDE			2	
20	211984	SUPPORT DE PENTURE ASS.	1	1	1	
21	211987	PLAQUE EN "V" 48MM X 57MM 45°	1	1	1	
22	211992	PLAQUE	4	4	4	
23	211983	SUPPORT DE PENTURE ASS.	1	1	1	
		A) INCLUS ITEMS 6 & 7				
		B) INCLUS ITEMS 1, 2, 3, 4, 10, 11, 12, 14, 15, 20, 21, 22 & 23				

De 3-4417 À 8-1043		Date:07-2024	PAGE:HF-1895-30
STRUCTURE DU HAUT AVANT			

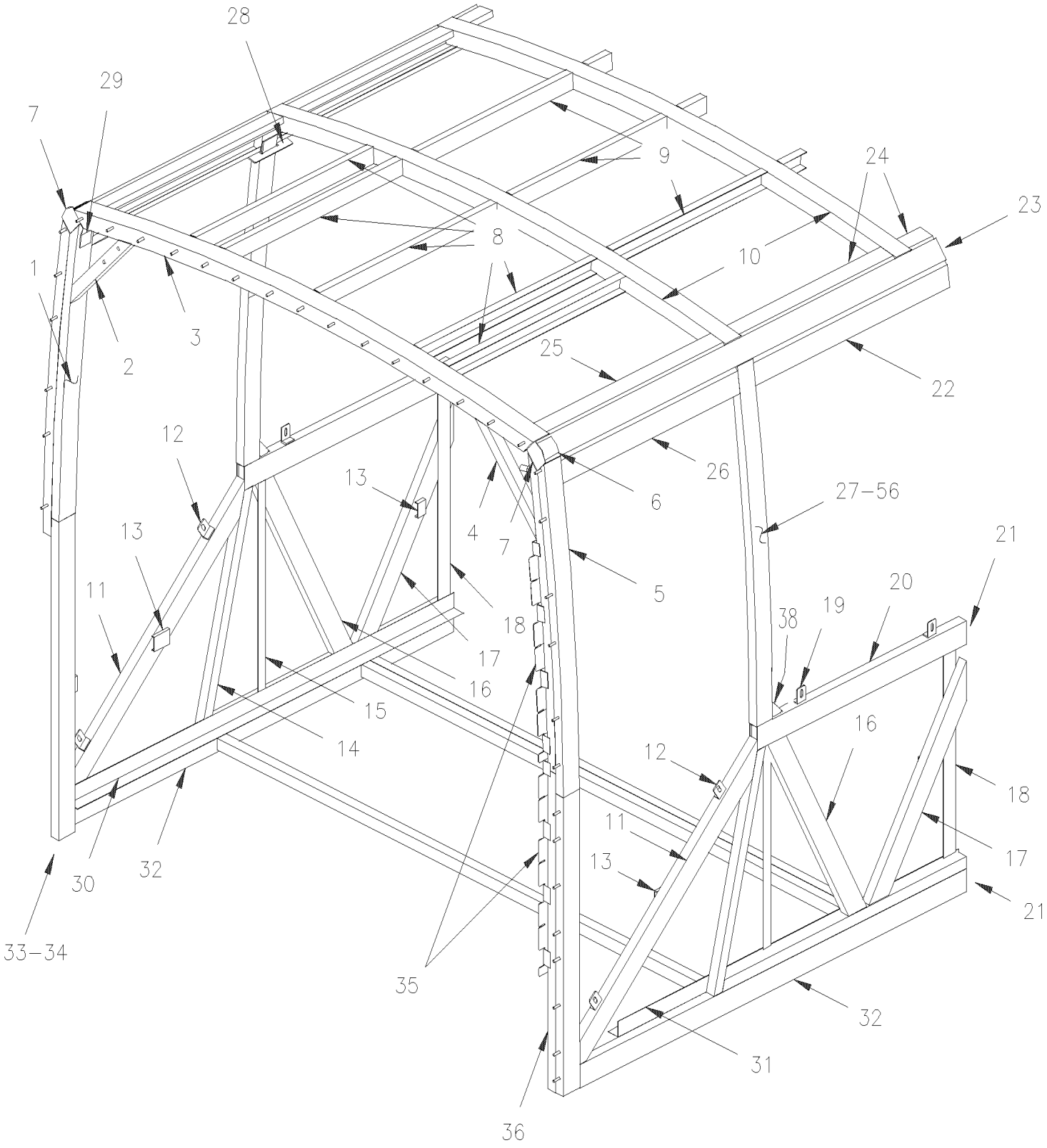

De 3-4417 À 8-1043		Date:07-2024	PAGE:HF-1895-30
STRUCTURE DU HAUT AVANT			

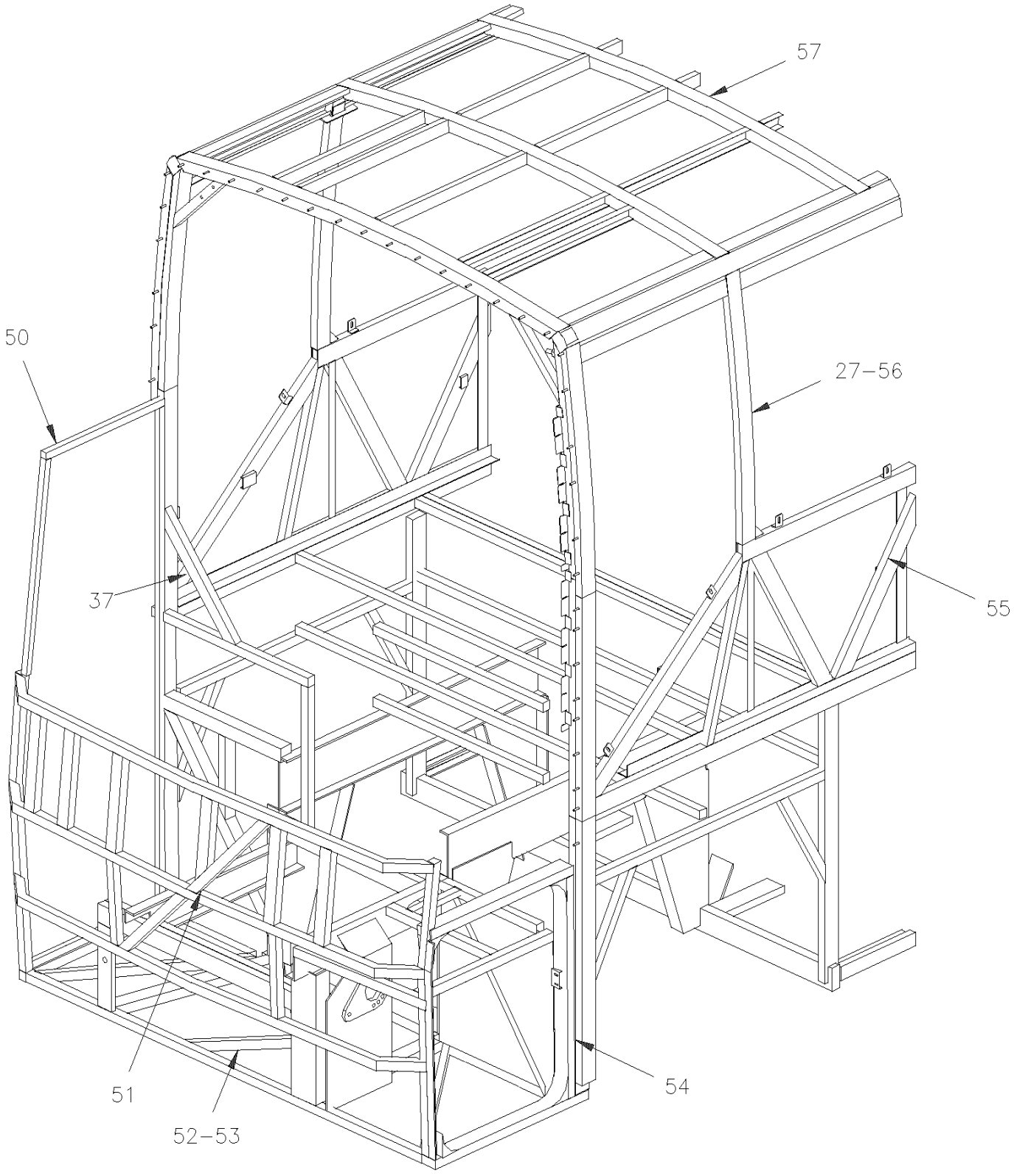

De 3-4417 À 8-1043		Date:07-2024	PAGE:HF-1895-30

STRUCTURE DU HAUT AVANT

Numéro d'article	Pièces	Description	H3441	H3455	VIP455	NOTES
1	270595P	POTEAU AVANT DR ASS.	1	1	1	
NS	5001300	GOUJON SOUDE SANS CERAMIQUE 5/16-18x1 1/4 SS	AR	AR	AR	
2	160799	RENFORT À 3-4584	2	2	2	
2	161168	RENFORT De 3-4585	2	2	2	
3	270566P	ARCHE DE TOIT	1	1	1	
NS	5001300	GOUJON SOUDE SANS CERAMIQUE 5/16-18x1 1/4 SS	AR	AR	AR	
4	160760	RENFORT				
5	270596P	POTEAU AVANT GA ASS.	1	1	1	
NS	5001300	GOUJON SOUDE SANS CERAMIQUE 5/16-18x1 1/4 SS	AR	AR	AR	
6	271104	PLAQUE	6	6	6	
7	270541	PLAQUE DE FERMETURE	2	2	2	
NS	270922	ENTRE-ARCHE, STRUCTURE TOIT	2	2		
8	271103	ENTRE-ARCHE, STRUCTURE TOIT À 3-4584	5	5	5	
8	271628	ENTRE-ARCHE, STRUCTURE TOIT De 3-4585 À 7-0817	5	5	5	
8	272135	ENTRE-ARCHE, STRUCTURE TOIT De 7-0818	5	5	5	
9	271041	ENTRE-ARCHE À 3-4584	AR	AR	AR	
9	271620	ENTRE-ARCHE De 3-4585	AR	AR	AR	
10	271288	ARCHE STRUCTURE DE TOIT À 3-4584	AR	AR	AR	
10	271636	ARCHE STRUCTURE DE TOIT De 3-4585	AR	AR	AR	
11	231006	TUBE	1	1	1	
12	293062	ATTACHE FEN. TRAPEZO	1	1	1	
13	231469	CRAPEAU DE CHAUFFAGE ASS.	1	1	1	
14	230954	TUBE	1	1	1	
15	230918	SUPPORT À 3-4578	1	1	1	
16	230945	TUBE	1	1	1	
17	230953	TUBE	1	1	1	
18	230994	SUPPORT À 3-4578	1	1	1	
19	292931	ATTACHE FEN. TRAPEZO	1	1	1	
20	231015	TUBE	1	1	1	
20	230882	TUBE	1	1	1	
21	231019	RACCORD 15MM X 68MM / (WELDED)	1	1	1	
22	271053	ENTRE-ARCHE, STRUCTURE TOIT	AR	AR	AR	
23	270919	TUBE		1		
23	270920	TUBE	1			
23	270921	TUBE			1	
24	270558	PANNEAU DE COIN	1			
24	270558	PANNEAU DE COIN		1	1	
25	271006	ENTRE-ARCHE, STRUCTURE TOIT	2	2	2	
26	271051	ENTRE-ARCHE, STRUCTURE TOIT	2	2	2	
27	270556	POTEAU / D'ENTRE FENETRE / 1129MM	AR	AR	AR	
28	271048	SUPPORT DE PORTE-COLIS DROIT	AR	AR		
NS	270516	RENFORT DE COIN	AR	AR	AR	

De 3-4417 À 8-1043		Date:07-2024	PAGE:HF-1895-30

STRUCTURE DU HAUT AVANT

Numéro d'article	Pièces	Description	H3411	H3455	VIP455	NOTES
29	270591	RENFORT	2	2	2	
30	230980	ANGULAIRE	1	1	1	
31	230986	ANGULAIRE	1	1	1	
32	231163	TUBE	1	1	1	
33	231465	RACCORD 33MM X 33MM / (WELDED)	1	1	1	
34	231466	RACCORD 33MM X 68MM / (WELDED)	1	1	1	
35	270828	SUPPORT À 6-0559	2	2		
35	272054	SUPPORT De 6-0560	2	2		
36	270837	ANGULAIRE	1	1		
37	212520	TUBE	1	1	1	
38	270553	RENFORT D'ENTRE-FENETRE	AR	AR	AR	
50	**HF-1895-20**	**STRUCTURE PORTE D'ENTREE**	1	1	1	
51	**HF-1895-00**	**STRUCTURE AVANT**	1	1	1	
52	**HF-1895-10**	**STRUCTURE PLANCHER AVANT - SUSP. RIGIDE**	1	1	1	
53	**HF-1895-50**	**STRUCTURE PLANCHER AVANT - SUSP. INDEPENDANTE**	1	1	1	
54	**HF-1879-10**	**INSTALLATION PORTE DE SERVICE AVANT**	1	1	1	
55	**HF-1891-00**	**STRUCTURE DU MUR DU BAS - BUS**	1	1	1	
55	**HF-1891-50**	**STRUCTURE DU MUR DU BAS - V.I.P.**	1	1	1	
56	**HF-1890-10**	**STRUCTURE HAUT DU MUR**	1	1	1	
57	**HF-1890-00**	**STRUCTURE DE TOIT**	1	1	1	

De 3-4417 À 8-1043		Date:07-2024	PAGE:HF-1895-40

STRUCTURE - COQUILLE AVANT - BUS

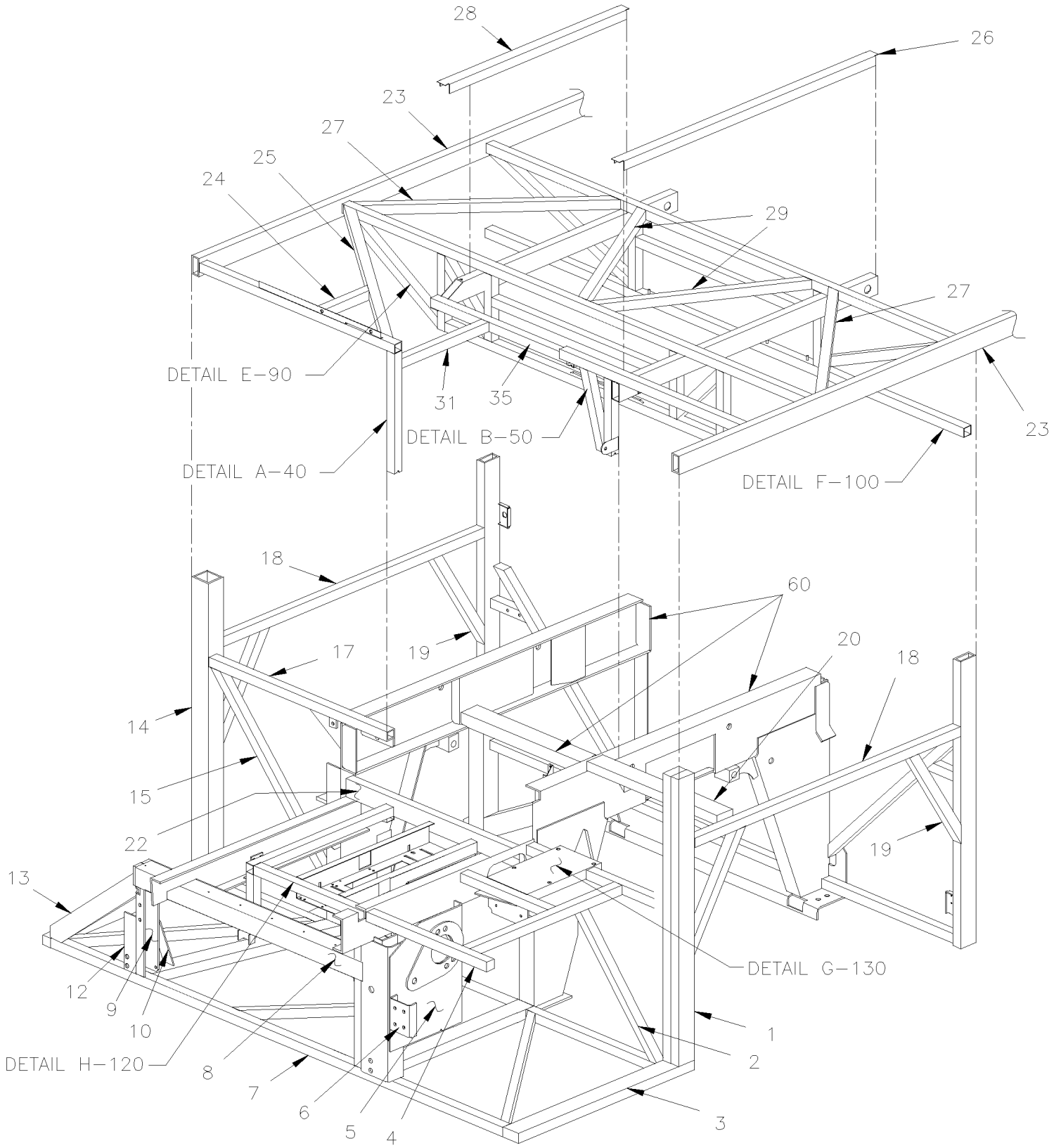

De 3-4417 À 8-1043		Date:07-2024	PAGE:HF-1895-40
STRUCTURE - COQUILLE AVANT - BUS			

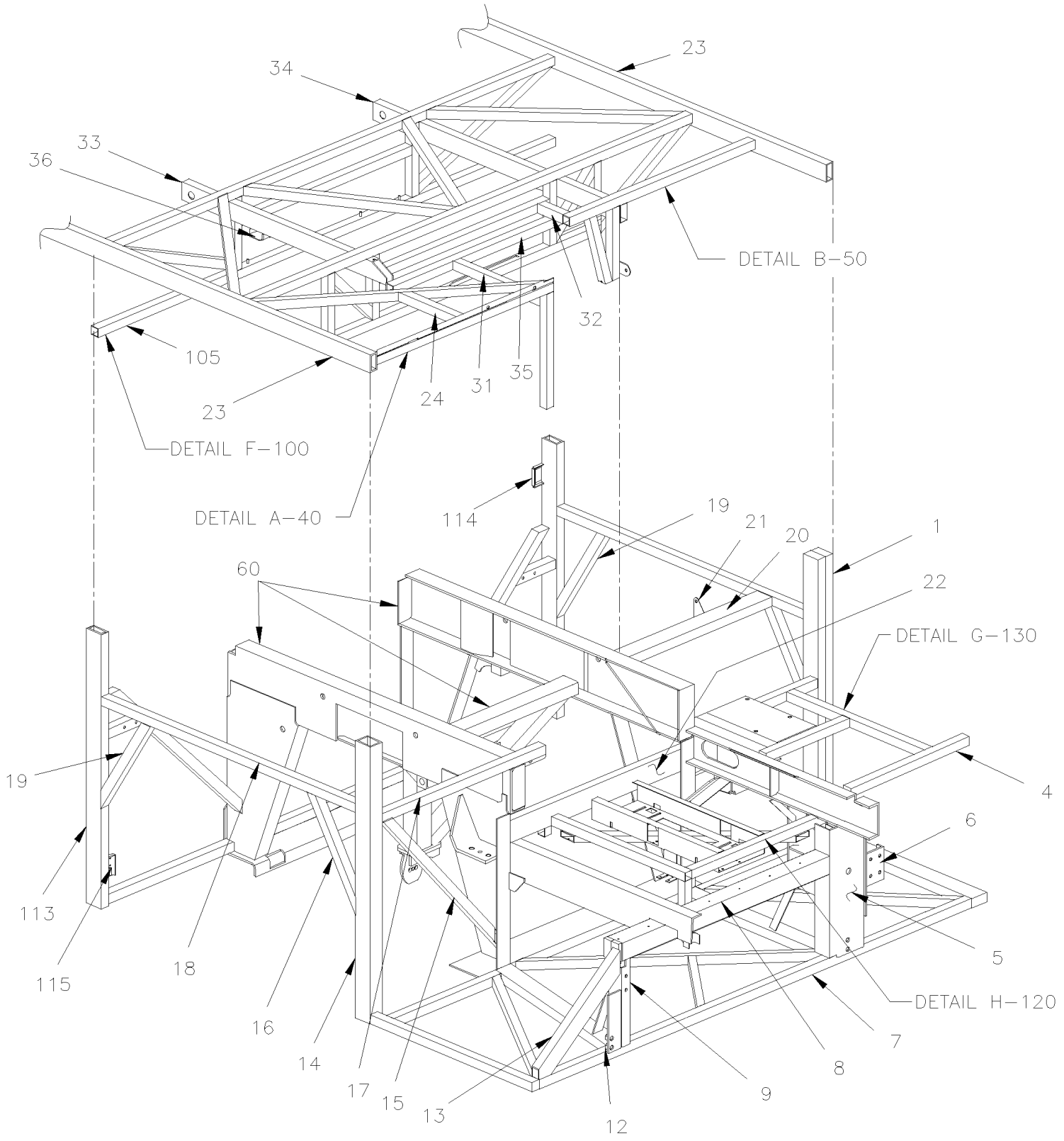

De 3-4417 À 8-1043		Date:07-2024	PAGE:HF-1895-40
STRUCTURE - COQUILLE AVANT - BUS			

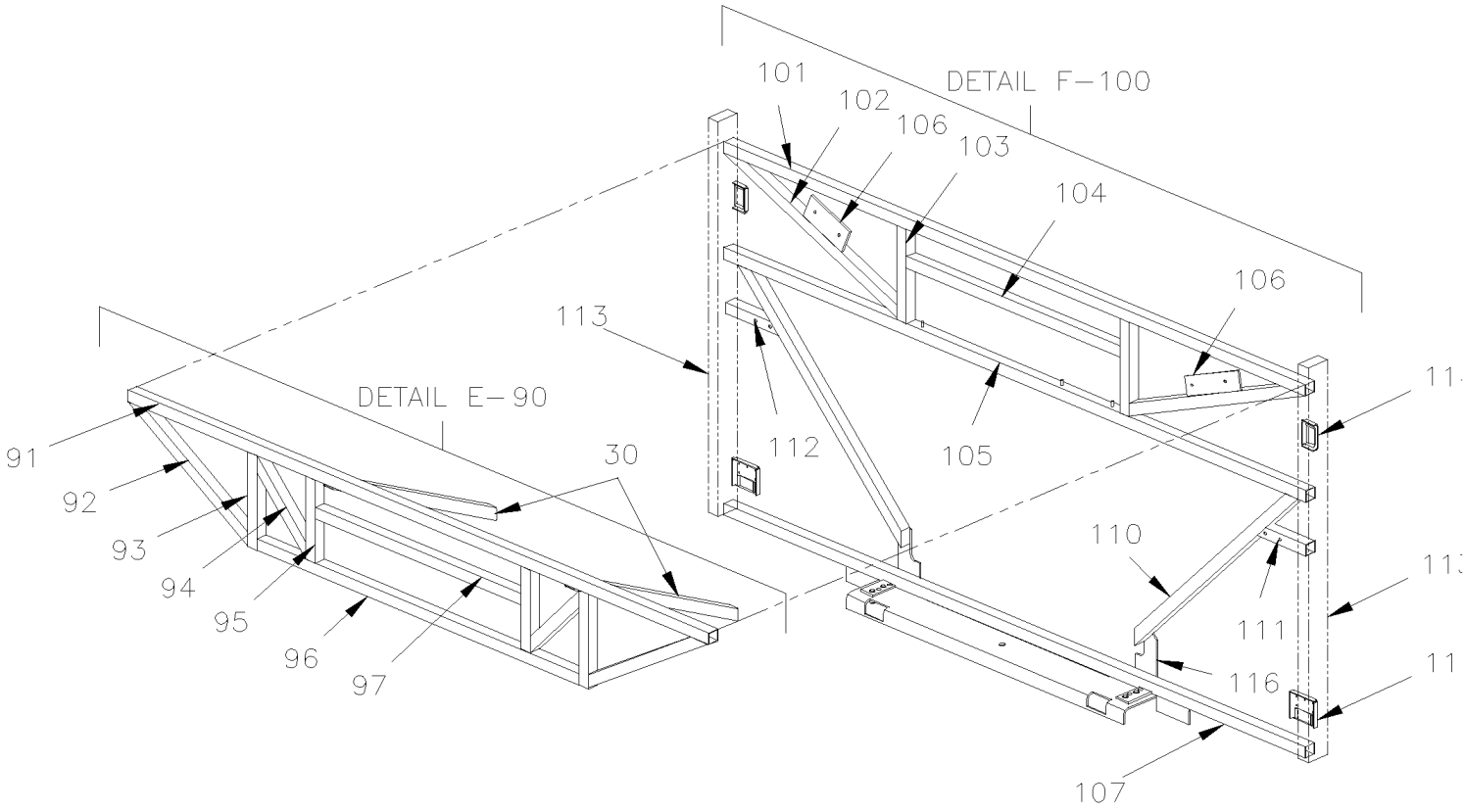

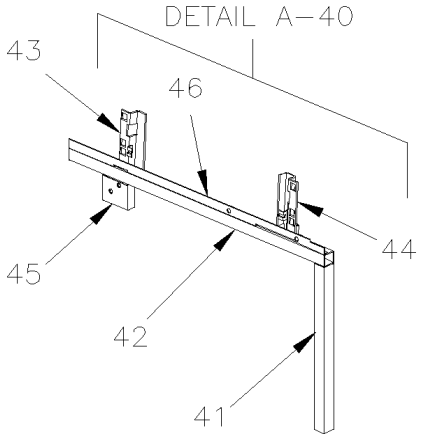

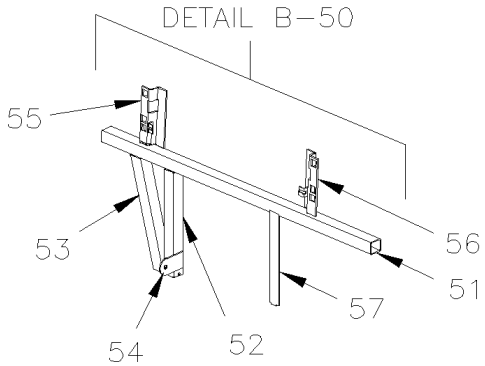

De 3-4417 À 8-1043		Date:07-2024	PAGE:HF-1895-40
STRUCTURE - COQUILLE AVANT - BUS			

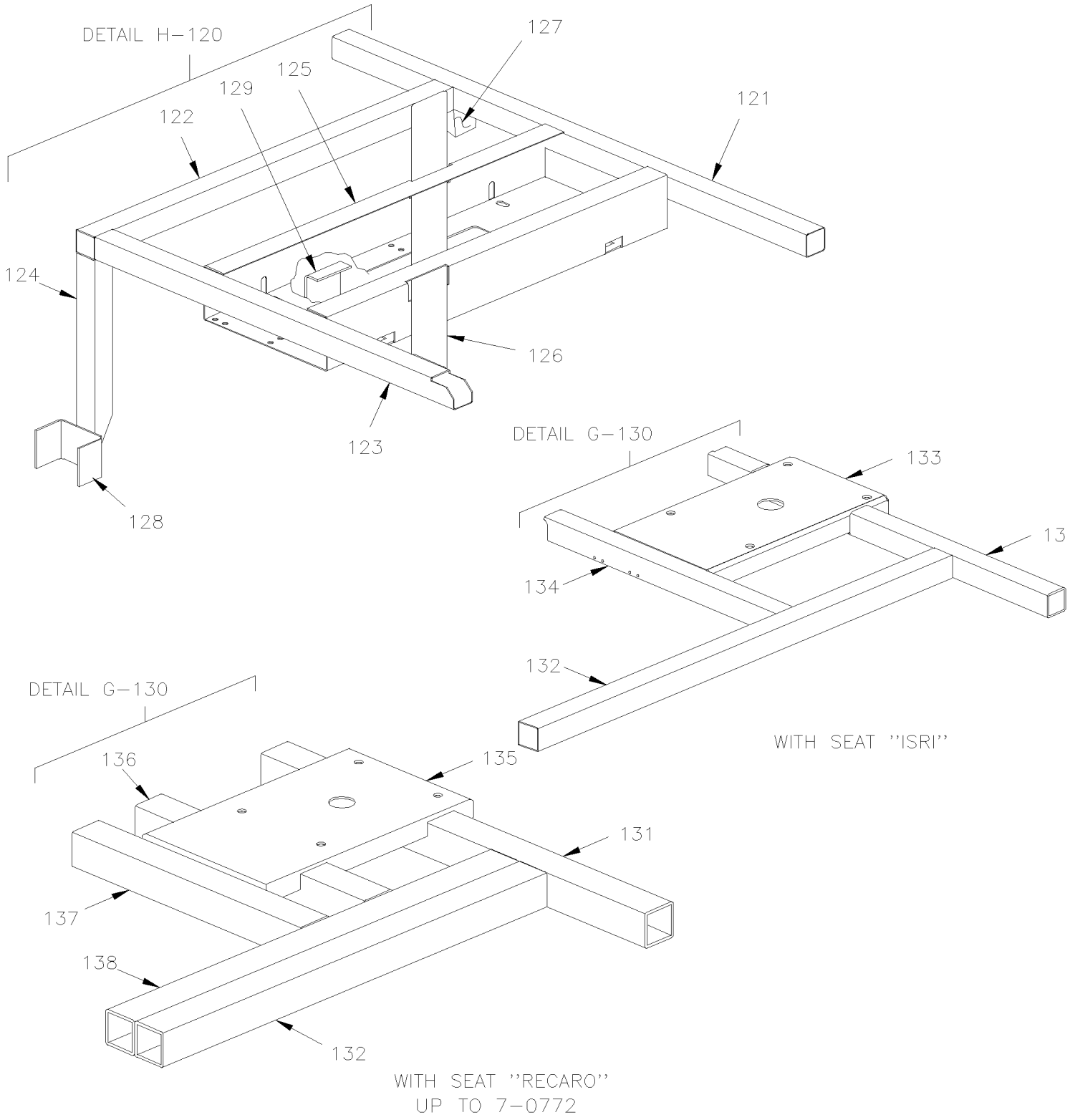

De 3-4417 À 8-1043		Date:07-2024	PAGE:HF-1895-40

STRUCTURE - COQUILLE AVANT - BUS

Numéro d'article	Pièces	Description	H3411	H3455	VIP455	NOTES
	172710	STRUCTURE ASS. BUS RIGIDE BUS W/ "I" BEAM SUSPENSION	1	1		
1	210936	TUBE 1156MM	2	2		
1	**HF-1879-10**	**INSTALLATION PORTE DE SERVICE AVANT**				
2	211294	TUBE 868MM	1	1		
3	171767	TUBE 900MM	1	1		
4	213392	TUBE / SUPPORT PLANCHER CHAUFFEUR / 737MM	1	1		
5	172630	SUPPORT BOITE ENGRENAGE / W/ "ZF" À 4-4808	1	1		
5	172857	SUPPORT, BOITE DE CONDUITE (SOUDE) De 4-4809	1	1		
6	214599	ANCRAGE LOQUET, PARE-CHOCS AVANT	1	1		
7	**HF-1895-10**	**STRUCTURE PLANCHER AVANT - SUSP. RIGIDE**				
8	171205	TUBE 1172MM	1	1		
9	171421	SUPPORT, SOUS-CHASSIS AVANT	1	1		
10	171423	TRIANGLE RENFORT	1	1		
12	213961	CHARNIERE PARE-CHOC ATTACHE COTE DROIT	1	1		
13	210742	TUBE 597MM	1	1		
14	**HF-1895-20**	**STRUCTURE PORTE D'ENTREE**				
15	170775	TUBE 1046MM	1	1		
16	211616	TUBE 655MM	1	1		
17	172221	TUBE 908MM	1	1		
18	213451	TUBE 1405MM	2	2		
19	211960	TUBE 560MM	2	2		
20	171652	TUBE 695MM	1	1		
21	213458	ANCRAGE CEINTURE	1	1		
22	171122	RENFORT	1	1		
23	**HF-1891-00**	**STRUCTURE DU MUR DU BAS - BUS**				
24	172615	TUBE 225MM	1	1		
25	172614	TUBE 1168MM	1	1		
26	172610	SUPPORT DE SIEGE / GAUCHE / 980MM	1	1		
27	171023	TUBE 982MM	2	2		
28	172611	SUPPORT DE SIEGE / DROIT / 980MM À 6-0420	1	1		
28	173216	SUPPORT DE SIEGE / DROIT / 1472MM De 6-0421	1	1		
29	172081	TUBE 836MM	2	2		
30	171024	TUBE 758MM	2	2		
31	172612	TUBE 540MM	1	1		
32	172613	TUBE 137MM	1	1		
33	212427	TUBE 1233MM	1	1		
34	172105	TUBE 1330MM	1	1		
35	170784	TUBE 1068MM	1	1		
36	373832	SUPPORT DE POMPE	1	1		
40	Call order desk	ENTRETOISE DROITE ASS.	1	1		P
41	170796	. TUBE 496MM	1	1		
42	171330	. TUBE 953MM	1	1		

De 3-4417 À 8-1043		Date:07-2024	PAGE:HF-1895-40

STRUCTURE - COQUILLE AVANT - BUS

Numéro d'article	Pièces	Description	H3411	H3455	VIP45	NOTES
43	327608	. ATTACHE ASS. GAUCHE PANNEAU DROIT	1	1		
44	328922	. ATTACHE ASS. GAUCHE PANNEAU DROIT	1	1		
45	213614	. ANCRAGE ASS.	1	1		
46	171281	. SUPPORT	1	1		
50	Call order desk	ENTRETOISE, GAUCHE ASS	1	1		P
51	172070	. TUBE 1004MM	1	1		
52	171651	. TUBE 312MM	1	1		
53	171650	. TUBE 335MM	1	1		
54	212485	. ANCRAGE CEINTURE	1	1		
55	327612	. ATTACHE ASS. GAUCHE PANNEAU DROIT	1	1		
56	327610	. ATTACHE ASS. GAUCHE PANNEAU DROIT	1	1		
57	213470	RENFORT 50MM X 328MM	1	1		
60	**HF-1897-00**	**SOUS-CHASSIS AVANT / SUSPENSION RIGIDE**				
90	N.S.A.	ENTRETOISE DE PLANCHER	1	1		3
91	172026	. TUBE 2463MM	1	1		
92	172030	. TUBE 578MM	2	2		
93	172069	. TUBE 312MM	2	2		
94	172038	. TUBE 327MM	2	2		
95	172036	. TUBE 273MM	2	2		
96	172029	. TUBE 1396MM	1	1		
97	210550	. TUBE 916MM	1	1		
98	213548	. RENFORT	2	2		
100	N.S.A.	ENTRETOISE DE PLANCHER	1	1		3
101	172026	. TUBE 2463MM	1	1		
102	172024	. TUBE 785MM	2	2		
103	172027	. TUBE 312MM	2	2		
104	170732	. TUBE 913MM	1	1		
105	172025	. TUBE 2447MM	1	1		
106	172031	. FIXATION CYLINDRE SOUS-CH. AV.	2	2		
107	172047	. TUBE À 3-4607	1	1		
107	172733	. TUBE De 3-4608	1	1		
110	213447	TUBE 1040MM	2	2		
111	213449	TUBE	1	1		
112	213448	TUBE	1	1		
113	213789	TUBE ASS / COTE RUE / AVEC ECROU FLOTANT / 1196MM	1	1		
113	213790	TUBE ASS / COTE TROTTOIR / AVEC ECROU FLOTANT / 1196MM	1	1		
113	213450	. TUBE 1196MM	1	1		
114	287943	. SUPPORT TIGE D'ARRET	1	1		
115	287903	. SUPP DE TIGE ARRET ASS (SOUDE)	1	1		
116	171524	RENFORT	2	2		
120	172604P	STRUCTURE PLANCHER (SOUDE)	1	1		
121	170909	. TUBE 953MM	1	1		

De 3-4417 À 8-1043		Date:07-2024	PAGE:HF-1895-40

STRUCTURE - COQUILLE AVANT - BUS

Numéro d'article	Pièces	Description	H3411	H3455	VIP45	NOTES
122	172605	. TUBE 700MM	1	1		
123	172606	. TUBE 651MM	1	1		
124	170862	. TUBE 273MM	1	1		
125	171771	. PANNEAU PLANCHER TANK ACCESSORIES	1	1		
126	172607	. TUBE 907MM	1	1		
127	171764	. TUBE 36MM	1	1		
128	170858	. SUPPORT	1	1		
128	173216	SUPPORT DE SIEGE / DROIT / 1472MM	1	1		
129	372742	. SUPPORT	1	1		
130	213791	PLANCHER CHAUFFEUR SPECIAL / W/"ISRI" SEAT À 7-0772	1	1		
130	214438	PLANCHER CHAUFFEUR SPECIAL / W/"RECARO" SEAT À 7-0772	1	1		
130	216071P	PLANCHER CHAUFFEUR SPECIAL / W/"ISRI" & "RECARO" De 7-0773	1	1		
131	213793	. TUBE 682MM À 7-0772	1	1		
131	216072	. TUBE 682MM De 7-0773	1	1		
132	213384	. TUBE 835MM À 7-0772	1	1		
132	216069	. TUBE 838MM De 7-0773	1	1		
133	213792	. PLAQUE 197MM X 362MM À 7-0772	1	1		
133	216070	. PLAQUE 197MM X 324MM De 7-0773	1	1		
NS	5001086	. . ECROU HEX EPAULEMENT M12-1.75 DP	4	4		
NS	212481	. SUPPORT 209MM À 7-0772	1	1		
134	213735	. TUBE 465MM À 7-0772	1	1		
134	216068	. TUBE 427MM De 7-0773	1	1		
135	214439	. PLAQUE / AVEC SIEGE "RECARO" / 197MM X 362MM À 7-0772	1	1		
NS	5001086	. . ECROU HEX EPAULEMENT M12-1.75 DP	4	4		
136	214441	. TUBE / AVEC SIEGE /"RECARO" / 418MM À 7-0772	1	1		
137	214440	. TUBE / AVEC SIEGE /"RECARO" / 430MM À 7-0772	1	1		
138	214442	. TUBE / AVEC SIEGE /"RECARO" / 838MM À 7-0772	1	1		
NS	214443	TUBE / VERTICAL / AVEC SIEGE /"RECARO" / 330MM À 7-0772	1	1		
		3) PAS VENDU ASSEMBLE				
		P) CONTACTER LE BUREAU DE PRISE DE COMMANDE				

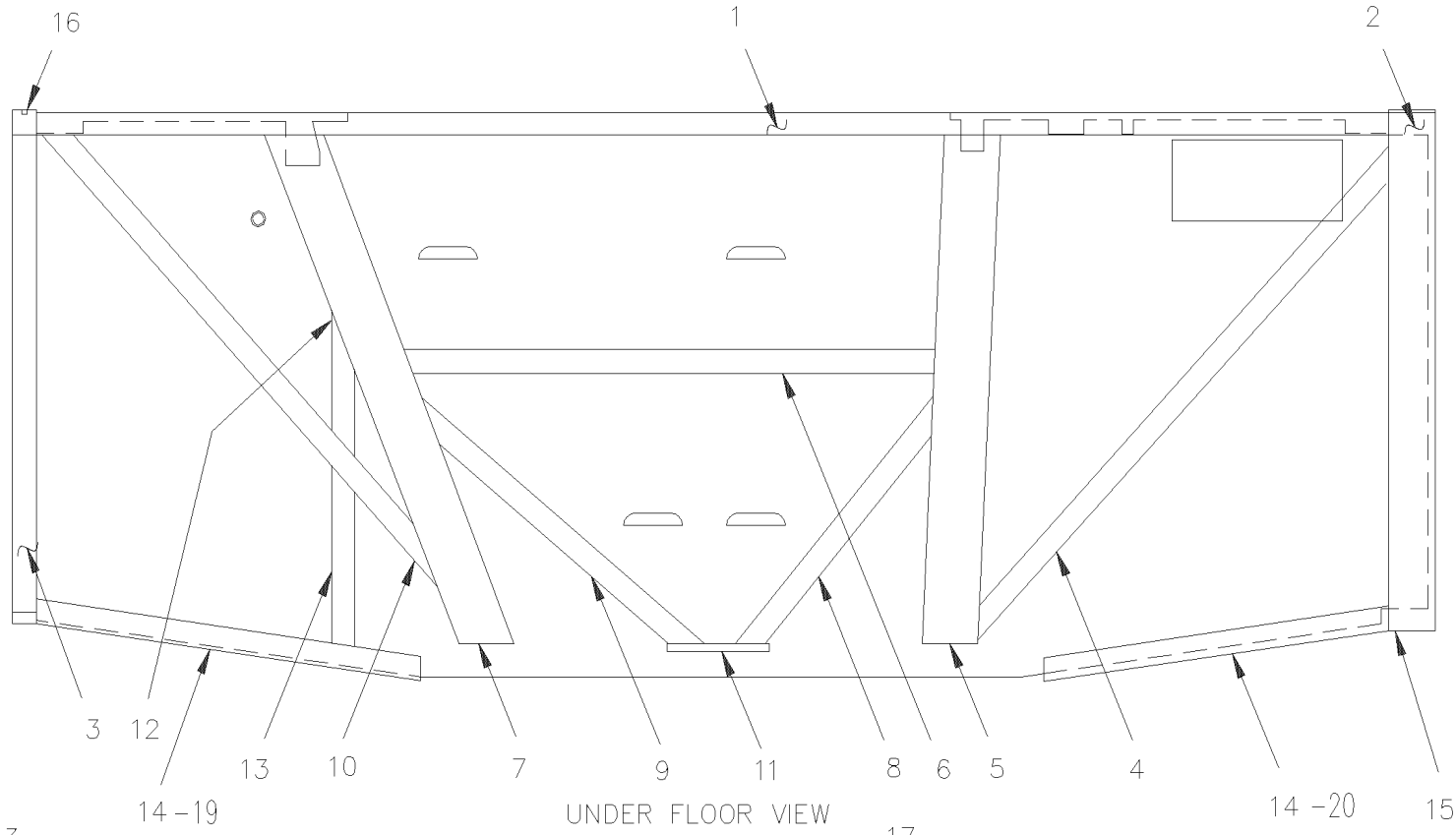
16
1
2
3
12
13
10
7
9
11
8
6
5
4
14 – 19
UNDER FLOOR VIEW

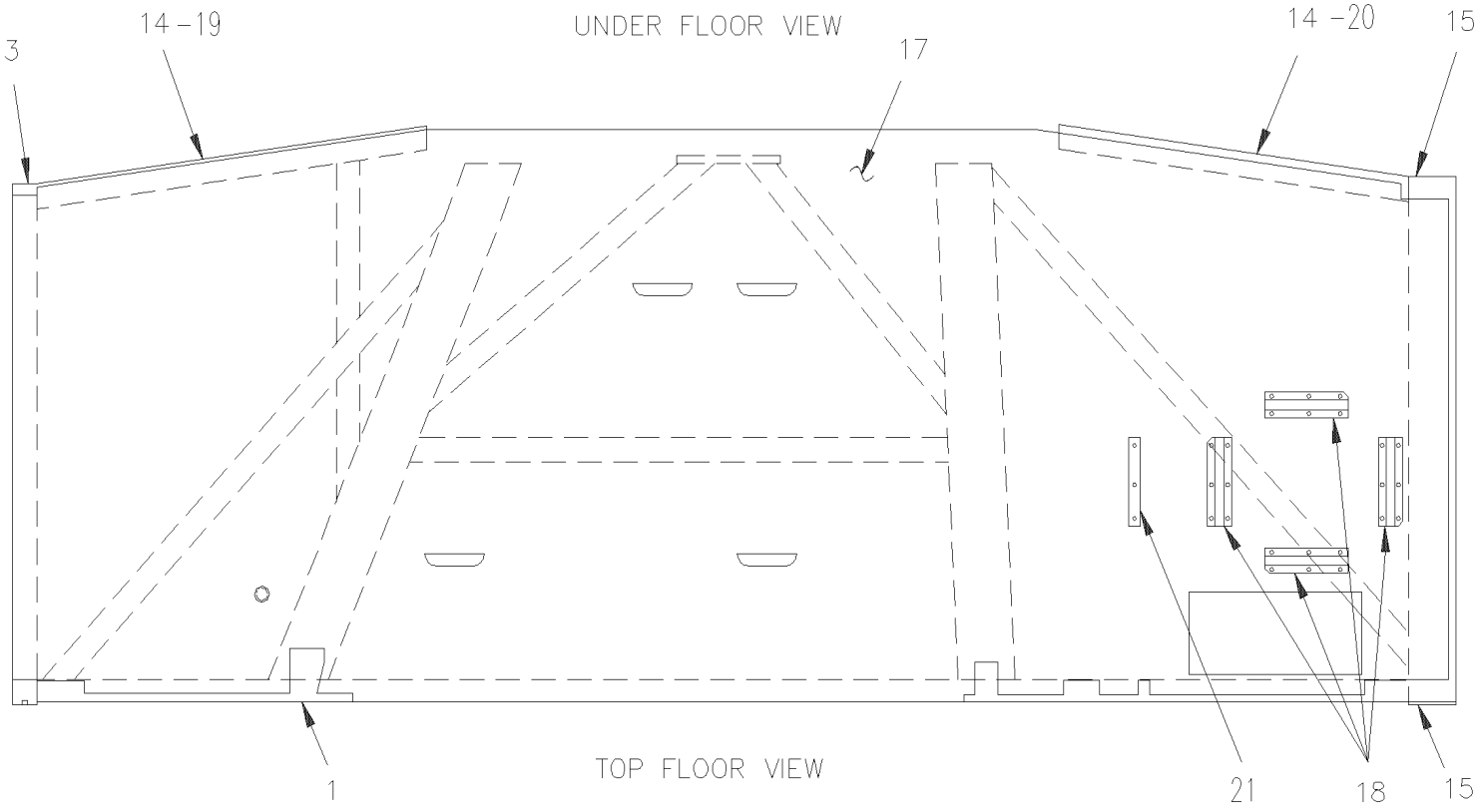
3
17
14 – 20
15
1
TOP FLOOR VIEW
21
18
15

De 3-4417 À 8-1043		Date:07-2024	PAGE:HF-1895-50

STRUCTURE PLANCHER AVANT - SUSP. INDEPENDANTE

Numéro d'article	Pièces	Description	H3411	H3455	VIP455	NOTES
1	170911	. TUBE			1	
2	171767	. TUBE 900MM			1	
3	171637	. TUBE			1	
4	213425	. TUBE			1	
5	213423	. TUBE			1	
6	213430	. TUBE			1	
7	213422	. TUBE			1	
8	213432	. TUBE			1	
9	213431	. TUBE			1	
10	213427	. TUBE			1	
11	213503	. PLAQUE			1	
12	172251	. SUPPORT			1	
13	172252	. SUPPORT			1	
14	213438	. TUBE			1	
15	230695	. PLAQUE DE FERMETURE			2	
16	260120	. PLAQUE, FERMETURE / TUBE 33MM x 33MM			1	
17	214566	. PANNEAU De 1-4382			1	
18	309048	. SUPPORT, RESERVOIR LAVE VITRE			4	
19	460594	. SUPPORT / DEFLECTEUR D'AIR De 3-4680			1	
20	460593	. SUPPORT / DEFLECTEUR D'AIR De 3-4680			1	
21	300563	. SUPPORT, RESERVOIR LAVE PHARE			2	
21	300570	. SUPPORT, RESERVOIR LAVE-PHARE			4	

De 3-4417 À 8-1043		Date:07-2024	PAGE:HF-1895-55
STRUCTURE - COQUILLE AVANT - SUSP. RIGIDE - V.I.P.			

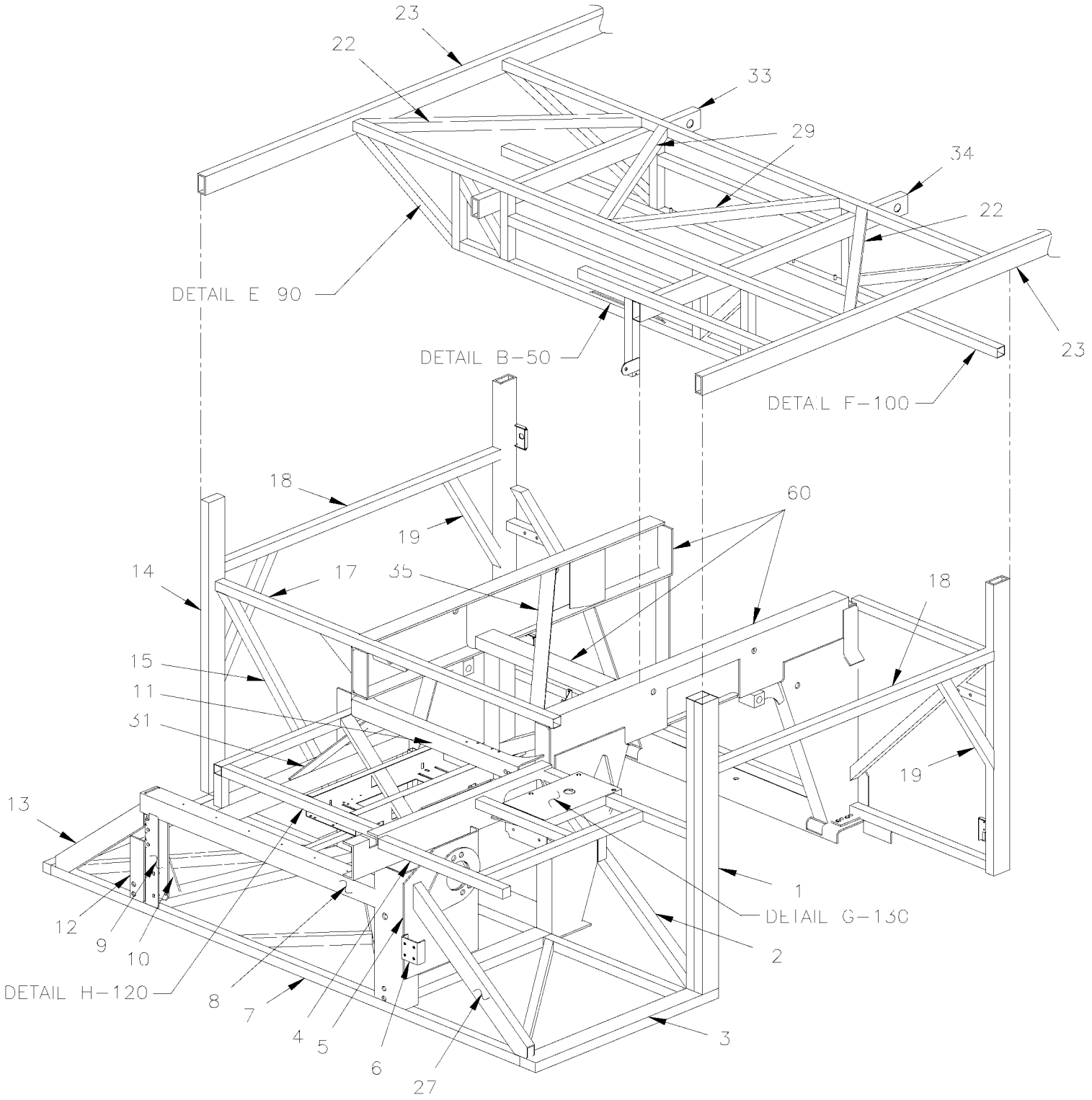

De 3-4417 À 8-1043		Date:07-2024	PAGE:HF-1895-55
STRUCTURE - COQUILLE AVANT - SUSP. RIGIDE - V.I.P.			

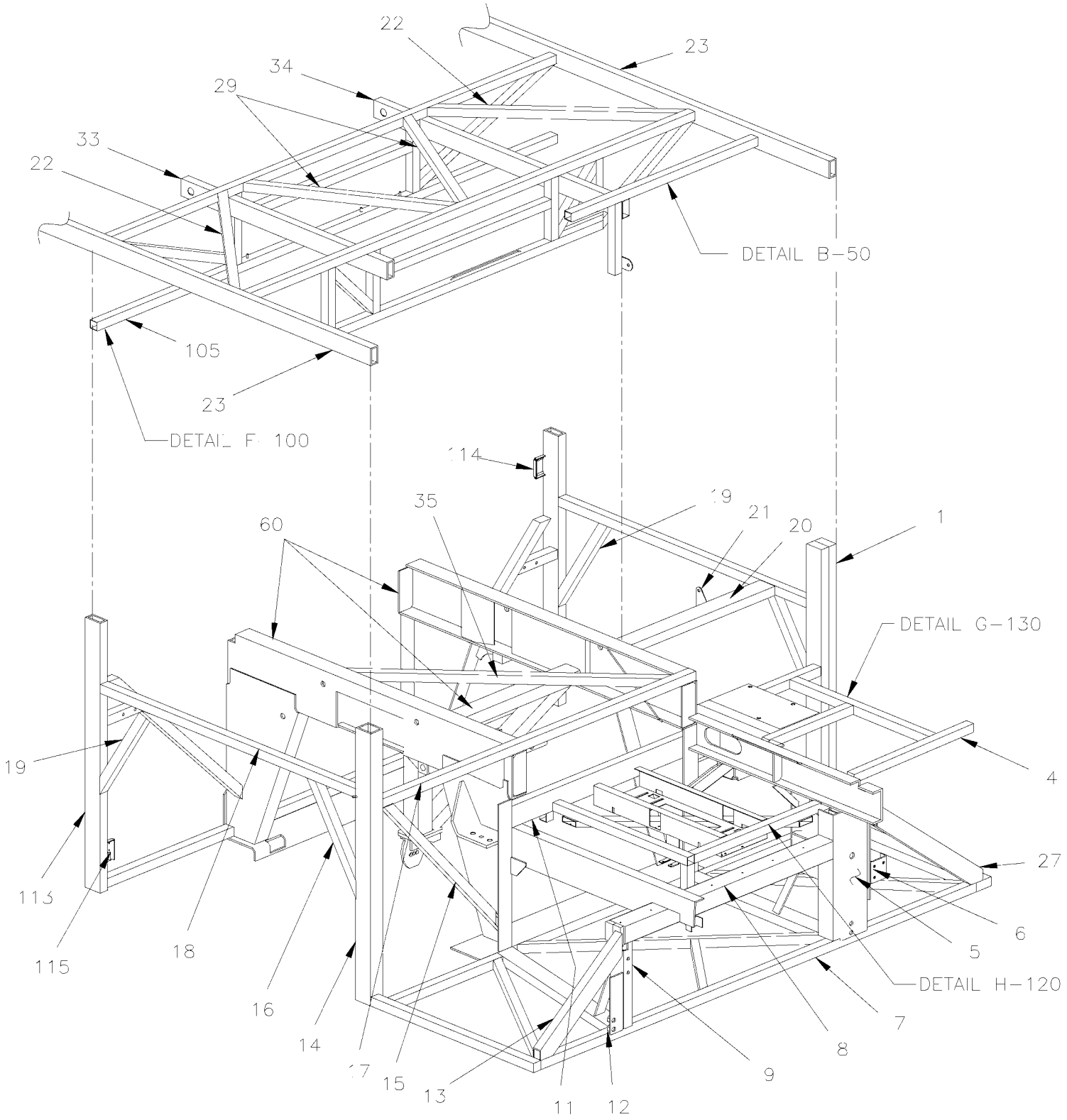

De 3-4417 À 8-1043		Date:07-2024	PAGE:HF-1895-55
STRUCTURE - COQUILLE AVANT - SUSP. RIGIDE - V.I.P.			

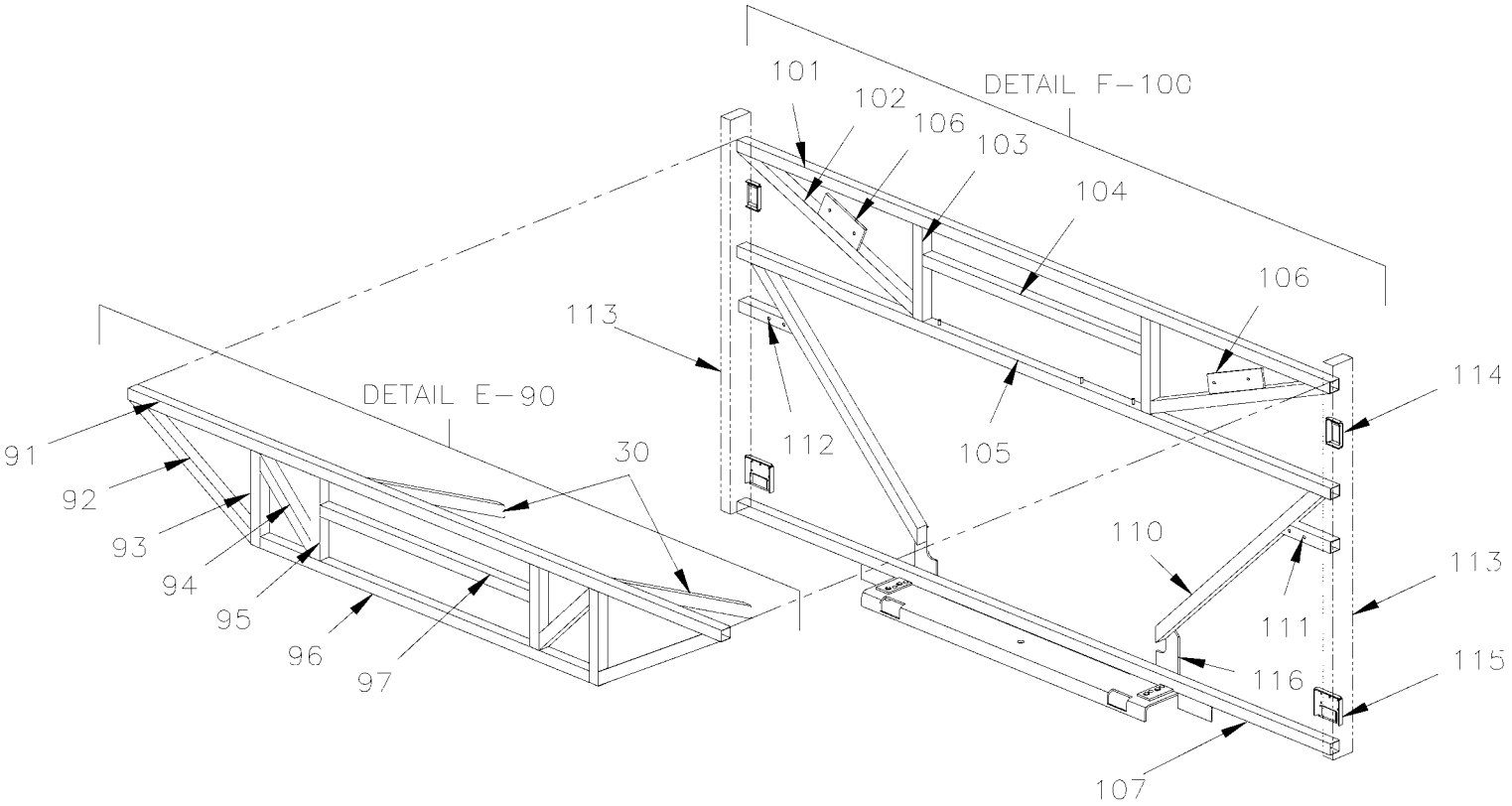

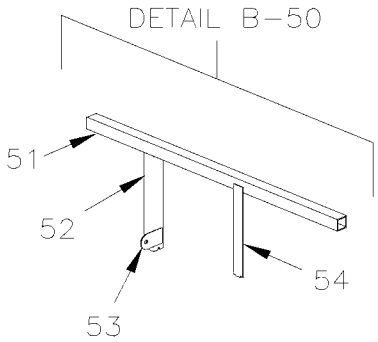

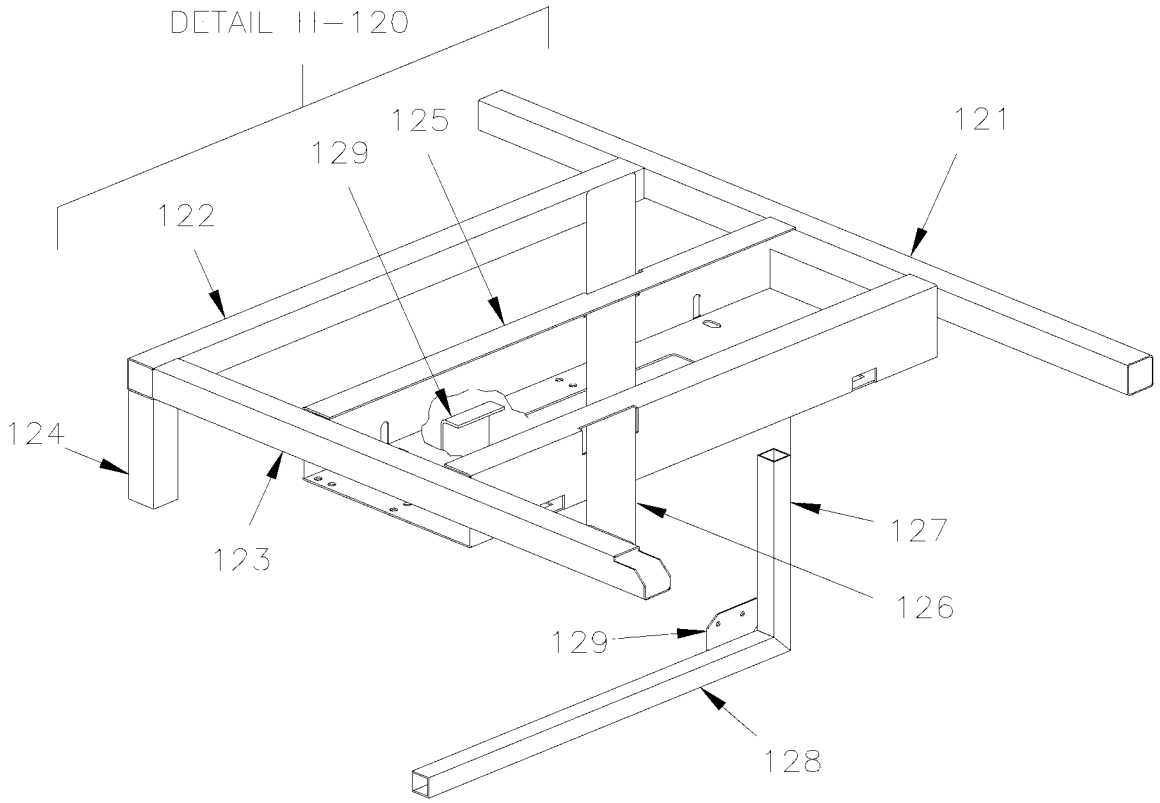
DETAIL H–120
125
121
129
122
124
123
127
126
129
128

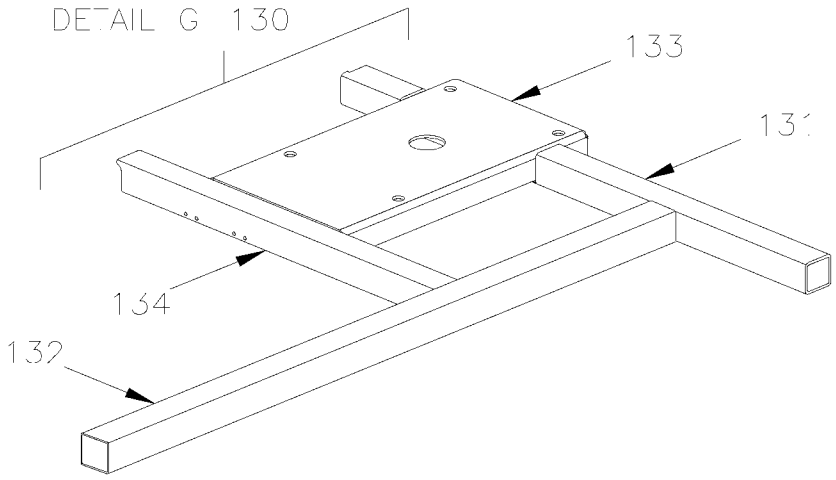
DETAIL G 130
133
131
134
132

De 3-4417 À 8-1043		Date:07-2024	PAGE:HF-1895-55

STRUCTURE - COQUILLE AVANT - SUSP. RIGIDE - V.I.P.

Numéro d'article	Pièces	Description	H3411	H3455	VIP45	NOTES
1	210936	TUBE 1156MM			2	
1	**HF-1879-10**	**INSTALLATION PORTE DE SERVICE AVANT**				
2	211294	TUBE 868MM			1	
3	171767	TUBE 900MM			1	
4	213392	TUBE / SUPPORT PLANCHER CHAUFFEUR / 737MM			1	
5	172630	SUPPORT BOITE ENGRENAGE / W/ "ZF"			1	
5	172857	SUPPORT, BOITE DE CONDUITE (SOUDE)			1	
6	214599	ANCRAGE LOQUET, PARE-CHOCS AVANT			1	
7	**HF-1895-10**	**STRUCTURE PLANCHER AVANT - SUSP. RIGIDE**				
8	213502	TUBE 1188MM			1	
9	214591	SUPPORT, SOUS-CHASSIS AVANT			1	
10	171423	TRIANGLE RENFORT			1	
11	171122	RENFORT			1	
12	213961	CHARNIERE PARE-CHOC ATTACHE COTE DROIT			1	
13	210742	TUBE 597MM			1	
14	**HF-1895-20**	**STRUCTURE PORTE D'ENTREE**				
15	170775	TUBE 1046MM			1	
16	211616	TUBE 655MM			1	
17	172090	TUBE 1681MM			1	
18	213451	TUBE 1405MM			2	
19	211960	TUBE 560MM			2	
20	171652	TUBE 695MM			1	
21	213458	ANCRAGE CEINTURE			1	
22	171023	TUBE 982MM			2	
23	**HF-1891-50**	**STRUCTURE DU MUR DU BAS - V.I.P.**				
27	214568	TUBE 782MM			1	
28	171130	TUBE 402MM			1	
29	172081	TUBE 836MM			2	
30	171024	TUBE 758MM			2	
31	171130	TUBE 402MM			1	
33	171805	TUBE 992MM			1	
34	212419	TUBE 1330MM			1	
35	211356	TUBE			2	
50	Call order desk	ENTRETOISE GAUCHE (SOUDEE) VIP			1	P
51	172087	. TUBE 772MM			1	
52	171651	. TUBE 312MM			1	
53	212485	. ANCRAGE CEINTURE			1	
54	213470	. RENFORT 50MM X 328MM			1	
60	**HF-1897-00**	**SOUS-CHASSIS AVANT / SUSPENSION RIGIDE**				
90	N.S.A.	ENTRETOISE DE PLANCHER			1	3
91	172026	. TUBE 2463MM			1	
92	172030	. TUBE 578MM			2	

De 3-4417 À 8-1043		Date:07-2024	PAGE:HF-1895-55

STRUCTURE - COQUILLE AVANT - SUSP. RIGIDE - V.I.P.

Numéro d'article	Pièces	Description	H3411	H3455	VIP45	NOTES
93	172069	. TUBE 312MM			2	
94	172038	. TUBE 327MM			2	
95	172036	. TUBE 273MM			2	
96	172029	. TUBE 1396MM			1	
97	210550	. TUBE 916MM			1	
98	213548	. RENFORT			2	
100	N.S.A.	ENTRETOISE DE PLANCHER			1	3
101	172026	. TUBE 2463MM			1	
102	172024	. TUBE 785MM			2	
103	172027	. TUBE 312MM			2	
104	170732	. TUBE 913MM			1	
105	172025	. TUBE 2447MM			1	
106	172031	. FIXATION CYLINDRE SOUS-CH. AV.			2	
107	172047	. TUBE			1	
110	213447	TUBE 1040MM			2	
111	213449	TUBE			1	
112	213448	TUBE			1	
113	213789	TUBE ASS / COTE RUE / AVEC ECROU FLOTANT / 1196MM			1	
113	213790	TUBE ASS / COTE TROTTOIR / AVEC ECROU FLOTANT / 1196MM			1	
113	213450	. TUBE 1196MM			1	
114	287943	. SUPPORT TIGE D'ARRET			1	
115	287903	. SUPP DE TIGE ARRET ASS (SOUDE)			1	
116	171524	RENFORT			2	
120	Call order desk	STRUCTURE PLANCHER (SOUDE)			1	P
122	170859	. TUBE 721MM			1	
123	171804	. TUBE 901MM			1	
124	171133	. TUBE 130MM			1	
125	171817	. PANNEAU PLANCHER			1	
126	171185	. TUBE 1076MM			1	
127	171806	. TUBE / AVEC PETIT SYSTEME A/C / 245MM			1	
128	171301	. TUBE / AVEC PETIT SYSTEME A/C / 554MM			1	
128	453148	SUPPORT VALVE A FREON / W/SMALL A/C			1	
128	171186	SUPPORT ANGULAIRE 745MM			1	
129	372742	. SUPPORT			1	
130	213791	PLANCHER CHAUFFEUR SPECIAL / W/"ISRI" SEAT À 7-0772			1	
130	216071P	PLANCHER CHAUFFEUR SPECIAL / W/"ISRI" & "RECARO" De 7-0773			1	
131	213793	. TUBE 682MM			1	
132	213384	. TUBE 835MM			1	
133	213792	. PLAQUE 197MM X 362MM			1	
NS	5001086	. ECROU HEX EPAULEMENT M12-1.75 DP			4	
134	213735	. TUBE 465MM			1	

De 3-4417 À 8-1043		Date:07-2024	PAGE:HF-1895-55

STRUCTURE - COQUILLE AVANT - SUSP. RIGIDE - V.I.P.

Numéro d'article	Pièces	Description	H3411	H3455	VIP45	NOTES
		3) PAS VENDU ASSEMBLE				
		P) CONTACTER LE BUREAU DE PRISE DE COMMANDE				

De 3-4417 À 8-1043		Date:07-2024	PAGE:HF-1895-60
STRUCTURE - COQUILLE AVANT - SUSP. INDEP. - V.I.P.			

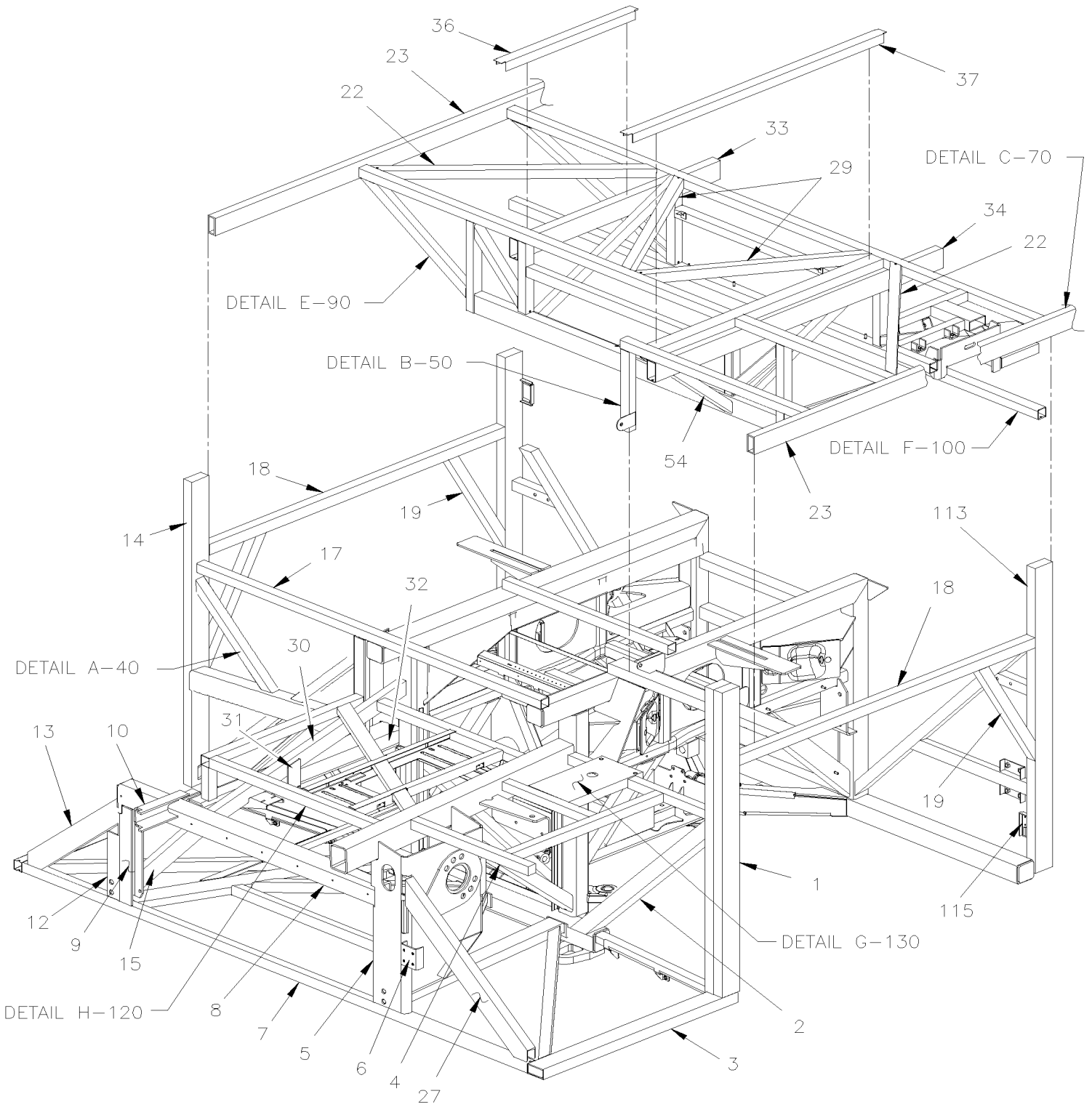

De 3-4417 À 8-1043		Date:07-2024	PAGE:HF-1895-60
STRUCTURE - COQUILLE AVANT - SUSP. INDEP. - V.I.P.			

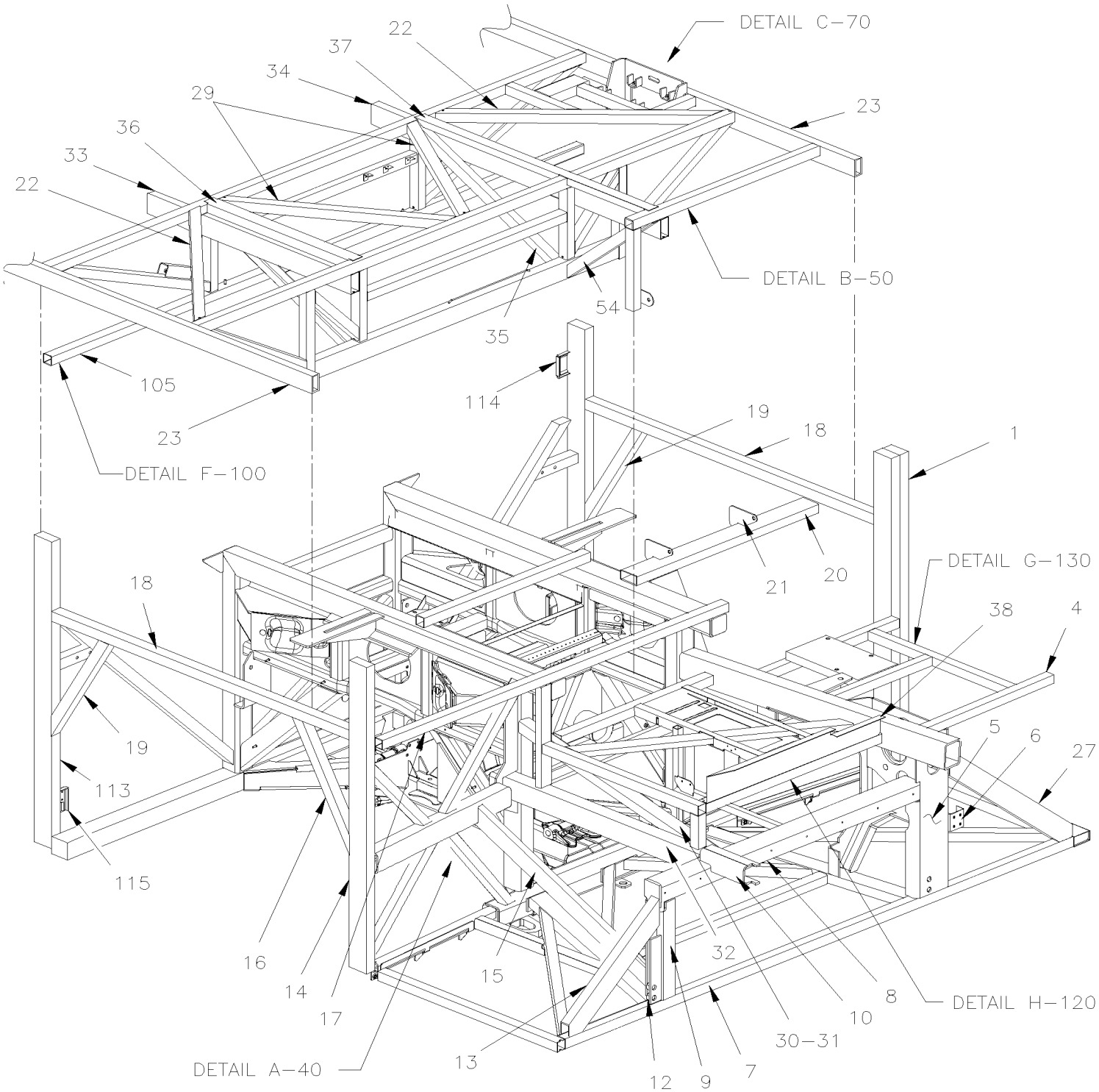

De 3-4417 À 8-1043		Date:07-2024	PAGE:HF-1895-60
STRUCTURE - COQUILLE AVANT - SUSP. INDEP. - V.I.P.			

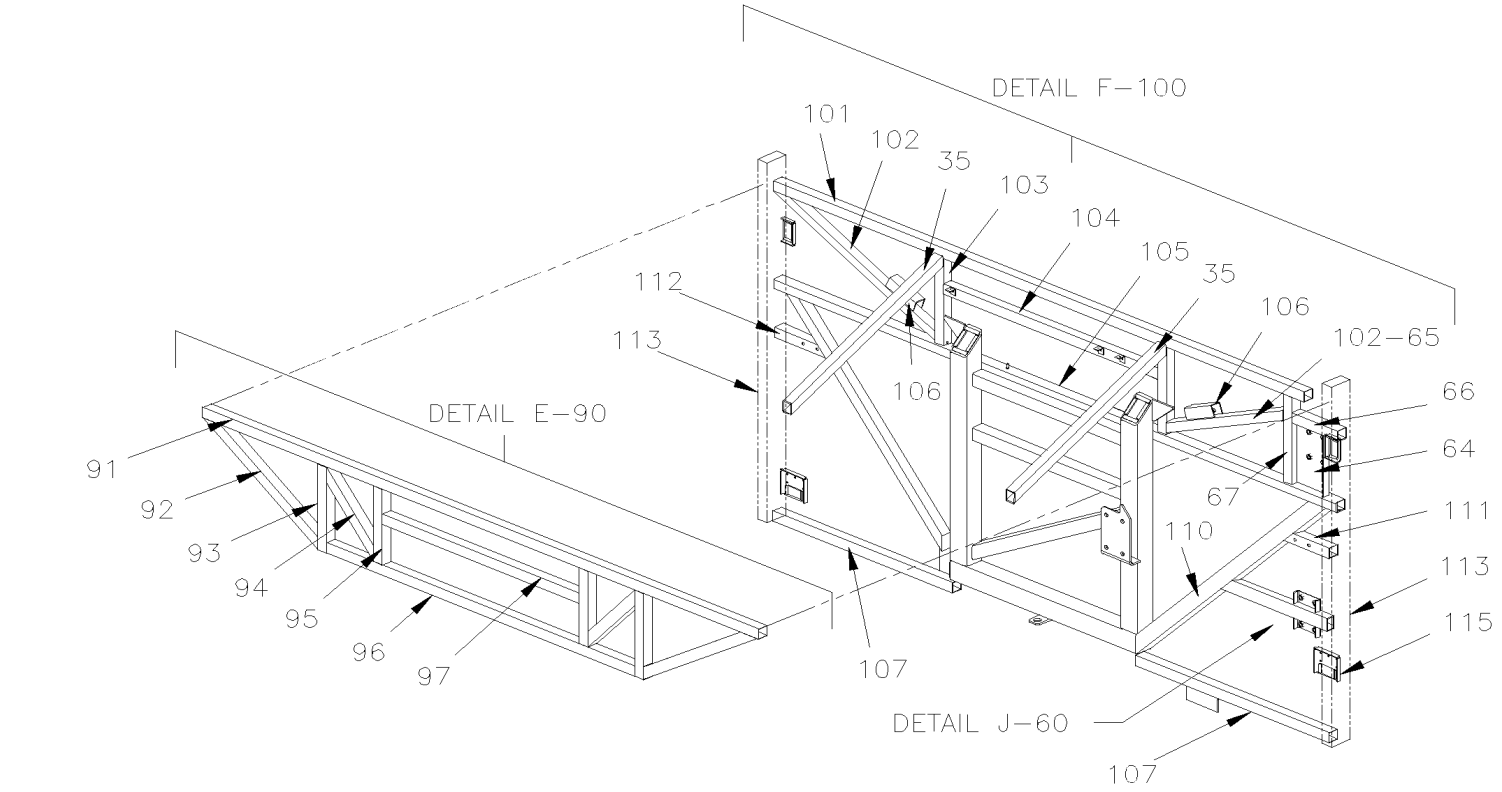

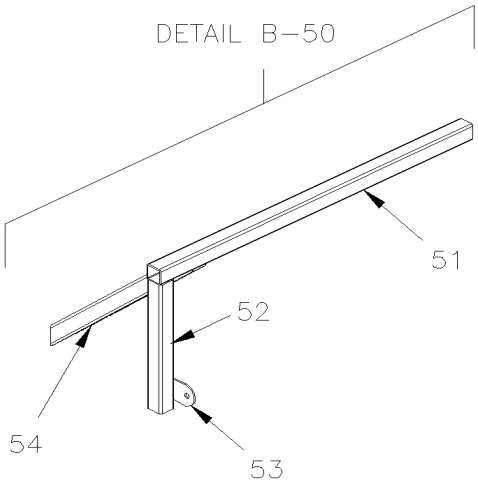

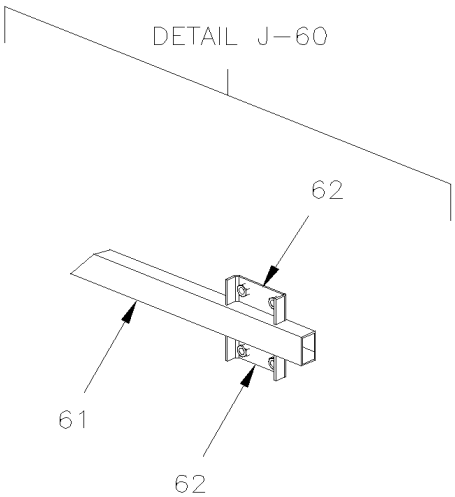

De 3-4417 À 8-1043		Date:07-2024	PAGE:HF-1895-60
STRUCTURE - COQUILLE AVANT - SUSP. INDEP. - V.I.P.			

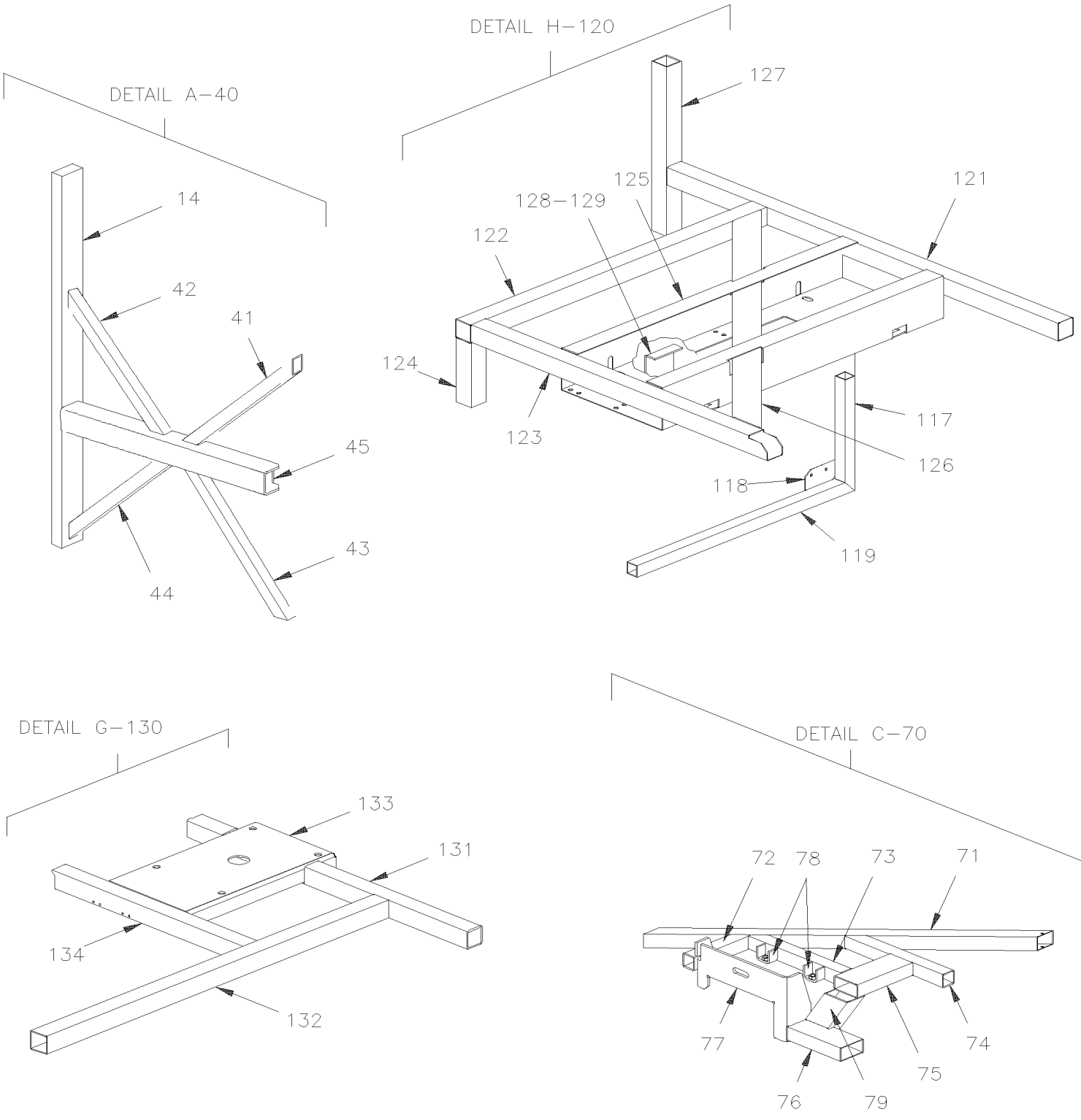

De 3-4417 À 8-1043		Date:07-2024	PAGE:HF-1895-60

STRUCTURE - COQUILLE AVANT - SUSP. INDEP. - V.I.P.

Numéro d'article	Pièces	Description	H3411	H3455	VIP45	NOTES
1	210936	TUBE 1156MM			2	
1	**HF-1879-10**	**INSTALLATION PORTE DE SERVICE AVANT**				
2	213475	TUBE 1005MM			1	
3	171767	TUBE 900MM			1	
4	213474	TUBE / SUPPORT PLANCHER CHAUFFEUR / AVEC SUSPENSION INDEPENPANTE SEULEMTENT / 776MM			1	
5	172573	SUPPORT, BOITE DE CONDUITE (SOUDE) / W/IND SUSPENSION ONLY À 3-4757			1	
5	172822	SUPPORT, BOITE DE CONDUITE (SOUDE) / W/IND SUSPENSION ONLY De 4-4758 À 4-4802			1	
5	172859	SUPPORT, BOITE DE CONDUITE (SOUDE) / W/IND SUSPENSION ONLY De 4-4803			1	
6	214599	ANCRAGE LOQUET, PARE-CHOCS AVANT			1	
7	**HF-1895-50**	**STRUCTURE PLANCHER AVANT - SUSP. INDEPENDANTE**				
8	213502	TUBE 1188MM			1	
9	214591	SUPPORT, SOUS-CHASSIS AVANT			1	
10	213499	SUPPORT INTERNE			1	
12	213961	CHARNIERE PARE-CHOC ATTACHE COTE DROIT			1	
13	210742	TUBE 597MM			1	
14	**HF-1895-20**	**STRUCTURE PORTE D'ENTREE**				
15	213731	TUBE 904MM			1	
16	211616	TUBE 655MM			1	
17	213440	TUBE 1591MM			1	
18	213451	TUBE 1405MM			2	
19	211960	TUBE 560MM			2	
20	213530	TUBE 835MM			1	
21	213458	ANCRAGE CEINTURE			2	
22	172104	TUBE 937MM			2	
23	**HF-1891-50**	**STRUCTURE DU MUR DU BAS - V.I.P.**				
25	213926	SUPPORT			1	
27	214568	TUBE 782MM			1	
28	171130	TUBE 402MM			1	
29	172108	TUBE 788MM			2	
30	213497	TUBE 937MM			1	
31	172449	SUPPORT SOUPAPE A L'EAU De Y-3115			1	
32	171336	TUBE 957MM			1	
33	172103	TUBE 937MM			1	
34	172105	TUBE 1330MM			1	
35	172028	TUBE 737MM			2	
36	172106	SUPPORT DE SIEGE 684MM			1	
37	172107	SUPPORT DE SIEGE 1077MM			1	
38	284540	PENTURE			1	
38	Call order desk	PORTE SERVICE De Y-4008			1	P
40	Call order desk	ENTRETOISE ESCALIER			1	P
41	213728	. TUBE 534MM			1	
42	213729	. TUBE 489MM			1	

De 3-4417 À 8-1043		Date:07-2024	PAGE:HF-1895-60

STRUCTURE - COQUILLE AVANT - SUSP. INDEP. - V.I.P.

Numéro d'article	Pièces	Description	H3411	H3455	VIP45	NOTES
43	233730	. TUBE			1	
44	213727	. TUBE 504MM			1	
45	213726	. TUBE 705MM			1	
50	N.S.A.	ENTRETOISE GAUCHE (SOUDEE) VIP			1	3
51	172140	TUBE 860MM			1	
52	172141	. TUBE 312MM			1	
53	212485	. ANCRAGE CEINTURE			1	
54	213753	TUBE 519MM			1	
57	213470	RENFORT 50MM X 328MM			1	
60	214782	TUBE, PORTE PENTURE AVEC EXT. VIP ASS. / W/SLIDE-OUT			1	
61	214787	TUBE / AVEC RALLOGNE ESCAMOTABLE / 642MM			1	
62	214788	SUPPORT / W/SLIDE-OUT			2	
64	215169	SUPPORT, ENTRETOISE DE PLANCHER VIP / W/SLIDE-OUT			1	
65	215166	. TUBE / AVEC RALLOGNE ESCAMOTABLE / 559MM			1	
66	215168	TUBE / AVEC RALLOGNE ESCAMOTABLE / 196MM			1	
67	172027	TUBE 312MM			1	
70	Call order desk	MODULE PLANCHER AVANT A/SLIDE-OUT ASS. / W/SLIDE-OUT			1	P
71	172104	. TUBE 937MM			1	
72	214926	. TUBE / AVEC RALLOGNE ESCAMOTABLE / 183MM			1	
73	214927	. TUBE / AVEC RALLOGNE ESCAMOTABLE / 298MM			1	
74	214930	. TUBE / AVEC RALLOGNE ESCAMOTABLE / 316MM			1	
75	214931	. TUBE / AVEC RALLOGNE ESCAMOTABLE / 179MM			1	
76	214958	. TUBE / AVEC RALLOGNE ESCAMOTABLE / 171MM			1	
77	214966	. PLAQUE (PLIEE) / W/SLIDE-OUT			1	
78	214928	. ATTACHE EN "U" / AVEC RALLONGE ESCAMOTABLE / W/SLIDE-OUT			1	
79	214961	. TUBE / AVEC RALLOGNE ESCAMOTABLE / 128MM			1	
80	**HF-1897-50**	**SOUS-CHASSIS AVANT / SUSPENSION INDEPENDANTE - 16500 LBS À 3-4757**				
80	**HF-1897-51**	**SOUS-CHASSIS AVANT / SUSPENSION INDEPENDANTE - 18000 LBS De 4-4758**				
90	N.S.A.	ENTRETOISE DE PLANCHER			1	3
91	172026	. TUBE 2463MM			1	
92	172030	. TUBE 578MM			2	
93	172035	. TUBE 350MM			2	
94	172038	. TUBE 327MM			2	
95	172036	. TUBE 273MM			2	
96	172037	. TUBE 1396MM			1	
97	210550	. TUBE 916MM			1	
98	213548	. RENFORT			2	
100	172058P	ENTRETOISE DE PLANCHER VIP AVEC EXT.			1	
100	Call order desk	ENTRETOISE DE PLANCHER VIP AVEC EXT.			1	P
101	172026	. TUBE 2463MM			1	
101	215170	. TUBE / AVEC RALLOGNE ESCAMOTABLE / 2308MM			1	
102	172024	. TUBE 785MM			2	

De 3-4417 À 8-1043		Date:07-2024	PAGE:HF-1895-60

STRUCTURE - COQUILLE AVANT - SUSP. INDEP. - V.I.P.

Numéro d'article	Pièces	Description	H3411	H3455	VIP45	NOTES
103	172027	. TUBE 312MM			2	
104	170732	. TUBE 913MM			1	
105	172025	. TUBE 2447MM			1	
106	172031	. FIXATION CYLINDRE SOUS-CH. AV.			2	
107	213412	. TUBE 798MM À 3-4637			1	
110	213413	TUBE 1133MM			2	
111	213415	TUBE			1	
112	213414	TUBE			1	
113	213789	TUBE ASS / COTE RUE / AVEC ECROU FLOTANT / 1196MM			1	
113	213790	TUBE ASS / COTE TROTTOIR / AVEC ECROU FLOTANT / 1196MM			1	
113	213450	. TUBE 1196MM			1	
114	287943	. SUPPORT TIGE D'ARRET			1	
115	287903	. SUPP DE TIGE ARRET ASS (SOUDE)			1	
117	171806	TUBE / AVEC PETIT SYSTEME A/C / 245MM			1	
118	453148	SUPPORT VALVE A FREON / W/SMALL A/C À 7-0959			1	
118	454581	SUPPORT VALVE A FREON / W/SMALL A/C De 7-0960			1	
119	171301	TUBE / AVEC PETIT SYSTEME A/C / 554MM			1	
120	Call order desk	STRUCTURE PLANCHER (SOUDE)			1	P
121	172101	. TUBE 698MM			1	
122	172197	. TUBE 715MM			1	
123	172077	. TUBE 807MM			1	
124	171133	. TUBE 130MM			1	
125	171817	. PANNEAU PLANCHER			1	
126	172078	. TUBE 956MM			1	
127	172102	. TUBE 388MM			1	
128	372742	. SUPPORT			1	
129	373595	SUPPORT DE POMPE ASS (SOUDE) / W/SMALL A/C À 4-4798			1	
129	172869	SUPPORT DE POMPE ASS (SOUDE) / W/SMALL A/C De 4-4799			1	
130	213860	PLANCHER CHAUFFEUR SPECIAL / W/IND SUSPENSION ONLY			1	
131	213859	. TUBE / AVEC SUSPENSION INDEPENPANTE SEULEMTENT / 920MM			1	
132	213500	. TUBE / AVEC SUSPENSION INDEPENPANTE SEULEMTENT / 911MM			1	
133	213858	. PLAQUE			1	
NS	5001086	. ECROU HEX EPAULEMENT M12-1.75 DP			4	
134	213471	TUBE / AVEC SUSPENSION INDEPENPANTE SEULEMTENT / 593MM			1	
		3) PAS VENDU ASSEMBLE				
		P) CONTACTER LE BUREAU DE PRISE DE COMMANDE				

De 3-4417 À 8-1043		Date:07-2024	PAGE:HF-1896-00
PANNEAUTAGE STRUCTURE AVANT - BUS			

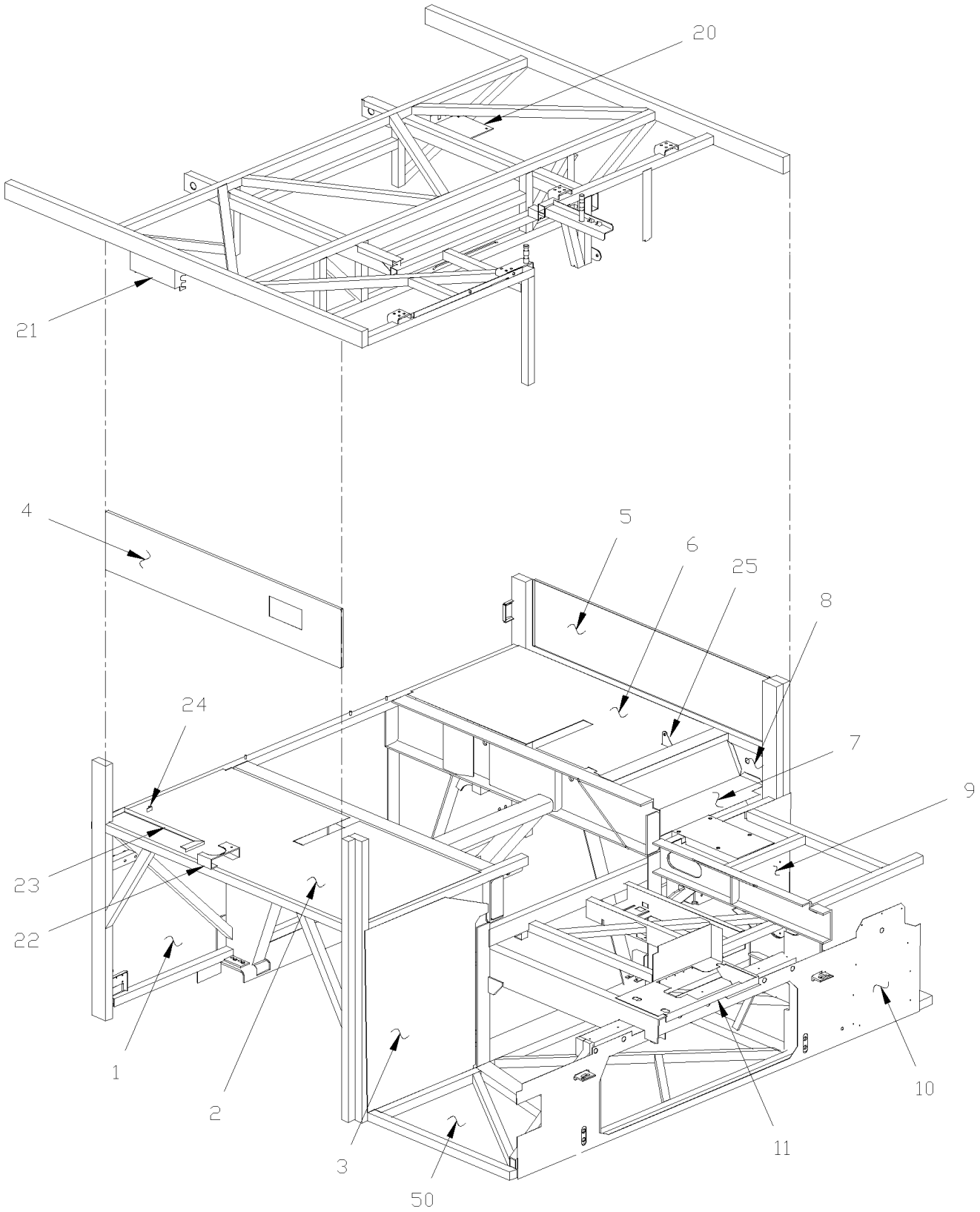

De 3-4417 À 8-1043		Date:07-2024	PAGE:HF-1896-00
PANNEAUTAGE STRUCTURE AVANT - BUS			

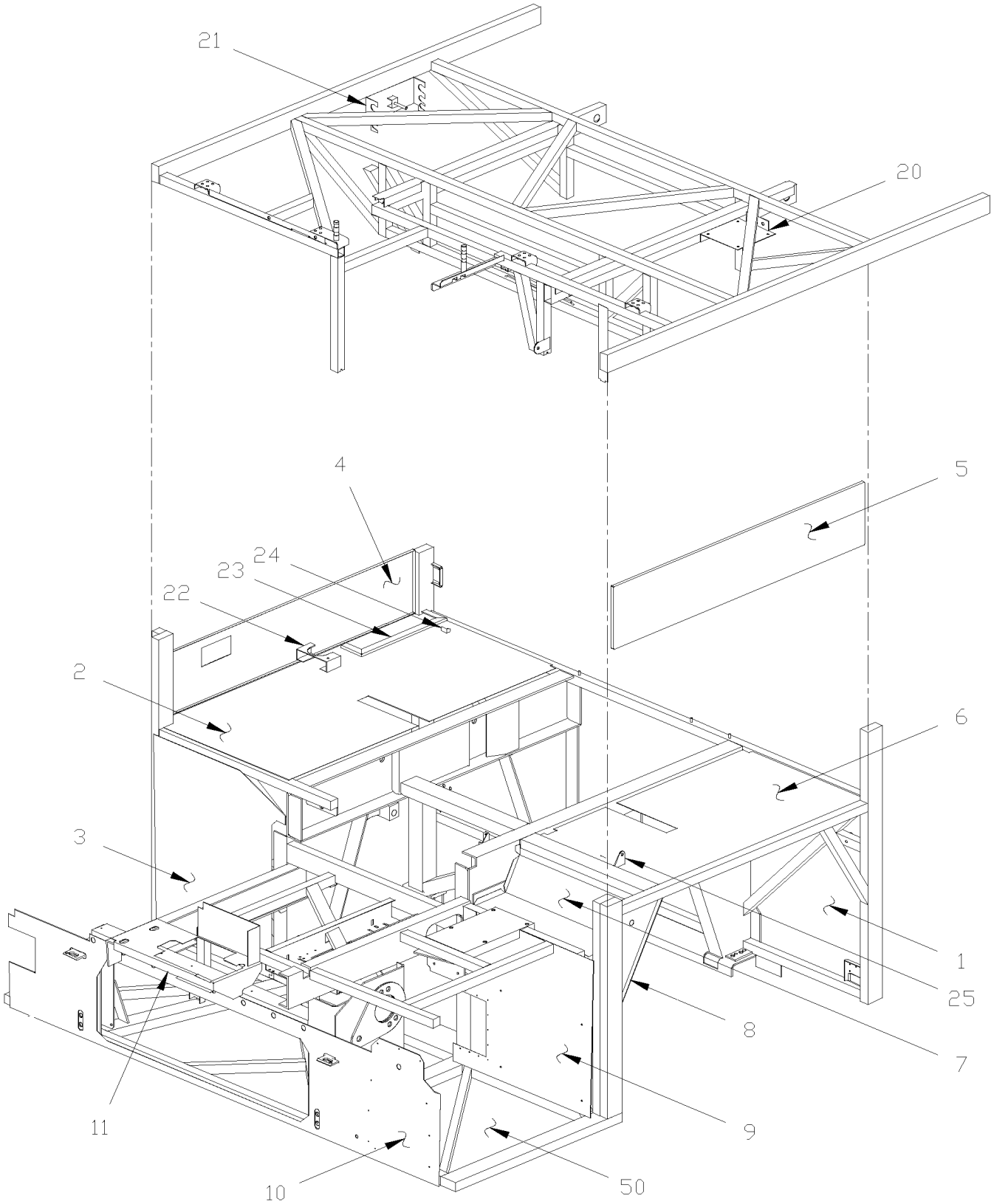

De 3-4417 À 8-1043		Date:07-2024	PAGE:HF-1896-00

PANNEAUTAGE STRUCTURE AVANT - BUS

Numéro d'article	Pièces	Description	H3411	H3455	VIP455	NOTES
1	213417	PANNEAU AVANT COMP'T BAGAGES	1	1		
2	213454	PANNEAU DESSUS DROIT	1	1		
3	213689	PANNEAU	1	1		
4	213641	PANNEAU AV.	1	1		
5	213375	PANNEAU AV.	1	1		
6	213453	PANNEAU ASS.	1	1		
7	212465	PANNEAU AVANT GAUCHE HAUT	1	1		
8	210945	RENFORCEMENT / (TRIANGULAR SHAPE)	1	1		
9	213838	PANNEAU, AVANT GAUCHE VIP	1	1		
10	214453	PANNEAU VERTICAL PARE-CHOCS (ROMEO-RIM) À 5-0107	1	1		
10	215694	PANNEAU VERTICAL PARE-CHOCS (ROMEO-RIM) De 5-0108	1	1		
10	215695	PANNEAU VERTICAL PARE-CHOCS (ROMEO-RIM)	1	1		R
11	172633	SUPPORT DEGIVREUR (SOUD□)	1	1		
20	381583	TOLE DE FOND	1	1		
20	213659	TOLE DE FOND	1	1		
21	213593	SUPPORT D'ACCESSOIRE CRIC	1	1		
22	215539	SUPPORT, VÉRIN HYDRAULIQUE / CURRENT DEC 2003	1	1		
23	211556	SUPPORT RESERVOIR	1	1		
24	211115	ANGLE DE RETENUE	1	1		
25	213458	ANCRAGE CEINTURE	1	1		
50	**HF-1895-10**	**STRUCTURE PLANCHER AVANT - SUSP. RIGIDE**				
		R) AVEC PARE-CHOCS "ROMEO RIM"				

De 3-4417 À 8-1043		Date:07-2024	PAGE:HF-1896-50
PANNEAUTAGE STRUCTURE AVANT - V.I.P.			

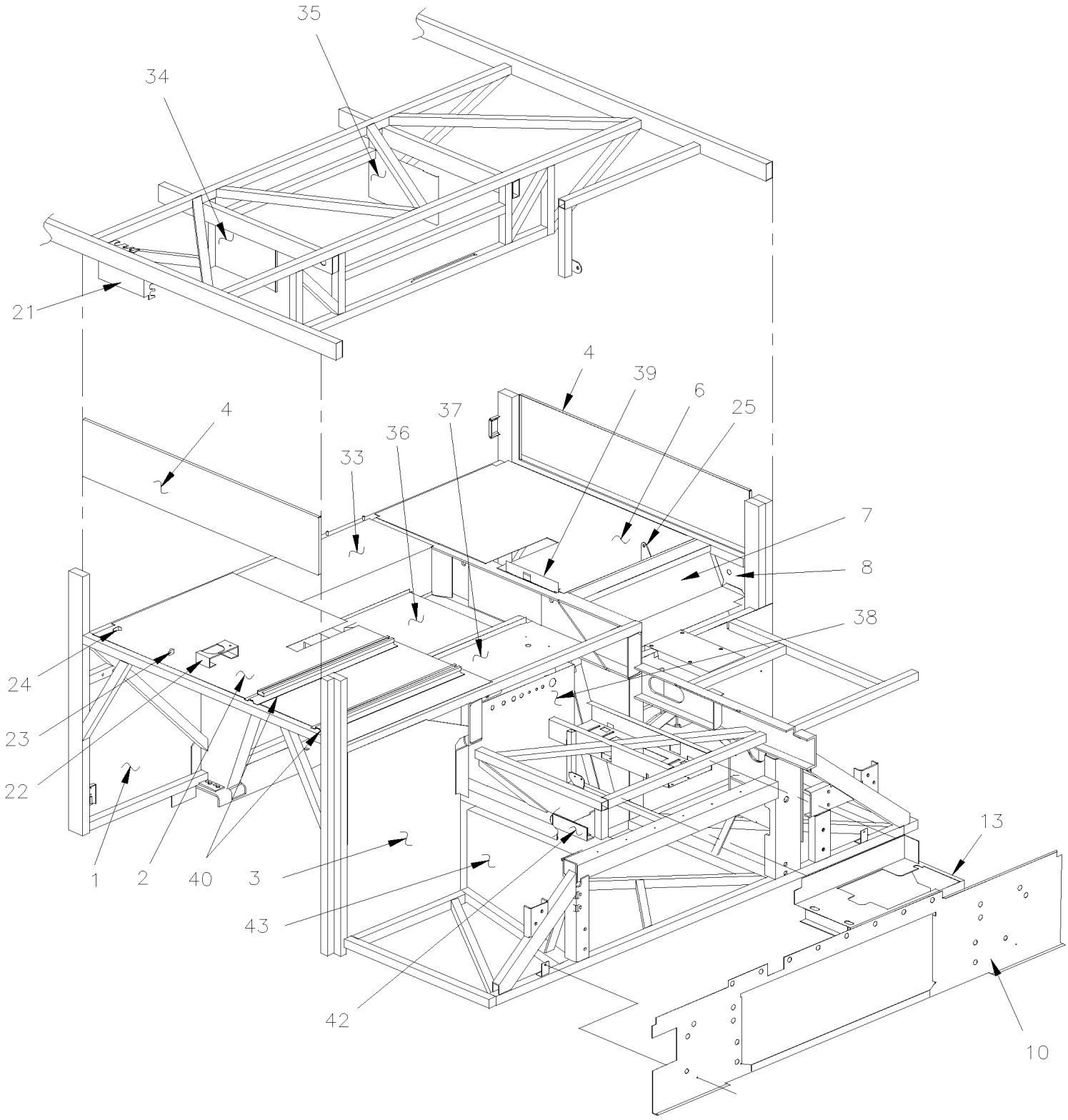

De 3-4417 À 8-1043		Date:07-2024	PAGE:HF-1896-50
PANNEAUTAGE STRUCTURE AVANT - V.I.P.			

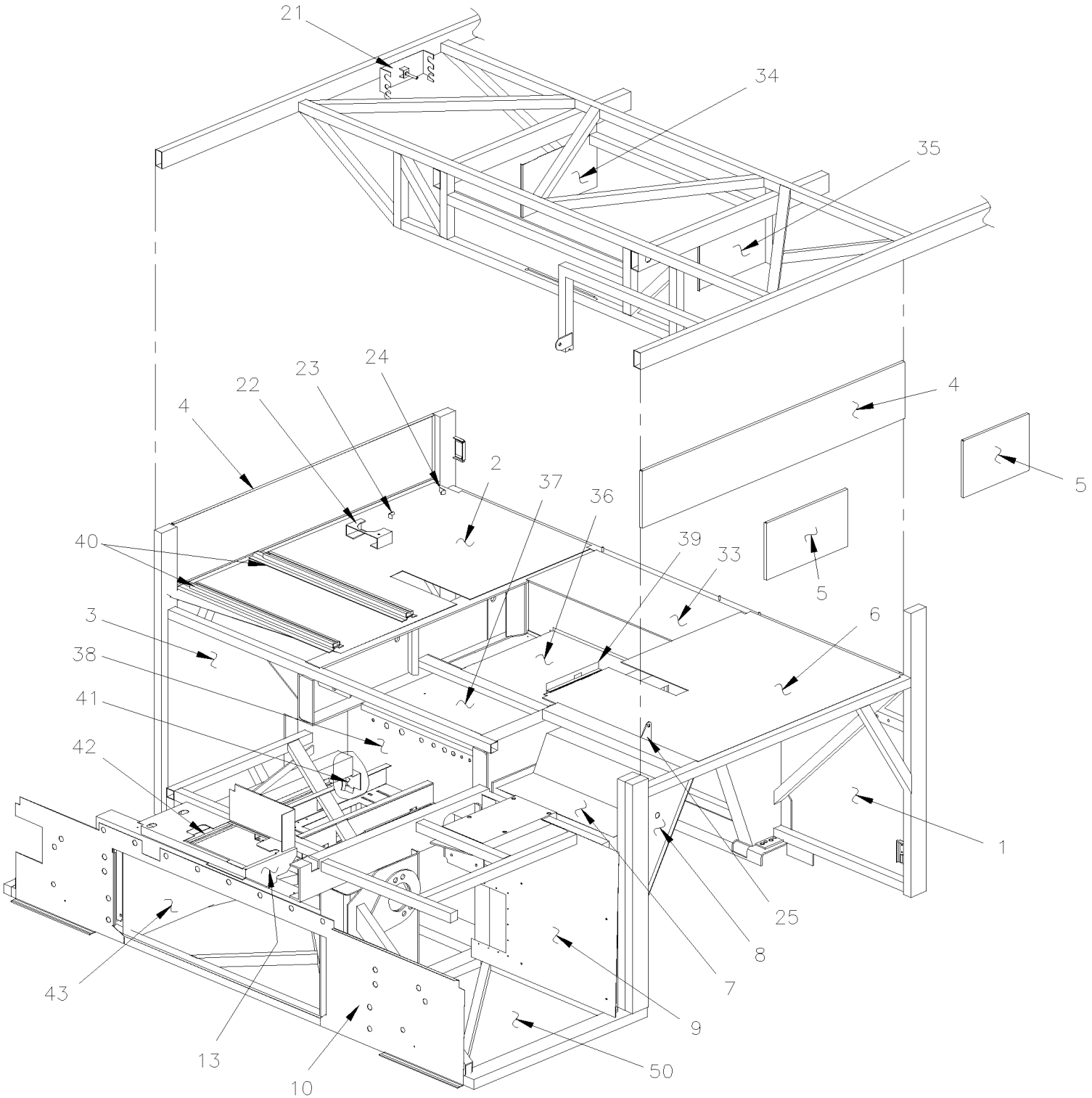

De 3-4417 À 8-1043		Date:07-2024	PAGE:HF-1896-50

PANNEAUTAGE STRUCTURE AVANT - V.I.P.

Numéro d'article	Pièces	Description	H3411	H3455	VIP45	NOTES
1	213417	PANNEAU AVANT COMP'T BAGAGES			1	
2	213454	PANNEAU DESSUS DROIT			1	
3	213640	PANNEAU			1	R C
3	213477	PANNEAU			1	I
4	213375	PANNEAU AV.			2	
5	213906	PANNEAU AV. / W/SMALL A/C			2	
6	213453	PANNEAU ASS.			1	
6	213831	PANNEAU ASS.			1	R C
6	213479	PANNEAU ASS.			1	I
NS	213997	SUPPORT ASS.			1	R C
7	212465	PANNEAU AVANT GAUCHE HAUT			1	R
7	213437	PANNEAU AVANT GAUCHE HAUT			1	I
8	210945	RENFORCEMENT / (TRIANGULAR SHAPE)			1	
9	213838	PANNEAU, AVANT GAUCHE VIP			1	R
9	213436	PANNEAU, AVANT GAUCHE VIP À 3-4757			1	I
9	215132	PANNEAU, AVANT GAUCHE VIP De 4-4758			1	I
10	214585	PANNEAU VERTICAL PARE-CHOCS (ROMEO-RIM)			1	
13	172201	SUPPORT DEGIVREUR (SOUD□)			1	
21	213593	SUPPORT D'ACCESSOIRE CRIC			1	
22	215539	SUPPORT, VÉRIN HYDRAULIQUE / CURRENT DEC 2003			1	
23	211556	SUPPORT RESERVOIR			1	
24	211115	ANGLE DE RETENUE			1	
25	213458	ANCRAGE CEINTURE			1	
33	213464	PANNEAU GAUCHE			1	R
34	213457	PANNEAU FERMETURE COTE TROTTOIR 392MM X 224MM			1	
35	213465	PANNEAU FERMETURE COTE RUE 392MM X 224MM			1	R
36	213032	PANNEAU CENTRAL			1	R
37	212628	PANNEAU CENTRAL			1	R
38	172591	PANNEAU, SUS. RIG. COMP. ROUE SECOURS			1	R
38	212630	PANNEAU, SUS. RIG. COMP. ROUE SECOURS			1	R
38	213899	PANNEAU, SUS. RIG. COMP. ROUE SECOURS			1	R
38	172600	PANNEAU, SUS. RIG. COMP. ROUE SECOURS			1	R
39	171807	ANGLE DE RETENUE			1	
40	323465	GLISSIERE SIEGE (SOUDE)			2	
40	325744	GLISSIERE SIEGE (SOUDE)			2	
41	211933	PANNEAU / NEAR SUB-FRAME			1	R
41	213635	PANNEAU / NEAR SUB-FRAME			1	I
42	211932	ANGULAIRE ASS 965MM			1	R
43	211930	PANNEAU			1	R
43	213634	PANNEAU			1	I
43	213955	PANNEAU AVANT			1	I
50	**HF-1895-50**	**STRUCTURE PLANCHER AVANT - SUSP. INDEPENDANTE**				

De 3-4417 À 8-1043		Date:07-2024	PAGE:HF-1896-50

PANNEAUTAGE STRUCTURE AVANT - V.I.P.

Numéro d'article	Pièces	Description	H3411	H3455	VIP455	NOTES
147	213754	ANGULAIRE 25MM X 55MM X 345MM SS			1	I
		C) AVEC PETIT A/C				
		I) AVEC SUSPENSION INDEPENDANTE				
		R) AVEC SUSPENSION RIGIDE				

De 3-4417 À 8-1043		Date:07-2024	PAGE:HF-1897-00
SOUS-CHASSIS AVANT / SUSPENSION RIGIDE			

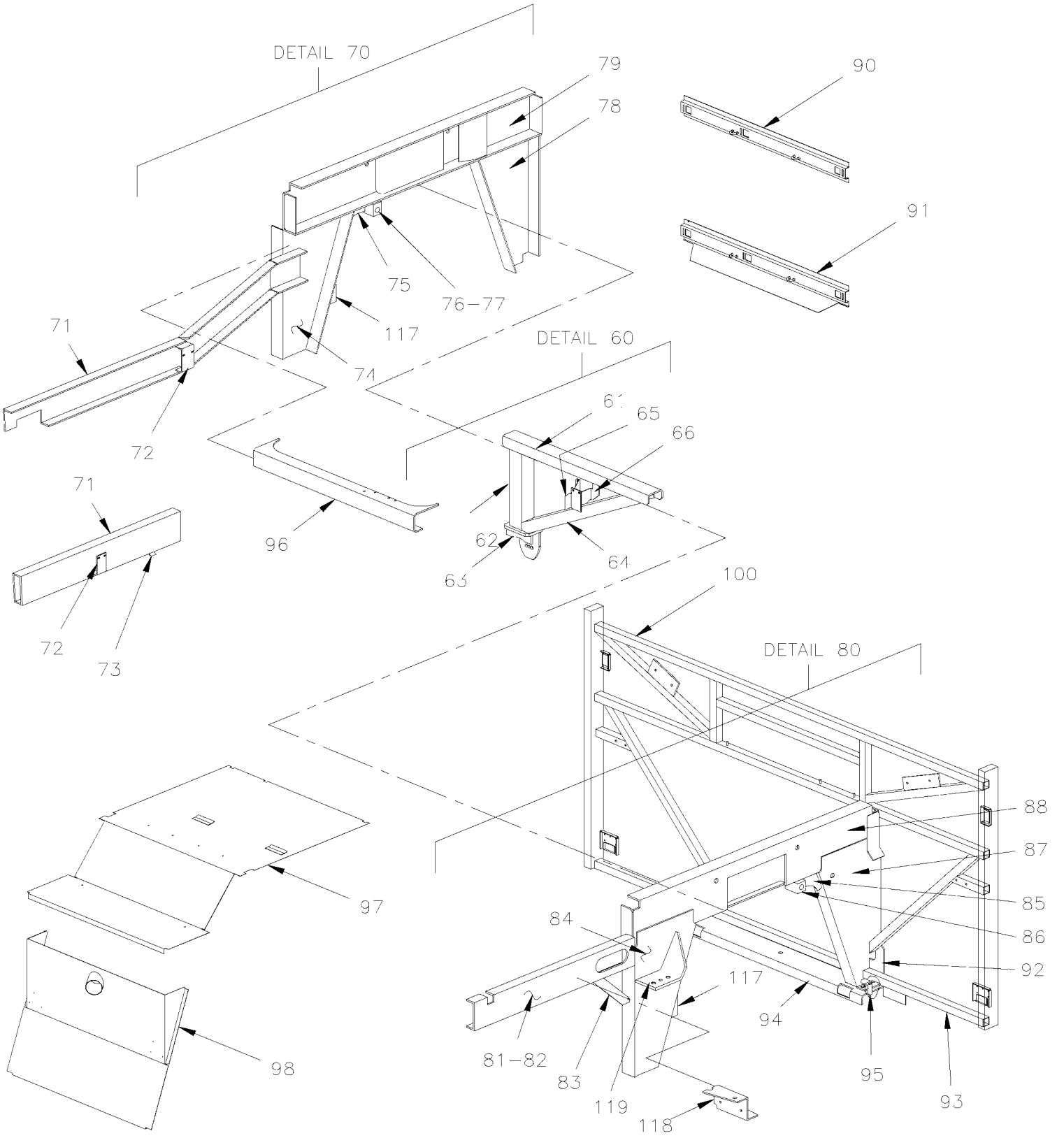

De 3-4417 À 8-1043		Date:07-2024	PAGE:HF-1897-00

SOUS-CHASSIS AVANT / SUSPENSION RIGIDE

Numéro d'article	Pièces	Description	H3441	H3455	VIP45	NOTES
60	171755P	SUPPORT DE TIGE LATERAL ASS. H3	1	1	1	
61	171748	. RENFORT EN "C" 900MM	1	1	1	
62	171750	. TUBE 439MM	1	1	1	
63	131691	. ATTACHE BARRE SUSPENSION À 6-0415	1	1	1	
63	131785	. ATTACHE BARRE SUSPENSION De 6-0416	1	1	1	
64	171749	. RENFORT EN "C" 835MM	1	1	1	
65	171160	. SUPPORT	1	1	1	
66	172513	. SUPPORT DE VALVE DE HAUTEUR	1	1	1	
70	N.S.A.	SOUS CHASSIS DROIT ASS	1	1	1	3
NS	171972	SUPPORT BALLON	1	1		
NS	171970	RENFORT	1	1		
NS	172068	PLAQUE	1	1		
71	172635	POUTRE EN "C" 1099MM	1	1		
71	171336	TUBE 957MM			1	
72	172636	SUPPORT, SOLENOID VALVE	1	1		
72	373567	SUPPORT DE POMPE			1	
73	171207	RENFORT	1	1	1	
74	171532	BASE AVANT DROITE	1	1	1	
75	171837	RENFORT	1	1	1	
76	110627	AXE D'ATTACHE 1"-15 / AMORTISSEUR / 50.8MM LONG	1	1	1	
77	171838	RENFORT	1	1	1	
78	172046	BASE ARRIERE	1	1	1	
79	172043	LONGERON	1	1	1	
80	N.S.A.	SOUS CHASSIS DROIT	1	1	1	3
NS	171972	SUPPORT BALLON	1	1	1	
NS	171970	RENFORT	1	1	1	
NS	172068	PLAQUE	1	1	1	
81	172039	POUTRE EN "C" 987MM	1	1	1	
82	171745	RENFORT 126MM X 43MM	1	1	1	
83	171744	RENFORCEMENT ANGULAIRE	1	1	1	
84	171720	BASE GAUCHE	1	1	1	
85	171731	RENFORT	1	1	1	
NS	172744	RENFORT DE TOIT	1	1		
86	171732	AXE D'ATTACHE 1"-15 / AMORTISSEUR / 76MM LONG	1	1	1	
87	172044	BASE ARRIERE	1	1	1	
88	172043	LONGERON	1	1	1	
90	171171	SUPPORT ASS.	1	1	1	
91	171170	SUPPORT ASS.	1	1	1	
92	171524	RENFORT	2	2	2	
93	172047	TUBE À 3-4607	1	1	1	
93	172733	TUBE De 3-4608	1	1	1	
94	171528	RENFORT	1	1	1	

De 3-4417 À 8-1043		Date:07-2024	PAGE:HF-1897-00

SOUS-CHASSIS AVANT / SUSPENSION RIGIDE

Numéro d'article	Pièces	Description	H3411	H3455	VIP455	NOTES
. NS	502164	. GOUPILLE M16 X 40MM	2	2	2	
96	171122	RENFORT	1	1	1	
97	213456	PANNEAU CENTRAL À 6-0559	1	1	1	
97	216134	PANNEAU CENTRAL De 6-0560	1	1	1	
98	172591	PANNEAU, SUS. RIG. COMP. ROUE SECOURS	1	1	1	
100	**HF-1895-40**	**STRUCTURE - COQUILLE AVANT - BUS**				
100	**HF-1895-55**	**STRUCTURE - COQUILLE AVANT - SUSP. RIGIDE - V.I.P.**				
117	172274	SUPPORT	1	1	1	
118	171138	SUPPORT VALVE FREIN	1	1	1	
119	171700	SUPPORT GAUCHE	1	1	1	
119	174894	SUPPORT DROIT	1	1	1	
NS	502164	GOUPILLE M16 X 40MM	AR	AR	AR	
		3) PAS VENDU ASSEMBLE				

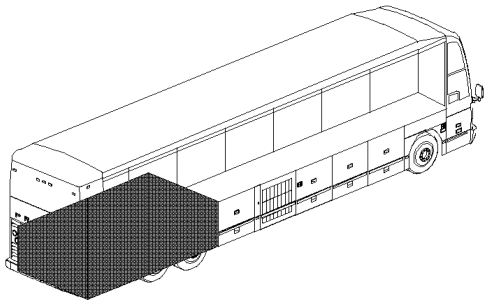

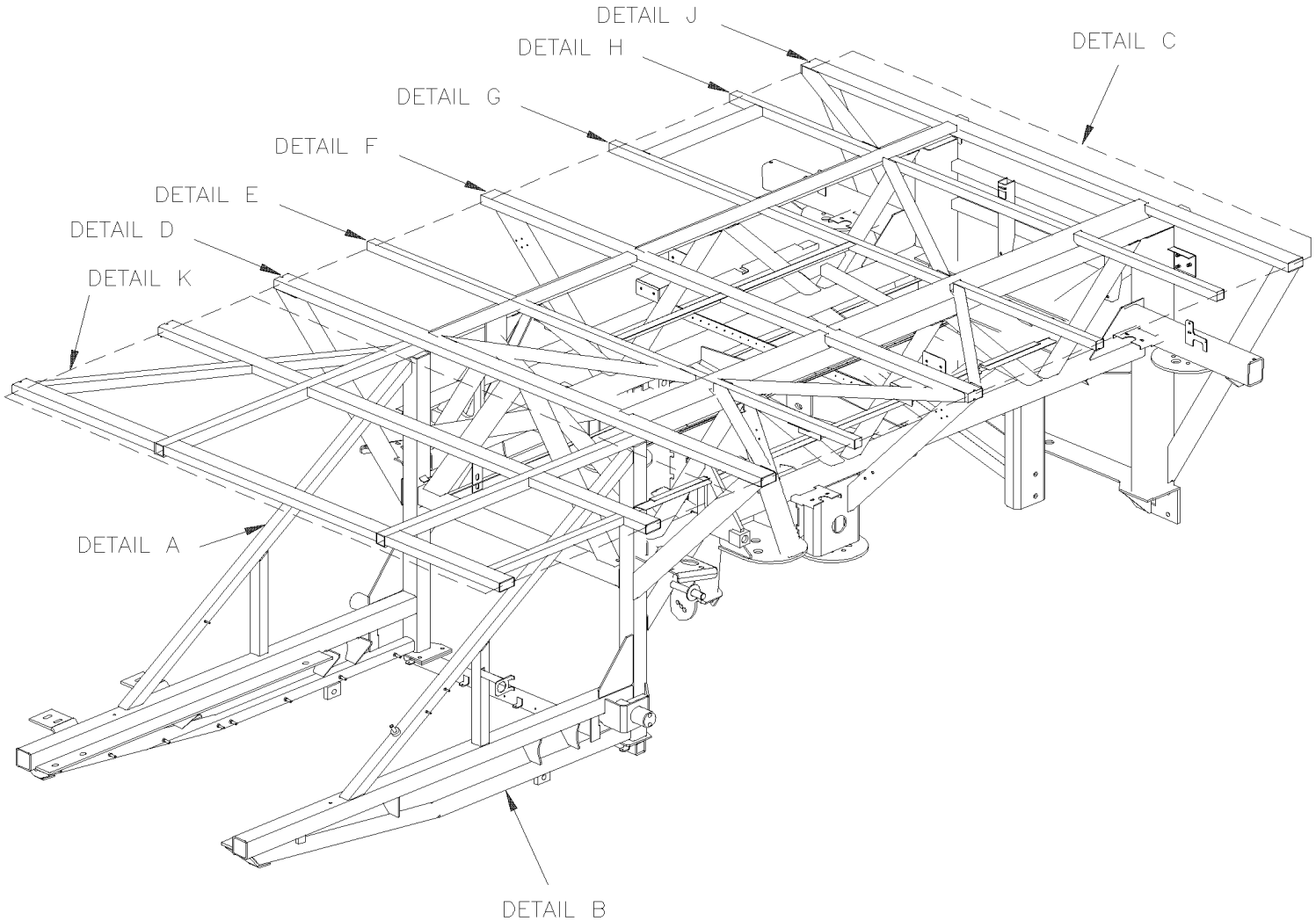
DETAIL J
DETAIL H
DETAIL C
DETAIL G
DETAIL F
DETAIL E
DETAIL D
DETAIL K
DETAIL A
DETAIL B

De 3-4417 À 8-1043		Date:07-2024	PAGE:HF-1897-10
SOUS-CHASSIS ARRIERE			

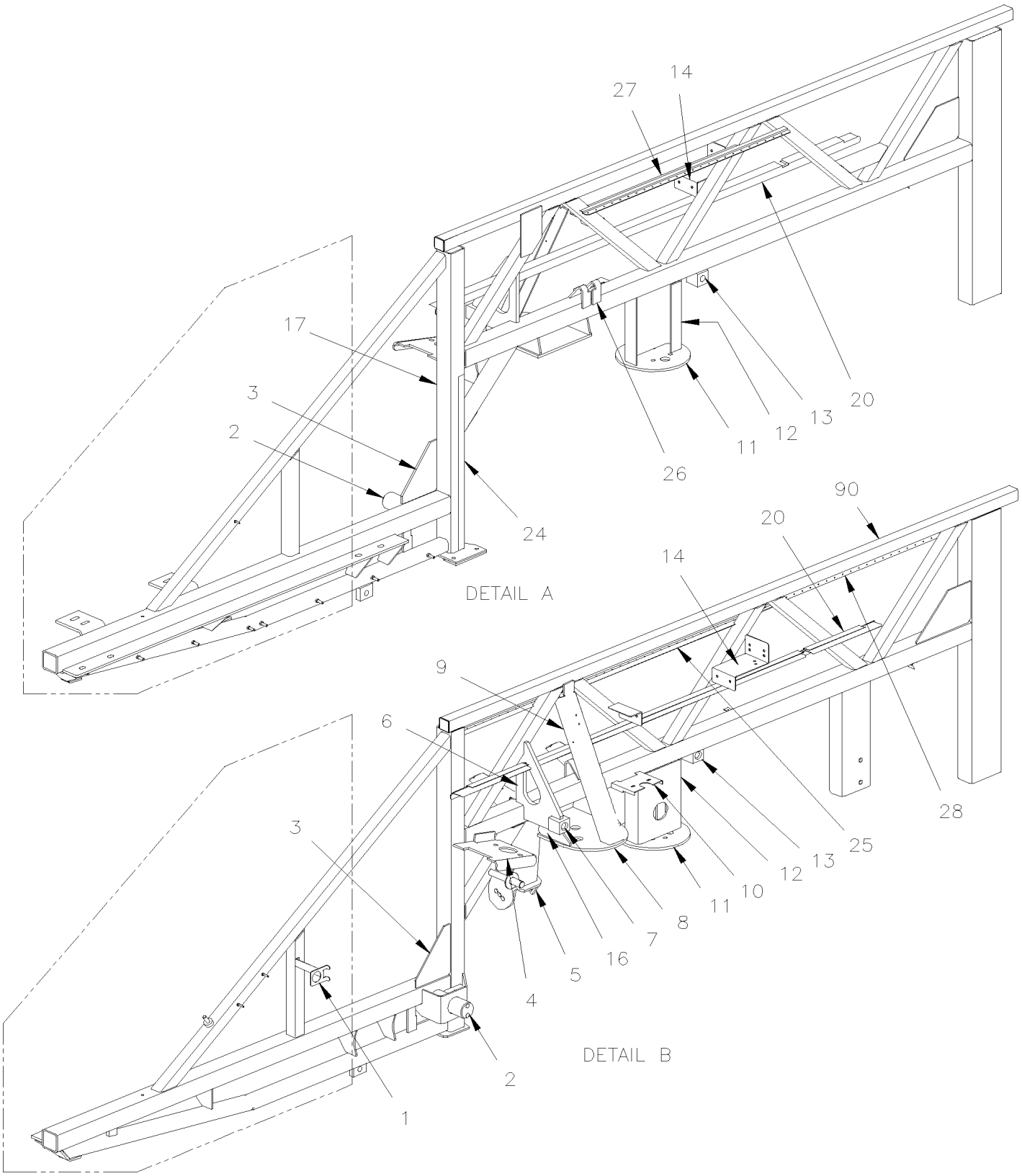

De 3-4417 À 8-1043		Date:07-2024	PAGE:HF-1897-10
SOUS-CHASSIS ARRIERE			

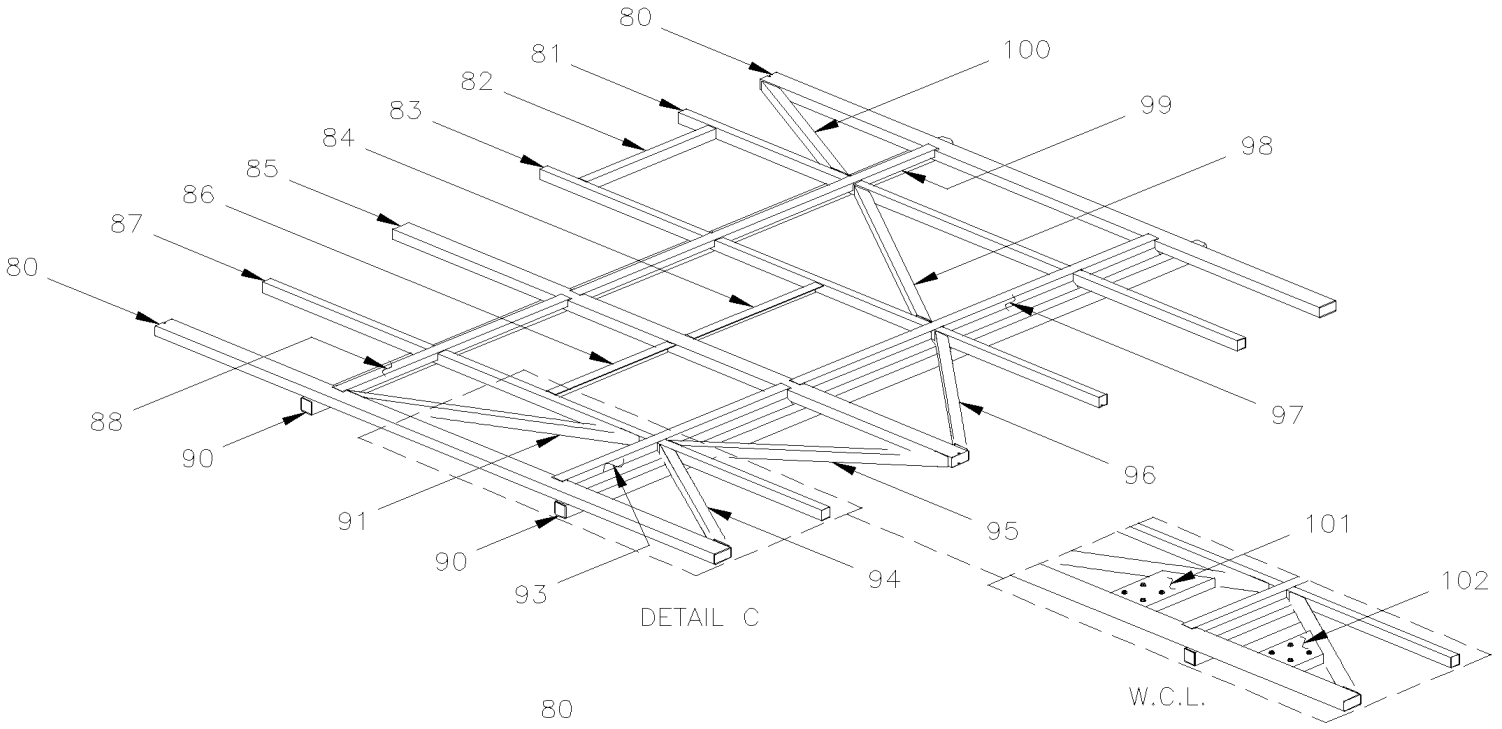

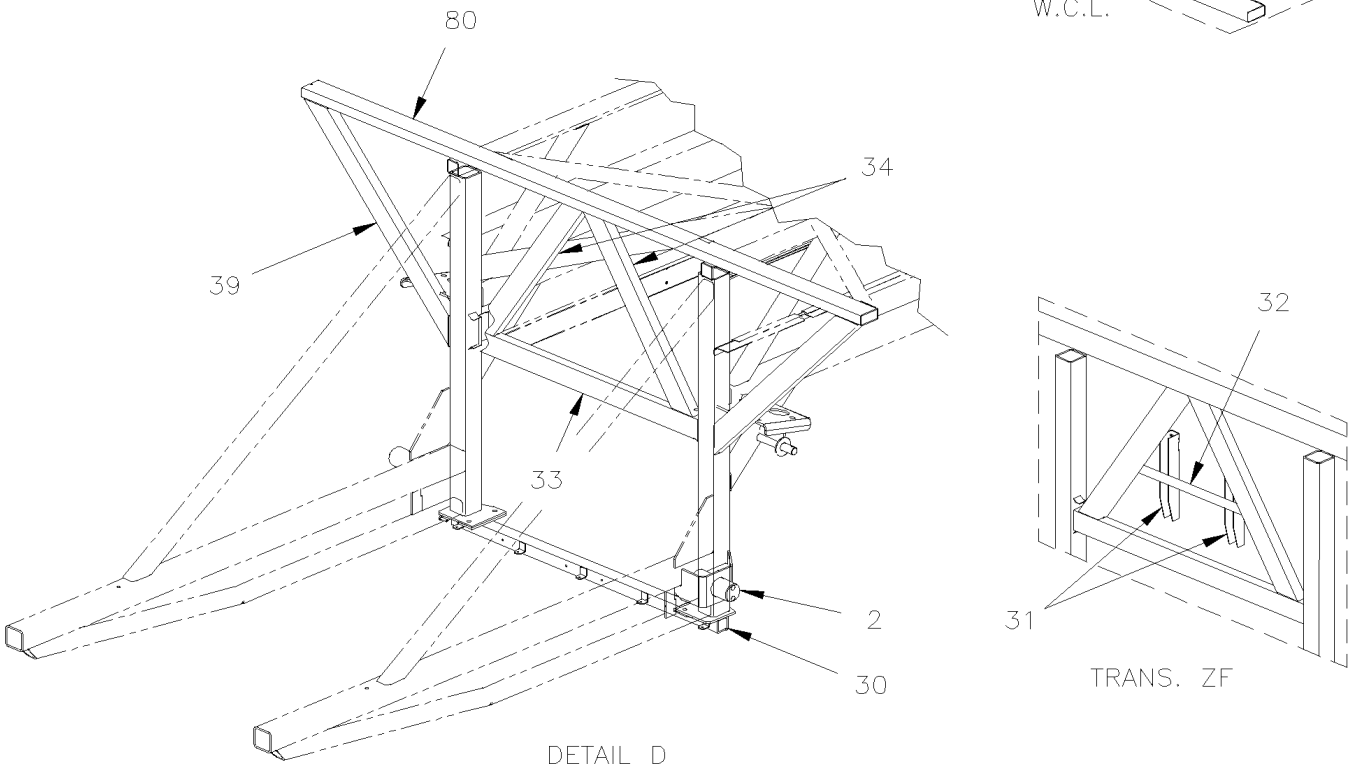

De 3-4417 À 8-1043		Date:07-2024	PAGE:HF-1897-10
SOUS-CHASSIS ARRIERE			

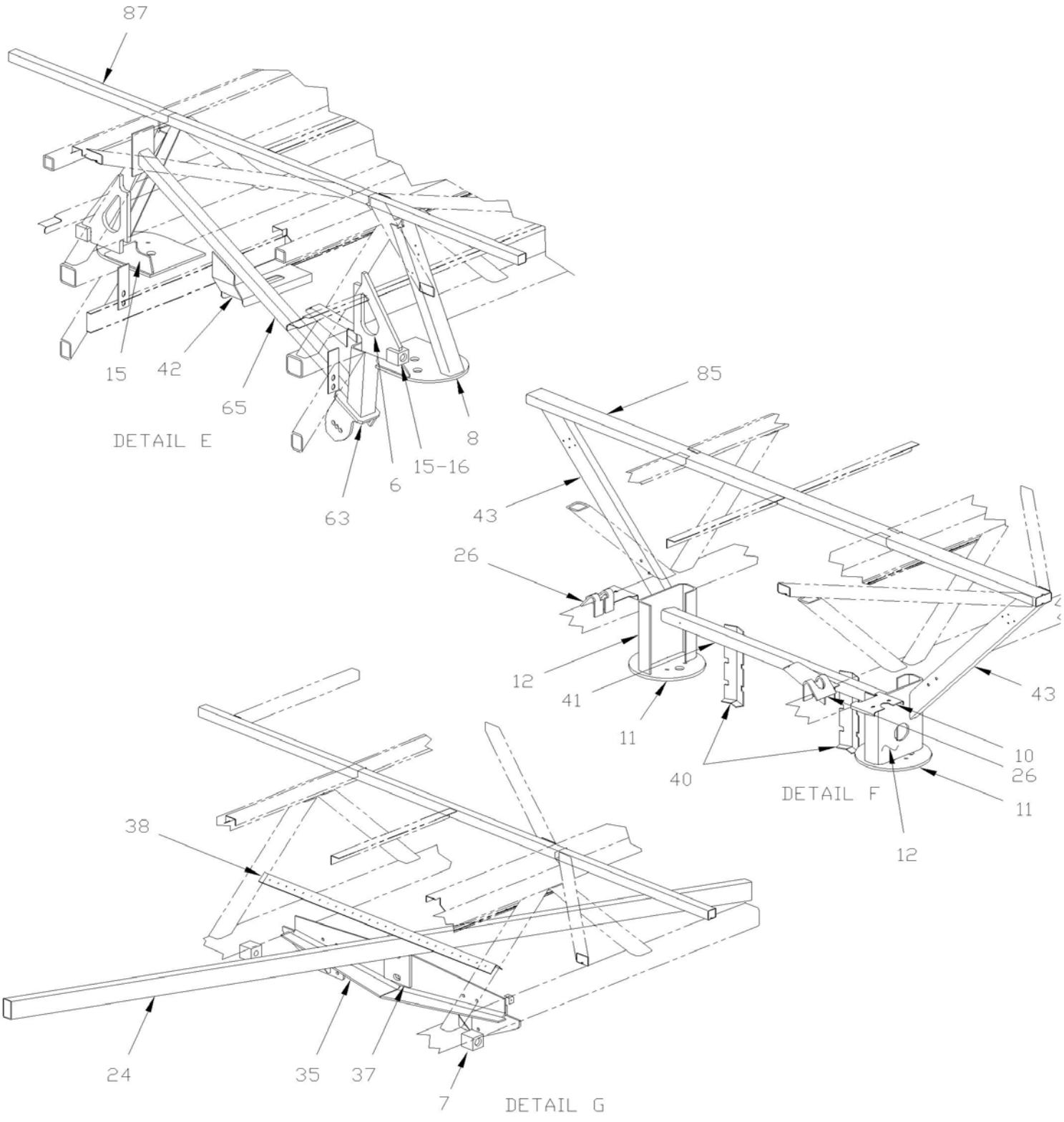

De 3-4417 À 8-1043		Date:07-2024	PAGE:HF-1897-10
SOUS-CHASSIS ARRIERE			

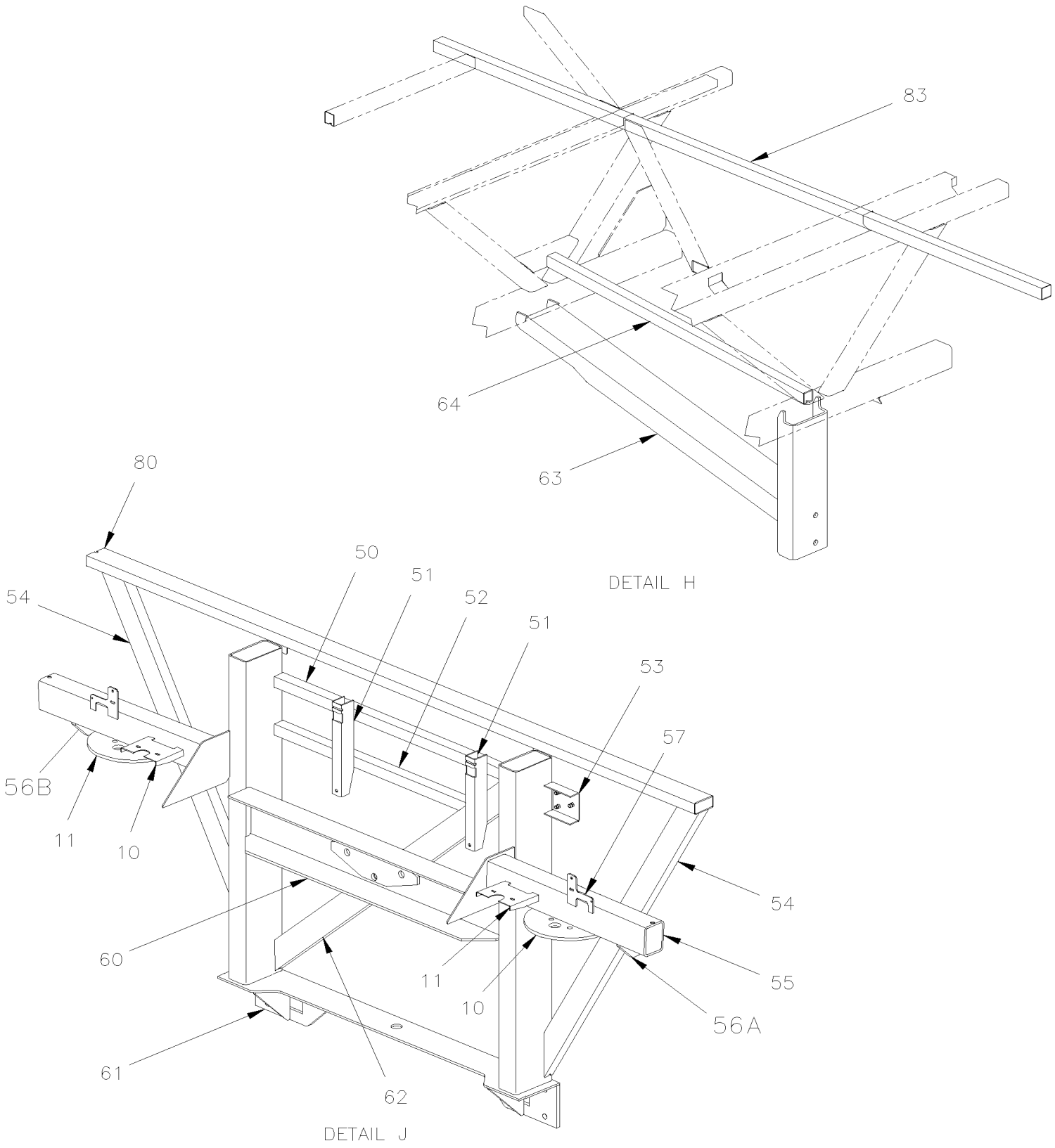

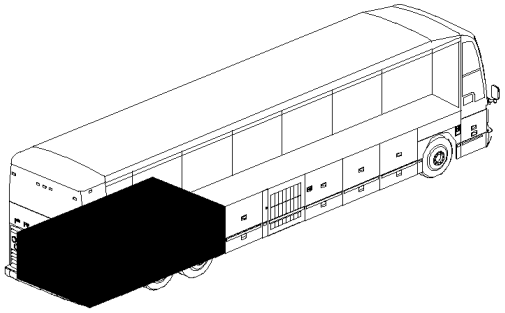

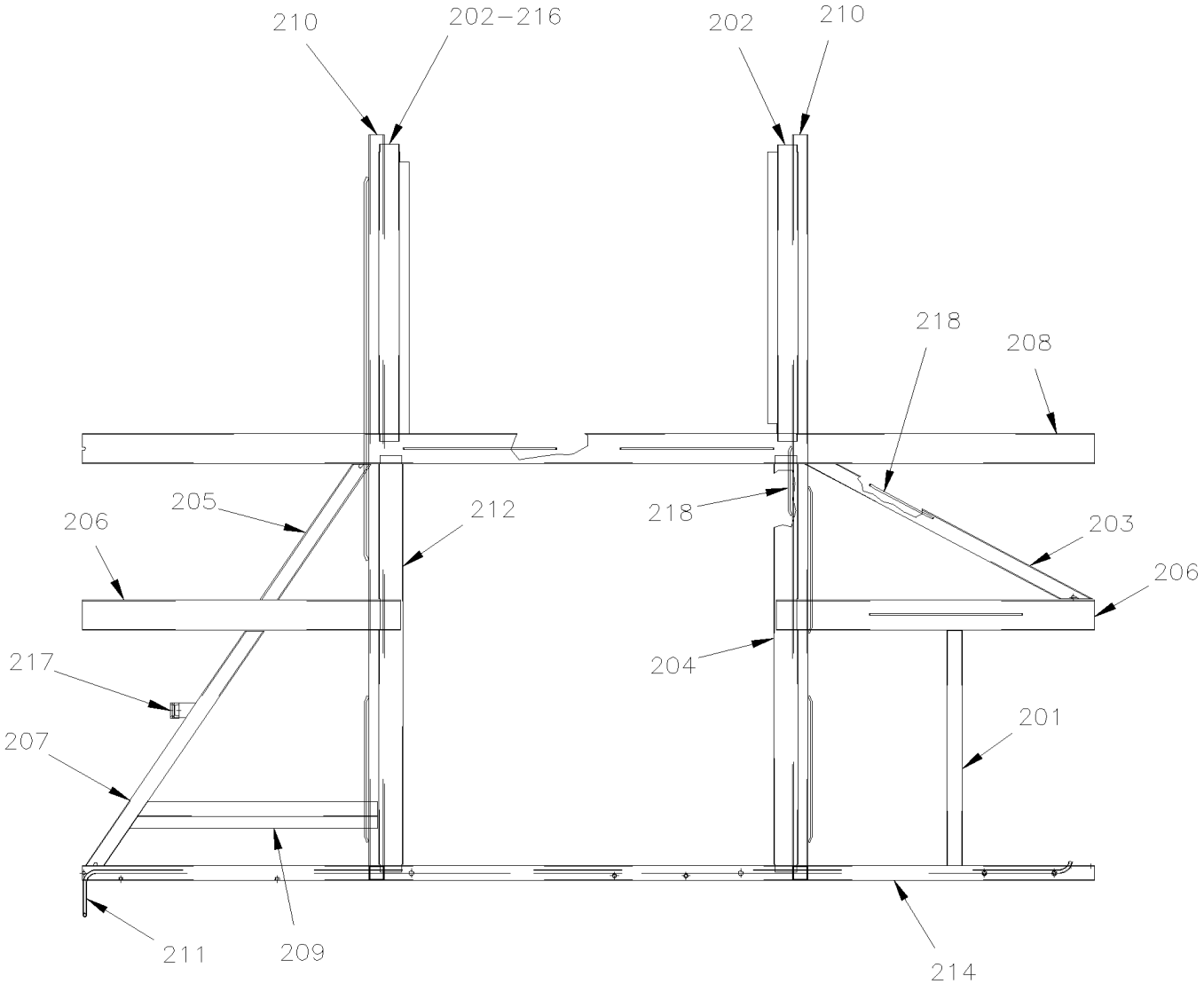

DETAIL K

FLOOR OVERVIEW ENGINE COMPARTEMENT

De 3-4417 À 8-1043		Date:07-2024	PAGE:HF-1897-10

SOUS-CHASSIS ARRIERE

Numéro d'article	Pièces	Description	H3441	H3455	VIP45	NOTES
1	215222	SUPPORT, CONNECTEUR TRANSMISSION ZF	1	1		
2	171582	ATTACHE DROITE ASS	1	1	1	
2	171583	ATTACHE GAUCHE ASS	1	1	1	
3	171636	RENFORT	2	2	2	
4	172585	ATTACHE DE PARE-CHOC DROITE	1	1	1	
4	172586	SUPPORT GAUCHE	1	1	1	
5	172519P	ATTACHE BARRE PANHARD DIFF. H3	1	1	1	
6	172441	SUPPORT, AMORTISSEUR (SOUDE)	2	2	2	
7	171032	. SUPPORT 1"-15 / AMORTISSEUR / 55MM	1	1	1	
8	171752	SUPPORT BALLON / STREETSIDE	1	1	1	
8	171042	SUPPORT DE PLANCHER ASS. / CURBSIDE	1	1	1	
9	171590	RENFORT	2	2	2	
10	172196	SUPPORT SOUPAPE	4	4	4	
11	131356	SUPPORT DE PLANCHER ASS.	2	2	2	
12	171036	SUPPORT	1	1	1	
12	172216	SUPPORT LONGERON GAUCHE	1	1	1	
13	171032	SUPPORT 1"-15 / AMORTISSEUR / 55MM	2	2	2	
14	171679	SUPPORT VALVE FORME "Z"	2	2	2	
15	171048	RENFORT FORWARD	3	3	3	
16	171751	RENFORT BACKWARD	1	1	1	
17	171557	TUBE	1	1	1	
20	172060	SUPPORT BALLON, S-CHASSIS AV. 2105MM SS	2	2	2	
24	171610	TUBE	2	2	2	
25	171795	SUPPORT	1	1	1	
26	131525	FIXATION	1	1	1	
27	171796	SUPPORT	2	2	2	
28	171808	SUPPORT	1	1	1	
30	171605	TRAVERSE ASS.	1	1	1	
31	172820	SUPPORT RESERVOIR EMBRAYAGE ZF X3-45	2	2		
32	172821	SUPPORT ARRIERE	1	1		
33	171547	TUBE 1012MM	1	1	1	
34	171621	TUBE 775MM	2	2	2	
35	171761P	ATTACHE BARRE SUSPENSION ASS.	1	1	1	
37	171695	RENFORT	1	1	1	
38	171797	SUPPORT	1	1	1	
39	171692	TUBE 932MM	2	2	2	
40	171973	SUPPORT RESERVOIR ACCESSOIRES			2	
41	171729	TUBE 1154MM			1	
42	171813	SUPPORT	1	1	1	
43	171544	TUBE 932MM	2	2	2	
50	171946	TUBE 961MM	1	1	1	
51	171669	SUPPORT	2	2	2	

De 3-4417 À 8-1043		Date:07-2024	PAGE:HF-1897-10

SOUS-CHASSIS ARRIERE

Numéro d'article	Pièces	Description	H3441	H3455	VIP45	NOTES
52	172580	TUBE 961MM	1	1	1	
53	172032	FIXATION CYLINDRE SOUS-CH. AR.	2	2	2	
54	171548	TUBE 1272MM	2	2	2	
55	172129	TUBE 649MM	2	2	2	
55	172578P	TUBE ASSEMBLÉ GAUCHE	1	1	1	B
55	172579P	TUBE ASSEMBLÉ DROIT	1	1	1	B
56A	121564	SUPPORT, AMORTISSEUR (SOUDE) CURB SIDE	1	1	1	
. NS	171032	. SUPPORT 1"-15 / AMORTISSEUR / 55MM	1	1	1	
56B	121568	SUPPORT, AMORTISSEUR (SOUDE) STREET SIDE	1	1	1	
. NS	171032	. SUPPORT 1"-15 / AMORTISSEUR / 55MM	1	1	1	
57	172083	SUPPORT	1	1	1	
57	171618	SUPPORT SOUPAPE	1	1	1	
60	172583P	RENFORT / TRIPODE ESSIEU ARRIERE 1014MM WIDE	1	1	1	
60	Call order desk	RENFORT / TRIPODE ESSIEU ARRIERE / AVEC LACET / 1014MM WIDE	1	1	1	P
. NS	172583P	. RENFORT / TRIPODE ESSIEU ARRIERE 1014MM WIDE	1	1	1	
. NS	173312	. SUPPORT DU CAPTEUR YAW H3	1	1	1	
61	172584	ANGLE D'ATTACHE, SOUS-CHASSIS ARR. ASS.	1	1	1	
62	171931	TUBE 1441MM	1	1	1	
63	172519P	ATTACHE BARRE PANHARD DIFF. H3	1	1	1	
64	171611	TUBE 1050MM	1	1	1	
65	171753P	ATTACHE BARRE PAHNARD DIFF H3	1	1	1	
80	210989	TUBE 2460MM	2	2	2	
81	210608	TUBE 2460MM	1	1	1	
82	171635	TUBE 570MM	1	1	1	
83	212703	TUBE	1	1	1	
83	211136	SUPPORT	7	7	7	
84	171633	ANGULAIRE 571MM	1	1	1	
85	216822	TUBE	1	1	1	
85	211136	SUPPORT	8	8	8	
86	171634	ANGULAIRE 532MM	1	1	1	
87	210608	TUBE 2460MM	1	1	1	
88	171624	SUPPORT DE SIEGE / GAUCHE / 980MM	1	1		
88	171819	SUPPORT DE SIEGE / GAUCHE / 980MM	1	1		
90	171567	TUBE 2818MM	1	1	1	
91	171632	TUBE 797MM	1	1	1	
93	171623	SUPPORT DE SIEGE / DROIT / 1006MM	1	1		
93	171818	SUPPORT DE SIEGE / DROIT / 1006MM	1	1		
94	171630	TUBE 803MM	1	1	1	
95	171629	TUBE 879MM	1	1	1	
96	171628	TUBE 903MM	1	1	1	
97	171625	SUPPORT DE SIEGE / DROIT / 1579MM	1	1		
97	171820	SUPPORT DE SIEGE / DROIT / 1579MM	1	1		

De 3-4417 À 8-1043		Date:07-2024	PAGE:HF-1897-10

SOUS-CHASSIS ARRIERE

Numéro d'article	Pièces	Description	H3411	H3455	VIP455	NOTES
98	171631	TUBE 1063MM	1	1	1	
99	171626	SUPPORT DE SIEGE / GAUCHE / 1579MM	1	1		
99	171821	SUPPORT DE SIEGE / GAUCHE / 1579MM	1	1		
100	171627	TUBE 769MM	1	1	1	
101	171873	PLAQUE D'ATTACHE À 3-4684	1	1		
102	171872	PLAQUE D'ATTACHE À 3-4684	1	1		
201	211221	RENFORCEMENT EN "U" 599MM	1	1	1	
201	211636	TUBE 599MM			1	
202	212406	SUPPORT DE SIEGE 757MM	1	1	1	
203	212409	TUBE 780MM	1	1	1	
204	214624	SUPPORT DE SIEGE / DROIT / 1060MM	1	1	1	
204	212797	SUPPORT DE SIEGE / DROIT / 1060MM	1			S
205	212352	TUBE 436MM	1	1	1	
206	212347	TUBE 773MM	2	2	2	
207	212351	TUBE 737MM	1	1	1	
208	210989	TUBE 2460MM	1	1	1	
209	212353	RENFORCEMENT EN "Z" 603MM	1	1	1	
210	212348	TUBE 1899MM	2	2	2	
211	283038	TUBE GUIDE GAUCHE WELDED TO STRUCTURE	1	1	1	
212	214625	SUPPORT DE SIEGE / GAUCHE / 1060MM	1	1	1	
212	212798	SUPPORT DE SIEGE / GAUCHE / 1060MM	1	1	1	S
214	211434	TUBE 2460MM	1	1	1	
215	212575	PLAQUE DE FERMETURE 48MM X 35MM	1	1	1	
216	212810	SUPPORT DE SIEGE 757MM	1	1	1	S
217	052059	ATTACHE À 3-4757	1	1		
217	5001499	VIS A TETE HEXAGONAL M8-1.25x30 SS À 3-4757	1	1		
217	213034	ATTACHE, HAUT RAD. (SOUDE)	1	1	1	
217	260900	ATTACHE, HAUT RAD. (SOUDE) De 4-4758	1	1	1	
217	260769	ATTACHE, HAUT RAD. (SOUDE) À 3-4757			1	
218	212655	ATTACHE / SOUDE (POUR ATTACHER) / 373MM x 11MM DEEP	1	1	1	
218	214026	ATTACHE / SOUDE (POUR ATTACHER) / 977MM x 12MM DEEP	1	1	1	
218	214025	ATTACHE / SOUDE (POUR ATTACHER) / 177MM x 11MM DEEP	1	1	1	
		B) INCLUS ITEMS # 10, 11, 55, 56 & 57				
		S) AVEC MONTE PERSONNE "ST & ST"				
		P) CONTACTER LE BUREAU DE PRISE DE COMMANDE				

De 3-4417 À 3-4757		Date:07-2024	PAGE:HF-1897-50
SOUS-CHASSIS AVANT / SUSPENSION INDEPENDANTE - 16500 LBS			

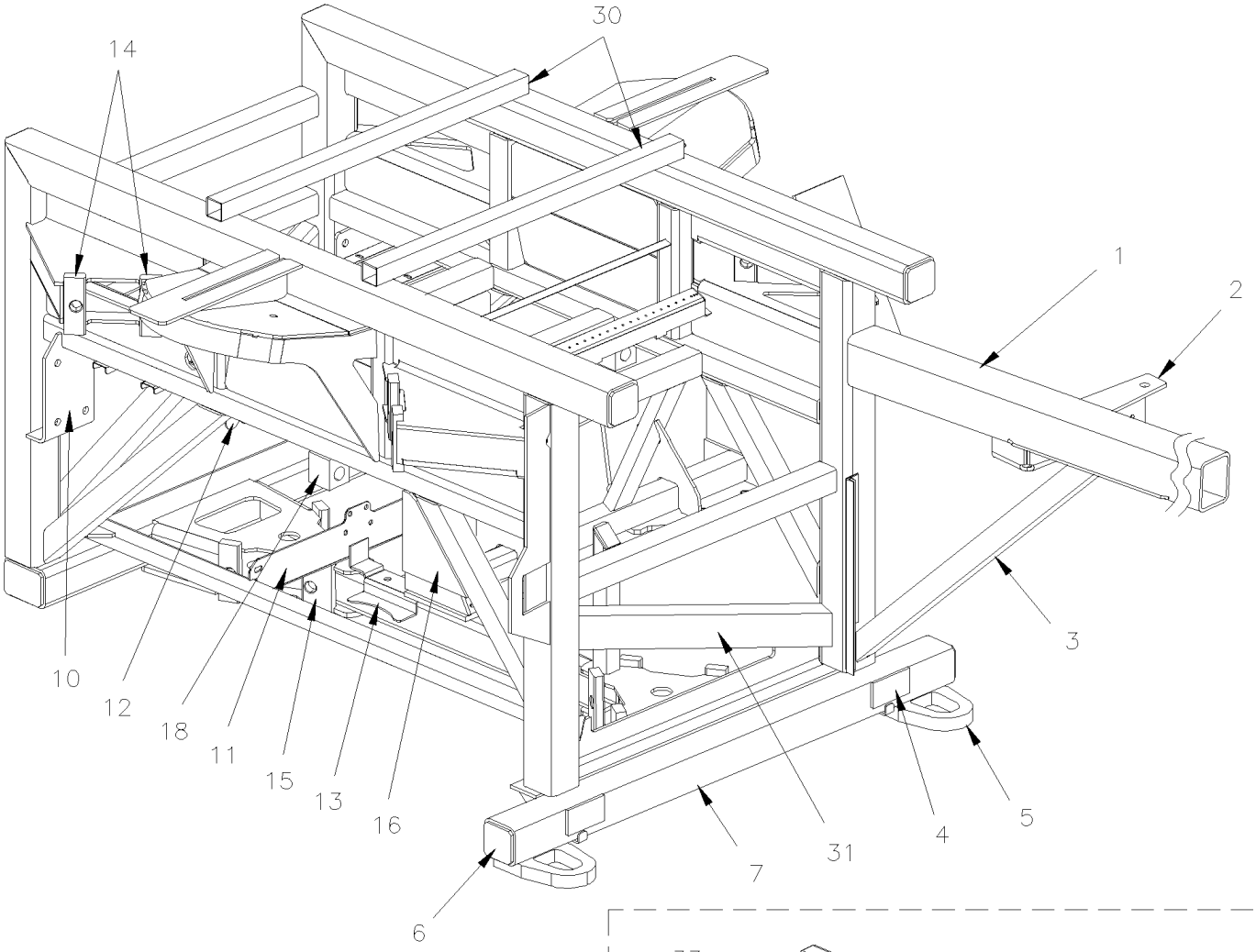

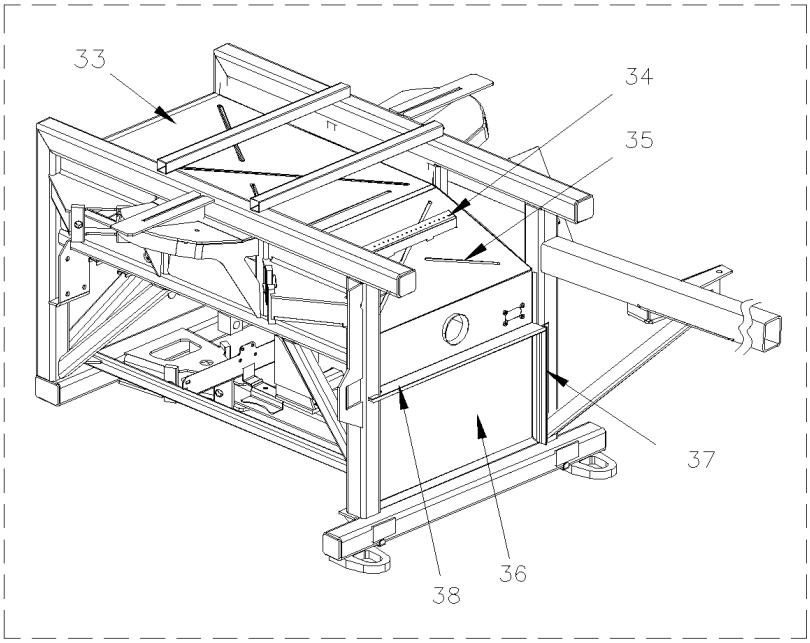

De 3-4417 À 3-4757		Date:07-2024	PAGE:HF-1897-50
SOUS-CHASSIS AVANT / SUSPENSION INDEPENDANTE - 16500 LBS			

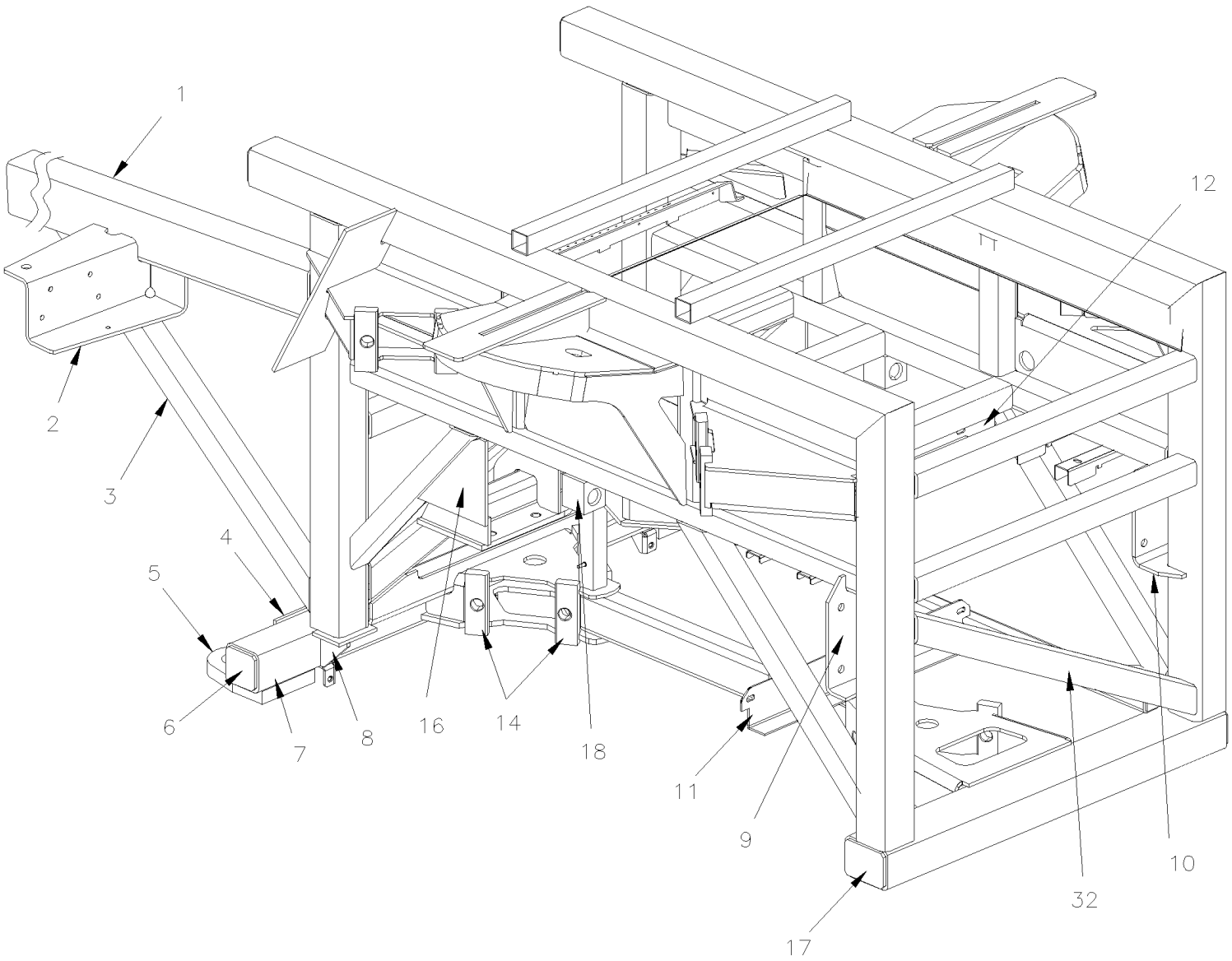

De 3-4417 À 3-4757		Date:07-2024	PAGE:HF-1897-50

SOUS-CHASSIS AVANT / SUSPENSION INDEPENDANTE - 16500 LBS

Numéro d'article	Pièces	Description	H3411	H3455	VIP455	NOTES
	172330P	SOUS-CHASSIS AVANT SUSP. IND. V5			1	
1	172075	. TUBE 1143MM			1	
2	172133	. SUPPORT VALVE FREIN			1	
3	172110	. TUBE 793MM			1	
4	213527	. PLAQUE DE JONCTION 92MM X 51MM			2	
5	171991	. ATTACHE			2	
6	220944	. PLAQUE DE FERMETURE 67MM X 67MM			2	
7	172082	. TUBE 1095MM			1	
8	171709	. RENFORT			2	
9	171908	. ATTACHE GAUCHE			1	
10	171718	. ATTACHE DROITE			1	
11	171942	. SUPPORT INFERIEUR, RESERVOIR AIR			1	
12	171815	. ATTACHE DE RESERVOIR			1	
13	172193	. SUPPORT INFERIEUR, RESERVOIR AIR			1	
14	171789	. FIXATION 38MM WIDE			14	
15	171710	. FIXATION 57MM WIDE			2	
16	171856	. RENFORT			2	
17	171888	. PLAQUE DE FERMETURE 67MM X 92MM			2	
18	110627	. AXE D'ATTACHE 1"-15 / AMORTISSEUR / 50.8MM LONG			2	
30	172132	. TUBE 765MM			2	
31	172432	. TUBE 721MM			1	
32	171713	. TUBE 779MM			1	
33	212774	. PANNEAU GAUCHE			1	
34	172235	. SUPPORT			1	
35	172631	PANNEAU CENTRAL / W/LARGE A/C De 2-4388			1	
35	172317	PANNEAU CENTRAL / W/SMALL A/C			1	
35	172632	PANNEAU CENTRAL / W/SMALL A/C			1	C
36	212773	PANNEAU, SUS. RIG. COMP. ROUE SECOURS			1	
37	213625	COULISSE ASS.			1	
38	213623	COULISSE ASS.			1	
		C) AVEC PETIT SYSTEME A/C "CALHOUN" AVEC SYSTEME A/C AUXILIAIRE				

De 4-4758 À 8-1043		Date:07-2024	PAGE:HF-1897-51
SOUS-CHASSIS AVANT / SUSPENSION INDEPENDANTE - 18000 LBS			

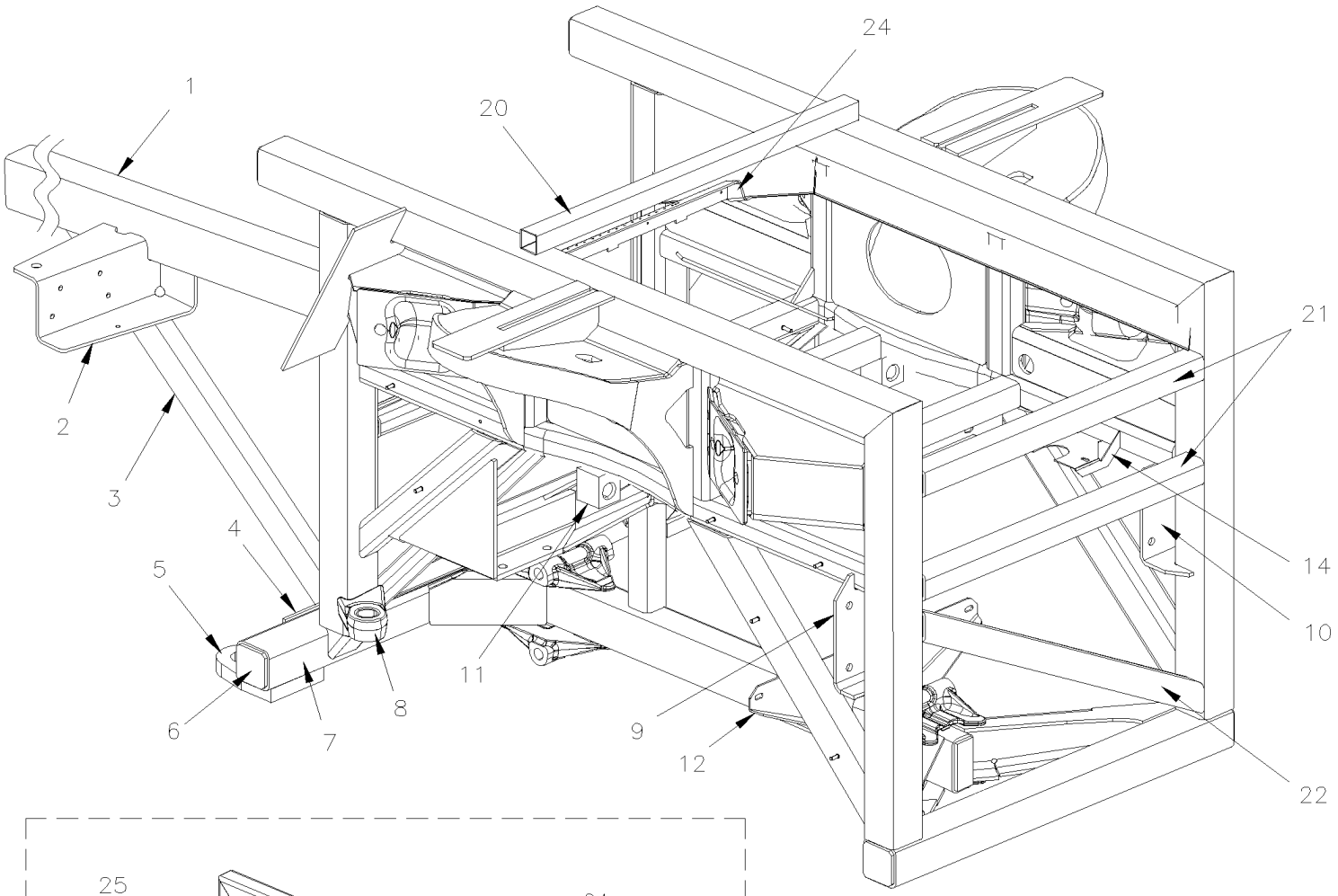

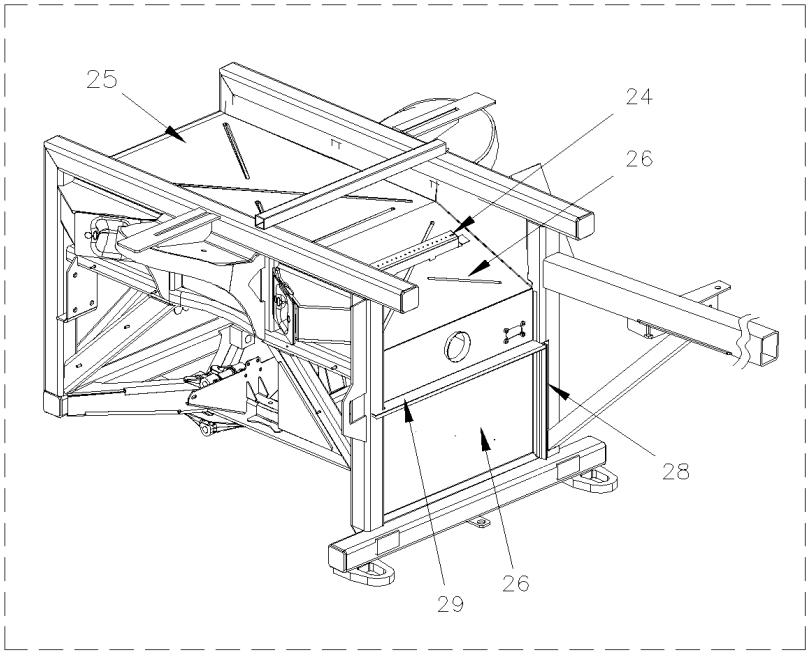

De 4-4758 À 8-1043		Date:07-2024	PAGE:HF-1897-51
SOUS-CHASSIS AVANT / SUSPENSION INDEPENDANTE - 18000 LBS			

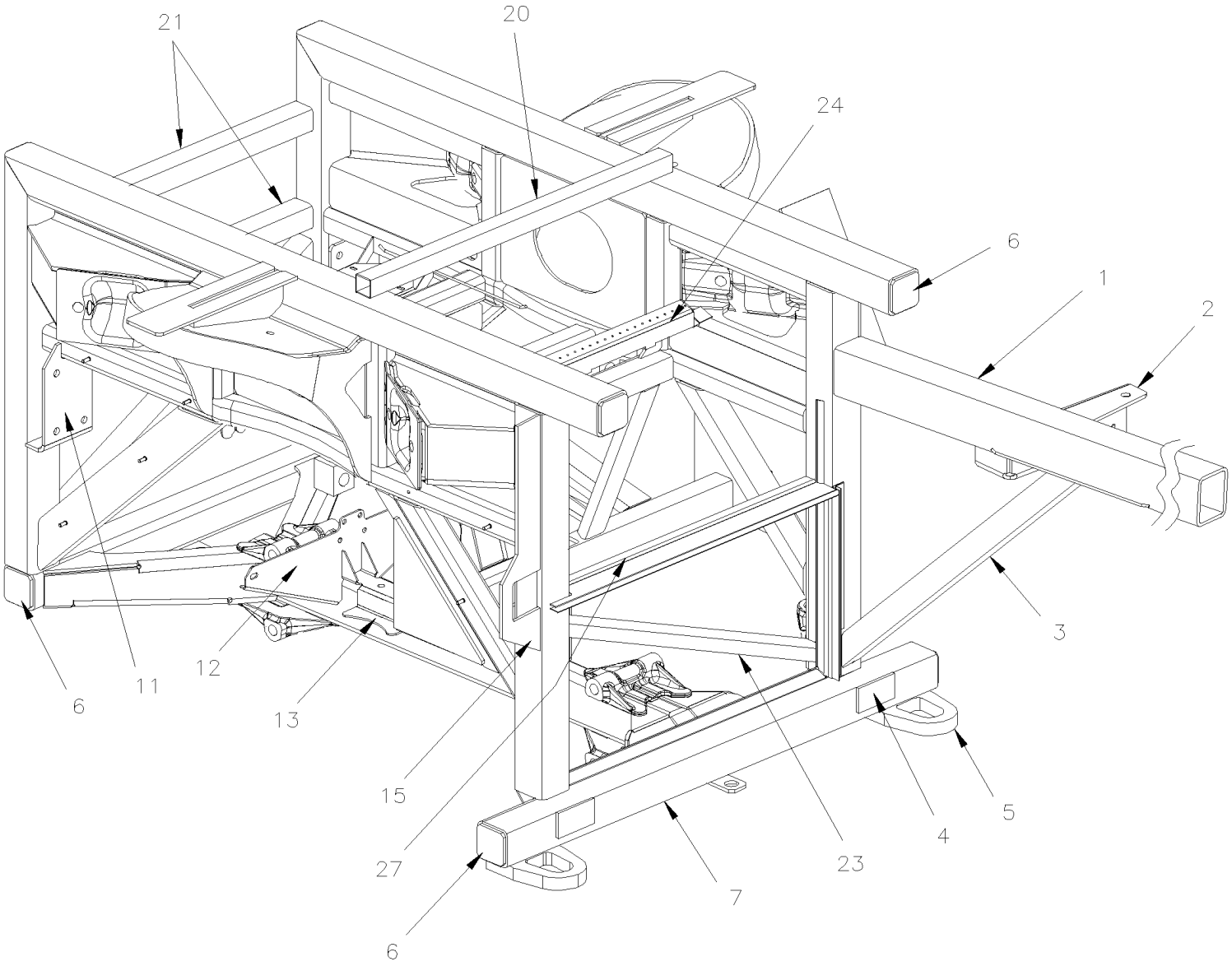

De 4-4758 À 8-1043		Date:07-2024	PAGE:HF-1897-51

SOUS-CHASSIS AVANT / SUSPENSION INDEPENDANTE - 18000 LBS

Numéro d'article	Pièces	Description	H3411	H3455	VIP455	NOTES
	172762P	SOUS-CHASSIS AV. SUS. IND. 18000 V5			1	A
1	172075	TUBE 1143MM			1	
2	172133	SUPPORT VALVE FREIN			1	
3	172836	TUBE 869MM			1	
4	213527	. PLAQUE DE JONCTION 92MM X 51MM			2	
5	171991	. ATTACHE			2	
6	220944	. PLAQUE DE FERMETURE 67MM X 67MM			6	
7	172782	. TUBE 1090MM			1	
8	172815	. ATTACHE CYL. ASSISTANCE,MACHINE			1	
9	171908	. ATTACHE GAUCHE			1	
10	171718	. ATTACHE DROITE			1	
11	110627	. AXE D'ATTACHE 1"-15 / AMORTISSEUR / 50.8MM LONG			2	
12	172704	. SUPPORT INFERIEUR, RESERVOIR AIR			1	
13	172705	. SUPPORT INFERIEUR, RESERVOIR AIR			1	
14	131746	. SUPPORT, RESERVOIR S/C AVANT SUS. IND			2	
15	215206	. PLAQUE			1	
20	172132	. TUBE 765MM			1	
21	172712	. TUBE 733MM			1	
22	171713	. TUBE 779MM			1	
23	171712	. TUBE 661MM			1	
24	172235	. SUPPORT			1	
25	212774	. PANNEAU GAUCHE			1	
26	172777	. PANNEAU CENTRAL, S/C AVANT SUS.IND.X5			1	
27	172719	. TUBE 661MM			1	
28	213625	. COULISSE ASS.			1	
29	215130	. COULISSE, SOUS-CHASSIS AV. (SOUDE)			1	
		A) N'INCLUDE PAS LES ITEMS 1, 2 & 3				

De 3-4417 À 5-0248		Date:07-2024	PAGE:HF-1898-00
INSTALLATION ECOUTILLE D'ECHAPPEMENT			

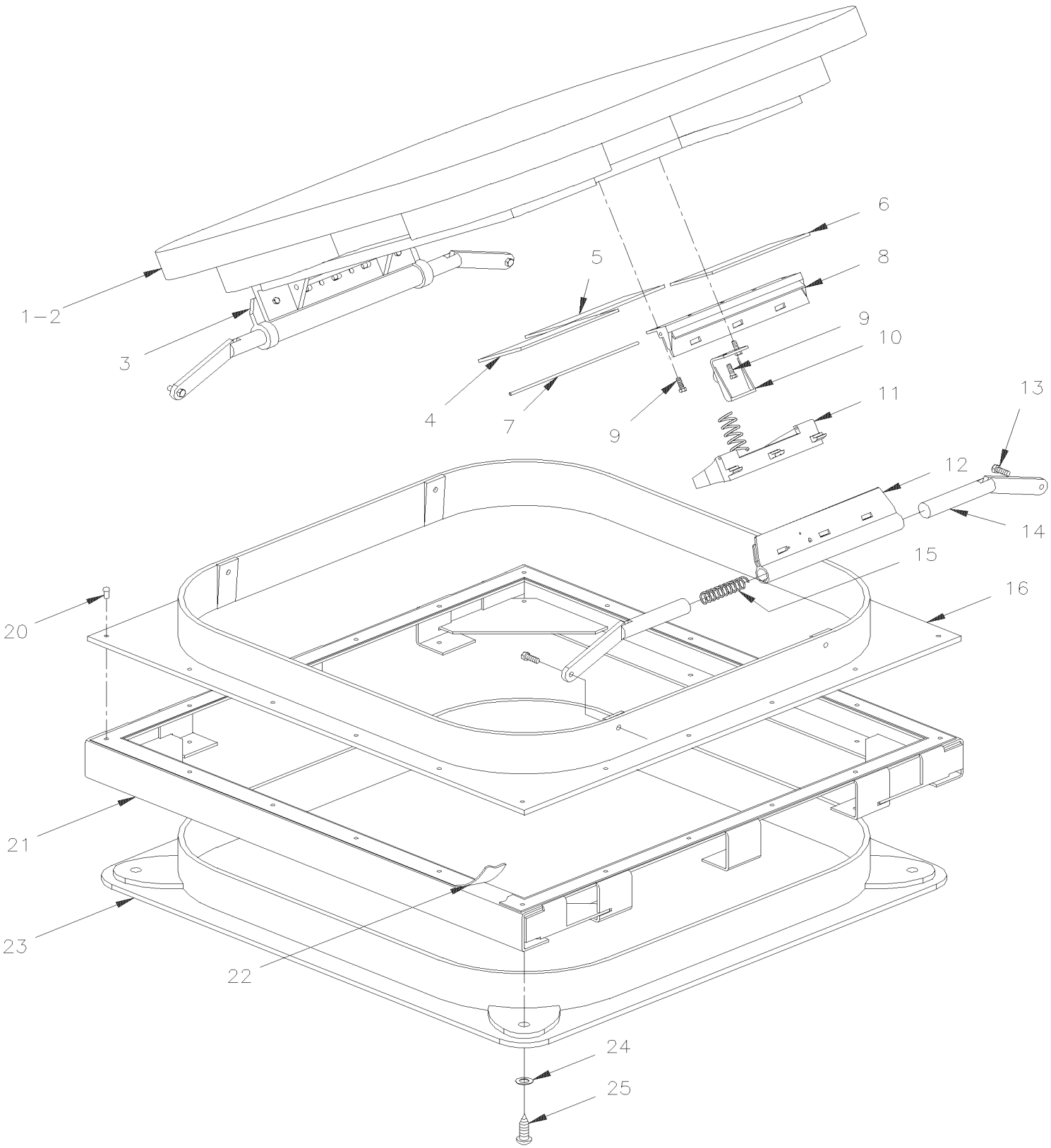

PREVOST

MANUEL DE PIÈCES

De 3-4417 À 5-0248		Date:07-2024	PAGE:HF-1898-00

INSTALLATION ECOUTILLE D'ECHAPPEMENT

Numéro d'article	Pièces	Description	H3411	H3455	VIP455	NOTES
1	950291	SORTIE SECOURS ASSEMBLEE	1	1	1	
2	950069	. JOINT	1	1	1	
3	N.S.S.	. PENTURE	1	1	1	1
4	291263	. DECALQUE SORTIE D'URGENCE / ENGLISH & FRANCAIS	1	1	1	
5	291265	. DECALQUE SORTIE D'URGENCE FRAN	1	1	1	
5	403651	. DECALQUE JAPONAIS TRAPPON	1	1	1	
5	403696	. DECALQUE BRAILLE / ENGLISH & FRANCAIS	1	1	1	
6	291264	. DECAL SORTIE D'URGENCE FRAN >SS 950229	1	1	1	
7	950046	. DECALQUE SORTIE D'URGENCE	1	1	1	
8	790373	. DECLENCHEUR DE BASE GRIS	1	1	1	
9	N.S.P.	. VIS	AR	AR	AR	2
10	790236	. DECLENCHEUR SORTIE URGENCE	1	1	1	
11	790371	. POIGNEE GRISE ASS.	1	1	1	
12	790375	. DECLENCHEUR DE PENTURE GRIS	1	1	1	
13	790372	. VIS EPAULEMENT SIX PAN CREUX 7/16x3/16 {5/16-18	4	4	4	
13	950449	. VIS TETE BOUTON TORX 5/16-18x3/4 BK G8	4	4	4	
NS	950450	. ESPACEUR 5/16I.D.x 7/16O.D.x 3/16TH	4	4	4	
14	790436	. LEVIER ASS.	4	4	4	
15	790449	. RESSORT COMPRESSION / .549 O.D. x 2.590 x .078	4	4	4	
16	950205	. CADRE SORTIE D'URGENCE GREY	1	1	1	
NS	680532	. SCELLANT SIKA #221 / GRIS / 310ml CARTRIDGE	1	1	1	
17	N8891498	. COUVERCLE DE CHARNIERE	1	1	1	
18	790662	. PROTECTEUR DE POIGNEE ASM	1	1	1	
19	790663	. BOUTON ROUGE	1	1	1	
20	504546	RIVET "CHERRY MONOLOK" TETE BOMBE 1/4x5/8 ZP	AR	AR	AR	
21	292398	RENFORT	1	1	1	
22	680093	RUBAN SCELLANT BUTYL / GRIS / 1/16"x1 1/2"x50' /71079B11760	AR	AR	AR	
23	291720	CADRE SORTIE SECOURS	1	1	1	
24	504399	BASE A RONDELLE PLATE 10GA.	4	4	4	
25	500641	VIS AUTOTARAUDEUSE TETE CYLINDRIQUE PHILLIPS #8x3/4 Z050	4	4	4	
NS	504400	CAPUCHON DECORATIF NOIR 12GA.	4	4	4	
		1) PAS VENDU SEPAREMENT				
		2) PAS VENDU PAR PREVOST (VOIR NUMERO DU MANUFATURIER A LA FIN DE LA DESCRIPTION)				

De 5-0249		Date:07-2024	PAGE:HF-1898-01
INSTALLATION ECOUTILLE D'ECHAPPEMENT SERVICE			

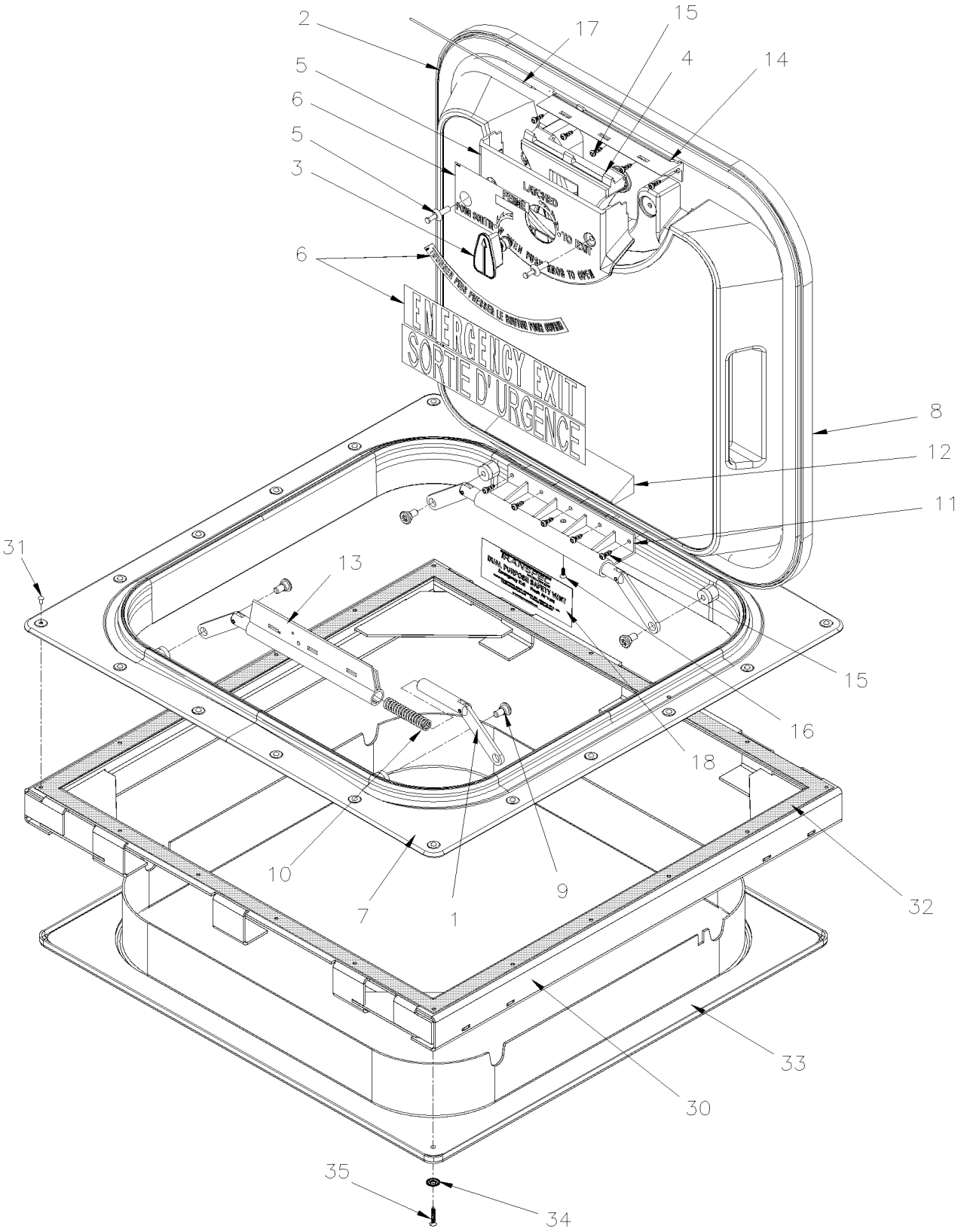

De 5-0249		Date:07-2024	PAGE:HF-1898-01

INSTALLATION ECOUTILLE D'ECHAPPEMENT SERVICE

Numéro d'article	Pièces	Description	H3411	H3455	VIP455	NOTES
	950396	SORTIE SECOURS PROFILE BAS ASS. GREY / ENG & FRENCH	1	1	1	
1	790436	. LEVIER ASS.	4	4	4	
2	950069	. JOINT	1	1	1	
3	790663	. BOUTON ROUGE	1	1	1	
4	790664	. POIGNEE DE RELACHE ASM GRIS	1	1	1	
4	790371	. POIGNEE GRISE ASS.	1	1	1	
5	790662	. PROTECTEUR DE POIGNEE ASM	1	1	1	
6	950690	. ENS DE DECALQUE / ENGLISH & FRANCAIS	1	1	1	
NS	950229	. ENS DE DECALQUE / ENGLISH & FRANCAIS	1	1	1	
NS	403651	. DECALQUE JAPONAIS TRAPPON	AR	AR	AR	
NS	405775	. DECALQUE BRAILLE / ENGLISH & FRANCAIS	AR	AR	AR	
7	950205	. CADRE SORTIE D'URGENCE GREY	1	1	1	
8	950464	. COUVERT ASSEMBLÉ / GREY ENGLISH & FRENCH	1	1	1	A
9	790372	. VIS EPAULEMENT SIX PAN CREUX 7/16x3/16 {5/16-18	4	4	4	
9	950449	. VIS TETE BOUTON TORX 5/16-18x3/4 BK G8	4	4	4	
NS	950450	. ESPACEUR 5/16I.D.x 7/16O.D.x 3/16TH	4	4	4	
10	790449	. RESSORT COMPRESSION / .549 O.D. x 2.590 x .078	4	4	4	
11	N.S.S.	. PENTURE SECTION COUVERT	1	1	1	1
12	N8891498	. COUVERCLE DE CHARNIERE	1	1	1	
13	790375	. DECLENCHEUR DE PENTURE GRIS	1	1	1	
14	6982866	. BASE DE POIGNÉE	1	1	1	
15	N8880007	. VISSE #10 x 1/2 SS	10	10	10	
16	7775130	. VISSE #8 x 1/2 SS	1	1	1	
17	950693	. TIGE	1	1	1	
18	N8891500	DECALQUE	1	1	1	
30	292398	RENFORT	1	1	1	
NS	680532	SCELLANT SIKA #221 / GRIS / 310ml CARTRIDGE	1	1	1	
31	504546	RIVET "CHERRY MONOLOK" TETE BOMBE 1/4x5/8 ZP	20	20	20	
32	680093	RUBAN SCELLANT BUTYL / GRIS / 1/16"x1 1/2"x50' /71079B11760	AR	AR	AR	
33	291720	CADRE SORTIE SECOURS	1	1	1	
34	500464	RONDELLE DE FINITION FRAISE .210x.540 SS	4	4	4	
35	500629	VIS AUTOTARAUDEUSE TETE OVALE PHILLIPS #8x1 Z050	4	4	4	
		A) INCLUS ITEMS 2-3-4-5-6-8-11-12-15-16-17				
		1) PAS VENDU SEPAREMENT				

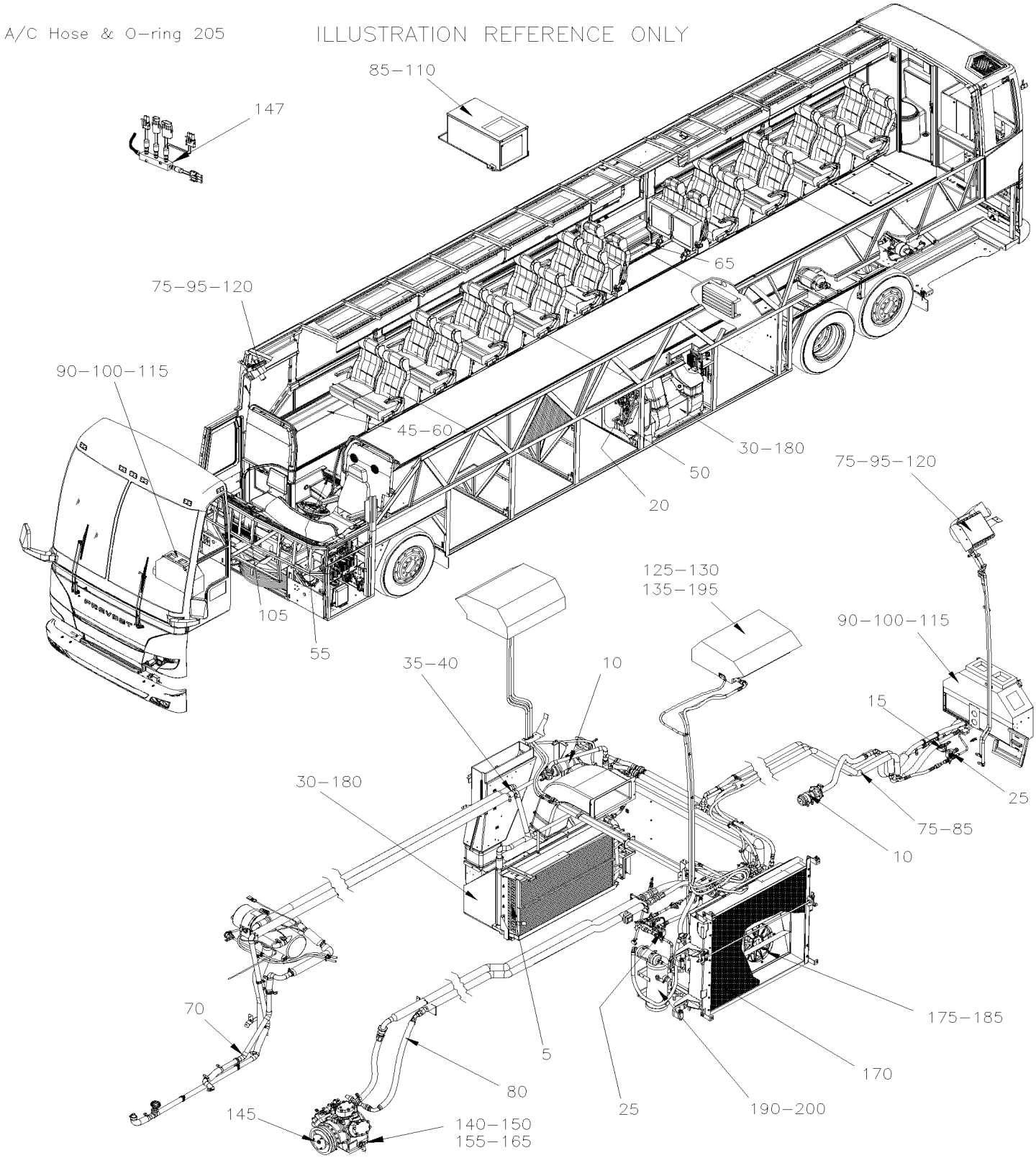
A/C Hose & O-ring 205
ILLUSTRATION REFERENCE ONLY
85-110
147
65
75-95-120
90-100-115
45-60
30-180
50
20
75-95-120
125-130
135-195
105
55
35-40
10
90-100-115
15
25
30-180
75-85
10
70
5
175-185
80
170
25
190-200
145
140-150
155-165

		Date:07-2024	HF-22

CHAUFFAGE & CLIMATISATION

Numéro d'article	Pièces	Description	H3411	H3455	VIP45	NOTES
1	HF-2200-00	SYSTEME AIR CLIMATISE De 3-4417 À 8-1043				
3	HF-2200-05	SYSTEME DE CHAUFFAGE De 3-4417 À 8-1043				
5	HF-2205-00	SERPENTIN CHAUFFAGE & EVAPORATEUR & FILTRE De 3-4417 À 8-1043				
5	HF-2205-01	SERPENTIN CHAUFFAGE & EVAPORATEUR VIP - W/SLIDE OUT De 7-0772 À 8-1043				
10	HF-2206-00	POMPE A L'EAU #871204 De 3-4417 À 4-4778				
10	HF-2206-01	POMPE A L'EAU #871342 De 3-4417 À 8-1043				
10	HF-2206-02	POMPE A L'EAU #871342 De 4-4779 À 8-1043				
10	871327	POMPE A L'EAU ROTRON / 24V "SPECIAL OPTION" De 6-0657 À 8-1043				
10	HF-2206-99	POMPE A L'EAU #871342 / RETROFIT De 3-4417 À 8-1043				
15	HF-2207-00	SOUPAPE A L'EAU "VERSADRIVE" De 3-4417 À 3-4757				
15	HF-2207-01	SOUPAPE A L'EAU - CHAUFFEUR ET APSSAGER De 4-4758 À 8-1043				
15	HF-2207-02	SOUPAPE A L'EAU - PASSAGER De 7-1019 À 8-1043				
15	HF-2207-10	SOUPAPE A L'EAU - CHAUFFEUR De 3-4417 À 6-0435				
15	HF-2207-20	SOUPAPE A L'EAU - BIPASSE CHAUFFERETTE AUX. De 3-4417 À 7-1018				
15	HF-2207-99	SOUPAPE A L'EAU - CHAUFFEUR ET APSSAGER / SERVICE De 4-4758 À 8-1043				
20	HF-2208-00	SOUPAPE D'EXPENSION A/C De 3-4417 À 8-1043				
25	HF-2208-10	SOUPAPE SOLENOIDE REFRIGERANTE De 3-4417 À 8-1043				
30	HF-2210-00	INST. VENTILATEUR CHAUFFAGE & EVAPORATEUR De 3-4417 À 8-1043				
30	HF-2210-01	INST. VENTILATEUR CHAUFFAGE & EVAPORATEUR VIP - W/SLIDE-OUT De 7-0772 À 8-1043				
30	HF-2210-05	INST. VENTILATEUR CHAUFFAGE & EVAPORATEUR VIP - W/SLIDE-OUT De 7-0772 À 8-1043				
35	HF-2210-10	INST. POMPE & FILTRE CHAUFFERETTE AUXILIAIRE De 3-4417 À 8-1043				
35	HF-2210-11	INST. POMPE CHAUFFERETTE AUXILIAIRE VIP - W/SLIDE OUT De 7-0772 À 8-1043				
40	HF-2210-20	INST. POMPE & FILTRE CHAUFFERETTE AUXILIAIRE De 3-4417 À 6-0435				
40	HF-2210-21	INST. POMPE CHAUFFERETTE AUXILIAIRE De 6-0436 À 8-1043				
45	HF-2210-50	INSTALLATION CAPTEUR D'AIR De 3-4417 À 8-1043				
50	HF-2215-00	COMPOSANTES EVAPORATEUR & CONTRÔLE D'AIR De 3-4417 À 8-1043				
55	HF-2220-00	CONDUIT D'AIR SOUS LE PLANCHER De 3-4417 À 8-1043				
60	HF-2221-10	CONDUIT DE CHAUFFAGE & A/C De 3-4417 À 8-1043				
65	HF-2221-80	CONDUIT D'AIR PORTE MONTE PERSONNE - "RICON" De 3-4417 À 8-1043				
70	HF-2222-00	TUYAUTERIE CHAUFFAGE SECTION ARRIERE De 3-4417 À 3-4757				
70	HF-2222-01	TUYAUTERIE CHAUFFAGE SECTION ARRIERE De 4-4758 À 8-1043				
75	HF-2222-10	A/C & LIGNE CHAUFFAGE SECTION AVANT De 3-4417 À 8-1043				
80	HF-2222-15	LIGNES A/C / SECTION ARRIERE - 05G De 3-4417 À 8-1043				
85	HF-2222-50	TUYAUTERIE PETIT A/C & SYSTEME DE CHAUFFAGE De 3-4417 À 3-4757				
85	HF-2222-51	TUYAUTERIE PETIT A/C & SYSTEME DE CHAUFFAGE De 4-4758 À 8-1043				
85	HF-2222-55	TUYAUTERIE A/C & BOYAUX - AVEC DETROIT S-60 & R134A De 4-4758 À 8-1043				
90	HF-2225-00	CHAUFFERETTE & DEGIVREUR CHAUFFEUR ASS De 3-4417 À 6-0435				
90	HF-2225-01	CHAUFFERETTE & DEGIVREUR CHAUFFEUR ASS AVEC MUX De 5-0023 À 8-1043				
95	HF-2225-10	DEGIVREUR ASS PARE-BRISE DU HAUT De 3-4417 À 8-1043				
100	HF-2225-50	A/C & CHAUFFAGE AUXILIAIRE - V.I.P. De 3-4417 À 8-1043				
105	HF-2230-00	INSTALLATION DEGIVREUR De 3-4417 À 8-1043				
110	HF-2230-50	INSTALLATION - A/C AUXILIAIRE - V.I.P. De 3-4417 À 8-1043				

		Date:07-2024	HF-22

CHAUFFAGE & CLIMATISATION

Numéro d'article	Pièces	Description	H3411	H3455	VIP45	NOTES
115	870844	VENTILATEUR & MOTOR ASS - "M.C.C." "CW" / FAN END De 3-4417 À 8-1043				L
115	871360	VENTILATEUR & MOTOR ASS - "M.C.C." "CCW" / FAN END De 5-0023 À 8-1043				D
120	HF-2240-10	INSTALLATION VENTILATEUR PARE-BRISE DU HAUT De 3-4417 À 8-1043				
125	HF-2240-20	UNITE DE VENTILATION - PORTE COLIS De 3-4417 À 8-1043				
130	HF-2240-25	VENTILATEUR ASS - PORTE COLIS De 3-4417 À 8-1043				
135	HF-2240-30	UNITE DE VENTILATION - PORTE COLIS WITH W.C.L. De 8-0104 À 8-1043				
140	HF-2245-00	INSTALLATION COMPRESSEUR A/C 05G De 3-4417 À 3-4757				
140	HF-2245-01	INSTALLATION COMPRESSEUR A/C 05G De 4-4758 À 6-0435				
140	HF-2245-02	INSTALLATION COMPRESSEUR A/C 05G - AVEC MUX De 5-0168 À 8-1043				
140	HF-2245-10	COMPRESSEUR A/C "SPECIAL" De 3-4417 À 3-4757				
140	HF-2245-11	INSTALLATION COMPRESSEUR PETIT A/C De 4-4758 À 8-1043				
145	HF-2246-00	EMBRAYAGE A/C 05G - MONTAGE SUR CARTER De 3-4417 À 8-1043				
147	HF-2248-00	INTERRUPTEUR DE PRESSION A/C De 3-4417 À 3-4757				
150	HF-2250-00	COMPRESSEUR A/C 05G - TROIS CALPETS De 3-4417 À 6-0385				
150	HF-2250-01	COMPRESSEUR A/C 05G - DEUX CALPETS De 6-0386 À 8-1043				
155	HF-2250-15	SOUPAPE DE DECHARGE A/C - COMPRESSEUR 05G De 3-4417 À 8-1043				
165	HF-2251-00	JOINT D'ETANCHEITE - COMPRESSEUR A/C 05G De 3-4417 À 8-1043				
170	HF-2255-00	INSTALLATION CONDENSATEUR De 3-4417 À 8-1043				
170	HF-2255-50	INSTALLATION CONDENSATEUR - PETIT SYSTEME A/C De 3-4417 À 3-4757				
170	HF-2255-51	INSTALLATION CONDENSATEUR - PETIT SYSTEME A/C De 4-4758 À 8-1043				
175	HF-2260-00	INSTALLATION VENTILATEUR CONDENSEUR De 3-4417 À 8-1043				
175	HF-2260-99	INSTALLATION VENTILATEURS CONDENSATEUR W/4 MOTORS "RETROFIT" De 3-4417 À 8-1043				
180	HF-2265-00	MOTEUR - EVAPORATEUR - "PREVOST" - T-17 - 2 VITESSES De 3-4417 À 8-1043				
180	HF-2265-01	MOTEUR - EVAPORATEUR BRUSHLESS De 3-4417 À 5-0168				
185	HF-2265-50	MOTEUR - CONDENSATEUR - "PREVOST" - TF-12 De 3-4417 À 3-4427				
185	HF-2265-51	MOTEUR - CONDENSATEUR - "PREVOST" - T11G De 3-4428 À 6-0436				
185	HF-2265-52	MOTEUR - CONDENSATEUR - "PREVOST" - T114 De 6-0437 À 8-1043				
185	HF-2265-53	MOTEUR - CONDENSATEUR BRUSHLESS De 3-4417 À 5-0167				
190	HF-2270-00	RESERVOIR & FILTRE ASSECHEUR De 3-4417 À 8-1043				
195	HF-2270-10	INTSTALLATION BOYAU A/C - PORTE COLIS De 3-4417 À 8-1043				
200	HF-2270-50	RESERVOIR & FILTRE ASSECHEUR WITH SLIDE-OUT De 7-0772 À 8-1043				
205	HF-2299-00	BOYAU ET JOINT TORIQUE - R-134A De 3-4417 À 8-1043				
		D) UTILISE AVEC DÉGIVREUR AVANT				
		L) UTILISE AVEC VENTILATEUR TOILLET				

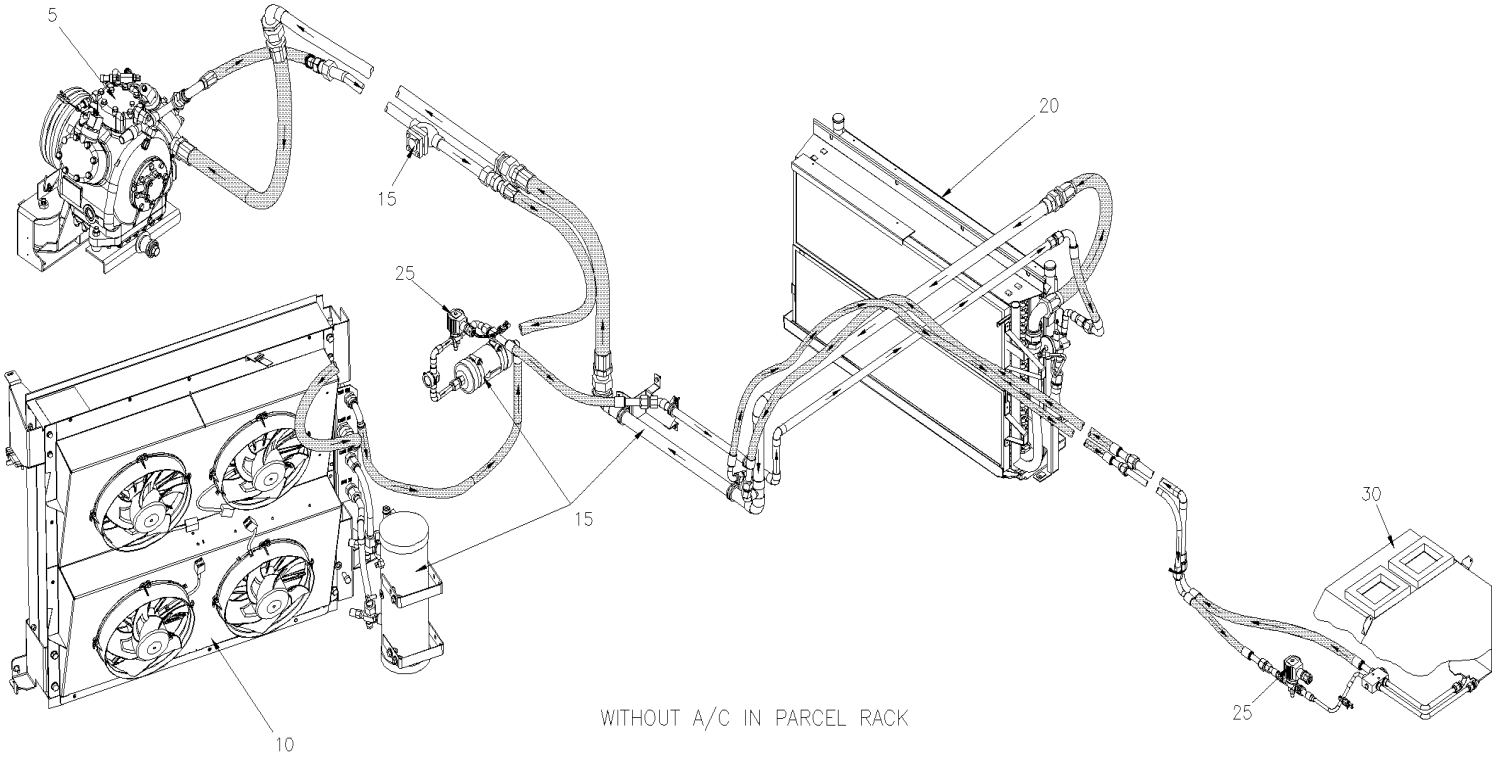

Typical fans illustration

De 3-4417 À 8-1043		Date:07-2024	PAGE:HF-2200-00
SYSTEME AIR CLIMATISE			

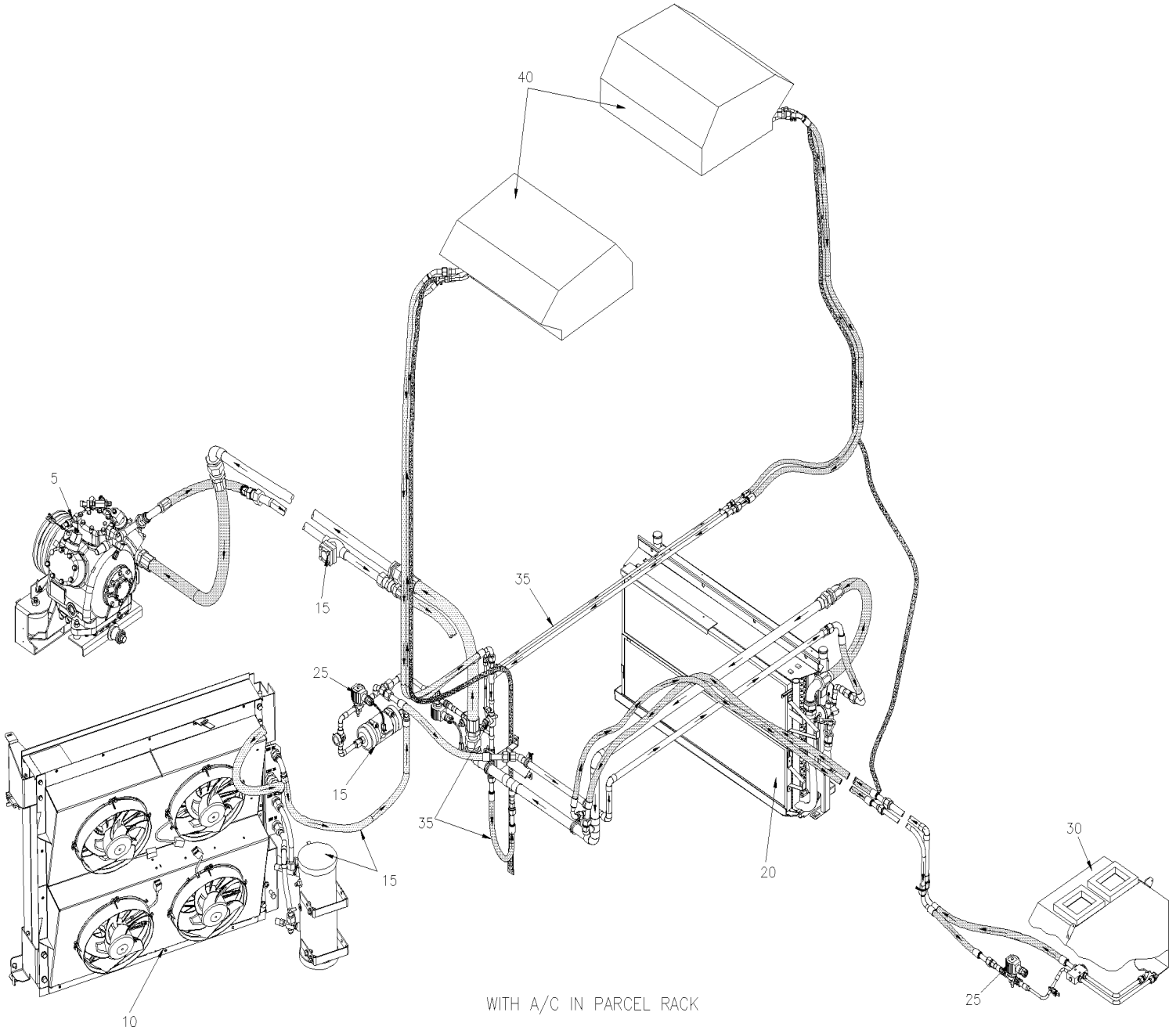

Typical fans illustration

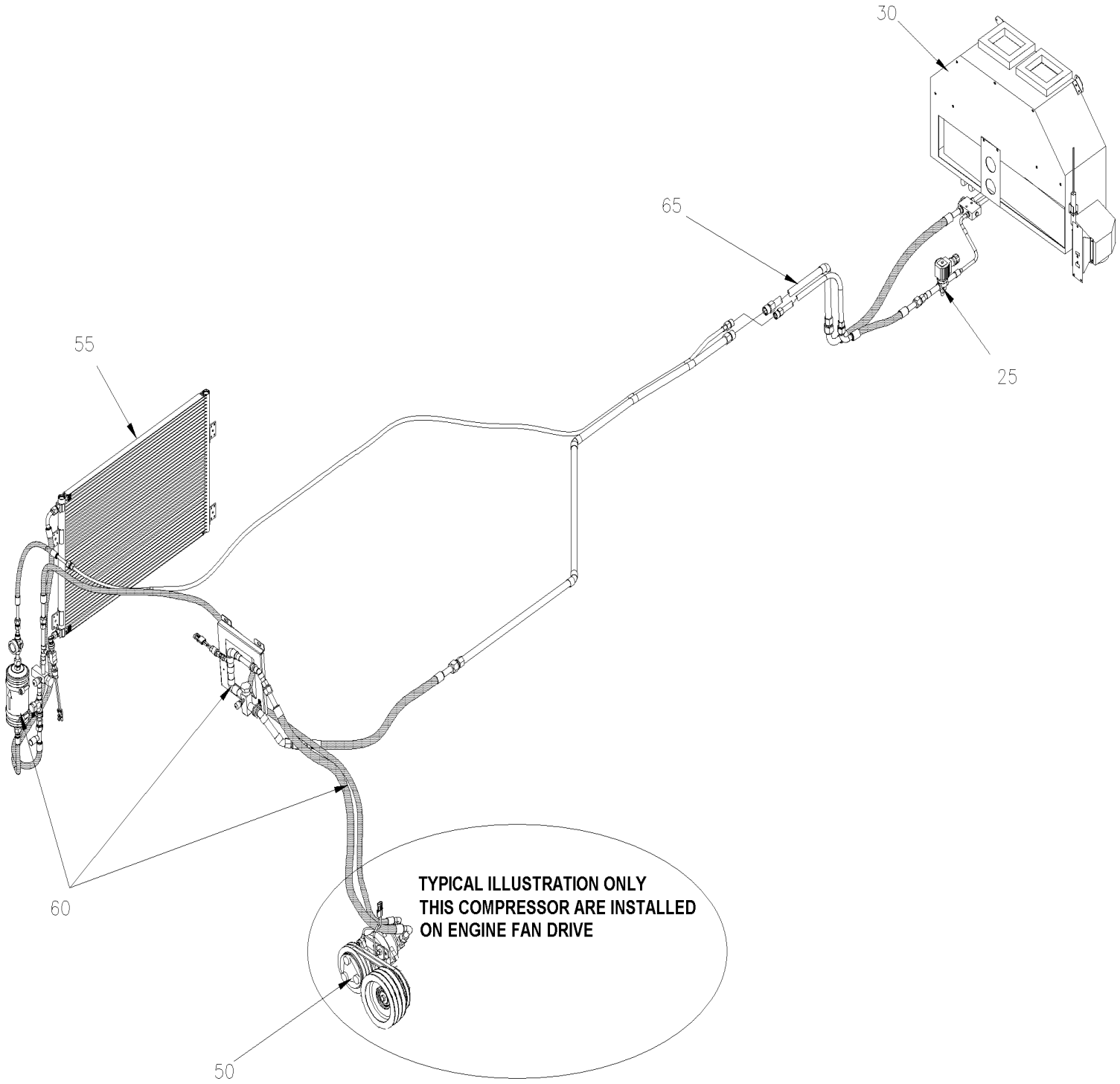

VIP-45 WITH SMALL A/C SYSTEM

De 3-4417 À 8-1043		Date:07-2024	PAGE:HF-2200-00

SYSTEME AIR CLIMATISE

Numéro d'article	Pièces	Description	H3411	H3455	VIP455	NOTES
5	HF-2245-00	INSTALLATION COMPRESSEUR A/C 05G De 3-4417 À 3-4757				
5	HF-2245-02	INSTALLATION COMPRESSEUR A/C 05G - AVEC MUX De 5-0168 À 8-1043				
5	HF-2245-01	INSTALLATION COMPRESSEUR A/C 05G De 4-4758 À 6-0435				
5	HF-2250-00	COMPRESSEUR A/C 05G - TROIS CALPETS De 3-4417 À 6-0385				
5	HF-2250-01	COMPRESSEUR A/C 05G - DEUX CALPETS De 6-0386 À 8-1043				
10	HF-2255-00	INSTALLATION CONDENSATEUR De 3-4417 À 8-1043				
10	HF-2260-00	INSTALLATION VENTILATEUR CONDENSEUR De 3-4417 À 8-1043				
10	HF-2260-99	INSTALLATION VENTILATEURS CONDENSATEUR W/4 MOTORS "RETROFIT" De 3-4417 À 8-1043				
15	HF-2270-00	RESERVOIR & FILTRE ASSECHEUR De 3-4417 À 8-1043				
20	HF-2205-00	SERPENTIN CHAUFFAGE & EVAPORATEUR & FILTRE De 3-4417 À 8-1043				
20	HF-2205-01	SERPENTIN CHAUFFAGE & EVAPORATEUR VIP - W/SLIDE OUT De 7-0772 À 8-1043				
20	HF-2210-00	INST. VENTILATEUR CHAUFFAGE & EVAPORATEUR De 3-4417 À 8-1043				
20	HF-2210-01	INST. VENTILATEUR CHAUFFAGE & EVAPORATEUR VIP - W/SLIDE-OUT De 7-0772 À 8-1043				
20	HF-2210-05	INST. VENTILATEUR CHAUFFAGE & EVAPORATEUR VIP - W/SLIDE-OUT De 7-0772 À 8-1043				
25	HF-2208-10	SOUPAPE SOLENOIDE REFRIGERANTE De 3-4417 À 8-1043				
30	HF-2225-00	CHAUFFERETTE & DEGIVREUR CHAUFFEUR ASS De 3-4417 À 6-0435				
35	HF-2270-10	INTSTALLATION BOYAU A/C - PORTE COLIS De 3-4417 À 8-1043				
40	HF-2240-20	UNITE DE VENTILATION - PORTE COLIS De 3-4417 À 8-1043				
50	HF-2245-10	COMPRESSEUR A/C "SPECIAL" De 3-4417 À 3-4757				
50	HF-2245-11	INSTALLATION COMPRESSEUR PETIT A/C De 4-4758 À 8-1043				
55	HF-2255-50	INSTALLATION CONDENSATEUR - PETIT SYSTEME A/C De 3-4417 À 3-4757				
55	HF-2255-51	INSTALLATION CONDENSATEUR - PETIT SYSTEME A/C De 4-4758 À 8-1043				
60	HF-2222-50	TUYAUTERIE PETIT A/C & SYSTEME DE CHAUFFAGE De 3-4417 À 3-4757				
60	HF-2222-51	TUYAUTERIE PETIT A/C & SYSTEME DE CHAUFFAGE De 4-4758 À 8-1043				
60	HF-2222-55	TUYAUTERIE A/C & BOYAUX - AVEC DETROIT S-60 & R134A De 4-4758 À 8-1043				

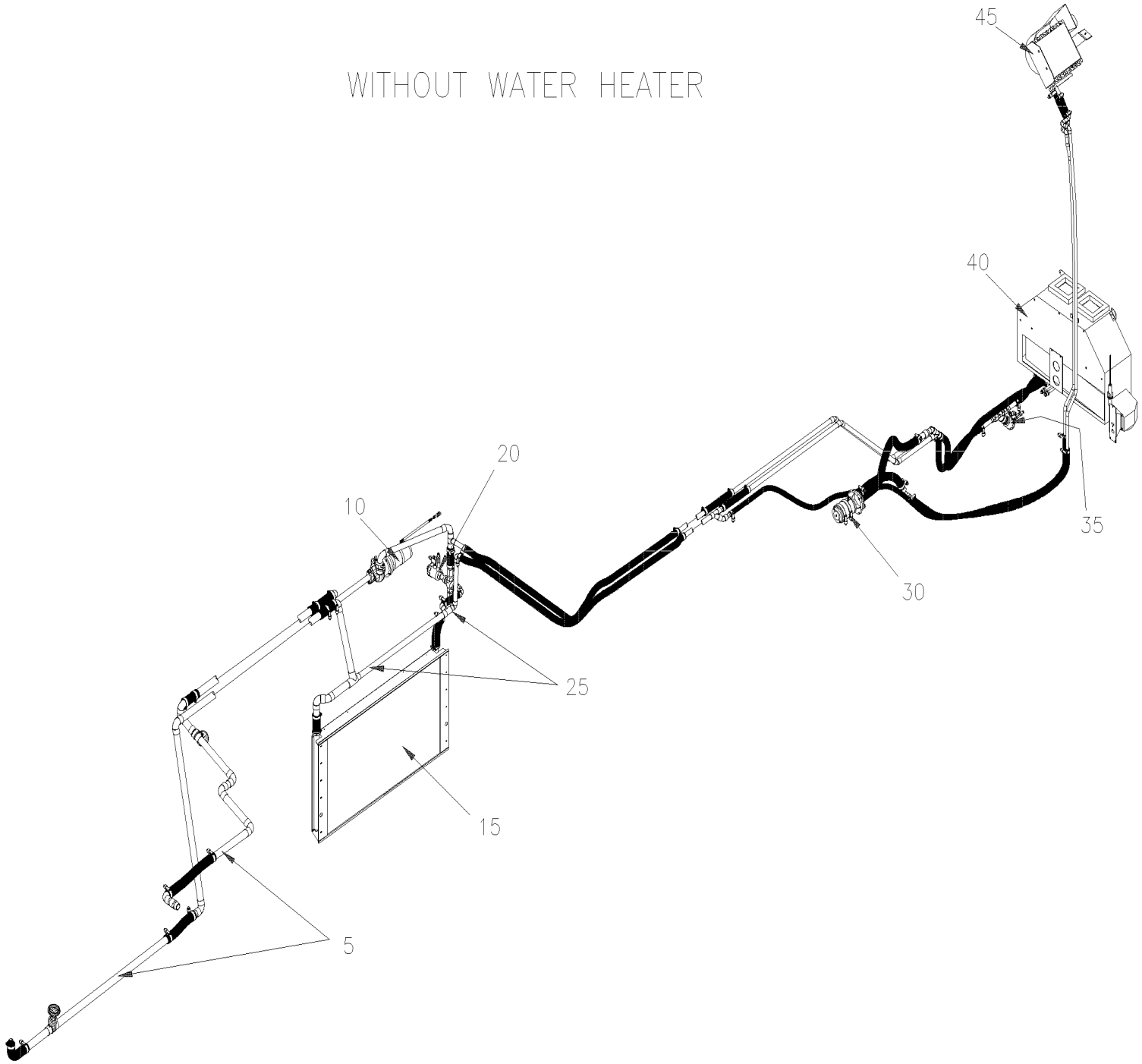
WITHOUT WATER HEATER
45
40
20
10
35
30
25
15
5

De 3-4417 À 8-1043		Date:07-2024	PAGE:HF-2200-05
SYSTEME DE CHAUFFAGE			

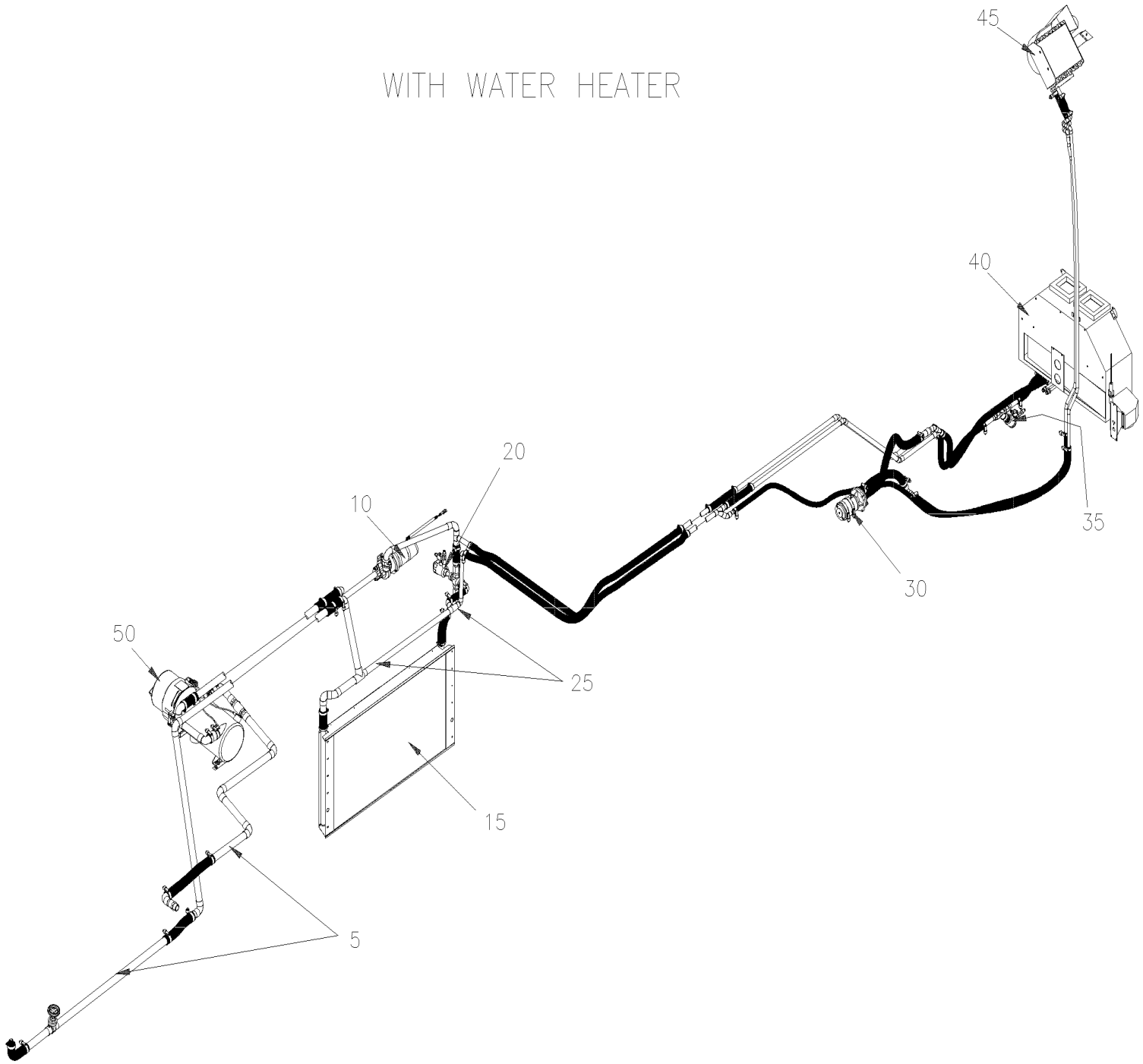

De 3-4417 À 8-1043		Date:07-2024	PAGE:HF-2200-05

SYSTEME DE CHAUFFAGE

Numéro d'article	Pièces	Description	H3411	H3455	VIP45	NOTES
5	HF-2222-00	TUYAUTERIE CHAUFFAGE SECTION ARRIERE De 3-4417 À 3-4757				
5	HF-2222-01	TUYAUTERIE CHAUFFAGE SECTION ARRIERE De 4-4758 À 8-1043				
10	HF-2206-00	POMPE A L'EAU #871204 De 3-4417 À 4-4778				
10	HF-2206-02	POMPE A L'EAU #871342 De 4-4779 À 8-1043				
10	HF-2210-20	INST. POMPE & FILTRE CHAUFFERETTE AUXILIAIRE De 3-4417 À 6-0435				
10	HF-2210-21	INST. POMPE CHAUFFERETTE AUXILIAIRE De 6-0436 À 8-1043				
15	HF-2205-00	SERPENTIN CHAUFFAGE & EVAPORATEUR & FILTRE De 3-4417 À 8-1043				
15	HF-2205-01	SERPENTIN CHAUFFAGE & EVAPORATEUR VIP - W/SLIDE OUT De 7-0772 À 8-1043				
15	HF-2210-00	INST. VENTILATEUR CHAUFFAGE & EVAPORATEUR De 3-4417 À 8-1043				
15	HF-2210-01	INST. VENTILATEUR CHAUFFAGE & EVAPORATEUR VIP - W/SLIDE-OUT De 7-0772 À 8-1043				
15	HF-2210-05	INST. VENTILATEUR CHAUFFAGE & EVAPORATEUR VIP - W/SLIDE-OUT De 7-0772 À 8-1043				
20	HF-2207-00	SOUPAPE A L'EAU "VERSADRIVE" De 3-4417 À 3-4757				
20	HF-2207-01	SOUPAPE A L'EAU - CHAUFFEUR ET APSSAGER De 4-4758 À 8-1043				
20	HF-2207-02	SOUPAPE A L'EAU - PASSAGER De 7-1019 À 8-1043				
25	HF-2210-10	INST. POMPE & FILTRE CHAUFFERETTE AUXILIAIRE De 3-4417 À 8-1043				
25	HF-2210-11	INST. POMPE CHAUFFERETTE AUXILIAIRE VIP - W/SLIDE OUT De 7-0772 À 8-1043				
30	HF-2206-01	POMPE A L'EAU #871342 De 3-4417 À 8-1043				
35	HF-2207-10	SOUPAPE A L'EAU - CHAUFFEUR De 3-4417 À 6-0435				
40	HF-2225-00	CHAUFFERETTE & DEGIVREUR CHAUFFEUR ASS De 3-4417 À 6-0435				
40	HF-2225-01	CHAUFFERETTE & DEGIVREUR CHAUFFEUR ASS AVEC MUX De 5-0023 À 8-1043				
40	HF-2230-00	INSTALLATION DEGIVREUR De 3-4417 À 8-1043				
45	HF-2240-10	INSTALLATION VENTILATEUR PARE-BRISE DU HAUT De 3-4417 À 8-1043				
50	HF-2350-10	INSTALLATION CHAUFFERETTE AUXILIAIRE De 3-4417 À 8-1043				
50	871202	CHAUFFERETTE AUXILIAIRE - "SPHEROS" 100,000 B.T.U.				
50	871100	CHAUFFERETTE AUXILIAIRE - "PROHEAT" 80,000 B.T.U.				
50	871329	CHAUFFERETTE AUXILIAIRE - "PROHEAT" 80,000 B.T.U.				

De 3-4417 À 8-1043		Date:07-2024	PAGE:HF-2205-00
SERPENTIN CHAUFFAGE & EVAPORATEUR & FILTRE			

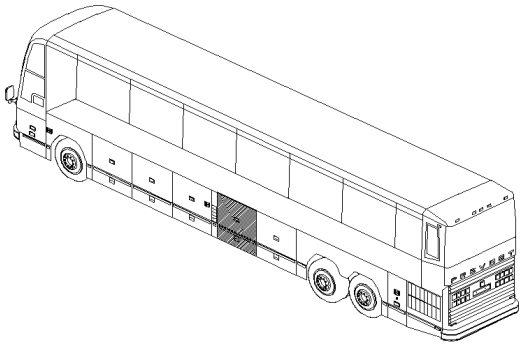

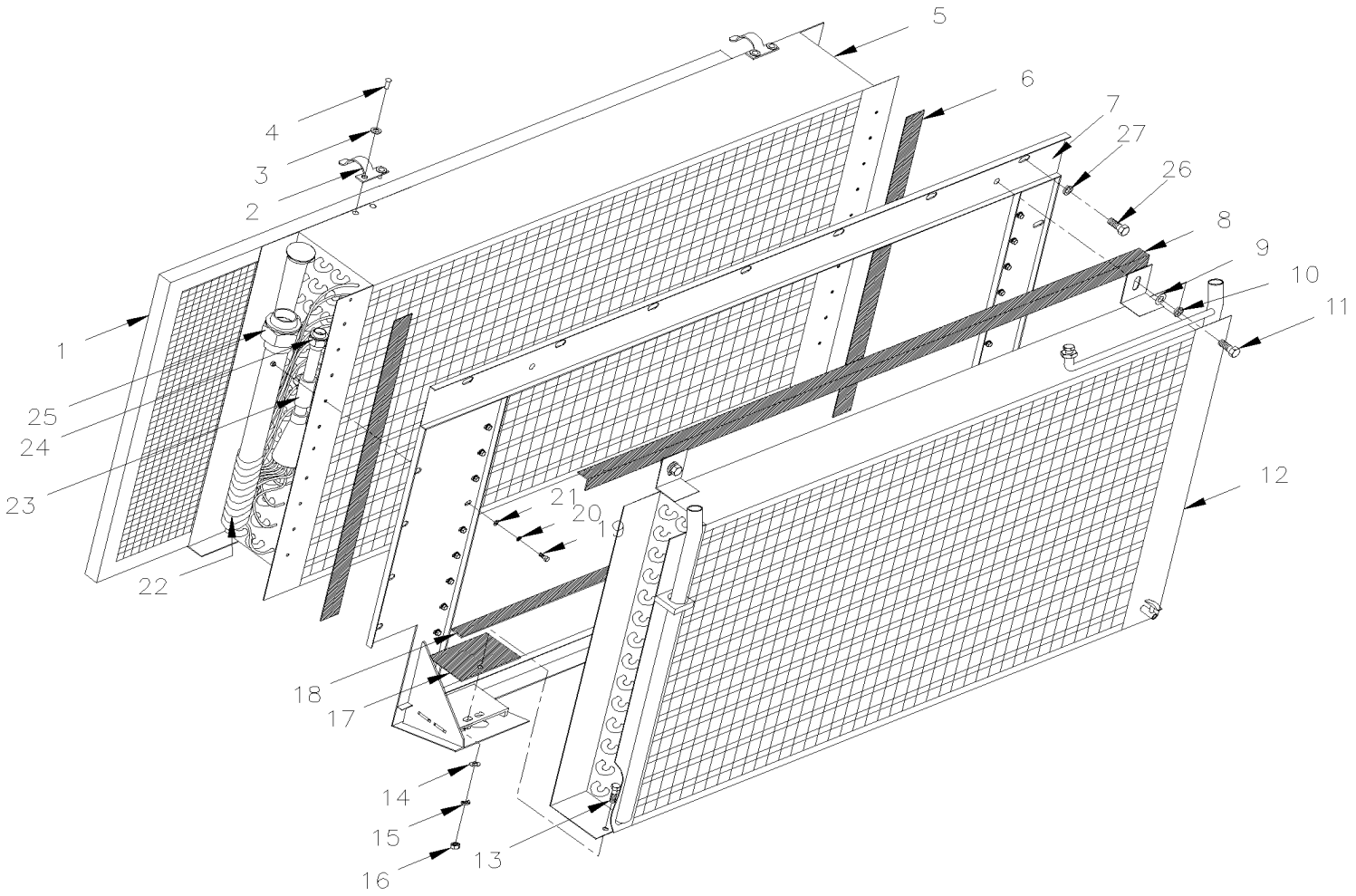

De 3-4417 À 8-1043		Date:07-2024	PAGE:HF-2205-00

SERPENTIN CHAUFFAGE & EVAPORATEUR & FILTRE

Numéro d'article	Pièces	Description	H3411	H3455	VIP455	NOTES
1	871051	FILTRE 1" x 23 3/8" x 43 1/2"	1	1	1	
1	870146	FILTRE A AIR PLISSE 1" x 23 3/8" x 43 1/2" - MERV8	1	1	1	
1	870147	FILTRE A AIR PLISSE 1" x 23 3/8" x 43 1/2" -MERV13	1	1	1	
2	391009	RESSORT	2	2	2	
3	500437	RONDELLE PLATE .125x.375x.040 Z050	4	4	4	
4	504104	RIVET AVEUGLE TETE BOMBE OUVERT 1/8x1/8 SS	4	4	4	
5	950315	SERPENTIN EVAPORATEUR	1	1	1	
. NS	507346	. JOINT TORIQUE / TYPE "ORS" / #24 NEO	1	1	1	
. NS	507280	. JOINT TORIQUE / TYPE "ORS" / #12 NEO	1	1	1	
6	506277	RUBAN ADH1 CC POL 1/2"x3/4"x15' / GREY 2520X	AR	AR	AR	
7	452484	SUPPORT ASS. À 3-4427	1	1	1	
7	453623	SUPPORT ASS. De 3-4428	1	1	1	
8	506337	EXTRUSION DE CAOUTCHOUC / 3/32" x 11/32" INT "U" SHAPE / ROUND C.T.L.	AR	AR	AR	
9	500444	RONDELLE PLATE .406x.812x.065 Z050	2	2	2	
10	500478	RONDELLE FREIN FENDUE .380x.683x.094 Z050	2	2	2	
11	500044	VIS A TETE HEXAGONAL 3/8-24x3/4 G5 Z050	2	2	2	
12	871050	SERPENTIN CHAUFFAGE	1	1	1	
. NS	870124	. SOUPAPE	2	2	2	
NS	501354	. ROBINET 1/8 NPT M x 1/8 NPT F	1	1	1	
NS	370355	DECALQUE CHAUFFAGE CENTRAL ANG./FR. / ENGLISH & FRANCAIS	1	1	1	
NS	374062	DECALQUE CHAUFFAGE CENTRAL ANG./FR. / ENGLISH & SPANISH	1	1	1	
13	500181	VIS A TETE HEXAGONAL 5/16-18x1 G5 Z050	2	2	2	
14	500441	RONDELLE PLATE .312x.734x.065 Z050	2	2	2	
15	500476	RONDELLE FREIN FENDUE .317x.586x.078 Z050	2	2	2	
16	500778	ECROU HEX 5/16-18 N500	2	2	2	
17	371735	CAOUTCHOUC	2	2	2	
18	372543	JOINT D'ETANCHEITE CAOUTCHOUC 19MM X 1065MM	1	1	1	
19	500386	VIS MECANIQUE TETE RONDE PHILLIPS #10-24x1/2 Z050	20	20	20	
20	500470	RONDELLE FREIN FENDUE .193x.334x.047 Z050	20	20	20	
21	500964	RONDELLE PLATE .203x.500x.047 Z050	20	20	20	
22	680091	RUBAN ADHESIF ISOLANT / 1/8" x 34 1/4" / BLACK PT-1	AR	AR	AR	
23	**HF-2208-00**	**SOUPAPE D'EXPENSION A/C**				
24	373292	BOYAU ASS / VALVE EXPANSION & TUBE / #12 590MM	1	1	1	
. NS	507280	. JOINT TORIQUE / TYPE "ORS" / #12 NEO	2	2	2	
24	370725	BOYAU ASS / VALVE EXPANSION & TUBE / #12 590MM	1	1	1	S
. NS	507280	. JOINT TORIQUE / TYPE "ORS" / #12 NEO	2	2	2	S
25	373132	BOYAU ASS /SUCCION & EVAPO. AVEC R-134a / #24 701MM	1	1	1	
25	950254	BOYAU ASS / AVEC R-22 / #24 701MM / SS BELLOW	1	1		
NS	507346	JOINT TORIQUE / TYPE "ORS" / #24 NEO	1	1	1	
26	502830	VIS A TETE HEXAGONAL M6-1.0x20 G8.8 N500	7	7	7	
26	955513	VIS A TETE HEXAGONAL 1/4-20x3/4 G5 ZG603	8	8	8	
NS	502908	ECROU RESSORT EN "U" 1/4-20 DP320	8	8	8	

De 3-4417 À 8-1043		Date:07-2024	PAGE:HF-2205-00

SERPENTIN CHAUFFAGE & EVAPORATEUR & FILTRE

Numéro d'article	Pièces	Description	H3411	H3455	VIP455	NOTES
27	502856	RONDELLE FREIN STRIEE 8.15x22.3x1.0 DP320	15	15	15	
		S) SERVICE				

De 7-0772 À 8-1043		Date:07-2024	PAGE:HF-2205-01
SERPENTIN CHAUFFAGE & EVAPORATEUR VIP - W/SLIDE OUT			

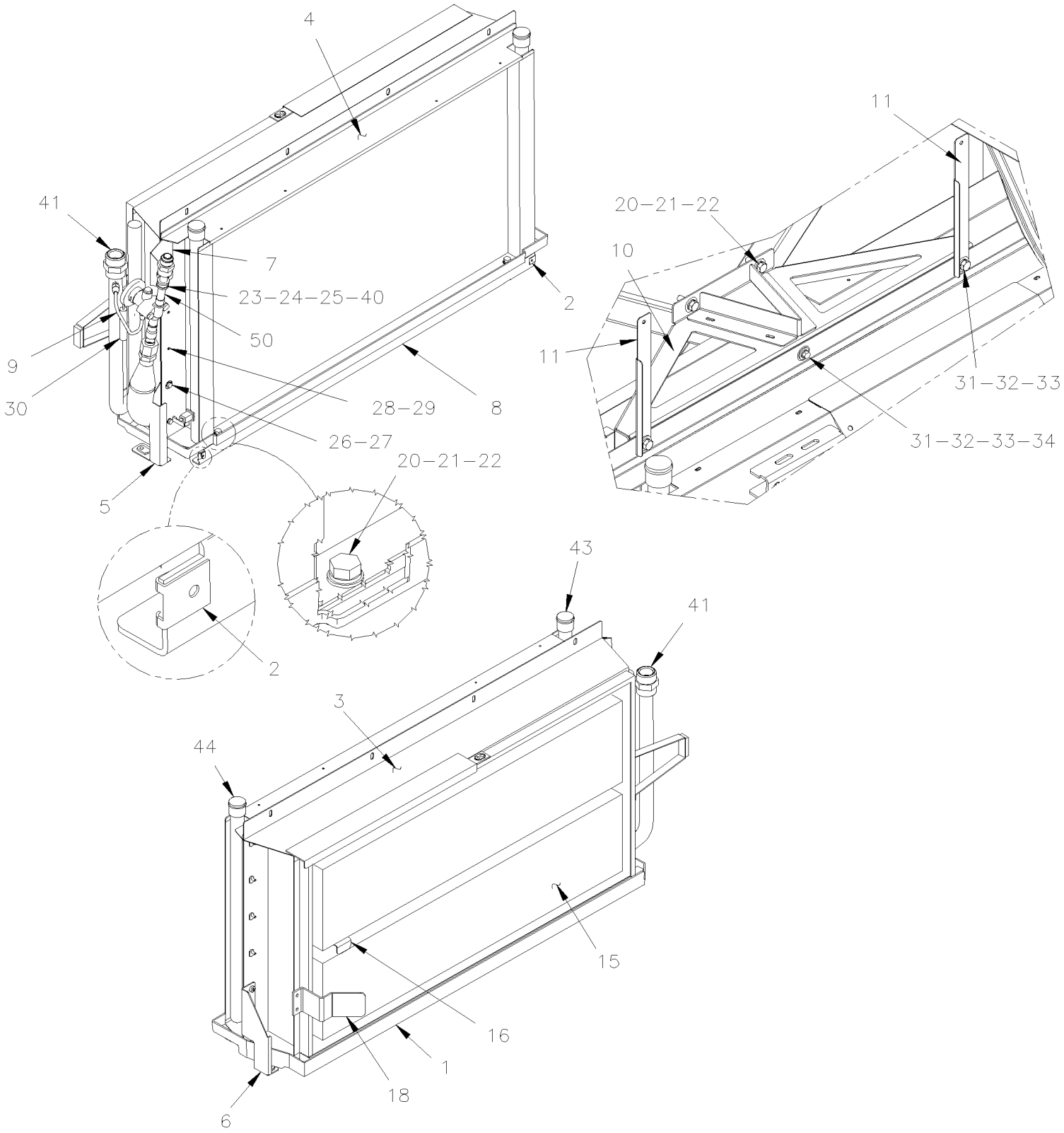

De 7-0772 À 8-1043		Date:07-2024	PAGE:HF-2205-01

SERPENTIN CHAUFFAGE & EVAPORATEUR VIP - W/SLIDE OUT

Numéro d'article	Pièces	Description	H3411	H3455	VIP45	NOTES
1	453994	BAC DE DRAINAGE			1	
2	481249	ECROU			2	
3	950390	SERPENTIN EVAPORATEUR			1	
. NS	501829	. JOINT TORIQUE / TYPE "ORS" / #12 NEO			1	
. NS	501803	. JOINT TORIQUE / TYPE "ORS" / #20 NEO			1	
4	871372	SERPENTIN CHAUFFAGE			1	
5	453983	SUPPORT AVANT SERPENTIN ASS.			1	
6	453984	SUPPORT ARR. SERPENTIN ASS.			1	
7	454257	SUPPORT VALVE D'EXPANSION			1	
8	453982	ASSISE SERPENTIN ASS.			1	
9	454256	TUYAU D'EQUILIBRE A/C ASS.			1	
10	454333	SUPPORT DE SERPENTIN			1	
11	374266	SUPPORT DE TUYAU			2	
15	871383	FILTRE 1" x 38" x 10 1/2"			2	
16	374231	GUIDE, FILTRE EVAPORATEUR			1	
18	374232	SUPPORT, FILTRE EVAPORATEUR			1	
NS	504340	RIVET AVEUGLE TETE BOMBE OUVERT 1/8x3/16 SS			AR	
20	502780	VIS A TETE HEXAGONAL M8-1.25x25 SS BK			AR	
21	5001341	RONDELLE PLATE 8.4x17.0x1.6 SS			AR	
22	500035	RONDELLE FREIN FENDUE .317x.586x.078 SS			AR	
23	952629	COLLET DE RETENUE / 5/8" I.D.			1	
24	500588	VIS A TETE HEXAGONAL M4-0.7x20 G8.8 Z050			1	
25	500964	RONDELLE PLATE .203x.500x.047 Z050			1	
26	955269	VIS A TETE HEXAGONAL M6-1.0x12 G8.8 ZG603			6	
27	502573	RONDELLE PLATE 6.4x12.5x1.6 SS			4	
28	500510	VIS MECANIQUE TETE BOMBE PHILLIPS #10-32x3/4 SS EMN			8	
29	500914	RONDELLE FREIN FENDUE .193x.334x.047 N500			8	
30	680091	RUBAN ADHESIF ISOLANT / 1/8" x 34 1/4" / BLACK PT-1			1	
31	502737	VIS A TETE HEXAGONAL M6-1.0x25 SS BK			3	
32	502853	RONDELLE FREIN FENDUE 6.1x11.8x1.6 N500			AR	
33	500411	RONDELLE PLATE .260x.697x.050 SS			3	
34	5001448	RONDELLE PLATE .343x.875x.062 SS18-8			AR	
40	454334	BOYAU ASS / #12 335MM			1	
. NS	507280	. JOINT TORIQUE / TYPE "ORS" / #12 NEO			2	
40	455297	BOYAU ASS / #12 335MM			1	S
. NS	507280	. JOINT TORIQUE / TYPE "ORS" / #12 NEO			2	S
41	454335	BOYAU ASS / #20 500MM			1	
41	501803	JOINT TORIQUE / TYPE "ORS" / #20 NEO			1	
43	374247	COUDE REDUIT 90 DEG SILI. I.D. W 3 15/16" C/C			1	
44	051383	BOYAU / AVEC SYSTEME A/C CENTRALE / 1 3/8" I.D. X 150MM			1	
50	**HF-2208-00**	**SOUPAPE D'EXPENSION A/C**	1	1	1	

De 7-0772 À 8-1043		Date:07-2024	PAGE:HF-2205-01

SERPENTIN CHAUFFAGE & EVAPORATEUR VIP - W/SLIDE OUT

Numéro d'article	Pièces	Description	H3411	H3455	VIP455	NOTES
		S) SERVICE				

De 3-4417 À 4-4778		Date:07-2024	PAGE:HF-2206-00
POMPE A L'EAU #871204			

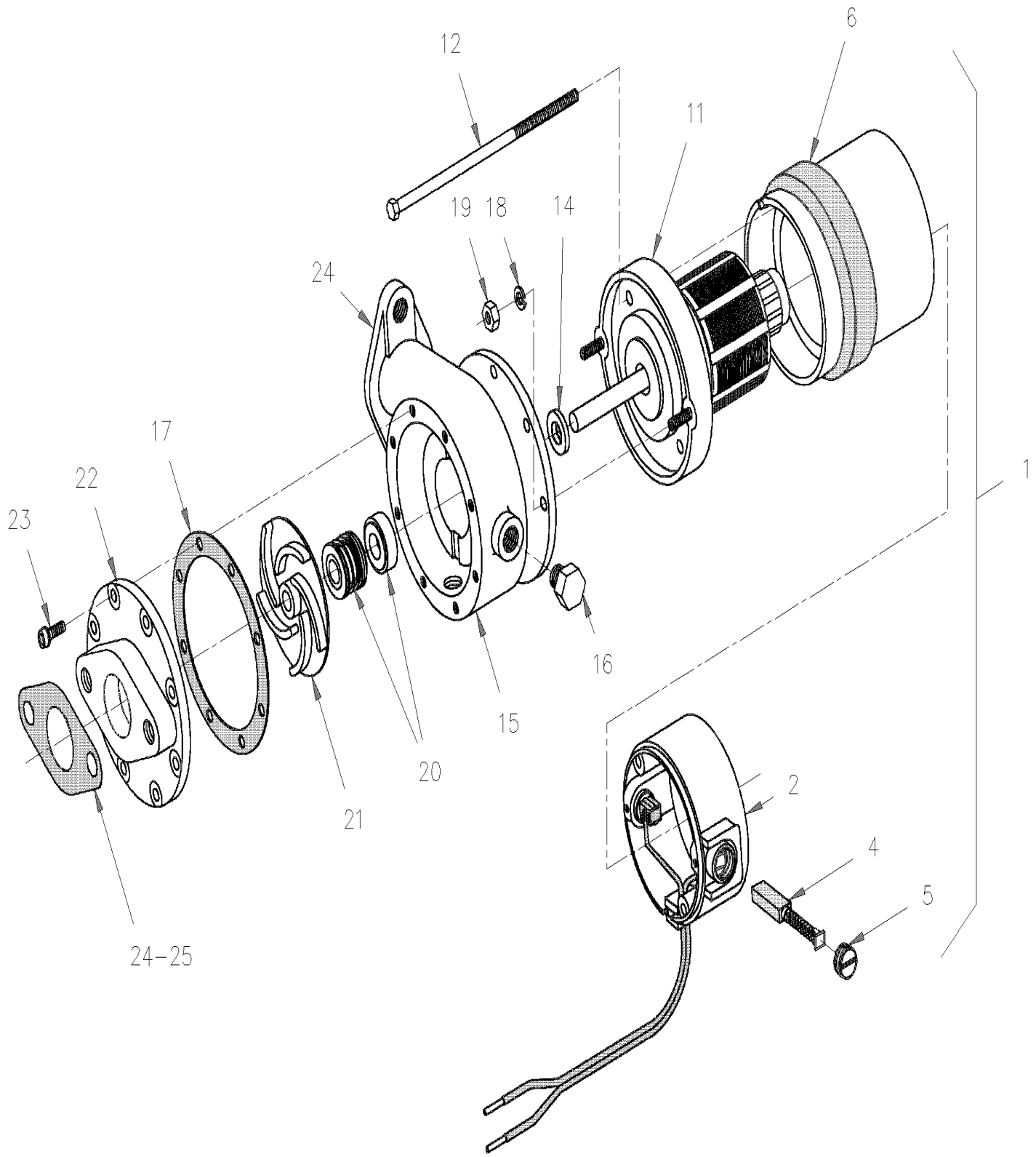

De 3-4417 À 4-4778		Date:07-2024	PAGE:HF-2206-00

POMPE A L'EAU #871204

Numéro d'article	Pièces	Description	H3411	H3455	VIP455	NOTES
	871204	POMPE A L'EAU ASS / 24V / (31726)	1	1	1	R
1	N.S.P.	. MOTEUR ASS / (28538)	1	1	1	2
2	N.S.P.	. . TETE ASS (28884)	1	1	1	2
2	N.S.S.	. . . SUPPORT DE BROSSE	2	2	2	1
4	871062	. . BALAIS DE MOTEUR	2	2	2	
5	871063	. . CAPUCHON BROSSE	2	2	2	
6	N.S.P.	. . STATOR ASS (28883)	1	1	1	2
11	N.S.P.	. . ADPATATEUR ARMATURE ASS (28882)	1	1	1	2
11	N.S.S.	. . ROULEMENT	2	2	2	1
12	N.S.S.	. . GOUJON #10-32 X 5"	2	2	2	1
14	870440	. "SLINGER"	1	1	1	
15	N.S.P.	. BATIE DE LA POMPE (#21586)	1	1	1	2
16	501303	. BOUCHON A TETE E CARRE / TYPE TUYAU / 1/8NPT-M BR	2	2	2	
17	871205	. JOINT D'ETANCHEITE	1	1	1	
18	500470	. RONDELLE FREIN FENDUE .193x.334x.047 Z050	2	2	2	
19	500700	. ECROU HEX #10-32 Z050	2	2	2	
20	871310	. JOINT ASS.	1	1	1	
21	870436	. TURBINE DE POMPE	1	1	1	
22	N.S.P.	. ADAPTATEUR DE BRIDE (#21634)	1	1	1	2
23	N.S.P.	. VIS #8-32 X 1/2	8	8	8	2
24	870441	JOINT D'ETANCHEITE	1	1	1	
25	871207	QUAD RING	1	1	1	
		R) CES POMPE SERONT REMPLACE PAR L'ENSEMBLR #374027 AVEC POMPE SANS JOINT TORIQUE VOIR PAGE HF-2206-99				
		1) PAS VENDU SEPAREMENT				
		2) PAS VENDU PAR PREVOST (VOIR NUMERO DU MANUFATURIER A LA FIN DE LA DESCRIPTION)				

De 3-4417 À 8-1043		Date:07-2024	PAGE:HF-2206-01
POMPE A L'EAU #871342			

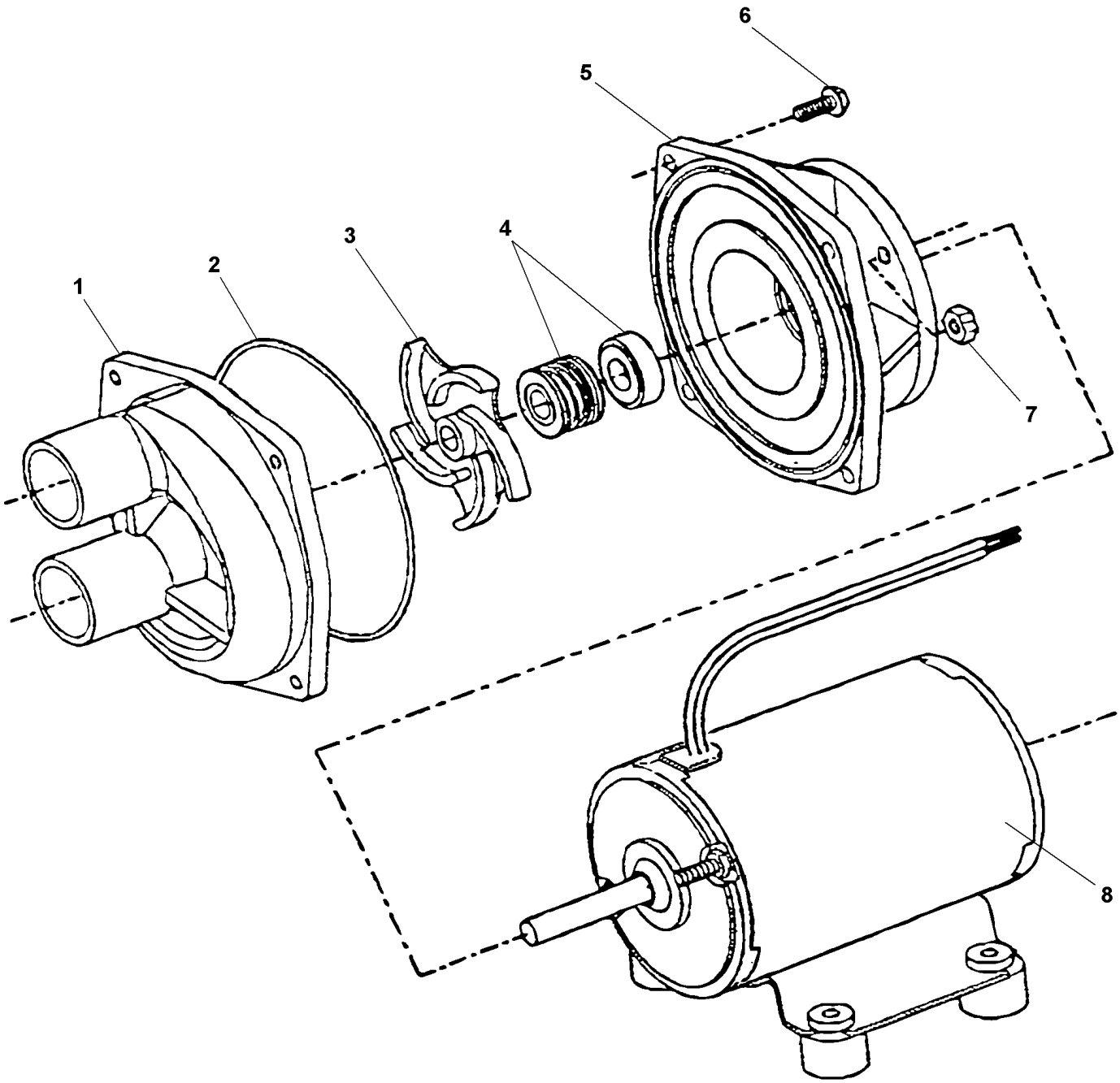

De 3-4417 À 8-1043		Date:07-2024	PAGE:HF-2206-01

POMPE A L'EAU #871342

Numéro d'article	Pièces	Description	H3411	H3455	VIP455	NOTES
	067484	POMPE CIRCULAT. ASS.				
	874296	. POMPE A L'EAU ASS / 24V / "MP PUMPS"	1	1		
1	871047	. . COUVERCLE	1	1		
2	871065	. . JOINT TORIQUE	1	1		
3	870436	. . TURBINE DE POMPE	1	1		
4	871346	. . JOINT ASS.	1	1		
5	N.P.N.	. . ADAPTATEUR / (28733)	1	1		4
6	N.P.N.	. . VIS LAITON / (28834)	1	1		4
7	N.P.N.	. . ECROU LAITON / (21543)	1	1		4
8	871347	. . MOTEUR ASS. 24V	1	1		
NS	561566	. CONNECTEUR / WEATHER PACK / PH 2C / NOIR / PED 12010973	1	1		
NS	561568	. TERMINAL MALE / 16-14 / PED 12089305	2	2		
NS	561786	. JOINT ETANCHEITE / GRIS / PED 15324980	2	2		
		4) PAS DE NUMERO DE PIECE				

De 4-4779 À 8-1043		Date:07-2024	PAGE:HF-2206-02
POMPE A L'EAU #871342			

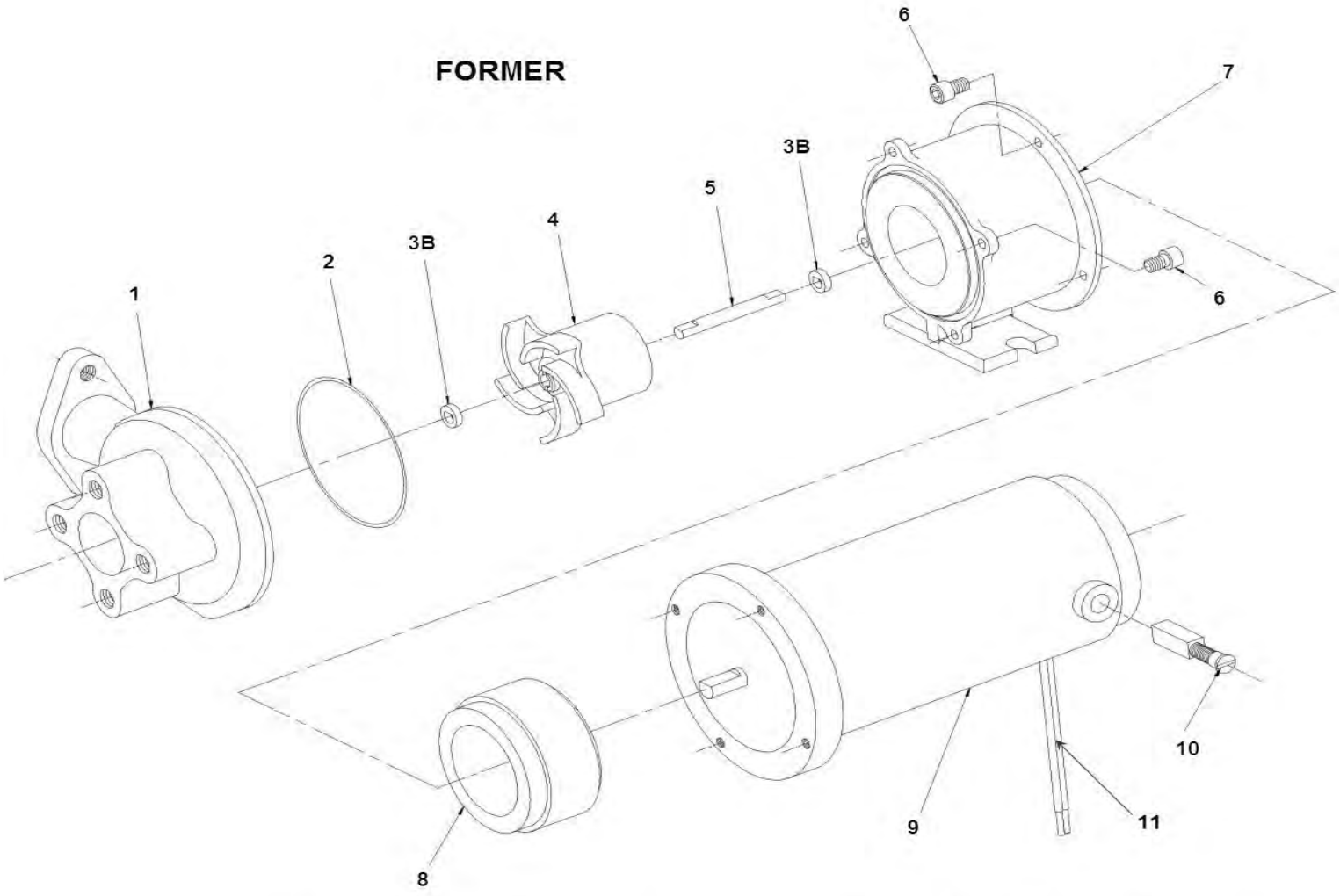

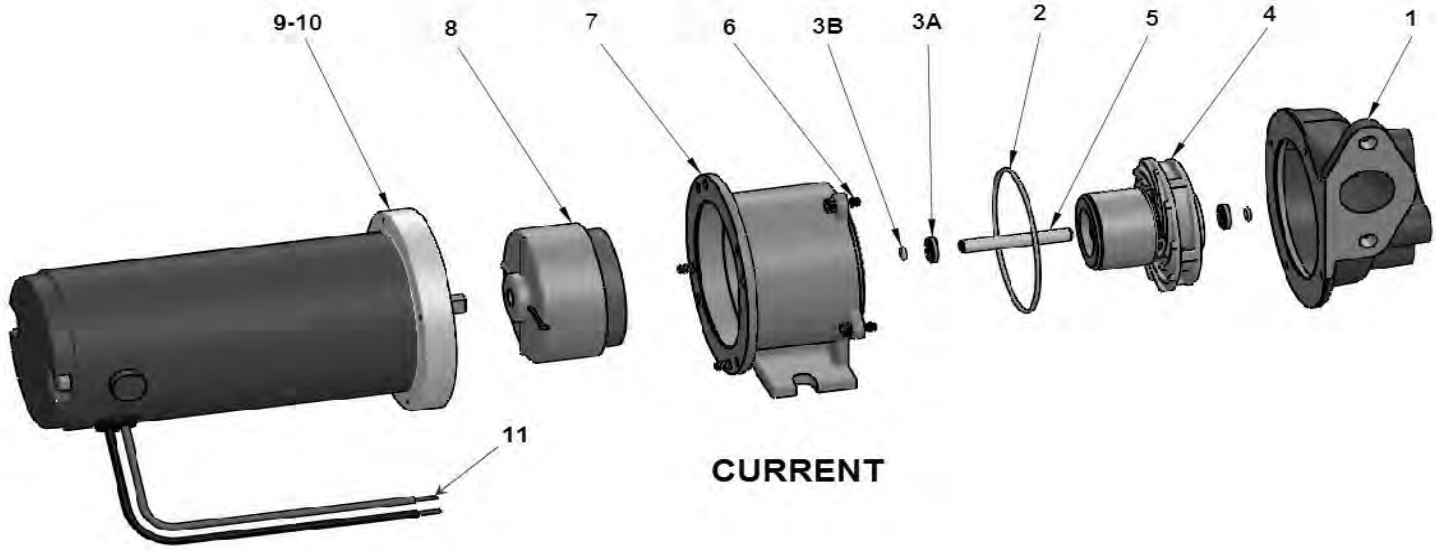

De 4-4779 À 8-1043		Date:07-2024	PAGE:HF-2206-02
POMPE A L'EAU #871342			

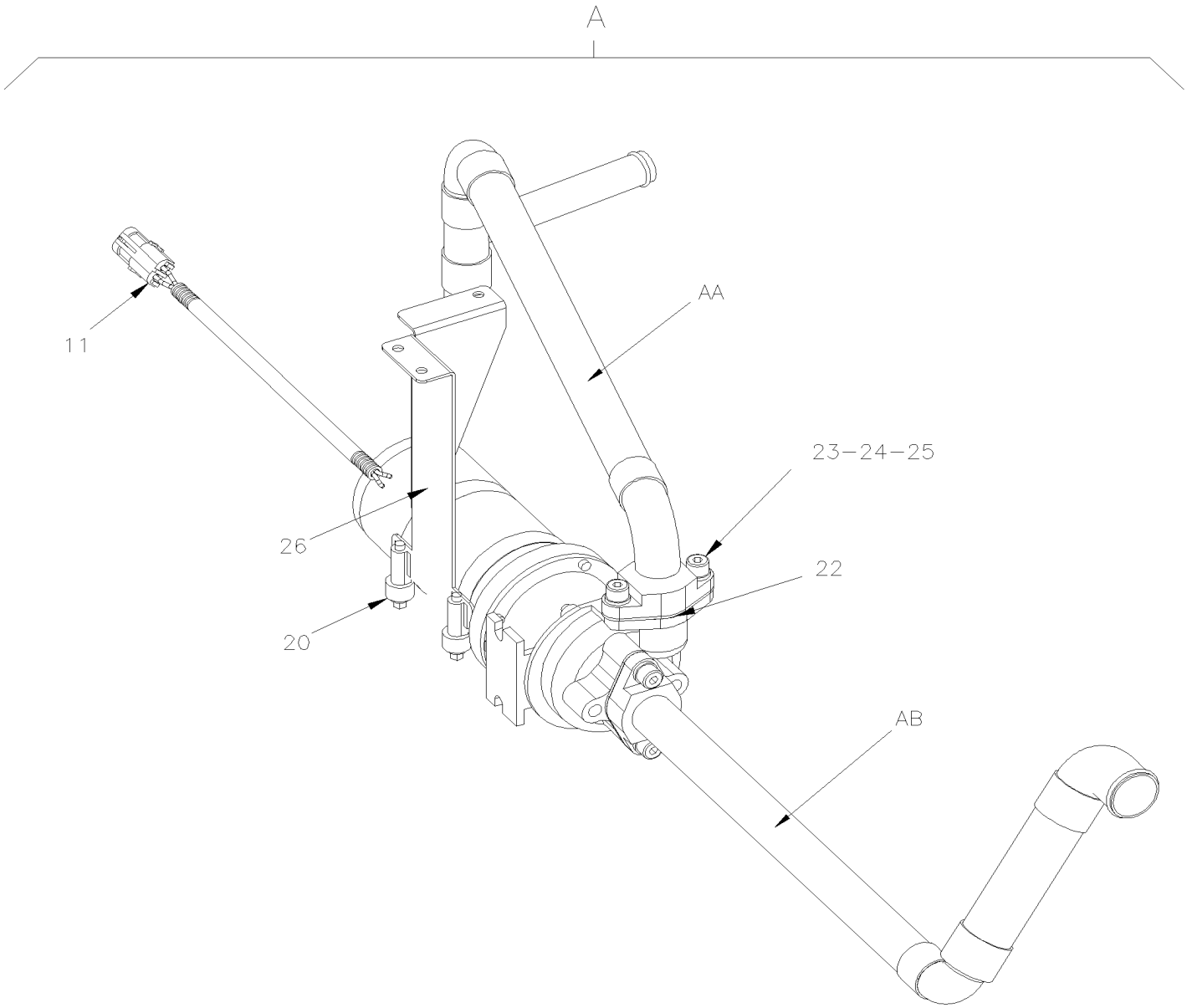

De 4-4779 À 8-1043		Date:07-2024	PAGE:HF-2206-02

POMPE A L'EAU #871342

Numéro d'article	Pièces	Description	H3411	H3455	VIP455	NOTES
	374032	POMPE ASS. / SEALLESS MODEL	1	1	1	
	871414	. POMPE A L'EAU ASS / 24V / SANS JOINT / "MP PUMPS"	1	1	1	A
	871342	. POMPE A L'EAU ASS / 24V / SANS JOINT / "MP PUMPS"	1	1	1	
1	N.S.S.	. . CARTER	1	1	1	1
2	871236	. . JOINT TORIQUE	1	1	1	
3A	870138	. . JOINT TORIQUE	2	2	2	C
3B	871239	. . RONDELLE SS	2	2	2	F
3B	Call order desk	. . RONDELLE DE BUTEE	2	2	2	P C
4	871240	. . ROTOR ASS.	1	1	1	F
4	870117	. . ROTOR ASS.	1	1	1	C
5	871241	. . AXE DE ROTOR	1	1	1	F
5	Call order desk	. . AXE DE ROTOR	1	1	1	P C
6	G1094056	. . VIS CAP HEXS 8-32x3/8	8	8	8	
7	G1094057	. . ADAPTATEUR	1	1	1	
8	871242	. . AIMANT	1	1	1	
9	871322	. . MOTEUR ASS. 24V	1	1	1	
10	871323	. . . BALAIS DE MOTEUR	2	2	2	
11	561566	. CONNECTEUR / WEATHER PACK / PH 2C / NOIR / PED 12010973	1	1	1	
NS	561568	. TERMINAL MALE / 16-14 / PED 12089305	2	2	2	
NS	561786	. JOINT ETANCHEITE / GRIS / PED 15324980	1	1	1	
20	504026	. BRIDE DE SERRAGE / 2"13/16-3"3/4 SS / HS-52 De 7-0772			2	
22	870441	. JOINT D'ETANCHEITE De 7-0772			2	
23	5001580	. VIS TETE CYLINDRIQUE SIX PANS CREUX 3/8-16x7/8 De 7-0772			4	
24	500478	. RONDELLE FREIN FENDUE .380x.683x.094 Z050 De 7-0772			4	
25	871206	. BRIDE / W/QUAD RING De 7-0772			2	
26	374265	. SUPPORT DE POMPE De 7-0772			1	
A	Call order desk	POMPE ASS. AVEC TUYAUX De 7-0772			1	P
. A	374827	. SECTION SORTIE De 7-0772			1	
. B	374850	. TUYAU ASS SANS FILTRE De 7-0772			1	
		A) CETTE POMPE EST EMBALLÉE INDIVIDUELLEMENT ET SANS CONNECTEURS ÉLECTRIQUES				
		C) ACTUEL				
		F) ANCIEN				
		1) PAS VENDU SEPAREMENT				
		P) CONTACTER LE BUREAU DE PRISE DE COMMANDE				

De 6-0657 À 8-1043		Date:07-2024	PAGE:871327
POMPE A L'EAU ROTRON / 24V "SPECIAL OPTION"			

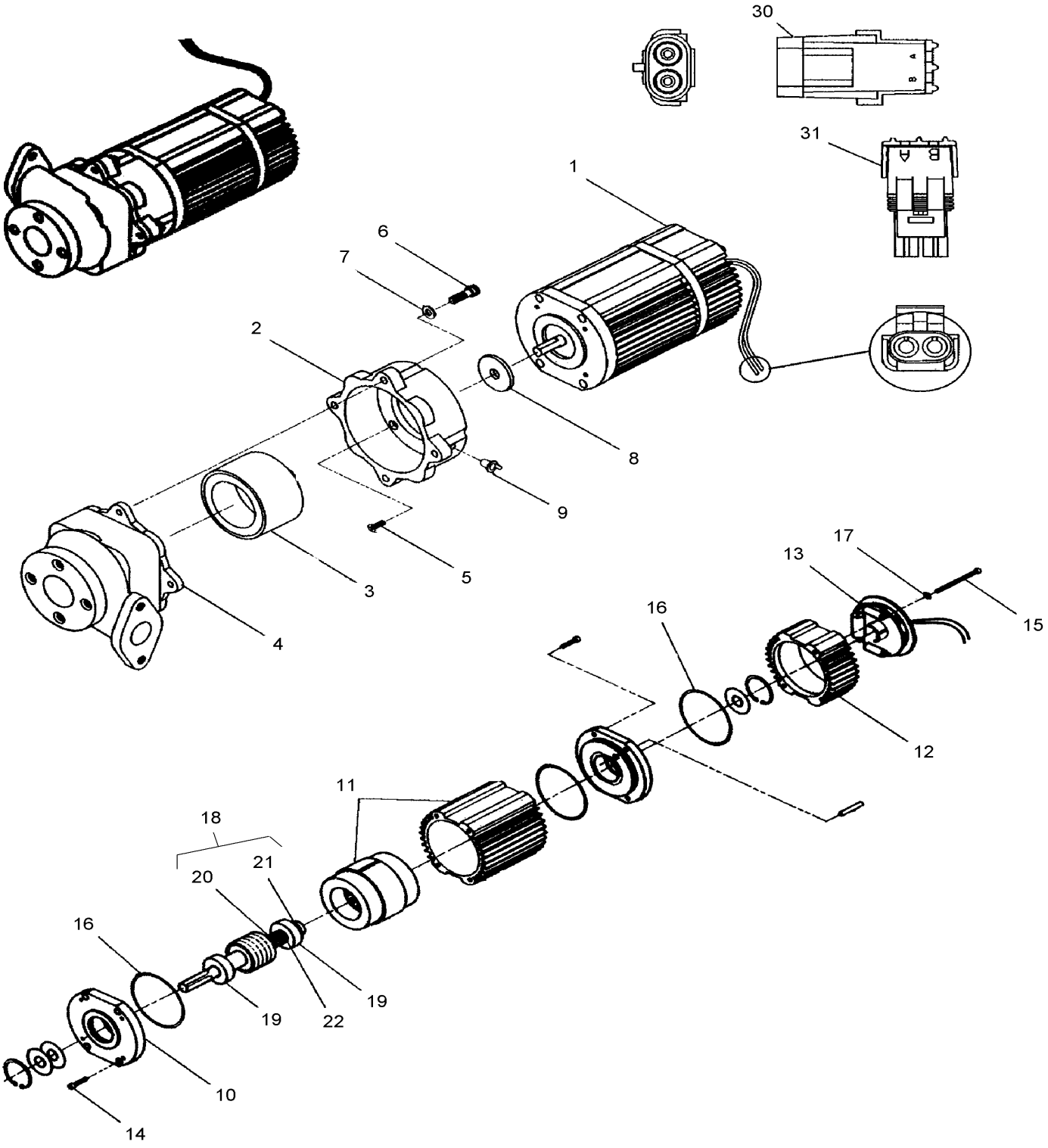

De 6-0657 À 8-1043		Date:07-2024	PAGE:871327

POMPE A L'EAU ROTRON / 24V "SPECIAL OPTION"

Numéro d'article	Pièces	Description	H3411	H3455	VIP455	NOTES
		POMPE A L'EAU ASS / 24V / JOINT & SANS BROSSE	1	1	1	
1	N8881521	. MOTEUR ÉLECTRIQUE 24 V	1	1	1	
1	G1017727	. MOTEUR ÉLECTRIQUE 24V	1	1	1	
1	N8896644	. MOTEUR ÉLECTRIQUE 24V	1	1	1	
2	N8881522	. CONNECTEUR DU BOITIER	1	1	1	
3	N8881523	. AIMANT	1	1	1	
3	G1017729	. AIMANT	1	1	1	
4	N8881524	. BOITIER DE POMPE SANS JOINT >SS G1017730	1	1	1	
4	G1017730	. POMPE ASS	1	1	1	
5	N8881525	. VIS #8-32 X 0.50	4	4	4	
6	N8881526	. VIS 1/4-20 X 0.88	4	4	4	
7	N8881527	. RONDELLE	4	4	4	
7	G1017733	. RONDELLE	1	1	1	
8	N8881528	. RONDELLE	1	1	1	
8	G1014848	. RONDELLE	1	1	1	
9	N8881529	. BOUCHON	1	1	1	
9	195971	. BOUCHON	1	1	1	
10	G1017712	. FLASQUE	1	1	1	
11	N8881530	. BOITIER AV	1	1	1	
12	G1018142	. BATI ARRIERE	1	1	1	
13	G1017716	. ENCODEUR 24 V	1	1	1	
14	G1017717	. VIS #8-32 X 0.75	4	4	4	
15	G1017718	. VIS #8-32 X 2.25	2	2	2	
16	G1017719	. JOINT TORIQUE	2	2	2	
17	G1017720	. RONDELLE #8	2	2	2	
18	G1017714	. ARBRE & ROTOR ASS	1	1	1	
19	G1017721	. . ROULEMENT	2	2	2	
19	19503536	. . ROULEMENT	2	2	2	
19	N8881544	. . ROULEMENT	2	2	2	
20	G1017723	. . RESSORT	1	1	1	
21	G1017724	. . BAGUE	1	1	1	
22	G1017725	. . CALE D'EPAISSEUR ROULEMENT	1	1	1	
30	561605	. CONNECTEUR / WEATHER PACK / PH 1C / NOIR / PED 12010996	1	1	1	
31	561690	. CONNECTEUR / WEATHER PACK / SH 2C / NOIR / PED 12015792	1	1	1	

De 3-4417 À 8-1043		Date:07-2024	PAGE:HF-2206-99
POMPE A L'EAU #871342 / RETROFIT			

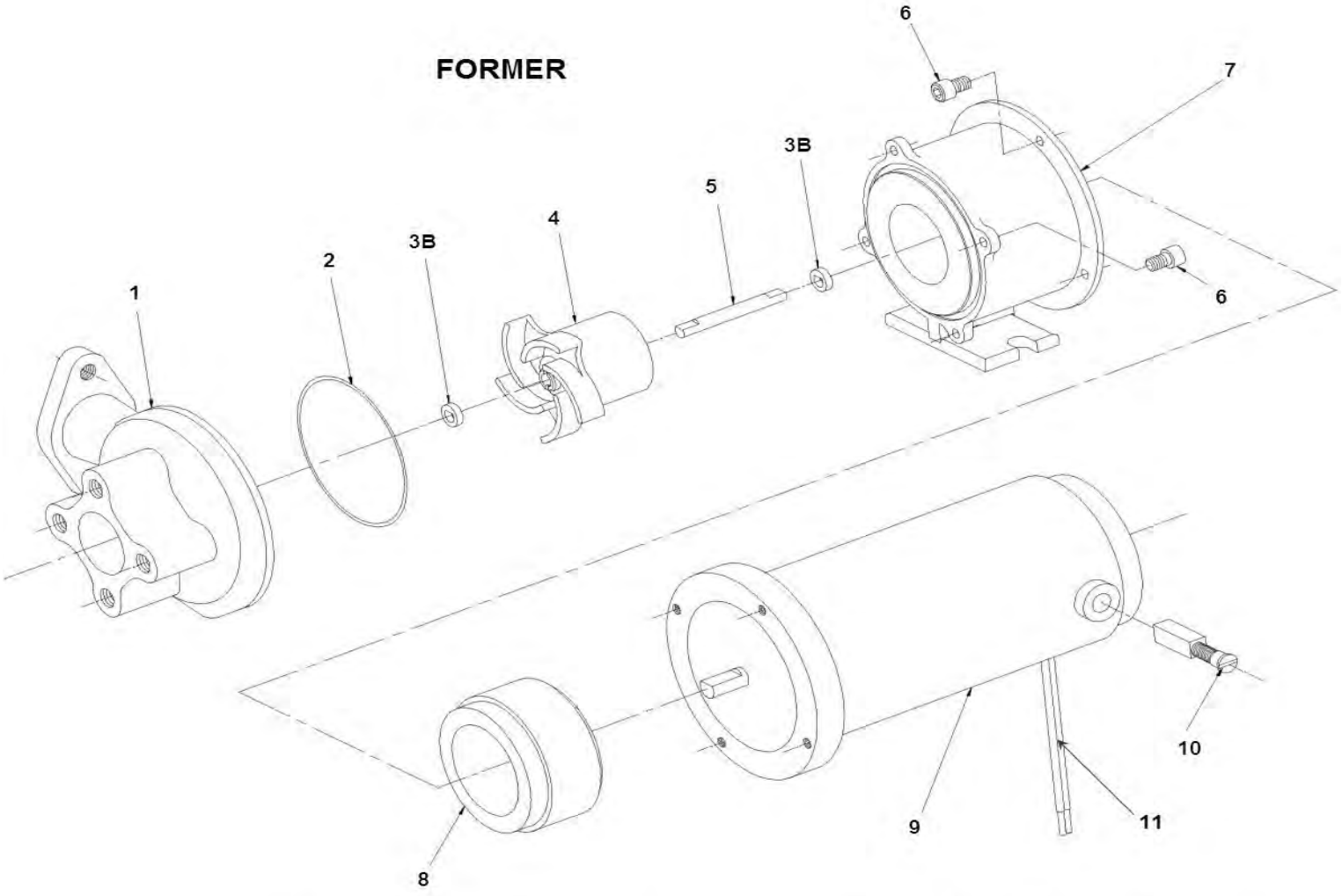

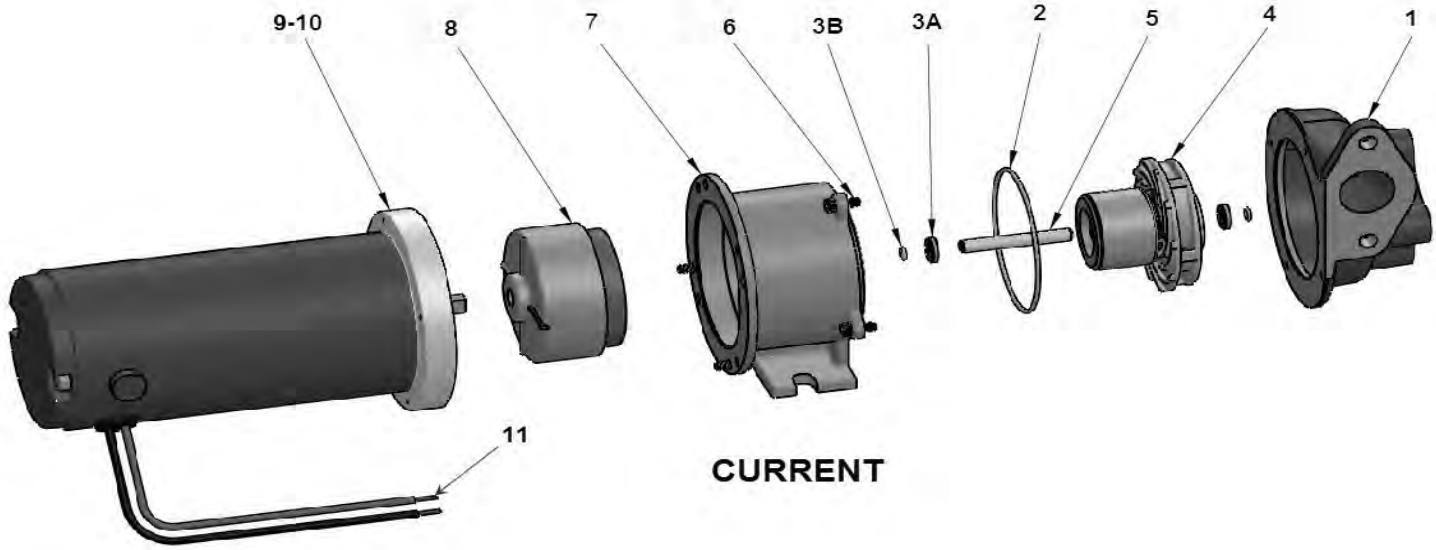

De 3-4417 À 8-1043		Date:07-2024	PAGE:HF-2206-99

POMPE A L'EAU #871342 / RETROFIT

Numéro d'article	Pièces	Description	H3411	H3455	VIP455	NOTES
	374032	POMPE ASS. / SEALLESS MODEL	1	1	1	
	871414	. POMPE A L'EAU ASS / 24V / SANS JOINT / "MP PUMPS"	1	1	1	A
	871342	. POMPE A L'EAU ASS / 24V / SANS JOINT / "MP PUMPS"	1	1	1	
1	N.S.S.	. . CARTER	1	1	1	1
2	871236	. . JOINT TORIQUE	1	1	1	
3A	870138	. . JOINT TORIQUE	2	2	2	C
3B	871239	. . RONDELLE SS	2	2	2	F
3B	Call order desk	. . RONDELLE DE BUTEE	2	2	2	P C
4	871240	. . ROTOR ASS.	1	1	1	F
4	870117	. . ROTOR ASS.	1	1	1	C
5	871241	. . AXE DE ROTOR	1	1	1	F
5	Call order desk	. . AXE DE ROTOR	1	1	1	P C
6	G1094056	. . VIS CAP HEXS 8-32x3/8	8	8	8	
7	G1094057	. . ADAPTATEUR	1	1	1	
8	871242	. . AIMANT	1	1	1	
9	871322	. . MOTEUR ASS. 24V	1	1	1	
10	871323	. . . BALAIS DE MOTEUR	2	2	2	
11	561566	. CONNECTEUR / WEATHER PACK / PH 2C / NOIR / PED 12010973	1	1	1	
NS	561568	. TERMINAL MALE / 16-14 / PED 12089305	2	2	2	
NS	561786	. JOINT ETANCHEITE / GRIS / PED 15324980	2	2	2	
NS	374027	ENS. POMPE A EAU SEALLESS	1	1	1	A B
NS	374061	ENS. POMPE V5 PETIT A/C STD & SPEC / W/"H" / V.I.P.			1	A S
. NS	IS-03044	. SEE INSTRUCTION SHEET			1	A S
		A) POUR REMPLACE ANCIEN MODEL #871204				
		B) AVEC GROS SYSTEM A/C				
		C) ACTUEL				
		F) ANCIEN				
		S) AVEC PETIT SYSTEM A/C				
		1) PAS VENDU SEPAREMENT				
		P) CONTACTER LE BUREAU DE PRISE DE COMMANDE				

De 3-4417 À 3-4757		Date:07-2024	PAGE:HF-2207-00
SOUPAPE A L'EAU "VERSADRIVE"			

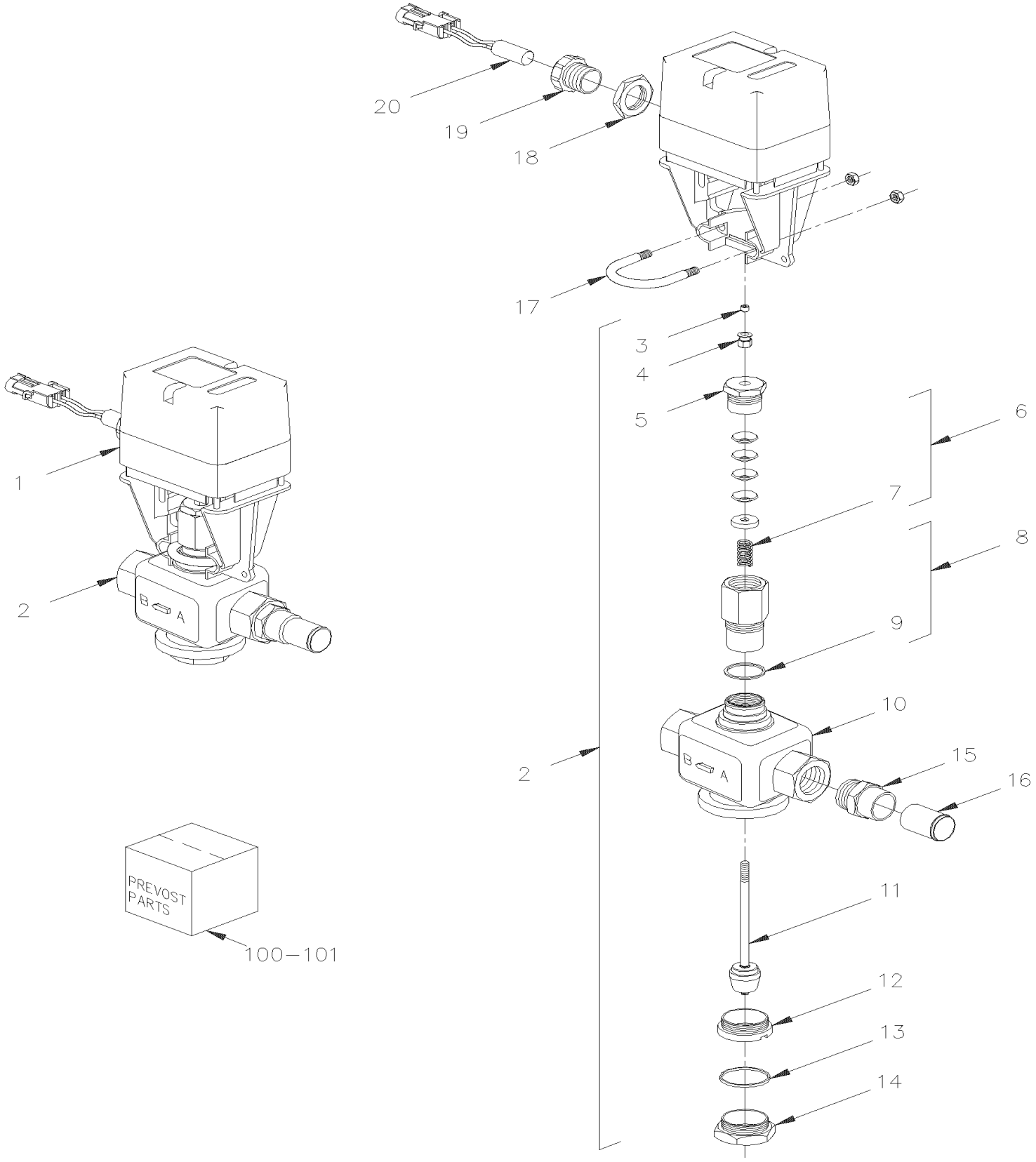

De 3-4417 À 3-4757		Date:07-2024	PAGE:HF-2207-00

SOUPAPE A L'EAU "VERSADRIVE"

Numéro d'article	Pièces	Description	H3411	H3455	VIP455	NOTES
	373729	SOUPAPE ASS.	1	1	1	
1	871184	. ACTUATEUR DE VALVE	1	1	1	
2	871183	. VALVE A EAU	1	1	1	
3	500870	. . VIS PRESSION SIX PAN CREUX FORME CUVETTE 1/4-28x3/16	1	1	1	
4	N.P.N.	. . BOUTON	1	1	1	4
5	N.P.N.	. . JOINT VISSE	1	1	1	4
6	N.P.N.	. . JOINT D'ETANCHEITE	1	1	1	4
7	N.P.N.	. . . RESSORT	1	1	1	4
8	N.P.N.	. . JOINT D'ETANCHEITE	1	1	1	4
9	N.P.N.	. . . ANNEAU D'ETANCHEITE	1	1	1	4
10	N.P.N.	. . FINITION VEHICULE	1	1	1	4
11	N.P.N.	. . BOUCHON D'ETANCHÉITÉ POUR CONNECTEUR AMP	1	1	1	4
12	N.P.N.	. . SIEGE	1	1	1	4
13	N.P.N.	. . ECROU	1	1	1	4
14	N.P.N.	. . ECROU DU BAS	1	1	1	4
15	501794	. ADAPTATEUR / CUIVRE @ TUYAU / 1Mx3/4NPT-M	2	2	2	
16	372544	. TUYAU SORTIE	2	2	2	
17	N.P.N.	. BOULON EN "U"	1	1	1	4
NS	372939	. SUPPORT	1	1	1	
18	560433	. ECROU BARRURE	1	1	1	
19	560434	. CONNECTEUR 1/2	1	1	1	
20	063332	. CABLAGE ASS	1	1	1	
100	871187	. . ENSEMBLE DE RECONDITIONNEMENT	1	1	1	
101	871188	. . CARTOUCHE	1	1	1	
NS	374835	REMPLACEMENT DE LA SOUPAPE EAU CHAUDE AVEC ACTUATEUR #871184	1	1	1	
. NS	373898	. VALVE A ANGLE 3/4"	1	1	1	
. NS	503402	. TUBE, NYLON 1/4 O.D. / NOIR S.L.	25FT	25FT	25FT	
. NS	563204	. CONNECTEUR / TERMINAL FEMELLE ASS / 4C / BURKET 303148	1	1	1	
. NS	IS-14905	. SEE INSTRUCTION SHEET	1	1	1	
		4) PAS DE NUMERO DE PIECE				

De 4-4758 À 8-1043		Date:07-2024	PAGE:HF-2207-01
SOUPAPE A L'EAU - CHAUFFEUR ET APSSAGER			

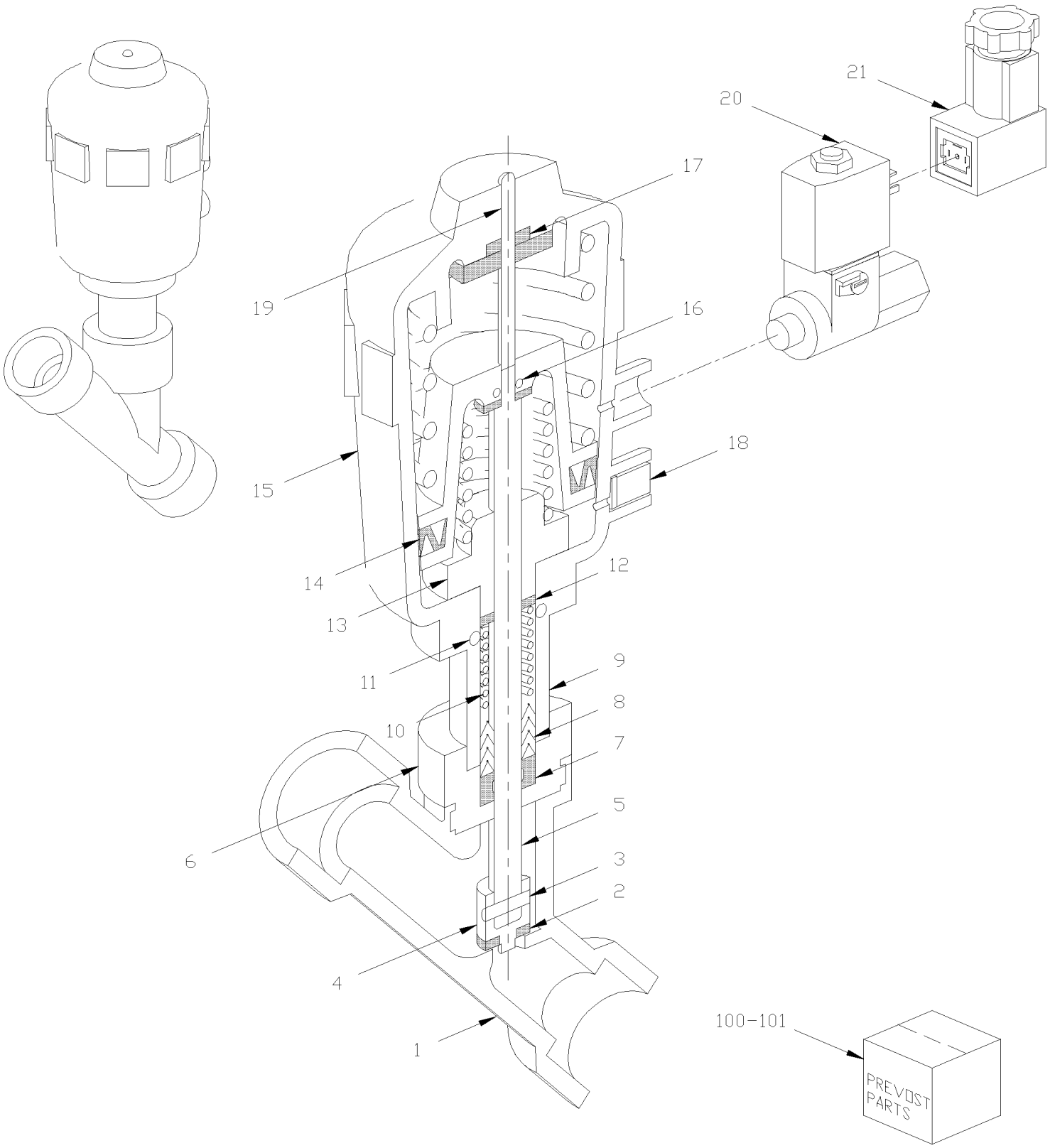

De 4-4758 À 8-1043		Date:07-2024	PAGE:HF-2207-01
SOUPAPE A L'EAU - CHAUFFEUR ET APSSAGER			

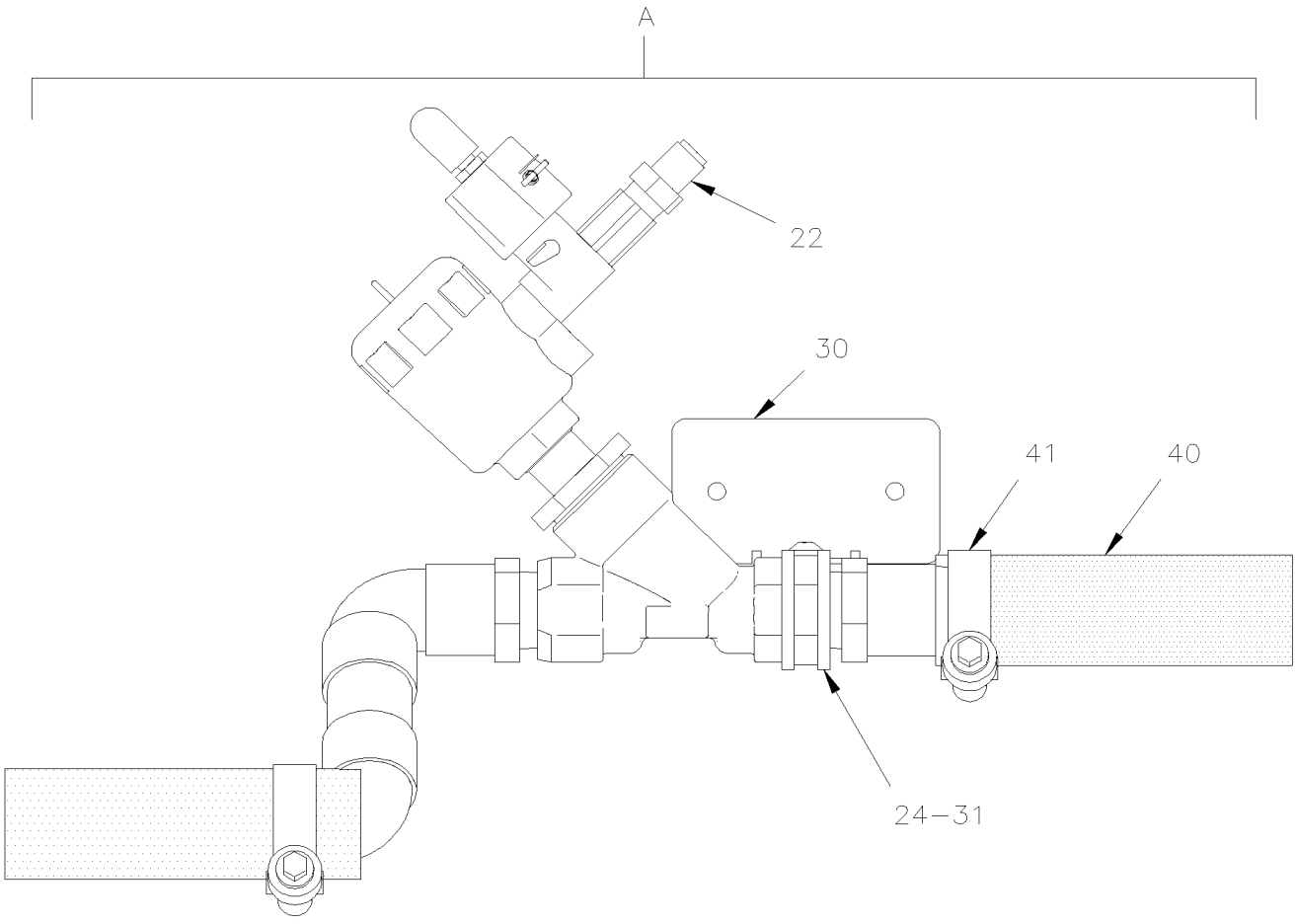

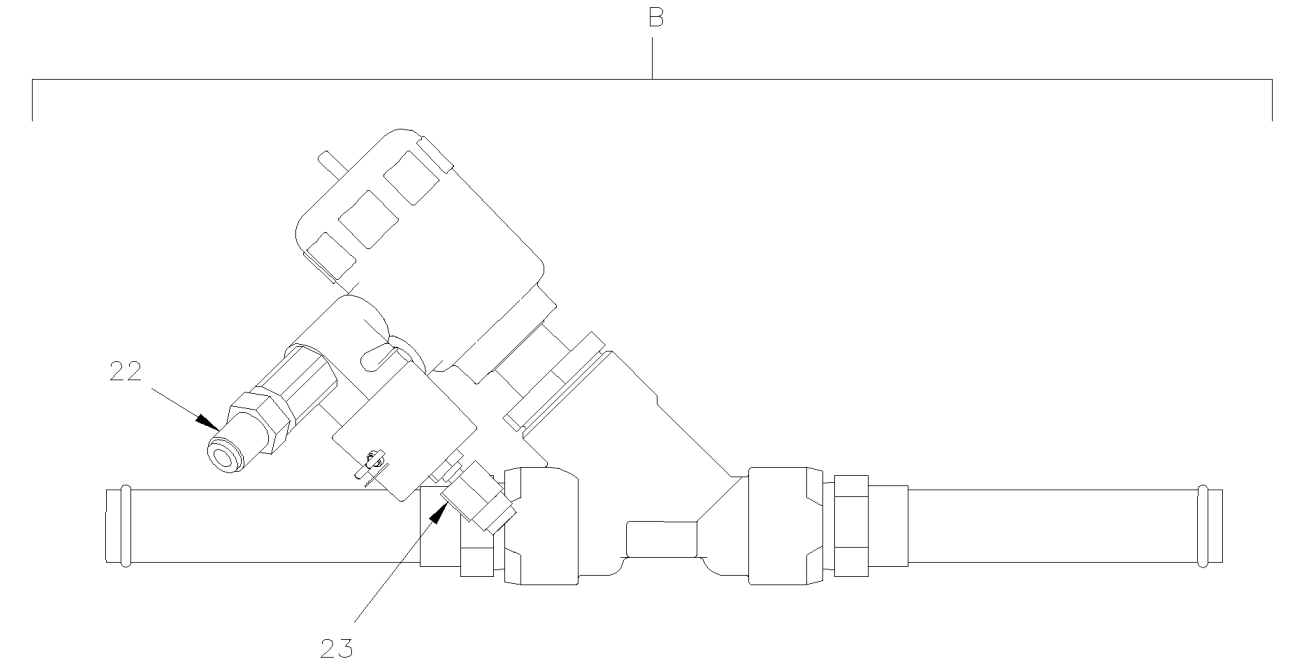

De 4-4758 À 8-1043		Date:07-2024	PAGE:HF-2207-01
SOUPAPE A L'EAU - CHAUFFEUR ET APSSAGER			

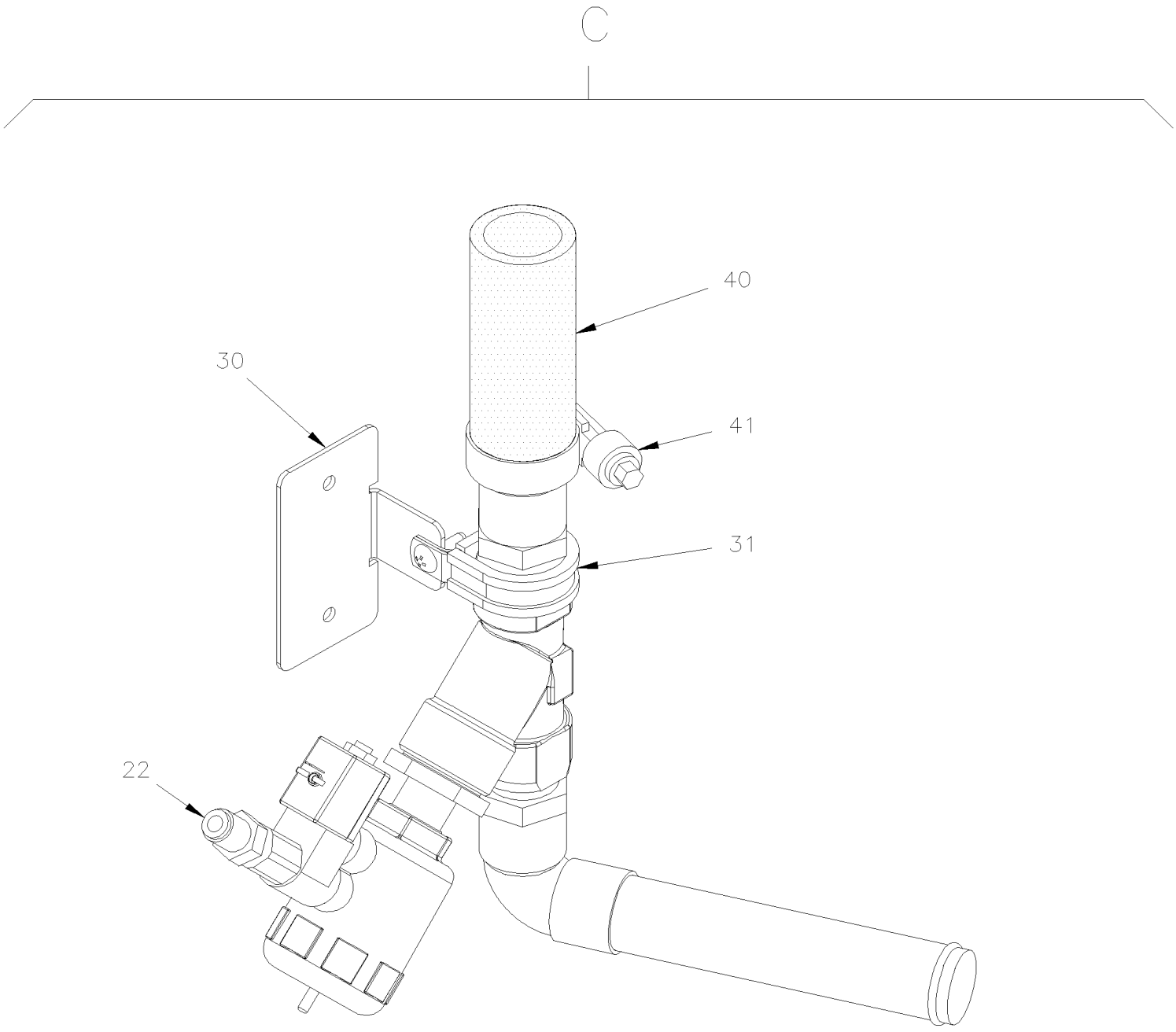

De 4-4758 À 8-1043		Date:07-2024	PAGE:HF-2207-01

SOUPAPE A L'EAU - CHAUFFEUR ET APSSAGER

Numéro d'article	Pièces	Description	H3411	H3455	VIP455	NOTES
	871252	. VALVE A ANGLE 3/4"	1	1	1	
1	N.S.S.	. . FINITION VEHICULE	1	1	1	1
2	N.S.S.	. . JOINT D'ETANCHEITE	1	1	1	1
3	N.S.S.	. . TIGE	1	1	1	1
4	N.S.S.	. . PLAQUE DE PIVOT	1	1	1	1
5	N.S.S.	. . FUSEE	1	1	1	1
6	N.S.S.	. . RACCORD	1	1	1	1
7	N.S.S.	. . ESSUIE-GLACE	1	1	1	1
8	N.S.S.	. . RONDELLE D'ETANCHEITE EN V	3	3	3	1
9	N.S.S.	. . TUBE	1	1	1	1
10	N.S.S.	. . RESSORT	1	1	1	1
11	N.S.S.	. . JOINT TORIQUE	1	1	1	1
12	N.S.S.	. . JOINT A LEVRE	1	1	1	1
13	N.S.S.	. . VIS	1	1	1	1
14	N.S.S.	. . JOINT D'ETANCHEITE CYLINDRE	1	1	1	1
15	N.S.S.	. . BATI D'ACTIONNEUR	1	1	1	1
16	N.S.S.	. . JOINT TORIQUE	1	1	1	1
17	N.S.S.	. . JOINT A LEVRE	1	1	1	1
18	N.S.S.	. . BOUCHON 1/8"	2	2	2	1
19	N.S.S.	. . INDICATEUR DE POSITION	1	1	1	1
20	871313	. VALVE SOLENOIDE 1/8SPT X 1/4NPT	1	1	1	
. NS	871391	. . BOBINE 24V	1	1	1	
21	563204	. CONNECTEUR / TERMINAL FEMELLE ASS / 4C / BURKET 303148	1	1	1	
22	641332	CONNECTEUR MALE / TYPE "PUSH-IN" / #4x1/4NPT-M BR	1	1	1	
23	642028	CONNECTEUR MALE / TYPE "PUSH-IN" / 6MM x M5-0.8 BR	1	1	1	
24	500283	VIS AUTOTARAUDEUSE TETE GOUTTE PHILLIPS #10-24x3/4 SS	1	1	1	
30	373899	SUPPORT SOUPAPE A L'EAU	1	1	1	
31	952639	COLLET DE RETENUE / 1"1/4 I.D.	1	1	1	
40	503652	BOYAU SILICONE 2PLY 1 1/8" I.D. x 3'	AR	AR	AR	
41	504658	BRIDE DE SERRAGE / 13/16"-1"3/4 / C.T. 9420	2	2	2	
100	871311	ENSEMBLE DE JOINT	1	1	1	
101	871312	ENSEMBLE DE JOINT	1	1	1	
A	373898	VALVE A ANGLE 3/4" À 7-1018	1	1	1	
B	374078	VALVE A ANGLE 3/4" 70deg De 5-0168	1	1		M
B	374078	VALVE A ANGLE 3/4" 70deg De 5-0234			1	M
C	374246	VALVE A ANGLE 3/4" W/MUX De 7-0772	1	1	1	M S
		M) SOUS LE PUIT D'ESCALIER AVEC MULTIPLEX				
		S) AVEC RALLONGE ESCAMOTABLE				
		1) PAS VENDU SEPAREMENT				

De 7-1019 À 8-1043		Date:07-2024	PAGE:HF-2207-02
SOUPAPE A L'EAU - PASSAGER			

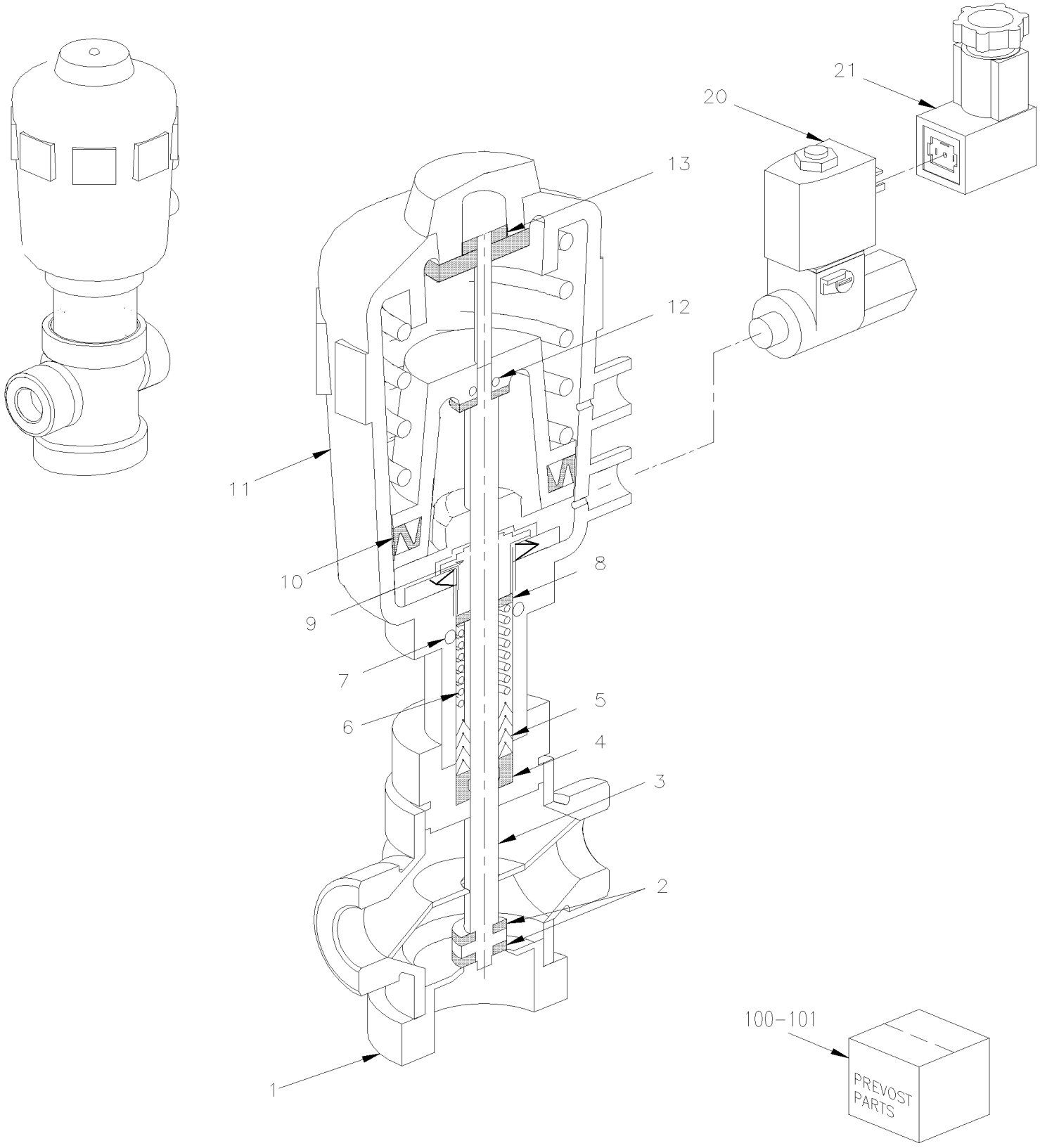

De 7-1019 À 8-1043		Date:07-2024	PAGE:HF-2207-02
SOUPAPE A L'EAU - PASSAGER			

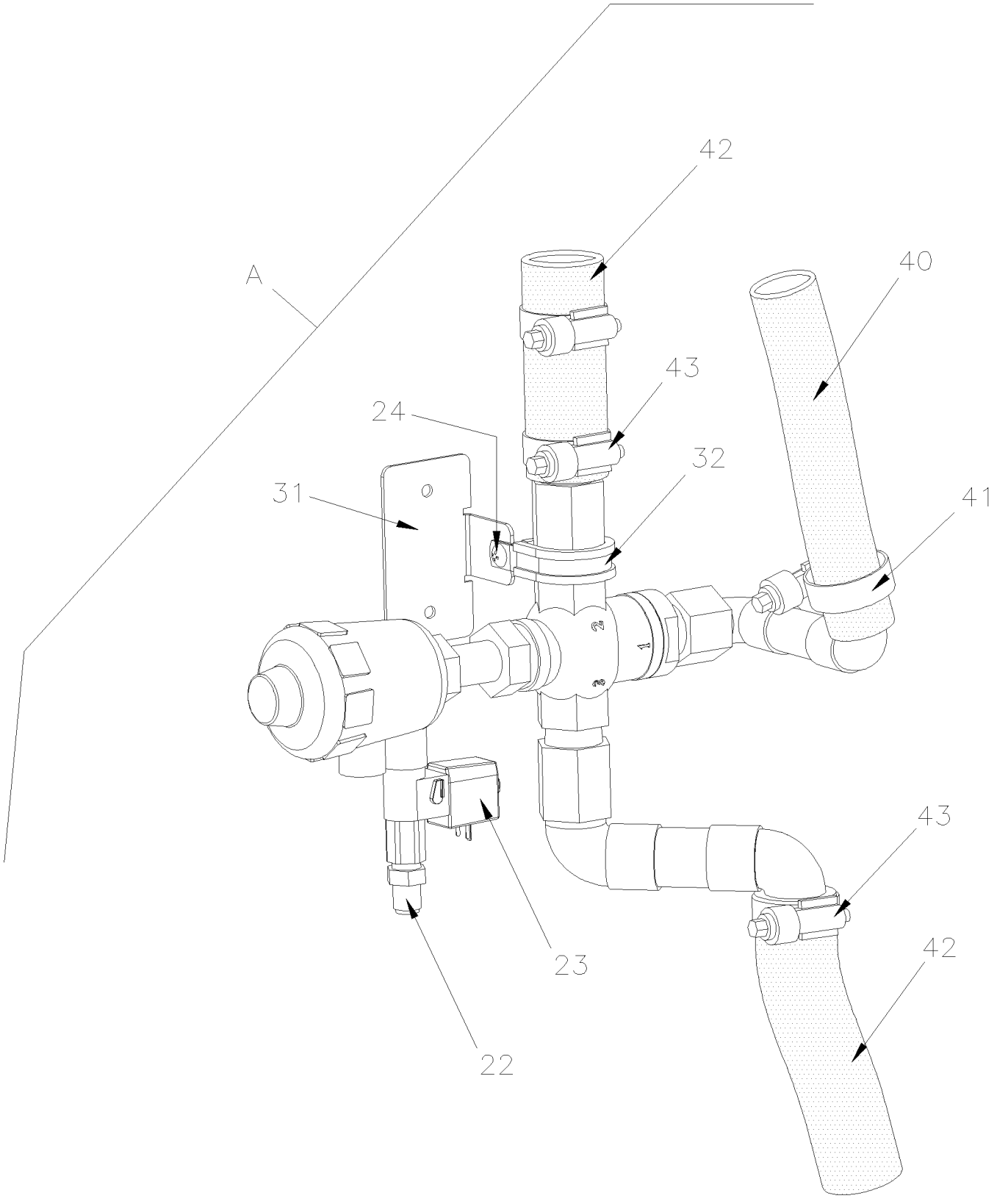

De 7-1019 À 8-1043		Date:07-2024	PAGE:HF-2207-02

SOUPAPE A L'EAU - PASSAGER

Numéro d'article	Pièces	Description	H3411	H3455	VIP45	NOTES
	871381	. VALVE 3 VOIES	1	1	1	
1	N.S.S.	. . FINITION VEHICULE	1	1	1	1
2	N.S.S.	. . JOINT D'ETANCHEITE	1	1	1	1
3	N.S.S.	. . FUSEE	1	1	1	1
4	N.S.S.	. . ESSUIE-GLACE	1	1	1	1
5	N.S.S.	. . RONDELLE D'ETANCHEITE EN V	3	3	3	1
6	N.S.S.	. . RESSORT	1	1	1	1
7	N.S.S.	. . JOINT TORIQUE	1	1	1	1
8	N.S.S.	. . JOINT A LEVRE	1	1	1	1
9	N.S.S.	. . VIS	1	1	1	1
10	N.S.S.	. . JOINT D'ETANCHEITE CYLINDRE	1	1	1	1
11	N.S.S.	. . BATI D'ACTIONNEUR	1	1	1	1
12	N.S.S.	. . JOINT TORIQUE	1	1	1	1
13	N.S.S.	. . JOINT A LEVRE	1	1	1	1
14	N.S.S.	. . BOUCHON 1/8"	2	2	2	1
20	871390	. SOLENOIDE	1	1	1	
. NS	871391	. . BOBINE 24V	1	1	1	
21	563204	. CONNECTEUR / TERMINAL FEMELLE ASS / 4C / BURKET 303148	1	1	1	
22	641332	CONNECTEUR MALE / TYPE "PUSH-IN" / #4x1/4NPT-M BR	1	1	1	
23	642028	CONNECTEUR MALE / TYPE "PUSH-IN" / 6MM x M5-0.8 BR	1	1	1	
24	500283	VIS AUTOTARAUDEUSE TETE GOUTTE PHILLIPS #10-24x3/4 SS	1	1	1	
31	373899	SUPPORT SOUPAPE A L'EAU	1	1	1	
32	952639	COLLET DE RETENUE / 1"1/4 I.D.	1	1	1	
40	503651	BOYAU SILICONE 2PLY 7/8" I.D. x 3'	AR	AR	AR	
41	504658	BRIDE DE SERRAGE / 13/16"-1"3/4 / C.T. 9420	1	1	1	
42	503652	BOYAU SILICONE 2PLY 1 1/8" I.D. x 3'	AR	AR	AR	
43	504658	BRIDE DE SERRAGE / 13/16"-1"3/4 / C.T. 9420	2	2	2	
100	871389	ENSEMBLE DE JOINT	1	1	1	
101	871388	ENSEMBLE DE JOINT	1	1	1	
A	Call order desk	VALVE A EAU CENTRALE ASS.	1	1	1	P
. NS	374281	. ADAPTATEUR 7/8" I.D. SOUDE x 3/4" B.P.T. MALE	1	1	1	
. NS	374282	. ADAPTATEUR 1 1/8" I.D. SOUDE x 3/4" B.P.T. MALE	2	2	2	
		1) PAS VENDU SEPAREMENT				
		P) CONTACTER LE BUREAU DE PRISE DE COMMANDE				

De 3-4417 À 6-0435		Date:07-2024	PAGE:HF-2207-10
SOUPAPE A L'EAU - CHAUFFEUR			

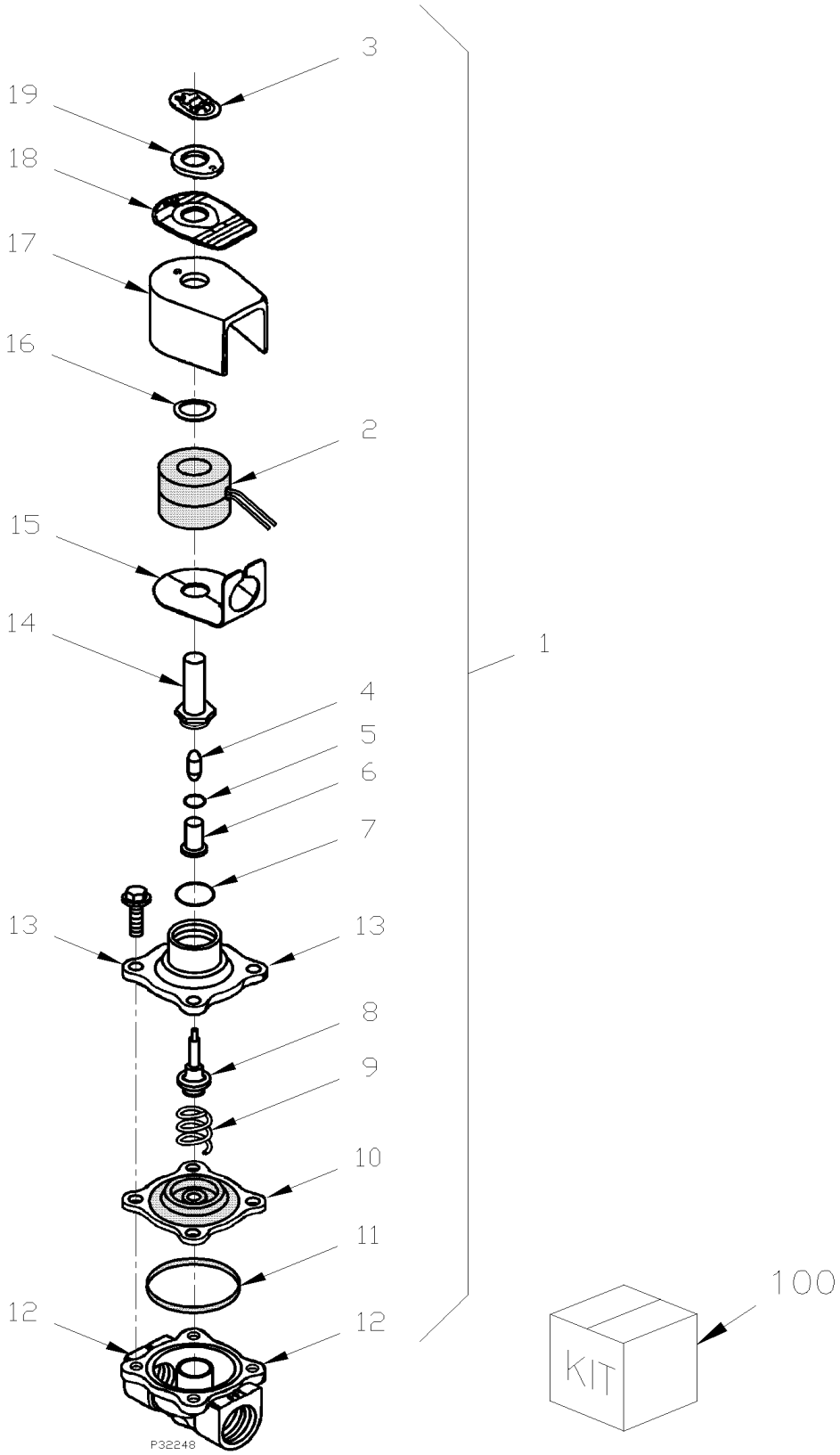

De 3-4417 À 6-0435		Date:07-2024	PAGE:HF-2207-10
SOUPAPE A L'EAU - CHAUFFEUR			

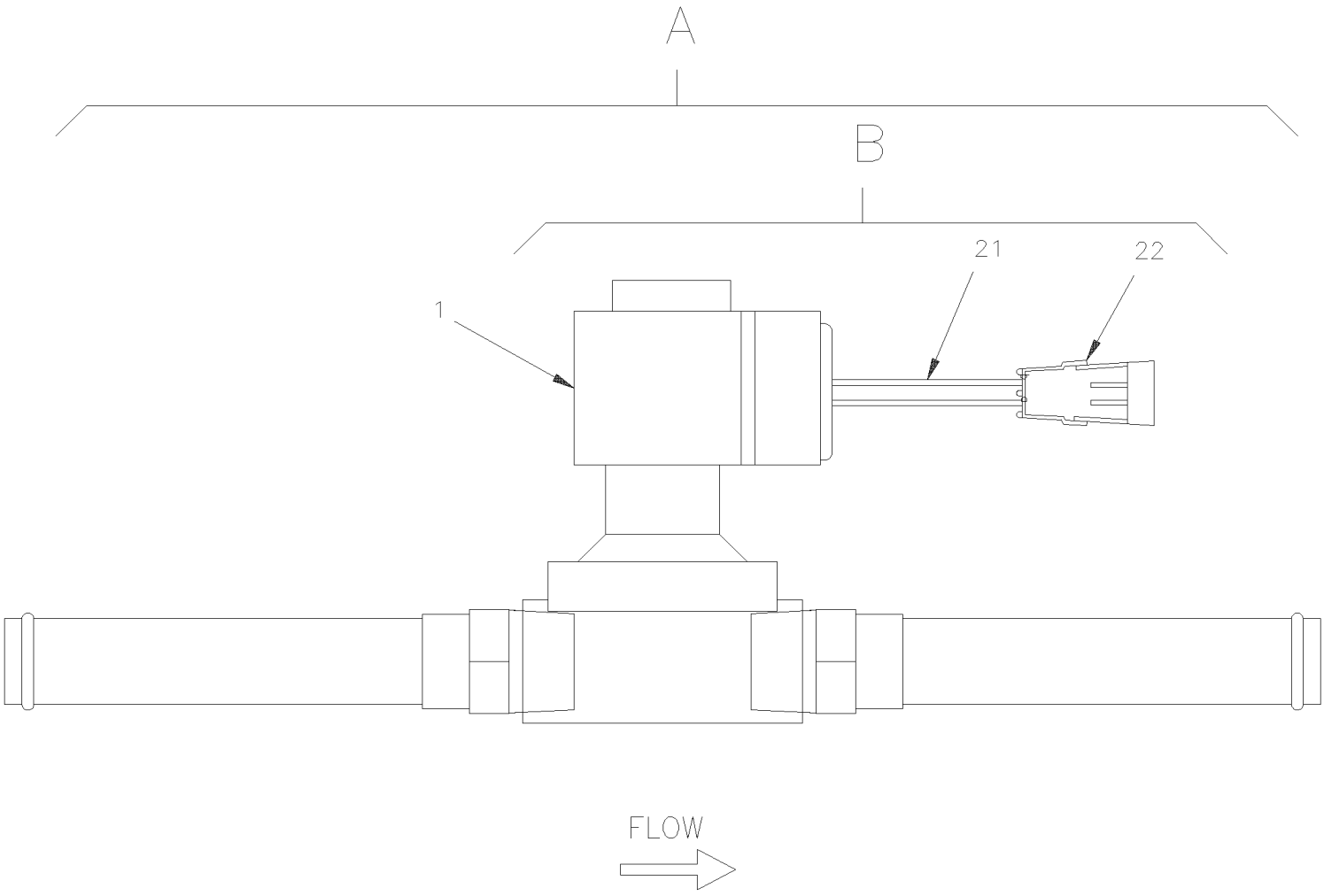

De 3-4417 À 6-0435		Date:07-2024	PAGE:HF-2207-10

SOUPAPE A L'EAU - CHAUFFEUR

Numéro d'article	Pièces	Description	H3411	H3455	VIP455	NOTES
1	870812	. . SOUPAPE	1	1	1	
2	870960	. . . BOBINE 24V	1	1	1	
3	N.S.S.	. . CLIP DE RETENUE	1	1	1	1
4	N.S.S.	. . FAISCEAU DE RADIATEUR	1	1	1	1
5	N.S.S.	. . JOINT D'ETANCHEITE BOUCHON	1	1	1	1
6	N.S.S.	. . BOUCHON	1	1	1	1
7	N.S.S.	. . JOINT D'ETANCHEITE	1	1	1	1
8	N.S.S.	. . SUPPORT DISQUE	1	1	1	1
9	N.S.S.	. . RESSORT	1	1	1	1
10	N.S.S.	. . DIAPHRAGM	1	1	1	1
11	N.S.S.	. . JOINT D'ETANCHEITE	1	1	1	1
12	N.S.S.	. . FINITION VEHICULE	1	1	1	1
13	N.S.S.	. . SOUPAPE	1	1	1	1
14	N.S.S.	. . BASE SOUPAPE SOLENOIDE	1	1	1	1
15	N.S.S.	. . CARTER	1	1	1	1
16	N.S.S.	. . RONDELLE RESSORT	1	1	1	1
17	N.S.S.	. . COUVERCLE	1	1	1	1
18	N.S.S.	. . PLAQUE D'IDENTIFICTATION	1	1	1	1
19	N.S.S.	. . ESPACEUR	1	1	1	1
21	560931	. DIODE / 3AMPS	1	1	1	
22	561566	. CONNECTEUR / WEATHER PACK / PH 2C / NOIR / PED 12010973	1	1	1	
NS	561565	. JOINT ETANCHEITE / VERT / PED 15324982	2	2	2	
NS	561568	. TERMINAL MALE / 16-14 / PED 12089305	2	2	2	
NS	504356	. PASSE-FIL / .625x.875x.062x.312x1.125	1	1	1	
100	870872	REPAIR KIT	AR	AR	AR	A
A	372855	SORTIE VALVE A EAU ASS. À 5-0167	1	1		
A	372855	SORTIE VALVE A EAU ASS.			1	
B	372854	. SOLENOID ASS.	1	1	1	
		A) INCLUS ITEMS #3 A 11				
		1) PAS VENDU SEPAREMENT				

De 3-4417 À 7-1018		Date:07-2024	PAGE:HF-2207-20
SOUPAPE A L'EAU - BIPASSE CHAUFFERETTE AUX.			

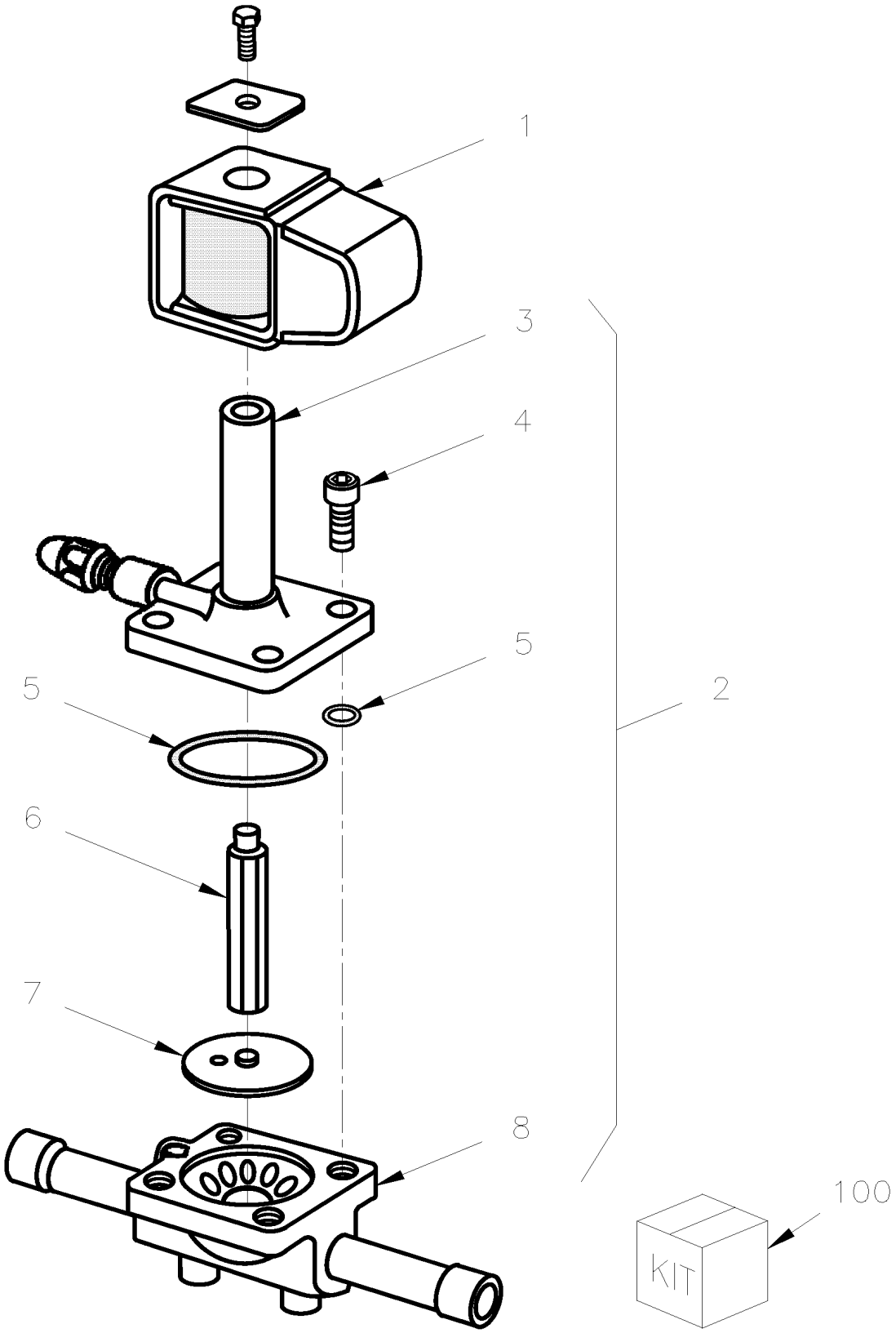

De 3-4417 À 7-1018		Date:07-2024	PAGE:HF-2207-20
SOUPAPE A L'EAU - BIPASSE CHAUFFERETTE AUX.			

A

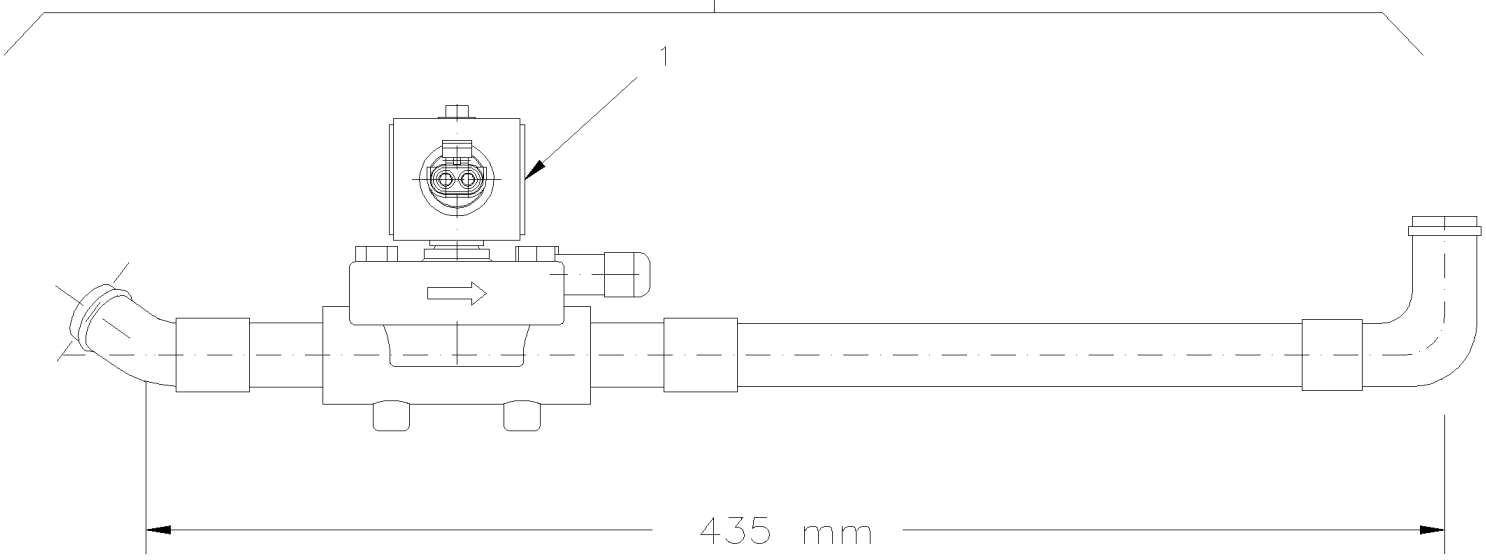

B

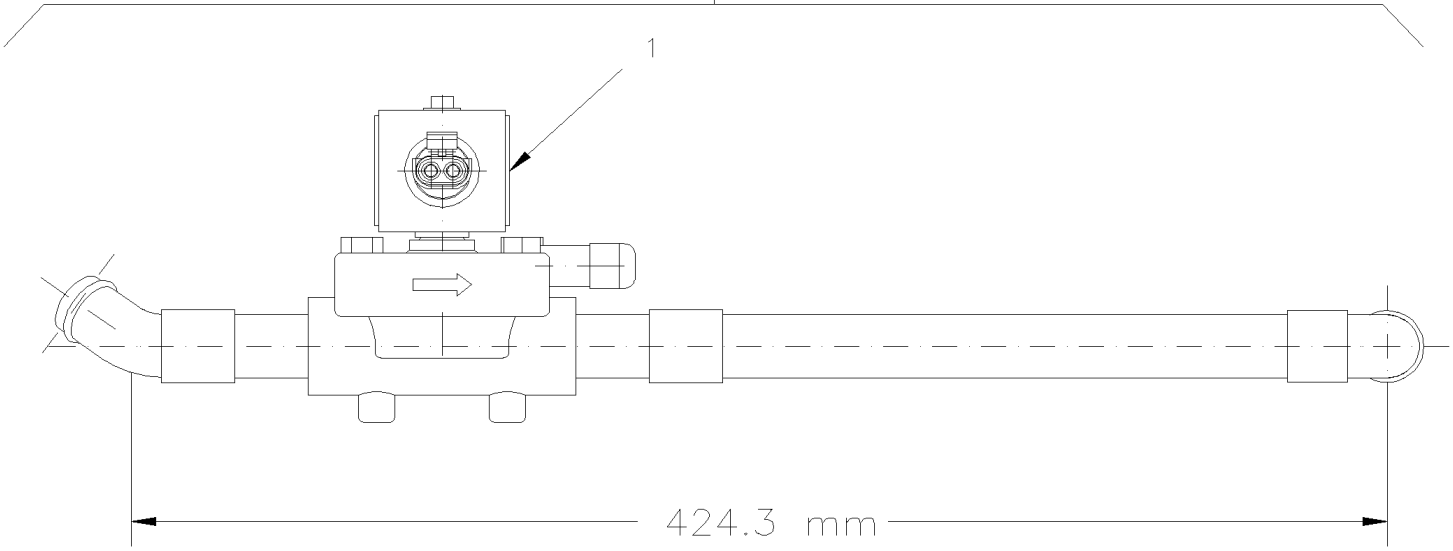

De 3-4417 À 7-1018		Date:07-2024	PAGE:HF-2207-20

SOUPAPE A L'EAU - BIPASSE CHAUFFERETTE AUX.

Numéro d'article	Pièces	Description	H3411	H3455	VIP455	NOTES
1	950055	. BOBINE 24V À 7-0959	1	1	1	
1	950953	. BOBINE 24V / SERVICE De 7-0960 À 7-1018	1	1	1	
2	870886	. SOLENOID VALVE 24 V WATER À 7-0959	1	1	1	
2	950952	. SOLENOID VALVE 24 V WATER / SERVICE De 7-0960 À 7-1018	1	1	1	
3	N.S.S.	. . BATIS PARTIE DU HAUT	1	1	1	1
4	500238	. . VIS TETE CYLINDRIQUE SIX PANS CREUX 1/4-20x3/4 ZP	4	4	4	
5	N.S.S.	. . JOINT TORIQUE	1	1	1	1
6	N.S.S.	. . POUSSOIR	1	1	1	1
7	N.S.S.	. . DIAPHRAGME ASS.	1	1	1	1
8	N.S.S.	. . FINITION VEHICULE	1	1	1	1
20	561690	. CONNECTEUR / WEATHER PACK / SH 2C / NOIR / PED 12015792	1	1	1	
NS	561689	. TERMINAL FEMELLE / 20-18 / PED 12089188	2	2	2	
NS	561565	. JOINT ETANCHEITE / VERT / PED 15324982	2	2	2	
100	870980	REPAIR KIT À 7-0959	AR	AR	AR	A
A	372961	BY-PASS VALVE ASS. À 4-4778	1	1	1	
B	374028	BY-PASS VALVE ASS. De 4-4779 À 7-1018	1	1	1	
		A) INCLUS ITEMS #5, 6 & 7				
		1) PAS VENDU SEPAREMENT				

De 4-4758 À 8-1043		Date:07-2024	PAGE:HF-2207-99
SOUPAPE A L'EAU - CHAUFFEUR ET APSSAGER / SERVICE			

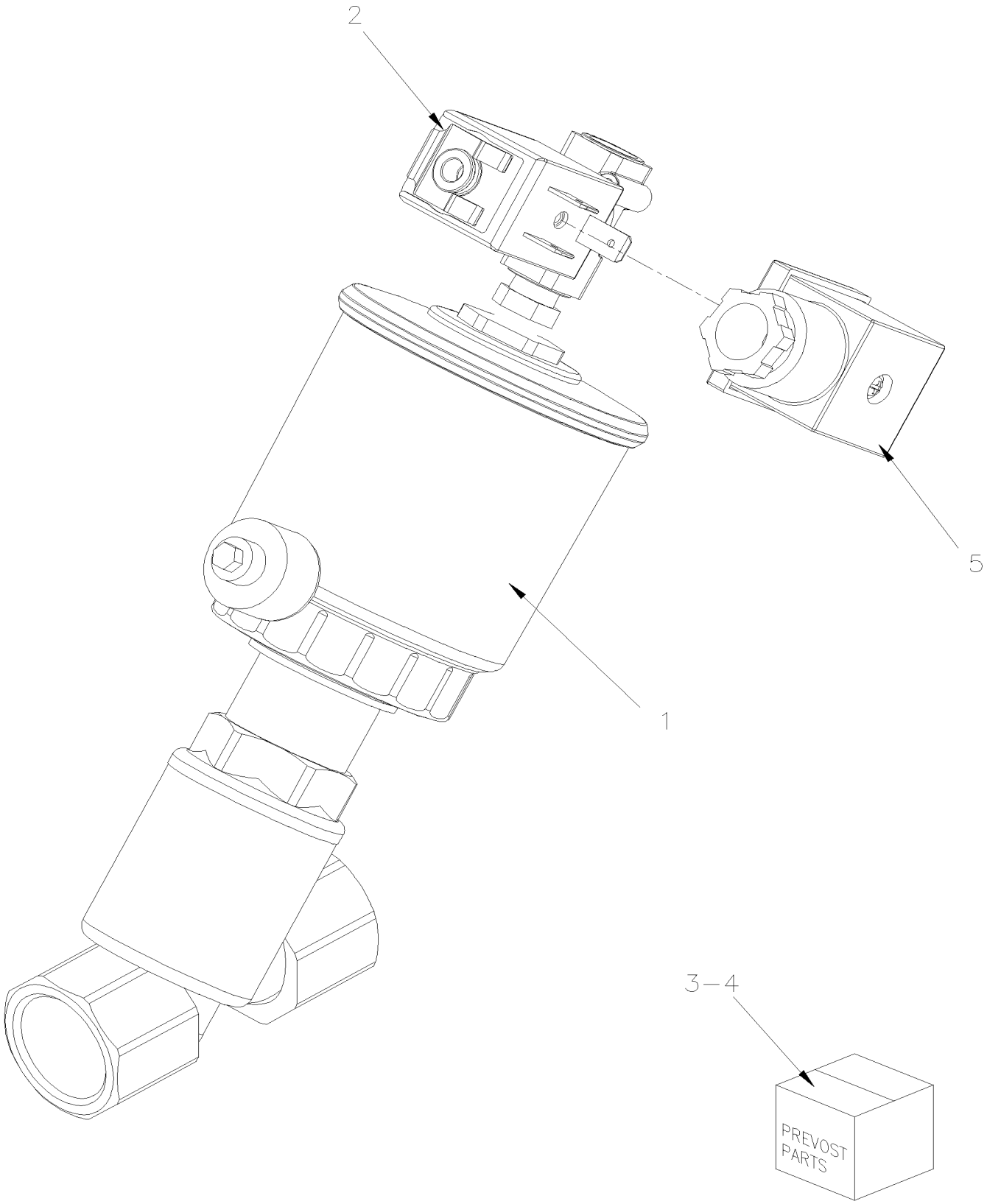

De 4-4758 À 8-1043		Date:07-2024	PAGE:HF-2207-99

SOUPAPE A L'EAU - CHAUFFEUR ET APSSAGER / SERVICE

Numéro d'article	Pièces	Description	H3411	H3455	VIP455	NOTES
1	871454	VALVE A ANGLE 3/4"	1	1	1	
2	871458	. PILOT VALVE	1	1	1	
3	871459	. ENSEMBLE PISTON VALVE SERVICE	1	1	1	
. NS	N.S.S.	. . ENSEMBLE PISTON VALVE SERVICE	1	1	1	1
. NS	N.S.S.	. . RONDELLE	1	1	1	1
. NS	N.S.S.	. . RONDELLE	1	1	1	1
. NS	N.S.S.	. . JOINT D'ETANCHEITE	1	1	1	1
4	871460	. CONNECTEUR ENSEMBLE	1	1	1	
5	641385	CONNECTEUR / SOCKET HOUSING ASSY 3C / PNEUMAC 54934-01	1	1	1	
		1) PAS VENDU SEPAREMENT				

De 3-4417 À 8-1043		Date:07-2024	PAGE:HF-2208-00
SOUPAPE D'EXPENSION A/C			

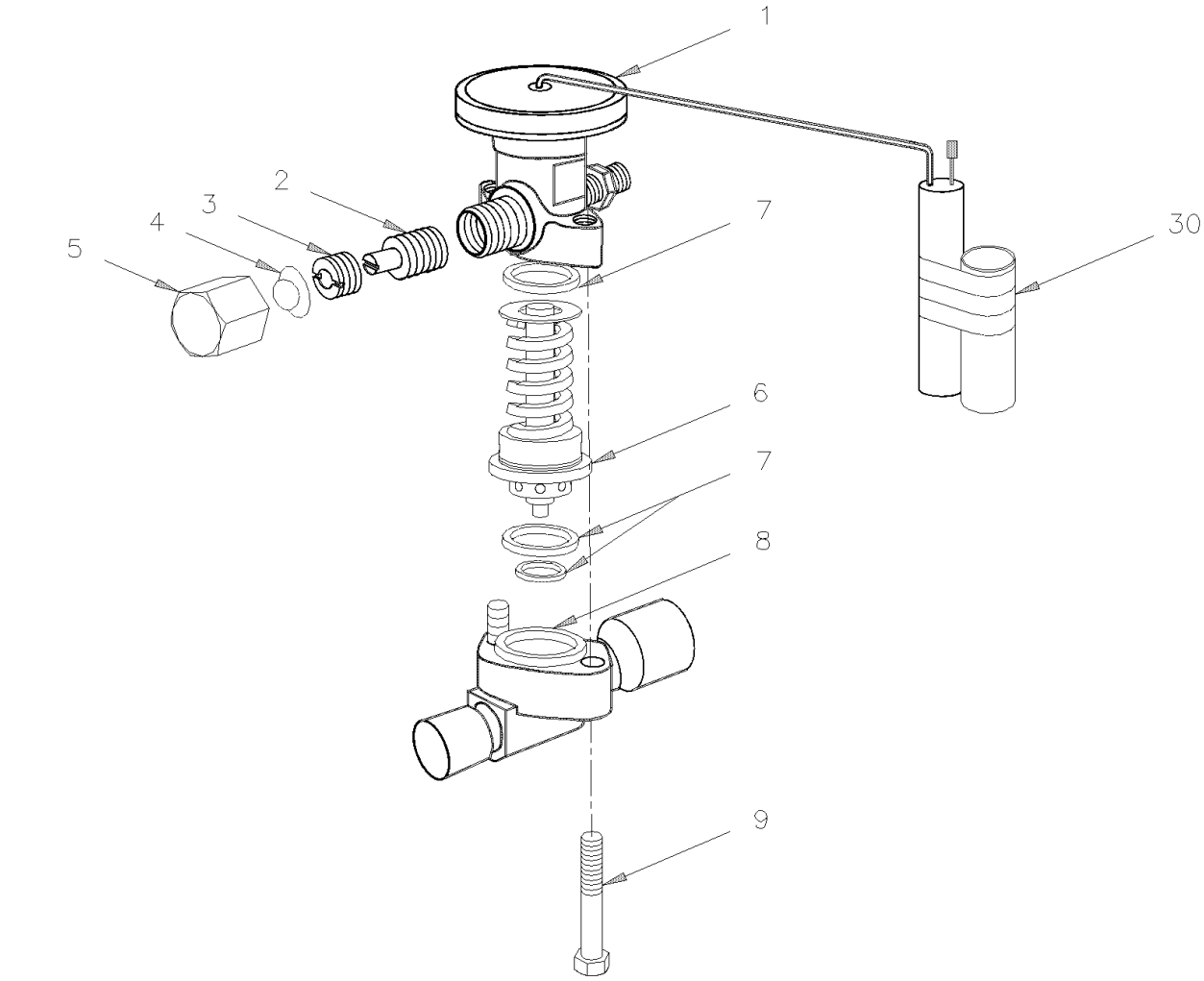

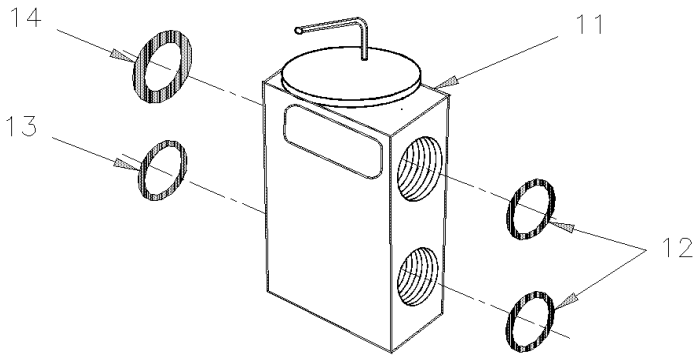

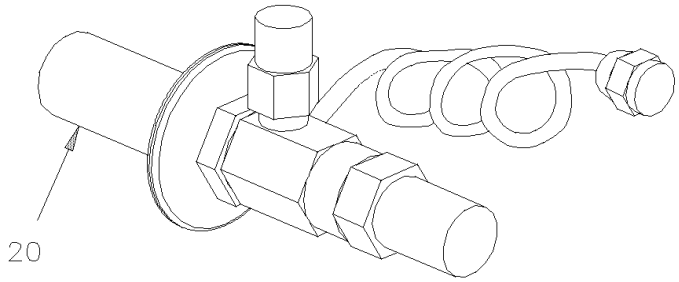

De 3-4417 À 8-1043		Date:07-2024	PAGE:HF-2208-00
SOUPAPE D'EXPENSION A/C			

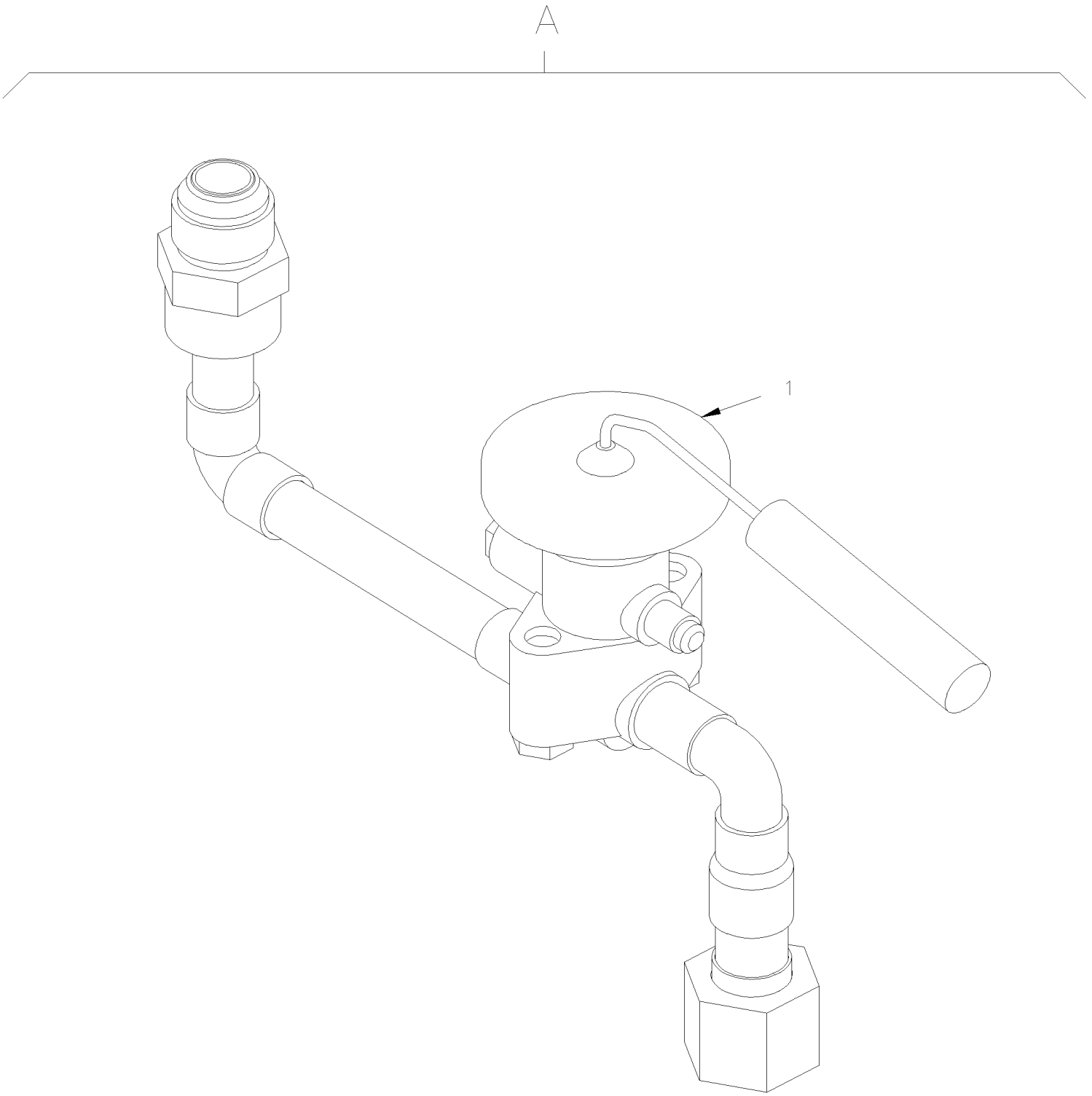

De 3-4417 À 8-1043		Date:07-2024	PAGE:HF-2208-00

SOUPAPE D'EXPENSION A/C

Numéro d'article	Pièces	Description	H3411	H3455	VIP455	NOTES
	950316	VALVE D'EXPANSION 5.5 / R134A	1	1	1	A
	950292	VALVE D'EXPANSION 10 TONS R-22	1	1		B
1	950222	. ELEMENT "POWER"	1	1		E
1	950241	. BULBE ET CAP ASS.	1	1	1	H
2	870622	. TIGE D'AJUSTEMENT ET GARNITURE ASS	1	1	1	
3	870621	. ECROU	1	1	1	
4	N.S.S.	. JOINT D'ETANCHEITE	1	1	1	1
5	870619	. BOUCHON	1	1	1	
6	950317	. CAGE & RESSORT / B6B	1	1	1	
6	950242	. CAGE & RESSORT / B7B	1	1		B
7	870709	. COMPR SERVICE VALVE PACK	1	1	1	
8	870687	. ETRIER DU CORPS DE SOUPAPE	1	1		
8	N.S.S.	. ETRIER DU CORPS DE SOUPAPE	1	1	1	1 A
9	500054	. VIS A TETE HEXAGONAL 3/8-24x2 1/2 G5 ZP	2	2	2	
11	950221	VALVE D'EXPANSION R-134A	1	1	1	
11	950282	VALVE D'EXPANSION R-22	1	1		
12	507279	JOINT TORIQUE / TYPE "ORS" / #8 NEO	2	2	2	
13	507278	JOINT TORIQUE / TYPE "ORS" / #4 NEO	1	1	1	
14	507344	JOINT TORIQUE / TYPE "ORS" / #10 NEO	1	1	1	
20	950322	VALVE D'EXPANSION (PC) 134A	1	1		
30	680091	RUBAN ADHESIF ISOLANT / 1/8" x 34 1/4" / BLACK PT-1	AR	AR	AR	F
A	454310	VALVE D'EXPANSION ASS. AVEC TUYAU De 7-0772			1	S
		A) RELIE A LA VALVE D'EXPENSION SUR EVAPORATEUR PRINCIPALE AVEC R-134A				
		B) RELIE A LA VALVE D'EXPENSION SUR EVAPORATEUR PRINCIPALE AVEC R-22				
		E) RELIE A LA VALVE D'EXPENSION AVEC R-22				
		F) UTILISE POUR LE RECOUVREMENT DE L'AMPOULE DE L'ELEMENT DE PUISSANCE SUR TUYAU A/C DANS LE COMPARTIMENT EVAPORATEUR				
		H) RELIE A LA VALVE D'EXPENSION AVEC R-134A				
		S) VIP AVEC EXTENTION SEULEMENT				
		1) PAS VENDU SEPAREMENT				

De 3-4417 À 8-1043		Date:07-2024	PAGE:HF-2208-10
SOUPAPE SOLENOIDE REFRIGERANTE			

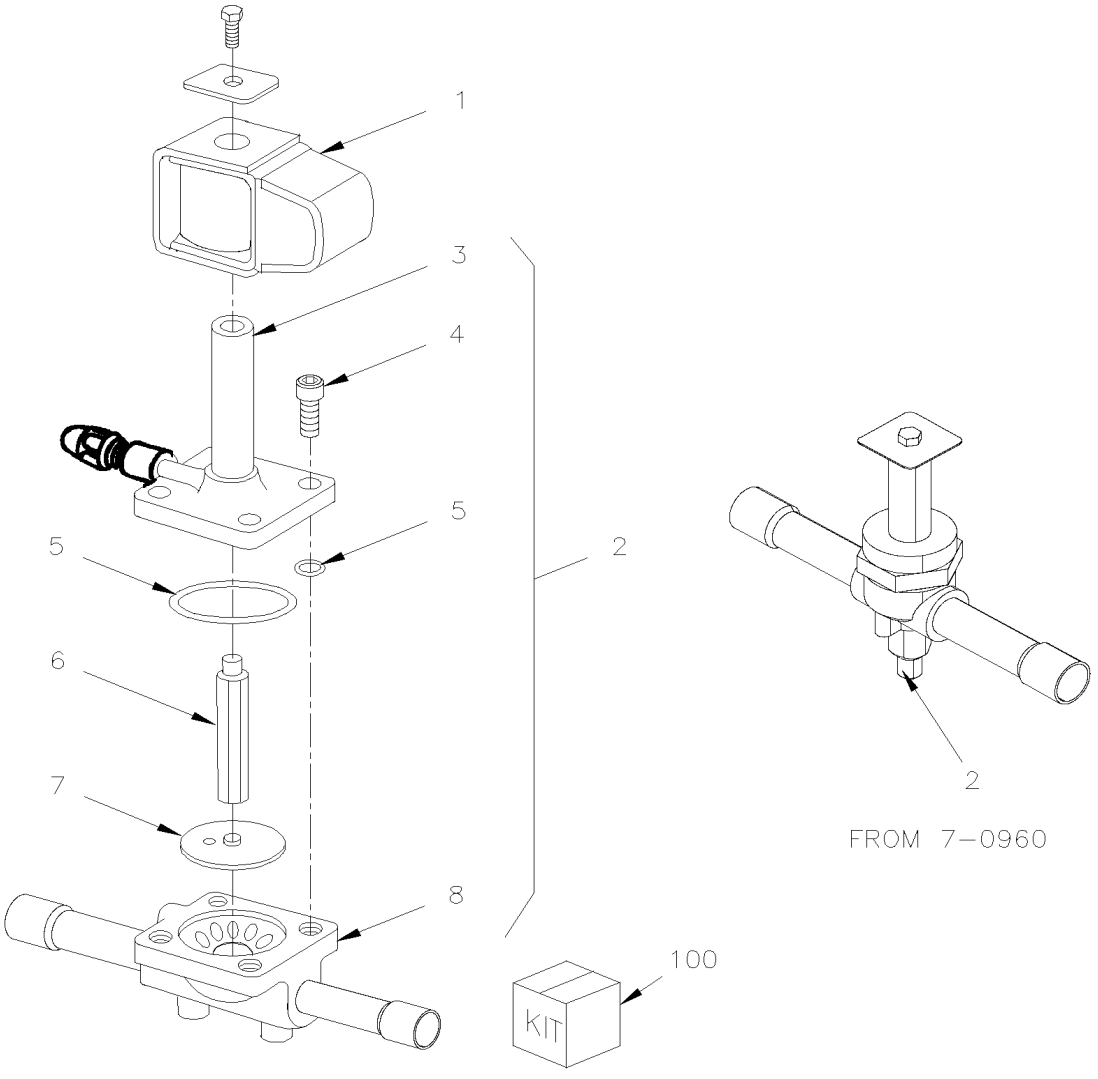

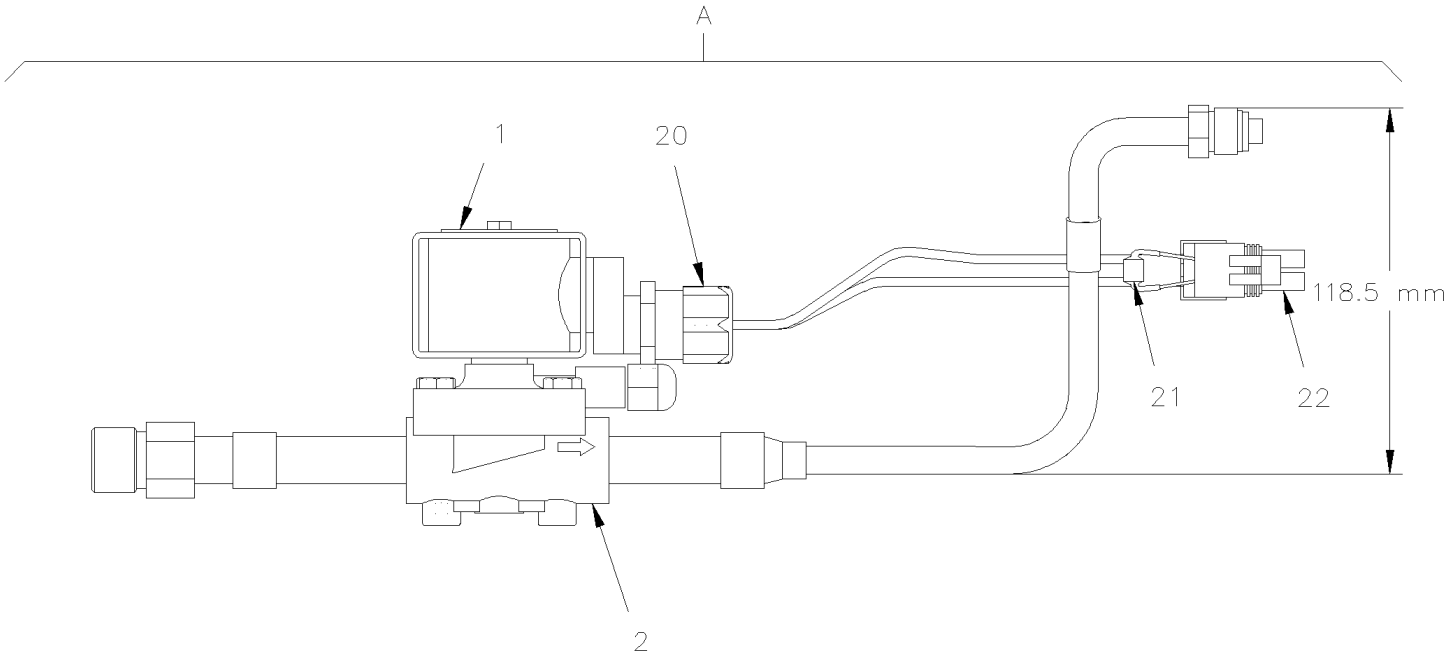
A
1
20
118.5 mm
21
22
2

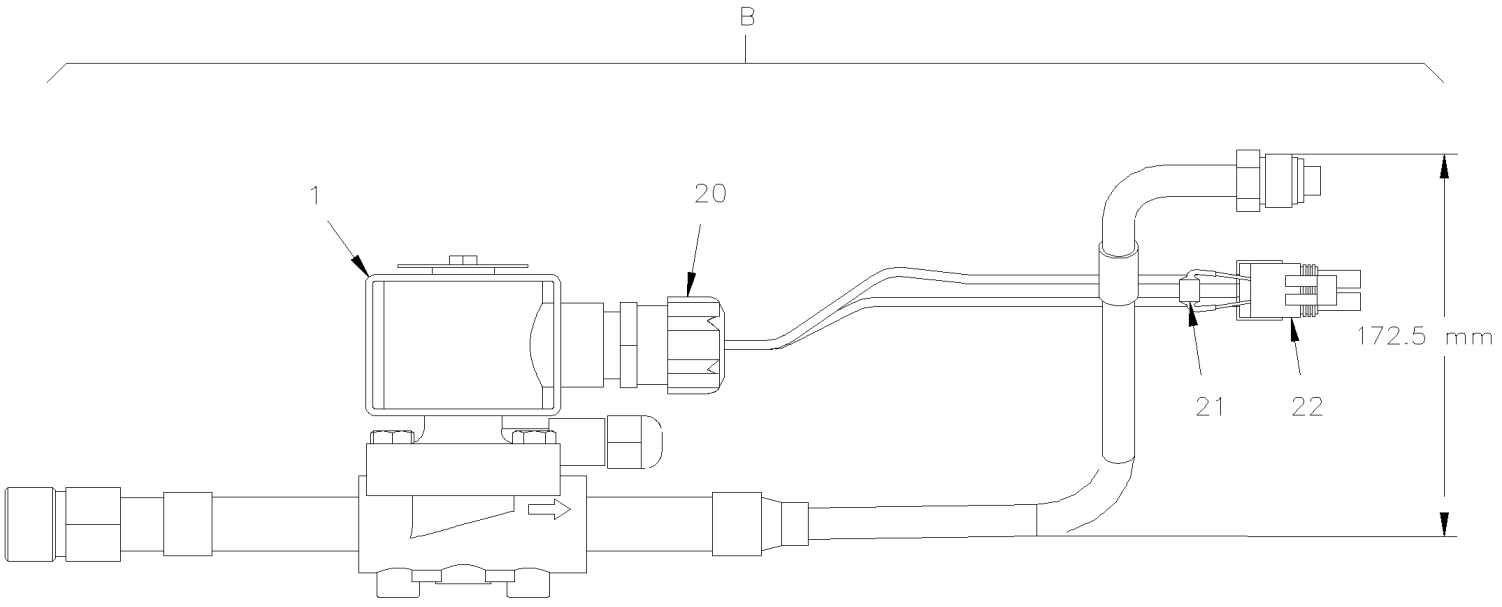
B
1
20
172.5 mm
21
22

De 3-4417 À 8-1043		Date:07-2024	PAGE:HF-2208-10
SOUPAPE SOLENOIDE REFRIGERANTE			

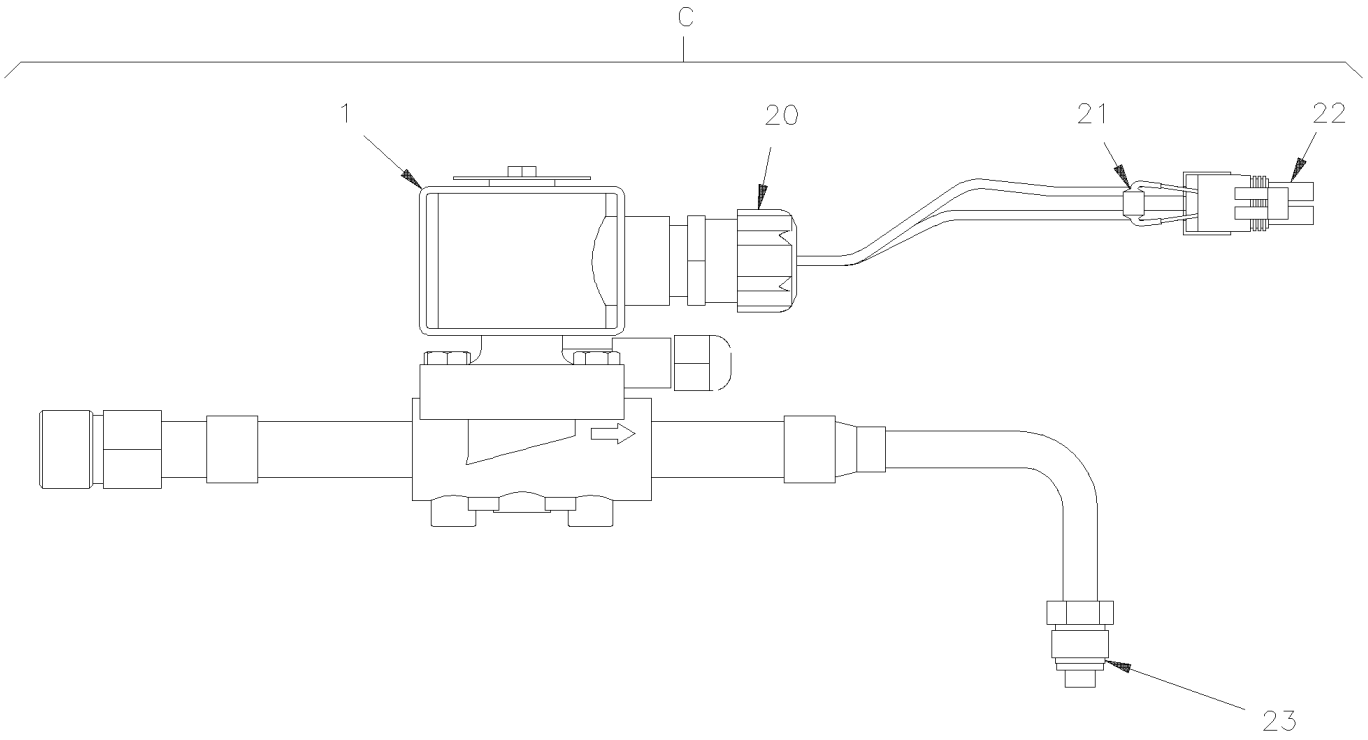

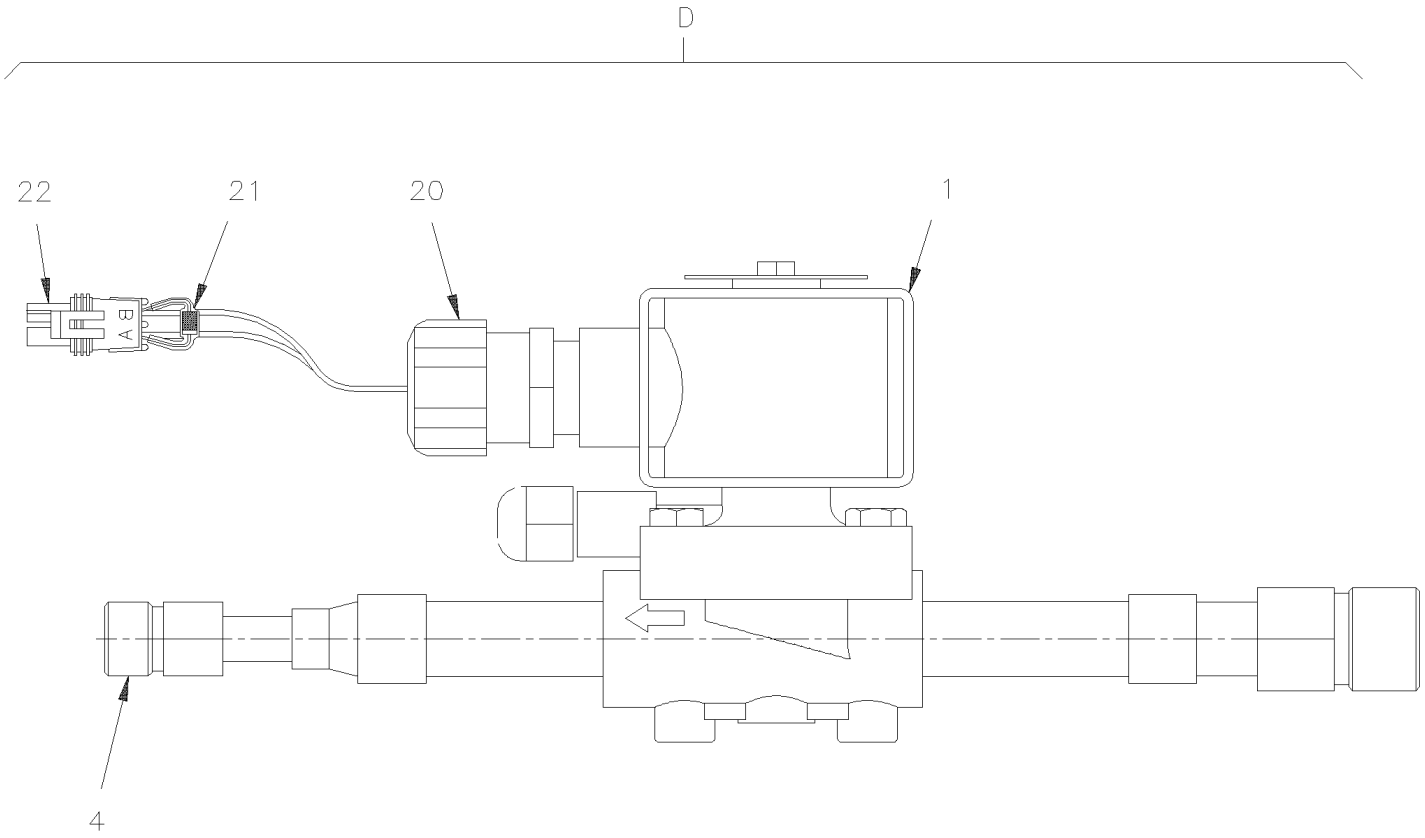

De 3-4417 À 8-1043		Date:07-2024	PAGE:HF-2208-10

SOUPAPE SOLENOIDE REFRIGERANTE

Numéro d'article	Pièces	Description	H3411	H3455	VIP455	NOTES
1	950055	. BOBINE 24V À 7-0959	1	1	1	
1	950953	. BOBINE 24V / SERVICE De 7-0960	1	1	1	
2	950087	. SOUPAPE ASS. À 7-0959	1	1	1	
2	950951	. SOUPAPE ASS. De 7-0960	1	1	1	
3	N.S.S.	. . BATIS PARTIE DU HAUT À 7-0959	1	1	1	1
4	500238	. . VIS TETE CYLINDRIQUE SIX PANS CREUX 1/4-20x3/4 ZP À 7-0959	4	4	4	
5	N.S.S.	. . JOINT TORIQUE À 7-0959	1	1	1	1
6	N.S.S.	. . POUSSOIR À 7-0959	1	1	1	1
7	N.S.S.	. . DIAPHRAGME ASS À 7-0959	1	1	1	1
8	N.S.S.	. . FINITION VEHICULE À 7-0959	1	1	1	1
20	560434	. CONNECTEUR 1/2 À 7-0959	1	1	1	
21	560931	. DIODE / 3AMPS	1	1	1	
22	561690	. CONNECTEUR / WEATHER PACK / SH 2C / NOIR / PED 12015792	1	1	1	
NS	561565	. JOINT ETANCHEITE / VERT / PED 15324982	2	2	2	
NS	561578	. TERMINAL FEMELLE / 16-14 / PED 12010182	2	2	2	
23	507278	. JOINT TORIQUE / TYPE "ORS" / #4 NEO	1	1	1	
100	950056	REPAIR KIT À 7-0979	AR	AR	AR	
A	373846	VALVE ASS.	1	1	1	E
B	373675	VALVE ASS. À 7-0959			1	E
B	374360	VALVE ASS. De 7-0960			1	E
C	453290	VALVE ASS.			1	C
D	453151	VALVE ASS.			1	A B
		A) AVEC PETIT SYSTÈME A/C AVEC AUX ARRIÈRE DU CONDUCTEUR / AVEC STYLE « CALHOUN »				
		B) AVEC PETIT SYTEME A/C SOUS LE PUIT D'ESCALIER				
		C) AVEC PETIT SYTEME A/C & AVEC SYSTEME A/C AUXILIAIRE EN ARRIERE DU CHAUFFEUR				
		E) AVEC GROS SYTEME A/C SOUS LE PUIT D'ESCALIER				
		1) PAS VENDU SEPAREMENT				

De 3-4417 À 8-1043		Date:07-2024	PAGE:HF-2210-00
INST. VENTILATEUR CHAUFFAGE & EVAPORATEUR			

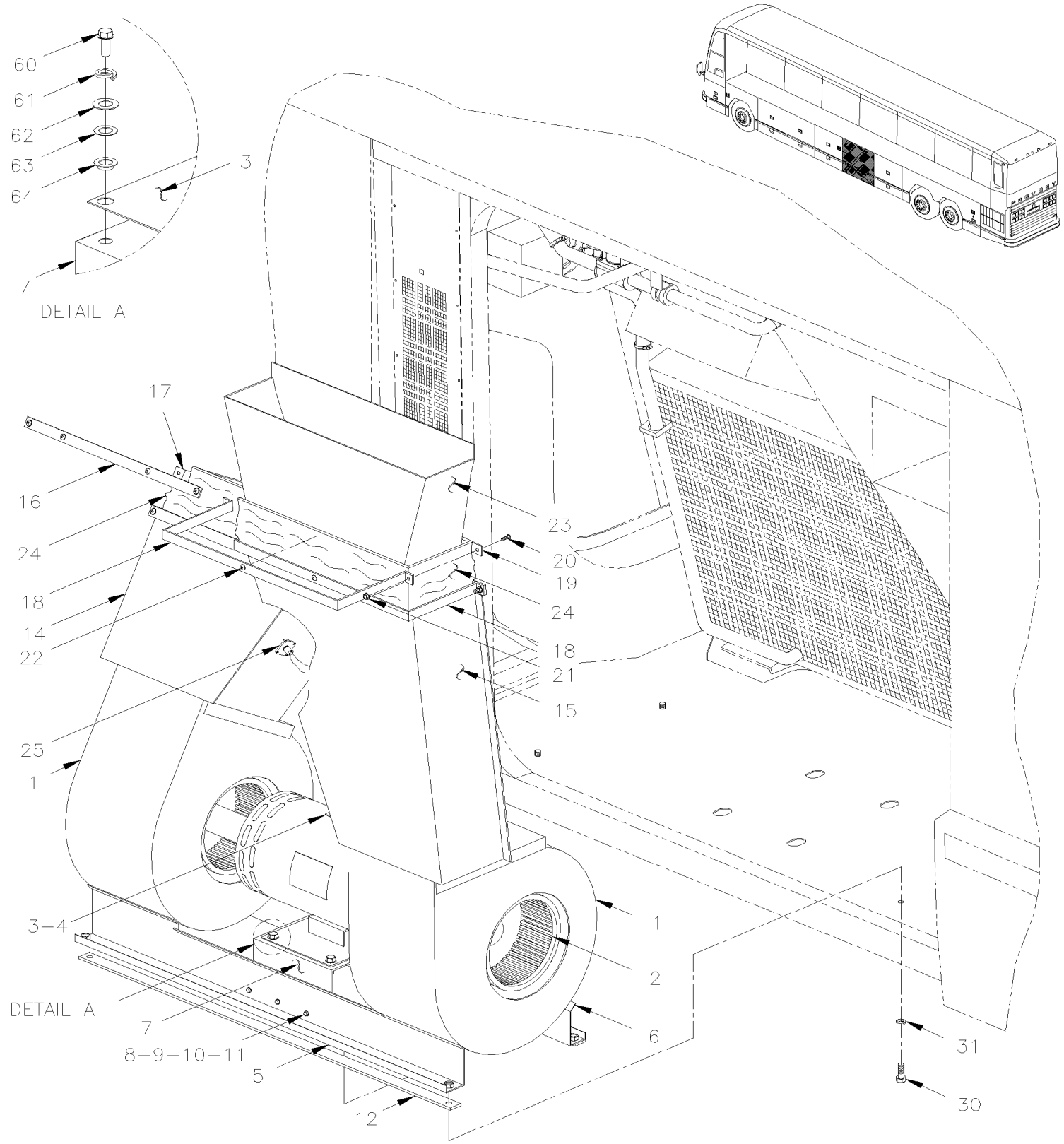

De 3-4417 À 8-1043		Date:07-2024	PAGE:HF-2210-00

INST. VENTILATEUR CHAUFFAGE & EVAPORATEUR

Numéro d'article	Pièces	Description	H3411	H3455	VIP455	NOTES
	451820P	SOUFFLERIE EVAPORATEUR ASS.	1	1	1	A
1	870955	. GAINE D'EVENTAIL À 3-4476	1	1	1	
1	871306	. SOUFFLERIE EVAPORATEUR ASS. De 3-4477	1	1	1	
1	871308	. . GAINE, D'EVENTAIL De 3-4477	1	1	1	
2	870956	. . ROUE DE VENTILATEUR	1	1	1	
NS	500524	. VIS AUTOTARAUDEUSE TETE CYLINDRIQUE PHILLIPS #12x5/8 SS	12	12	12	F
3	452085	. CLE 3/16 X 82 MM	2	2	2	
4	**HF-2265-00**	**MOTEUR - EVAPORATEUR - "PREVOST" - T-17 - 2 VITESSES**				
NS	453337	SUPPORT ASS.	1	1	1	
5	453284	. MEMBRE ASS.	1	1	1	
6	453285	. MEMBRE ASS.	1	1	1	
7	453283	. BASE MOTEUR EVAP. ASS.	1	1	1	
NS	500297	. . ECROU SOUDE A PRISE FLOTTANTE 5/16-24	AR	AR	AR	
8	5001447	. . VIS A TETE HEXAGONAL #10-24x5/8 PT SS BK	6	6	6	
9	5001180	. . ECROU HEX BAGUE DE NYLON #10-24 SS	6	6	6	
10	5001137	. . RONDELLE PLATE .203x.438x.050 SS	6	6	6	
11	506466	. . RUBAN ADH1 POL 1/16"x1 1/2"x100' / GREY 2520	AR	AR	AR	
12	506227	. . RUBAN ADH1 CC POL 1/16"x3/4"x100' / GREY 2520	AR	AR	AR	
14	452930	. CONDUIT (SOUDE) À 3-4757	1	1	1	
14	453940	. CONDUIT (SOUDE) De 4-4758	1	1	1	
15	452247	. CONDUIT ASS. À 5-0167	1	1	1	
15	459196	. CONDUIT ASS. MUX De 5-0168	1	1	1	
15	454087	. CONDUIT ASS. / W/SLIDE-OUT De 7-0772			1	
16	452594	BANDE DE RETENUE / AVEC RALLONGE ESCAMOTABLE / 380MM X 25MM SS De 7-0772			2	
17	452593	BANDE DE RETENUE / EN "U" / AVEC RALLONGE ESCAMOTABLE / 343MM X 192MM SS De 7-0772			2	
18	452728P	BANDE DE RETENUE / EN "U" 388MM X 139MM SS	2	2	2	
NS	453292	PLAQUE DE RETENUE /	1	1	1	
18	454103	BANDE DE RETENUE / EN "U" / AVEC RALLONGE ESCAMOTABLE / 220MM X 122MM SS De 7-0772			2	
19	452729P	BANDE DE RETENUE / 425MM X 25MM SS	2	2	2	
19	452593	BANDE DE RETENUE / EN "U" / AVEC RALLONGE ESCAMOTABLE / 343MM X 192MM SS De 7-0772			1	
19	452594	BANDE DE RETENUE / AVEC RALLONGE ESCAMOTABLE / 380MM X 25MM SS De 7-0772			1	
20	502708	VIS A TETE HEXAGONAL M5-0.8x35 SS	6	6	6	
21	502782	ECROU HEX BAGUE DE NYLON M5-0.8 Z050	6	6	6	
22	5001184	. VIS AUTOTARAUDEUSE TETE CYLINDRIQUE PHILLIPS #12x1/2 SS	20	20	20	
23	372949	CONDUIT, ENTREE D'AIR GAUCHE			1	
23	453002	CONDUIT, ENTREE D'AIR GAUCHE	1	1		
23	454093	CONDUIT, ENTREE D'AIR GAUCHE / W/SLIDE-OUT De 7-0772			1	
24	452248	JOINT FLEXIBLE 127MM X 1100MM	2	2	2	
NS	372711	SUPPORT ANGULAIRE	2	2	2	
25	**HF-2210-50**	**INSTALLATION CAPTEUR D'AIR**				
30	5001446	VIS A TETE HEXAGONAL 5/16-24x1 SS EMN	8	8	8	
31	5001467	RONDELLE PLATE .343x1.250x.062 SS18-8	8	8	8	

De 3-4417 À 8-1043		Date:07-2024	PAGE:HF-2210-00

INST. VENTILATEUR CHAUFFAGE & EVAPORATEUR

Numéro d'article	Pièces	Description	H3411	H3455	VIP455	NOTES
60	5001446	. VIS A TETE HEXAGONAL 5/16-24x1 SS EMN	4	4	4	
61	500035	. RONDELLE FREIN FENDUE .317x.586x.078 SS	4	4	4	
62	5001448	. RONDELLE PLATE .343x.875x.062 SS18-8	4	4	4	
63	502723	RONDELLE PLATE .386x.750x.050 NYL	4	4	4	
64	504503	. BUSH NYL 5/16"IDx5/8	4	4	4	
		A) CETTE PIECE INCLUS LE MOTEUR, VOIR PAGE HF-2265-00				
		F) POUR FIXER LE BOITIER AU SUPPORT				

De 7-0772 À 8-1043		Date:07-2024	PAGE:HF-2210-01
INST. VENTILATEUR CHAUFFAGE & EVAPORATEUR VIP - W/SLIDE-OUT			

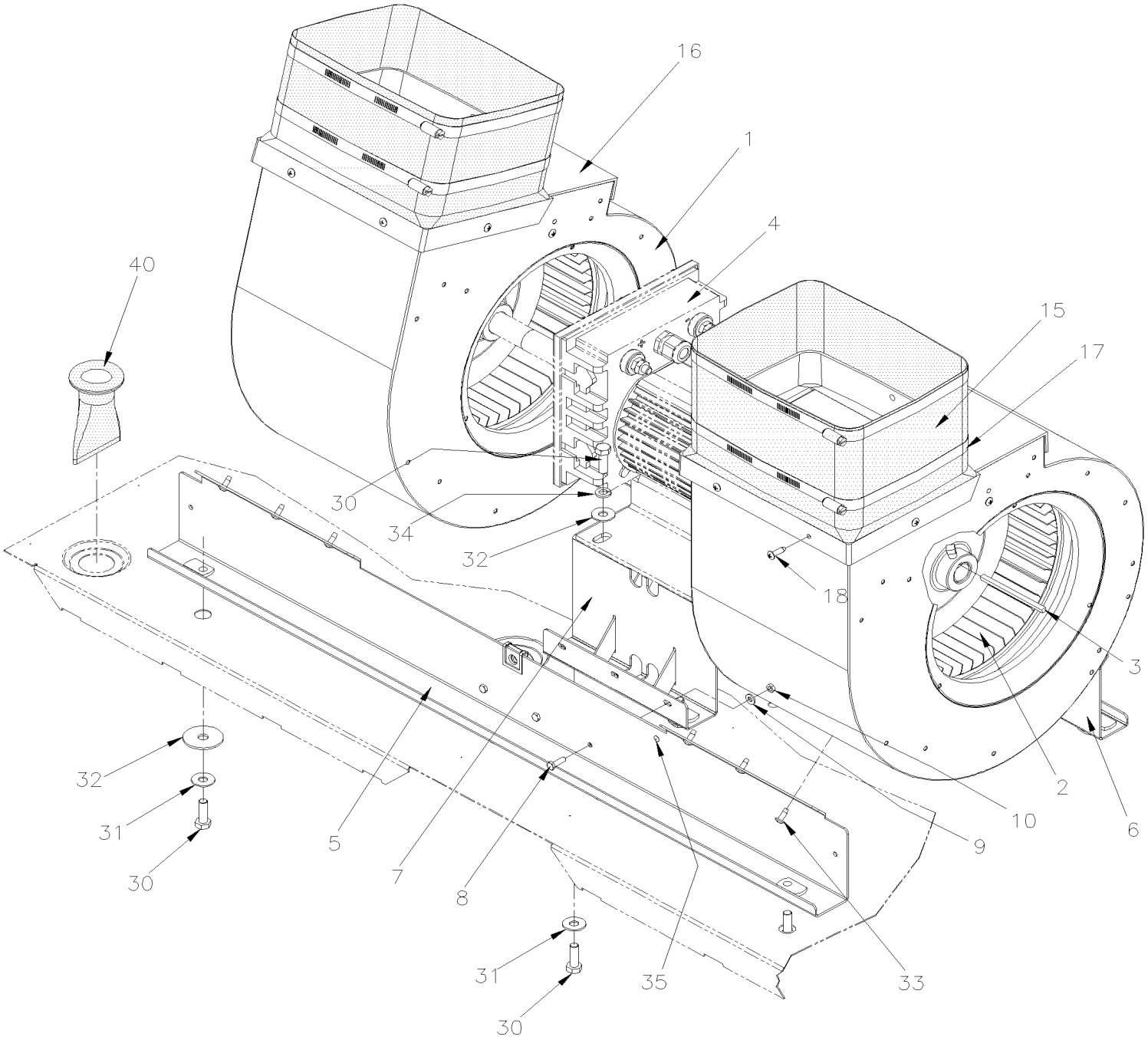

De 7-0772 À 8-1043		Date:07-2024	PAGE:HF-2210-01

INST. VENTILATEUR CHAUFFAGE & EVAPORATEUR VIP - W/SLIDE-OUT

Numéro d'article	Pièces	Description	H3411	H3455	VIP455	NOTES
1	871306	SOUFFLERIE EVAPORATEUR ASS.			2	
1	871308	. GAINE, D'EVENTAIL			1	
2	870956	. ROUE DE VENTILATEUR			1	
3	452085	CLE 3/16 X 82 MM			2	
4	**HF-2265-00**	**MOTEUR - EVAPORATEUR - "PREVOST" - T-17 - 2 VITESSES**				
4	**HF-2265-01**	**MOTEUR - EVAPORATEUR BRUSHLESS**				
5	453990	SUPPORT			1	
6	453995	SUPPORT			1	
7	457414	BASE MOTEUR EVAP. ASS.			1	
8	5001447	VIS A TETE HEXAGONAL #10-24x5/8 PT SS BK			6	
9	5001137	RONDELLE PLATE .203x.438x.050 SS			6	
10	5001180	ECROU HEX BAGUE DE NYLON #10-24 SS			6	
15	454439	JOINT FLEXIBLE / HAUTEUR 160MM			2	
16	453992	TRANSITION VENTIL. EVAP.			2	
17	504729	BRIDE SS/CR 203-279			2	
18	500957	VIS AUTOTARAUDEUSE TETE BOMBE PHILLIPS #10x3/4 N500			10	
30	502780	VIS A TETE HEXAGONAL M8-1.25x25 SS BK			AR	
31	5001448	RONDELLE PLATE .343x.875x.062 SS18-8			AR	
32	500261	RONDELLE PLATE .390x1.500x.083 N500			AR	
33	502868	VIS AUTOTARAUDEUSE TETE GOUTTE PHILLIPS #10-16x1/2 N500			AR	
34	500035	RONDELLE FREIN FENDUE .317x.586x.078 SS			AR	
35	504112	RIVET AVEUGLE TETE BOMBE OUVERT 1/8x1/8 AL			2	
40	453981	DRAIN D'ÉCOULEMENT 1" I.D. AVEC RAINURE 1.5 x 35MM I.D. x 62MM			4	

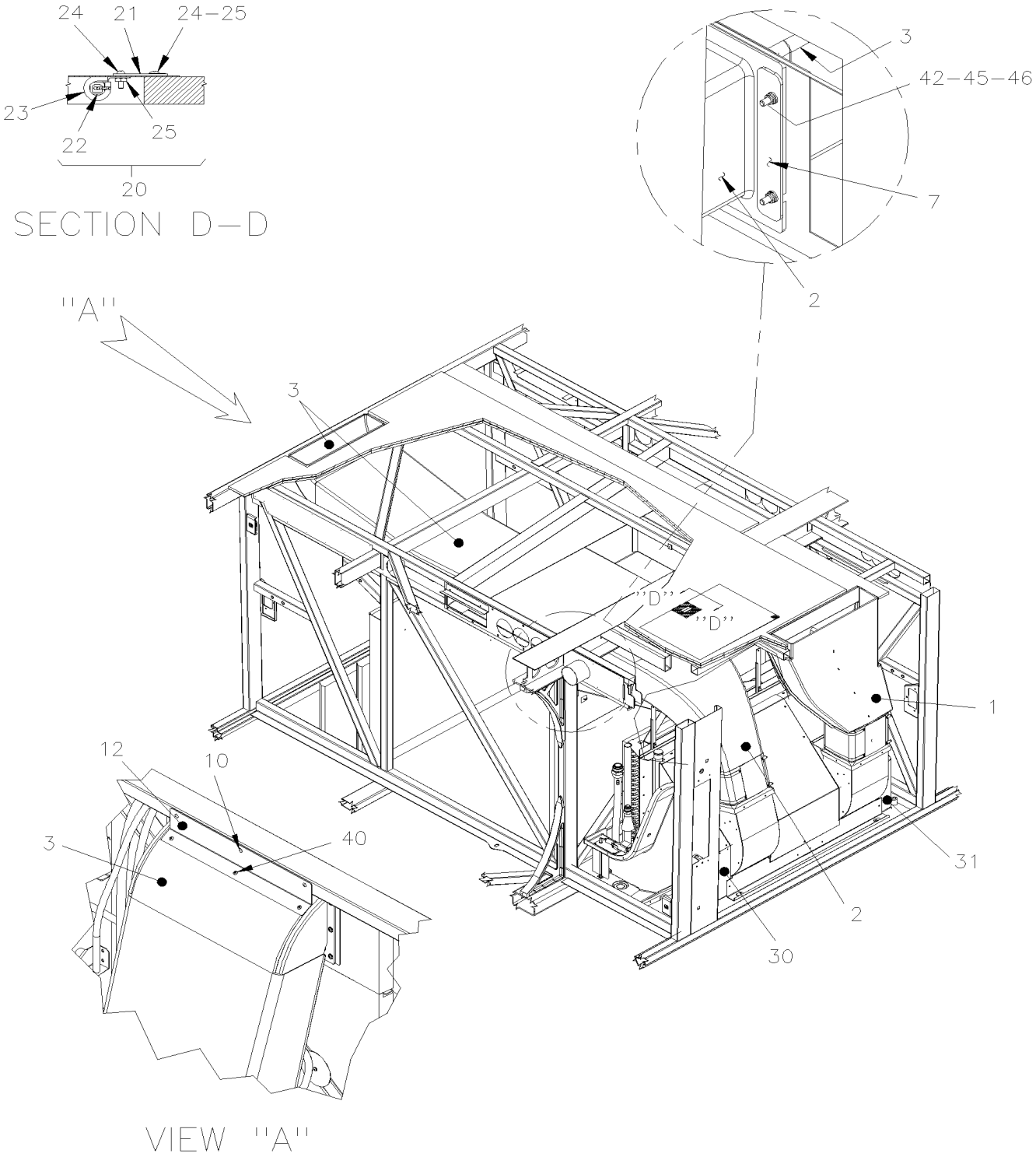
24
21
24–25
23
22
25
20
SECTION D–D
3
42–45–46
7
2
''A''
3
''D''
''D''
1
12
10
40
3
31
2
30
VIEW ''A''

De 7-0772 À 8-1043		Date:07-2024	PAGE:HF-2210-05
INST. VENTILATEUR CHAUFFAGE & EVAPORATEUR VIP - W/SLIDE-OUT			

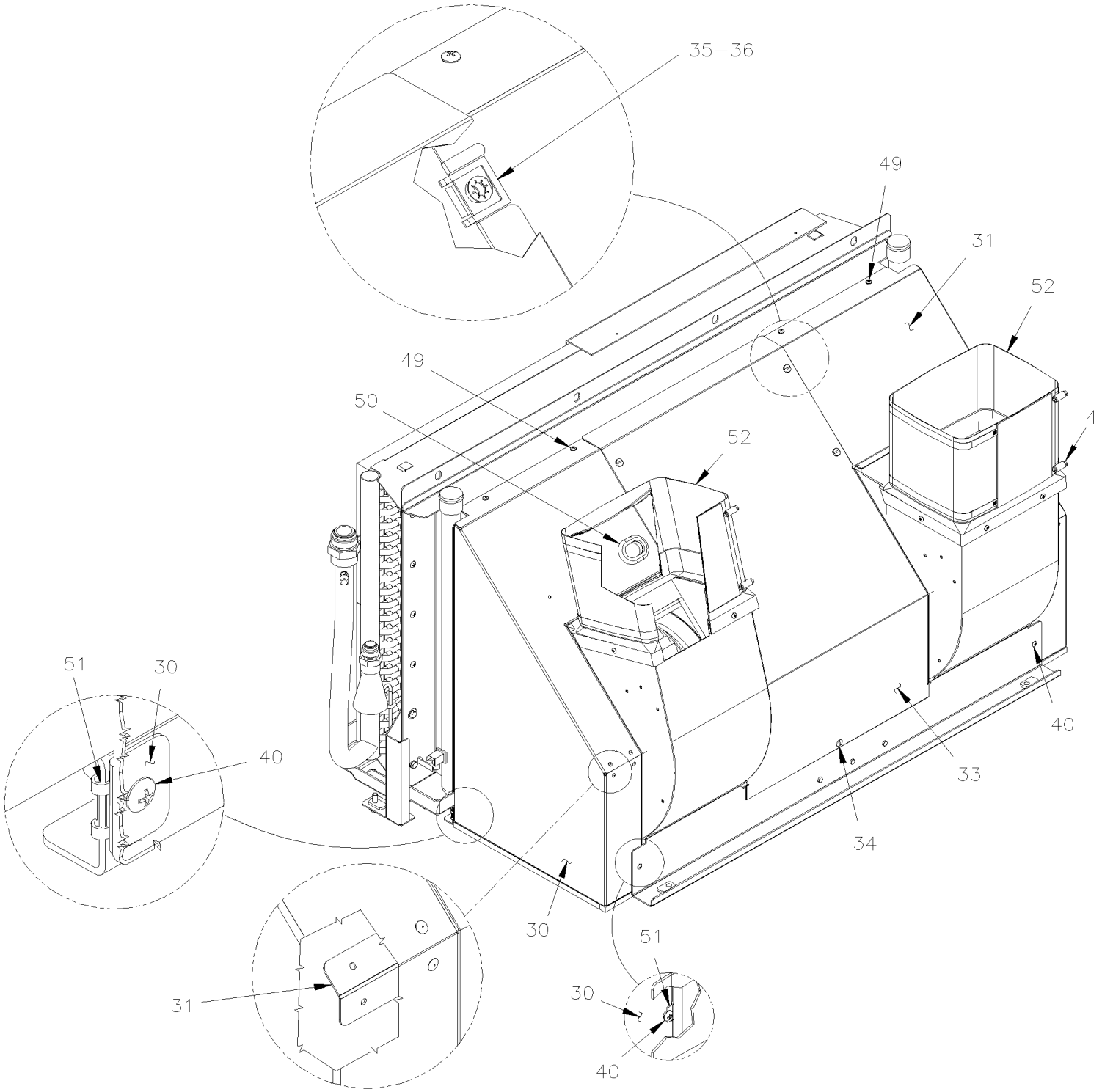

De 7-0772 À 8-1043		Date:07-2024	PAGE:HF-2210-05

INST. VENTILATEUR CHAUFFAGE & EVAPORATEUR VIP - W/SLIDE-OUT

Numéro d'article	Pièces	Description	H3411	H3455	VIP45	NOTES
1	454307	CONDUIT D'AIR VERTICAL EVAP.			1	
2	454308	CONDUIT GAUCHE ASS.			1	
3	Call order desk	CONDUIT GAUCHE ASS.			1	P
. NS	454309	. CONDUIT D'AIR CONDENSEUR (SEE O,C,2007084)			1	
. NS	454646	. CONDUIT D'AIR CONDENSEUR			1	
4	504729	BRIDE SS/CR 203-279			4	
7	454327	PLAQUE D'ATTACHE			2	
10	504347	RIVET AVEUGLE TETE BOMBE OUVERT 3/16x1/4 AL			3	
12	454546	SUPPORT CONDUIT CONDENSEUR			1	
20	453791	ATTACHE, ASS.			1	
21	453792	. ATTACHE, DU THERMISTANCE			1	
22	563063	. THERMISTANCE ASS / TEMPERATURE / ("DELPHI")			1	
23	952637	. COLLET DE RETENUE / 1"1/16 I.D.			1	
24	500414	. VIS AUTOTARAUDEUSE TETE BOMBE PHILLIPS #10x3/4 SS			1	
25	500700	. ECROU HEX #10-32 Z050			1	
26	453789	. GRILLE			1	
30	454329	SECTION AVANT PLENUM			1	
31	453991	RENFORT			1	
32	454328	SECTION ARRIERE PLENUM			1	
33	454331	SECTION CENTRALE PLENUM			1	
34	504681	GOUJON 6MM (DZUS)			1	
35	504604	ATTACHE DE FINITION			1	
36	504605	RECEPTACLE 6 MM			1	
40	500957	VIS AUTOTARAUDEUSE TETE BOMBE PHILLIPS #10x3/4 N500			AR	
41	502737	VIS A TETE HEXAGONAL M6-1.0x25 SS BK			AR	
42	502681	ECROU HEX BAGUE DE NYLON M6-1.0 N500 G8			AR	
43	500642	VIS AUTOTARAUDEUSE TETE CYLINDRIQUE PHILLIPS #10x3/4 Z050			AR	
45	502573	RONDELLE PLATE 6.4x12.5x1.6 SS			AR	
46	502853	RONDELLE FREIN FENDUE 6.1x11.8x1.6 N500			AR	
47	500804	RONDELLE PLATE .203x.500x.047 N500			AR	
48	500411	RONDELLE PLATE .260x.697x.050 SS			AR	
49	502868	VIS AUTOTARAUDEUSE TETE GOUTTE PHILLIPS #10-16x1/2 N500			AR	
50	504534	PASSE-FIL / .875x1.250x.187x.562x1.625			1	
51	502904	ECROU RESSORT EN "J" #10A .035-.050 N500			AR	
52	454439	JOINT FLEXIBLE / HAUTEUR 160MM			2	
		P) CONTACTER LE BUREAU DE PRISE DE COMMANDE				

De 3-4417 À 8-1043		Date:07-2024	PAGE:HF-2210-10
INST. POMPE & FILTRE CHAUFFERETTE AUXILIAIRE			

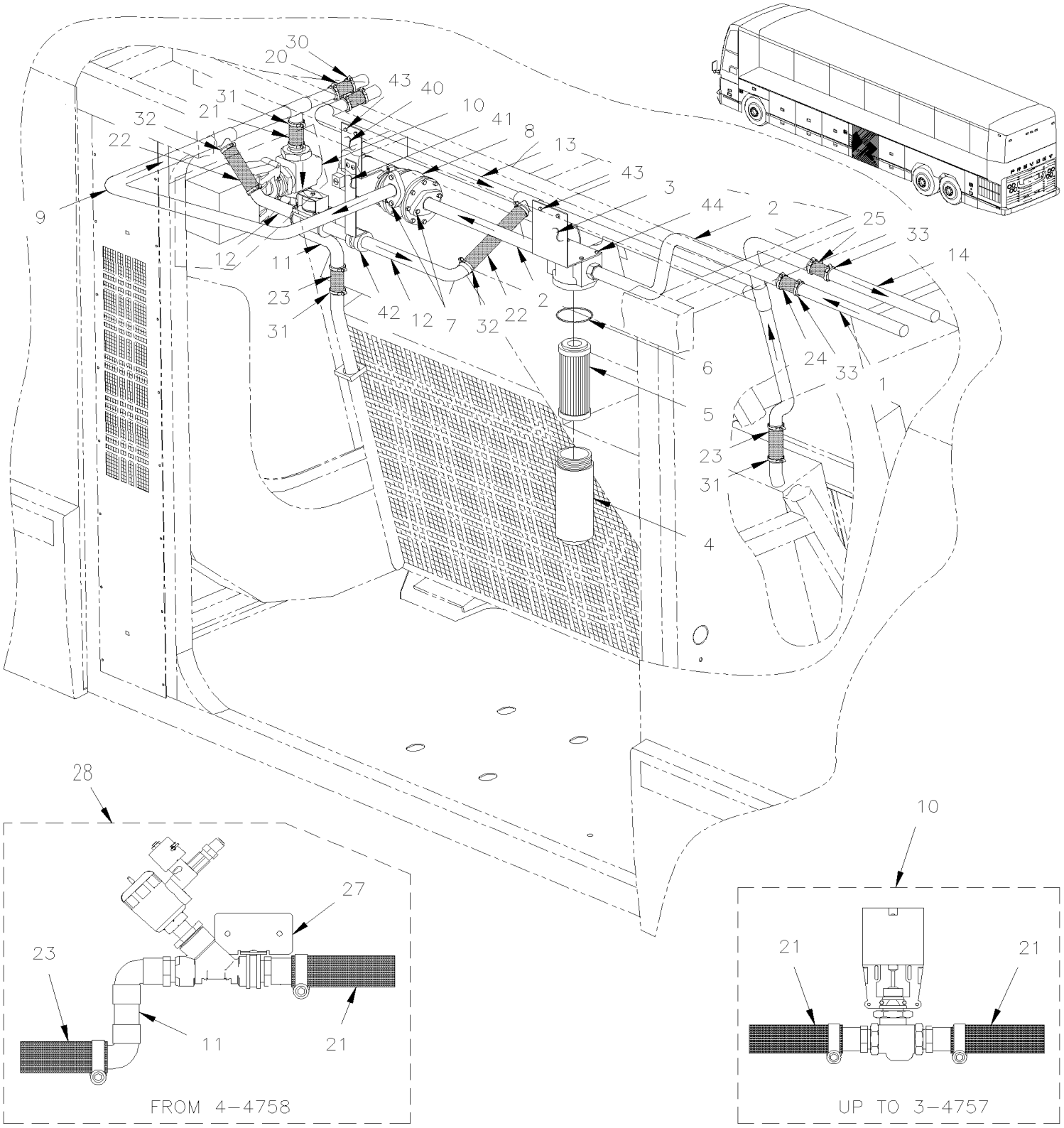

De 3-4417 À 8-1043		Date:07-2024	PAGE:HF-2210-10

INST. POMPE & FILTRE CHAUFFERETTE AUXILIAIRE

Numéro d'article	Pièces	Description	H3441	H3455	VIP45	NOTES
1	373573P	TUYAU CHAUFFAGE ASS. À 3-4757	1	1	1	
1	373878P	TUYAU CHAUFFAGE ASS. De 4-4758	1	1	1	
1	Call order desk	TUYAU ASS CHAUFFAGE / LIGNE ALIMENTATION / W/OUT WATER HEATER			1	P C
NS	373572	PLAQUE DE FERMETURE	2	2	2	
2	372870	FILTRE A EAU	1	1	1	
2	374019	FILTRE A EAU / W/SLIDE OUT À 7-0771			1	C
2	374020	TUYAU ASS. / W/SLIDE OUT À 7-0771			1	C
2	Call order desk	POMPE ASS. AVEC TUYAUX			1	P C
. A	374827	. SECTION SORTIE			1	C
. B	374850	. TUYAU ASS SANS FILTRE			1	C
3	372863	. SUPPORT	1	1	1	
3	871028	. FILTRE A EAU ASS.	1	1	1	
4	871043	. . CUVETTE	1	1	1	
5	871029	. . FILTRE ELEMENT (EAU)	1	1	1	
6	871044	. . ETANCHEUR	2	2	2	
7	870441	JOINT D'ETANCHEITE	2	2	2	
NS	680527	PRODUIT ETANCHEITÉ 473ml	AR	AR	AR	
NS	500305	VIS A TETE HEXAGONAL 3/8-16x7/8 G5 Z050	4	4	4	
NS	500478	RONDELLE FREIN FENDUE .380x.683x.094 Z050	4	4	4	
8	**HF-2206-00**	**POMPE A L'EAU #871204**				
8	**HF-2206-02**	**POMPE A L'EAU #871342**				
9	373118	TUYAU, SORTIE ASS. À 7-1018	1	1		D
9	372942	TUYAU, SORTIE ASS. De 7-1019	1	1	1	B
9	372942	TUYAU, SORTIE ASS. De 7-1019	1	1	1	B
9	374016	TUYAU, SORTIE ASS. / W/SLIDE OUT À 7-0771			1	B C
9	Call order desk	POMPE ASS. AVEC TUYAUX De 7-0772			1	P
. A	374827	. SECTION SORTIE De 7-0772			1	
. B	374850	. TUYAU ASS SANS FILTRE De 7-0772			1	
10	**HF-2207-00**	**SOUPAPE A L'EAU "VERSADRIVE"**				
NS	372939	SUPPORT À 3-4757	1	1	1	
11	373229	TUYAU ASS.	1	1	1	
12	**HF-2207-20**	**SOUPAPE A L'EAU - BIPASSE CHAUFFERETTE AUX.**				
13	373106	TUYAU ASS / LIGNE DE RETOUR / AVEC SOUPAPE BY-PASS À 7-1018	1	1		
13	Call order desk	TUYAU ASS / LIGNE DE RETOUR / AVEC SOUPAPE BY-PASS De 7-1019	1	1		P
13	373228	TUYAU ASS / LIGNE DE RETOUR / SANS SOUPAPE BY-PASS À 7-0771			1	
13	374018	TUYAU ASS / LIGNE DE RETOUR / SANS SOUPAPE BY-PASS AVEC RALLONGE ESCAMOTABLE / W/SLIDE OUT À 7-0771			1	C
13	374017	TUYAU ASS. / W/SLIDE OUT À 7-0771			1	C
13	374026	SUPPORT, TUYAU / W/SLIDE OUT À 7-0771			1	C
13	374248	TUYAU ASS / LIGNE DE RETOUR De 7-0772			1	C
14	**HF-2222-00**	**TUYAUTERIE CHAUFFAGE SECTION ARRIERE À 4-4757**				
14	**HF-2222-01**	**TUYAUTERIE CHAUFFAGE SECTION ARRIERE De 4-4758**				
14	Call order desk	TUYAU ASS.	1	1		P A

De 3-4417 À 8-1043		Date:07-2024	PAGE:HF-2210-10

INST. POMPE & FILTRE CHAUFFERETTE AUXILIAIRE

Numéro d'article	Pièces	Description	H3441	H3445	VIP45	NOTES
14	Call order desk	TUYAU ASS / LIGNE DE RETOUR AU COMPARTIMENT MOTEUR De 4-4388 À 7-0771			1	P C
14	373571	PLAQUE DE FERMETURE	2	2	2	
20	372632	BOYAU 7/8" I.D. X 1848MM	2	2	2	
20	503684	. BOYAU SILICONE 1 PLI 7/8" I.D. x 100' / S.L.	AR	AR	AR	
21	050937	BOYAU / SANS VALVE "BYPASS" / 1 1/8" I.D. X 3"			2	
21	402376	BOYAU / AVEC VALVE "BYPASS" / 1 3/8" I.D. X 2 1/4"	2	2		
22	373303	BOYAU 7/8" I.D. X 130MM À 4-4778	2	2	2	
. NS	503684	. BOYAU SILICONE 1 PLI 7/8" I.D. x 100' / S.L. À 4-4778	ar	ar	ar	
22	374030	BOYAU 7/8" I.D. X 145MM De 4-4779	1	1	1	
22	374031	BOYAU 7/8" I.D. X 120MM De 4-4779	1	1	1	
23	371217	BOYAU 1 1/8" I.D. X 4"	2	2	2	
23	051383	BOYAU / AVEC SYSTEME A/C CENTRALE / 1 3/8" I.D. X 150MM De 7-0772			1	C
23	374247	COUDE REDUIT 90 DEG SILI. I.D. W 3 15/16" C/C De 7-0772			1	C
24	373218	BOYAU 1 3/8" I.D. x 3"	1	1	1	
25	371535	BOYAU 1 3/8" I.D. X 127MM	1	1	1	
27	373899	SUPPORT SOUPAPE A L'EAU De 4-4758	1	1	1	
28	**HF-2207-01**	**SOUPAPE A L'EAU - CHAUFFEUR ET APSSAGER**				
30	504646	BRIDE DE SERRAGE / 11/16"-1"1/4 / C.T. 9412	4	4	4	
31	504291	BRIDE DE SERRAGE / 1"1/8-1"3/4 SS / E.T. 20	8	8	8	
31	504657	BRIDE DE SERRAGE / 1"1/16-2" C.T. 9424 De 7-0772			4	C
32	504020	BRIDE DE SERRAGE / 9/16"-1"1/4 SS / HS-12	4	4	4	
33	504657	BRIDE DE SERRAGE / 1"1/16-2" C.T. 9424	4	4	4	
40	373227	SUPPORT DE POMPE À 4-4778	1	1	1	
40	374029	SUPPORT DE POMPE De 4-4779	1	1	1	
NS	504235	BRIDE DE SERRAGE / 3"9/16"-4"1/2 SS / HS-64	2	2	2	
41	452727	SUPPORT À 4-4778	1	1	1	
41	374033	SUPPORT, BY-PASS VALVE De 4-4779 À 7-1018	1	1	1	
42	500657	VIS AUTOTARAUDEUSE TETE GOUTTE PHILLIPS #10-24x1/2 Z050	3	3	3	
42	560483	COLLET DE RETENUE / 7/8" I.D.	1	1	1	
43	500365	VIS AUTOTARAUDEUSE TETE HEX #12x1 Z050	4	4	4	
44	500162	VIS A TETE HEXAGONAL 1/4-20x1/2 G5 Z050	4	4	4	
NS	500473	RONDELLE FREIN FENDUE .262x.489x.062 Z050	4	4	4	
		A) TUYAU DE RETOUR AU COMPARTIMENT MOTEUR AVEC WEBASTO 80000BTU				
		B) SANS SOUPAPE DE DEVIATION				
		C) VIP AVEC RALLONGE ESCAMOTABLE				
		D) AVEC UNE VALVE DE DÉVIATION				
		P) CONTACTER LE BUREAU DE PRISE DE COMMANDE				

De 7-0772 À 8-1043		Date:07-2024	PAGE:HF-2210-11
INST. POMPE CHAUFFERETTE AUXILIAIRE VIP - W/SLIDE OUT			

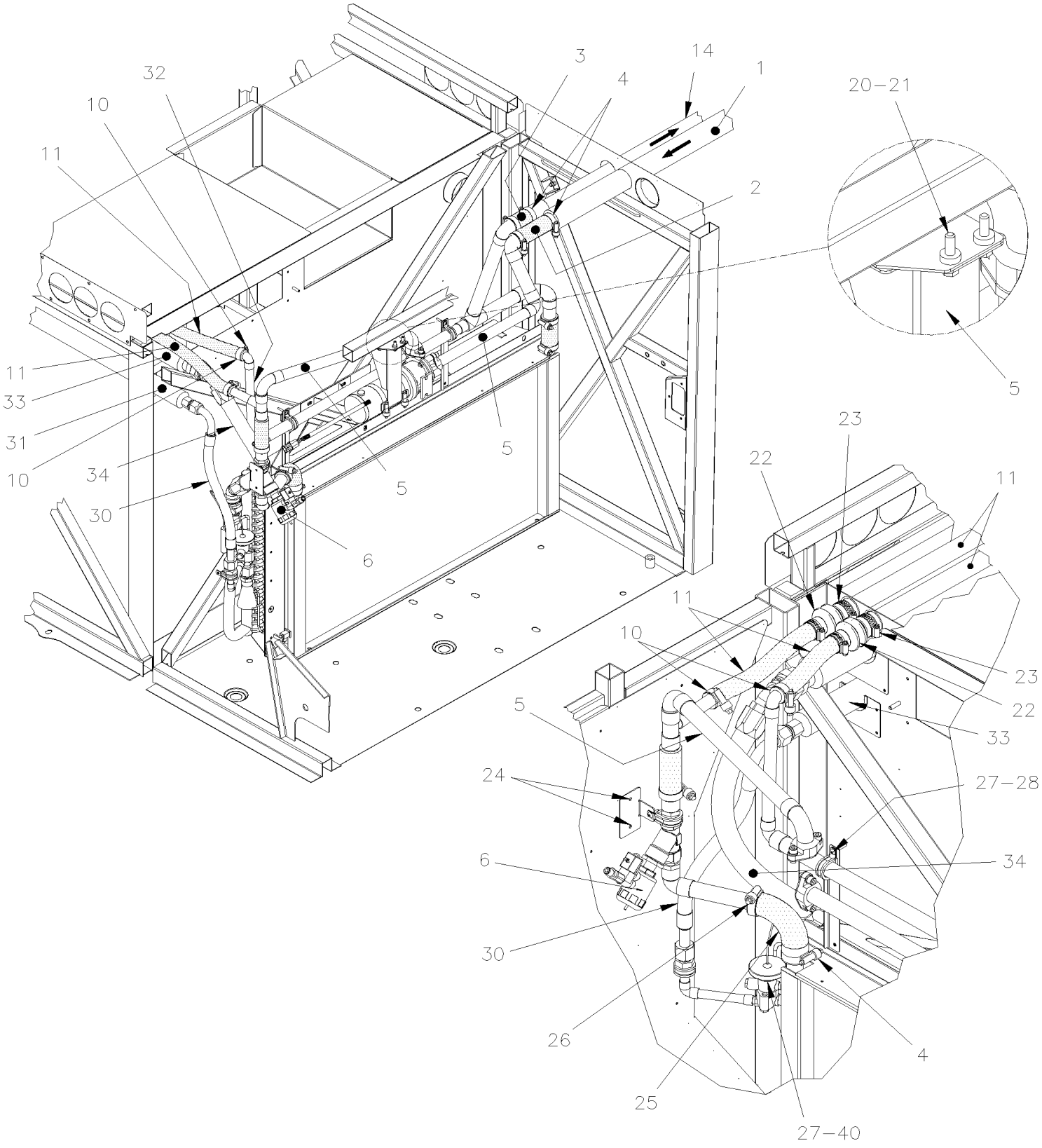

De 7-0772 À 8-1043		Date:07-2024	PAGE:HF-2210-11

INST. POMPE CHAUFFERETTE AUXILIAIRE VIP - W/SLIDE OUT

Numéro d'article	Pièces	Description	H3411	H3455	VIP45	NOTES
1	373878P	TUYAU CHAUFFAGE ASS.			1	
2	373218	BOYAU 1 3/8" I.D. x 3"			1	
3	371535	BOYAU 1 3/8" I.D. X 127MM			1	
4	504657	BRIDE DE SERRAGE / 1"1/16-2" C.T. 9424			AR	
5	**HF-2206-02**	**POMPE A L'EAU #871342**				
6	**HF-2207-01**	**SOUPAPE A L'EAU - CHAUFFEUR ET APSSAGER**				
10	504646	BRIDE DE SERRAGE / 11/16"-1"1/4 / C.T. 9412			AR	
11	372632	BOYAU 7/8" I.D. X 1848MM			2	
14	Call order desk	TUYAU ASS / LIGNE DE RETOUR AU COMPARTIMENT MOTEUR			1	P
20	502737	VIS A TETE HEXAGONAL M6-1.0x25 SS BK			AR	
21	502853	RONDELLE FREIN FENDUE 6.1x11.8x1.6 N500			AR	
22	504444	PROTECTEUR ACCORDEON / 1 1/4" I.D. x 1 x 3 7/8"			2	
23	504022	BRIDE DE SERRAGE / 3/4"-1"3/4 SS / HS-20			2	
24	500957	VIS AUTOTARAUDEUSE TETE BOMBE PHILLIPS #10x3/4 N500			AR	
25	374247	COUDE REDUIT 90 DEG SILI. I.D. W 3 15/16" C/C			1	
26	504658	BRIDE DE SERRAGE / 13/16"-1"3/4 / C.T. 9420			1	
27	952637	COLLET DE RETENUE / 1"1/16 I.D.			4	
28	500574	VIS MECANIQUE TETE GOUTTE PHILLIPS #10-24x1 1/4 SS			2	
NS	500914	RONDELLE FREIN FENDUE .193x.334x.047 N500			2	
NS	502882	ECROU HEX #10-24 N500			2	
30	454334	BOYAU ASS / #12 335MM			1	
. NS	507280	. JOINT TORIQUE / TYPE "ORS" / #12 NEO			2	
30	455297	BOYAU ASS / #12 335MM			1	
. NS	507280	. JOINT TORIQUE / TYPE "ORS" / #12 NEO			2	
31	454340	TUYAU ASS / PRESSION			1	
32	374248	TUYAU ASS / LIGNE DE RETOUR			1	
33	454339	TUYAU ASS / SUCCION			1	
. NS	507346	. JOINT TORIQUE / TYPE "ORS" / #24 NEO			1	
. NS	501803	. JOINT TORIQUE / TYPE "ORS" / #20 NEO			1	
34	454335	BOYAU ASS / #20 500MM			1	
34	501803	JOINT TORIQUE / TYPE "ORS" / #20 NEO			1	
40	**HF-2208-00**	**SOUPAPE D'EXPENSION A/C**				
		P) CONTACTER LE BUREAU DE PRISE DE COMMANDE				

De 3-4417 À 6-0435		Date:07-2024	PAGE:HF-2210-20
INST. POMPE & FILTRE CHAUFFERETTE AUXILIAIRE			

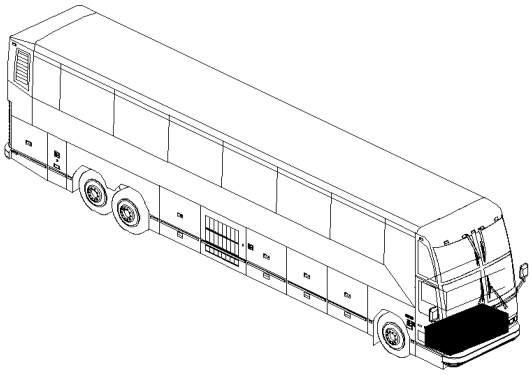

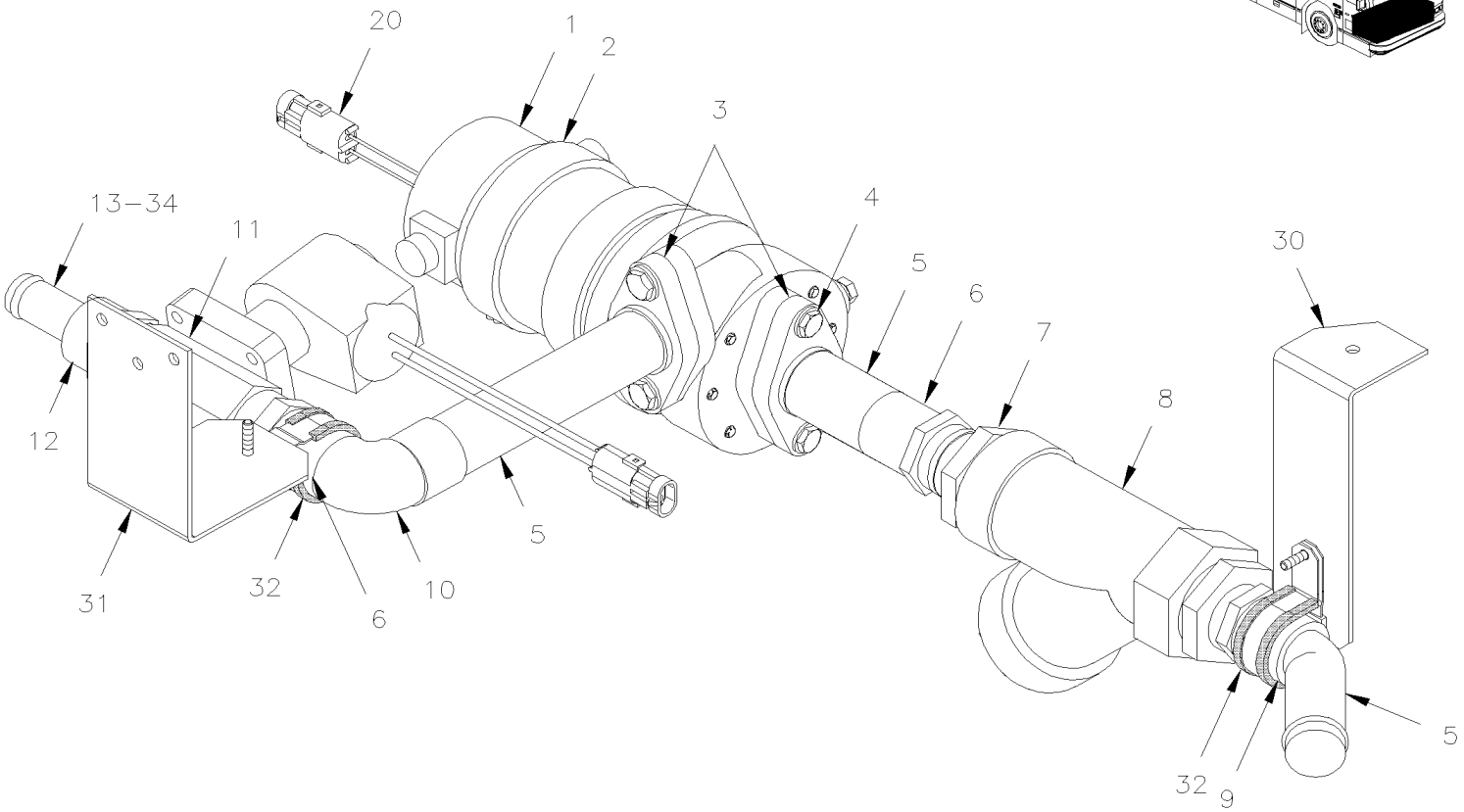

De 3-4417 À 6-0435		Date:07-2024	PAGE:HF-2210-20

INST. POMPE & FILTRE CHAUFFERETTE AUXILIAIRE

Numéro d'article	Pièces	Description	H3441	H3455	VIP45	NOTES
	Call order desk	POMPE ET VALVE ASS. À 4-4798			1	P C
	Call order desk	POMPE ET VALVE ASS. À 4-4798			1	P
	Call order desk	POMPE ET VALVE ASS. De 4-4799			1	P C
	Call order desk	POMPE ET VALVE ASS. De 4-4799			1	P
1	**HF-2206-00**	**POMPE A L'EAU #871204**				
1	**HF-2206-02**	**POMPE A L'EAU #871342**				
2	504026	BRIDE DE SERRAGE / 2"13/16-3"3/4 SS / HS-52			1	
NS	506728	RUBAN ADH1 NEO 1/4" x 3/4" x 10' / BLACK			1	
3	871206	BRIDE / W/QUAD RING			1	
NS	871207	QUAD RING À 4-4798			2	
NS	870441	JOINT D'ETANCHEITE De 4-4799			2	
4	500305	VIS A TETE HEXAGONAL 3/8-16x7/8 G5 Z050			1	
NS	500478	RONDELLE FREIN FENDUE .380x.683x.094 Z050			1	
5	503199	TUBE CUIVRE 1.125" O.D.x .050" x 240"			1	
6	501794	ADAPTATEUR / CUIVRE @ TUYAU / 1Mx3/4NPT-M À 4-4798			1	
6	501553	ADAPTATEUR / CUIVRE @ TUYAU / 1Fx1NPT-M De 4-4799			1	
7	501922	ADAPTATEUR / TYPE TUYAU / 3/4NPT-Fx1 1/4NPT-M BR À 4-4798			1	
8	870807	FILTER BRAUKMANN À 4-4798			1	
8	871348	FILTRE BRAUKMANN De 4-4799			1	
9	501567	COUDE MALE 45º / TYPE CUIVRE / 1Mx1F			1	
10	501762	COUDE MALE 90º COURT / TYPE CUIVRE / 1Mx1F			1	
11	372854	SOLENOID ASS.			1	
11	**HF-2207-10**	**SOUPAPE A L'EAU - CHAUFFEUR**	1	1	1	
11	**HF-2207-01**	**SOUPAPE A L'EAU - CHAUFFEUR ET APSSAGER**	1	1	1	
12	501866	ADAPTATEUR / CUIVRE @ TUYAU / 3/4Fx3/4NPT-M			1	
13	503198	TUBE CUIVRE .875" O.D. x .045" x 240"			1	
20	561781	CONNECTEUR / WEATHER PACK / PH 3C / NOIR / PED 12010717			1	
NS	561783	BOUCHON CAVITE / VERT / PED 12010300			1	
NS	561786	JOINT ETANCHEITE / GRIS / PED 15324980			1	
NS	561568	TERMINAL MALE / 16-14 / PED 12089305			1	
30	373564	SUPPORT FILTRE A EAU			1	
31	373565	SUPPORT VALVE EAU CHAUDE			1	
NS	373595	SUPPORT DE POMPE ASS (SOUDE) / W/SMALL A/C À 4-4798			1	
NS	172869	SUPPORT DE POMPE ASS (SOUDE) / W/SMALL A/C De 4-4799			1	
32	560912	COLLET DE RETENUE / 1"1/4 I.D.			2	
33	500642	VIS AUTOTARAUDEUSE TETE CYLINDRIQUE PHILLIPS #10x3/4 Z050			2	
34	503684	BOYAU SILICONE 1 PLI 7/8" I.D. x 100' / S.L.			AR	
40	641332	CONNECTEUR MALE / TYPE "PUSH-IN" / #4x1/4NPT-M BR De 6-0436			1	
41	642028	CONNECTEUR MALE / TYPE "PUSH-IN" / 6MM x M5-0.8 BR De 6-0436			1	

De 3-4417 À 6-0435		Date:07-2024	PAGE:HF-2210-20

INST. POMPE & FILTRE CHAUFFERETTE AUXILIAIRE

Numéro d'article	Pièces	Description	H3411	H3455	VIP455	NOTES
		C) UTILISE SUR VEHICULE "CALHOUN" AVEC PETIT SYSTEME A/C				
		P) CONTACTER LE BUREAU DE PRISE DE COMMANDE				

De 6-0436 À 8-1043		Date:07-2024	PAGE:HF-2210-21
INST. POMPE CHAUFFERETTE AUXILIAIRE			

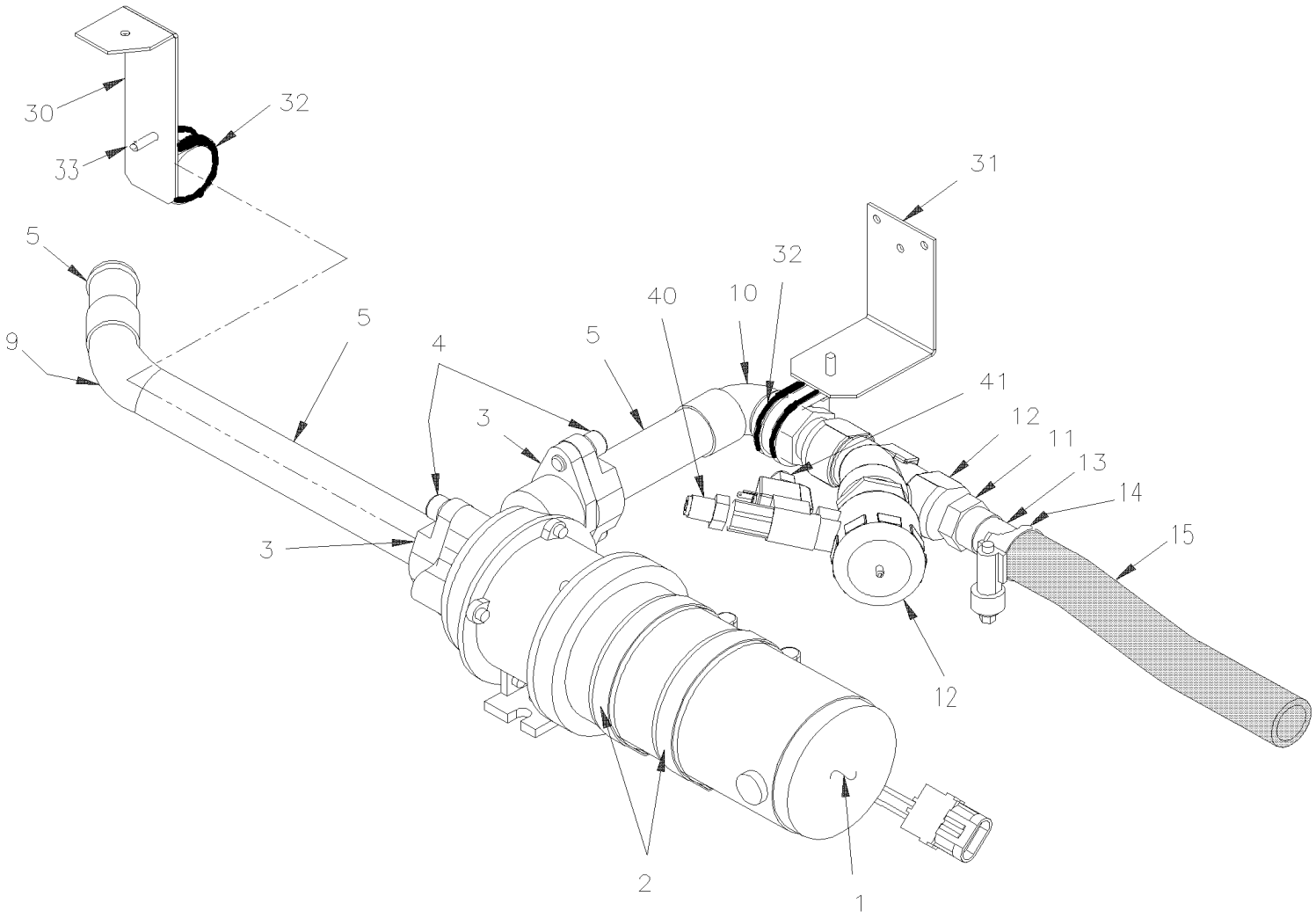

De 6-0436 À 8-1043		Date:07-2024	PAGE:HF-2210-21

INST. POMPE CHAUFFERETTE AUXILIAIRE

Numéro d'article	Pièces	Description	H3411	H3455	VIP455	NOTES
	Call order desk	POMPE ET VALVE PETIT AC ASS.			1	P
1	**HF-2206-02**	**POMPE A L'EAU #871342**				
2	504235	BRIDE DE SERRAGE / 3"9/16"-4"1/2 SS / HS-64			2	
NS	506728	RUBAN ADH1 NEO 1/4" x 3/4" x 10' / BLACK			AR	
3	871206	BRIDE / W/QUAD RING			2	
3	870441	JOINT D'ETANCHEITE			2	
4	5001580	VIS TETE CYLINDRIQUE SIX PANS CREUX 3/8-16x7/8			2	
4	500438	RONDELLE PLATE .187x.437x.050 Z050			2	
5	503199	TUBE CUIVRE 1.125" O.D.x .050" x 240"			AR	
9	501567	COUDE MALE 45º / TYPE CUIVRE / 1Mx1F			1	
10	501762	COUDE MALE 90º COURT / TYPE CUIVRE / 1Mx1F			1	
11	501866	ADAPTATEUR / CUIVRE @ TUYAU / 3/4Fx3/4NPT-M			1	
12	**HF-2207-01**	**SOUPAPE A L'EAU - CHAUFFEUR ET APSSAGER**	1	1	1	
13	503198	TUBE CUIVRE .875" O.D. x .045" x 240"			1	
14	504646	BRIDE DE SERRAGE / 11/16"-1"1/4 / C.T. 9412			1	
15	503684	BOYAU SILICONE 1 PLI 7/8" I.D. x 100' / S.L.			AR	
30	373564	SUPPORT FILTRE A EAU			1	
31	373565	SUPPORT VALVE EAU CHAUDE			1	
32	952639	COLLET DE RETENUE / 1"1/4 I.D.			2	
33	500658	VIS AUTOTARAUDEUSE TETE CYLINDRIQUE PHILLIPS #10-24x3/4 Z050			2	
40	641332	CONNECTEUR MALE / TYPE "PUSH-IN" / #4x1/4NPT-M BR			1	
41	642028	CONNECTEUR MALE / TYPE "PUSH-IN" / 6MM x M5-0.8 BR			1	
		P) CONTACTER LE BUREAU DE PRISE DE COMMANDE				

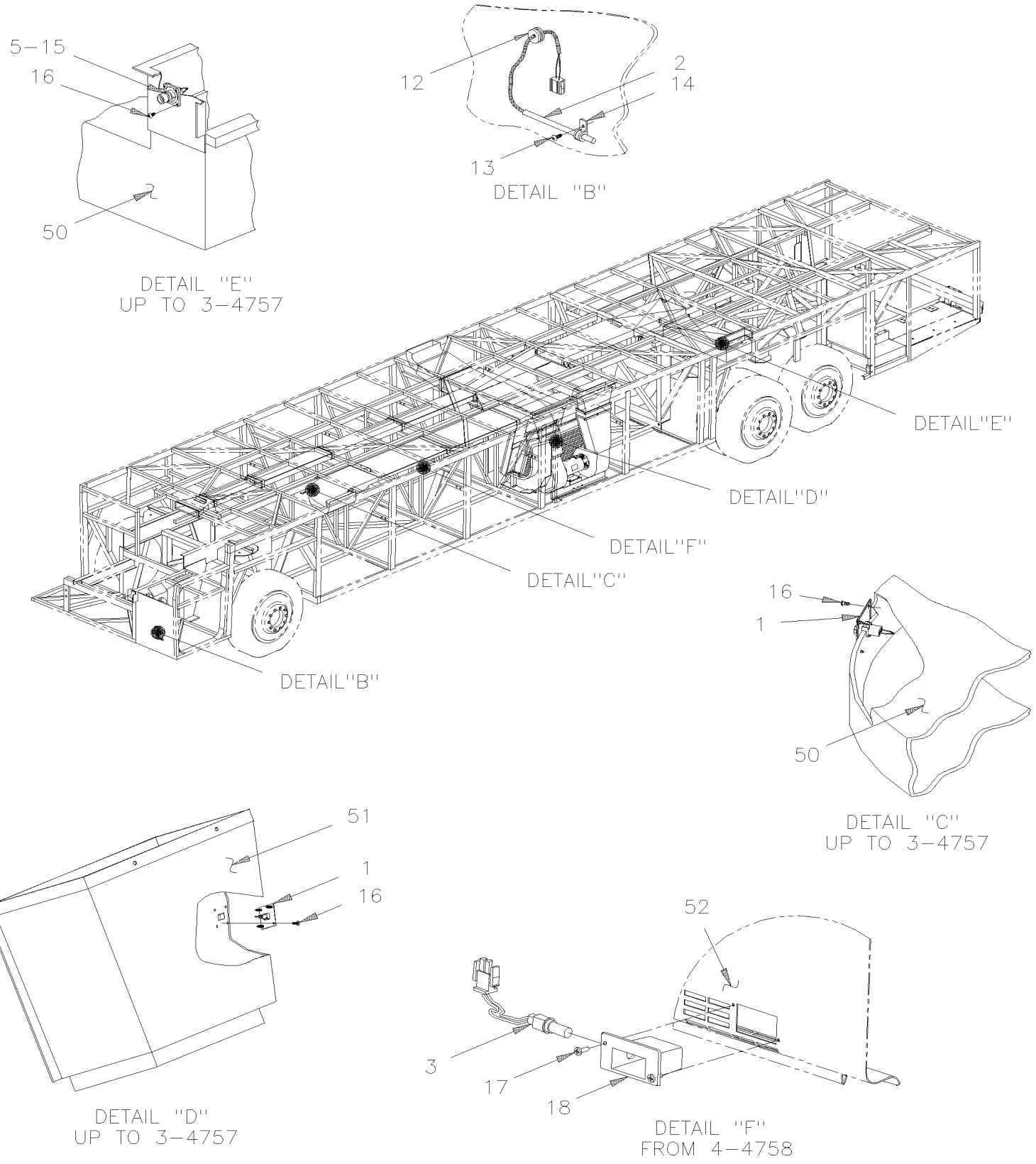
5–15
16
50
DETAIL ''E''
UP TO 3–4757
12
2
14
13
DETAIL ''B''
DETAIL''E''
DETAIL''D''
DETAIL''F''
DETAIL''C''
DETAIL''B''
16
1
50
DETAIL ''C''
UP TO 3–4757
51
1
16
DETAIL ''D''
UP TO 3–4757
52
3
17
18
DETAIL ''F''
FROM 4–4758

De 3-4417 À 8-1043		Date:07-2024	PAGE:HF-2210-50

INSTALLATION CAPTEUR D'AIR

Numéro d'article	Pièces	Description	H3411	H3455	VIP455	NOTES
1	064651	THERMISTOR ASS. 2%	AR	AR	AR	
1	064651	THERMISTOR ASS. 2% À 3-4757	2	2	2	
1	064651	THERMISTOR ASS. 2% De 4-4758	1	1	1	
2	563066	SONDE THERMIQUE -DALLAS À 5-0167	1	1		A
2	563066	SONDE THERMIQUE -DALLAS À 6-0435			1	A
2	563335	SONDE EXTERIEUR - THERMISTOR / EXTERIEUR / PED 15416387 De 5-0168	1	1		A M
2	563335	SONDE EXTERIEUR - THERMISTOR / EXTERIEUR / PED 15416387 De 6-0436			1	A M
3	563063	THERMISTANCE ASS / TEMPERATURE / ("DELPHI") De 4-4758	1	1	1	
5	064670	THERMISTOR DOUBLE ASS. 2%	1	1	1	
NS	562144	PLAQUE DE MONTAGE / ITT CANNON 066-8516-000 À 3-4757	1	1	1	
12	504547	PASSE-FIL / .375x.500x.125x.375x.812 x.625x.125	2	2	2	
13	500952	VIS AUTOTARAUDEUSE TETE BOMBE PHILLIPS #8x1/2 SS	1	1	1	
14	952625	COLLET DE RETENUE / 3/8" I.D.	1	1	1	
15	561815	BRIDE AVEC/ 2 / ITT CANNON 029-0263-000	2	2	2	
16	500657	VIS AUTOTARAUDEUSE TETE GOUTTE PHILLIPS #10-24x1/2 Z050	4	4	4	
17	5001015	VIS AUTOTARAUDEUSE TETE BOMBE PHILLIPS #6x1/2 SS BK De 4-4758	2	2	2	
18	379057	BOITIER SENSEUR / FIXED INSIDE OF AIR DUCT De 4-4758	1	1		S
NS	374080	BOITIER SENSEUR / FIXED OUTSIDE OF DUCT De 4-4758	1	1		B
NS	328182	PLAQUE / AVEC 4 TROUS DE VENTILLATION / 64MM x 33MM De 4-4758	1	1		B
50	**HF-2220-00**	**CONDUIT D'AIR SOUS LE PLANCHER**				
51	**HF-2210-10**	**INST. POMPE & FILTRE CHAUFFERETTE AUXILIAIRE**				
52	**HF-2221-10**	**CONDUIT DE CHAUFFAGE & A/C**				
		A) UTILISE AVEC THERMOMETRE DE LA CONSOLE VOIR PAGE H9-0645-30				
		B) UTILISE SEULEMENT SI LE PIEDESTAL DU SIEGE INTERFERE AVEC #374080				
		M) AVEC MULTIPLEX				
		S) TEL QUE MONTRE				

De 3-4417 À 8-1043		Date:07-2024	PAGE:HF-2215-00
COMPOSANTES EVAPORATEUR & CONTRÔLE D'AIR			

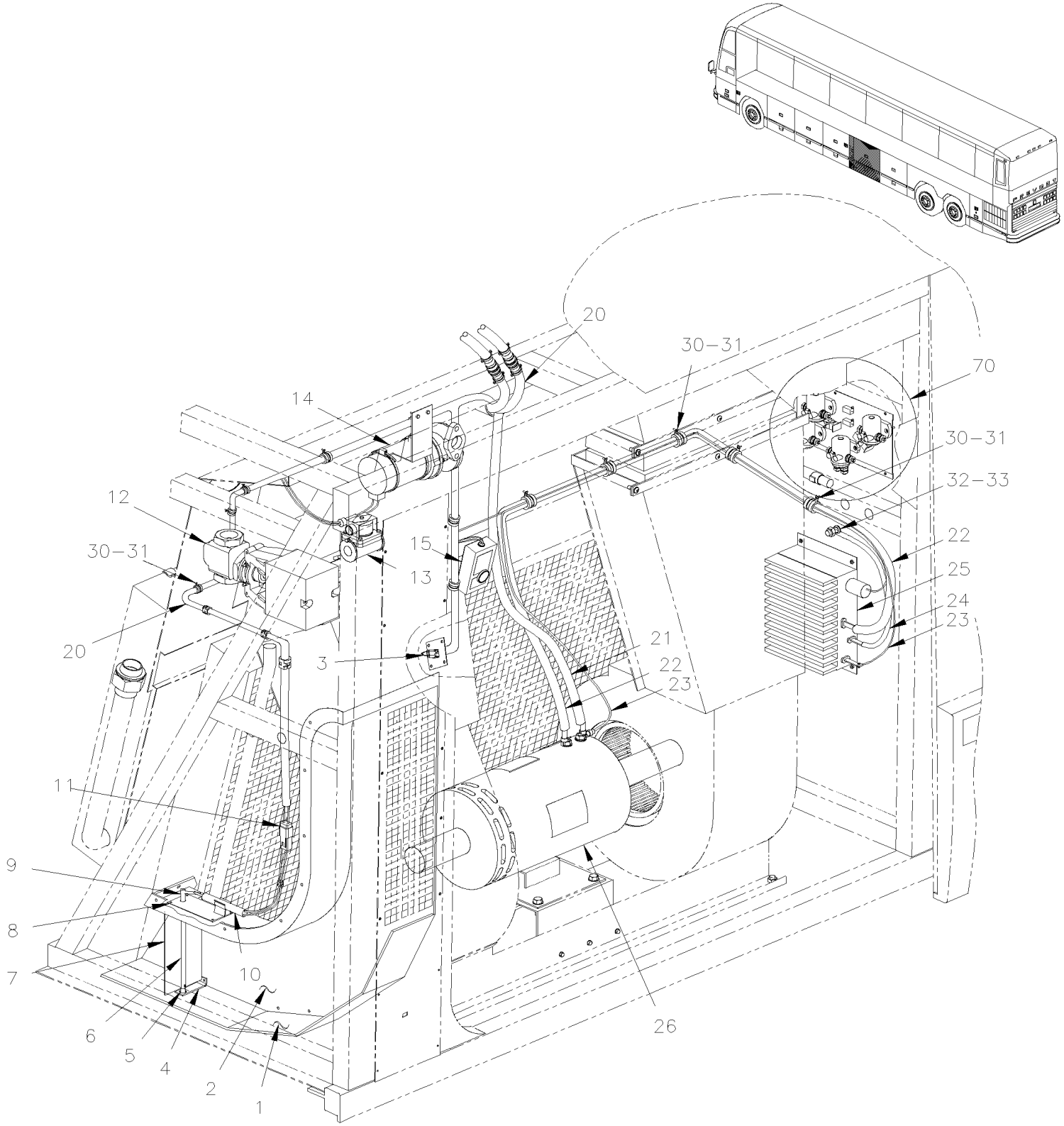

De 3-4417 À 8-1043		Date:07-2024	PAGE:HF-2215-00

COMPOSANTES EVAPORATEUR & CONTRÔLE D'AIR

Numéro d'article	Pièces	Description	H3411	H3455	VIP45	NOTES
1	451895	PANNEAU DE FOND PRISE D'AIR	1	1	1	
1	453432	PRISE D'AIR FRAIS ASS. À 5-0167	1	1	1	
1	459197	PRISE D'AIR FRAIS ASS. De 5-0168	1	1	1	
1	374241	. PRISE D'AIR FRAIS ASS. De 7-0649			1	S
2	373556	. PRISE D'AIR FRAIS À 5-0167	1	1	1	
2	379673	. PRISE D'AIR FRAIS De 5-0168	1	1	1	
2	374240	. PRISE D'AIR FRAIS De 7-0649			1	S
3	**HF-2210-50**	**INSTALLATION CAPTEUR D'AIR**				
4	453426	. SUPPORT	1	1	1	
5	504339	. RIVET AVEUGLE TETE BOMBE OUVERT 1/8x3/8 SS	2	2	2	
6	452965	. ARBRE	1	1	1	
6	454337	. ARBRE De 7-0649			1	S
NS	504689	. ANNEAU DE RETENUE .312 x .243 x .025 / SS	1	1	1	
7	452967	. TRAPPE	1	1	1	
7	454336	. TRAPPE De 7-0649			1	S
8	452966	. PLAQUE DE FIXATION	1	1	1	
NS	507309	. BUSHING NYLINED .312x.375x.078x.500	1	1	1	
9	502243	. GOUJON A RESSORT	1	1	1	
10	373415	. ACTIONNEUR ASS	1	1	1	
10	871180	. . ACTIONNEUR, THERMIQUE	1	1	1	G
. NS	871452	. . . ATTACHE POUR ACTUATEUR	1	1	1	G
. NS	N.S.S.	. . . ACTUATEUR	1	1	1	1 G
. NS	N.S.S.	. . . SOUFFFLET DE CAOUTCHOUC	1	1	1	1 G
10	870135	. . ACTIONNEUR, THERMIQUE W/E-COAT PROTECTION	1	1	1	
. NS	871452	. . . ATTACHE POUR ACTUATEUR	1	1	1	
11	562486	. . CONNECTEUR / DT SERIES / PH 2C / GRIS / DEUTSCH DT04-2P	2	2	2	
NS	562487	. . BARRURE SEC. / DT SERIES / PH 2C / DEUTSCH W2P	2	2	2	
NS	562286	. . TERMINAL MALE / 18-16 / DEUTSCH 0460-202-16141	4	4	4	
12	**HF-2207-00**	**SOUPAPE A L'EAU "VERSADRIVE"**				
13	**HF-2207-20**	**SOUPAPE A L'EAU - BIPASSE CHAUFFERETTE AUX.**				
14	**HF-2206-00**	**POMPE A L'EAU #871204**				
15	560952	RESSORT TORSION / .896 O.D. x .248 x .020	4	4	4	
20	064493	HARNAIS / PANNEAU JCT A/C & COMPARTIMENT EVAPORATEUR	1			
20	064492	HARNAIS / PANNEAU JCT A/C & COMPARTIMENT EVAPORATEUR		1		
20	064491	HARNAIS / ACCESSOIRES COMPARTIMENT BAGAGE			1	
26	**HF-2265-00**	**MOTEUR - EVAPORATEUR - "PREVOST" - T-17 - 2 VITESSES**				
30	500638	VIS AUTOTARAUDEUSE TETE CYLINDRIQUE PHILLIPS #8x1/2 Z050	AR	AR	AR	D
31	560479	COLLET DE RETENUE / 3/8" I.D.	AR	AR	AR	
31	560480	COLLET DE RETENUE / 1/2" I.D.	AR	AR	AR	
31	561569	COLLET DE RETENUE / 1 3/8 I.D.	AR	AR	AR	
32	500998	ECROU HEX 1/2-13 BR	1	1	1	
NS	500857	RONDELLE FREIN A DENT INTERIEUR .512x.900x.045 Z050	1	1	1	

De 3-4417 À 8-1043		Date:07-2024	PAGE:HF-2215-00

COMPOSANTES EVAPORATEUR & CONTRÔLE D'AIR

Numéro d'article	Pièces	Description	H3411	H3455	VIP455	NOTES
33	380360	GOUJON MISE A LA TERRE 1/2-13	1	1	1	
70	**HF-0621-10**	**RELAIS MOTEUR CONDENSATEUR A/C**				
		D) POUR FIXER LA BRIDE				
		G) POUR AMÉLIORATION DE PRODUIT DEMANDER POUR 870135				
		S) VIP AVEC SLIDE OUT SEULEMENT				
		1) PAS VENDU SEPAREMENT				

De 3-4417 À 8-1043		Date:07-2024	PAGE:HF-2220-00
CONDUIT D'AIR SOUS LE PLANCHER			

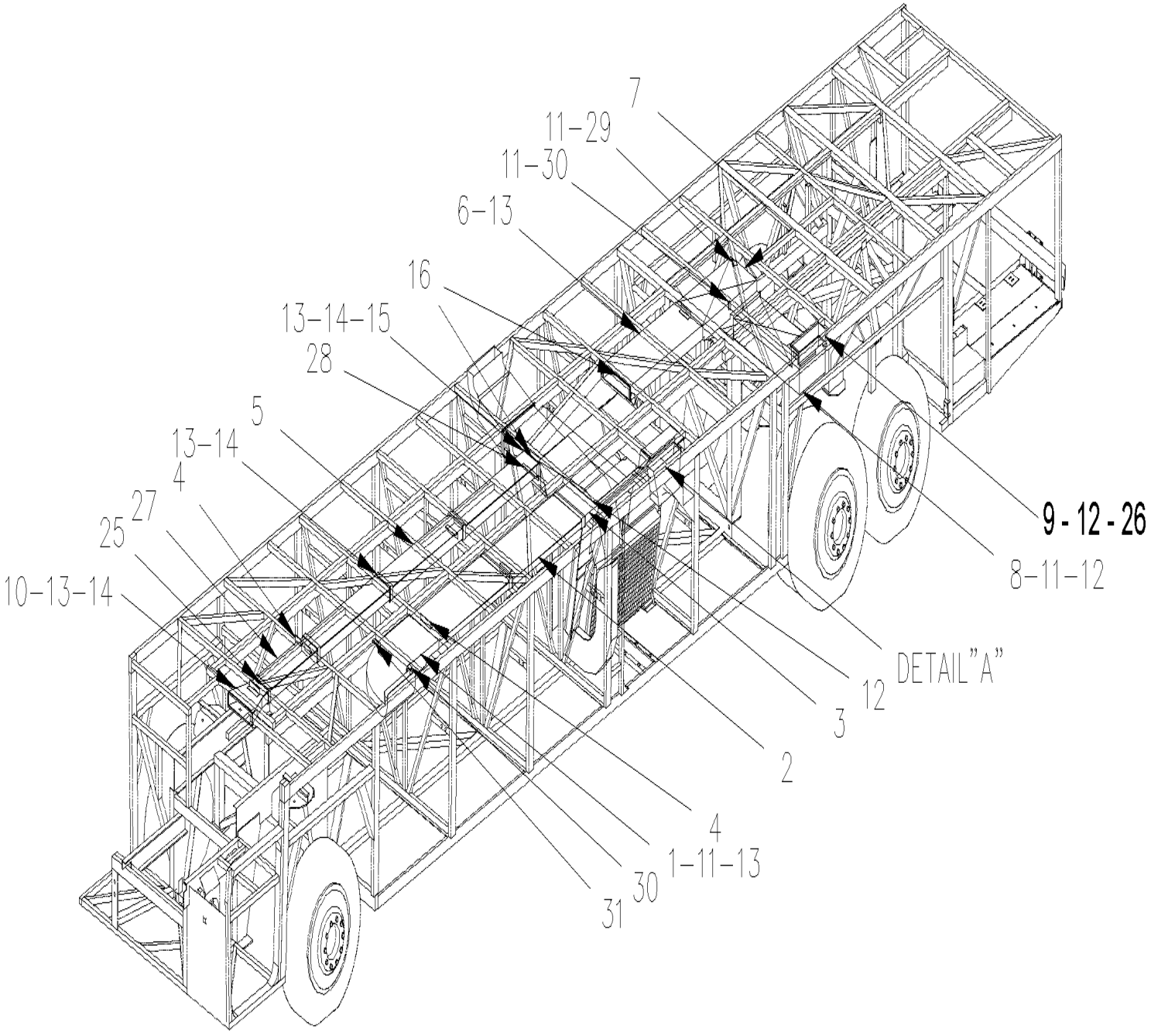

De 3-4417 À 8-1043		Date:07-2024	PAGE:HF-2220-00
CONDUIT D'AIR SOUS LE PLANCHER			

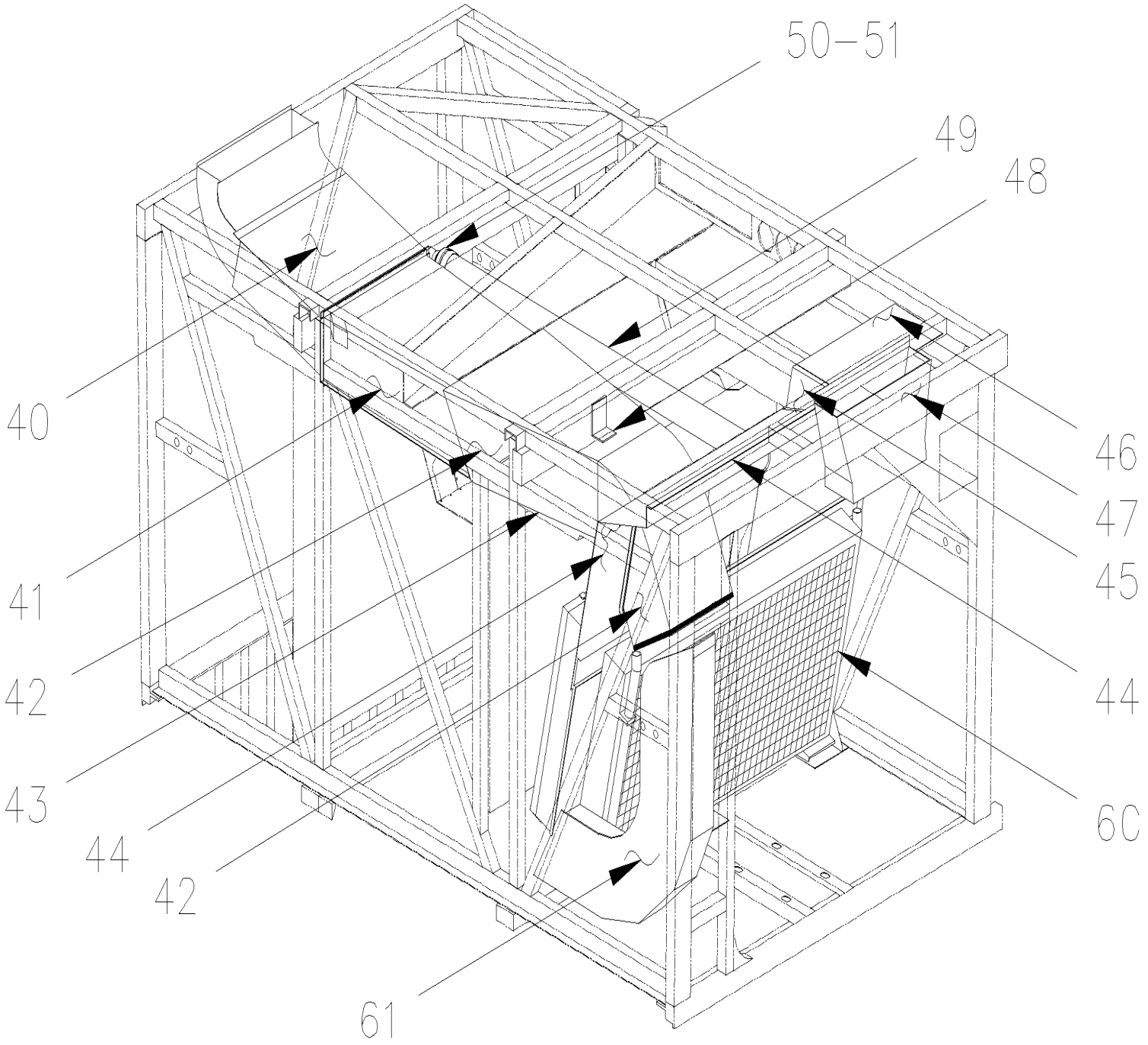

DETAIL "A"

De 3-4417 À 8-1043		Date:07-2024	PAGE:HF-2220-00

CONDUIT D'AIR SOUS LE PLANCHER

Numéro d'article	Pièces	Description	H3411	H3455	VIP455	NOTES
1	452396	CONDUIT GAUCHE À 3-4757	1	1	1	
1	454312	CONDUIT GAUCHE De 4-4758	1	1	1	
2	452397	CONDUIT ASS. 1164MM	1			
2	452397	CONDUIT ASS. 1164MM		2	2	
3	452404	CONDUIT D'AIR	1	1	1	
4	451832	ANGULAIRE	7			
4	451832	ANGULAIRE		6	6	
5	452410	CONDUIT AVANT ASS.	2			
5	452410	CONDUIT AVANT ASS.		3	3	
6	452407	CONDUIT D'AIR	1	1	1	
7	452377	CONDUIT D'AIR CENT. ARR.	1	1	1	
8	452376	CONDUIT D'AIR ARRIERE	1	1	1	
9	452462	CONDUIT D'AIR ARRIERE À 3-4757	1	1	1	
9	454313	CONDUIT D'AIR ARRIERE De 4-4758	1	1	1	
10	453085	CONDUIT SORTIE AVANT ASS.	1	1	1	
11	500657	VIS AUTOTARAUDEUSE TETE GOUTTE PHILLIPS #10-24x1/2 Z050	AR	AR	AR	
12	680096	SCELLANT BUTYL ALUM / GRIS / 310ml CARTRIDGE	AR	AR	AR	
13	504114	RIVET AVEUGLE TETE BOMBE OUVERT 3/16x1/4 AL	AR	AR	AR	
14	506227	RUBAN ADH1 CC POL 1/16"x3/4"x100' / GREY 2520	AR	AR	AR	
15	451835	ANGULAIRE	2	2	2	
16	506002	RUBAN ADH1 CC POL 3/16"x1/2"x40' / GREY 2520	AR	AR	AR	
25	506236	RUBAN ADH1 CC POL 1/16"x1/2"x100' / GREY 2520	AR	AR	AR	
26	500659	VIS AUTOTARAUDEUSE TETE CYLINDRIQUE PHILLIPS #10-32x1 Z050	4	4	4	
27	452413	CONDUIT, ENTREE D'AIR ASS #1 886MM		1		
27	452522	CONDUIT, ENTREE D'AIR ASS #1 812MM	1			
27	453095	CONDUIT, ENTREE D'AIR ASS #1 590MM			1	
28	451801	SUPPORT DE CONDUIT	1	1	1	
29	452507	SUPPORT	1	1	1	
30	452509	SUPPORT	3	3	3	
31	452510	SUPPORT	1	1	1	
40	451948	CONDUIT COMPT.COND.ASS.	1	1		
40	451995	CONDUIT COMPT.COND.ASS.			1	
40	452867	CONDUIT COMPT. COND. ASS.		1		
40	453037	CONDUIT COMP. CONDENSEUR ASS.			1	
41	451950	CONDUIT CENTRAL ASS.	1	1	1	
42	451951	CONDUIT GAUCHE ASS.	1	1	1	
43	451934	ISOLANT	1	1	1	
43	451762	ISOLANT	1	1	1	
43	452899	ISOLANT	1	1	1	
44	453274	PANNEAU EVAPORATEUR	1	1	1	
44	453310	PANNEAU EVAPORATEUR	1	1		B
NS	506236	RUBAN ADH1 CC POL 1/16"x1/2"x100' / GREY 2520	AR	AR	AR	

De 3-4417 À 8-1043		Date:07-2024	PAGE:HF-2220-00

CONDUIT D'AIR SOUS LE PLANCHER

Numéro d'article	Pièces	Description	H3411	H3455	VIP455	NOTES
NS	500165	VIS A TETE HEXAGONAL 1/4-20x1 G5 Z050	4	4	4	
NS	506001	RUBAN ADH1 CC POL 1/8"x3/4"x60' / GREY 2520X	AR	AR	AR	
NS	506338	EXTRUSION DE CAOUTCHOUC / 1/16" x 1/4" INT "U" SHAPE / ROUND C.T.L.	AR	AR	AR	
45	451937	PLAQUE	1	1	1	
46	452492	PANNEAU EVAPORATEUR À 4-4832	1	1	1	
46	453969	PANNEAU EVAPORATEUR De 4-4833	1	1	1	
47	372949	CONDUIT, ENTREE D'AIR GAUCHE			1	
47	453002	CONDUIT, ENTREE D'AIR GAUCHE	1	1		
NS	372711	SUPPORT ANGULAIRE			1	
48	451932	SUPPORT	1	1	1	
NS	500613	VIS AUTOTARAUDEUSE TETE CYLINDRIQUE PHILLIPS #10x1/2 Z050	AR	AR	AR	
49	451954	TUYAU PVC / 3" X 1440MM	1	1	1	
50	504441	PROTECTEUR ACCORDEON / 3 1/2" I.D. x 3 1/2" x 5 5/8"	1	1	1	A
51	504026	BRIDE DE SERRAGE / 2"13/16-3"3/4 SS / HS-52	1	1	1	
60	**HF-2205-00**	**SERPENTIN CHAUFFAGE & EVAPORATEUR & FILTRE**				
61	**HF-2215-00**	**COMPOSANTES EVAPORATEUR & CONTRÔLE D'AIR**				
		A) COUDE				
		B) AVEC SYSTEME A/C DANS LE PORTE COLIS				

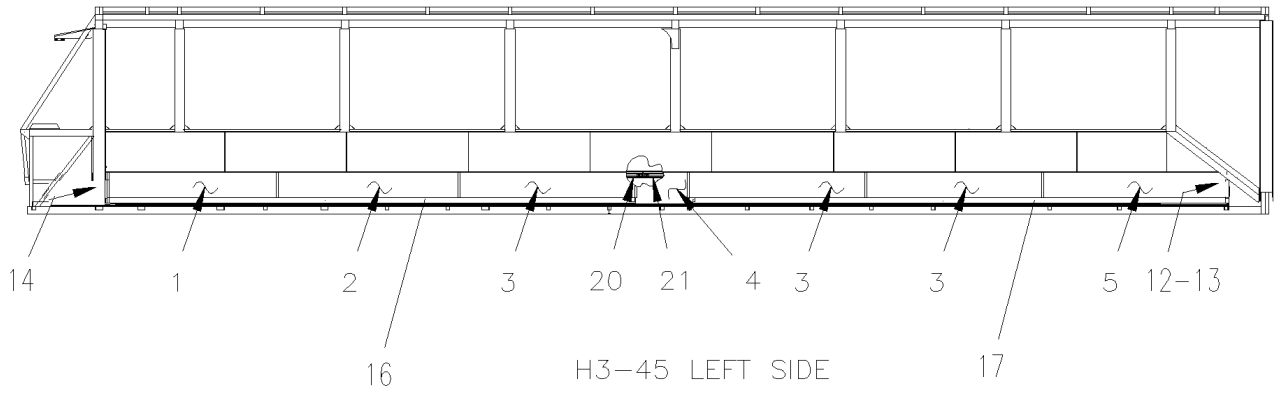

H3-45 LEFT SIDE

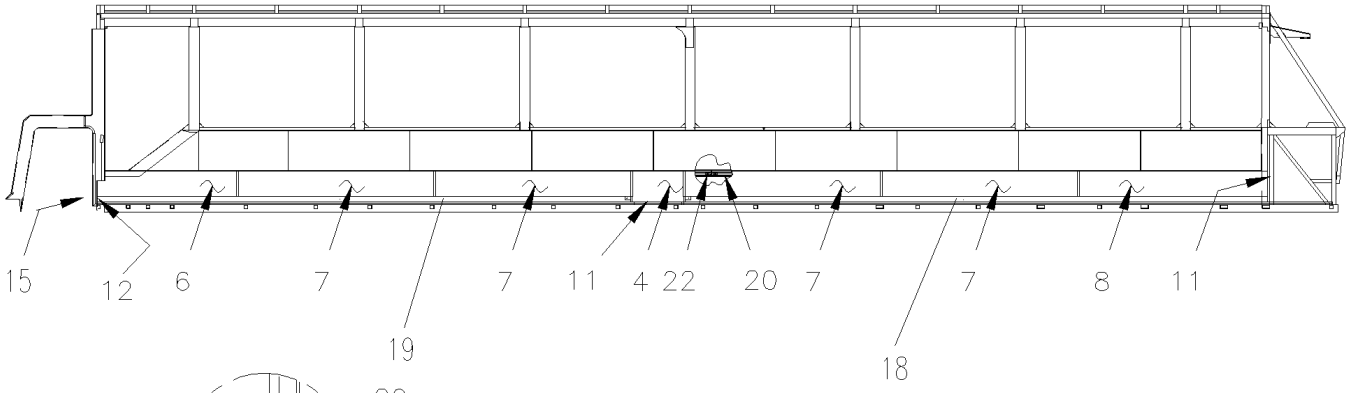

H3-45 RIGHT SIDE

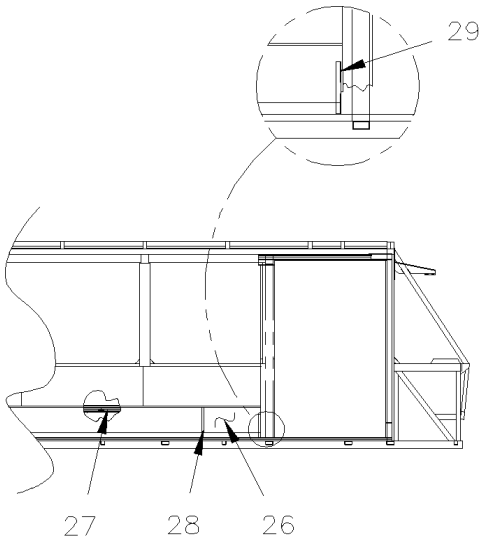

H3-45 W.C.L. ST & ST.

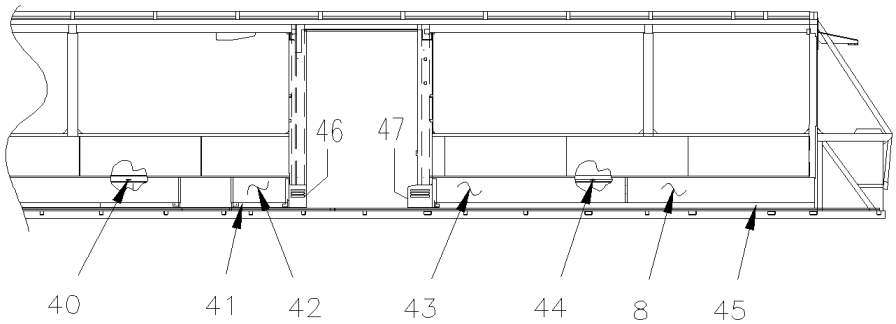

H3-45 W.C.L. RICON 9000

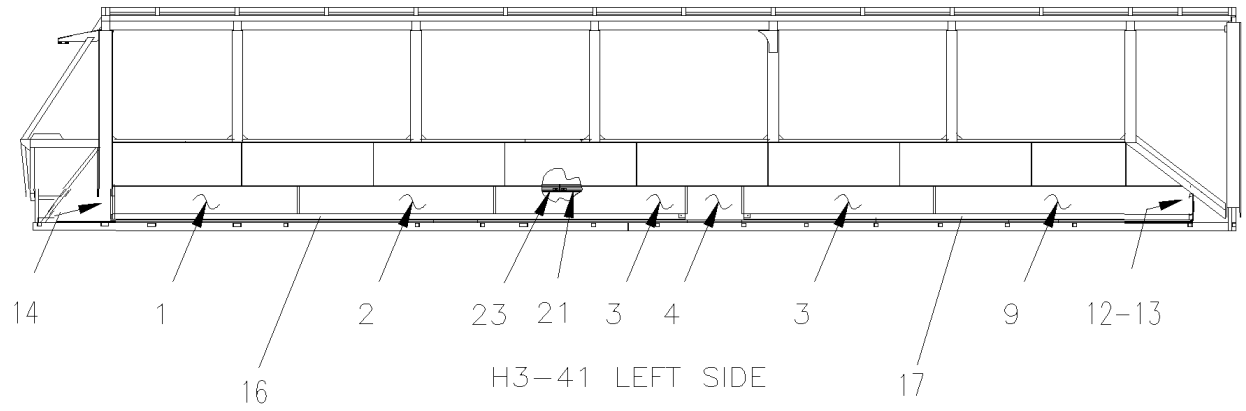
14
1
16
2
23
21
3
4
3
17
9
12-13
H3-41 LEFT SIDE

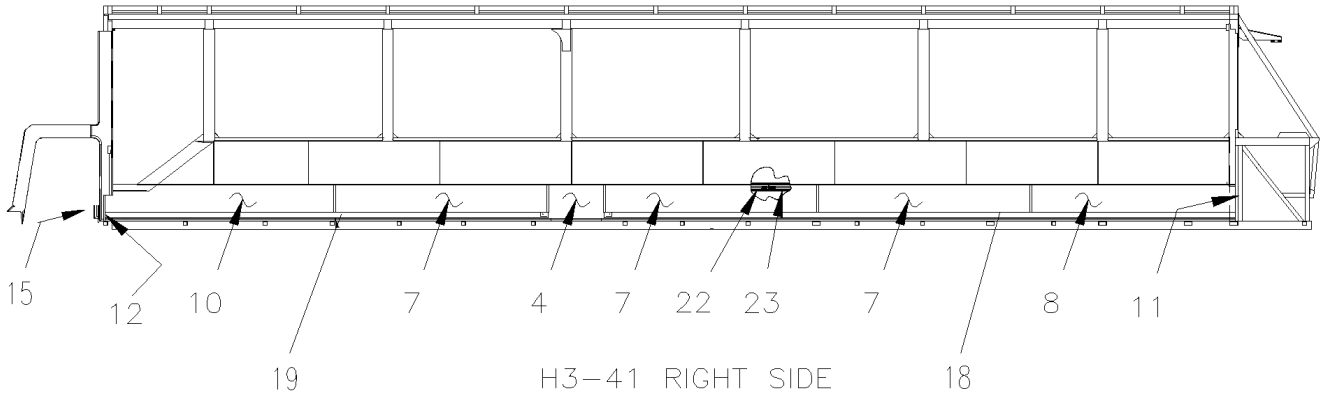
15
12
10
19
7
4
7
22
23
7
18
8
11
H3-41 RIGHT SIDE

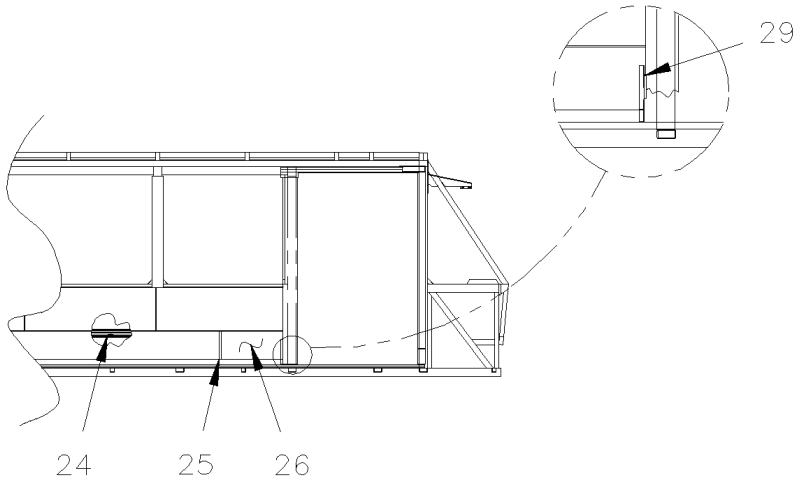
29
24
25
26
H3-41 W.C.L. ST & ST.

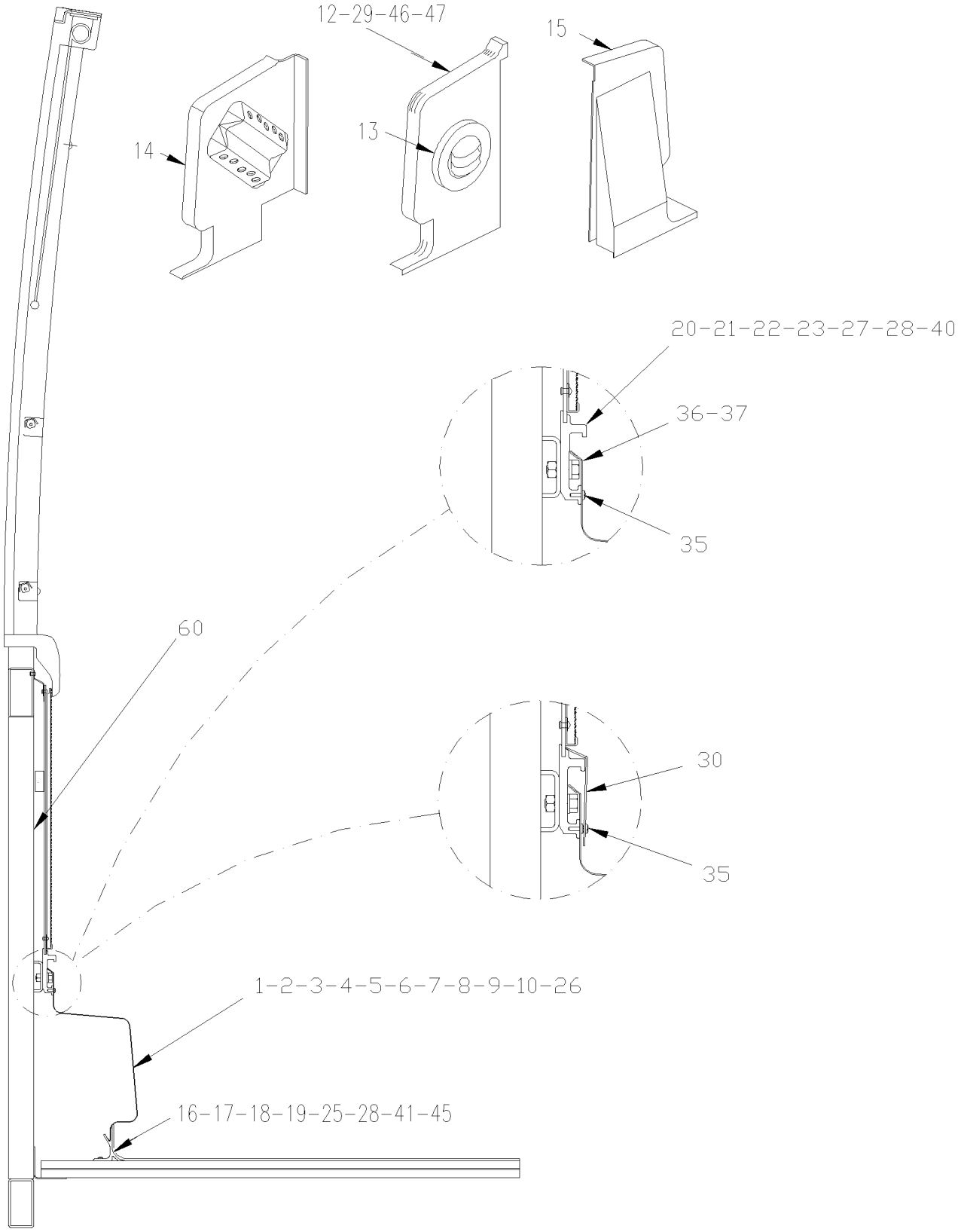
12-29-46-47
15
14
13
20-21-22-23-27-28-40
36-37
35
60
30
35
1-2-3-4-5-6-7-8-9-10-26
16-17-18-19-25-28-41-45

De 3-4417 À 8-1043		Date:07-2024	PAGE:HF-2221-10

CONDUIT DE CHAUFFAGE & A/C

Numéro d'article	Pièces	Description	H3411	H3455	VIP455	NOTES
1	327682	CONDUIT AIR 2000 MM À 8-1039	1	1		
1	329524	CONDUIT AIR 2000 MM De 8-1040	1	1		
2	327683	CONDUIT AIR 1843MM À 3-4757	1	1		
2	327801	CONDUIT AIR 1843MM De 4-4758 À 5-0167	1	1		
2	328178	CONDUIT AIR 1843 MM De 5-0168 À 8-1039	1	1		
2	329533	CONDUIT AIR 1843 MM De 8-1040	1	1		
2	**HF-2210-50**	**INSTALLATION CAPTEUR D'AIR**				
3	327684	CONDUIT AIR 1800 MM À 8-1039	2			
3	327684	CONDUIT AIR 1800 MM À 8-1039		3		
3	329525	CONDUIT AIR 1800 MM W/1 HOLE 940MM De 8-1040	1	1		
3	329526	CONDUIT AIR 1800MM W/2 HOLES 166MM/ 1706MM De 8-1040	1	1		
3	329535	CONDUIT AIR 1800 MM W/1 HOLE 1468MM De 8-1040	1	1		
4	327685	CONDUIT AIR 548 MM À 8-1039	2	2		
4	329527	CONDUIT AIR 548 MM De 8-1040	2	2		
5	327686	CONDUIT AIR AVEC VENTILATION 1877MM W/1 HOLE 1141MM À 8-1039		1		
5	329528	CONDUIT AIR AVEC VENTILATION 1877MM W/1 HOLE 1227MM De 8-1040		1		
6	327687	CONDUIT AIR 1422 MM		1		
7	327688	CONDUIT AIR 2000 MM / GREY	3	3		
8	327689	CONDUIT AIR 1908 MM		1		
9	327690	CONDUIT AIR AVEC VENTILATION 2411MM W/1 HOLE 1141MM À 8-1039	1			
9	329529	CONDUIT AIR AVEC VENTILATION 2411MM W/1 HOLE 1141MM De 8-1040	1			
10	327691	CONDUIT AIR 2156 MM	1			
11	506025	EXTRUSION DE CAOUTCHOUC / 1/18" x 5/16" INT "U" SHAPE / SQUARE C.T.L.	AR	AR		
12	326589	BOUT DE DALLE AV GAUCHE	1	1		
13	870901	BUSE RONDE	1	1		
14	326587	BOUT DE DALLE	1	1		
NS	328961	ISOLANT DE CONDUIT DE VENTILATION	1	1		
15	326585	CONDUIT D'AIR, BAS DE MUR	1	1		
16	326629	EXTRUSION AU PLANCHER 5303MM	1	1	1	
17	326630	EXTRUSION AU PLANCHER 5419MM	1	1	1	
18	326632	EXTRUSION AU PLANCHER 5864MM	1	1	1	
19	327755	EXTRUSION AU PLANCHER 5370 MM	1	1	1	
20	326621	EXTRUSION, BAS MUR 5370MM À 3-4588		2		
20	327713	EXTRUSION, BAS MUR 5370 MM De 3-4589 À 8-1039		2		
20	329511	EXTRUSION, BAS MUR 5370 MM De 8-1040		1		
21	326617	EXTRUSION, BAS MUR 5890MM À 3-4588	1	1		
21	327717	EXTRUSION, BAS MUR 5890 MM De 3-4589 À 8-1039	1	1		
21	329512	EXTRUSION, BAS MUR 5890 MM De 8-1040	1	1		
22	326616	EXTRUSION, BAS MUR 6236MM À 3-4588	1	1		
22	327712	EXTRUSION, BAS MUR 6236 MM De 3-4589	1	1		
23	326619	EXTRUSION, BAS MUR 4123MM À 3-4588	1			
23	327715	EXTRUSION, BAS MUR 4123 MM De 3-4589 À 8-1039	2			

De 3-4417 À 8-1043		Date:07-2024	PAGE:HF-2221-10

CONDUIT DE CHAUFFAGE & A/C

Numéro d'article	Pièces	Description	H3411	H3455	VIP455	NOTES
23	329513	EXTRUSION, BAS MUR 4123 MM De 8-1040	2			
24	326620	EXTRUSION, BAS MUR 2920MM À 3-4588	2			
24	327714	EXTRUSION, BAS MUR 2920MM De 3-4589 À 6-0335	1			
25	326653	EXTRUSION AU PLANCHER 4272MM À 6-0335	1			
26	327694	CONDUIT AIR 600MM À 6-0335	1	1		
27	327718	EXTRUSION, BAS MUR 4165MM À 6-0335		1		
28	326648	EXTRUSION AU PLANCHER 4512MM À 6-0335		1		
29	326586	CONDUIT D'AIR, BAS DE MUR À 6-0335	1	1		
NS	870901	BUSE RONDE À 6-0335	1	1		
30	327742	MOULURE CACHE-FILS / GRISE / 203MM À 8-1039	AR	AR		
30	329521	MOULURE CACHE-FILS / GRISE / 203MM De 8-1040	AR	AR		
30	327709	MOULURE CACHE-FILS / GRISE / 330MM À 8-1039	AR	AR		
30	329522	MOULURE CACHE-FILS / GRISE / 330MM De 8-1040	AR	AR		
30	327706	MOULURE CACHE-FILS / GRISE / 360MM À 8-1039	AR	AR		
30	329518	MOULURE CACHE-FILS / GRISE / 360MM De 8-1040	AR	AR		
30	327707	MOULURE CACHE-FILS / GRISE / 390MM À 8-1039	AR	AR		
30	329519	MOULURE CACHE-FILS / GRISE / 390MM De 8-1040	AR	AR		
30	327708	MOULURE CACHE-FILS / GRISE / 465MM À 8-1039	AR	AR		
30	329520	MOULURE CACHE-FILS / GRISE / 465MM De 8-1040	AR	AR		
30	327705	MOULURE CACHE-FILS / GRISE / 530MM À 8-1039	AR	AR		
30	329517	MOULURE CACHE-FILS / GRISE / 530MM De 8-1040	AR	AR		
35	500583	VIS AUTOTARAUDEUSE TETE CYLINDRIQUE PHILLIPS #6x1/2 Z050	AR	AR		
35	500417	VIS AUTOTARAUDEUSE TETE CYLINDRIQUE PHILLIPS #6x3/8 Z050	AR	AR		
36	5001473	VIS TETE CYLINDRIQUE SIX PANS CREUX 5/16-18x3/4 NYRT	AR	AR		
37	500441	RONDELLE PLATE .312x.734x.065 Z050	AR	AR		
40	326618	EXTRUSION, BAS MUR 6420 MM		1		
41	326649	EXTRUSION AU PLANCHER 606 MM		1		
42	326700	CONDUIT AIR 610 MM		1		
43	326701	CONDUIT AIR 1987 MM		1		
44	326623	EXTRUSION, BAS MUR 3800 MM		1		
45	326650	EXTRUSION AU PLANCHER 3875 MM		1		
46	326586	CONDUIT D'AIR, BAS DE MUR À 3-4424		1		C
46	327559	BOUT DE DALLE AVANT, PORTE COULISSANTE De 3-4425		1		
46	327560	CONDUIT D'AIR, BAS DE MUR De 3-4425		1		A
47	326585	CONDUIT D'AIR, BAS DE MUR À 3-4424		1		
47	327558	BOUT DE DALLE ARR, PORTE COULISSANTE De 3-4425		1		A
48	327561	FERMETURE DALLE, PORTE RIC-9000 De 3-4425		1		
49	327562	FERMETURE DALLE De 3-4425		1		
50	500552	VIS AUTOTARAUDEUSE TETE OVALE PHILLIPS #6x3/4 Z050		AR		
51	500463	RONDELLE DE FINITION FRAISE .187x.500x.090 BR Z050		AR		
52	504105	RIVET AVEUGLE TETE BOMBE OUVERT 1/8x3/16 AL		AR		
53	500640	VIS AUTOTARAUDEUSE TETE CYLINDRIQUE PHILLIPS #6x3/4 Z050		AR		

De 3-4417 À 8-1043		Date:07-2024	PAGE:HF-2221-10

CONDUIT DE CHAUFFAGE & A/C

Numéro d'article	Pièces	Description	H3411	H3455	VIP455	NOTES
60	850067	RECOUVREMENT ALUMINIUM ADHESIF / 29" X 409"	2			
60	850068	RECOUVREMENT ALUMINIUM ADHESIF / 29" X 458"		2		
		A) AVEC SYSTEME A/C DANS LE PORTE COLIS				
		C) POUR UNE AMILIORATION DU PRODUIT DEMANDER L'ENSEMBLE # 453788 VOIR PAGE HF-2221-10				

De 3-4417 À 8-1043		Date:07-2024	PAGE:HF-2221-80
CONDUIT D'AIR PORTE MONTE PERSONNE - "RICON"			

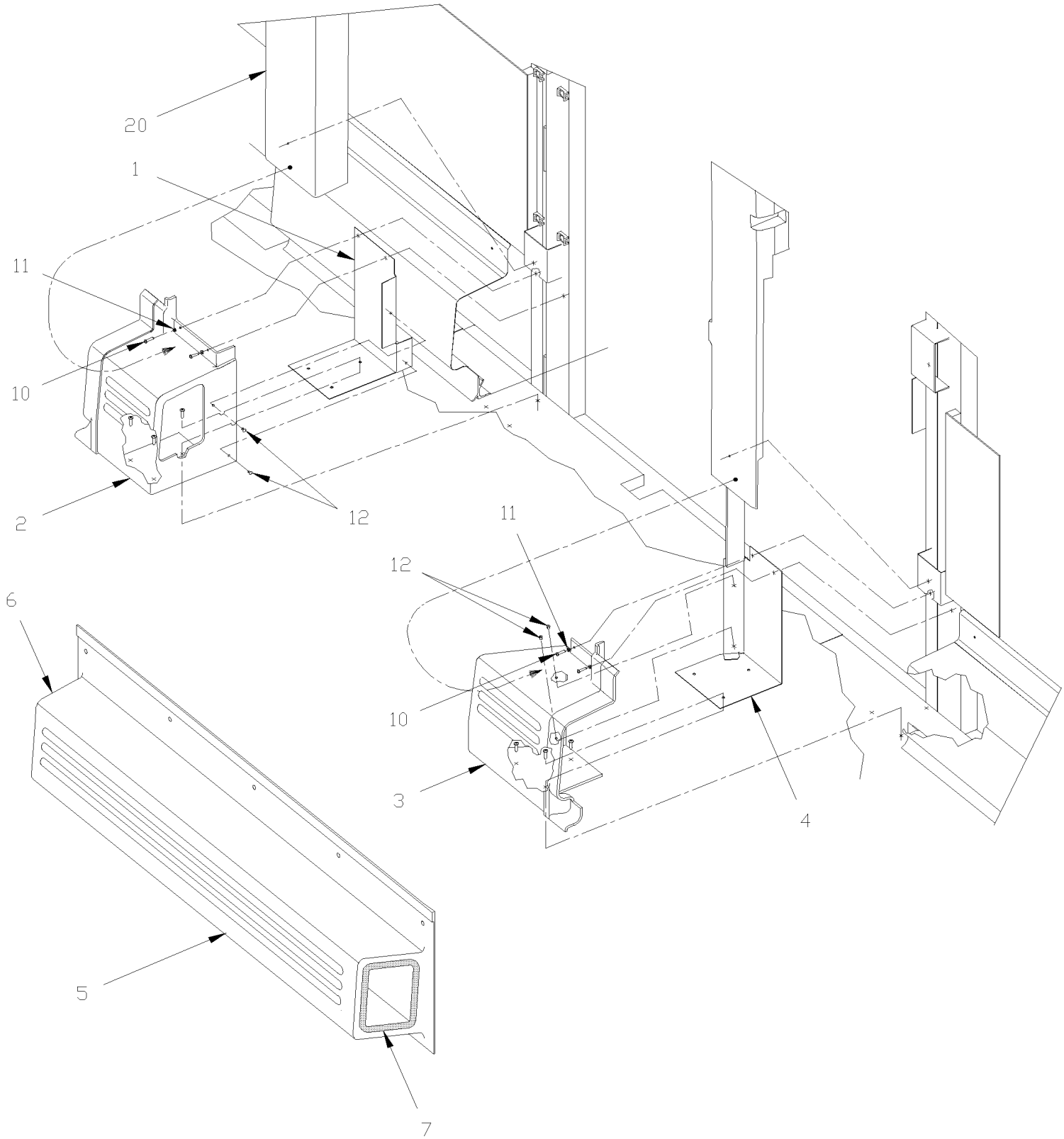

De 3-4417 À 8-1043		Date:07-2024	PAGE:HF-2221-80

CONDUIT D'AIR PORTE MONTE PERSONNE - "RICON"

Numéro d'article	Pièces	Description	H3411	H3455	VIP455	NOTES
1	328234	FERMETURE DALLE, PORTE RIC-9000	1	1		A
1	329614	FERMETURE DALLE, PORTE RIC-9000 SERVICE	1	1		
2	327559	BOUT DE DALLE AVANT, PORTE COULISSANTE	1	1		
2	327660	BOUT DE DALLE AVANT, PORTE COULISSANTE	1	1		A B
2	329621	BOUT DE DALLE AVANT, PORTE COULISSANTE SERVICE	1	1		
2	328174	BOUT DE DALLE AVANT, PORTE COULISSANTE	1	1		
2	328172	BOUT DE DALLE AVANT, PORTE COULISSANTE	1	1		A B
2	329612	BOUT DE DALLE AVANT, PORTE COULISSANTE SERVICE	1	1		
3	327558	BOUT DE DALLE ARR, PORTE COULISSANTE	1	1		
3	328129	BOUT DE DALLE ARR, PORTE COULISSANTE	1	1		A B
3	329613	BOUT DE DALLE ARR, PORTE COULISSANTE SERVICE	1	1		
4	328235	FERMETURE DALLE	1	1		
5	327557	CONDUIT D'AIR PORTE COULISSANTE	1	1		
5	328173	CONDUIT D'AIR PORTE COULISSANTE	1	1		A
5	329611	CONDUIT D'AIR PORTE COULISSANTE SERVICE	1	1		
5	**HF-1862-80**	**PORTE D'ENTREE MONTE PERSONNE À 5-0167**				
5	**HF-1862-81**	**PORTE COULISSANTE MONTE PERSONNE De 5-0168**				
6	327614	CAOUTCHOUC D'ETANCHEITE 485MM	1	1		? A
. NS	5061011	. JOINT BORDURE (1 EA= 1 PIED) / 5/8" HOLLOW BULB C.T.L.	AR	AR		A
6	329615	CAOUTCHOUC D'ETANCHEITE 600MM SERVICE	1	1		?
. NS	5061011	. JOINT BORDURE (1 EA= 1 PIED) / 5/8" HOLLOW BULB C.T.L.	AR	AR		
7	327659	CAOUTCHOUC D'ETANCHEITE 513MM	1	1		? A
. NS	5061011	. JOINT BORDURE (1 EA= 1 PIED) / 5/8" HOLLOW BULB C.T.L.	AR	AR		A
7	329615	CAOUTCHOUC D'ETANCHEITE 600MM SERVICE	1	1		?
. NS	5061011	. JOINT BORDURE (1 EA= 1 PIED) / 5/8" HOLLOW BULB C.T.L.	AR	AR		
10	500552	VIS AUTOTARAUDEUSE TETE OVALE PHILLIPS #6x3/4 Z050	AR	AR		
11	500463	RONDELLE DE FINITION FRAISE .187x.500x.090 BR Z050	AR	AR		
12	504105	RIVET AVEUGLE TETE BOMBE OUVERT 1/8x3/16 AL	AR	AR		
20	**HF-1833-00**	**FINITION INTERIEUR DES MURS À 3-4588**				
20	**HF-1833-01**	**FINITION INTERIEUR DES MURS De 3-4589**				
		A) POUR AMILIORATION DE PRODUIT, CIRCULATION D'AIR DEMANDEZ AUX PIÈCES PORTANT LA MENTION « SERVICE »				
		B) AVEC SYSTEME A/C DANS LE PORTE COLIS				
		?) VOIR ECRAN DE DETAILS				

De 3-4417 À 3-4757		Date:07-2024	PAGE:HF-2222-00
TUYAUTERIE CHAUFFAGE SECTION ARRIERE			

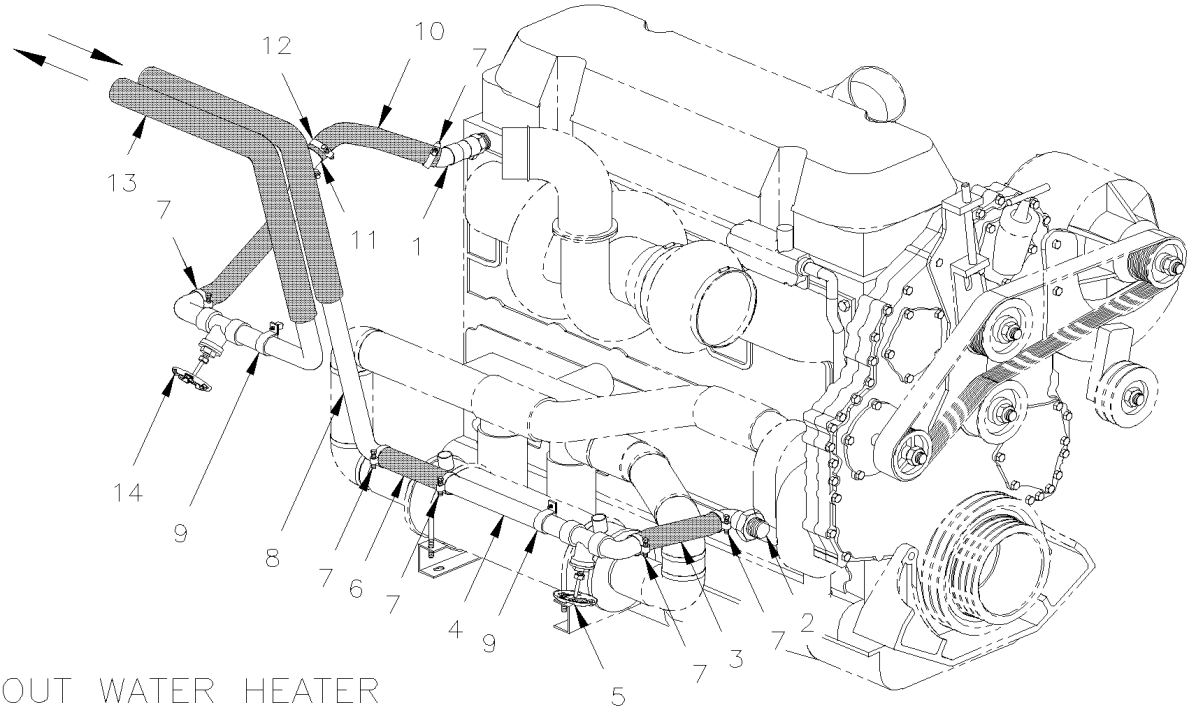

WITHOUT WATER HEATER

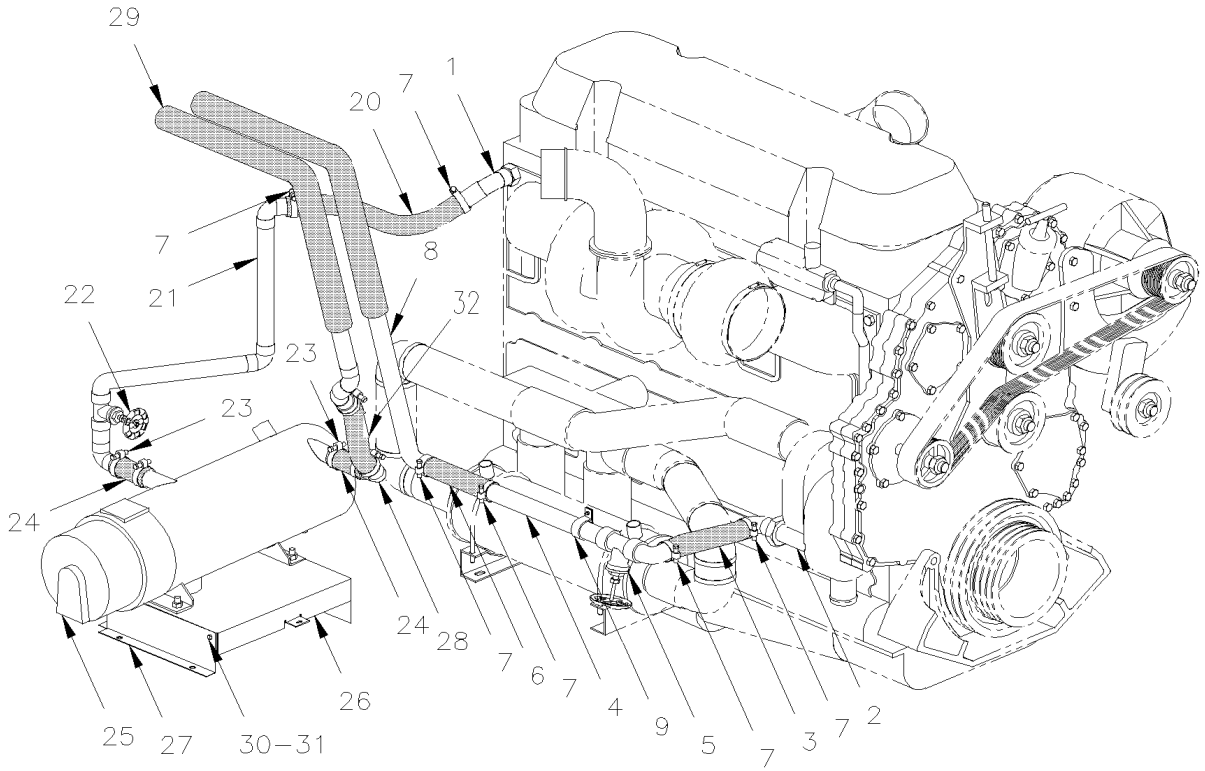

WITH "WEBASTO" 100 000 B.T.U.

De 3-4417 À 3-4757		Date:07-2024	PAGE:HF-2222-00
TUYAUTERIE CHAUFFAGE SECTION ARRIERE			

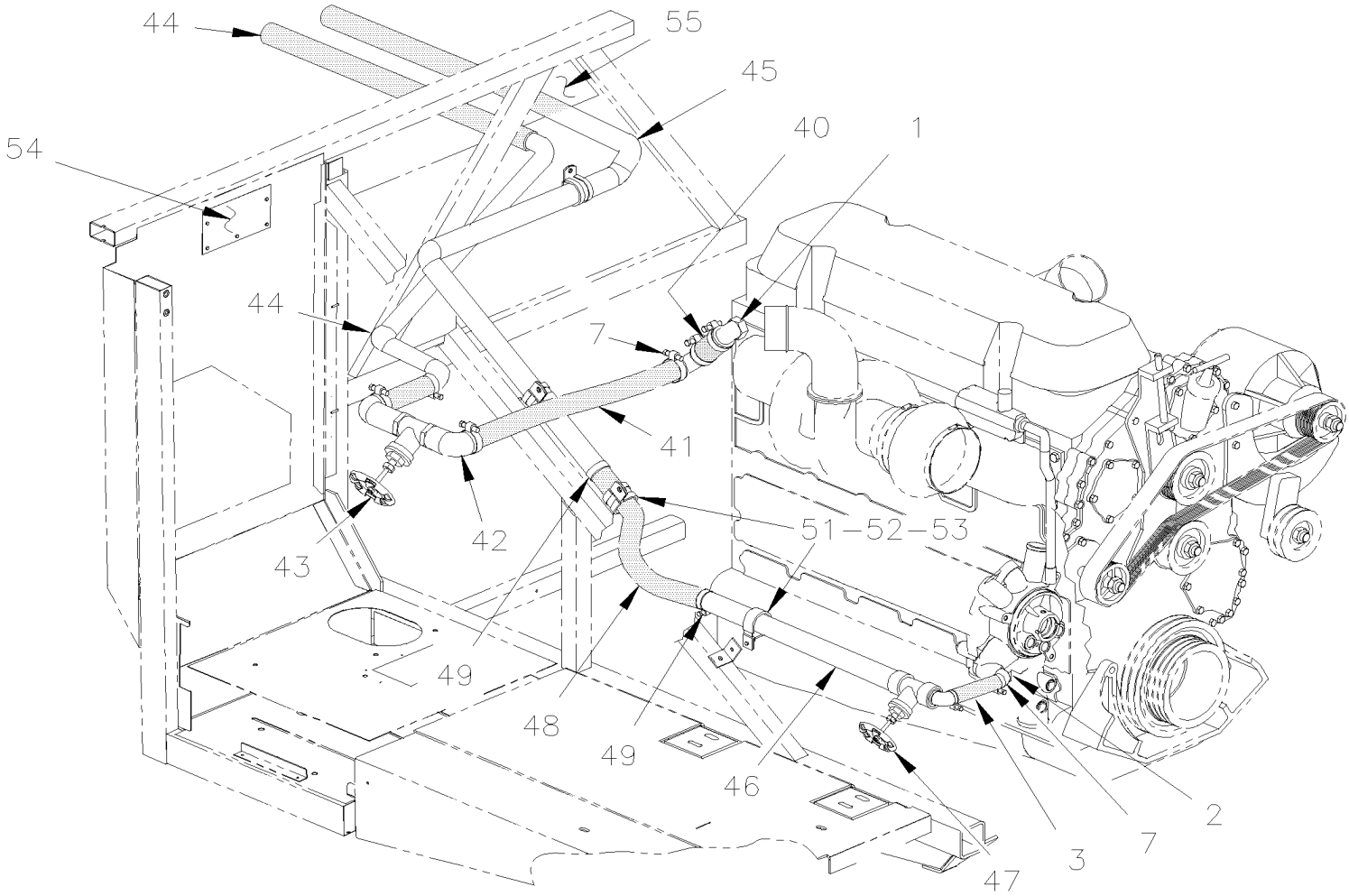

De 3-4417 À 3-4757		Date:07-2024	PAGE:HF-2222-00

TUYAUTERIE CHAUFFAGE SECTION ARRIERE

Numéro d'article	Pièces	Description	H3441	H3455	VIP45	NOTES
1	373040	RACCORD COUDE 45° / SORTIE TETE CYLINDRE	1	1	1	
2	372958	RACCORD COUDE 90° / ENTRE POMPE A L'EAU	1	1	1	
3	373236	BOYAU / ENTREE MOTEUR / 1 3/8" I.D. 195MM	1	1	1	
4	373235	TUYAU ASS AVEC ROBINET	1	1	1	
5	501861	. ROBINET 1 ¼" (WELDED)	1	1	1	
6	372960	BOYAU 1 3/8" I.D. 229MM	1	1	1	
NS	503392	. BOYAU SILICONE 4PLY 1 3/8" I.D. x 4'	AR	AR	AR	
7	504657	BRIDE DE SERRAGE / 1"1/16-2" C.T. 9424	AR	AR	AR	
8	373125P	TUYAU ASS / LIGNE DE RETOUR AU COMPARTIMENT MOTEUR	1	1	1	
9	561569	COLLET DE RETENUE / 1 3/8 I.D.	AR	AR	AR	
NS	502557	ECROU HEX BAGUE DE NYLON M4-0.7 SS	AR	AR	AR	
NS	505233	SPACER 7/16 x 9/16 LG	AR	AR	AR	
10	373383	BOYAU ASS AVEC COUDE / 1 3/8" I.D.	1	1	1	
10	503392	. BOYAU SILICONE 4PLY 1 3/8" I.D. x 4'	AR	AR	AR	
11	N.S.S.	. COUDE 45°	1	1	1	1
12	504657	BRIDE DE SERRAGE / 1"1/16-2" C.T. 9424	2	2	2	
13	373185P	TUYAU ASS AVEC ROBINET / COMP MOTEUR & HEATER COIL HEATER COIL	1	1	1	
14	501861	ROBINET 1 ¼" (WELDED)	1	1	1	
20	503392	BOYAU SILICONE 4PLY 1 3/8" I.D. x 4'	1	1		
21	373801	TUYAU ASS CHAUFFAGE / LIGNE ALIMENTATION	1	1		
22	501861	ROBINET 1 ¼" (WELDED)	1	1		
23	504657	BRIDE DE SERRAGE / 1"1/16-2" C.T. 9424	4	4		
24	373800	BOYAU REDUCTEUR / 1 1/2" I.D.x1 3/8" I.D.x65MM	2	2		
25	**871202**	**CHAUFFERETTE AUXILIAIRE - "SPHEROS" 100,000 B.T.U.**				
26	373805	BOITE ECHAPPEMENT / W/100000 BTU "WEBASTO"	1	1		
27	373840	PANNEAU	1	1		
28	373804	COUDE 2 OURLET	1	1		
29	373803P	TUYAU ASS	1	1		
30	502631	VIS A TETE HEXAGONAL M6-1.0x20 G8.8 Z050	2	2		
31	502564	RONDELLE FREIN FENDUE 6.1x11.8x1.6 Z050	2	2		
32	372960	BOYAU 1 3/8" I.D. 229MM	1	1		
41	373383	BOYAU ASS AVEC COUDE / 1 3/8" I.D.			1	
41	503392	. BOYAU SILICONE 4PLY 1 3/8" I.D. x 4'			AR	
42	373577	TUYAU ASS.			1	
43	501861	. ROBINET 1 ¼" (WELDED)			1	
44	Call order desk	TUYAU CHAUFFAGE ASS. / W/SMALL A/C SYSTHEM			1	P
45	Call order desk	TUYAU ASS / LIGNE DE RETOUR AU COMPARTIMENT MOTEUR / W/SMALL A/C SYSTHEM			1	P
46	373578	TUYAU ASS.			1	
47	501861	. ROBINET 1 ¼" (WELDED)			1	
48	373583	BOYAU 7/8" I.D. 405MM			AR	
49	504646	BRIDE DE SERRAGE / 11/16"-1"1/4 / C.T. 9412			AR	
51	500957	VIS AUTOTARAUDEUSE TETE BOMBE PHILLIPS #10x3/4 N500			AR	

De 3-4417 À 3-4757		Date:07-2024	PAGE:HF-2222-00

TUYAUTERIE CHAUFFAGE SECTION ARRIERE

Numéro d'article	Pièces	Description	H3411	H3455	VIP455	NOTES
52	952633	COLLET DE RETENUE / 7/8" I.D.			AR	
52	952639	COLLET DE RETENUE / 1"1/4 I.D.			AR	
53	502841	ECROU HEX BAGUE DE NYLON M5-0.8 N500			AR	
54	373908	PLAQUE DE FERMETURE / AVEC PETIT SYSTEME A/C 83MM x 180MM			1	
55	Call order desk	PLAQUE DE FERMETURE / W/SMALL A/C SYSTEM			1	P
		1) PAS VENDU SEPAREMENT				
		P) CONTACTER LE BUREAU DE PRISE DE COMMANDE				

De 4-4758 À 8-1043		Date:07-2024	PAGE:HF-2222-01
TUYAUTERIE CHAUFFAGE SECTION ARRIERE			

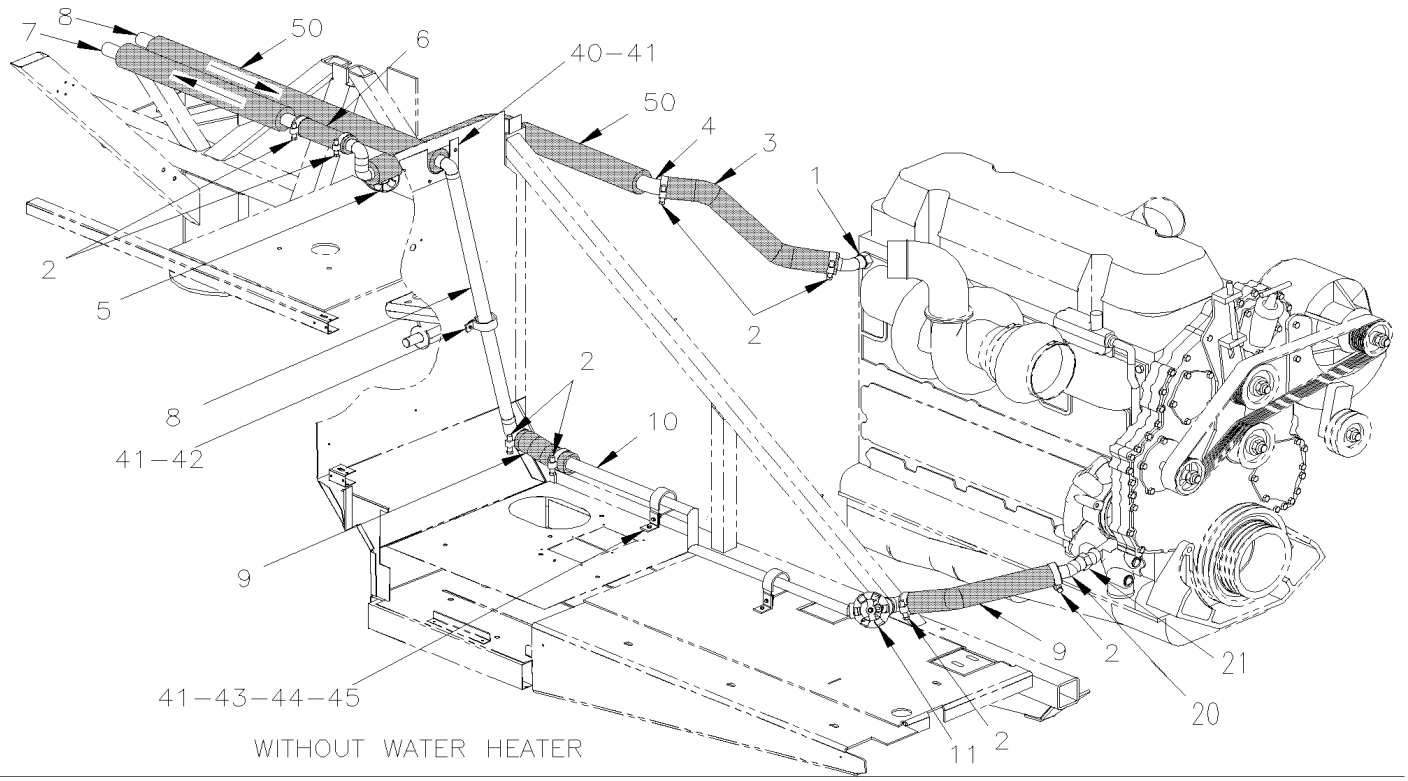

WITHOUT WATER HEATER

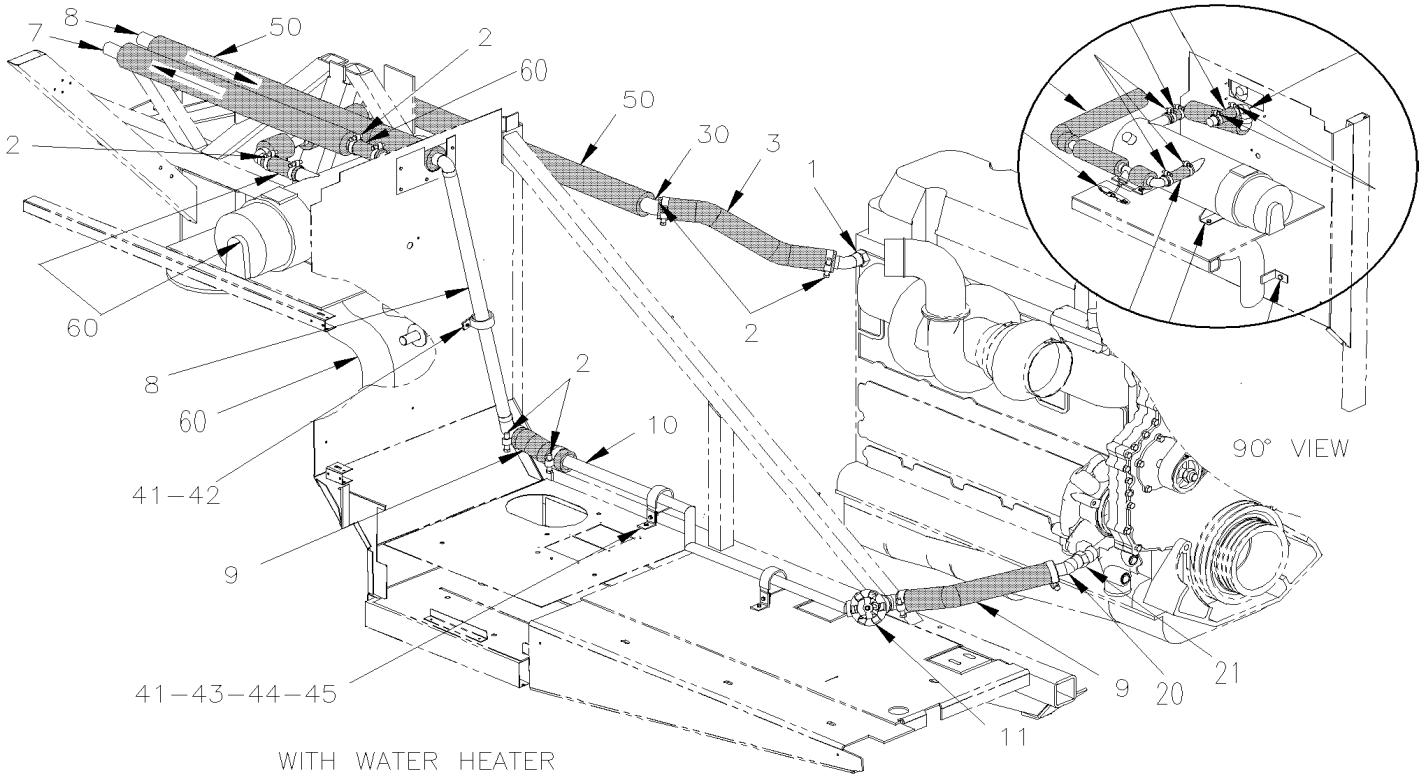

WITH WATER HEATER

De 4-4758 À 8-1043		Date:07-2024	PAGE:HF-2222-01
TUYAUTERIE CHAUFFAGE SECTION ARRIERE			

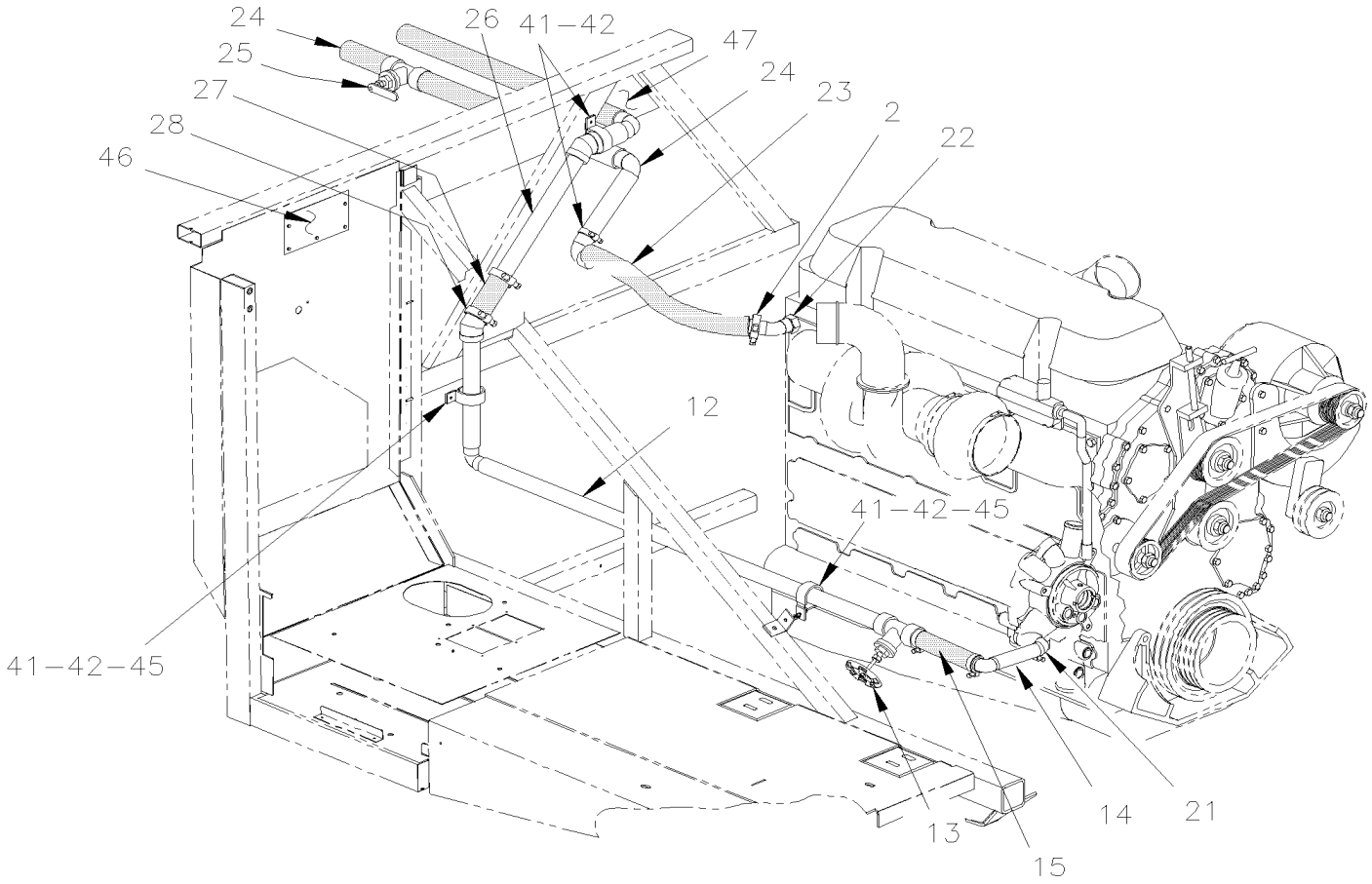

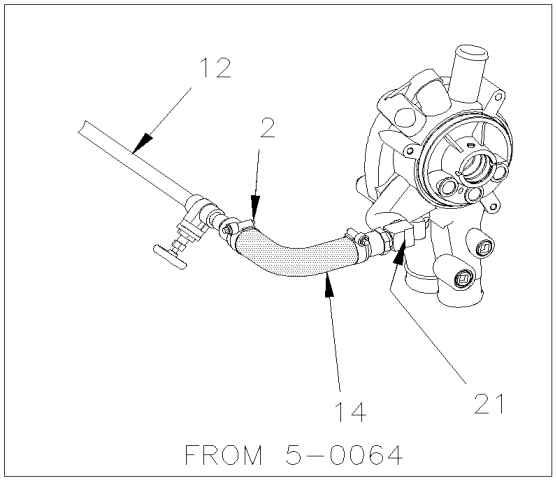

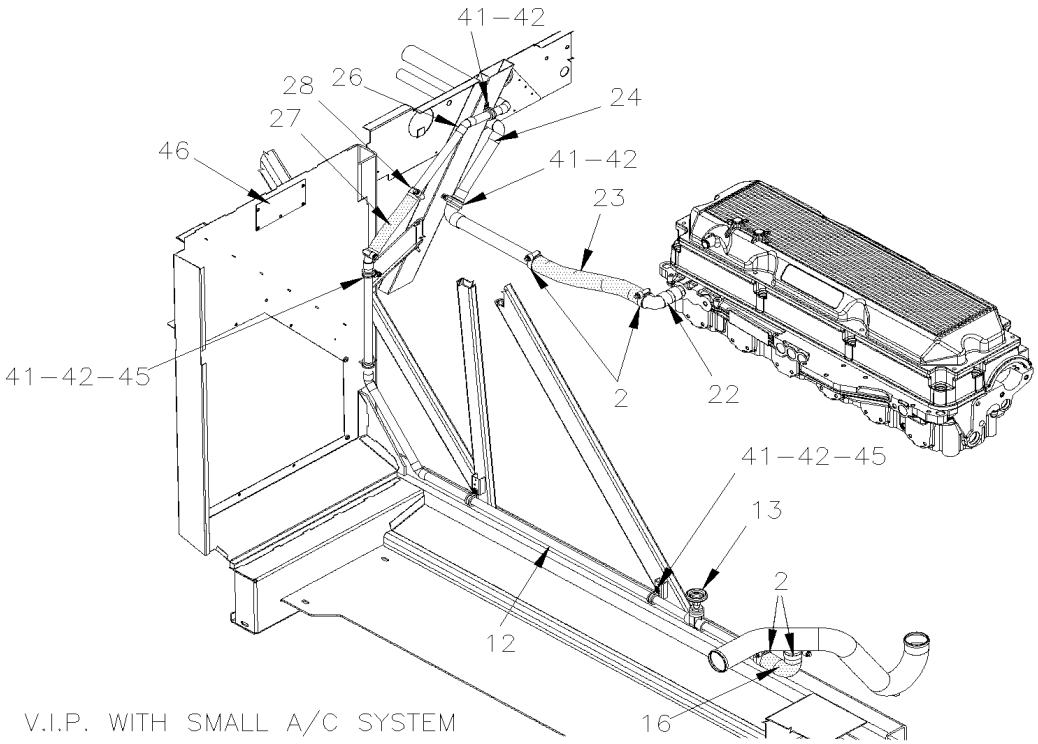

V.I.P. WITH SMALL A/C SYSTEM

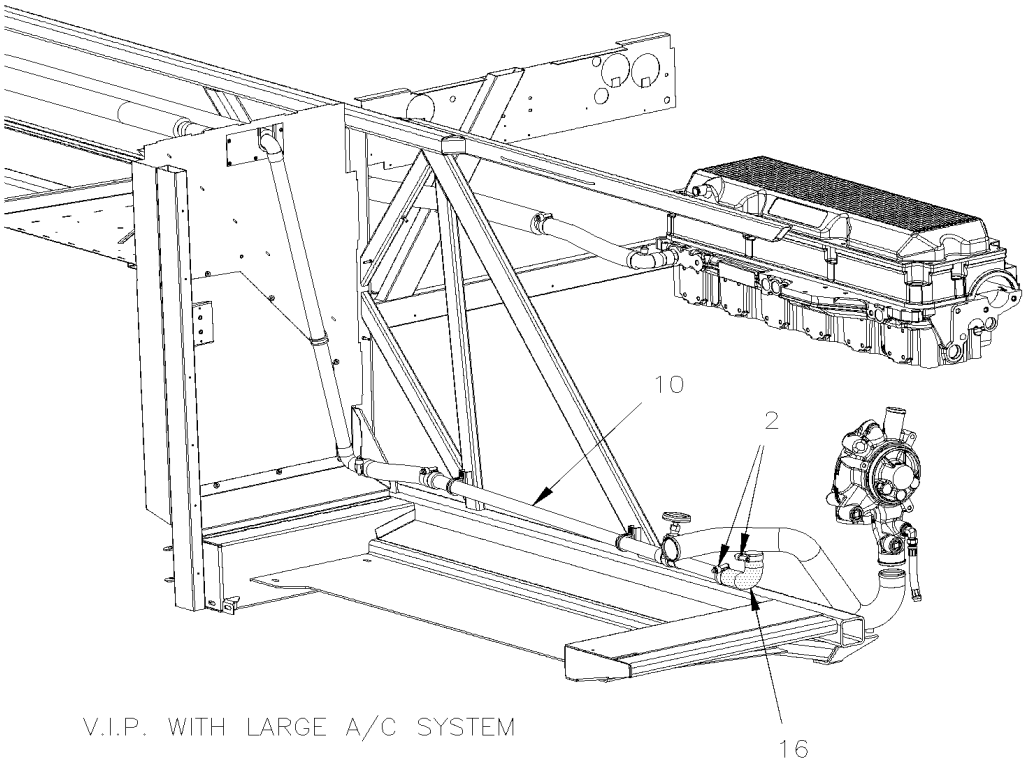

V.I.P. WITH LARGE A/C SYSTEM

De 4-4758 À 8-1043		Date:07-2024	PAGE:HF-2222-01

TUYAUTERIE CHAUFFAGE SECTION ARRIERE

Numéro d'article	Pièces	Description	H3411	H3455	VIP455	NOTES
1	373888	ADAPTATEUR, CHAUFFAGE ASS. / CYLINDER HEAD EXIT	1	1	1	
2	504657	BRIDE DE SERRAGE / 1"1/16-2" C.T. 9424	AR	AR	AR	
3	503392	BOYAU SILICONE 4PLY 1 3/8" I.D. x 4'	1	1	1	
4	Call order desk	TUYAU ASS CHAUFFAGE / LIGNE ALIMENTATION / W/OUT WATER HEATER	1	1	1	P
5	501861	. ROBINET 1 ¼" (WELDED)	1	1	1	
6	051383	BOYAU / AVEC SYSTEME A/C CENTRALE / 1 3/8" I.D. X 150MM	1	1	1	
7	373878P	TUYAU CHAUFFAGE ASS.	1	1	1	
8	Call order desk	TUYAU ASS / LIGNE DE RETOUR AU COMPARTIMENT MOTEUR	1	1		P
9	373145	BOYAU 1 3/8" I.D. 260MM	AR	AR	AR	
10	373901P	TUYAU DE RETOUR / POMPE A EAU MOTEUR	1	1	1	
11	501861	. ROBINET 1 ¼" (WELDED)	1	1	1	
NS	373919	SUPPORT DE TUYAUX	1	1	1	
12	Call order desk	TUYAU DE RETOUR / POMPE A EAU MOTEUR / W/SMALL A/C SYSTEM À 5-0063			1	P
12	374159P	TUYAU DE RETOUR / POMPE A EAU MOTEUR / W/SMALL A/C SYSTEM De 5-0064			1	
13	501861	. ROBINET 1 ¼" (WELDED)			1	
14	373970	RACCORD COUDE 90° 188MM / WATER PUMP INLET / W/SMALL A À 5-0063			1	F
14	373894	TUYAU, CHAUFFAGE ASS. De 5-0064	1	1	1	
15	373883	BOYAU 1 3/8" I.D. 120MM À 5-0063			1	
15	374135	COUDE 90° X 1 3/8" I.D. / 128MM x 136MM C/C / SILICONE De 5-0064			1	
15	374158	COUDE 90° X 1 3/8" I.D. / 129MM x 129MM C/C / SILICONE De 5-0564			1	
20	373907	RACCORD COUDE 45° / ENTRE POMPE A L'EAU	1	1	1	
21	507339	COUDE MALE-FEMELLE 90º / TYPE TUYAU / 3/4NPT-Mx3/4NPT-F BR À 5-0063			1	
21	5011273	COUDE MALE-FEMELLE 90º / TYPE TUYAU / 3/4NPT-Mx3/4NPT-F GAL De 5-0064			1	
22	373866	ADAPTATEUR, CHAUFFAGE ASS. / CYLINDER HEAD EXIT			1	
23	373972	BOYAU / AVEC PETIT A/C / 1 3/8" I.D. 395MM			1	
24	Call order desk	TUYAU CHAUFFAGE ASS. / W/SMALL A/C SYSTEM			1	P
25	870966	. ROBINET 1" NPT-F À 7-0890			1	
25	871419	. ROBINET 1" NPT-F De 7-0891			1	
25	501553	. ADAPTATEUR / CUIVRE @ TUYAU / 1Fx1NPT-M			2	
26	Call order desk	TUYAU ASS / LIGNE DE RETOUR AU COMPARTIMENT MOTEUR / W/SMALL A/C SYSTEM			1	P
27	371534	BOYAU 7/8" I.D. X 9"			1	
28	504646	BRIDE DE SERRAGE / 11/16"-1"1/4 / C.T. 9412			8	
30	373885P	TUYAU ASS CHAUFFAGE / LIGNE ALIMENTATION	1	1		
31	501861	. ROBINET 1 ¼" (WELDED)	1	1		
40	374008	PLAQUE DE FERMETURE FOR 1 PIPE	1	1	1	
41	500957	VIS AUTOTARAUDEUSE TETE BOMBE PHILLIPS #10x3/4 N500	AR	AR	AR	
42	952641	CLAMP P STL ZP RUB 34.9 ID	AR	AR	AR	
42	952633	COLLET DE RETENUE / 7/8" I.D.	AR	AR	AR	
43	502746	VIS MECANIQUE TETE CYLINDRIQUE PHILLIPS M5-0.8x20 SS BK	AR	AR	AR	
44	500804	RONDELLE PLATE .203x.500x.047 N500	AR	AR	AR	
45	502841	ECROU HEX BAGUE DE NYLON M5-0.8 N500	AR	AR	AR	
46	373908	PLAQUE DE FERMETURE / AVEC PETIT SYSTEME A/C 83MM x 180MM			1	

De 4-4758 À 8-1043		Date:07-2024	PAGE:HF-2222-01

TUYAUTERIE CHAUFFAGE SECTION ARRIERE

Numéro d'article	Pièces	Description	H3411	H3455	VIP455	NOTES
47	453174	FERMETURE TUYAU ASS. TRIANGULAR SGHAPE			1	
50	506242	ISOLATION TUYAU / 1 3/8" I.D. X 1/2" TH. X 72 / APT13812	AR	AR	AR	
60	**HF-2350-10**	**INSTALLATION CHAUFFERETTE AUXILIAIRE**				
NS	WB04-09	BULLETIN DE GARANTIE	1	1	1	
		F) POUR AMILIORATION DE PRODUIT, DEMANDER PIECES #373894 & 374135. VOIR BULLETIN DE GARANTIE WB04-09				
		P) CONTACTER LE BUREAU DE PRISE DE COMMANDE				

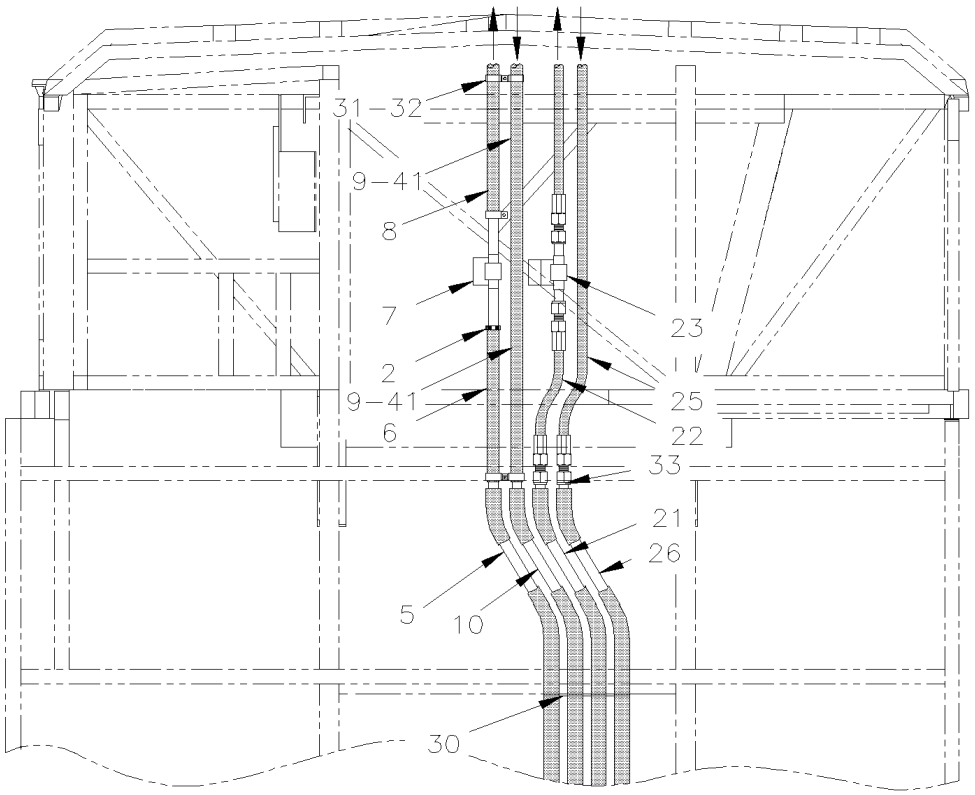
31-32
9-41
8
7
2
9-41
6
23
25
22
33
21
26
5
10
30

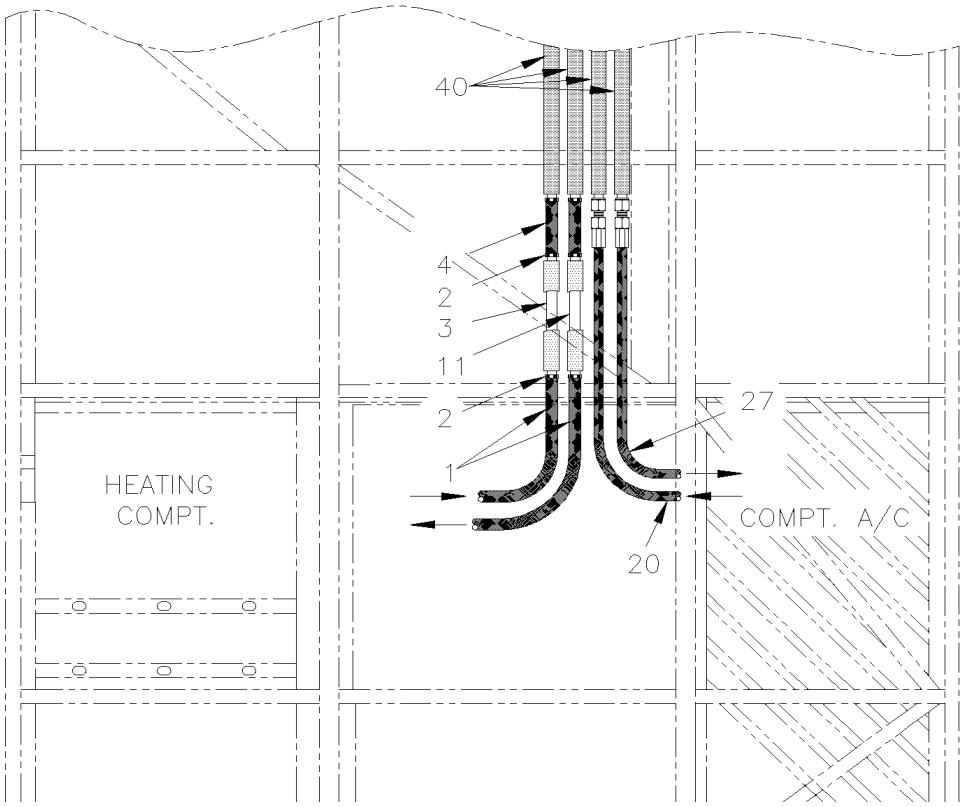
40
4
2
3
11
2
1
27
HEATING COMPT.
COMPT. A/C
20

De 3-4417 À 8-1043		Date:07-2024	PAGE:HF-2222-10

A/C & LIGNE CHAUFFAGE SECTION AVANT

Numéro d'article	Pièces	Description	H3441	H3445	VIP45	NOTES
1	372632	BOYAU 7/8" I.D. X 1848MM	2	2	2	
1	503523	. BOYAU SILICONE 1 PLI 3/4" I.D. x 100' / S.L.	AR	AR	AR	
2	504646	BRIDE DE SERRAGE / 11/16"-1"1/4 / C.T. 9412	AR	AR	AR	
3	373453	TUYAU ASS. 1294MM	1			
3	373450	TUYAU ASS. 2450MM		1	1	
4	373134	BOYAU /VALVE A L'EAU & CHAUFFERETTE / 7/8" I.D. 229MM	2	2	2	
4	503523	. BOYAU SILICONE 1 PLI 3/4" I.D. x 100' / S.L.	AR	AR	AR	
5	373456	TUYAU ASS. À 7-0721	1	1		
5	374260	TUYAU ASS. De 7-0722	1	1		
5	373511	TUYAU ASS. À 7-0721			1	
5	374262	TUYAU ASS. De 7-0722			1	
6	373500	BOYAU / TUYAU & VALVE A L'EAU / 7/8" I.D. 650MM	1	1	1	
7	**HF-2207-10**	**SOUPAPE A L'EAU - CHAUFFEUR**				
NS	372742	SUPPORT	1	1	1	
NS	500642	VIS AUTOTARAUDEUSE TETE CYLINDRIQUE PHILLIPS #10x3/4 Z050	2	2	2	D
8	373134	BOYAU /VALVE A L'EAU & CHAUFFERETTE / 7/8" I.D. 229MM	1	1	1	
8	503523	. BOYAU SILICONE 1 PLI 3/4" I.D. x 100' / S.L.	AR	AR	AR	
9	373550	BOYAU / TUYAU & CHAUFFERETTE / 7/8" I.D. 1130MM	1	1	1	
10	373511	TUYAU ASS. À 7-0721			1	
10	374262	TUYAU ASS. De 7-0722			1	
10	373833	TUYAU ASS / AVEC BY-PASS POUR DEGIVREUR SUPERIEUR À 7-0721	1	1		
10	374261	TUYAU ASS / AVEC BY-PASS POUR DEGIVREUR SUPERIEUR De 7-0722	1	1		
11	373882	TUYAU AVEC Y / 2639MM		1		
11	373892	TUYAU AVEC Y / 1393MM	1			
11	373450	TUYAU ASS. 2450MM			1	
20	373451	BOYAU ASS / #10 4570MM	1			
. NS	507344	. JOINT TORIQUE / TYPE "ORS" / #10 NEO	2			
20	370730	BOYAU ASS / #10 4570MM	1			E
. NS	507344	. JOINT TORIQUE / TYPE "ORS" / #10 NEO	2			E
20	373448	BOYAU ASS / #10 5606MM		1	1	
. NS	507344	. JOINT TORIQUE / TYPE "ORS" / #10 NEO		2	2	
20	370728	BOYAU ASS / #10 5606MM		1	1	E
. NS	507344	. JOINT TORIQUE / TYPE "ORS" / #10 NEO		2	2	E
20	454437	BOYAU ASS / #10 4165MM De 7-0772			1	S
. NS	507344	. JOINT TORIQUE / TYPE "ORS" / #10 NEO De 7-0772			2	S
20	455306	BOYAU ASS / #10 4165MM De 7-0772			1	E S
. NS	507344	. JOINT TORIQUE / TYPE "ORS" / #10 NEO De 7-0772			2	E S
21	453416	TUYAU ASS PRESSION A/C À 7-0721			1	
21	455110	TUYAU ASS PRESSION A/C De 7-0722			1	
21	453365	TUYAU ASS PRESSION A/C À 7-0721	1	1		
21	455107	TUYAU ASS PRESSION A/C De 7-0722	1	1		
21	455110	TUYAU ASS PRESSION A/C De 7-0772			1	S

De 3-4417 À 8-1043		Date:07-2024	PAGE:HF-2222-10

A/C & LIGNE CHAUFFAGE SECTION AVANT

Numéro d'article	Pièces	Description	H3411	H3455	VIP45	NOTES
22	453479	BOYAU ASS / #10 235MM			1	
. NS	507344	. JOINT TORIQUE / TYPE "ORS" / #10 NEO			2	
22	455247	BOYAU ASS / #10 235MM			1	E
. NS	507344	. JOINT TORIQUE / TYPE "ORS" / #10 NEO			2	E
22	453875	BOYAU ASS / #10 372MM	1	1		
. NS	507344	. JOINT TORIQUE / TYPE "ORS" / #10 NEO	1	1		
22	455270	BOYAU ASS / #10 372MM	1	1		E
. NS	507344	. JOINT TORIQUE / TYPE "ORS" / #10 NEO	1	1		E
		POUR LIGNE DE CLIMATISATION ARRIERE				
		VOIR PAGE HF-2270-00				
		POUR LIGNE DE CHAUFFAGE ARRIERE				
		VOIR PAGE HF-2210-10, 2210-11 & HF-2222-00				
23	**HF-2208-10**	**SOUPAPE SOLENOIDE REFRIGERANTE**				
25	453420	BOYAU ASS / #12 675 MM	1	1	1	
. NS	507280	. JOINT TORIQUE / TYPE "ORS" / #12 NEO	1	1	1	
. NS	507344	. JOINT TORIQUE / TYPE "ORS" / #10 NEO	1	1	1	
25	455229	BOYAU ASS / #12 693 MM	1	1	1	E
. NS	507280	. JOINT TORIQUE / TYPE "ORS" / #12 NEO	1	1	1	E
. NS	507344	. JOINT TORIQUE / TYPE "ORS" / #10 NEO	1	1	1	E
26	453415	TUYAU ASS / RETOUR A/C À 7-0721			1	
26	455109	TUYAU ASS / RETOUR A/C De 7-0722			1	S
26	453364	TUYAU ASS / RETOUR A/C À 7-0721	1	1		
26	455108	TUYAU ASS / RETOUR A/C De 7-0722	1	1		
26	455109	TUYAU ASS / RETOUR A/C De 7-0772			1	
27	373452	BOYAU ASS / #12 3300MM	1			
. NS	507280	. JOINT TORIQUE / TYPE "ORS" / #12 NEO	2			
27	370731	BOYAU ASS / #12 3300MM	1	1	1	E
. NS	507280	. JOINT TORIQUE / TYPE "ORS" / #12 NEO	2	2	2	E
27	373449	BOYAU ASS / #12 4546MM	1	1	1	
. NS	507280	. JOINT TORIQUE / TYPE "ORS" / #12 NEO	2	2	2	
27	370729	BOYAU ASS / #12 4546MM	1	1	1	E
. NS	507280	. JOINT TORIQUE / TYPE "ORS" / #12 NEO	2	2	2	E
27	379084	BOYAU ASS / #12 4546MM	1	1	1	
. NS	507280	. JOINT TORIQUE / TYPE "ORS" / #12 NEO	2	2	2	
27	370734	BOYAU ASS / #12 4546MM	1	1	1	E
. NS	507280	. JOINT TORIQUE / TYPE "ORS" / #12 NEO	2	2	2	E
27	454435	BOYAU ASS / #12 4130MM	1	1	1	S
27	455304	BOYAU ASS / #12 4130MM	1	1	1	E S
27	454594	BOYAU ASS / #12 4130MM SERVICE	1	1	1	S
. NS	507280	. JOINT TORIQUE / TYPE "ORS" / #12 NEO	2	2	2	S

De 3-4417 À 8-1043		Date:07-2024	PAGE:HF-2222-10

A/C & LIGNE CHAUFFAGE SECTION AVANT

Numéro d'article	Pièces	Description	H3411	H3455	VIP455	NOTES
27	455308	BOYAU ASS / #12 4156MM SERVICE	1	1	1	E S
. NS	507280	. JOINT TORIQUE / TYPE "ORS" / #12 NEO	2	2	2	E S
30	952633	COLLET DE RETENUE / 7/8" I.D.	AR	AR	AR	
30	952629	COLLET DE RETENUE / 5/8" I.D.	AR	AR	AR	
30	500641	VIS AUTOTARAUDEUSE TETE CYLINDRIQUE PHILLIPS #8x3/4 Z050	AR	AR	AR	
31	504016	ATTACHE CABLE / 5/16" X 14"1/2	AR	AR	AR	
32	504586	RONDELLE PLATE D'ESPACEMENT .450x.625x.875 NYL	AR	AR	AR	
33	372652	FIXATION DE TUYAU / SOUS LA MARCHE DE L'ALLE	1	1	1	
33	372722	SUPPORT TUYAU / SOUS LE PUIT DE MARCHE	1	1	1	
33	373510	FIXATION DE TUYAU			1	
40	506276	. ISOLATION TUYAU / 7/8" I.D. X 1/2" TH. X 72 / APT07812	AR	AR	AR	
		D) POUR FIXER SOUPAPE A L'EAU				
		E) SERVICE				
		S) AVEC EXTENSION				

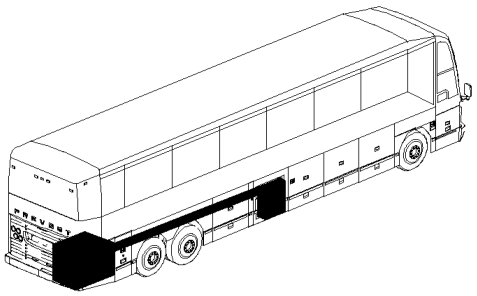

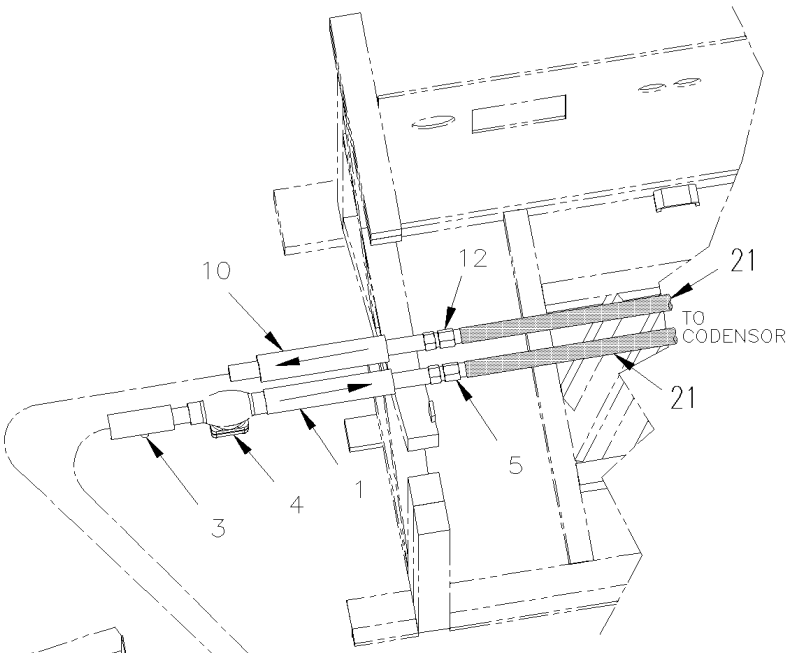
10
12
21
TO CODENSOR
21
5
1
4
3

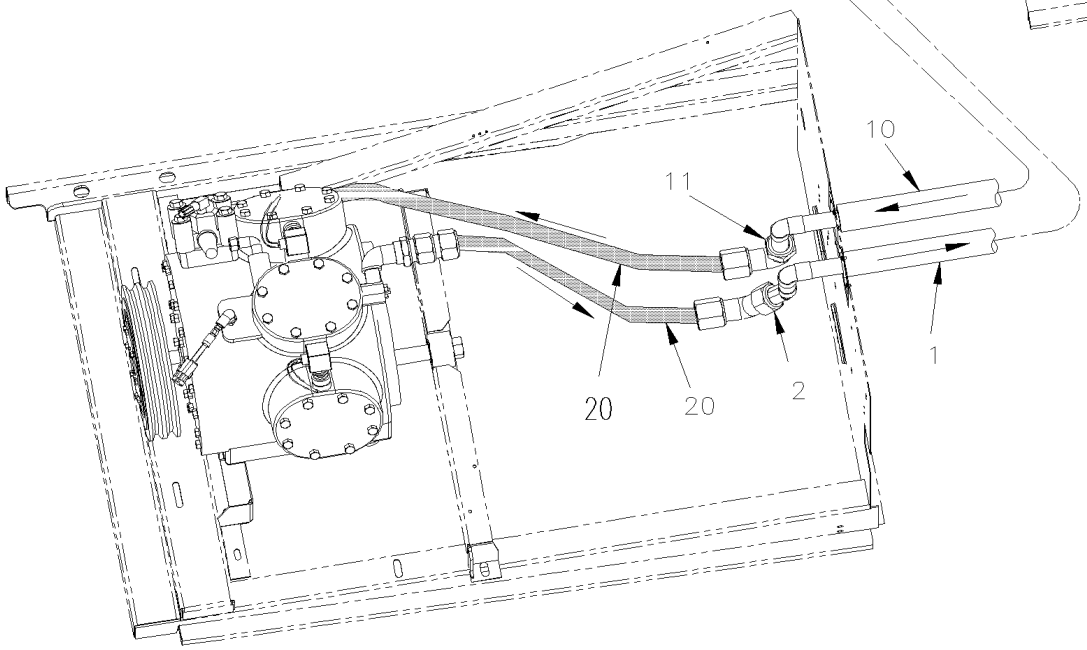
10
11
1
20
20
2

De 3-4417 À 8-1043		Date:07-2024	PAGE:HF-2222-15

LIGNES A/C / SECTION ARRIERE - 05G

Numéro d'article	Pièces	Description	H3411	H3455	VIP455	NOTES
1	454017	TUYAU ASSY	1	1	1	
1	454018	TUYAU ASSY W/"RICON" À 3-4704		1		
1	454115	TUYAU ASSY W/"RICON" De 3-4705		1		
2	5011106	RACCORD DE CLOISON MALE / TYPE "ORS" / #16ORS-Mx#18BRAZE-F BR	1	1	1	
. NS	507345	. JOINT TORIQUE / TYPE "ORS" / #16 NEO	1	1	1	
3	950249	VANNE SCHRADER 1/4NPT-M	1	1	1	
4	870386	SOUPAPE DE RETENUE	1	1	1	
. NS	870615	. RESSORT	1	1	1	
. NS	870616	. PISTON	1	1	1	
. NS	870617	. JOINT D'ETANCHEITE	1	1	1	
5	5011106	RACCORD DE CLOISON MALE / TYPE "ORS" / #16ORS-Mx#18BRAZE-F BR	1	1	1	
. NS	507345	. JOINT TORIQUE / TYPE "ORS" / #16 NEO	1	1	1	
10	373124P	TUBE ASS, VACUUM / COMPRESSEUR A/C	1	1	1	
10	373386P	TUBE ASS, VACUUM / COMPRESSEUR A/C W/"RICON" À 3-4704		1		
10	454116P	TUBE ASS, VACUUM / COMPRESSEUR A/C W/"RICON" De 3-4705		1		
11	5011107	RACCORD DE CLOISON MALE / TYPE "ORS" / #24ORS-Mx#22BRAZE-F BR	1	1	1	
. NS	507346	. JOINT TORIQUE / TYPE "ORS" / #24 NEO	1	1	1	
12	5011107	RACCORD DE CLOISON MALE / TYPE "ORS" / #24ORS-Mx#22BRAZE-F BR	1	1	1	
. NS	507346	. JOINT TORIQUE / TYPE "ORS" / #24 NEO	1	1	1	
20	**HF-2245-00**	**INSTALLATION COMPRESSEUR A/C 05G**				
21	**HF-2270-00**	**RESERVOIR & FILTRE ASSECHEUR**				

De 3-4417 À 3-4757		Date:07-2024	PAGE:HF-2222-50
TUYAUTERIE PETIT A/C & SYSTEME DE CHAUFFAGE			

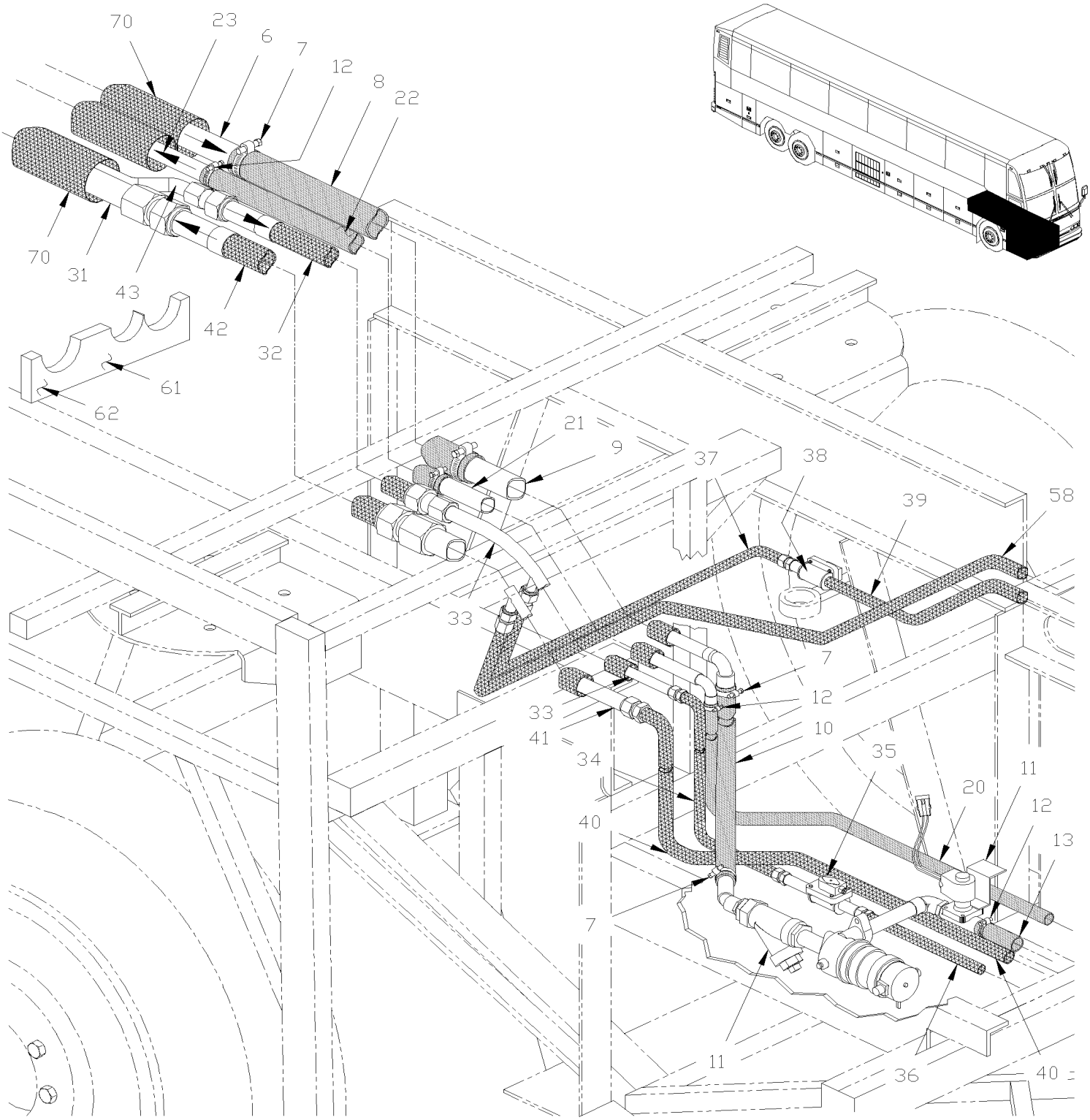

De 3-4417 À 3-4757		Date:07-2024	PAGE:HF-2222-50
TUYAUTERIE PETIT A/C & SYSTEME DE CHAUFFAGE			

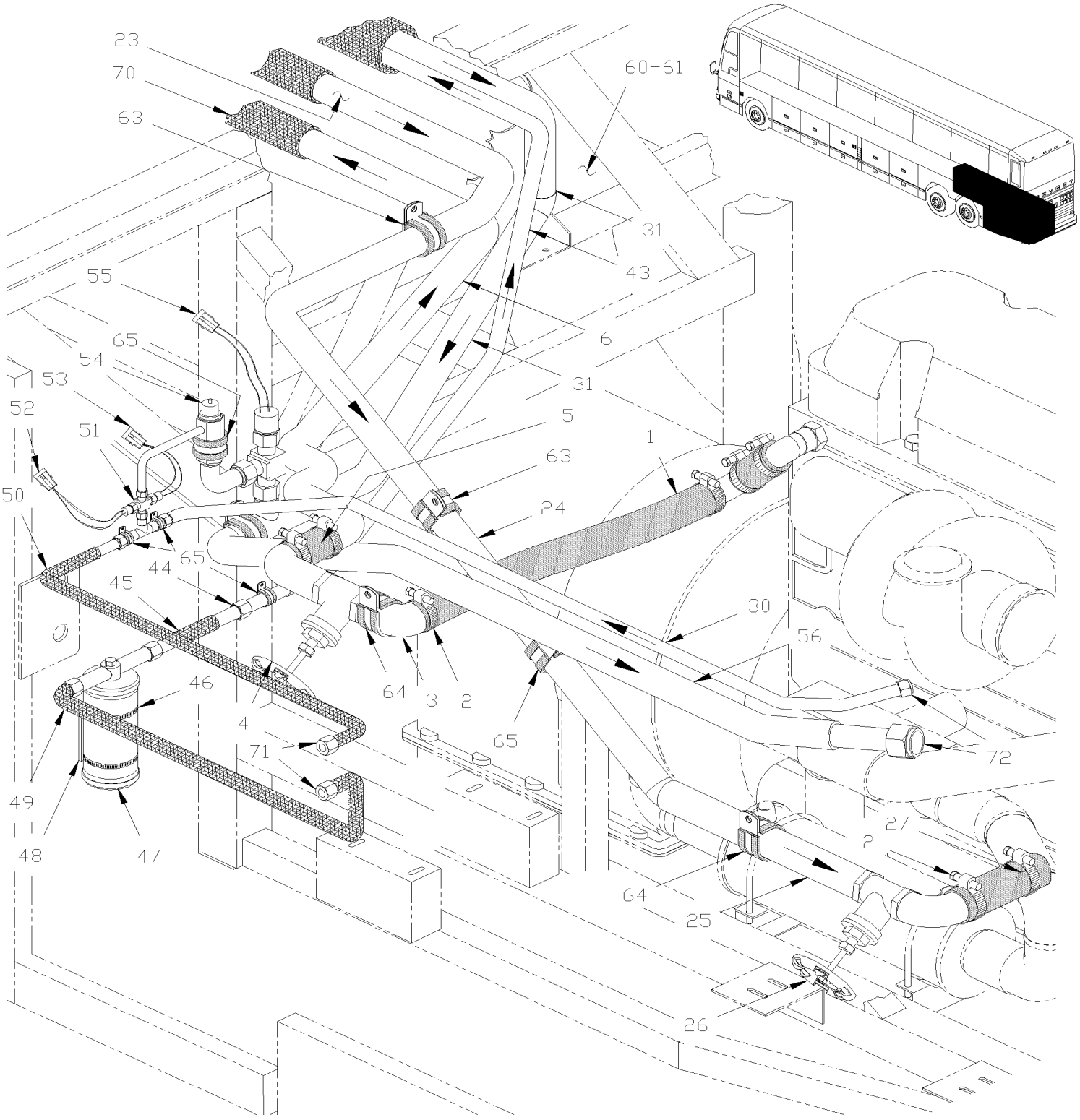

De 3-4417 À 3-4757		Date:07-2024	PAGE:HF-2222-50

TUYAUTERIE PETIT A/C & SYSTEME DE CHAUFFAGE

Numéro d'article	Pièces	Description	H3441	H3455	VIP45	NOTES
1	373383	BOYAU ASS AVEC COUDE / 1 3/8" I.D.			1	
2	504657	BRIDE DE SERRAGE / 1"1/16-2" C.T. 9424			6	
3	373577	TUYAU ASS.			1	
4	501861	. ROBINET 1 ¼" (WELDED)			1	
5	372960	BOYAU 1 3/8" I.D. 229MM			1	
6	Call order desk	TUYAU CHAUFFAGE ASS. / W/SMALL A/C SYSTHEM			1	P
7	504291	BRIDE DE SERRAGE / 1"1/8-1"3/4 SS / E.T. 20			1	
8	503652	BOYAU SILICONE 2PLY 1 1/8" I.D. x 3'			1	
9	Call order desk	TUYAU ASS / AU CHAUFFAGE			1	P A
9	Call order desk	TUYAU ASS / AU CHAUFFAGE			1	P
10	373586	BOYAU ASS AVEC COUDE / 1 3/8" I.D.			1	
11	**HF-2210-20**	**INST. POMPE & FILTRE CHAUFFERETTE AUXILIAIRE**				
12	504646	BRIDE DE SERRAGE / 11/16"-1"1/4 / C.T. 9412			1	
13	373134	BOYAU /VALVE A L'EAU & CHAUFFERETTE / 7/8" I.D. 229MM			1	
20	373550	BOYAU / TUYAU & CHAUFFERETTE / 7/8" I.D. 1130MM			1	
21	373459	TUYAU ASS / RETOUR SECTION AVANT			1	A
21	Call order desk	TUYAU ASS / RETOUR SECTION AVANT			1	P
21	Call order desk	TUYAU ASS / RETOUR SECTION ARRIERE			1	P
NS	373601	BOYAU / CHUAFFRETTE & TUYAU / 7/8" I.D. 1675MM			2	
NS	373589	SUPPORT ASS.			2	
NS	373510	FIXATION DE TUYAU			1	
21	372722	SUPPORT TUYAU / SOUS LE PUIT DE MARCHE			1	
22	373582	BOYAU 7/8" I.D. 1050MM			1	
23	Call order desk	TUYAU ASS / LIGNE DE RETOUR AU COMPARTIMENT MOTEUR / W/SMALL A/C SYSTEM			1	P
24	373583	BOYAU 7/8" I.D. 405MM			1	
25	373578	TUYAU ASS.			1	
26	501861	. ROBINET 1 ¼" (WELDED)			1	
27	373236	BOYAU / ENTREE MOTEUR / 1 3/8" I.D. 195MM			1	
30	453407	BOYAU ASS / #8 1505MM			1	
. NS	507343	. JOINT TORIQUE / TYPE "ORS" / #8 NEO			2	
. NS	950358	. CAPUCHON PROTECTEUR BASSE PRESSION/NOIR			1	
30	455223	BOYAU ASS / #8 1505MM			1	S
. NS	507343	. JOINT TORIQUE / TYPE "ORS" / #8 NEO			2	S
. NS	950358	. CAPUCHON PROTECTEUR BASSE PRESSION/NOIR			1	S
31	Call order desk	TUYAU A/C PRESSURE			1	P
32	453187	BOYAU ASS / #10 740MM			1	
. NS	507344	. JOINT TORIQUE / TYPE "ORS" / #10 NEO			2	
32	455193	BOYAU ASS / #10 740MM			1	S
. NS	507344	. JOINT TORIQUE / TYPE "ORS" / #10 NEO			2	S
33	453421	TUYAU A/C ASM / PRESSION			1	A
33	453418	TUYAU A/C ASM / PRESSION			1	
34	453424	BOYAU ASS / #10 225MM			1	

De 3-4417 À 3-4757		Date:07-2024	PAGE:HF-2222-50

TUYAUTERIE PETIT A/C & SYSTEME DE CHAUFFAGE

Numéro d'article	Pièces	Description	H3411	H3455	VIP45	NOTES
. NS	507344	. JOINT TORIQUE / TYPE "ORS" / #10 NEO			2	
34	455230	BOYAU ASS / #10 225MM			1	S
. NS	507344	. JOINT TORIQUE / TYPE "ORS" / #10 NEO			2	S
35	**HF-2208-10**	**SOUPAPE SOLENOIDE REFRIGERANTE**				
NS	500160	VIS A TETE HEXAGONAL #10-24x1/2 Z050			1	C
NS	500470	RONDELLE FREIN FENDUE .193x.334x.047 Z050			1	C
NS	500438	RONDELLE PLATE .187x.437x.050 Z050			1	C
36	453212	BOYAU ASS / #6 265MM			1	
. NS	507278	. JOINT TORIQUE / TYPE "ORS" / #4 NEO			2	
36	455200	BOYAU ASS / #6 265MM			1	S
. NS	507278	. JOINT TORIQUE / TYPE "ORS" / #4 NEO			2	S
37	453194	BOYAU ASS / @ VALVE AUXILIAIRE A/C / #10 750MM			1	A
. NS	507344	. JOINT TORIQUE / TYPE "ORS" / #10 NEO			2	A
37	455197	BOYAU ASS / @ VALVE AUXILIAIRE A/C / #10 750MM			1	A S
. NS	507344	. JOINT TORIQUE / TYPE "ORS" / #10 NEO			2	A S
37	453342	BOYAU ASS / #10 1100MM			1	
. NS	507344	. JOINT TORIQUE / TYPE "ORS" / #10 NEO			2	
37	455213	BOYAU ASS / #10 1100MM			1	S
. NS	507344	. JOINT TORIQUE / TYPE "ORS" / #10 NEO			2	S
38	**HF-2208-10**	**SOUPAPE SOLENOIDE REFRIGERANTE**				
39	453201	BOYAU ASS / @ A/C AUX / #6 425MM			1	A
. NS	507278	. JOINT TORIQUE / TYPE "ORS" / #4 NEO			2	A
39	455199	BOYAU ASS / @ A/C AUX / #6 425MM			1	A S
. NS	507278	. JOINT TORIQUE / TYPE "ORS" / #4 NEO			2	A S
40	453420	BOYAU ASS / #12 675 MM			1	
. NS	507280	. JOINT TORIQUE / TYPE "ORS" / #12 NEO			1	
. NS	507344	. JOINT TORIQUE / TYPE "ORS" / #10 NEO			1	
40	455229	BOYAU ASS / #12 693 MM			1	S
. NS	507280	. JOINT TORIQUE / TYPE "ORS" / #12 NEO			1	S
. NS	507344	. JOINT TORIQUE / TYPE "ORS" / #10 NEO			1	S
41	453419	TUYAU A/C ASM / SUCCION			1	A
41	453417	TUYAU A/C ASM / SUCCION			1	
42	453188	BOYAU ASS / #12 740MM			1	
. NS	507280	. JOINT TORIQUE / TYPE "ORS" / #12 NEO			2	
42	455194	BOYAU ASS / #12 766MM			1	S
. NS	507280	. JOINT TORIQUE / TYPE "ORS" / #12 NEO			2	S
43	Call order desk	TUYAU A/C PRESSURE			1	P
44	452437	TUYAU ASS.			1	
45	453186	BOYAU ASS / #6 210MM			1	
. NS	507278	. JOINT TORIQUE / TYPE "ORS" / #4 NEO			2	
45	455192	BOYAU ASS / #6 210MM			1	S
. NS	507278	. JOINT TORIQUE / TYPE "ORS" / #4 NEO			2	S

De 3-4417 À 3-4757		Date:07-2024	PAGE:HF-2222-50

TUYAUTERIE PETIT A/C & SYSTEME DE CHAUFFAGE

Numéro d'article	Pièces	Description	H3411	H3455	VIP455	NOTES
46	504025	BRIDE DE SERRAGE / 2"5/16-3"1/4 SS / HS-44			1	
47	950220	RESERVOIR FILTRE ASSECHEUR A/C			1	
48	452375	SUPPORT, RESERVOIR A/C			1	
NS	504488	RIVET "MAGNA-LOK" TETE BOMBE 3/16x17/64 SS			1	
49	453295	BOYAU ASS / #6 1180MM			1	
. NS	507278	. JOINT TORIQUE / TYPE "ORS" / #4 NEO			2	
49	455208	BOYAU ASS / #6 1180MM			1	S
. NS	507278	. JOINT TORIQUE / TYPE "ORS" / #4 NEO			2	S
50	453294	BOYAU ASS / #8 1500MM			1	
. NS	507343	. JOINT TORIQUE / TYPE "ORS" / #8 NEO			2	
50	455207	BOYAU ASS / #8 1500MM			1	S
. NS	507343	. JOINT TORIQUE / TYPE "ORS" / #8 NEO			2	S
51	453381	TUYAU ASS AVEC INTERRUPTEUR DE HAUTE PRESSION			1	
NS	501902	. RACCORD EN X / TYPE TUYAU/ 1/4NPT-Fx1/4NPT-Fx 1/4NPT-Fx1/4NPT-F BR			1	
NS	950249	. VANNE SCHRADER 1/4NPT-M			1	
NS	950249	VANNE SCHRADER 1/4NPT-M			1	
52	453380	. INTERRUPTEUR A PRESSION N.C. 350-245 20PS001MB350K245R			1	
53	452832	. INTERRUPTEUR A PRESSION N.O. 170-130 20SP001MA170J130J			1	
54	453180	SOUPAPE D'EVITEMENT			1	
54	950065	. BY PASS VALVE			1	
NS	5011080	CONNECTEUR MALE / TYPE "ORS" / #6ORS-Mx1/4NPT-M STL			1	D
NS	5011082	ADAPTATEUR / ORS@TUYAU CUIVRE / #6ORS-Fx#6COPPER TUBE			1	D
NS	5011079	CONNECTEUR MALE / TYPE "ORS" / #4ORS-Mx1/4NPT-M STL			1	D
NS	5011081	ADAPTATEUR / ORS@TUYAU CUIVRE / #4ORS-Fx#4COPPER TUBE			1	D
55	452831	INTERRUPTEUR A PRESSION N.O. 30-5 20SP001MA030C005C			1	
55	950249	VANNE SCHRADER 1/4NPT-M			1	
56	453406	BOYAU ASS / #12 1420MM			1	
. NS	507344	. JOINT TORIQUE / TYPE "ORS" / #10 NEO			2	
. NS	950367	. CAPUCHON PROTECTEUR HAUTE PRESSION/NOIR			1	
56	455222	BOYAU ASS / #12 1420MM			1	S
. NS	507344	. JOINT TORIQUE / TYPE "ORS" / #10 NEO			2	S
. NS	950367	. CAPUCHON PROTECTEUR HAUTE PRESSION/NOIR			1	S
58	453195	BOYAU ASS / A PARTIR A/C AUX / #10 1450MM			1	
. NS	507344	. JOINT TORIQUE / TYPE "ORS" / #10 NEO			2	
58	455198	BOYAU ASS / A PARTIR A/C AUX / #10 1450MM			1	S
. NS	507344	. JOINT TORIQUE / TYPE "ORS" / #10 NEO			2	S
60	453174	FERMETURE TUYAU ASS. TRIANGULAR SGHAPE			1	
61	453193	FERMETURE ASS. 110MM X 266MM			3	
61	453174	FERMETURE TUYAU ASS. TRIANGULAR SGHAPE			1	
NS	680096	SCELLANT BUTYL ALUM / GRIS / 310ml CARTRIDGE			1	
62	500642	VIS AUTOTARAUDEUSE TETE CYLINDRIQUE PHILLIPS #10x3/4 Z050			1	
62	372652	FIXATION DE TUYAU / SOUS LA MARCHE DE L'ALLE			1	

De 3-4417 À 3-4757		Date:07-2024	PAGE:HF-2222-50

TUYAUTERIE PETIT A/C & SYSTEME DE CHAUFFAGE

Numéro d'article	Pièces	Description	H3411	H3455	VIP455	NOTES
63	560483	COLLET DE RETENUE / 7/8" I.D.			3	
64	560912	COLLET DE RETENUE / 1"1/4 I.D.			4	
65	560481	COLLET DE RETENUE / 5/8" I.D.			2	
NS	560872	COLLET DE RETENUE / 1"1/16 I.D.			2	
65	560480	COLLET DE RETENUE / 1/2" I.D.			4	
65	560484	COLLET DE RETENUE / 1" I.D.			1	
70	506283	ISOLATION TUYAU / 1 5/8" I.D. X 1/2" TH. X 72 / APT15812			1	
71	**HF-2255-50**	**INSTALLATION CONDENSATEUR - PETIT SYSTEME A/C**				
72	**HF-2245-10**	**COMPRESSEUR A/C "SPECIAL"**				
NS	373306	. DECALQUE REFRIGERANT 134A			1	
		A) AVEC SYSTEME A/C AUXILIAIRE DU MODEL "CALHOUN"				
		C) POUR FIXER SOUPAPE				
		D) POUR FIXER SOUPAPE DE BIPASSE				
		S) SERVICE				
		P) CONTACTER LE BUREAU DE PRISE DE COMMANDE				

De 4-4758 À 8-1043		Date:07-2024	PAGE:HF-2222-51
TUYAUTERIE PETIT A/C & SYSTEME DE CHAUFFAGE			

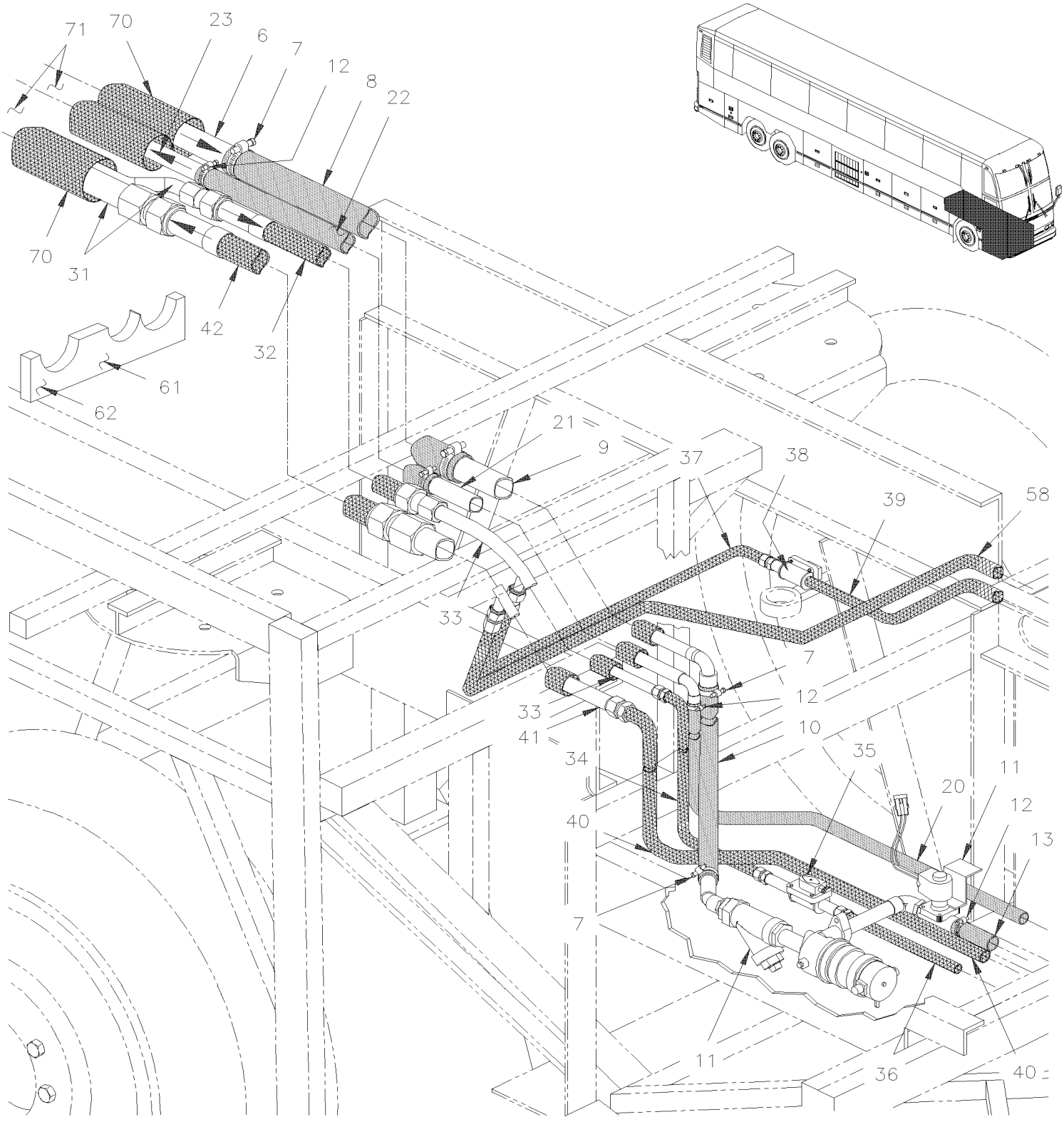

De 4-4758 À 8-1043		Date:07-2024	PAGE:HF-2222-51

TUYAUTERIE PETIT A/C & SYSTEME DE CHAUFFAGE

Numéro d'article	Pièces	Description	H3411	H3455	VIP45	NOTES
6	Call order desk	TUYAU CHAUFFAGE ASS. / W/SMALL A/C SYSTEM			1	P
7	504291	BRIDE DE SERRAGE / 1"1/8-1"3/4 SS / E.T. 20			1	
8	503652	BOYAU SILICONE 2PLY 1 1/8" I.D. x 3'			1	
9	Call order desk	TUYAU ASS / AU CHAUFFAGE À 6-0341			1	P A
9	Call order desk	TUYAU ASS / AU CHAUFFAGE À 7-0721			1	P
9	Call order desk	TUYAU ASS / AU CHAUFFAGE De 7-0722 À 7-0771			1	P
9	Call order desk	TUYAU ASS / AU CHAUFFAGE De 7-0772			1	P
10	373586	BOYAU ASS AVEC COUDE / 1 3/8" I.D.			1	
11	**HF-2210-20**	**INST. POMPE & FILTRE CHAUFFERETTE AUXILIAIRE**				
12	504646	BRIDE DE SERRAGE / 11/16"-1"1/4 / C.T. 9412			1	
13	373134	BOYAU /VALVE A L'EAU & CHAUFFERETTE / 7/8" I.D. 229MM			1	
20	373550	BOYAU / TUYAU & CHAUFFERETTE / 7/8" I.D. 1130MM			1	
21	Call order desk	TUYAU ASS / RETOUR SECTION AVANT			1	P
21	373459	TUYAU ASS / RETOUR SECTION AVANT À 6-0341			1	A
21	Call order desk	TUYAU ASS / RETOUR SECTION ARRIERE À 7-0721			1	P
21	Call order desk	TUYAU ASS / RETOUR SECTION ARRIERE De 7-0722			1	P
NS	373601	BOYAU / CHUAFFRETTE & TUYAU / 7/8" I.D. 1675MM			2	
NS	373589	SUPPORT ASS.			2	
NS	373510	FIXATION DE TUYAU			1	
21	372722	SUPPORT TUYAU / SOUS LE PUIT DE MARCHE			1	
22	373582	BOYAU 7/8" I.D. 1050MM			1	
23	Call order desk	TUYAU ASS / LIGNE DE RETOUR AU COMPARTIMENT MOTEUR / W/SMALL A/C SYSTEM			1	P
31	Call order desk	TUYAU A/C PRESSURE			1	P
32	453187	BOYAU ASS / #10 740MM			1	
. NS	507344	. JOINT TORIQUE / TYPE "ORS" / #10 NEO			2	
32	455193	BOYAU ASS / #10 740MM			1	S
. NS	507344	. JOINT TORIQUE / TYPE "ORS" / #10 NEO			2	S
33	453421	TUYAU A/C ASM / PRESSION À 6-0341			1	A
33	453418	TUYAU A/C ASM / PRESSION À 7-0721			1	
33	455111	TUYAU A/C ASM / PRESSION De 7-0722 À 7-0771			1	
33	455116	TUYAU A/C ASM / PRESSION De 7-0772			1	
34	453424	BOYAU ASS / #10 225MM			1	
. NS	507344	. JOINT TORIQUE / TYPE "ORS" / #10 NEO			2	
34	455230	BOYAU ASS / #10 225MM			1	S
. NS	507344	. JOINT TORIQUE / TYPE "ORS" / #10 NEO			2	S
35	**HF-2208-10**	**SOUPAPE SOLENOIDE REFRIGERANTE**				
NS	500160	VIS A TETE HEXAGONAL #10-24x1/2 Z050			1	C
NS	500470	RONDELLE FREIN FENDUE .193x.334x.047 Z050			1	C
NS	500438	RONDELLE PLATE .187x.437x.050 Z050			1	C
36	453212	BOYAU ASS / #6 265MM			1	
. NS	507278	. JOINT TORIQUE / TYPE "ORS" / #4 NEO			2	
36	455200	BOYAU ASS / #6 265MM			1	S

De 4-4758 À 8-1043		Date:07-2024	PAGE:HF-2222-51

TUYAUTERIE PETIT A/C & SYSTEME DE CHAUFFAGE

Numéro d'article	Pièces	Description	H3411	H3455	VIP455	NOTES
. NS	507278	. JOINT TORIQUE / TYPE "ORS" / #4 NEO			2	S
37	453342	BOYAU ASS / #10 1100MM			1	
. NS	507344	. JOINT TORIQUE / TYPE "ORS" / #10 NEO			2	
37	455213	BOYAU ASS / #10 1100MM			1	S
. NS	507344	. JOINT TORIQUE / TYPE "ORS" / #10 NEO			2	S
37	453194	BOYAU ASS / @ VALVE AUXILIAIRE A/C / #10 750MM			1	A
. NS	507344	. JOINT TORIQUE / TYPE "ORS" / #10 NEO			2	A
37	455197	BOYAU ASS / @ VALVE AUXILIAIRE A/C / #10 750MM			1	A S
. NS	507344	. JOINT TORIQUE / TYPE "ORS" / #10 NEO			2	A S
38	**HF-2208-10**	**SOUPAPE SOLENOIDE REFRIGERANTE**				
39	453201	BOYAU ASS / @ A/C AUX / #6 425MM À 6-0341			1	A
. NS	507278	. JOINT TORIQUE / TYPE "ORS" / #4 NEO À 6-0341			2	A
39	455199	BOYAU ASS / @ A/C AUX / #6 425MM À 6-0341			1	A S
. NS	507278	. JOINT TORIQUE / TYPE "ORS" / #4 NEO À 6-0341			2	A S
40	453420	BOYAU ASS / #12 675 MM			1	
. NS	507280	. JOINT TORIQUE / TYPE "ORS" / #12 NEO			1	
. NS	507344	. JOINT TORIQUE / TYPE "ORS" / #10 NEO			1	
40	455299	BOYAU ASS / #8 2657MM			1	S
. NS	507343	. JOINT TORIQUE / TYPE "ORS" / #8 NEO			2	S
41	453419	TUYAU A/C ASM / SUCCION À 6-0341			1	A
41	453417	TUYAU A/C ASM / SUCCION À 7-0721			1	
41	455112	TUYAU A/C ASM / SUCCION De 7-0722 À 7-0771			1	
41	455115	TUYAU A/C ASM / SUCCION De 7-0772			1	
42	453188	BOYAU ASS / #12 740MM			1	
. NS	507280	. JOINT TORIQUE / TYPE "ORS" / #12 NEO			2	
42	455194	BOYAU ASS / #12 766MM			1	S
. NS	507280	. JOINT TORIQUE / TYPE "ORS" / #12 NEO			2	S
58	453195	BOYAU ASS / A PARTIR A/C AUX / #10 1450MM			1	
. NS	507344	. JOINT TORIQUE / TYPE "ORS" / #10 NEO			2	
58	455198	BOYAU ASS / A PARTIR A/C AUX / #10 1450MM			1	S
. NS	507344	. JOINT TORIQUE / TYPE "ORS" / #10 NEO			2	S
61	453193	FERMETURE ASS. 110MM X 266MM			3	
62	500642	VIS AUTOTARAUDEUSE TETE CYLINDRIQUE PHILLIPS #10x3/4 Z050			AR	
62	372652	FIXATION DE TUYAU / SOUS LA MARCHE DE L'ALLE			1	
70	506283	ISOLATION TUYAU / 1 5/8" I.D. X 1/2" TH. X 72 / APT15812			1	
71	**HF-2222-01**	**TUYAUTERIE CHAUFFAGE SECTION ARRIERE**				
71	**HF-2222-55**	**TUYAUTERIE A/C & BOYAUX - AVEC DETROIT S-60 & R134A**	1	1	1	
		A) AVEC SYSTEME A/C AUXILIAIRE DU MODEL "CALHOUN"				

De 4-4758 À 8-1043		Date:07-2024	PAGE:HF-2222-51

TUYAUTERIE PETIT A/C & SYSTEME DE CHAUFFAGE

Numéro d'article	Pièces	Description	H3411	H3455	VIP455	NOTES
		C) POUR FIXER SOUPAPE				
		S) SERVICE				
		P) CONTACTER LE BUREAU DE PRISE DE COMMANDE				

De 4-4758 À 8-1043		Date:07-2024	PAGE:HF-2222-55
TUYAUTERIE A/C & BOYAUX - AVEC DETROIT S-60 & R134A			

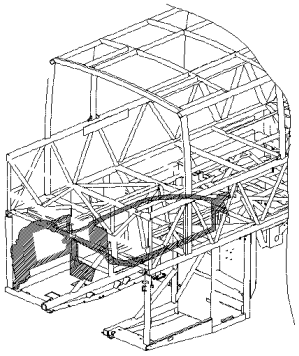

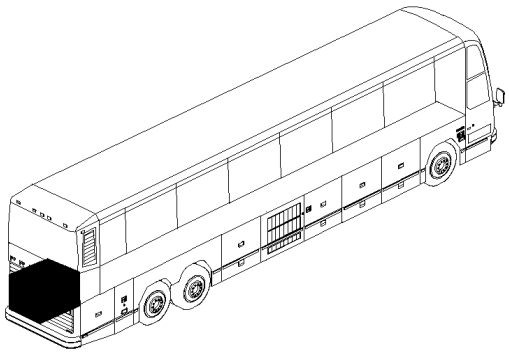

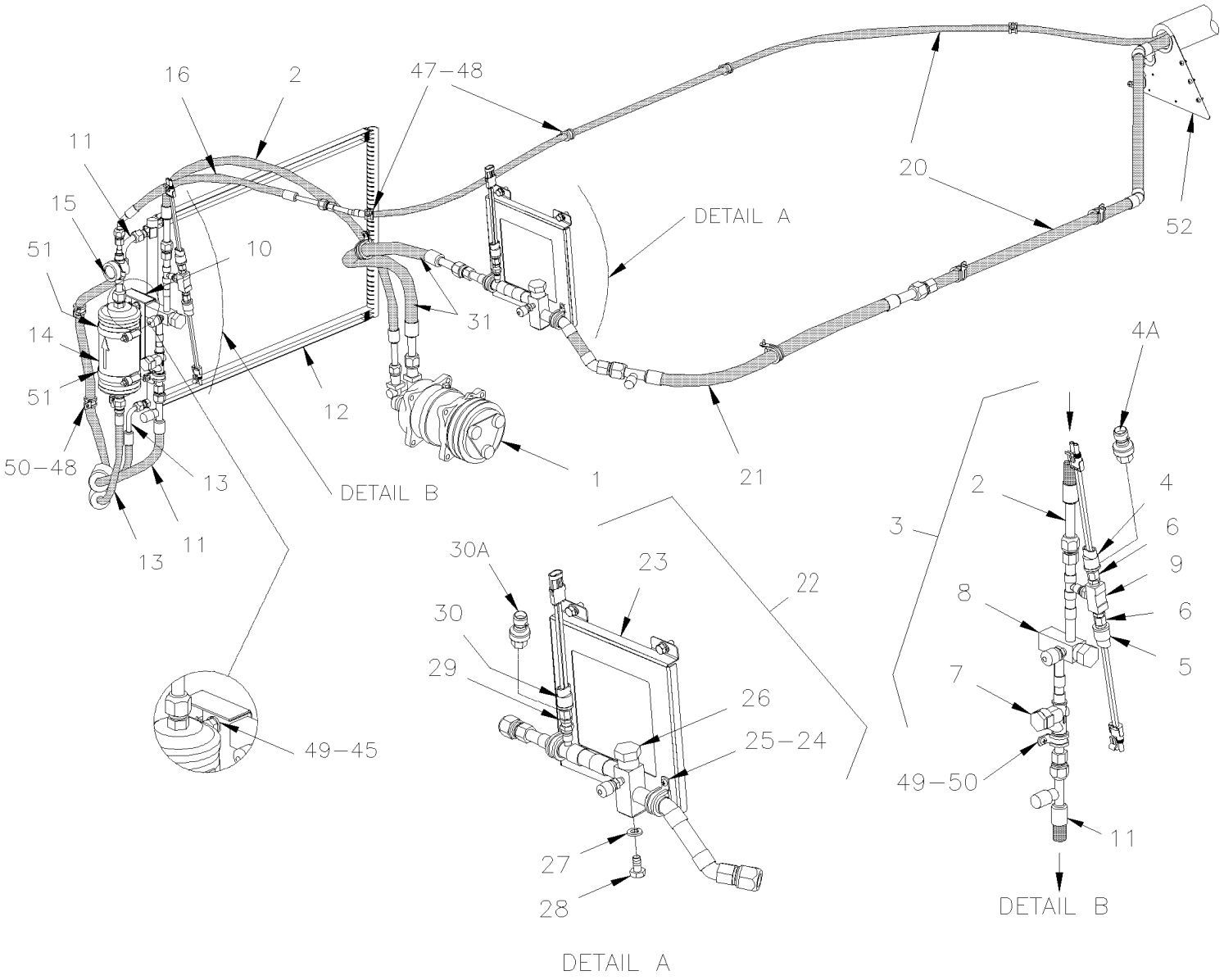

De 4-4758 À 8-1043		Date:07-2024	PAGE:HF-2222-55

TUYAUTERIE A/C & BOYAUX - AVEC DETROIT S-60 & R134A

Numéro d'article	Pièces	Description	H3411	H3455	VIP45	NOTES
1	**HF-2245-11**	**INSTALLATION COMPRESSEUR PETIT A/C**				
2	454082	BOYAU ASS / #8 795MM			1	
. NS	507343	. JOINT TORIQUE / TYPE "ORS" / #8 NEO			2	
2	455285	BOYAU ASS / #8 795MM			1	S
. NS	507343	. JOINT TORIQUE / TYPE "ORS" / #8 NEO			2	S
2	454227	BOYAU ASS / #8 1505MM	1	1	1	A
. NS	507343	. JOINT TORIQUE / TYPE "ORS" / #8 NEO	2	2	2	A
2	455294	BOYAU ASS / #8 1505MM	1	1	1	A S
. NS	507343	. JOINT TORIQUE / TYPE "ORS" / #8 NEO	2	2	2	A S
3	454066	VALVE SERVICE HAUTE PRESSION ASS. À 6-0435			1	
3	454404	VALVE SERVICE HAUT PRESSION ASS. De 6-0436			1	M
4	454084	. INTERRUPTEUR A PRESSION N.O. 195-150 20PS001MA195K150K À 6-0435			1	
4A	563423	. TRANSDUCTEUR -6.7 to 420 LBS / 1/8 NPT-F De 6-0436			1	M
. NS	563159	. . CONNECTEUR / METRI-PACK 150 / SH 3C / PED 12065287 De 6-0436			1	M
5	453380	. INTERRUPTEUR A PRESSION N.C. 350-245 20PS001MB350K245R			1	
6	950249	. VANNE SCHRADER 1/4NPT-M			2	
7	950326	. SOUPAPE DE RETENUE			1	
8	950376	. VALVE DE SERVICE HAUTE PRESSION			1	
9	501894	. RACCORD EN "T" / TYPE TUYAU / 1/4NPT-Fx1/4NPT-Fx1/4NPT-M BR			1	
10	454078	SUPPORT, FILTRE ASSECHEUR			1	
11	454079	BOYAU ASS / #8 925MM			1	
. NS	507343	. JOINT TORIQUE / TYPE "ORS" / #8 NEO			2	
11	455282	BOYAU ASS / #8 925MM			1	S
. NS	507343	. JOINT TORIQUE / TYPE "ORS" / #8 NEO			2	S
11	454226	BOYAU ASS / #8 1175MM			1	A
. NS	507343	. JOINT TORIQUE / TYPE "ORS" / #8 NEO			2	A
11	455293	BOYAU ASS / #8 1175MM			1	A S
. NS	507343	. JOINT TORIQUE / TYPE "ORS" / #8 NEO			2	A S
12	**HF-2255-51**	**INSTALLATION CONDENSATEUR - PETIT SYSTEME A/C**				
13	454077	BOYAU ASS / #6 475MM			1	
. NS	507278	. JOINT TORIQUE / TYPE "ORS" / #4 NEO			2	
13	454224	BOYAU ASS / #6 550MM			1	A
. NS	507278	. JOINT TORIQUE / TYPE "ORS" / #4 NEO			1	A
14	950370	FILTRE ASSECHEUR			1	
. NS	507085	. JOINT TORIQUE			1	
15	453514	INDICATEUR D'HUMIDITÉ ASM.			1	
. NS	950379	. INDICATEUR D'HUMIDITE			1	
15	950379	. INDICATEUR D'HUMIDITE			1	
15	950029	. BOUCHON INDICATEUR D'HUMIDITE			1	
16	453794	BOYAU ASS / #6 375MM À 3-4721			1	
. NS	507278	. JOINT TORIQUE / TYPE "ORS" / #4 NEO À 3-4721			2	
16	455268	BOYAU ASS / #6 375MM À 3-4721			1	S

De 4-4758 À 8-1043		Date:07-2024	PAGE:HF-2222-55

TUYAUTERIE A/C & BOYAUX - AVEC DETROIT S-60 & R134A

Numéro d'article	Pièces	Description	H3411	H3455	VIP45	NOTES
. NS	507278	. JOINT TORIQUE / TYPE "ORS" / #4 NEO À 3-4721			2	S
16	454083	BOYAU ASS / #6 425MM De 3-4722			1	
. NS	507280	. JOINT TORIQUE / TYPE "ORS" / #12 NEO De 3-4722			2	
16	455286	BOYAU ASS / #6 425MM De 3-4722			1	S
. NS	507280	. JOINT TORIQUE / TYPE "ORS" / #12 NEO De 3-4722			2	S
16	454225	BOYAU ASS / #6 300MM			1	A
. NS	507278	. JOINT TORIQUE / TYPE "ORS" / #4 NEO			2	A
16	455292	BOYAU ASS / #6 300MM			1	A S
. NS	507278	. JOINT TORIQUE / TYPE "ORS" / #4 NEO			2	A S
20	**HF-2222-51**	**TUYAUTERIE PETIT A/C & SYSTEME DE CHAUFFAGE**	1	1	1	
21	453662	BOYAU ASS / #12 780MM À 3-4721			1	
. NS	507280	. JOINT TORIQUE / TYPE "ORS" / #12 NEO À 3-4721			2	
21	455263	BOYAU ASS / #12 780MM À 3-4721			1	S
. NS	507280	. JOINT TORIQUE / TYPE "ORS" / #12 NEO À 3-4721			2	S
21	454081	BOYAU ASS / #12 645MM De 3-4722			1	
. NS	507280	. JOINT TORIQUE / TYPE "ORS" / #12 NEO De 3-4722			2	
. NS	950358	. CAPUCHON PROTECTEUR BASSE PRESSION/NOIR De 3-4722			1	
21	455284	BOYAU ASS / #12 645MM De 3-4722			1	S
. NS	507280	. JOINT TORIQUE / TYPE "ORS" / #12 NEO De 3-4722			2	S
. NS	950358	. CAPUCHON PROTECTEUR BASSE PRESSION/NOIR De 3-4722			1	S
22	454064	VALVE SERVICE BASSE PRESSION ASS À 6-0435			1	
22	454405	VALVE SERVICE BASSE PRESSION ASS De 6-0436			1	M
23	454065	. SUPPORT, VALVE SERVICE BASSE PRESSION			1	
24	952635	. COLLET DE RETENUE / 1" I.D.			1	
25	509805	. VIS AUTOTARAUDEUSE TETE CYLINDRIQUE PHILLIPS #10x1/2 BK			1	
26	950377	. VALVE DE SERVICE BASSE PRESSION À 7-0779			1	
26	950950	. VALVE DE SERVICE BASSE PRESSION De 7-0780			1	
. NS	950235	. . RACCORD JD13 BASSE SUCTION SIDE (ALUMINUM) De 7-0780			1	
27	955920	. RONDELLE FREIN FENDUE 6.5x11.5x1.6 ZP			1	
28	502772	. VIS A TETE HEXAGONAL 1/4-20x1/2 G5 N500			1	
29	950249	. VANNE SCHRADER 1/4NPT-M			1	
30	452831	. INTERRUPTEUR A PRESSION N.O. 30-5 20SP001MA030C005C À 6-0435			1	
30A	563423	. TRANSDUCTEUR -6.7 to 420 LBS / 1/8 NPT-F De 6-0436			1	M
. NS	563159	. . CONNECTEUR / METRI-PACK 150 / SH 3C / PED 12065287 De 6-0436			1	M
31	454080	BOYAU ASS / #12 940MM			1	
. NS	507344	. JOINT TORIQUE / TYPE "ORS" / #10 NEO			2	
31	455283	BOYAU ASS / #12 940MM			1	S
. NS	507344	. JOINT TORIQUE / TYPE "ORS" / #10 NEO			2	S
31	454228	BOYAU ASS / #12 1325MM			1	A
. NS	507344	. JOINT TORIQUE / TYPE "ORS" / #10 NEO			2	A
31	455295	BOYAU ASS / #12 1325MM			1	A S
. NS	507344	. JOINT TORIQUE / TYPE "ORS" / #10 NEO			2	A S

De 4-4758 À 8-1043		Date:07-2024	PAGE:HF-2222-55

TUYAUTERIE A/C & BOYAUX - AVEC DETROIT S-60 & R134A

Numéro d'article	Pièces	Description	H3411	H3455	VIP455	NOTES
45	502916	VIS A TETE HEXAGONAL 3/8-16x3/4 G8 N500			2	
47	952627	COLLET DE RETENUE / 1/2" I.D.			AR	
48	509805	VIS AUTOTARAUDEUSE TETE CYLINDRIQUE PHILLIPS #10x1/2 BK			3	
49	3852496	RONDELLE FREIN FENDUE 10.2x18.1x2.2 ZG603			2	
50	952629	COLLET DE RETENUE / 5/8" I.D.			2	
51	504026	BRIDE DE SERRAGE / 2"13/16-3"3/4 SS / HS-52			1	
52	453174	FERMETURE TUYAU ASS. TRIANGULAR SGHAPE			1	
NS	454231	ENS. COMPRESSEUR SELTEC V5 PETIT A/C À 3-4757			1	
. NS	IS-04009	. SEE INSTRUCTION SHEET À 3-4757			1	
		A) UTILISE SEULEMENT AVEC MISE A NIVEAU DU "SELTEC" #454231				
		M) AVEC MULTIPLEX				
		S) SERVICE				

De 3-4417 À 6-0435		Date:07-2024	PAGE:HF-2225-00
CHAUFFERETTE & DEGIVREUR CHAUFFEUR ASS			

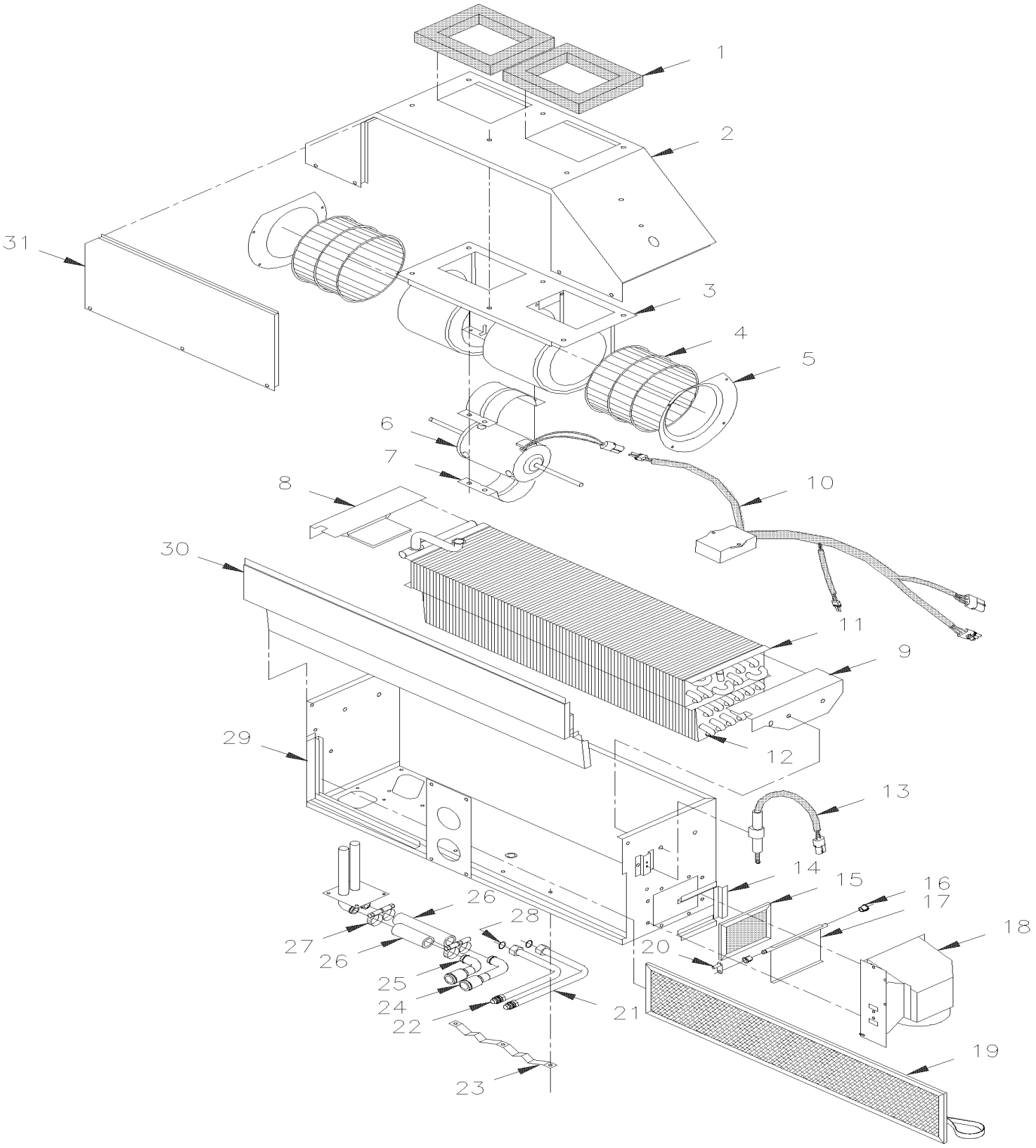

De 3-4417 À 6-0435		Date:07-2024	PAGE:HF-2225-00

CHAUFFERETTE & DEGIVREUR CHAUFFEUR ASS

Numéro d'article	Pièces	Description	H3411	H3455	VIP45	NOTES
	871104	UNITE DE DEGIVRAGE & A/C ASS	1	1	1	
	871105	UNITE DE DEGIVRAGE & A/C ASS	1	1		A
1	871129	. JOINT D'ETANCHEITE	2	2	2	
2	871130	. DESSUS	1	1	1	
3	871131	. SOUFFLERIE ASS. AVEC MOTEUR / WITH CONNECTOR	1	1	1	B
3	N8893462	. SOUFFLERIE ASS. AVEC MOTEUR / WITH CONNECTOR	1	1	1	
3	871132	. . BATI DE VENTILATEUR	1	1	1	
4	871133	. . ROUE DE VENTILATEUR / PLATIQUE 5 1/8" x 3 1/2" x 5/16" x I.D.	2	2	2	
NS	N8888160	. . ATTACHE RESSORT	2	2	2	
5	871134	. . VENTURI	2	2	2	
6	871135	. . MOTEUR 24 V	1	1	1	
6	N8893990	. . MOTEUR ASS / 24V / WITH CONNECTOR	1	1	1	
7	871136	. . SUPPORT DE MOTEUR	2	2	2	
8	871137	. SUPPORT GAU	1	1	1	
9	871138	. SUPPORT DR	1	1	1	
10	871139	. CONTROLEUR VITESSE, PETIT A/C / (STAMPED 35-0060)	1	1	1	
11	871140	. SERPENTIN DE CHAUFFAGE	1	1	1	
. NS	870127	. . VALVE DE DRAINAGE ROBINET VIDANGE	1	1	1	
12	871141	. SERPENTIN EVAPORATEUR	1	1	1	
13	871142	. ACTIONNEUR, THERMIQUE	1	1	1	
14	871143	. SUPPORT DE FILTRE	1	1	1	
15	871144	. FILTRE 1/4" x 3 5/8" x 5 1/4"	1	1	1	
16	871025	. NYLON BUSHING	2	2	2	
17	871145	. TRAPPE	1	1	1	
18	871146	. BOITE	1	1	1	
19	871147	. FILTRE 1/4" x 6 1/4" x 28"	1	1	1	
20	871148	. LEVIER ASS.	1	1	1	
21	871149	. TUYAU A L'EAU	1	1	1	
22	871150	. TUYAU A L'EAU	1	1	1	
23	871151	. SUPPORT TUBE	1	1	1	
24	871152	. TUYAU A/C	1	1	1	
25	871153	. TUYAU A/C	1	1	1	
26	503007	. BOYAU 2 PLY / BOYAU RADIATEUR / 5/8" I.D. / S.L.	AR	AR	AR	
27	504646	. BRIDE DE SERRAGE / 11/16"-1"1/4 / C.T. 9412	4	4	4	
28	507279	. JOINT TORIQUE / TYPE "ORS" / #8 NEO	2	2	2	
28	**HF-2208-00**	**SOUPAPE D'EXPENSION A/C**				
29	871154	. BOITIER	1	1	1	
30	871155	. COUVERCLE	1	1	1	
31	871156	. COUVERCLE	1	1	1	
NS	5001047	. VIS AUTOTARAUDEUSE TETE CYLINDRIQUE PHILLIPS M5-0.8X10 ZP	17	17	17	

De 3-4417 À 6-0435		Date:07-2024	PAGE:HF-2225-00

CHAUFFERETTE & DEGIVREUR CHAUFFEUR ASS

Numéro d'article	Pièces	Description	H3411	H3455	VIP45	NOTES
		A) AVEC R22 SEULEMENT				
		B) POUR AMILIORATION DE PRODUIT, DEMANDER #871359 TEL QUE MONTRE A LA PAGE HF-2225-01				

De 5-0023 À 8-1043		Date:07-2024	PAGE:HF-2225-01
CHAUFFERETTE & DEGIVREUR CHAUFFEUR ASS AVEC MUX			

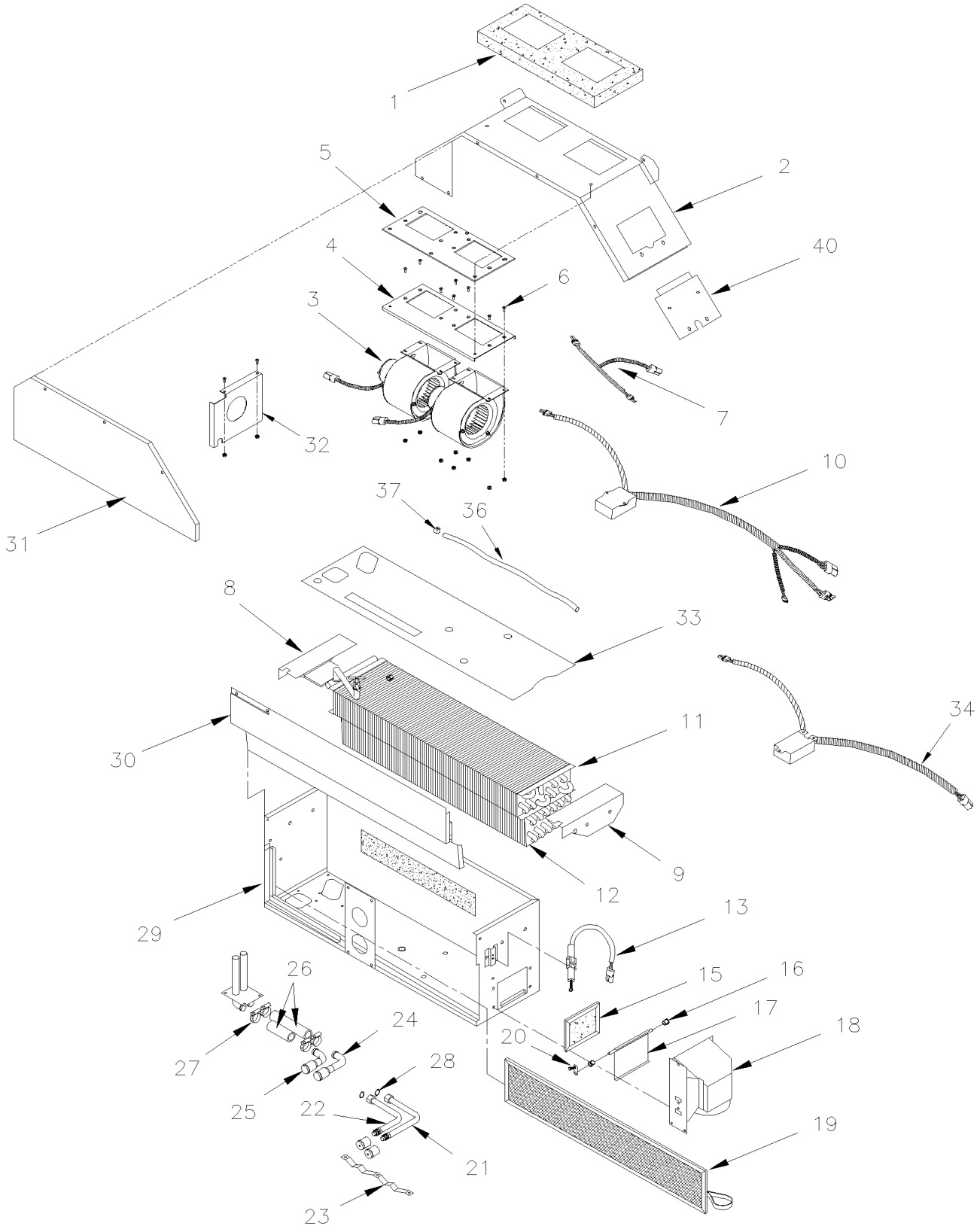

De 5-0023 À 8-1043		Date:07-2024	PAGE:HF-2225-01

CHAUFFERETTE & DEGIVREUR CHAUFFEUR ASS AVEC MUX

Numéro d'article	Pièces	Description	H3411	H3455	VIP45	NOTES
		"ATTENTION" - "ATTENTION" - "ATTENTION"				
		LES 4 NUMEROS DE SERIE SONT MULTIPLEXE				
		4-4933, 4-4963, 4-4995 & 4-0006				
	871355	UNITE DE DEGIVRAGE & A/C ASS À 5-0167	1	1		
	871375	UNITE DE DEGIVRAGE & A/C ASS / W/MUX De 5-0168	1	1		
	871355	UNITE DE DEGIVRAGE & A/C ASS À 6-0435			1	
	871385	UNITE DE DEGIVRAGE & A/C ASS / W/MUX De 6-0436			1	
1	871129	. JOINT D'ETANCHEITE	2	2	2	
2	871130	. DESSUS À 5-0167	1	1		
2	871399	. DESSUS De 5-0168	1	1		
2	871130	. DESSUS À 6-0435			1	
2	871398	. DESSUS De 6-0436			1	
3	871359	. SOUFFLERIE ASS. AVEC MOTEUR	1	1	1	
3	**871360**	**. . VENTILATEUR & MOTOR ASS - "M.C.C." "CCW" / FAN END**	2	2	2	
4	871410	. . PLAQUE MONTAGE ASS.	1	1	1	
5	871411	. . MOUSSE ASS	1	1	1	
6	684605	. . VIS TETE CYLINDRIQUE SIX PANS CREUX #10-32x1/2	8	8	8	
6	500423	. . ECROU HEX BAGUE DE NYLON #10-32 SS	8	8	8	
7	871364	. . HARNAIS	1	1	1	
8	871137	. SUPPORT GAU	1	1	1	
9	871138	. SUPPORT DR	1	1	1	
10	871380	. CONTROLEUR VITESSE DEG.DOUBLE MOTEUR (STAMPED 35-0520) À 5-0167	1	1	1	
10	871353	. CONTROLEUR VITESSE DEG.DOUBLE MOTEUR De 5-0168	1	1	1	
10	871380	. CONTROLEUR VITESSE DEG.DOUBLE MOTEUR (STAMPED 35-0520) À 6-0435			1	
10	871353	. CONTROLEUR VITESSE DEG.DOUBLE MOTEUR De 6-0436			1	
10	**IS19923**	**. MODULE REMPLACEMENT HVAC À 5-0167**	1	1	1	
11	871140	. SERPENTIN DE CHAUFFAGE	1	1	1	
. NS	870127	. . VALVE DE DRAINAGE ROBINET VIDANGE	1	1	1	
12	871141	. SERPENTIN EVAPORATEUR	1	1	1	
13	871142	. ACTIONNEUR, THERMIQUE	1	1	1	
15	871144	. FILTRE 1/4" x 3 5/8" x 5 1/4"	1	1	1	
16	871025	. NYLON BUSHING	2	2	2	
17	871145	. TRAPPE	1	1	1	
18	871146	. BOITE	1	1	1	
19	871147	. FILTRE 1/4" x 6 1/4" x 28"	1	1	1	
20	871148	. LEVIER ASS.	1	1	1	
21	871149	. TUYAU A L'EAU	1	1	1	
22	871150	. TUYAU A L'EAU	1	1	1	
23	871151	. SUPPORT TUBE À 5-0167	1	1		
23	871405	. SUPPORT TUBE De 5-0168	1	1		
23	871151	. SUPPORT TUBE À 6-0435			1	

De 5-0023 À 8-1043		Date:07-2024	PAGE:HF-2225-01

CHAUFFERETTE & DEGIVREUR CHAUFFEUR ASS AVEC MUX

Numéro d'article	Pièces	Description	H3411	H3455	VIP455	NOTES
23	871405	. SUPPORT TUBE De 6-0436			1	
24	871152	. TUYAU A/C	1	1	1	
25	871153	. TUYAU A/C	1	1	1	
26	503007	. BOYAU 2 PLY / BOYAU RADIATEUR / 5/8" I.D. / S.L.	AR	AR	AR	
27	504646	. BRIDE DE SERRAGE / 11/16"-1"1/4 / C.T. 9412	4	4	4	
28	507279	. JOINT TORIQUE / TYPE "ORS" / #8 NEO	2	2	2	
28	**HF-2208-00**	**SOUPAPE D'EXPENSION A/C**				
29	871154	. BOITIER À 5-0167	1	1		
29	871396	. BOITIER De 5-0168	1	1		
29	871154	. BOITIER À 6-0435			1	
29	871396	. BOITIER De 6-0436			1	
30	871155	. COUVERCLE À 5-0167	1	1		
30	871401	. COUVERCLE De 5-0168	1	1		
30	871155	. COUVERCLE À 6-0435			1	
30	871401	. COUVERCLE De 6-0436			1	
31	871156	. COUVERCLE À 5-0167	1	1		
31	871403	. COUVERCLE De 5-0168	1	1		
31	871156	. COUVERCLE À 6-0435			1	
31	871403	. COUVERCLE De 6-0436			1	
32	871409	. DIVISEUR De 6-0436			1	
33	871412	. ISOLANT De 5-0168	1	1		
33	871412	. ISOLANT De 6-0436			1	
34	563660	. CONTROLEUR VITESSE DEG.DOUBLE MOTEUR W/MUX PASSNGER SIDE De 6-0436			1	A
36	8860148	. TUBE, NYLON 5/16 O.D. / NOIR S.L.	1	1	1	
37	N8888160	. ATTACHE RESSORT	1	1	1	
40	871227	. RECOUVREMENT D'HARNAIS À 5-0167	1	1		
40	871407	. RECOUVREMENT D'HARNAIS De 5-0168	1	1		
40	871227	. RECOUVREMENT D'HARNAIS À 6-0435			1	
40	871408	. RECOUVREMENT D'HARNAIS De 6-0436			1	
		A) AVEC UN PETIT A/C				

De 5-0023 À 8-1043		Date:07-2024	PAGE:871360
VENTILATEUR & MOTOR ASS - "M.C.C." "CCW" / FAN END			

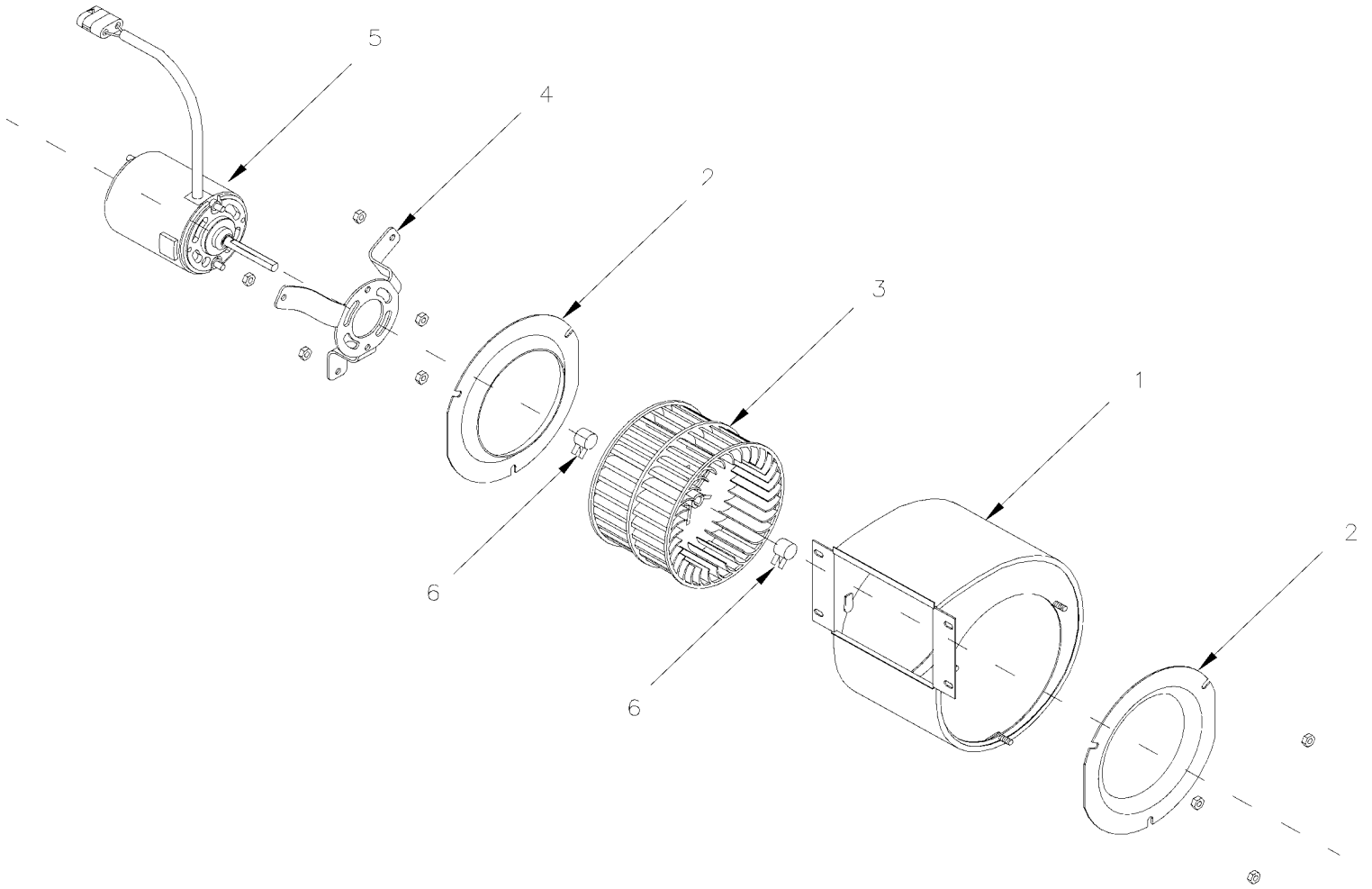

De 5-0023 À 8-1043		Date:07-2024	PAGE:871360

VENTILATEUR & MOTOR ASS - "M.C.C." "CCW" / FAN END

Numéro d'article	Pièces	Description	H3411	H3455	VIP455	NOTES
		SOUFFLERIE ASS. AVEC MOTEUR 24V CCW	1	1	1	
1	871365	. BATI DE VENTILATEUR	1	1	1	
2	N8889479	. VENTURI	2	2	2	
3	871133	. ROUE DE VENTILATEUR / PLATIQUE 5 1/8" x 3 1/2" x 5/16" x I.D.	1	1	1	
4	N8890530	. SUPPORT, MOTOR / MOTEUR	1	1	1	
5	871366	. MOTEUR ASS. 24V CCW	1	1	1	
6	N8888160	. ATTACHE RESSORT	2	2	2	

À 5-0167		Date:07-2024	PAGE:IS19923
MODULE REMPLACEMENT HVAC			

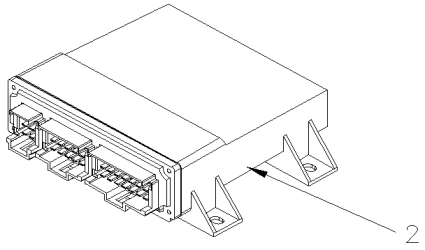

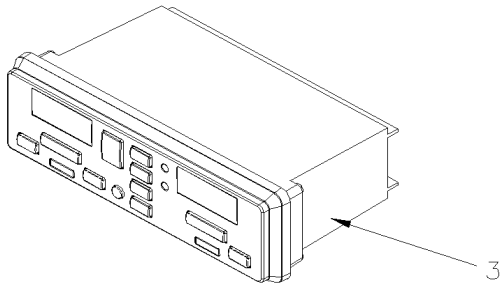

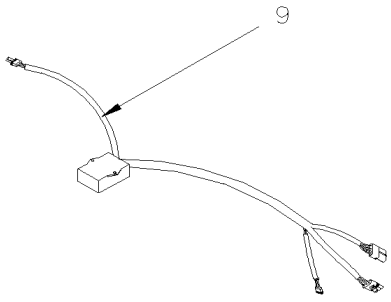

À 5-0167		Date:07-2024	PAGE:IS19923

MODULE REMPLACEMENT HVAC

Numéro d'article	Pièces	Description	H3411	H3455	VIP455	NOTES
NS	23499009-FAC	MCM PROGRAMME # MODULE HVAC	1	1	1	
2	22722846	MODULE I/O A E - VOLVO MULTIPLEX	1	1	1	
3	870008	MODULE CONTROLE A/C	1	1	1	
NS	0600035	CABLAGE INTERFACE HVAC AVEC IOEA	1	1	1	
NS	0600036	CABLAGE CAPTEUR TEMPERATURE EXT	1	1	1	
NS	0600037	CABLAGE DOUBLE A SIMPLE MOTEUR HVAC	1	1	1	
NS	0600038	CABLAGE DRIVE MOTEUR SIMPLE	1	1	1	
NS	0600039	CABLAGE DRIVE MOTEUR DOUBLE	1	1	1	
9	871353	CONTROLEUR VITESSE DEG.DOUBLE MOTEUR	1	1	1	
10	563335	SONDE EXTERIEUR - THERMISTOR / EXTERIEUR / PED 15416387	1	1	1	
NS	563332	RELAIS 24V S.P.D.T. / AVEC RESISTANCE / "VOLVO" (20374662)	2	2	2	
NS	504637	ATTACHE CABLE / 3/16" x 13"	15	15	15	
NS	5001374	VIS A TETE HEXAGONAL M5-0.8x10 SS	3	3	3	
NS	5001449	ECROU HEX M5-0.8 SS	3	3	3	
NS	5001480	ECROU HEX BAGUE DE NYLON #8-32 SS	1	1	1	
NS	IS-19923	SEE INSTRUCTION SHEET	1	1	1	

De 3-4417 À 8-1043		Date:07-2024	PAGE:HF-2225-10
DEGIVREUR ASS PARE-BRISE DU HAUT			

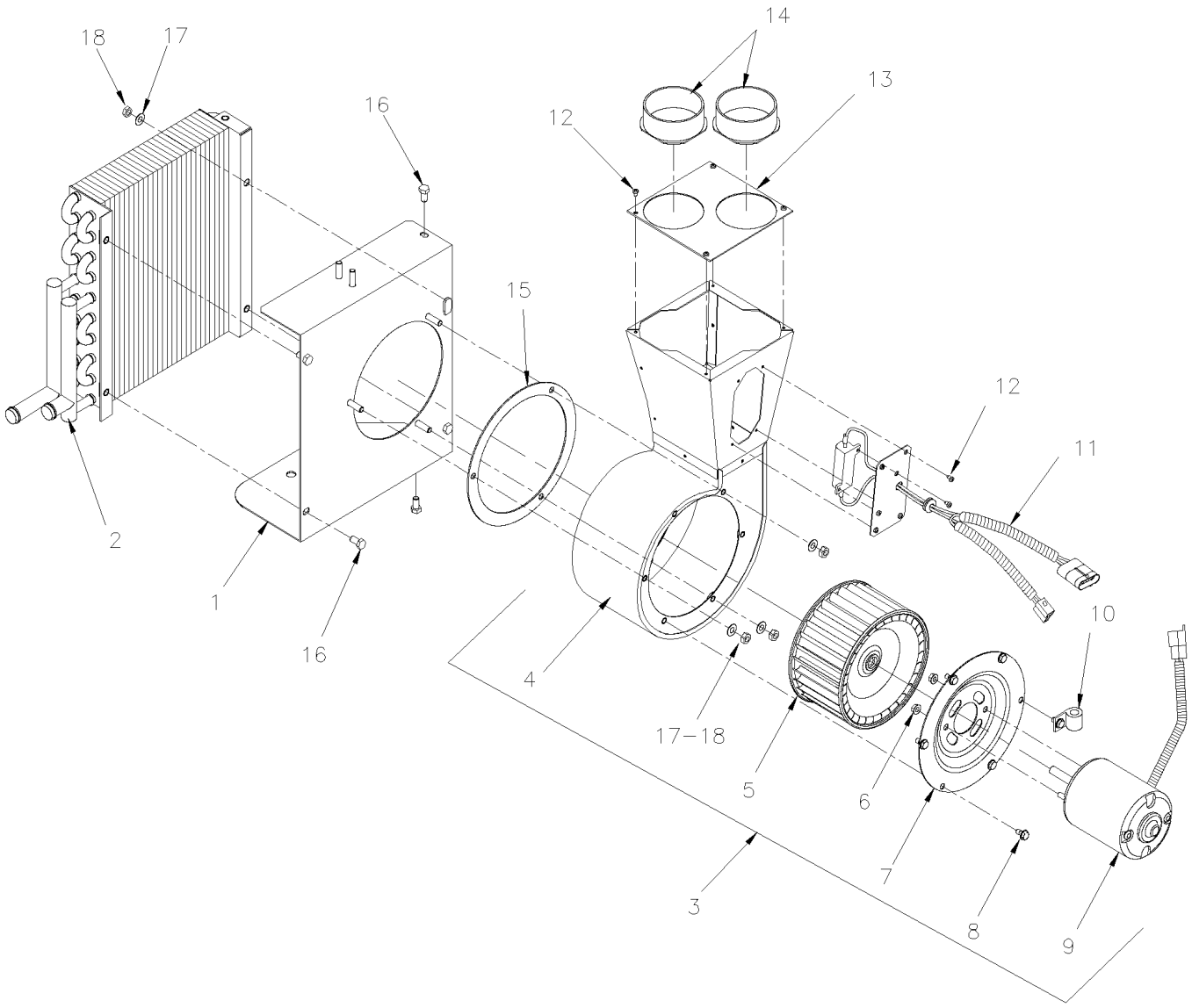

De 3-4417 À 8-1043		Date:07-2024	PAGE:HF-2225-10

DEGIVREUR ASS PARE-BRISE DU HAUT

Numéro d'article	Pièces	Description	H3411	H3455	VIP45	NOTES
	373823	DEGIVREUR ASS. À 4-4883	1	1		
	374072	DEGIVREUR ASS. De 4-4884	1	1		
1	871253	. PLAQUE SUPPORT	1	1		
2	871254	. SERPENTIN DE CHAUFFAGE	1	1		
3	871255	. SOUFFLERIE ASM 24V	1	1		
4	871256	. . BATI DE VENTILATEUR	1	1		
5	871017	. . ROUE DE VENTILATEUR / ACIER	1	1		
6	500423	. . ECROU HEX BAGUE DE NYLON #10-32 SS	2	2		
7	871020	. . PLAQUE MOTEUR DEGIVREUR	1	1		
8	N.P.N.	. . VIS CAP HEX ZP M5-10	6	6		4
9	562167	. . MOTEUR 24 V	1	1		
10	952625	. . COLLET DE RETENUE / 3/8" I.D.	1	1		
11	871259	. CABLAGE ASM À 4-4883	1	1		A
11	871351	. CABLAGE 6 OHMS ASS. De 4-4884	1	1		
. NS	563436	. . RESISTANCE / 6 OHMS 50 WATTS RCD De 4-4884	1	1		
12	502783	. VIS AUTOTARAUDEUSE TETE HEX EPAULEMENT #6x3/8 ZP	10	10		
13	871258	. PLAQUE ADAPTEUR	1	1		
14	871257	. ADAPTEUR HOSE 2 1/2	2	2		
15	506002	. RUBAN ADH1 CC POL 3/16"x1/2"x40' / GREY 2520	AR	AR		
16	5001106	VIS A TETE HEXAGONAL M6-1.0x10 G8.8 Z050	5	5		
17	500473	RONDELLE FREIN FENDUE .262x.489x.062 Z050	4	4		
18	502581	ECROU HEX M6-1.0 Z050	4	4		
NS	374474	ENS. DEGIVREUR PARE BRISE DU HAUT	1	1		
. A	328921	. MOULURE DE FINITION / POTEAU / AVANT DROIT	1	1		
. B	373829	. BOYAU 1 1/8" I.D. x 1160MM	2	2		
. C	373835	. BOYAU ASS REDUCTEUR 1 1/8" TO 5/8"	1	1		
. D	373882	. TUYAU AVEC Y / 2639MM	1	1		
. E	374072	. DEGIVREUR ASS.	1	1		
. F	374261	. TUYAU ASS / AVEC BY-PASS POUR DEGIVREUR SUPERIEUR	1	1		
. G	503031	. BOYAU FLEXIBLE / TUYAU VENTILLATION 2 1/2" I.D. X 12`/ RUBBER	1	1		
. H	503720	. BOYAU SILICONE 1 PLI 5/8" I.D. x 25' / S.L.	1	1		
. I	561566	. CONNECTEUR / WEATHER PACK / PH 2C / NOIR / PED 12010973	1	1		
. J	561568	. TERMINAL MALE / 16-14 / PED 12089305	2	2		
. K	561786	. JOINT ETANCHEITE / GRIS / PED 15324980	2	2		
. L	870900	. BUSE PARE-BRISE	2	2		
. M	874296	. POMPE A L'EAU ASS / 24V / "MP PUMPS"	1	1		
		A) POUR AMILIORATION DE PRODUIT, REMPLACER PAR #871351				
		4) PAS DE NUMERO DE PIECE				

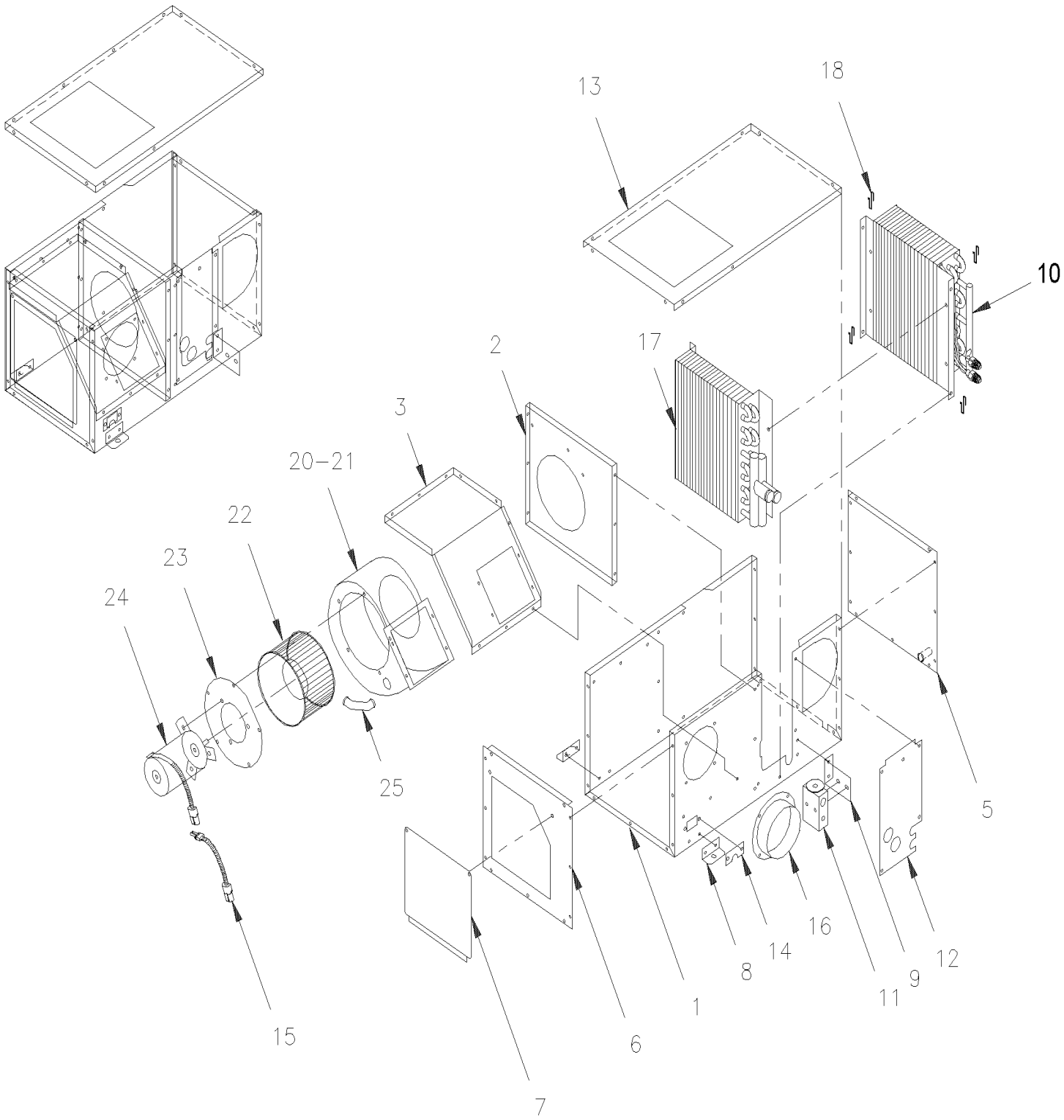
13
18
10
2
17
3
20–21
22
23
24
25
5
15
6
7
1
8
14
16
11
9
12

De 3-4417 À 8-1043		Date:07-2024	PAGE:HF-2225-50

A/C & CHAUFFAGE AUXILIAIRE - V.I.P.

Numéro d'article	Pièces	Description	H3411	H3455	VIP455	NOTES
	871162	UNITE A/C AUXILIAIRE À 6-0341			1	O
	871177	UNITE A/C AUXILIAIRE ASS AVEC SERPENTIN			1	
1	N.S.P.	. BOITIER ASS. / (24-3709)			1	2
2	N.S.P.	. PARTITION / (24-3233)			1	2
3	N.S.P.	. PLAQUE DE MONTAGE VENTILATEUR / (24-3234)			1	2
5	N.S.P.	. PLAQUE DE FERMETURE / (24-3232)			1	2
6	N.S.P.	. PLAQUE DE FERMETURE / (24-3231)			1	2
7	N.S.P.	. PORTE D'ACCES VENTILLATEUR / (24-3235)			1	2
8	N.S.P.	. PLAQUE DE MONTAGE (24-3240)			2	2
9	N.S.P.	. PLAQUE DE MONTAGE (VALVE) / (24-3238)			1	2
10	871216	. SERPENTIN EVAPORATEUR			1	
11	950221	. VALVE D'EXPANSION R-134A			1	
12	N.S.P.	. PLAQUE RECOUVREMENT / (24-3710)			1	2
13	N.S.P.	. COUVERCLE / (24-3237)			1	2
14	N.S.P.	. RECOUVREMENT D'HARNAIS / (24-3239)			1	2
15	N.S.P.	. EXTENSION VENTILATEUR / (35-0089)			1	2
16	871335	. ADAPTATEUR HOSE 4"			1	
17	871215	. SERPENTIN DE CHAUFFAGE			1	
18	N.S.P.	. ATTACHE / (29-0437)			4	2
20	871217	. SOUFFLERIE ASS.			1	
21	871218	. BATI DE VENTILATEUR			1	
22	871219	. ROUE DE VENTILATEUR			1	
23	871220	. PLAQUE MOTEUR			1	
24	871221	. MOTEUR 24V			1	
25	871222	. TUBE			1	
		O) OPTION "CALHOUN"				
		2) PAS VENDU PAR PREVOST (VOIR NUMERO DU MANUFATURIER A LA FIN DE LA DESCRIPTION)				

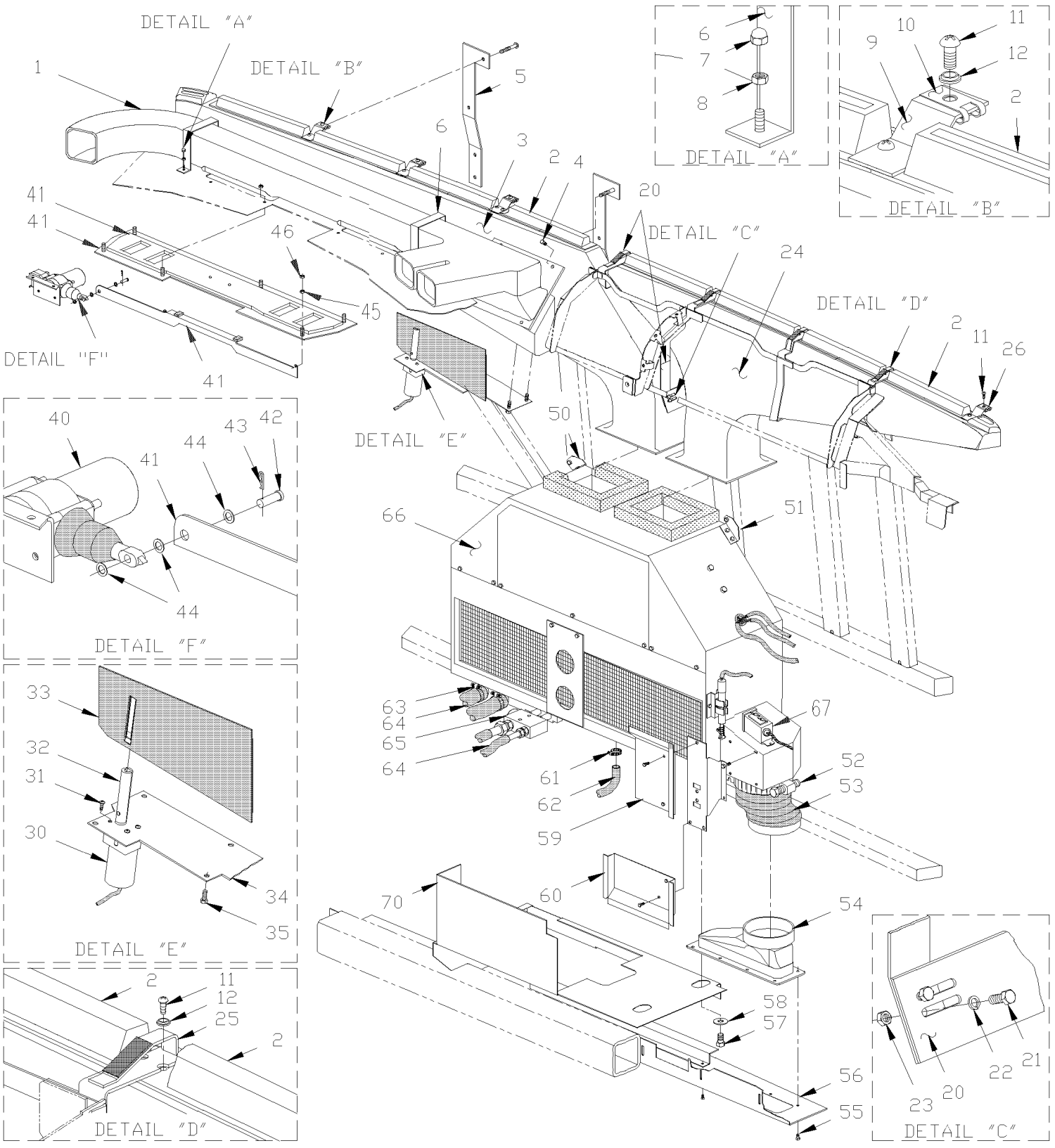
DETAIL "A"
DETAIL "B"
DETAIL "C"
DETAIL "D"
DETAIL "E"
DETAIL "F"
DETAIL "F"
DETAIL "A"
DETAIL "B"
DETAIL "E"
DETAIL "D"
DETAIL "C"
1
2
3
4
5
6
7
8
9
10
11
12
20
21
22
23
24
25
26
30
31
32
33
34
35
40
41
42
43
44
45
46
50
51
52
53
54
55
56
57
58
59
60
61
62
63
64
65
66
67
70

De 3-4417 À 8-1043		Date:07-2024	PAGE:HF-2230-00

INSTALLATION DEGIVREUR

Numéro d'article	Pièces	Description	H3411	H3455	VIP45	NOTES
1	392057	CONDUIT, CHAUFFEUR GAUCHE À 3-4443	1	1	1	
1	392211	CONDUIT, CHAUFFEUR GAUCHE De 3-4444	1	1	1	
1	392084	CONDUIT, CHAUFFEUR DROIT À 3-4443	1	1	1	
1	392212	CONDUIT, CHAUFFEUR DROIT De 3-4444	1	1	1	
. NS	391003	. CAOUTCHOUC D'ETANCHEITE De 3-4444	1	1	1	
NS	392064	SUPPORT	1	1	1	
NS	392085	. DEFLECTEUR	1	1	1	
2	391931	. BUSE DEFLECTEUR HAUTE AVEC DEFLECTEURS	4	4	4	
3	392014	. CONDUIT D'AIR GAUCHE ASS.	1	1	1	
3	391925	. MC-CONDUIT AIR GAUCHE MTH	1	1	1	
NS	392292	JOINT ETANCHEITE/CONDUIT CHAUF. &PARE BRISE	1	1	1	
NS	391979	DEFLECTEUR	1	1	1	
4	500641	VIS AUTOTARAUDEUSE TETE CYLINDRIQUE PHILLIPS #8x3/4 Z050	1	1	1	
4	500841	VIS AUTOTARAUDEUSE TETE CYLINDRIQUE PHILLIPS #14x3/4 Z050				
5	392016	BANDE DE RETENUE À 3-4443	2	2	2	
6	392015	BANDE DE RETENUE À 3-4443	2	2	2	
7	5001404	ECROU HEX BORGNE M4-0.7 SS	4	4	4	
8	502557	ECROU HEX BAGUE DE NYLON M4-0.7 SS	4	4	4	
9	392163	SUPPORT DE CALOTTE	2	2	2	
9	392164	SUPPORT DE CALOTTE	1	1	1	
10	5001405	ECROU RESSORT EN "U" M4-0.7 0.8-4.0x9.5	AR	AR	AR	
11	5001411	VIS MECANIQUE TETE PLATE PHILLIPS M4-0.7x20 BK	AR	AR	AR	
12	500345	RONDELLE DE FINITION FRAISE .187x.500x.090 BR BK	AR	AR	AR	
20	391956	STRUCTURE / DROIT	1	1		
20	391996	STRUCTURE / DROIT				
21	502529	VIS MECANIQUE TETE BOMBE PHILLIPS M5-0.8x12 BZC	2	2	2	
22	500440	RONDELLE PLATE .250x.562x.065 Z050	2	2	2	
23	502782	ECROU HEX BAGUE DE NYLON M5-0.8 Z050	2	2	2	
24	391923	MD-CONDUIT AIR DROIT MTH	1	1		
25	392018	COURROIE DE RETENUE DROITE	1	1	1	
25	392019	COURROIE DE RETENUE GAUCHE	1	1	1	
26	392017	SUPPORT	1	1	1	
30	391962	TRAPPE	1	1	1	
30	392282	MECANISME DE TRAPPE ASS.	1	1	1	
30	871424	. MOTEUR ÉLECTRIQUE	1	1	1	
31	N.P.N.	. VIS	7	7	7	4
32	N.P.N.	. ARBRE	1	1	1	4
33	N.P.N.	. TRAPPE DE POUBELLE ASS.	1	1	1	4
34	N.P.N.	. PLAQUE	1	1	1	4
35	N.P.N.	VIS	4	4	4	4
NS	563429	INTERRUPTEUR ASSEMBLE	1	1	1	
. NS	562641	. AIMANT	1	1	1	

De 3-4417 À 8-1043		Date:07-2024	PAGE:HF-2230-00

INSTALLATION DEGIVREUR

Numéro d'article	Pièces	Description	H3441	H3455	VIP45	NOTES
40	890009	ACTUATEUR DE SERRURE DE PORTE	1	1	1	
. NS	562076	. CONNECTEUR / PACK-CON I / FEMELLE / 2C / PED 8911772	1	1	1	
41	392063	TRAPPE AU PIED ASS.	1	1	1	
42	502023	. AXE DE CHAPE 1/4 x 51/64	1	1	1	
43	502180	. GOUPILLE 3/32 x 1/2 Z050	1	1	1	
44	500411	. RONDELLE PLATE .260x.697x.050 SS	2	2	2	
NS	563429	. INTERRUPTEUR ASSEMBLE	1	1	1	
. NS	562641	. . AIMANT	1	1	1	
NS	562641	. AIMANT	1	1	1	
45	N.S.S.	. ESPACEUR	6	6	6	1
46	5001036	. VIS MECANIQUE TETE CYLINDRIQUE PHILLIPS M4-0.7x10 Z050	6	6	6	
50	373551	ATTACHE DEGIVREUR GAUCHE	1	1	1	
51	373552	ATTACHE DEGIVREUR DROITE	1	1	1	
NS	500642	VIS AUTOTARAUDEUSE TETE CYLINDRIQUE PHILLIPS #10x3/4 Z050	2	2	2	
NS	504114	RIVET AVEUGLE TETE BOMBE OUVERT 3/16x1/4 AL	4	4	4	
52	504235	BRIDE DE SERRAGE / 3"9/16"-4"1/2 SS / HS-64	2	2	2	
53	373530	BOYAU 4" I.D. 85MM	1	1	1	
53	503434	. BOYAU FLEXIBLE / TUYAU VENTILLATION 4" I.D. X 12`/ RUBBER	AR	AR	AR	
54	373503	TRANSITION	1	1	1	
55	500414	VIS AUTOTARAUDEUSE TETE BOMBE PHILLIPS #10x3/4 SS	8	8	8	
56	473609	PANNEAU ADMITION D'AIR W/GRILL	1	1	1	
57	500179	VIS A TETE HEXAGONAL 5/16-18x3/4 G5 Z050	3	3	3	
58	500462	RONDELLE PLATE .343x1.500x.083 SS	3	3	3	
NS	500476	RONDELLE FREIN FENDUE .317x.586x.078 Z050	3	3	3	
59	373851	DEFLECTEUR, DEGIVREUR AVANT	1	1		
59	373553	DEFLECTEUR			1	
60	373850	DEFLECTEUR, DEGIVREUR AVANT	1	1		
NS	502761	VIS AUTOTARAUDEUSE TETE BOMBE PHILLIPS #10x3/4 SS BK	5	5	5	
NS	500803	ECROU RESSORT EN "J" #10A .035-.050	5	5	5	
NS	506268	RUBAN ADH1 POL 3/8"x1/2"x25' / GREY 1820	AR	AR	AR	
61	504014	BRIDE DE SERRAGE / 1/4"-5/8" SS / HM-4	2	2	2	
62	373421	BOYAU #10 900MM	1	1	1	
62	373428	BOYAU #10 50MM	1	1	1	
62	503666	. BOYAU 1/2" I.D. 100' / S.L.	AR	AR	AR	
NS	641418	UNION COUDE 90° / TYPE COMPRESSION / #10x#10 PLAS WHITE	1	1	1	
NS	504356	PASSE-FIL / .625x.875x.062x.312x1.125	1	1	1	
NS	590286	DRAIN D'ÉCOULEMENT 1 1/4" I.D. X 4" / FLAT	1	1	1	
63	504646	BRIDE DE SERRAGE / 11/16"-1"1/4 / C.T. 9412	2	2	2	
64	**HF-2222-10**	**A/C & LIGNE CHAUFFAGE SECTION AVANT**				
65	**HF-2208-00**	**SOUPAPE D'EXPENSION A/C**				
66	**HF-2225-00**	**CHAUFFERETTE & DEGIVREUR CHAUFFEUR ASS**				
66	**HF-2225-01**	**CHAUFFERETTE & DEGIVREUR CHAUFFEUR ASS AVEC MUX**				

De 3-4417 À 8-1043		Date:07-2024	PAGE:HF-2230-00

INSTALLATION DEGIVREUR

Numéro d'article	Pièces	Description	H3411	H3455	VIP455	NOTES
67	950035	THERMOSTAT			1	B
67	500583	VIS AUTOTARAUDEUSE TETE CYLINDRIQUE PHILLIPS #6x1/2 Z050			2	B
70	172633	SUPPORT DEGIVREUR (SOUD□)	1	1		
70	172201	SUPPORT DEGIVREUR (SOUD□)			1	
		B) AVEC PETIT SYSTEM A/C SEULEMENT				
		1) PAS VENDU SEPAREMENT				
		4) PAS DE NUMERO DE PIECE				

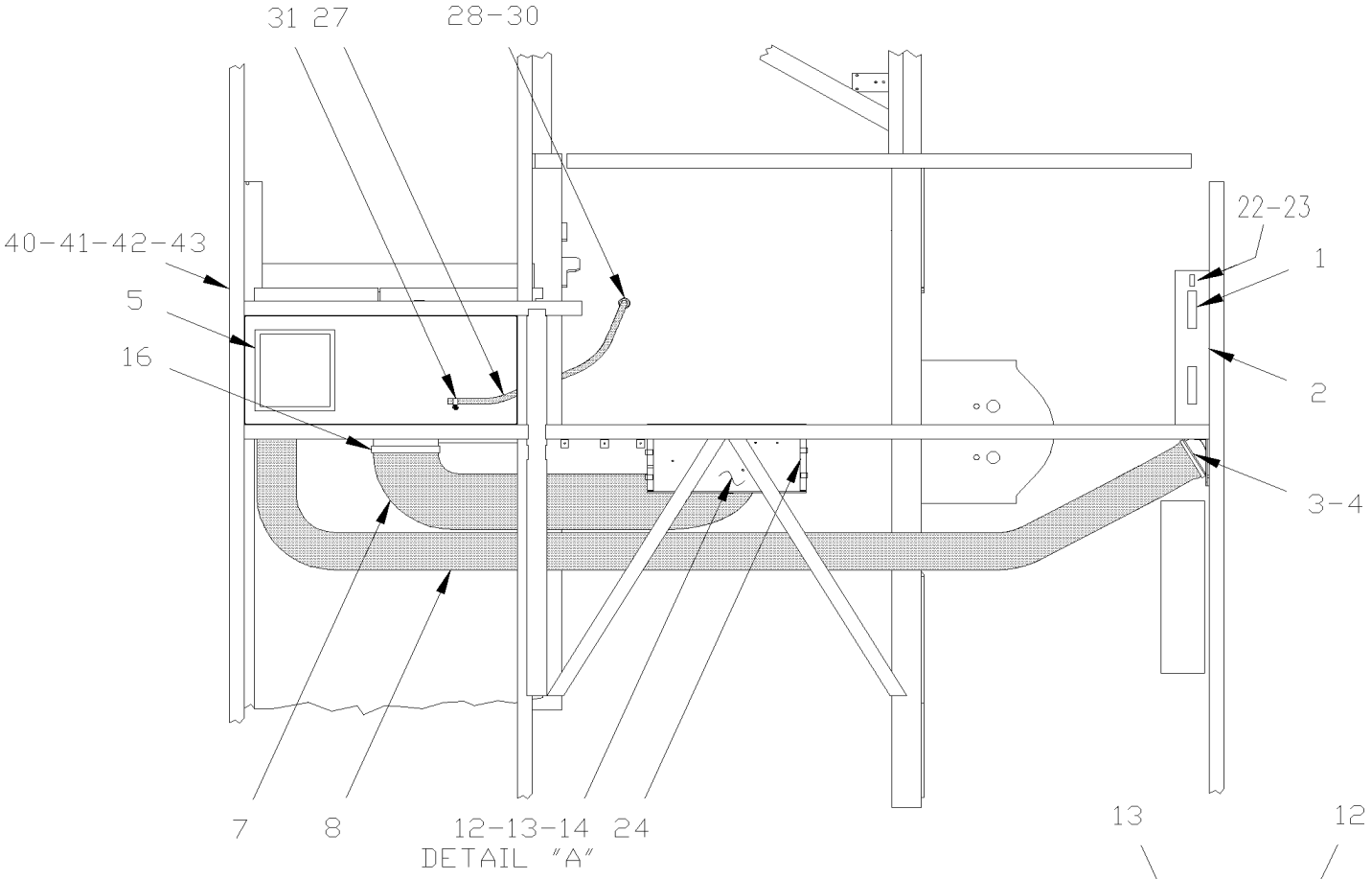
31 27
28-30
40-41-42-43
5
16
22-23
1
2
3-4
7
8
12-13-14 24
DETAIL "A"

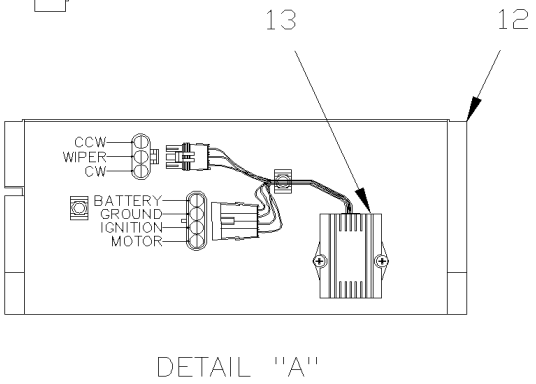
13
12
CCW
WIPER
CW
BATTERY
GROUND
IGNITION
MOTOR
DETAIL "A"

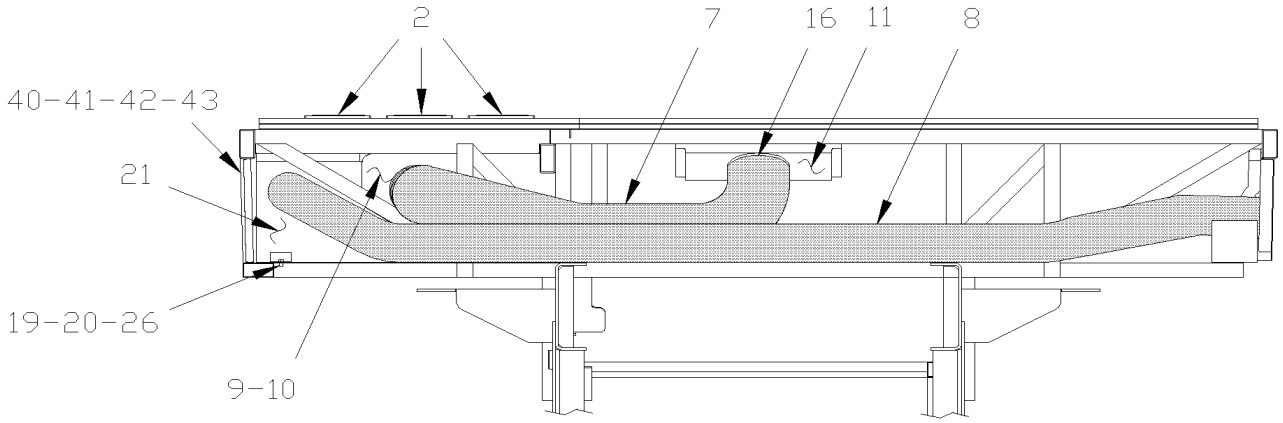
2
7
16
11
8
40-41-42-43
21
19-20-26
9-10

De 3-4417 À 8-1043		Date:07-2024	PAGE:HF-2230-50

INSTALLATION - A/C AUXILIAIRE - V.I.P.

Numéro d'article	Pièces	Description	H3441	H3455	VIP45	NOTES
1	373487	CONDUIT DE VENTILATION / DROIT AVANT INFERIEUR À 6-0435			1	
1	374193	CONDUIT DE VENTILATION / DROIT AVANT INFERIEUR De 6-0436			1	
NS	5001119	VIS AUTOTARAUDEUSE TETE BOMBE PHILLIPS #8x3/4 SS			12	
2	871027	DIFFUSEUR			5	
NS	502611	VIS AUTOTARAUDEUSE TETE PLATE PHILLIPS #6x1/2 Z050			10	
3	453162	CONDUIT CO-PILOTE			1	
NS	506268	RUBAN ADH1 POL 3/8"x1/2"x25' / GREY 1820			AR	
4	500638	VIS AUTOTARAUDEUSE TETE CYLINDRIQUE PHILLIPS #8x1/2 Z050			11	
5	453304	JOINT D'ETANCHEITE			1	
7	453197	BOYAU 6" I.D.1300MM			1	
7	503670	. BOYAU FLEXIBLE / TUYAU VENTILLATION 6" I.D. X 25`/ RUBBER			AR	
8	453196	BOYAU 4" I.D. 2850MM			1	
8	503434	. BOYAU FLEXIBLE / TUYAU VENTILLATION 4" I.D. X 12`/ RUBBER			AR	
NS	504235	BRIDE DE SERRAGE / 3"9/16"-4"1/2 SS / HS-64			2	
9	453182	RETOUR D'AIR			1	
10	453183	JOINT D'ETANCHEITE			1	
NS	680532	SCELLANT SIKA #221 / GRIS / 310ml CARTRIDGE			AR	
11	Call order desk	ENTREE D'AIR ASSEMBLE			1	P
12	453161	. RETOUR D'AIR			1	
13	064803	. CONTROLEUR DE VITESSE A/C AUX / W/SINGLE MOTOR			1	
13	871169	. . CONTROLEUR VITESSE, PETIT A/C / (STAMPED 35-0041)			1	
14	453202	UNITE DE FILTRE A L'HUILE			1	
NS	871164	. FILTRE 1/4" X 6 1/4" X 14 1/2"			1	
14	506268	. RUBAN ADH1 POL 3/8"x1/2"x25' / GREY 1820			1	
16	504031	BRIDE DE SERRAGE / 5"-7" SS / HS-104			1	
19	5001003	RONDELLE FREIN FENDUE 8.1x12.7x2.0 Z050			1	
20	500069	VIS A TETE HEXAGONAL M8-1.25x16 G10.9 DP			2	
21	**HF-2225-50**	**A/C & CHAUFFAGE AUXILIAIRE - V.I.P.**				
NS	454046	BAC, UNITE PETIT A/C VIP De 3-4733			1	A
22	562699	INTERRUPTEUR / M/ON-OFF-M/ON / D.P.D.T. / W/GREEN LED De 6-0436			1	
23	563278	BOUTON VENT. HAUTE VITESSE NGR53 De 6-0436			1	
24	5001394	CLIP "U-TYPE FASTENERS"			4	
NS	504114	RIVET AVEUGLE TETE BOMBE OUVERT 3/16x1/4 AL			3	
26	500874	RONDELLE PLATE 8.4x17.0x1.6 Z050			2	
27	453203	BOYAU 1/2" I.D. 875MM			1	
27	503666	. BOYAU 1/2" I.D. 100' / S.L.			AR	
28	590286	DRAIN D'ÉCOULEMENT 1 1/4" I.D. X 4" / FLAT			1	
NS	504637	ATTACHE CABLE / 3/16" x 13"			1	
30	504356	PASSE-FIL / .625x.875x.062x.312x1.125			1	
31	504014	BRIDE DE SERRAGE / 1/4"-5/8" SS / HM-4			1	
40	453216	PANNEAU AVANT ASS.			1	
NS	481249	ECROU			14	

De 3-4417 À 8-1043		Date:07-2024	PAGE:HF-2230-50

INSTALLATION - A/C AUXILIAIRE - V.I.P.

Numéro d'article	Pièces	Description	H3411	H3455	VIP45	NOTES
NS	500414	VIS AUTOTARAUDEUSE TETE BOMBE PHILLIPS #10x3/4 SS			14	
41	453214	CADRE DE MONTAGE			1	
41	476597	TRAPPE D'ACCES UNITE A/C De 7-0772	1	1	1	
42	453217	ANGULAIRE DE FIXATION			2	
NS	500438	RONDELLE PLATE .187x.437x.050 Z050			28	
NS	500432	VIS AUTOTARAUDEUSE TETE CYLINDRIQUE PHILLIPS #8-32x3/4 Z050			10	
43	506302	RUB EX NEO BLACK / 7/16" HOLLOW BULB C.T.L. À 6-0341			AR	
43	478328	JOINT D'ETANCHEITE 1090MM De 6-0342			1	
43	478243	JOINT D'ETANCHEITE 1348MM De 6-0342			1	
		A) POUR AMILIORATION DE PRODUIT, AJOUTER #454046 POUR VEHICULE AVANT 3-4732				
		P) CONTACTER LE BUREAU DE PRISE DE COMMANDE				

De 3-4417 À 8-1043		Date:07-2024	PAGE:870844
VENTILATEUR & MOTOR ASS - "M.C.C." "CW" / FAN END			

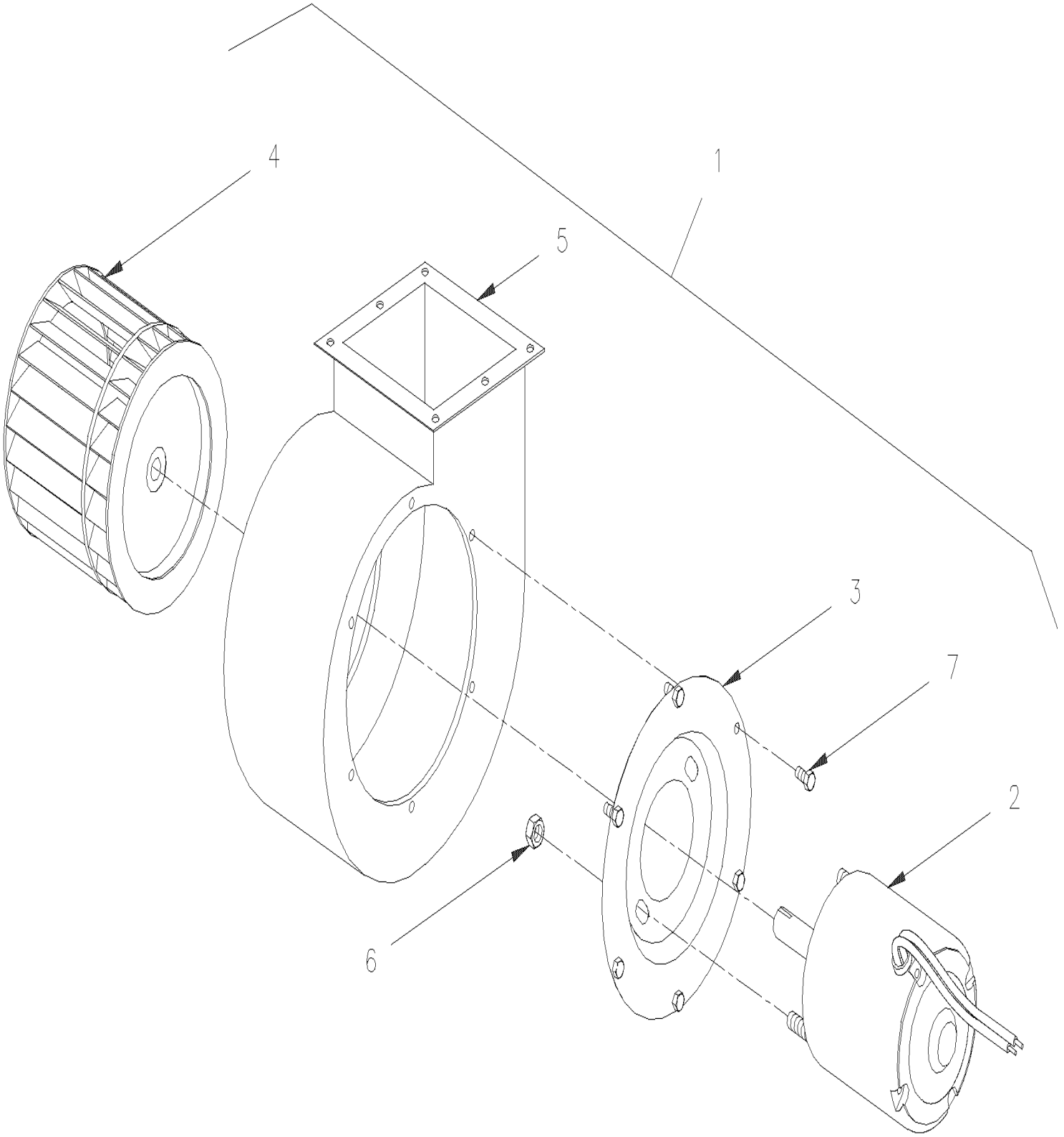

De 3-4417 À 8-1043		Date:07-2024	PAGE:870844

VENTILATEUR & MOTOR ASS - "M.C.C." "CW" / FAN END

Numéro d'article	Pièces	Description	H3411	H3455	VIP455	NOTES
1		SOUFFLERIE ASS. AVEC MOTEUR 24V CW	1	1	1	
2	562167	. MOTEUR 24 V	1	1	1	
3	871020	. PLAQUE MOTEUR DEGIVREUR	1	1	1	
4	871017	. ROUE DE VENTILATEUR / ACIER	1	1	1	
5	871440	. BOITIER SOUFFLERIE	1	1	1	
6	500786	. ECROU HEX #10-24 Z050	2	2	2	
7	500978	. VIS A TETE HEXAGONAL #10-24x3/4 Z050	6	6	6	

De 3-4417 À 8-1043		Date:07-2024	PAGE:HF-2240-10
INSTALLATION VENTILATEUR PARE-BRISE DU HAUT			

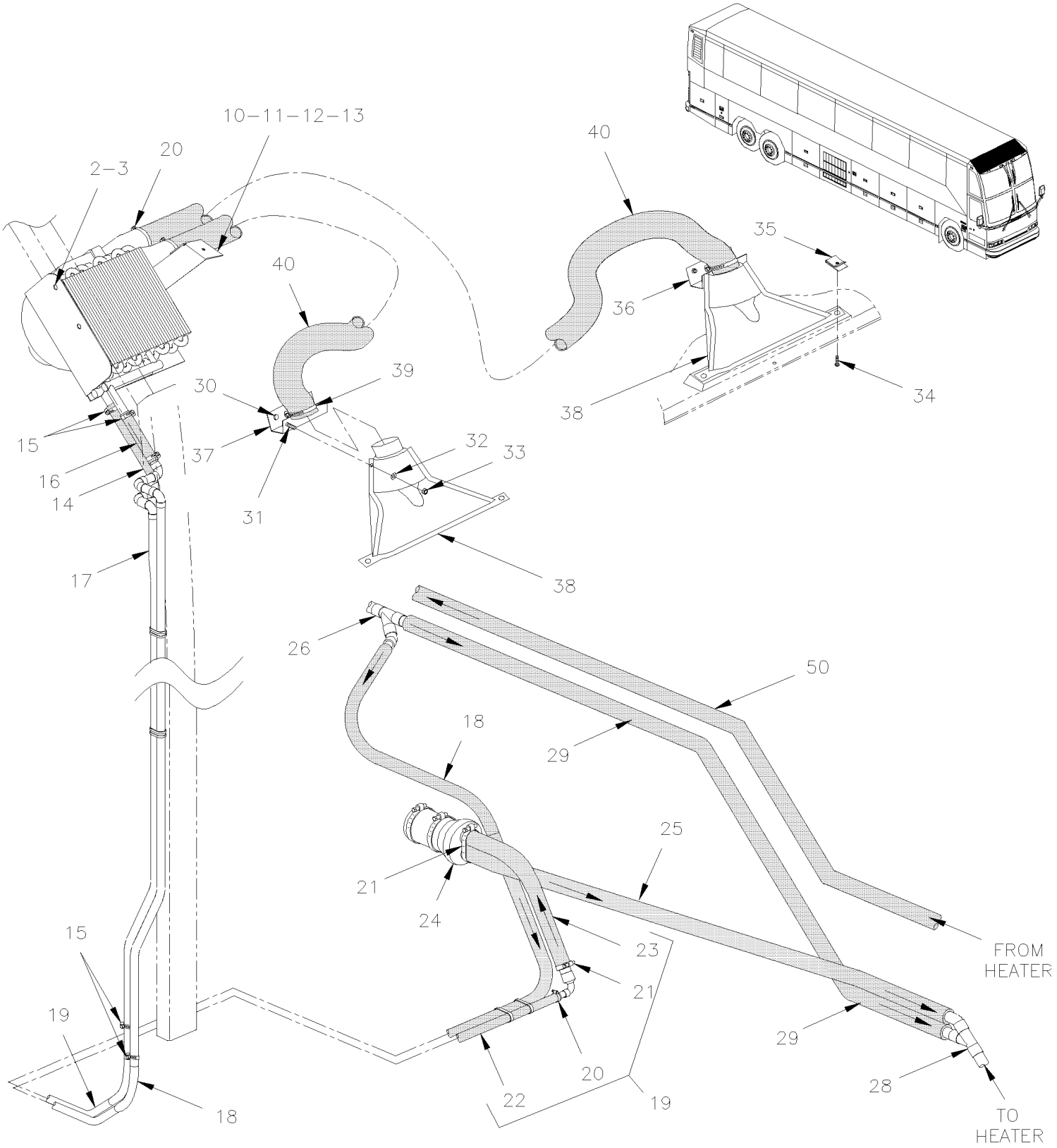

De 3-4417 À 8-1043		Date:07-2024	PAGE:HF-2240-10

INSTALLATION VENTILATEUR PARE-BRISE DU HAUT

Numéro d'article	Pièces	Description	H3441	H3455	VIP45	NOTES
1	**HF-2225-10**	**DEGIVREUR ASS PARE-BRISE DU HAUT**				
2	500179	VIS A TETE HEXAGONAL 5/16-18x3/4 G5 Z050 À 3-4579	2	2		
2	502790	VIS A TETE HEXAGONAL M8-1.25x20 G8.8 Z050 De 3-4580	2	2		
3	502523	ECROU SERTISSABLE TETE PLATE OUVERTE 5/16-18 .059-.119 À 3-4579	2	2		
3	5001337	ECROU INSERTION FL HEX M8-1.25 0.5-3.0 Z050 De 3-4580	2	2		
3	502583	RONDELLE FREIN STRIEE 8.15x22.3x1.0 Z050 À 3-4579	2	2		
3	5001699	RONDELLE "BELLEVILLE" 8.2x22x1.4 N500 De 3-4580	2	2		
10	373836	RENFORT	1	1		
11	500643	VIS AUTOTARAUDEUSE TETE CYLINDRIQUE PHILLIPS #12x3/4 Z050	2	2		
12	502511	ECROU HEX BAGUE DE NYLON M6-1.0 Z050	2	2		
13	5001462	RONDELLE PLATE 6.4x18.0x1.6 Z050	2	2		
14	373828	BOYAU 5/8" I.D. 165MM	1	1		
14	503720	BOYAU SILICONE 1 PLI 5/8" I.D. x 25' / S.L.	AR	AR		
15	504646	BRIDE DE SERRAGE / 11/16"-1"1/4 / C.T. 9412	7	7		
16	373827	BOYAU 5/8" I.D. 113MM	1	1		
16	503720	. BOYAU SILICONE 1 PLI 5/8" I.D. x 25' / S.L.	AR	AR		
17	373847	TUYAU VERTICAL, DEGIVREUR ASS.	1	1		
18	373831	BOYAU 5/8" I.D. 2300MM	1	1		
18	503720	. BOYAU SILICONE 1 PLI 5/8" I.D. x 25' / S.L.	AR	AR		
19	373835	BOYAU ASS REDUCTEUR 1 1/8" TO 5/8"	1	1		
20	504646	. BRIDE DE SERRAGE / 11/16"-1"1/4 / C.T. 9412	1	1		
21	504658	. BRIDE DE SERRAGE / 13/16"-1"3/4 / C.T. 9420	1	1		
22	503720	. BOYAU SILICONE 1 PLI 5/8" I.D. x 25' / S.L.	AR	AR		
23	503652	. BOYAU SILICONE 2PLY 1 1/8" I.D. x 3'	AR	AR		
24	**HF-2206-01**	**POMPE A L'EAU #871342**				
25	373829	BOYAU 1 1/8" I.D. x 1160MM	1	1		
25	503796	BOYAU SILICONE 2 PLIS / NOMEX-ARAMID 1 1/8" I.D. x 6'	AR	AR		S
26	373833	TUYAU ASS / AVEC BY-PASS POUR DEGIVREUR SUPERIEUR À 7-0721	1	1		
26	374261	TUYAU ASS / AVEC BY-PASS POUR DEGIVREUR SUPERIEUR De 7-0722	1	1		
28	373892	TUYAU AVEC Y / 1393MM	1			
28	373882	TUYAU AVEC Y / 2639MM		1		
29	504026	BRIDE DE SERRAGE / 2"13/16-3"3/4 SS / HS-52	2	2		
30	500638	VIS AUTOTARAUDEUSE TETE CYLINDRIQUE PHILLIPS #8x1/2 Z050	6	6		
31	502531	VIS A TETE HEXAGONAL M6-1.0x16 G8.8 Z050	4	4		
32	500440	RONDELLE PLATE .250x.562x.065 Z050	4	4		
33	502511	ECROU HEX BAGUE DE NYLON M6-1.0 Z050	4	4		
34	500432	VIS AUTOTARAUDEUSE TETE CYLINDRIQUE PHILLIPS #8-32x3/4 Z050	4	4		
35	500563	ECROU RESSORT EN "U" #8-32 .094-.125	4	4		
36	340954	SUPPORT GAUCHE	1	1		
37	340955	SUPPORT DROIT	1	1		
38	870900	BUSE PARE-BRISE	2	2		
39	504024	BRIDE DE SERRAGE / 1"13/16"-2"3/4 SS / HS-36	4	4		

De 3-4417 À 8-1043		Date:07-2024	PAGE:HF-2240-10

INSTALLATION VENTILATEUR PARE-BRISE DU HAUT

Numéro d'article	Pièces	Description	H3411	H3455	VIP45	NOTES
40	503031	BOYAU FLEXIBLE / TUYAU VENTILLATION 2 1/2" I.D. X 12`/ RUBBER	AR	AR		
NS	374474	ENS. DEGIVREUR PARE BRISE DU HAUT	1	1		
. A	328921	. MOULURE DE FINITION / POTEAU / AVANT DROIT	1	1		
. B	373829	. BOYAU 1 1/8" I.D. x 1160MM	2	2		
. C	373835	. BOYAU ASS REDUCTEUR 1 1/8" TO 5/8"	1	1		
. D	373882	. TUYAU AVEC Y / 2639MM	1	1		
. E	374072	. DEGIVREUR ASS.	1	1		
. F	374261	. TUYAU ASS / AVEC BY-PASS POUR DEGIVREUR SUPERIEUR	1	1		
. G	503031	. BOYAU FLEXIBLE / TUYAU VENTILLATION 2 1/2" I.D. X 12`/ RUBBER	1	1		
. H	503720	. BOYAU SILICONE 1 PLI 5/8" I.D. x 25' / S.L.	1	1		
. I	561566	. CONNECTEUR / WEATHER PACK / PH 2C / NOIR / PED 12010973	1	1		
. J	561568	. TERMINAL MALE / 16-14 / PED 12089305	2	2		
. K	561786	. JOINT ETANCHEITE / GRIS / PED 15324980	2	2		
. L	870900	. BUSE PARE-BRISE	2	2		
. M	874296	. POMPE A L'EAU ASS / 24V / "MP PUMPS"	1	1		
50	**HF-2222-10**	**A/C & LIGNE CHAUFFAGE SECTION AVANT**				
		S) SERVICE				

De 3-4417 À 8-1043		Date:07-2024	PAGE:HF-2240-20
UNITE DE VENTILATION - PORTE COLIS			

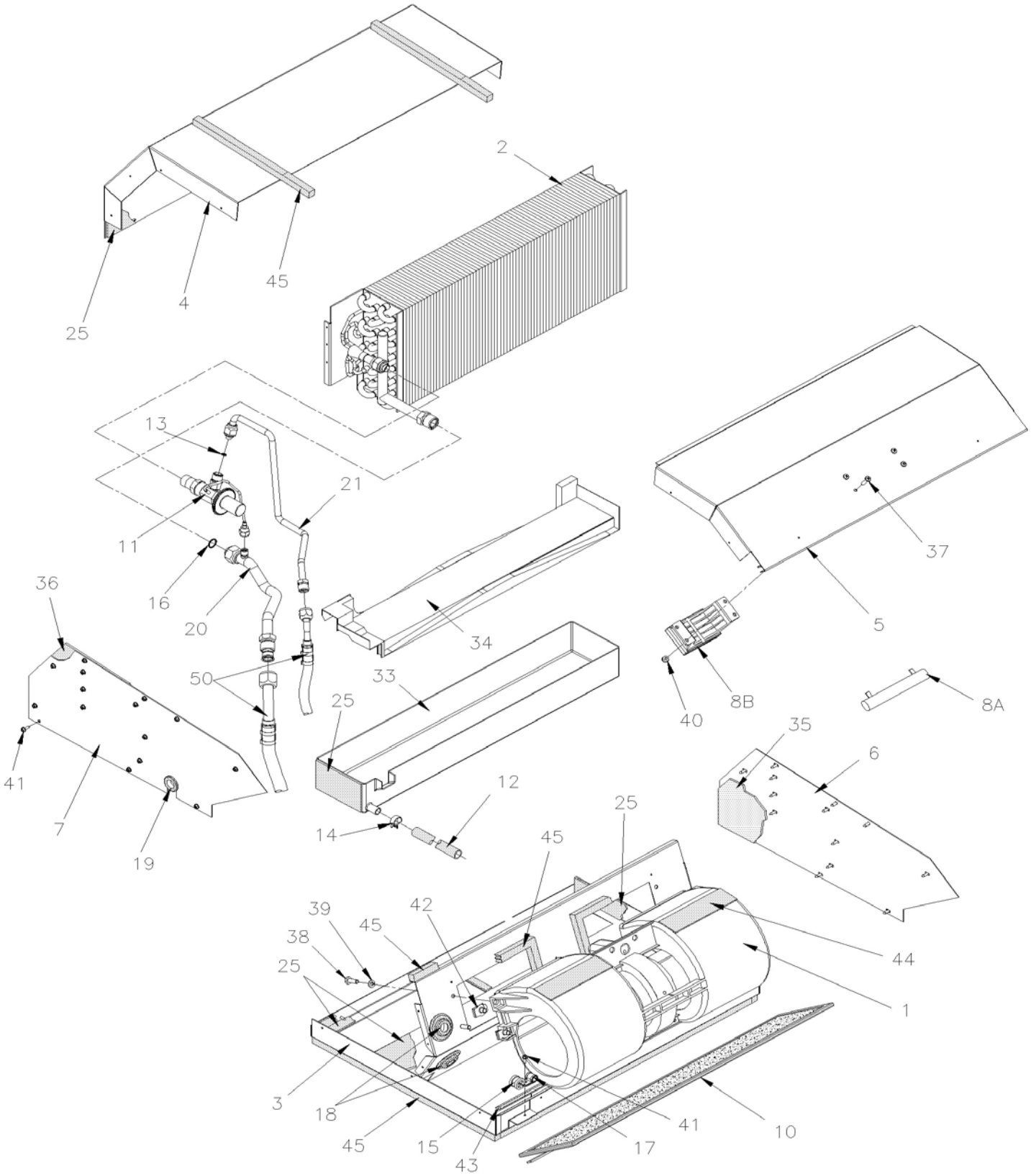

De 3-4417 À 8-1043		Date:07-2024	PAGE:HF-2240-20
UNITE DE VENTILATION - PORTE COLIS			

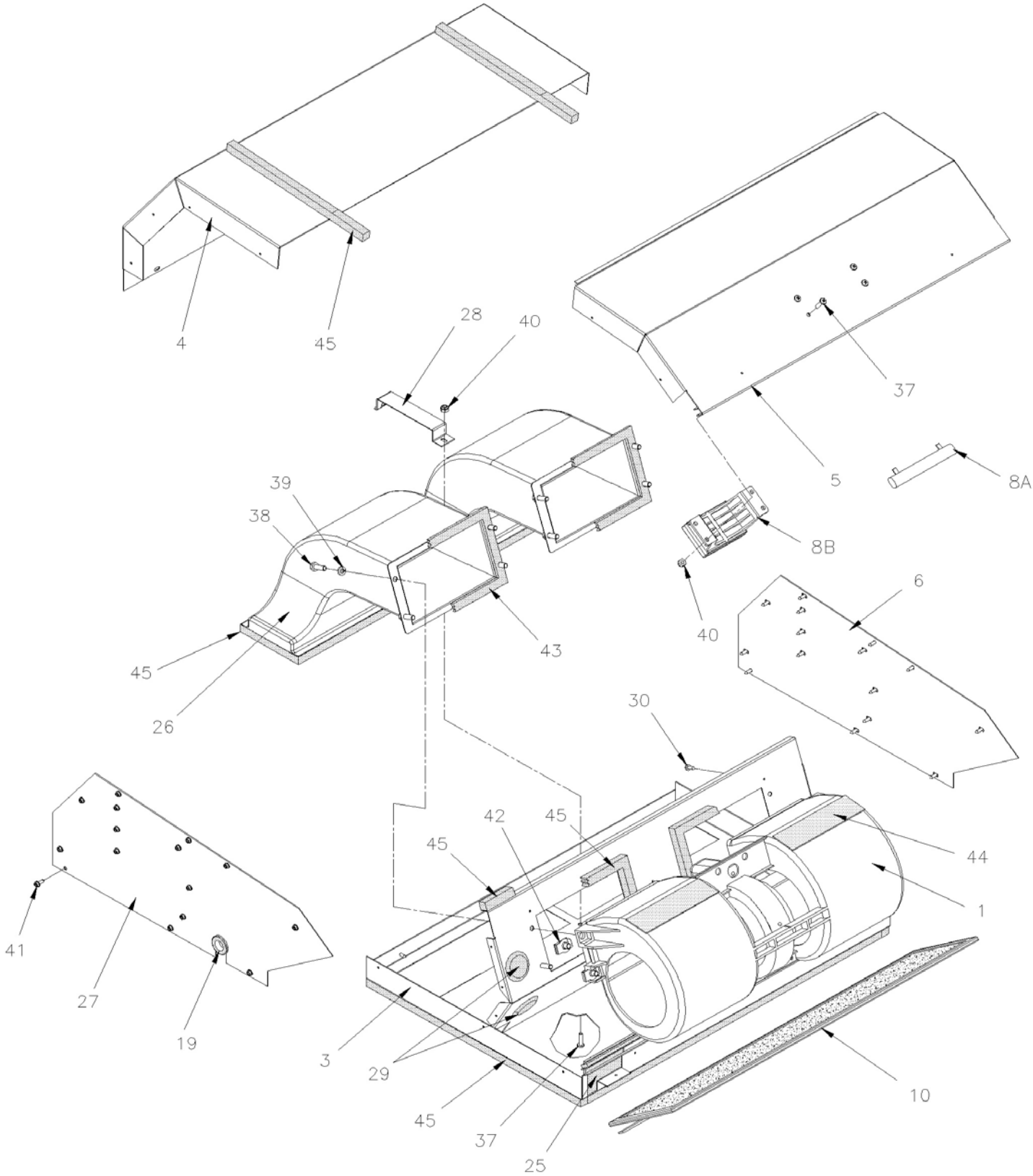

De 3-4417 À 8-1043		Date:07-2024	PAGE:HF-2240-20

UNITE DE VENTILATION - PORTE COLIS

Numéro d'article	Pièces	Description	H3411	H3455	VIP455	NOTES
	950293	UNITE DE CLIMATISATION	1	1		
	871173	UNITE VENTILATION 2 VITESSES	1	1		
1	**HF-2240-25**	**. VENTILATEUR ASS - PORTE COLIS**				A
NS	871264	. HARNAIS	1	1		
2	950321	. SERPENTIN EVAPORATEUR	1	1		
3	871266	. FOND ASS.	1	1		
4	871189	. COUVERCLE	1	1		
5	871268	. DESSUS VENTILATEUR	1	1		
6	871267	. PANNEAU GAUCHE	1	1		
7	871267	. PANNEAU GAUCHE	1	1		
8A	871261	. RESISTANCE 100W / CYLINDRIQUE	1	1		
8B	871453	. MODULE RESITANCE, 100 W	1	1		
10	871159	. FILTRE 1/4" x 5 3/4" x 23"	1	1		
11	950322	. VALVE D'EXPANSION (PC) 134A	1	1		
NS	871445	. JOINT TORIQUE #4	1	1		
12	503707	. HOSE / RENFORCE PVC 1/2" I.D. 100' / S.L.	1	1		
13	N8894484	. JOINT TORIQUE #6	1	1		
14	Call order desk	. BRIDE DE SERRAGE / 1 /2"	1	1		P
15	N8887164	. COLLET DE RETENUE / #10	1	1		
16	871444	. JOINT TORIQUE #10	1	1		
17	N8895767	. COLLET DE RETENUE / 3/8"	1	1		
18	G5009550	. PASSE-FIL 5/8"	2	2		
19	N8889852	. PASSE-FIL	1	1		
20	871272	. TUBE BASSE PRESSION	1	1		
21	871271	. TUBE HAUTE PRESSION	1	1		
25	Call order desk	. NEOPRENE / 1 /8"	2	2		P
26	871262	. CONDUIT D'AIR	2	2		
27	871265	. PANNEAU DROIT	1	1		
28	Call order desk	. SUPPORT	1	1		P
29	Call order desk	. BOUCHON / 1 1/4"	2	2		P
30	Call order desk	. VIS AUTOTARAUDEUSE TETE CYLINDRIQUE PHILLIPS #8x1/2	4	4		P
33	871273	. BAC DE DRAINAGE	1	1		
34	950529	. INSERTION BAC DE DRAINAGE	1	1		
35	Call order desk	. ISOLANT / 1/8"	1	1		P
36	950719	. MOUSSE 1/8"	1	1		
37	N8890509	. VIS MECANIQUE TETE CYLINDRIQUE PHILLIPS #10-32x3/4 ZP	4	4		
38	Call order desk	. VIS A TETE HEXAGONAL 1/4-20x3/4	4	4		P
39	N8892465	. RONDELLE FREIN FENDUE 1/4	4	4		
40	Call order desk	. ECROU HEX BAGUE DE NYLON #10-32	4	4		P
41	950531	. VIS AUTOTARAUDEUSE TETE HEX FENDUE #8-32 X 1/2"	34	34		
42	Call order desk	. ECROU RESSORT EN "U" 1/4-20	4	4		P
43	N8889679	. ISOLANT / 3/16"x1 /2"	1	1		

De 3-4417 À 8-1043		Date:07-2024	PAGE:HF-2240-20

UNITE DE VENTILATION - PORTE COLIS

Numéro d'article	Pièces	Description	H3411	H3455	VIP45	NOTES
44	Call order desk	. ISOLANT / 1/16"x5"	2	2		P
45	870140	. ISOLANT / 1/2"x1 /2"	1	1		
50	**HF-2270-10**	**INTSTALLATION BOYAU A/C - PORTE COLIS**				
NS	**IS20004-2**	**ENS. VENTILATEUR SANS BROSSE PORTE-COLIS / GROUP 2 De 5-0168**	1	1		
		A) POUR AMELIORATION DE PRODUIT DEMANDE L'ENSEMBLE IS20004-2 POUR VEHICULE A PARTIR DE 5-0168 SEULEMENT				
		P) CONTACTER LE BUREAU DE PRISE DE COMMANDE				

De 5-0168		Date:07-2024	PAGE:IS20004-2
ENS. VENTILATEUR SANS BROSSE PORTE-COLIS / GROUP 2			

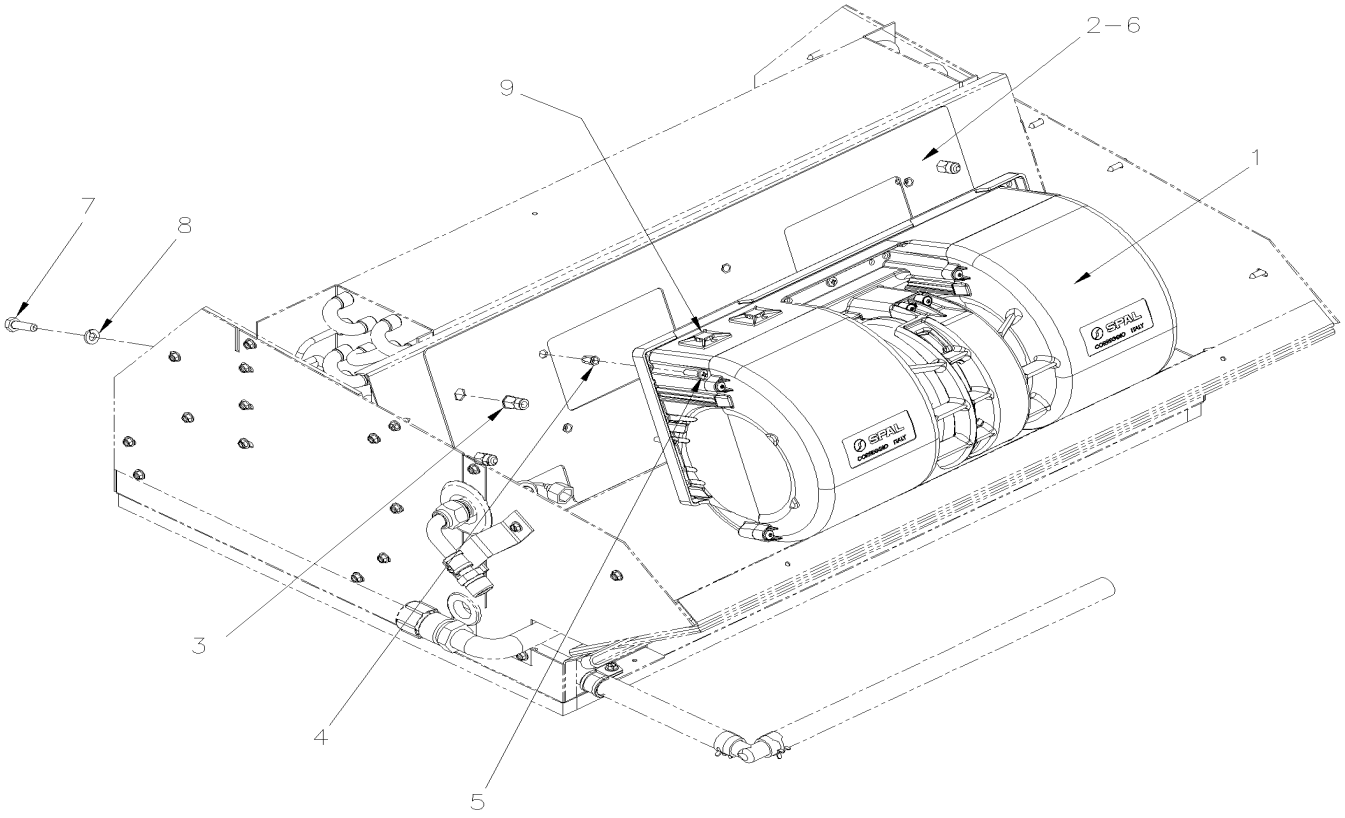

De 5-0168		Date:07-2024	PAGE:IS20004-2

ENS. VENTILATEUR SANS BROSSE PORTE-COLIS / GROUP 2

Numéro d'article	Pièces	Description	H3411	H3455	VIP455	NOTES
1	950623	VENTILATEUR 24V	2	2	2	
2	453961	PLAQUE DE TRANSITION	2	2	2	
3	5001344	. ECROU INSERTION FL HEX M6-1.0 0.5-3.0 SS	4	4	4	
4	504726	. ECROU INSERTION FL HEX M4-0.7 0.5-2.0 DP	5	5	5	
5	502698	VIS MECANIQUE TETE CYLINDRIQUE PHILLIPS M4-0.7x16 SS BK	10	10	10	
5	502636	RONDELLE FREIN FENDUE 4.1x7.6x0.9 Z050	10	10	10	
5	500591	RONDELLE PLATE 4.3x9.0x0.8 Z050	10	10	10	
6	506071	RUBAN ADH1 CC POL 1/8"x1/2"x60' / GREY 2520X	AR	AR	AR	
7	502622	VIS A TETE HEXAGONAL M6-1.0x20 SS BK	8	8	8	
8	502853	RONDELLE FREIN FENDUE 6.1x11.8x1.6 N500	8	8	8	
9	562679	FIXATION ADH. 4 COTES 1.000 x 1.000 x .160	4	4	4	
9	504637	ATTACHE CABLE / 3/16" x 13"	15	15	15	
NS	0610572	CABLAGE FAN PORTE COLIS	2	2	2	
NS	560587	COSSE ANNEAU .250 / 18-14 / ISOLE / AMP 160337-2	1	1	1	
NS	562953	JOINTEUR / 16-14 / BLEU / AMP 55825-1	4	4	4	
NS	560784	TUBE THERMORETRACTABLE / .250"-.080" / NOIR / ALPHA FIT-300-1/4-4B	AR	AR	AR	
NS	IS-20004	SEE INSTRUCTION SHEET				
NS	FI-20004	VOIR FEUILLE D'INSTRUCTION				

De 3-4417 À 8-1043		Date:07-2024	PAGE:HF-2240-25
VENTILATEUR ASS - PORTE COLIS			

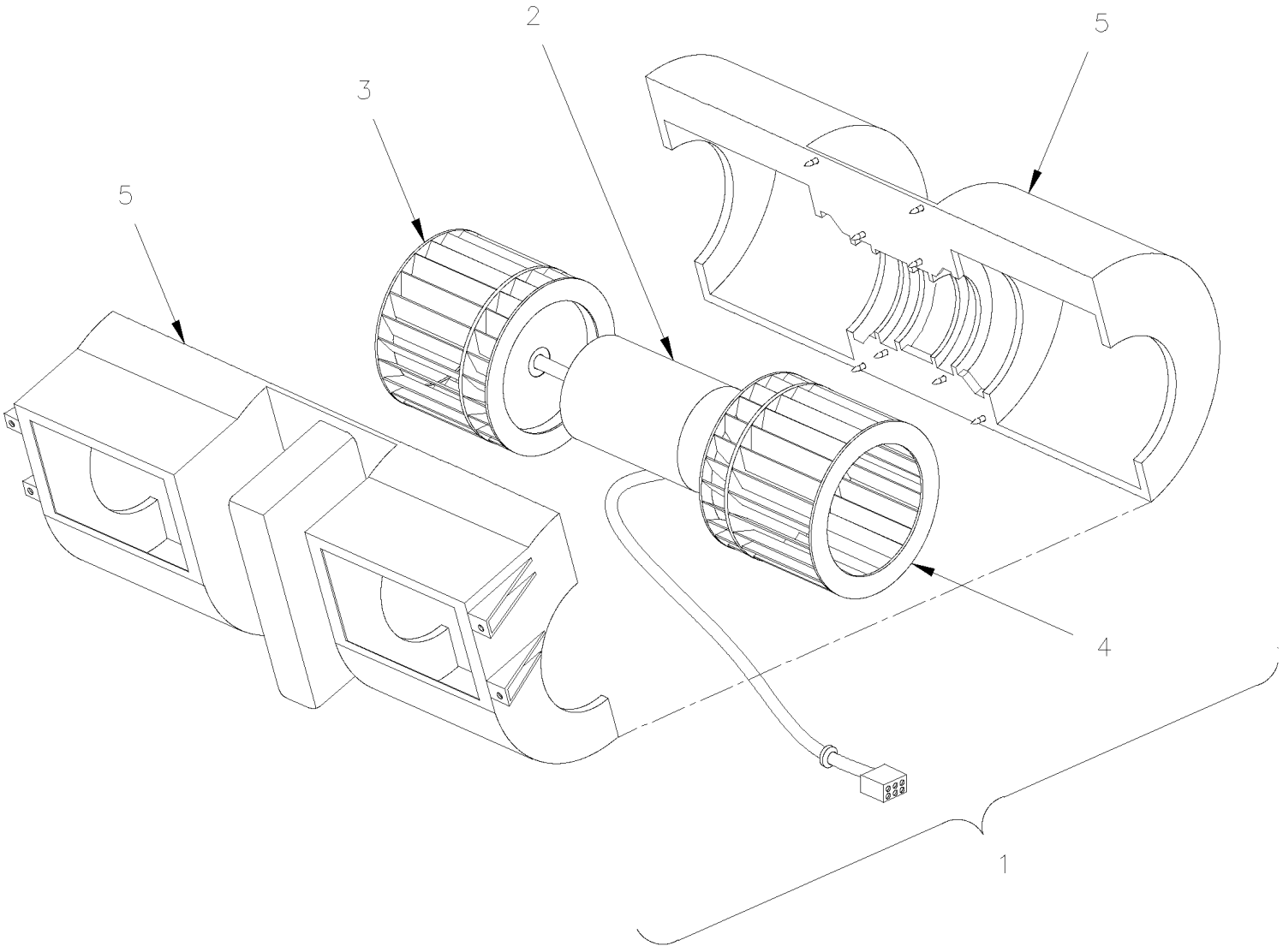

De 3-4417 À 8-1043		Date:07-2024	PAGE:HF-2240-25

VENTILATEUR ASS - PORTE COLIS

Numéro d'article	Pièces	Description	H3411	H3455	VIP455	NOTES
1	871157	SOUFFLERIE ASM 24V	2	2		
2	N.P.N.	. MOTEUR 24V	1	1		4
3	N.P.N.	. ROUE DE VENTILATEUR	1	1		4
4	N.P.N.	. ROUE DE VENTILATEUR	1	1		4
5	N.P.N.	. CARTER	1	1		4
		4) PAS DE NUMERO DE PIECE				

De 8-0104 À 8-1043		Date:07-2024	PAGE:HF-2240-30
UNITE DE VENTILATION - PORTE COLIS WITH W.C.L.			

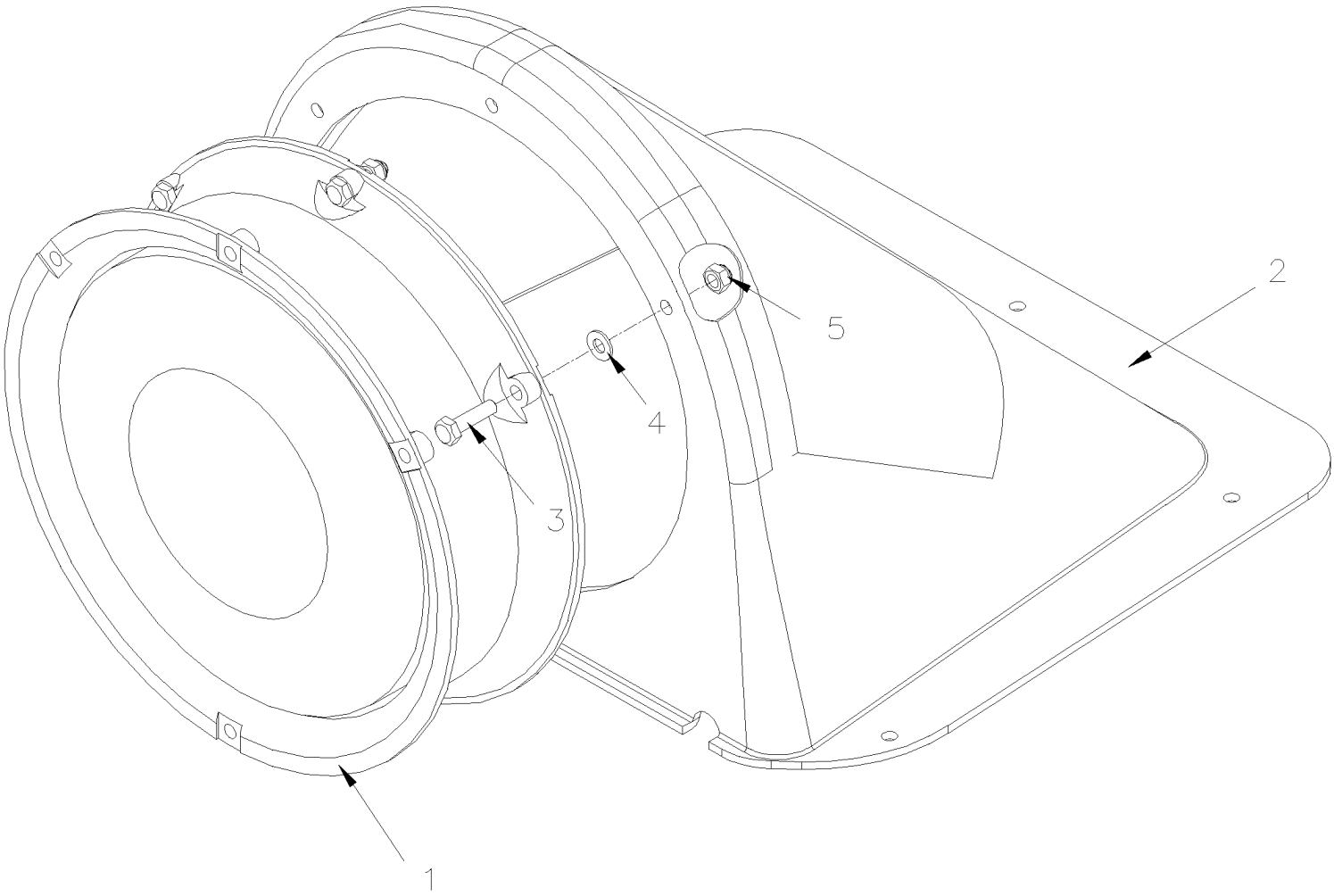

De 8-0104 À 8-1043		Date:07-2024	PAGE:HF-2240-30

UNITE DE VENTILATION - PORTE COLIS WITH W.C.L.

Numéro d'article	Pièces	Description	H3411	H3455	VIP45	NOTES
	Call order desk	VENTILATEUR, PORTE-COLIS WCL ASS.	1	1		P
1	454419	. VENTILATEUR ET CONNECTEUR ASS.	1	1	1	V
. NS	871361	. . VENTILATEUR	1	1	1	V
. NS	561247	. . CONNECTEUR / UNIVERSAL MATE-N-LOK / SH 2C / AMP 1-480698-0	1	1	1	V
. NS	561673	. . TERMINAL FEMELLE / 24-18 / AMP 350689-1	2	2	2	V
. NS	562387	. . CONDUIT CONV / FENDU / NOIR / .250"	AR	AR	AR	V
. NS	680319	. . RUBAN ADHESIF ELECTRIQUE 3/4" / BLACK ¾"	AR	AR	AR	V
2	374315	. SUPPORT DE FAN / GRIS	1	1		
3	502550	. VIS A TETE HEXAGONAL M4-0.7x16 G8.8 Z050	4	4		
4	502556	. RONDELLE PLATE 4.3x9.0x0.8 SS	4	4		
5	500590	. ECROU HEX BAGUE DE NYLON M4-0.7 Z050	4	4		
NS	316116	COUVERCLE ARRIERE DROIT WCL GREY	1	1		
NS	316112	COUVERCLE, WCL ARRIERE DROIT ASS. GREY	1	1		
. NS	316113	. COUVERCLE ARRIERE DROIT WCL	1	1		
		V) CE VETILATEUR EST EMPLOYER AUSSI DANS LA PORTE DU COMPARTIMENT A BATTERIES D'UN V.I.P. (HF-1879-60)				
		P) CONTACTER LE BUREAU DE PRISE DE COMMANDE				

De 3-4417 À 3-4757		Date:07-2024	PAGE:HF-2245-00
INSTALLATION COMPRESSEUR A/C 05G			

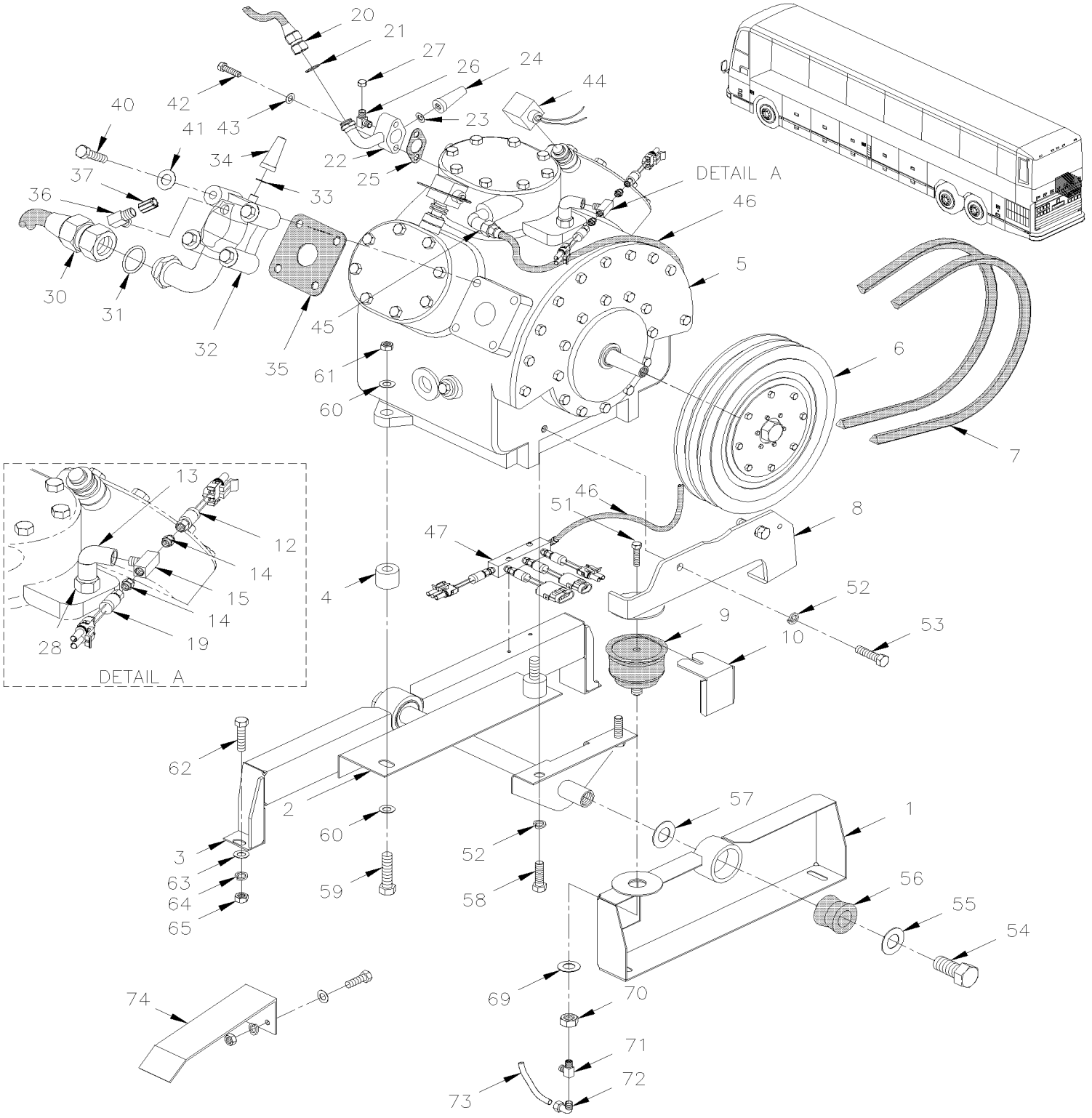

De 3-4417 À 3-4757		Date:07-2024	PAGE:HF-2245-00

INSTALLATION COMPRESSEUR A/C 05G

Numéro d'article	Pièces	Description	H3411	H3455	VIP45	NOTES
1	451082	SUPPORT ASS.	1	1	1	
2	451086	SUPPORT ASS.	1	1	1	
3	451081	SUPPORT, COMPRESSEUR ASS. (SOUDE)	1	1	1	
3	451084	SUPPORT, COMPRESSEUR ASS. (SOUDE)	1	1	1	
4	452268	DOUILLE	2	2	2	
5	**HF-2250-00**	**COMPRESSEUR A/C 05G - TROIS CALPETS**	1	1	1	
6	**HF-2246-00**	**EMBRAYAGE A/C 05G - MONTAGE SUR CARTER**				
7	506864	COURROIE EN "V" / BX100 / ENS. DE 2 9212-0404	1	1		
7	506664	COURROIE EN "V" / BX-97 / ENS. DE 2 9212-0390			1	
8	452050	TENDEUR, COMPRESSEUR A/C ASS.	1	1	1	
9	950208	BALLON ASS / TENSIONNEUR COURROIE / 3" O.D.	1	1	1	
. NS	504695	. BRIDE A RESSORT / OETIKER / 2.9-3.3	1	1	1	
10	453059	PROTECTEUR	1	1	1	
12	452406	INTERRUPTEUR A PRESSION N.O. 30-15 20SP001MA030C015C W/ R134	1	1	1	
13	501332	COUDE MALE-FEMELLE 90º / TYPE TUYAU / 1/4NPT-Mx1/4NPT-F BR	1	1	1	
14	950249	VANNE SCHRADER 1/4NPT-M	1	1	1	
15	501894	RACCORD EN "T" / TYPE TUYAU / 1/4NPT-Fx1/4NPT-Fx1/4NPT-M BR	1	1	1	
NS	064671	CABLAGE ASS / INTERRUPTEUR DE PRESSION	1	1	1	
18	501332	COUDE MALE-FEMELLE 90º / TYPE TUYAU / 1/4NPT-Mx1/4NPT-F BR	1	1	1	
19	950245	INTERRUPTEUR A PRESSION N.C. 20-30 LO-UNLOAD W/WIRE BLACK W/ R134	1	1	1	
19	064671	CABLAGE ASS / INTERRUPTEUR DE PRESSION	1	1	1	
20	454019	BOYAU ASS / DECHARGE AVEC R-134a / #16 788MM / SS BELLOW	1	1	1	
NS	505182	. GAINE PROTECTION / PLASTIQUE / #16	AR	AR	AR	
21	507345	JOINT TORIQUE / TYPE "ORS" / #16 NEO	2	2	2	
22	950378	VALVE DE RENVOI ASS / AVEC R134A	1	1	1	
23	870751	. JOINT D'ETANCHEITE	1	1	1	
24	870752	. CAPUCHON D'ETANCHEITE >SS 870446	1	1	1	
25	870753	JOINT D'ETANCHEITE (1PAC=12EA)	1	1	1	
26	5011133	COUDE 90° 1/8 NPT X M15 / W/R134A	1	1	1	
NS	5011134	ADAPTATEUR HAUTE-PRESSION 134A	1	1	1	
27	950287	CAPUCHON PROTECTEUR M-13	1	1	1	
28	5011184	CONNECTEUR FEMELLE / TUYAU @ ORB / 1/4NPT-Fx#4ORB-M STL	AR	AR	AR	
30	373126	BOYAU ASS / SUCCION AVEC R-134a / #24 1122MM	1	1	1	
NS	505182	. GAINE PROTECTION / PLASTIQUE / #16	AR	AR	AR	
31	507346	JOINT TORIQUE / TYPE "ORS" / #24 NEO	2	2	2	
32	950264	VALVE DE SUCCION ASS.	1	1	1	
33	870751	. JOINT D'ETANCHEITE	1	1	1	
34	870752	. CAPUCHON D'ETANCHEITE >SS 870446	1	1	1	
35	870754	JOINT D'ETANCHEITE	1	1	1	
36	5011131	COUDE 90° 1/4 NPT X M13 / W/R134A	1	1	1	
NS	5011132	ADAPTATEUR BASSE-PRESSION 134A	1	1	1	
37	950288	CAPUCHON PROTECTEUR M-10	1	1	1	

De 3-4417 À 3-4757		Date:07-2024	PAGE:HF-2245-00

INSTALLATION COMPRESSEUR A/C 05G

Numéro d'article	Pièces	Description	H3411	H3455	VIP455	NOTES
40	870755	VIS A TETE HEXAGONAL 1/2-13x2 1/2 G5 ZP	4	4	4	
41	870756	JOINT D'ETANCHEITE	4	4	4	
42	870877	VIS A TETE HEXAGONAL 5/16-18x2 G5 ZP	2	2	2	
43	870750	JOINT D'ETANCHEITE	2	2	2	
44	**HF-2250-15**	**SOUPAPE DE DECHARGE A/C - COMPRESSEUR 05G**				
45	501037	COUDE MALE 90º / TYPE SAE 45º / #4FL-Mx1/4NPT-M BR	1	1	1	
NS	5011184	CONNECTEUR FEMELLE / TUYAU @ ORB / 1/4NPT-Fx#4ORB-M STL	AR	AR	AR	
46	453010	BOYAU ASS TEFLON #4 715MM À 3-4757	1	1	1	
47	**HF-2248-00**	**INTERRUPTEUR DE PRESSION A/C**				
51	500845	VIS A TETE HEXAGONAL 5/16-18x1/2 G5 Z050	1	1	1	
52	500478	RONDELLE FREIN FENDUE .380x.683x.094 Z050	2	2	2	
53	500191	VIS A TETE HEXAGONAL 3/8-16x1 G5 Z050	2	2	2	
54	500225	VIS A TETE HEXAGONAL 5/8-11x1 G5 Z050	2	2	2	
55	5001151	RONDELLE CONCAVE 16.5x50.0x4.5 ZP	2	2	2	
56	630062	MANCHON / CAOUTCHOUC 2" x 1.005" I.D.	2	2	2	
57	500997	RONDELLE PLATE 1.062x2.500x.125 SS	2	2	2	
58	500192	VIS A TETE HEXAGONAL 3/8-16x1 1/4 G5 Z050	2	2	2	
59	500096	VIS A TETE HEXAGONAL 1/2-20x3 G5 Z050	2	2	2	
60	500446	RONDELLE PLATE .531x1.250x.125 Z050	4	4	4	
61	500718	ECROU HEX STOVER 1/2-20 Z050	2	2	2	
62	502549	VIS A TETE HEXAGONAL M10-1.5x35 G8.8 Z050	5	5	5	
64	502616	RONDELLE FREIN FENDUE 10.2x18.1x2.2 SS	5	5	5	
65	500680	ECROU HEX STOVER M10-1.5 Z050	5	5	5	
69	5001150	RONDELLE PLATE 17.0x30.0x3.0 N500	1	1	1	
70	500792	ECROU HEX 5/8-11 Z050	1	1	1	
71	501707	RACCORD EN "T" / TYPE SAE 45º / #4FL-Mx1/8NPT-Mx1/8NPT-F BR	1	1	1	
72	641369	COUDE MALE 90º NON-ROTATIF / TYPE "PUSH-IN" / #4x1/8NPT-M BR	1	1	1	
73	503402	TUBE, NYLON 1/4 O.D. / NOIR S.L.	AR	AR	AR	
74	**HF-0120-00**	**POULIE D'ENTRAINEMENT & COURROIES - 2 "BOSCH"**				
74	**HF-0120-50**	**POULIE D'ENTRAINEMENT & COURROIES - V.I.P.**				

De 4-4758 À 6-0435		Date:07-2024	PAGE:HF-2245-01
INSTALLATION COMPRESSEUR A/C 05G			

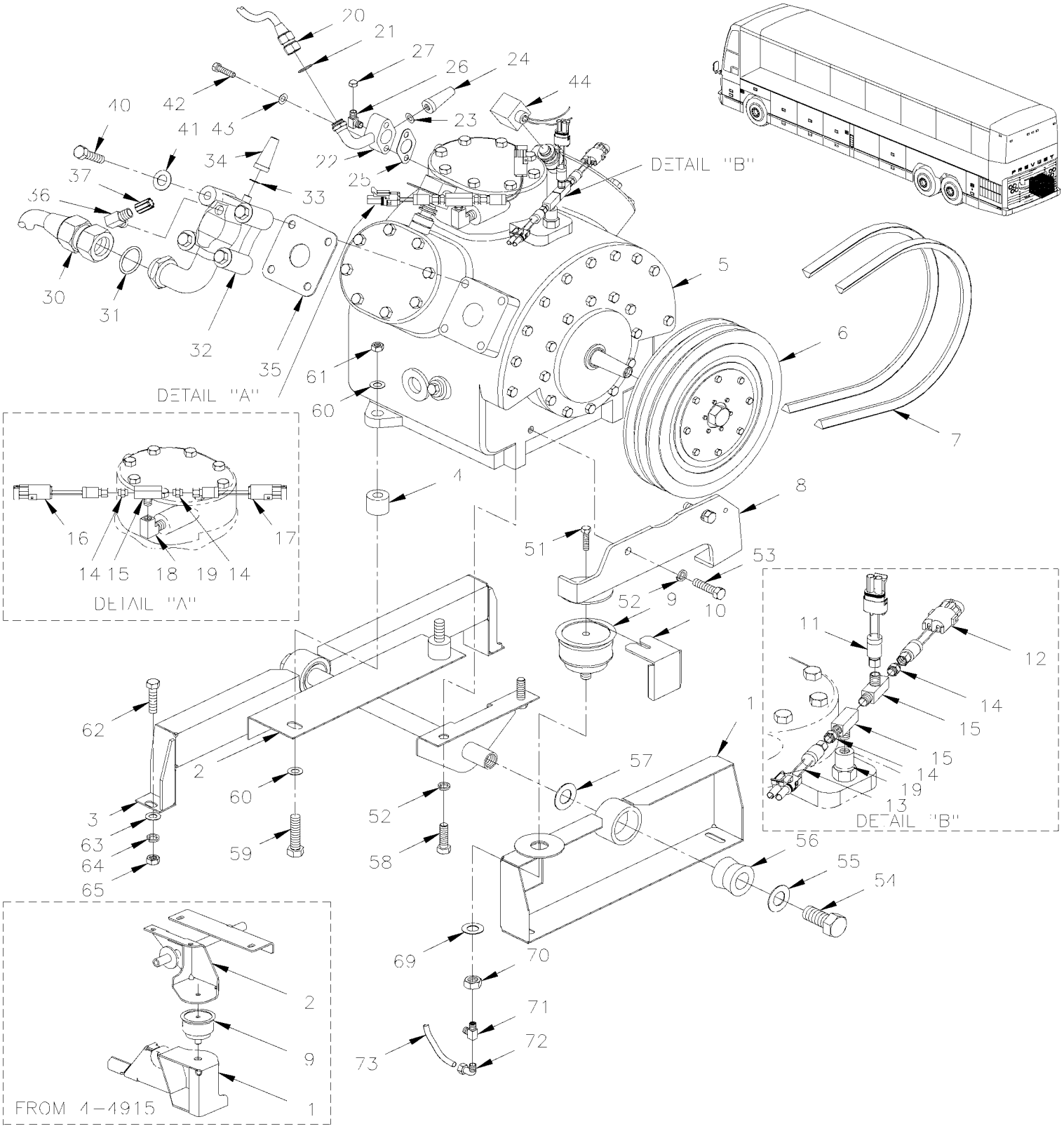

De 4-4758 À 6-0435		Date:07-2024	PAGE:HF-2245-01

INSTALLATION COMPRESSEUR A/C 05G

Numéro d'article	Pièces	Description	H3411	H3455	VIP45	NOTES
1	453655	SUPPORT ASS. À 4-4914	1	1	1	
1	454190	SUPPORT ASS. De 4-4915	1	1	1	A
2	453656	SUPPORT ASS. À 4-4914	1	1	1	
2	453651	SUPPORT ASS. De 4-4915	1	1	1	A
3	453309	SUPPORT, COMPRESSEUR ASS. (SOUDE)	1	1	1	
4	452268	DOUILLE	2	2	2	
5	**HF-2250-00**	**COMPRESSEUR A/C 05G - TROIS CALPETS**				
6	**HF-2246-00**	**EMBRAYAGE A/C 05G - MONTAGE SUR CARTER**				
7	506864	COURROIE EN "V" / BX100 / ENS. DE 2 9212-0404	1	1		
7	506664	COURROIE EN "V" / BX-97 / ENS. DE 2 9212-0390			1	D
7	506864	COURROIE EN "V" / BX100 / ENS. DE 2 9212-0404			1	B
8	453647	TENDEUR, COMPRESSEUR A/C ASS. À 4-4914	1	1	1	
9	950208	BALLON ASS / TENSIONNEUR COURROIE / 3" O.D. À 4-4914	1	1	1	
. NS	504695	. BRIDE A RESSORT / OETIKER / 2.9-3.3 À 4-4914	1	1	1	
9	550840	BALLON ASS / TENSIONNEUR COURROIE / 4" O.D. De 4-4915	1	1	1	
10	453059	PROTECTEUR	1	1	1	
11	950246	INTERRUPTEUR A PRESSION N.C. 25-37 LO-UNLOAD W/WIRE BLACK À 5-0233	1	1	1	
12	452831	INTERRUPTEUR A PRESSION N.O. 30-5 20SP001MA030C005C À 5-0233	1	1	1	
13	950245	INTERRUPTEUR A PRESSION N.C. 20-30 LO-UNLOAD W/WIRE BLACK À 5-0233	1	1	1	
14	950249	VANNE SCHRADER 1/4NPT-M	1	1	1	
15	501894	RACCORD EN "T" / TYPE TUYAU / 1/4NPT-Fx1/4NPT-Fx1/4NPT-M BR	1	1	1	
NS	501338	RACCORD EN "T" / TYPE TUYAU / 1/4NPT-Mx1/4NPT-Fx1/4NPT-F BR	1	1	1	
16	453380	INTERRUPTEUR A PRESSION N.C. 350-245 20PS001MB350K245R	1	1	1	
17	950244	INTERRUPTEUR A PRESSION N.O. 275-220HI-UNLOAD W/WIRE GREEN À 5-0233	1	1	1	
NS	950250	CABLAGE	1	1	1	
18	501332	COUDE MALE-FEMELLE 90º / TYPE TUYAU / 1/4NPT-Mx1/4NPT-F BR	1	1	1	
19	5011184	CONNECTEUR FEMELLE / TUYAU @ ORB / 1/4NPT-Fx#4ORB-M STL	AR	AR	AR	
20	454019	BOYAU ASS / DECHARGE AVEC R-134a / #16 788MM / SS BELLOW	1	1	1	
21	507345	JOINT TORIQUE / TYPE "ORS" / #16 NEO	2	2	2	
22	950378	VALVE DE RENVOI ASS / AVEC R134A	1	1	1	
23	870751	. JOINT D'ETANCHEITE	1	1	1	
24	870752	. CAPUCHON D'ETANCHEITE >SS 870446	1	1	1	
25	870753	JOINT D'ETANCHEITE (1PAC=12EA)	1	1	1	
26	5011133	COUDE 90° 1/8 NPT X M15 / W/R134A	1	1	1	
NS	5011134	ADAPTATEUR HAUTE-PRESSION 134A	1	1	1	
27	950287	CAPUCHON PROTECTEUR M-13	1	1	1	
28	5011184	CONNECTEUR FEMELLE / TUYAU @ ORB / 1/4NPT-Fx#4ORB-M STL	AR	AR	AR	
30	373126	BOYAU ASS / SUCCION AVEC R-134a / #24 1122MM	1	1	1	
31	507346	JOINT TORIQUE / TYPE "ORS" / #24 NEO	2	2	2	
32	950264	VALVE DE SUCCION ASS.	1	1	1	
33	870751	. JOINT D'ETANCHEITE	1	1	1	
34	870752	. CAPUCHON D'ETANCHEITE >SS 870446	1	1	1	

De 4-4758 À 6-0435		Date:07-2024	PAGE:HF-2245-01

INSTALLATION COMPRESSEUR A/C 05G

Numéro d'article	Pièces	Description	H3441	H3445	VIP45	NOTES
35	870754	JOINT D'ETANCHEITE	1	1	1	
36	5011131	COUDE 90° 1/4 NPT X M13 / W/R134A	1	1	1	
NS	5011132	ADAPTATEUR BASSE-PRESSION 134A	1	1	1	
37	950288	CAPUCHON PROTECTEUR M-10	1	1	1	
40	870755	VIS A TETE HEXAGONAL 1/2-13x2 1/2 G5 ZP	4	4	4	
41	870756	JOINT D'ETANCHEITE	4	4	4	
42	870877	VIS A TETE HEXAGONAL 5/16-18x2 G5 ZP	2	2	2	
43	870750	JOINT D'ETANCHEITE	2	2	2	
44	**HF-2250-15**	**SOUPAPE DE DECHARGE A/C - COMPRESSEUR 05G**				
45	501037	COUDE MALE 90º / TYPE SAE 45º / #4FL-Mx1/4NPT-M BR	1	1	1	
NS	5011184	CONNECTEUR FEMELLE / TUYAU @ ORB / 1/4NPT-Fx#4ORB-M STL	AR	AR	AR	
51	500845	VIS A TETE HEXAGONAL 5/16-18x1/2 G5 Z050 À 4-4914	1	1	1	
51	502926	VIS A TETE HEXAGONAL 3/8-16x7/8 G5 N500 De 4-4915	1	1	1	A
52	500478	RONDELLE FREIN FENDUE .380x.683x.094 Z050 À 4-4914	2	2	2	
NS	500832	RONDELLE PLATE .406x.812x.065 N500 De 4-4915	1	1	1	A
53	500191	VIS A TETE HEXAGONAL 3/8-16x1 G5 Z050 À 4-4914	2	2	2	
54	500225	VIS A TETE HEXAGONAL 5/8-11x1 G5 Z050	2	2	2	
55	5001151	RONDELLE CONCAVE 16.5x50.0x4.5 ZP	2	2	2	
56	630062	MANCHON / CAOUTCHOUC 2" x 1.005" I.D.	2	2	2	
57	500997	RONDELLE PLATE 1.062x2.500x.125 SS	2	2	2	
58	500192	VIS A TETE HEXAGONAL 3/8-16x1 1/4 G5 Z050	2	2	2	
59	500096	VIS A TETE HEXAGONAL 1/2-20x3 G5 Z050	2	2	2	
60	500446	RONDELLE PLATE .531x1.250x.125 Z050	4	4	4	
61	500718	ECROU HEX STOVER 1/2-20 Z050	2	2	2	
62	502549	VIS A TETE HEXAGONAL M10-1.5x35 G8.8 Z050	5	5	5	
63	500445	RONDELLE PLATE .437x1.000x.083 Z050	5	5	5	
64	502616	RONDELLE FREIN FENDUE 10.2x18.1x2.2 SS	5	5	5	
65	500680	ECROU HEX STOVER M10-1.5 Z050	5	5	5	
69	5001150	RONDELLE PLATE 17.0x30.0x3.0 N500 À 4-4914	1	1	1	
69	500218	RONDELLE FREIN FENDUE .380x.683x.098 DP320 De 4-4915	1	1	1	A
70	500792	ECROU HEX 5/8-11 Z050 À 4-4914	1	1	1	
70	502917	CONTRE ECROU HEX 3/4-16 G2 N500 De 4-4915	1	1	1	A
71	501707	RACCORD EN "T" / TYPE SAE 45º / #4FL-Mx1/8NPT-Mx1/8NPT-F BR	1	1	1	
72	641369	COUDE MALE 90º NON-ROTATIF / TYPE "PUSH-IN" / #4x1/8NPT-M BR	1	1	1	
73	503402	TUBE, NYLON 1/4 O.D. / NOIR S.L.	AR	AR	AR	
		A) UTILISE AVEC COUSSIN D'AIR 4" O.D.				
		B) AVEC MONTAGE DE 2 ALTERNATEURS "BOSCH" 24-140Amps				
		D) AVEC GROS ALTERNATOR "DELCO" SERIE 50DN				

De 5-0168 À 8-1043		Date:07-2024	PAGE:HF-2245-02
INSTALLATION COMPRESSEUR A/C 05G - AVEC MUX			

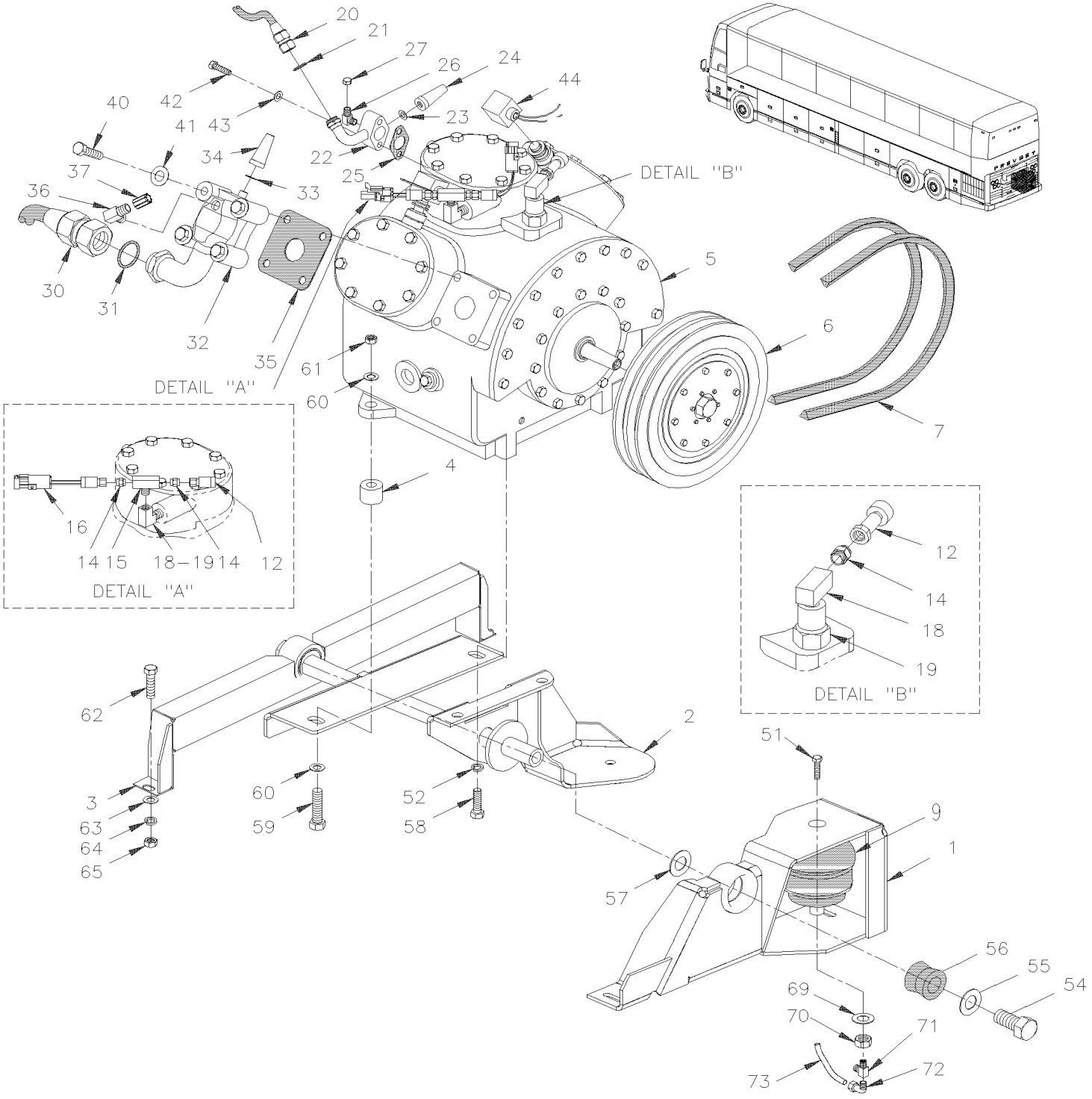

De 5-0168 À 8-1043		Date:07-2024	PAGE:HF-2245-02

INSTALLATION COMPRESSEUR A/C 05G - AVEC MUX

Numéro d'article	Pièces	Description	H3411	H3455	VIP45	NOTES
1	454190	SUPPORT ASS.	1	1	1	
2	453651	SUPPORT ASS.	1	1	1	S
3	453309	SUPPORT, COMPRESSEUR ASS. (SOUDE)	1	1	1	
4	452268	DOUILLE	2	2	2	
5	**HF-2250-00**	**COMPRESSEUR A/C 05G - TROIS CALPETS À 6-0385**				
5	**HF-2250-01**	**COMPRESSEUR A/C 05G - DEUX CALPETS De 6-0386**				
6	**HF-2246-00**	**EMBRAYAGE A/C 05G - MONTAGE SUR CARTER**				
7	506864	COURROIE EN "V" / BX100 / ENS. DE 2 9212-0404	1	1		
7	506664	COURROIE EN "V" / BX-97 / ENS. DE 2 9212-0390			1	D
7	506864	COURROIE EN "V" / BX100 / ENS. DE 2 9212-0404			1	B
9	550840	BALLON ASS / TENSIONNEUR COURROIE / 4" O.D.	1	1	1	
11	950246	INTERRUPTEUR A PRESSION N.C. 25-37 LO-UNLOAD W/WIRE BLACK	1	1	1	
12	563423	TRANSDUCTEUR -6.7 to 420 LBS / 1/8 NPT-F	2	2	2	
. NS	563159	. CONNECTEUR / METRI-PACK 150 / SH 3C / PED 12065287	1	1	1	
13	950245	INTERRUPTEUR A PRESSION N.C. 20-30 LO-UNLOAD W/WIRE BLACK	1	1	1	
NS	501338	RACCORD EN "T" / TYPE TUYAU / 1/4NPT-Mx1/4NPT-Fx1/4NPT-F BR	1	1	1	
14	950249	VANNE SCHRADER 1/4NPT-M	1	1	1	
15	501894	RACCORD EN "T" / TYPE TUYAU / 1/4NPT-Fx1/4NPT-Fx1/4NPT-M BR	1	1	1	
16	453380	INTERRUPTEUR A PRESSION N.C. 350-245 20PS001MB350K245R	1	1	1	
18	501332	COUDE MALE-FEMELLE 90º / TYPE TUYAU / 1/4NPT-Mx1/4NPT-F BR	1	1	1	
19	5011184	CONNECTEUR FEMELLE / TUYAU @ ORB / 1/4NPT-Fx#4ORB-M STL	AR	AR	AR	
20	454019	BOYAU ASS / DECHARGE AVEC R-134a / #16 788MM / SS BELLOW	1	1	1	
21	507345	JOINT TORIQUE / TYPE "ORS" / #16 NEO	2	2	2	
22	950378	VALVE DE RENVOI ASS / AVEC R134A	1	1	1	
23	870751	. JOINT D'ETANCHEITE	1	1	1	
24	870752	. CAPUCHON D'ETANCHEITE >SS 870446	1	1	1	
25	870753	JOINT D'ETANCHEITE (1PAC=12EA)	1	1	1	
26	5011133	COUDE 90° 1/8 NPT X M15 / W/R134A	1	1	1	
NS	5011134	ADAPTATEUR HAUTE-PRESSION 134A	1	1	1	
27	950287	CAPUCHON PROTECTEUR M-13	1	1	1	
30	373126	BOYAU ASS / SUCCION AVEC R-134a / #24 1122MM	1	1	1	
31	507346	JOINT TORIQUE / TYPE "ORS" / #24 NEO	2	2	2	
32	950264	VALVE DE SUCCION ASS.	1	1	1	
33	870751	. JOINT D'ETANCHEITE	1	1	1	
34	870752	. CAPUCHON D'ETANCHEITE >SS 870446	1	1	1	
35	870754	JOINT D'ETANCHEITE	1	1	1	
36	5011131	COUDE 90° 1/4 NPT X M13 / W/R134A	1	1	1	
NS	5011132	ADAPTATEUR BASSE-PRESSION 134A	1	1	1	
37	950288	CAPUCHON PROTECTEUR M-10	1	1	1	
40	870755	VIS A TETE HEXAGONAL 1/2-13x2 1/2 G5 ZP	4	4	4	
41	870756	JOINT D'ETANCHEITE	4	4	4	
42	870877	VIS A TETE HEXAGONAL 5/16-18x2 G5 ZP	2	2	2	

De 5-0168 À 8-1043		Date:07-2024	PAGE:HF-2245-02

INSTALLATION COMPRESSEUR A/C 05G - AVEC MUX

Numéro d'article	Pièces	Description	H3411	H3455	VIP455	NOTES
43	870750	JOINT D'ETANCHEITE	2	2	2	
44	**HF-2250-15**	**SOUPAPE DE DECHARGE A/C - COMPRESSEUR 05G**				
45	501037	COUDE MALE 90º / TYPE SAE 45º / #4FL-Mx1/4NPT-M BR	1	1	1	
NS	5011184	CONNECTEUR FEMELLE / TUYAU @ ORB / 1/4NPT-Fx#4ORB-M STL	AR	AR	AR	
51	502926	VIS A TETE HEXAGONAL 3/8-16x7/8 G5 N500	1	1	1	
NS	500832	RONDELLE PLATE .406x.812x.065 N500	1	1	1	
52	500478	RONDELLE FREIN FENDUE .380x.683x.094 Z050	4	4	4	
54	500225	VIS A TETE HEXAGONAL 5/8-11x1 G5 Z050	2	2	2	
55	5001151	RONDELLE CONCAVE 16.5x50.0x4.5 ZP	2	2	2	
56	630062	MANCHON / CAOUTCHOUC 2" x 1.005" I.D.	2	2	2	
57	500997	RONDELLE PLATE 1.062x2.500x.125 SS	2	2	2	
58	500192	VIS A TETE HEXAGONAL 3/8-16x1 1/4 G5 Z050	2	2	2	
59	500096	VIS A TETE HEXAGONAL 1/2-20x3 G5 Z050	2	2	2	
60	500446	RONDELLE PLATE .531x1.250x.125 Z050	4	4	4	
61	500718	ECROU HEX STOVER 1/2-20 Z050	2	2	2	
62	502549	VIS A TETE HEXAGONAL M10-1.5x35 G8.8 Z050	5	5	5	
63	500445	RONDELLE PLATE .437x1.000x.083 Z050	5	5	5	
64	502616	RONDELLE FREIN FENDUE 10.2x18.1x2.2 SS	5	5	5	
65	500680	ECROU HEX STOVER M10-1.5 Z050	5	5	5	
69	5001150	RONDELLE PLATE 17.0x30.0x3.0 N500	1	1	1	
69	500218	RONDELLE FREIN FENDUE .380x.683x.098 DP320	1	1	1	
70	500792	ECROU HEX 5/8-11 Z050	1	1	1	
70	502917	CONTRE ECROU HEX 3/4-16 G2 N500	1	1	1	
71	501707	RACCORD EN "T" / TYPE SAE 45º / #4FL-Mx1/8NPT-Mx1/8NPT-F BR	1	1	1	
72	641369	COUDE MALE 90º NON-ROTATIF / TYPE "PUSH-IN" / #4x1/8NPT-M BR	1	1	1	
73	503402	TUBE, NYLON 1/4 O.D. / NOIR S.L.	AR	AR	AR	
		B) AVEC MONTAGE DE 2 ALTERNATEURS "BOSCH" 24-140Amps				
		D) AVEC GROS ALTERNATOR "DELCO" SERIE 50DN				
		S) TEL QUE VUE				

De 3-4417 À 3-4757		Date:07-2024	PAGE:HF-2245-10
COMPRESSEUR A/C "SPECIAL"			

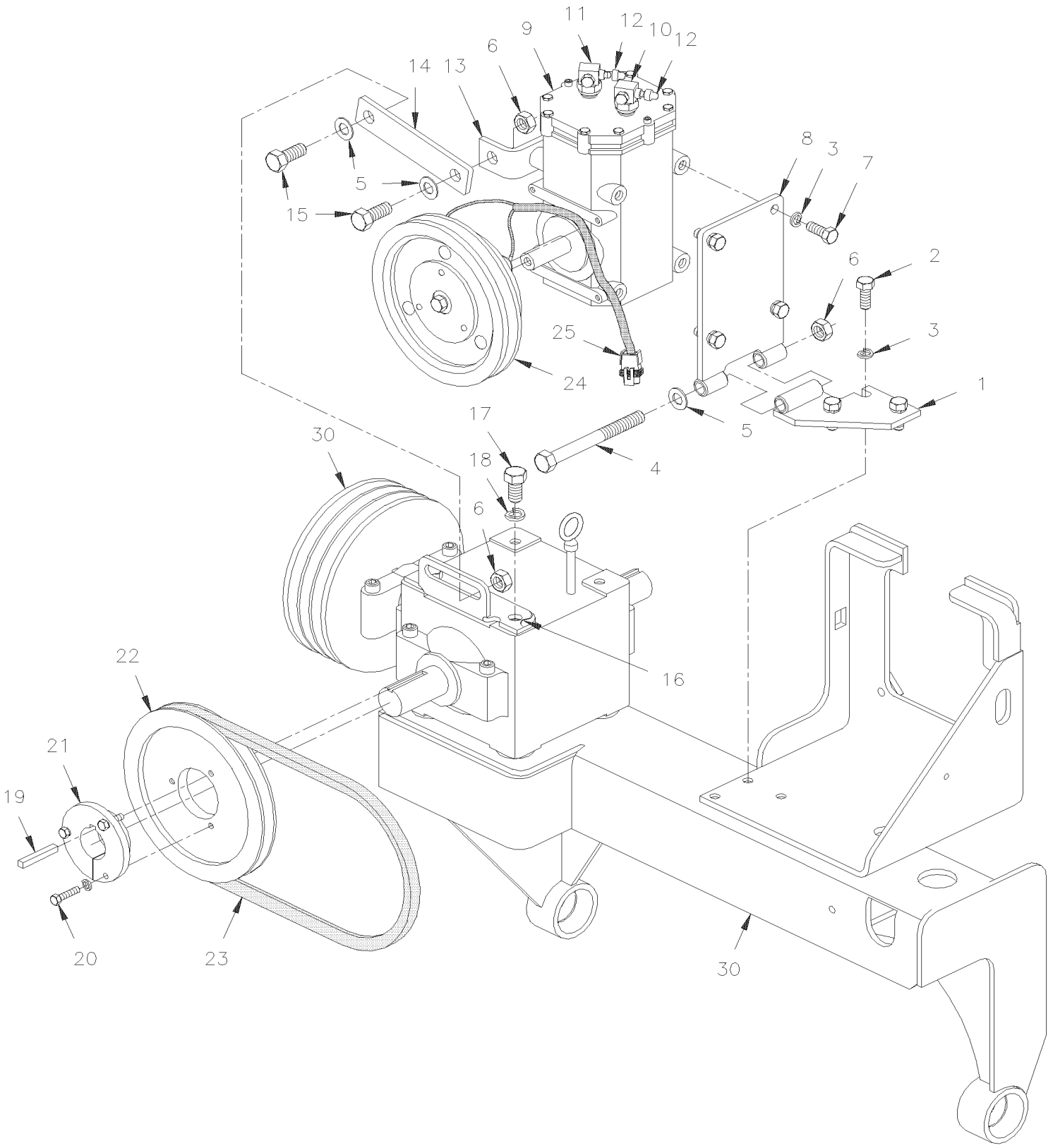

De 3-4417 À 3-4757		Date:07-2024	PAGE:HF-2245-10

COMPRESSEUR A/C "SPECIAL"

Numéro d'article	Pièces	Description	H3411	H3455	VIP45	NOTES
1	452444	BASE ASS., PIVOT COMPRESSEUR			1	
2	502559	VIS A TETE HEXAGONAL M10-1.5x25 G8.8 Z050			3	
3	500257	RONDELLE FREIN FENDUE 10.2x18.1x2.2 Z050			9	
4	500105	VIS A TETE HEXAGONAL 1/2-20x5 1/2 G5 ZP			1	
5	571351	RONDELLE			3	
6	500718	ECROU HEX STOVER 1/2-20 Z050			3	
7	500191	VIS A TETE HEXAGONAL 3/8-16x1 G5 Z050			6	
8	452471	PIVOT, PETIT COMPRESSEUR			1	
9	950219	COMPRESSEUR A/C ASM "TECUMSEH" / R-134A			1	
9	950393	COMPRESSEUR A/C "CCI" / R-134A			1	S
10	950076	VALVE DE RENVOI ASS. SANS JOINT TORIQUE 1/2" / W/"TECUMSEH" COMPRESSOR			1	
10	950235	RACCORD JD13 BASSE SUCTION SIDE (ALUMINUM)			1	
NS	950368	ADAPTEUR FITTING / O-RING PORT TO ROTOLOCK			2	A
NS	950369	#10 O-Ring / O-RING PORT TO ROTOLOCK			2	A
NS	950383	#10 O-Ring / O-RING PORT TO ROTOLOCK			2	A
11	950077	VALVE ASSY / SUCCION / W/O-RING 5/8" / W/"TECUMSEH" COMPRESSOR			1	
11	950234	RACCORD JD23 HAUTE DISCHARGE SIDE (ALUMINUM)			1	
12	950157	. CAPUCHON PROTECTEUR DE VALVE / STEEL			1	
13	453122	TENDEUR, PETIT COMPRESSEUR			1	
14	452442	TENDEUR			2	
15	500086	VIS A TETE HEXAGONAL 1/2-20x1 1/4 G5 Z050			2	
16	452443	SUPPORT			2	
17	500213	VIS A TETE HEXAGONAL 1/2-13x1 G5 Z050			2	
18	500482	RONDELLE FREIN FENDUE .506x.873x.125 Z050			2	
19	550186	CLAVETTE 1/4" X 1/4" X 1 1/4"			1	
20	500167	VIS A TETE HEXAGONAL 1/4-20x1 1/4 G5 PT Z050			3	
NS	500473	RONDELLE FREIN FENDUE .262x.489x.062 Z050			3	
21	950230	COUSSINET			1	
22	950211	POULIE			1	
23	506685	COURROIE EN "V" / A-35 9002-2035			1	
24	950079	EMBRAYAGE ET POULIE ASS.			1	
25	561566	CONNECTEUR / WEATHER PACK / PH 2C / NOIR / PED 12010973			1	
NS	561568	TERMINAL MALE / 16-14 / PED 12089305			2	
NS	561565	JOINT ETANCHEITE / VERT / PED 15324982			2	
30	**HF-0520-00**	**INST. SYSTEME TRANSFERE VENTILATEUR - COURT**				
NS	451144	JAUGE D'HUILE			1	
NS	454231	ENS. COMPRESSEUR SELTEC V5 PETIT A/C À 3-4757			1	
. NS	IS-04009	. SEE INSTRUCTION SHEET À 3-4757			1	

De 3-4417 À 3-4757		Date:07-2024	PAGE:HF-2245-10

COMPRESSEUR A/C "SPECIAL"

Numéro d'article	Pièces	Description	H3411	H3455	VIP455	NOTES
		A) CERTAIN MODEL DE COMPRESSEUR REQUIERE TOUS CES ITEMS POUR INSTALLE LA VALVE D'ENTRE ET DE SORTIE				
		S) SERVICE APRES-VENTE				

De 4-4758 À 8-1043		Date:07-2024	PAGE:HF-2245-11
INSTALLATION COMPRESSEUR PETIT A/C			

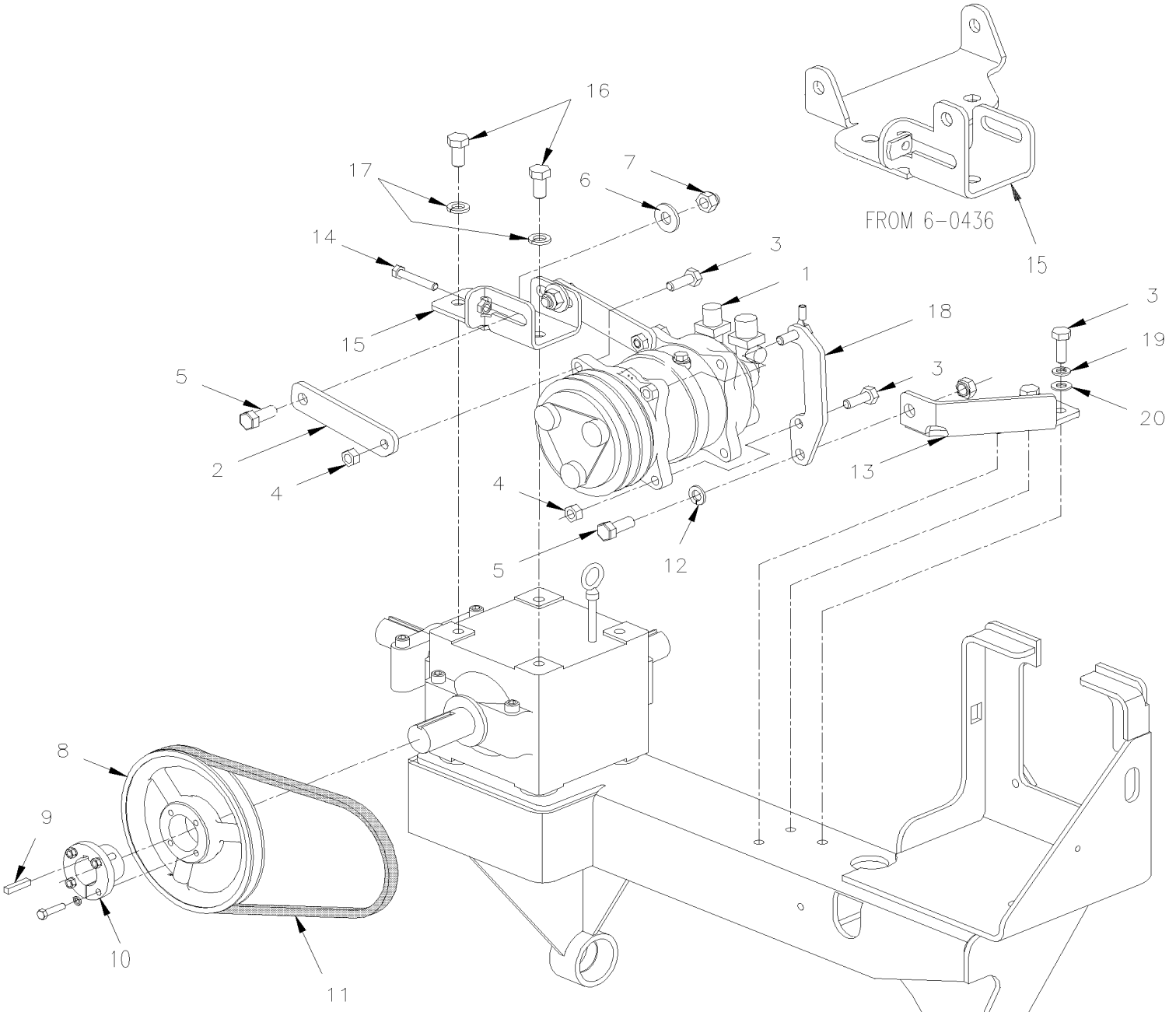

TYPICAL PULLEY ILLUSTRATION

INSTALLATION ON VIP-45 WITH COMBINATION WITH SMALL ALTERNATOR

SEE PAGE HF- 0610-54

De 4-4758 À 8-1043		Date:07-2024	PAGE:HF-2245-11

INSTALLATION COMPRESSEUR PETIT A/C

Numéro d'article	Pièces	Description	H3411	H3455	VIP45	NOTES
1	950372	COMPRESSEUR A/C ASM "TH16HD"			1	
. NS	950445	. BLOC DE DISTRIBUTION			1	
2	454060	TENDEUR 116.6MM C/C À 4-4803			2	
2	454143	TENDEUR 122.7MM C/C De 4-4804 À 6-0435			2	
2	454316	TENDEUR 122.7MM C/C / OFFSET De 6-0436			1	
3	500603	VIS TETE HEX FENDUE #10-24x2 Z050			7	
4	5001758	ECROU HEX STOVER M10-1.5 N500			4	
5	970970	VIS A TETE HEXAGONAL M12-1.75x30 G8.8 ZG603			3	
6	971084	ECROU HEX STOVER M12-1.75 ZG603			2	
7	500211	RONDELLE PLATE .531x1.250x.125 N500			2	
8	950374	POULIE 7.25 PO À 4-4952			1	
8	950388	POULIE 7.25 PO De 4-4953 À 5-0237			1	
8	950392	POULIE 7.25 PO, DOUBLE De 5-0238 À 6-0435			1	
8	950397	POULIE 7.15 PO. TRIPLE De 6-0436			1	
9	550186	CLAVETTE 1/4" X 1/4" X 1 1/4" À 6-0435			1	
9	550293	CLAVETTE 1/4" x 1/4" x 1 13/16" LONG De 6-0436			1	
10	950375	COUSSINET À 4-4952			1	
10	950389	COUSSINET De 4-4953			1	
11	506685	COURROIE EN "V" / A-35 9002-2035			2	
12	500747	RONDELLE FREIN FENDUE 12.2x21.1x2.5 N500			1	
13	454057	BASE ASS., PIVOT COMPRESSEUR À 4-4803			1	
13	454137	BASE ASS., PIVOT COMPRESSEUR De 4-4804 À 6-0435			1	
13	454318	BASE ASS., PIVOT COMPRESSEUR De 6-0436			1	
14	502757	VIS A TETE HEXAGONAL M8-1.25x50 G8.8 N500			1	
15	454059	TENDEUR, PETIT COMPRESSEUR À 4-4803			1	
15	454127	TENDEUR, PETIT COMPRESSEUR De 4-4804 À 6-0435			1	
15	066496	SUPPORT ALT BOSCH De 6-0436			1	
16	5001565	VIS A TETE HEXAGONAL 1/2-13x1 G5 N500			2	
17	500944	RONDELLE FREIN FENDUE .506x.873x.125 N500			2	
18	454058	PIVOT, PETIT COMPRESSEUR À 4-4803			1	
18	454138	PIVOT, PETIT COMPRESSEUR De 4-4804			1	
19	3852496	RONDELLE FREIN FENDUE 10.2x18.1x2.2 ZG603			3	
20	500832	RONDELLE PLATE .406x.812x.065 N500			3	
50	**HF-0610-54**	**INSTALLATION ALTERNATEUR / "BOSCH" - 24V/140A / GEARBOX INSTAL**				

De 3-4417 À 8-1043		Date:07-2024	PAGE:HF-2246-00
EMBRAYAGE A/C 05G - MONTAGE SUR CARTER			

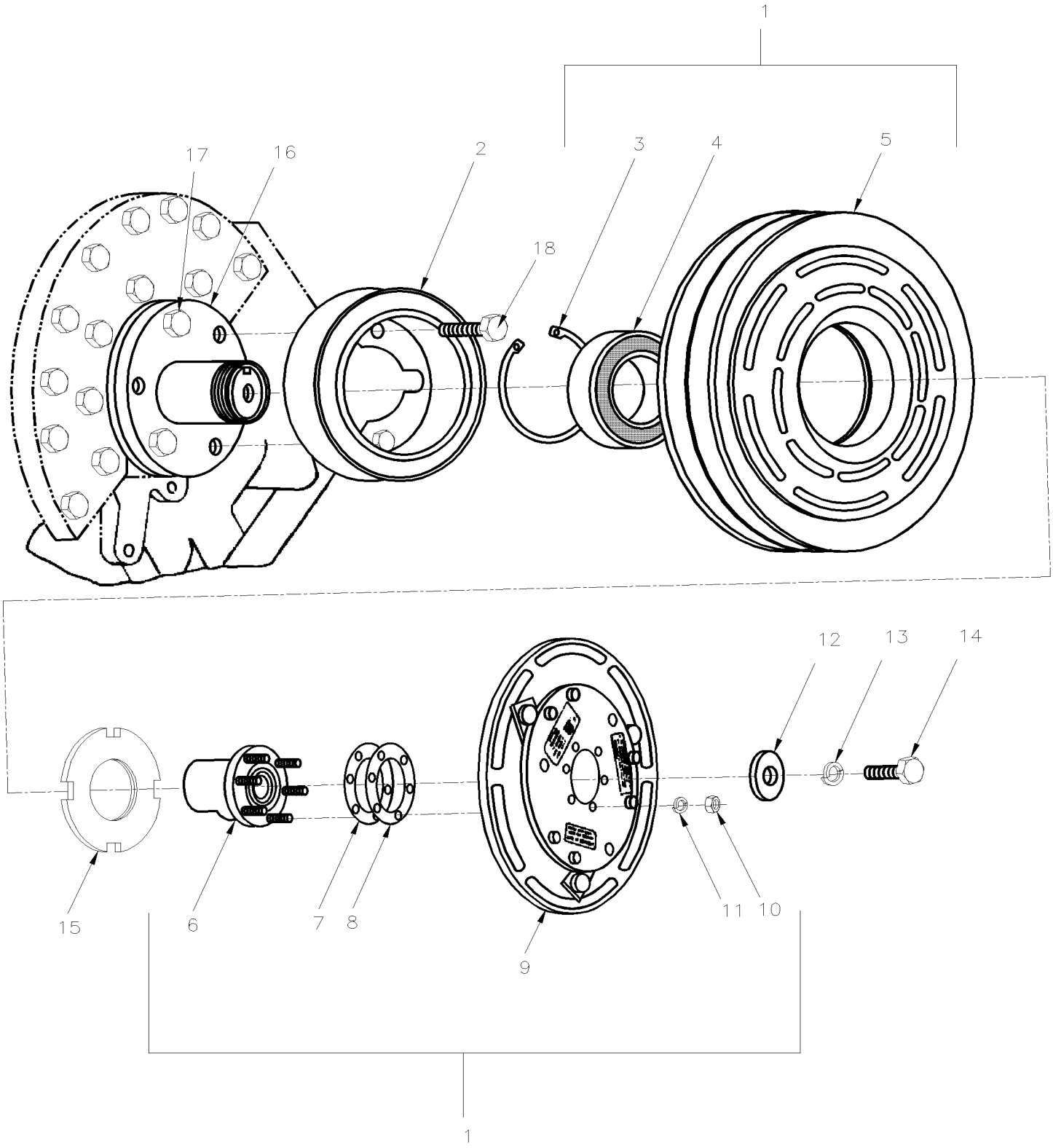

De 3-4417 À 8-1043		Date:07-2024	PAGE:HF-2246-00

EMBRAYAGE A/C 05G - MONTAGE SUR CARTER

Numéro d'article	Pièces	Description	H3411	H3455	VIP455	NOTES
1	950204	EMBRAYAGE, 05G COMPR, 2B POULIE-NO COIL	1	1	1	A
2	950156	BOBINE 24V	1	1	1	A
3	950146	. ANNEAU DE RETENUE	1	1	1	
4	950141	. ROULEMENT	1	1	1	
5	N.S.S.	. POULIE	1	1	1	1
6	N.S.S.	. MOYEU D'ENTRAINEMENT	1	1	1	1
7	950104	. CALE D'EPAISSEUR 0.010	1	1	1	
8	950103	. CALE D'EPAISSEUR 0.020	5	5	5	
9	N.S.S.	. ARMATURE	1	1	1	1
10	500769	. ECROU HEX 1/4-20 Z050	6	6	6	
11	500473	. RONDELLE FREIN FENDUE .262x.489x.062 Z050	6	6	6	
NS	561813	CONNECTEUR / SURE-SEAL / FEMELLE / 2C / ITT CANNON 120-1804-000	1	1	1	
NS	561023	TERMINAL MALE / 18-14 / ITT CANNON 030-2196-001	1	1	1	
NS	561024	TERMINAL FEMELLE / 18-14 / ITT CANNON 031-1267-001	1	1	1	
NS	561815	BRIDE AVEC/ 2 / ITT CANNON 029-0263-000	1	1	1	
12	870784	RONDELLE 13/32 D.I.	1	1	1	
13	500478	RONDELLE FREIN FENDUE .380x.683x.094 Z050	1	1	1	
14	870785	VIS A TETE HEXAGONAL 3/8-24x7/8 G8 ZP	1	1	1	
15	950093	ECROU INDESSERABLE(SPECIAL)	1	1	1	
16	950092	MOYEU DE MONTAGE SUR BATI	1	1	1	
16	950408	MOYEU DE MONTAGE AVEC CHEMIN D'HUILE	1	1	1	
. NS	950409	. JOINT A LEVRE, ARBRE / W/TWIN PORT ONLY	1	1	1	
. NS	870795	. JOINT D'ETANCHEITE-METAL	1	1	1	
17	500192	VIS A TETE HEXAGONAL 3/8-16x1 1/4 G5 Z050	6	6	6	
18	186679	VIS A TETE HEXAGONAL 3/8-16x1 1/4 G8 ZP	1	1	1	
NS	950105	OUTIL				
NS	950106	ROULEMENT A BILLE ENTRAINEMENT				
NS	950107	OUTIL				
		A) CETTE BOBINE N'EST PAS INCLUSE AVEC #950204				
		1) PAS VENDU SEPAREMENT				

De 3-4417 À 3-4757		Date:07-2024	PAGE:HF-2248-00
INTERRUPTEUR DE PRESSION A/C			

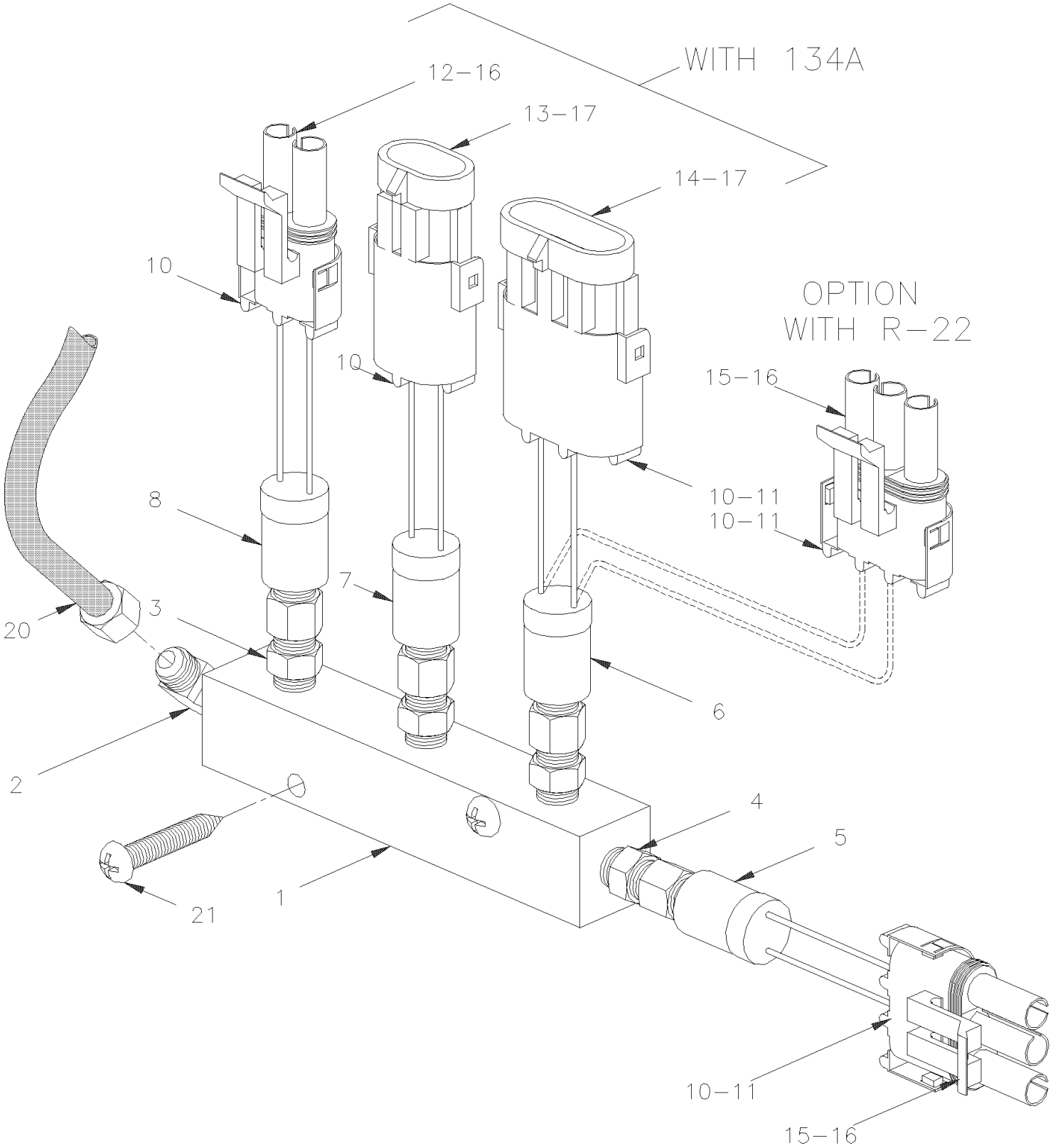

De 3-4417 À 3-4757		Date:07-2024	PAGE:HF-2248-00

INTERRUPTEUR DE PRESSION A/C

Numéro d'article	Pièces	Description	H3411	H3455	VIP455	NOTES
1	070903	TUBULURE	1	1	1	
2	501035	CONNECTEUR MALE / TYPE SAE 45º / #10FL-Mx3/8NPT-M BR	1	1	1	
3	950030	VANNE SCHRADER 1/8NPT-M	3	3	3	
4	950249	VANNE SCHRADER 1/4NPT-M	1	1	1	
5	453004	INTERRUPTEUR A PRESSION N.O. 195-150 20PS001MA195K150K	1	1	1	A
5	453208	INTERRUPTEUR A PRESSION N.O. 60-35 20PS001MA280K220K	1	1		B
6	453003	INTERRUPTEUR A PRESSION N.O. 138-105 20PS001MA138H105H	1	1	1	C
6	453008	INTERRUPTEUR A PRESSION N.O. 195-150 20PS001MA195K150K	1	1		D
7	452421	INTERRUPTEUR A PRESSION N.O. 280-220 20SP001MA280K220R	1	1	1	E
7	453209	INTERRUPTEUR A PRESSION N.O. 390-310 20PS001MA390R310G	1	1		F
8	453380	INTERRUPTEUR A PRESSION N.C. 350-245 20PS001MB350K245R	1	1	1	G
8	453210	INTERRUPTEUR A PRESSION N.C. 418-320 20PS001MEB418G320R	1	1		H
10	561840	. JOINT ETANCHEITE / BLEU / PED 15324981	AR	AR	AR	
11	561783	. BOUCHON CAVITE / VERT / PED 12010300	AR	AR	AR	
12	561690	. CONNECTEUR / WEATHER PACK / SH 2C / NOIR / PED 12015792	1	1	1	
13	561566	. CONNECTEUR / WEATHER PACK / PH 2C / NOIR / PED 12010973	1	1	1	
14	561781	. CONNECTEUR / WEATHER PACK / PH 3C / NOIR / PED 12010717	1	1	1	
15	561782	. CONNECTEUR / WEATHER PACK / SH 3C / NOIR / PED 12015793	1	1	1	
16	561578	. TERMINAL FEMELLE / 16-14 / PED 12010182	AR	AR	AR	
17	561568	. TERMINAL MALE / 16-14 / PED 12089305	AR	AR	AR	
20	453010	BOYAU ASS TEFLON #4 715MM	1	1	1	
21	500579	VIS MECANIQUE TETE RONDE PHILLIPS #10-24x1 3/4 Z050	2	2	2	
NS	500470	RONDELLE FREIN FENDUE .193x.334x.047 Z050	2	2	2	
NS	500786	ECROU HEX #10-24 Z050	2	2	2	
		A) AVEC VENTILATEUR 2 VITESSES CONDENSATEUR AVEC R-134A				
		B) AVEC VENTILATEUR 2 VITESSES CONDENSATEUR AVEC R-22				
		C) AVEC BASSSE VITESSE DU VENTILATEUR DE CONDENSATEUR AVEC R-134A				
		D) AVEC BASSSE VITESSE DU VENTILATEUR DE CONDENSATEUR AVEC R-22				
		E) AVEC HAUTE PRESSION DE DECHARGE AVEC R-134A				
		F) AVEC HAUTE PRESSION DE DECHARGE AVEC R-22				
		G) AVEC R-134A AVEC HAUTE PRESSION				
		H) AVEC R-12 AVEC HAUTE PRESSION				

De 3-4417 À 6-0385		Date:07-2024	PAGE:HF-2250-00
COMPRESSEUR A/C 05G - TROIS CALPETS			

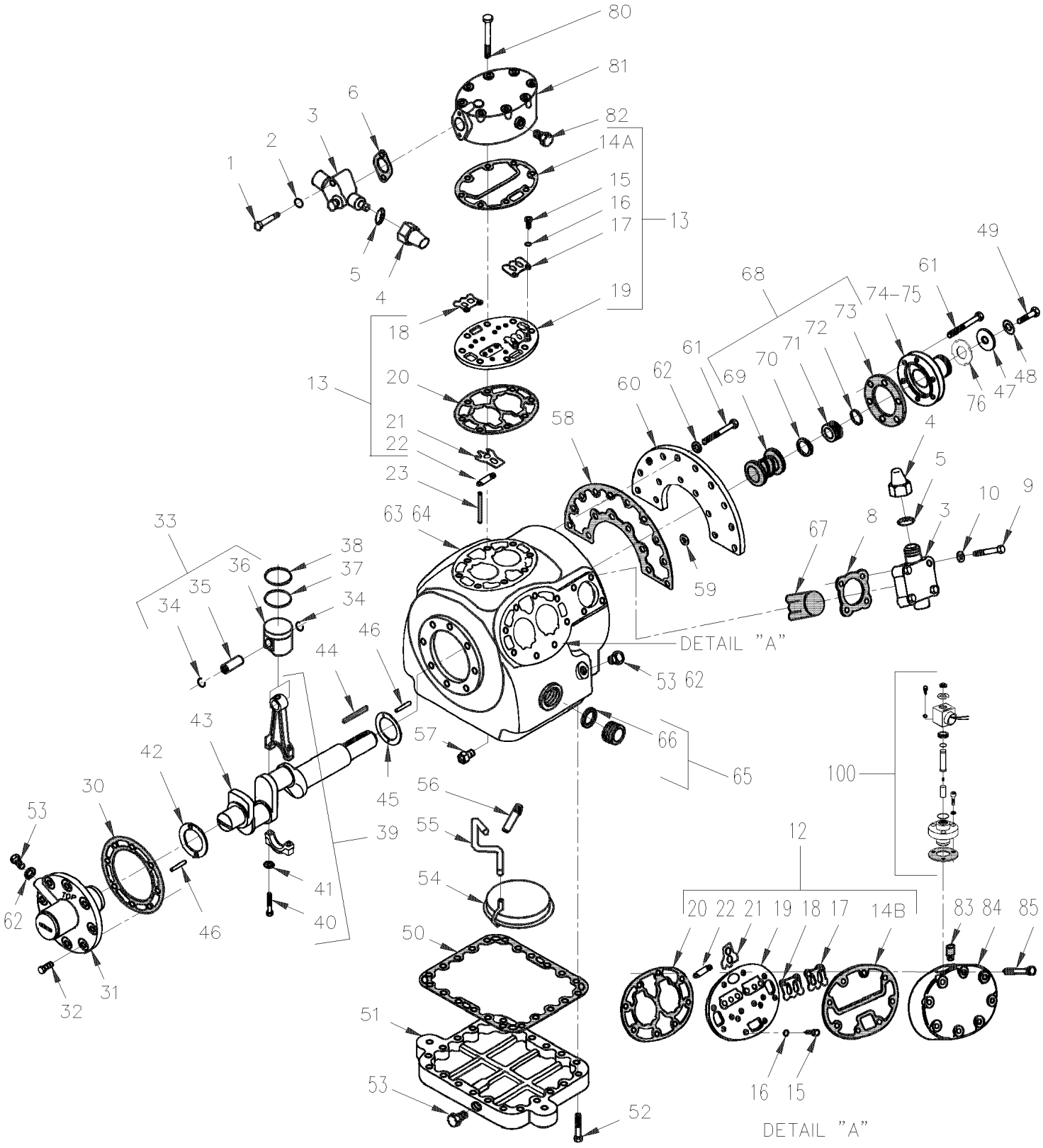

De 3-4417 À 6-0385		Date:07-2024	PAGE:HF-2250-00

COMPRESSEUR A/C 05G - TROIS CALPETS

Numéro d'article	Pièces	Description	H3441	H3455	VIP45	NOTES
	950298D	A/C COMPRESSEUR 05G ASM. 41 P.C.M. REMAN / W/O OIL & ACCESSORIES				
1	870877	. VIS A TETE HEXAGONAL 5/16-18x2 G5 ZP	2	2	2	
2	870750	. JOINT D'ETANCHEITE	2	2	2	
3	**HF-2245-00**	**. INSTALLATION COMPRESSEUR A/C 05G**				
4	870446	. . CAPUCHON D'ETANCHEITE	1	1	1	
5	870752	. . . CAPUCHON D'ETANCHEITE >SS 870446	1	1	1	
6	870753	. JOINT D'ETANCHEITE (1PAC=12EA)	1	1	1	
8	870754	. JOINT D'ETANCHEITE	1	1	1	
9	870755	. VIS A TETE HEXAGONAL 1/2-13x2 1/2 G5 ZP	4	4	4	
10	870756	. JOINT D'ETANCHEITE	4	4	4	
12	950325	. PLAQUE DE VALVE ASS.	4	4	4	
13	950324	. PLAQUE DE VALVE CENTRALE ASS.	1	1	1	
14A	870760	. . JOINT D'ETANCHEITE	1	1	1	
14B	870797	. . JOINT D'ETANCHEITE TETE DE CYLINDRE DR & GAU	1	1	1	
15	870761	. . VIS TETE CYLINDRIQUE SIX PANS CREUX 1/4-28 x 3/8"	4	4	4	
16	500473	. . RONDELLE FREIN FENDUE .262x.489x.062 Z050	4	4	4	
17	870762	. . ARRET SOUPAPE DE DECHARGE	2	2	2	
18	870763	. . APPUIE, VALVE DE DECHARGEMENT	2	2	2	
19	N.S.S.	. . PALQUE SOUPAPE	1	1	1	1
20	870764	. . JOINT, PLAQUE DE VALVE	1	1	1	
21	950276	. . VALVE DE SUCCION	2	2	2	
22	870766	. . RESSORT, VALVE DE SUCCION	2	2	2	
23	870767	. GOUJON PLAQUE DE SOUPAPE	4	4	4	
30	870771	. JOINT D'ETANCHEITE / POMPE A L'HUILE	1	1	1	
31	950286	. POMPE A L'HUILE	1	1	1	
32	500192	. VIS A TETE HEXAGONAL 3/8-16x1 1/4 G5 Z050	8	8	8	
33	950272	. PISTON	6	6	6	
33	950274	. PISTON & PIN .020 OS	6	6	6	
34	N.S.S.	. . ATTACHE	2	2	2	1
35	N.S.S.	. . TIGE	1	1	1	1
36	N.S.S.	. . SEGEMENT DE PISTON SIMPLE	1	1	1	1
37	870774	. BAGUE DE GRAISSAGE	6	6	6	
38	870775	. BAGUE DE COMPRESSION	6	6	6	
38	870815	. SEGMENT PISTON COMPRES.(.020)	6	6	6	
39	870776	. TIGE & CAPUCHON ASS.	6	6	6	
39	870816	. TIGE	6	6	6	
NS	870767	. . GOUJON PLAQUE DE SOUPAPE	2	2	2	
40	870777	. . BOULON	2	2	2	
41	500440	. . RONDELLE PLATE .250x.562x.065 Z050	1	1	1	
42	870778	. RONDELLE DE BUTEE	1	1	1	
43	950273	. VILBREQUIN ASS. 05G41 CFF DOUBLE PORT	1	1	1	

De 3-4417 À 6-0385		Date:07-2024	PAGE:HF-2250-00

COMPRESSEUR A/C 05G - TROIS CALPETS

Numéro d'article	Pièces	Description	H3411	H3455	VIP455	NOTES
44	950140	. CLE DE VILEBREQUIN (1 PQT = 6 UN)	1	1	1	
45	870781	. RONDELLE DE BUTEE	1	1	1	
46	870782	. GOUPILLE SPIRALE 1/8"DIA.X1/2"	2	2	2	
NS	870783	. GOUPILLE .094 X 5/16	2	2	2	
47	870784	. RONDELLE 13/32 D.I.	1	1	1	
48	500478	. RONDELLE FREIN FENDUE .380x.683x.094 Z050	1	1	1	
49	870785	. VIS A TETE HEXAGONAL 3/8-24x7/8 G8 ZP	1	1	1	
50	870786	. JOINT D'ETANCHEITE	1	1	1	
51	950444	. PLAQUE DE FOND	1	1	1	
52	500191	. VIS A TETE HEXAGONAL 3/8-16x1 G5 Z050	22	22	22	
53	950303	. BOUCHON AVEC JOINT TORIQUE	2	2	2	
54	870787	. MOUSTIQUAIRE FILTRE A L'HUILE	1	1	1	
55	870788	. TUYAU D'ASPIRATION D'HUILE	1	1	1	
56	870789	. SOUPAPE DE DEGAGEMENT D'HUILE	1	1	1	
57	870790	. SOUPAPE DE CONTROLE ASS.	2	2	2	
58	870791	. JOINT, DEMI-LUNE	1	1	1	
59	950139	. RONDELLE .393x.622x.031	2	2	2	
60	870792	. ACCOUPLEMENT	1	1	1	
61	500192	. VIS A TETE HEXAGONAL 3/8-16x1 1/4 G5 Z050	21	21	21	
62	950139	. RONDELLE .393x.622x.031	21	21	21	
63	N.S.S.	. CARTER	1	1	1	1
64	950283	. . PALIER, JOINT PRINCIPAL	1	1	1	
65	870768	. HUBLOT ASS	2	2	2	
66	870769	. . JOINT D'ETANCHEITE DE VOYANT	2	2	2	
67	870770	. CREPINE DE POMPE	1	1	1	
68	950327	. JOINT D'ARBRE ASS	1	1	1	
69	N.S.S.	. . JOINT D'ETANCHEITE / ARBRE	1	1	1	1
70	870794	. . RONDELLE EN CARBONE	1	1	1	
71	N.S.S.	. . BAGUE D'USURE	1	1	1	1
72	N.S.S.	. . JOINT TORIQUE	1	1	1	1
73	870795	. . JOINT D'ETANCHEITE-METAL	1	1	1	
74	950092	. MOYEU DE MONTAGE SUR BATI	1	1	1	
75	N.S.S.	. . ANNEAU DE FEUTRE & ATTACHE	1	1	1	1
76	950093	. ECROU INDESSERABLE(SPECIAL)	1	1	1	
80	G1091280	. VIS A TETE HEXAGONAL 3/8-16 X 3"1/4	8	8	8	
81	870757	. TETE DE CYLINDRE	1	1	1	
82	501303	. BOUCHON A TETE E CARRE / TYPE TUYAU / 1/8NPT-M BR	1	1	1	
83	870799	. FILTRE	1	1	1	
84	870798	TETE DE COMPRESSEUR	1	1	1	
85	502694	VIS A TETE HEXAGONAL 3/8-16x3 1/4 G5 ZP	1	1	1	
100	**HF-2250-15**	**SOUPAPE DE DECHARGE A/C - COMPRESSEUR 05G**	1	1	1	
NS	950236	HUILE POE 134A (4LITER)	AR	AR	AR	

De 3-4417 À 6-0385		Date:07-2024	PAGE:HF-2250-00

COMPRESSEUR A/C 05G - TROIS CALPETS

Numéro d'article	Pièces	Description	H3411	H3455	VIP455	NOTES
		1) PAS VENDU SEPAREMENT				

De 6-0386 À 8-1043		Date:07-2024	PAGE:HF-2250-01
COMPRESSEUR A/C 05G - DEUX CALPETS			

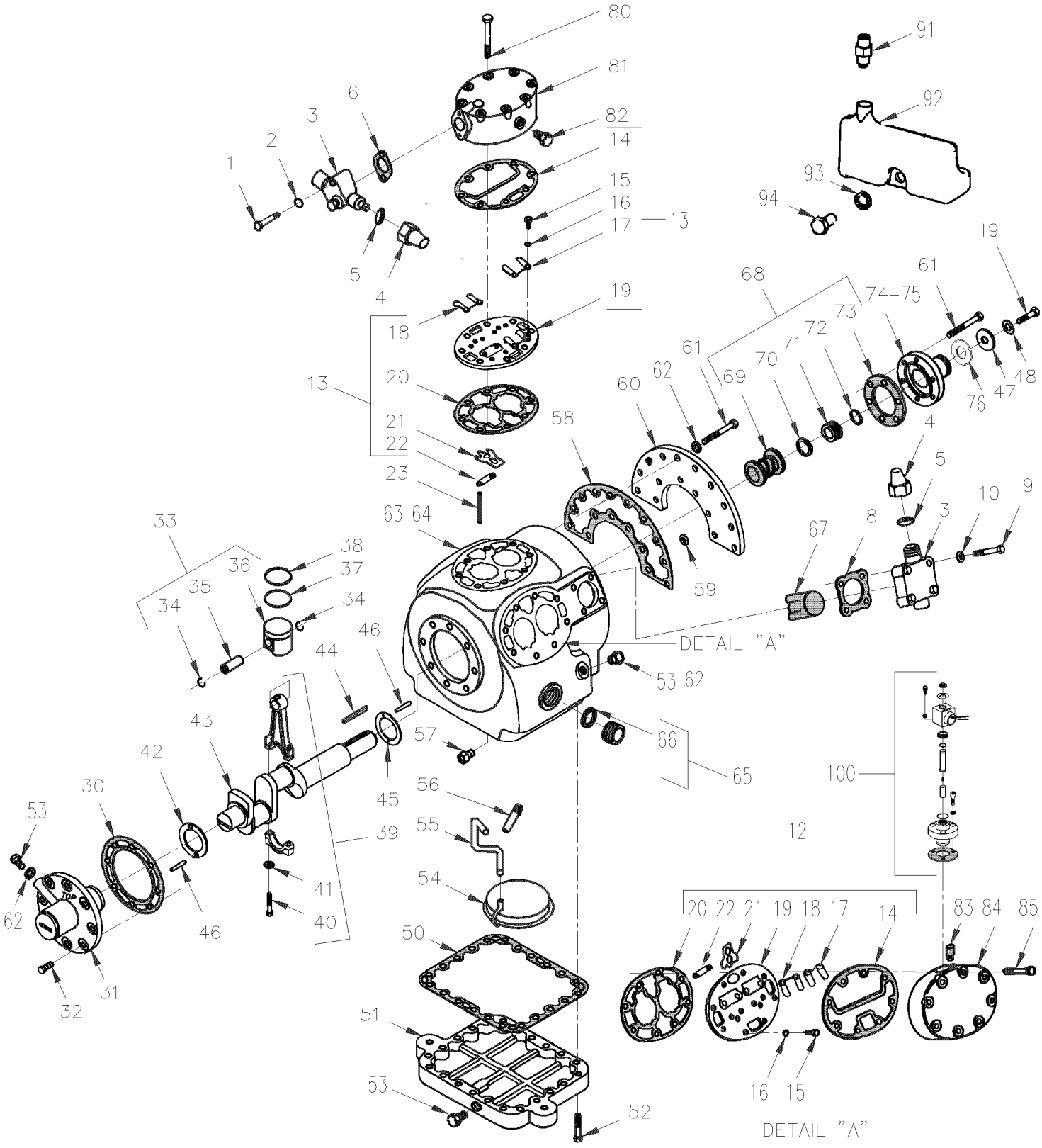

De 6-0386 À 8-1043		Date:07-2024	PAGE:HF-2250-01

COMPRESSEUR A/C 05G - DEUX CALPETS

Numéro d'article	Pièces	Description	H3411	H3455	VIP455	NOTES
	950401	A/C COMPRESSEUR 05G (REMAN.) W/O ACCESSORIES TWIN PORT				
1	870877	. VIS A TETE HEXAGONAL 5/16-18x2 G5 ZP	2	2	2	
2	870750	. JOINT D'ETANCHEITE	2	2	2	
3	**HF-2245-01**	**. INSTALLATION COMPRESSEUR A/C 05G**				
4	870446	. . CAPUCHON D'ETANCHEITE	1	1	1	
5	870752	. . . CAPUCHON D'ETANCHEITE >SS 870446	1	1	1	
6	950425	. JOINT, SERVICE (METAL)	1	1	1	
8	950423	. JOINT, VALVE DE SUCCION (METAL)	1	1	1	
9	870755	. VIS A TETE HEXAGONAL 1/2-13x2 1/2 G5 ZP	4	4	4	
10	870756	. JOINT D'ETANCHEITE	4	4	4	
12	950415	. PLAQUE DE VALVE ASS. / W/TWIN PORT ONLY	2	2	2	
NS	870800	. . SOUPAPE DE CONTROLE ASS.	2	2	2	
13	950414	. PLAQUE DE VALVE CENTRALE ASS. / W/TWIN PORT ONLY	1	1	1	
14	950421	. . JOINT, TETE DE CYLINDRE / W/TWIN PORT ONLY	1	1	1	
15	870761	. . VIS TETE CYLINDRIQUE SIX PANS CREUX 1/4-28 x 3/8"	4	4	4	
16	500473	. . RONDELLE FREIN FENDUE .262x.489x.062 Z050	4	4	4	
17	950416	. . APPUIE, VALVE DE DECHARGEMENT / W/TWIN PORT ONLY	2	2	2	
18	950417	. . VALVE DE DECHARGEMENT / W/TWIN PORT ONLY	2	2	2	
19	N.S.S.	. . PALQUE SOUPAPE	1	1	1	1
20	950420	. . JOINT, PLAQUE DE VALVE / W/TWIN PORT ONLY	1	1	1	
21	950418	. . VALVE DE SUCCION / W/TWIN PORT ONLY	2	2	2	
22	950419	. . RESSORT, VALVE DE SUCCION / W/TWIN PORT ONLY	2	2	2	
23	870767	. GOUJON PLAQUE DE SOUPAPE	4	4	4	
30	870771	. JOINT D'ETANCHEITE / POMPE A L'HUILE	1	1	1	
31	950403	. POMPE A L'HUILE ASM / W/TWIN PORT ONLY	1	1	1	
32	500192	. VIS A TETE HEXAGONAL 3/8-16x1 1/4 G5 Z050	8	8	8	
33	950272	. PISTON	6	6	6	
33	950274	. PISTON & PIN .020 OS	6	6	6	
34	N.S.S.	. . ATTACHE	2	2	2	1
35	N.S.S.	. . TIGE	1	1	1	1
36	N.S.S.	. . SEGEMENT DE PISTON SIMPLE	1	1	1	1
37	870774	. BAGUE DE GRAISSAGE	6	6	6	
38	870775	. BAGUE DE COMPRESSION	6	6	6	
38	870815	. SEGMENT PISTON COMPRES.(.020)	6	6	6	
39	870776	. TIGE & CAPUCHON ASS.	6	6	6	
39	870816	. TIGE	6	6	6	
NS	870767	. . GOUJON PLAQUE DE SOUPAPE	2	2	2	
40	870777	. . BOULON	2	2	2	
41	500440	. . RONDELLE PLATE .250x.562x.065 Z050	1	1	1	
42	870778	. RONDELLE DE BUTEE	1	1	1	
43	950406	. VILBREQUIN ASS. 05G41 CFF DOUBLE PORT / W/TWIN PORT ONLY	1	1	1	

De 6-0386 À 8-1043		Date:07-2024	PAGE:HF-2250-01

COMPRESSEUR A/C 05G - DEUX CALPETS

Numéro d'article	Pièces	Description	H3411	H3455	VIP455	NOTES
44	950140	. CLE DE VILEBREQUIN (1 PQT = 6 UN)	1	1	1	
45	870781	. RONDELLE DE BUTEE	1	1	1	
46	870782	. GOUPILLE SPIRALE 1/8"DIA.X1/2"	2	2	2	
NS	870783	. GOUPILLE .094 X 5/16	2	2	2	
47	870784	. RONDELLE 13/32 D.I.	1	1	1	
48	500478	. RONDELLE FREIN FENDUE .380x.683x.094 Z050	1	1	1	
49	870785	. VIS A TETE HEXAGONAL 3/8-24x7/8 G8 ZP	1	1	1	
50	950402	. JOINT, PLAQUE DU BAS (METAL)	1	1	1	
51	950444	. PLAQUE DE FOND	1	1	1	
52	500191	. VIS A TETE HEXAGONAL 3/8-16x1 G5 Z050	22	22	22	
53	950303	. BOUCHON AVEC JOINT TORIQUE	2	2	2	
54	870787	. MOUSTIQUAIRE FILTRE A L'HUILE	1	1	1	
55	870788	. TUYAU D'ASPIRATION D'HUILE	1	1	1	
56	870789	. SOUPAPE DE DEGAGEMENT D'HUILE	1	1	1	
57	870790	. SOUPAPE DE CONTROLE ASS.	2	2	2	
58	950412	. JOINT, DEMI-LUNE / W/TWIN PORT ONLY	1	1	1	
59	950139	. RONDELLE .393x.622x.031	2	2	2	
60	870792	. ACCOUPLEMENT	1	1	1	
61	500192	. VIS A TETE HEXAGONAL 3/8-16x1 1/4 G5 Z050	21	21	21	
62	950139	. RONDELLE .393x.622x.031	21	21	21	
63	N.S.S.	. CARTER	1	1	1	1
64	950283	. . PALIER, JOINT PRINCIPAL	1	1	1	
65	870768	. HUBLOT ASS	2	2	2	
66	870769	. . JOINT D'ETANCHEITE DE VOYANT	2	2	2	
67	870770	. CREPINE DE POMPE	1	1	1	
68	950407	. JOINT D'ARBRE ASS / W/TWIN PORT ONLY	1	1	1	
69	N.S.S.	. . JOINT D'ETANCHEITE / ARBRE	1	1	1	1
70	870794	. . RONDELLE EN CARBONE	1	1	1	
71	N.S.S.	. . BAGUE D'USURE	1	1	1	1
72	N.S.S.	. . JOINT TORIQUE	1	1	1	1
73	870795	. . JOINT D'ETANCHEITE-METAL	1	1	1	
74	950408	. MOYEU DE MONTAGE AVEC CHEMIN D'HUILE	1	1	1	
. NS	950409	. . JOINT A LEVRE, ARBRE / W/TWIN PORT ONLY	1	1	1	
. NS	870795	. . JOINT D'ETANCHEITE-METAL	1	1	1	
75	950409	. JOINT A LEVRE, ARBRE / W/TWIN PORT ONLY	1	1	1	
76	950093	. ECROU INDESSERABLE(SPECIAL)	1	1	1	
80	G1091280	. VIS A TETE HEXAGONAL 3/8-16 X 3"1/4	8	8	8	
81	870757	. TETE DE CYLINDRE	1	1	1	
82	501303	. BOUCHON A TETE E CARRE / TYPE TUYAU / 1/8NPT-M BR	1	1	1	
83	870799	. FILTRE	1	1	1	
84	950426	TETE DE COMPRESSEUR / W/TWIN PORT ONLY	1	1	1	
85	502694	VIS A TETE HEXAGONAL 3/8-16x3 1/4 G5 ZP	1	1	1	

De 6-0386 À 8-1043		Date:07-2024	PAGE:HF-2250-01

COMPRESSEUR A/C 05G - DEUX CALPETS

Numéro d'article	Pièces	Description	H3411	H3455	VIP455	NOTES
91	950410	VALVE D'ACCES / W/TWIN PORT ONLY	1	1	1	
92	950411	RESERVOIR, JOINT DE L'ARBRE / W/TWIN PORT ONLY	1	1	1	
93	500856	RONDELLE FREIN A DENT INTERIEUR .384x.692x.040 ZP	1	1	1	
94	950967	VIS A TETE HEXAGONAL 3/8-16 X 3/4 G8	1	1	1	
100	**HF-2250-15**	**SOUPAPE DE DECHARGE A/C - COMPRESSEUR 05G**	1	1	1	
NS	950236	HUILE POE 134A (4LITER)	AR	AR	AR	
		1) PAS VENDU SEPAREMENT				

De 3-4417 À 8-1043		Date:07-2024	PAGE:HF-2250-15
SOUPAPE DE DECHARGE A/C - COMPRESSEUR 05G			

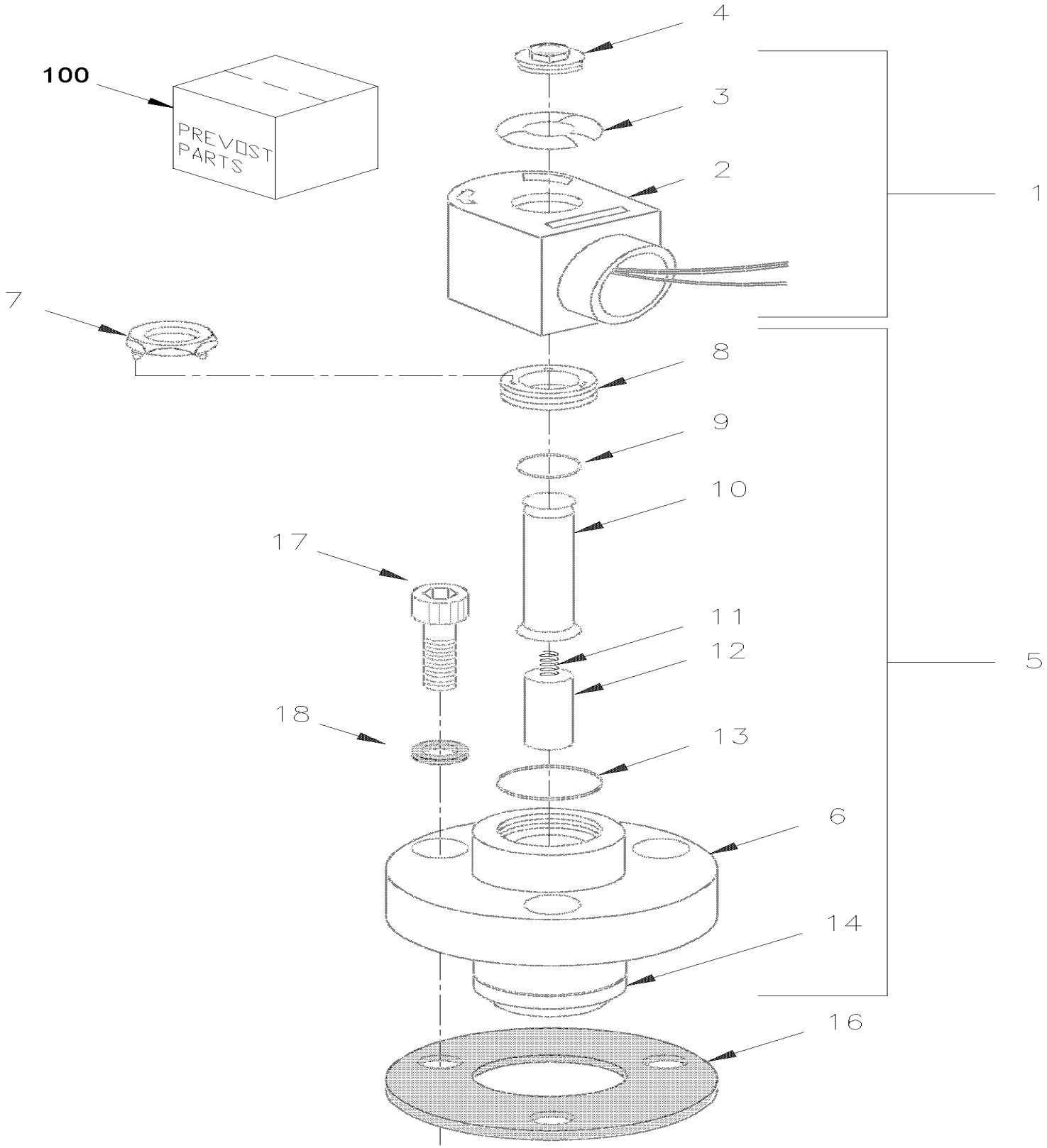

De 3-4417 À 8-1043		Date:07-2024	PAGE:HF-2250-15

SOUPAPE DE DECHARGE A/C - COMPRESSEUR 05G

Numéro d'article	Pièces	Description	H3411	H3455	VIP455	NOTES
1	063969	SOLENOIDE ASS.	2	2	2	
2	950096	. BOBINE 24V	1	1	1	
3	N.S.S.	. PLAQUE D'IDENTIFICTATION / VOLTAGE	1	1	1	1
4	N.S.S.	. CAPUCHON	1	1	1	1
4	N.S.S.	. CAPUCHON	1	1	1	1
NS	561812	. CONNECTEUR / SURE-SEAL / MALE / 2C / ITT CANNON 120-1807-000	1	1	1	
NS	561023	. TERMINAL MALE / 18-14 / ITT CANNON 030-2196-001	1	1	1	
NS	561024	. TERMINAL FEMELLE / 18-14 / ITT CANNON 031-1267-001	1	1	1	
NS	561815	BRIDE AVEC/ 2 / ITT CANNON 029-0263-000	AR	AR	AR	A
5	950095	BATI DECHARGEUR DE SOUPAPE	1	1	1	
6	N.S.S.	. BATI DE LA SOUPAPE	1	1	1	1
7	N.S.S.	. ECROU / POUR ENLEVER OU REMPLACER COLLET TUBE	1	1	1	1
8	N.S.S.	. COLLET / TUBE	1	1	1	1
9	N.S.S.	. JOINT TORIQUE	1	1	1	1
10	N.S.S.	. TUBE	1	1	1	1 A
11	N.S.S.	. RESSORT PLONGEUR	1	1	1	1
12	N.S.S.	. POUSSOIR	1	1	1	1
13	N.S.S.	. JOINT TORIQUE	1	1	1	1
14	870818	. PISTON A SEGMENTS	1	1	1	
16	870820	JOINT D'ETANCHEITE DECHARGEUR	1	1	1	
17	5001415	VIS TETE CYLINDRIQUE SIX PANS CREUX 1/4-28x3/4	3	3	3	
18	950305	JOINT D'ETANCHEITE	3	3	3	
100	950413	ENS. DE REPARATION, VALVE	1	1	1	B
		A) POUR RETENIR LE CONNECTEUR AU HARNAIS ELECTRIQUE				
		B) INCLUS ITEMS # 7, 10, 11,11, 12 & 13				
		1) PAS VENDU SEPAREMENT				

De 3-4417 À 8-1043		Date:07-2024	PAGE:HF-2251-00
JOINT D'ETANCHEITE - COMPRESSEUR A/C 05G			

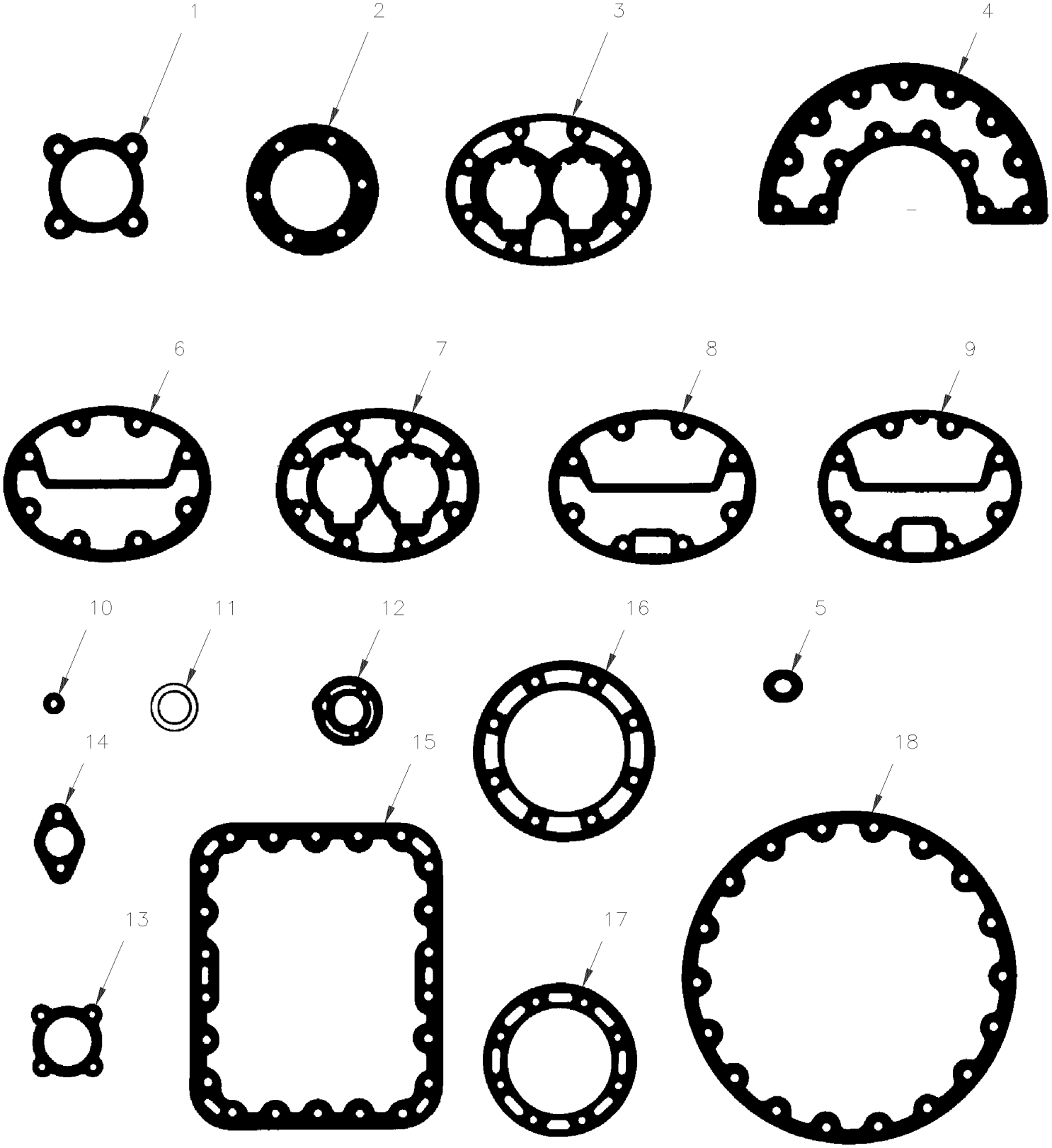

De 3-4417 À 8-1043		Date:07-2024	PAGE:HF-2251-00

JOINT D'ETANCHEITE - COMPRESSEUR A/C 05G

Numéro d'article	Pièces	Description	H3411	H3455	VIP455	NOTES
	870829	ENSEMBLE, JOINT (METAL)	1	1	1	
	950422	ENSEMBLE, JOINT (METAL) / W/TWIN PORT ONLY	1	1	1	
1	870754	. JOINT D'ETANCHEITE	1	1	1	
1	950423	. JOINT, VALVE DE SUCCION (METAL)	1	1	1	
2	870795	. JOINT D'ETANCHEITE-METAL	1	1	1	
3	870764	. JOINT, PLAQUE DE VALVE	3	3	3	
4	N.S.S.	. JOINT D'ETANCHEITE	1	1	1	1
4	950412	. JOINT, DEMI-LUNE / W/TWIN PORT ONLY	1	1	1	
5	870791	. JOINT, DEMI-LUNE	2	2	2	
6	N.S.S.	. JOINT D'ETANCHEI TETE DE CYLINDRE DR & GAU STANDARDS	2	2	2	1
7	N.S.S.	. JOINT D'ETANCHEITE PLAQUE DE SOUPAPE	3	3	3	1
7	950420	. JOINT, PLAQUE DE VALVE / W/TWIN PORT ONLY	1	1	1	
8	870760	. JOINT D'ETANCHEITE	1	1	1	
8	950421	. JOINT, TETE DE CYLINDRE / W/TWIN PORT ONLY	1	1	1	
9	870797	. JOINT D'ETANCHEITE TETE DE CYLINDRE DR & GAU	2	2	2	
10	N.S.S.	. JOINT D'ETANCHEITE / ALIMENTATION DE L'HUILE	1	1	1	1
11	870769	. JOINT D'ETANCHEITE DE VOYANT	2	2	2	
11	950424	. JOINT, VITRE TEMOIN (METAL)	1	1	1	
12	870820	. JOINT D'ETANCHEITE DECHARGEUR	2	2	2	
13	N.S.S.	. JOINT D'ETANCHEITE /COUVERCLE POMPE A L'HUILE	1	1	1	1
14	870753	. JOINT D'ETANCHEITE (1PAC=12EA)	2	2	2	
14	950425	. JOINT, SERVICE (METAL)	1	1	1	
15	870786	. JOINT D'ETANCHEITE	1	1	1	
15	950402	. JOINT, PLAQUE DU BAS (METAL)	1	1	1	
16	870771	. JOINT D'ETANCHEITE / POMPE A L'HUILE	1	1	1	
17	N.S.S.	. JOINT D'ETANCHEITE / ARBRE	1	1	1	1
18	N.S.S.	. JOINT D'ETANCHEITE / COUVERCLE MOTEUR	1	1	1	1
		1) PAS VENDU SEPAREMENT				

De 3-4417 À 8-1043		Date:07-2024	PAGE:HF-2255-00
INSTALLATION CONDENSATEUR			

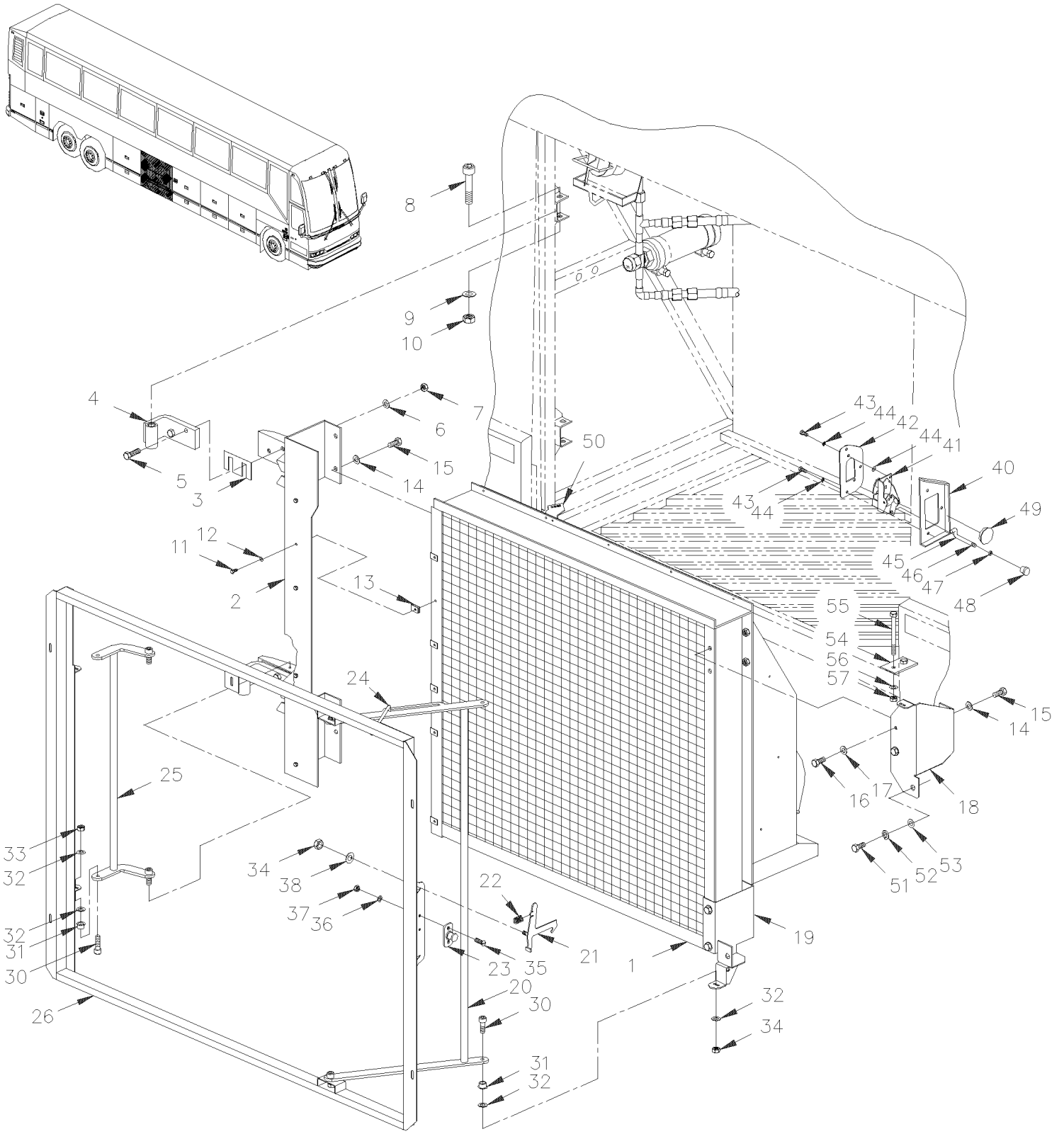

De 3-4417 À 8-1043		Date:07-2024	PAGE:HF-2255-00

INSTALLATION CONDENSATEUR

Numéro d'article	Pièces	Description	H3441	H3455	VIP45	NOTES
1	453013	CONDENSEUR CUIVRE	1	1	1	
. NS	501829	. JOINT TORIQUE / TYPE "ORS" / #12 NEO	3	3	3	
. NS	N8892888	. JOINT TORIQUE ORS-16, .921 ID X .139 THK	1	1	1	
. NS	N8908582	. RACCORD #16 ORS	1	1	1	
. NS	950636	. RACCORD	3	3	3	
1	453125P	CONDENSEUR CUIVRE / PEINTURE NOIR	1	1	1	O
. NS	501829	. JOINT TORIQUE / TYPE "ORS" / #12 NEO	3	3	3	O
. NS	N8892888	. JOINT TORIQUE ORS-16, .921 ID X .139 THK	1	1	1	O
2	285484	ATTACHE CONDENSEUR (SOUDE)	1	1	1	
3	285598	ESPACEUR	1	1	1	
4	283001	PENTURE CHROM JAUNE	2	2	2	
5	5001338	VIS A TETE HEXAGONAL M12-1.75x45 G10.9 N500	4	4	4	
6	500446	RONDELLE PLATE .531x1.250x.125 Z050	12	12	12	
7	502591	ECROU HEX BAGUE DE NYLON M12-1.75 CP	8	8	8	
8	502596	VIS EPAULEMENT SIX PAN CREUX 5/8x2 1/4 {1/2-13 Z050	2	2	2	
9	507299	BUSH NYL	4	4	4	A
10	502595	ECROU HEX BAGUE DE NYLON 1/2-13 Z050	2	2	2	
11	502622	VIS A TETE HEXAGONAL M6-1.0x20 SS BK	8	8	8	
12	502570	RONDELLE FREIN FENDUE 6.1x11.8x1.6 SS	8	8	8	
13	502738	ECROU RESSORT EN "U" M6-1.0 0.6-4.0	8	8	8	
14	5001003	RONDELLE FREIN FENDUE 8.1x12.7x2.0 Z050	8	8	8	
15	5001314	VIS A TETE HEXAGONAL M12-1.75x19 G8.8 ZP	8	8	8	
16	502528	VIS A TETE HEXAGONAL M8-1.25x20 G8.8 EMN	6	6	6	
17	500874	RONDELLE PLATE 8.4x17.0x1.6 Z050	6	6	6	
NS	502744	ECROU HEX STOVER M8-1.25 Z050	8	8	8	
18	285817	PLAQUE	1	1	1	
19	285819	ATTACHE	1	1	1	
20	285828	PANTOGRAPHE DROIT ASS.	1	1	1	
21	285690	LOQUET	1	1	1	
22	502245	RESSORT COMPRESSION / .600 O.D. x 1.25 x .059	1	1	1	
23	780278	GOUPILLE PERCUTEUR	1	1	1	
24	285656	TIGE DE RETENUE	1	1	1	
NS	504323	PASSE-FIL / .375x.500x.062x.281x.687	1	1	1	
25	285826	PANTOGRAPHE GAUCHE ASS.	1	1	1	
26	285831	CADRE PORTE EVAP. (SOUDE)	1	1	1	
30	502625	VIS EPAULEMENT SIX PAN CREUX 5/16x3/8 {1/4-20	8	8	8	
31	507301	BUSH NYL	8	8	8	
32	500441	RONDELLE PLATE .312x.734x.065 Z050	8	8	8	
NS	500975	RONDELLE PLATE .378x.620x.094 NYL	8	8	8	
33	500868	ECROU HEX BAGUE DE NYLON M8-1.25 Z050	4	4	4	
34	5001352	ECROU HEX BAGUE DE NYLON 1/4-20 SS	4	4	4	
35	500316	VIS MECANIQUE TETE PLATE PHILLIPS 1/4-28x3/4 SS	2	2	2	

De 3-4417 À 8-1043		Date:07-2024	PAGE:HF-2255-00

INSTALLATION CONDENSATEUR

Numéro d'article	Pièces	Description	H3411	H3455	VIP455	NOTES
36	502583	RONDELLE FREIN STRIEE 8.15x22.3x1.0 Z050	2	2	2	B
37	500692	ECROU HEX 1/4-28 Z050	2	2	2	
38	500985	RONDELLE PLATE .343x.875x.125 Z050	2	2	2	
40	282988	SUPPORT	1	1	1	
41	780652	LOQUET GAUCHE AVEC GRAISSEUR	1	1	1	
. NS	780340	. RACCORD PLASTIQUE	1	1	1	
. NS	507607	. RACCORD DE GRAISSAGE / M6-1.00	1	1	1	
42	285765	PLAQUE D'ATTACHE	1	1	1	
43	502563	VIS A TETE HEXAGONAL M6-1.0x12 G8.8 Z050	5	5	5	
44	502564	RONDELLE FREIN FENDUE 6.1x11.8x1.6 Z050	5	5	5	
45	282984	TIGE D'OUVERTURE 52MM	1	1	1	
46	504083	PASSE-FIL / .250x.468.406	1	1	1	
47	500764	ECROU HEX #8-32 Z050	1	1	1	
48	505504	KNOB NOIR 8-32	1	1	1	
49	507295	BOUCHON / 1.375 O.D. BLACK	1	1	1	
50	453015	SUPPORT DE COURROIE	1	1	1	
NS	505507	SANGLE NYLON 1 NOIR	AR	AR	AR	
51	5001231	VIS A TETE HEXAGONAL M10-1.5x25 SS	2	2	2	
52	502616	RONDELLE FREIN FENDUE 10.2x18.1x2.2 SS	2	2	2	
53	500270	RONDELLE PLATE .406x1.000x.063 SS	2	2	2	
54	482328	BLOC D'APPUIE	1	1	1	
NS	482329	CALE D'EPAISSEUR	AR	AR	AR	
55	500346	VIS MECANIQUE TETE PLATE PHILLIPS 1/4-20x1 SS BK	2	2	2	
56	500473	RONDELLE FREIN FENDUE .262x.489x.062 Z050	2	2	2	
57	500771	ECROU HEX 1/4-20 SS	2	2	2	
		A) POUR FIXER LA PENTURE DE LA PORTE				
		B) AVEC ITEMS #4 & 16				
		O) OPTION				

De 3-4417 À 3-4757		Date:07-2024	PAGE:HF-2255-50
INSTALLATION CONDENSATEUR - PETIT SYSTEME A/C			

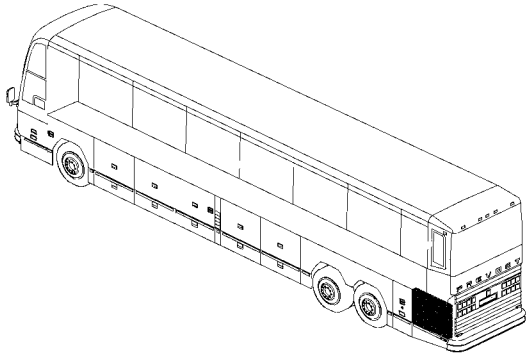

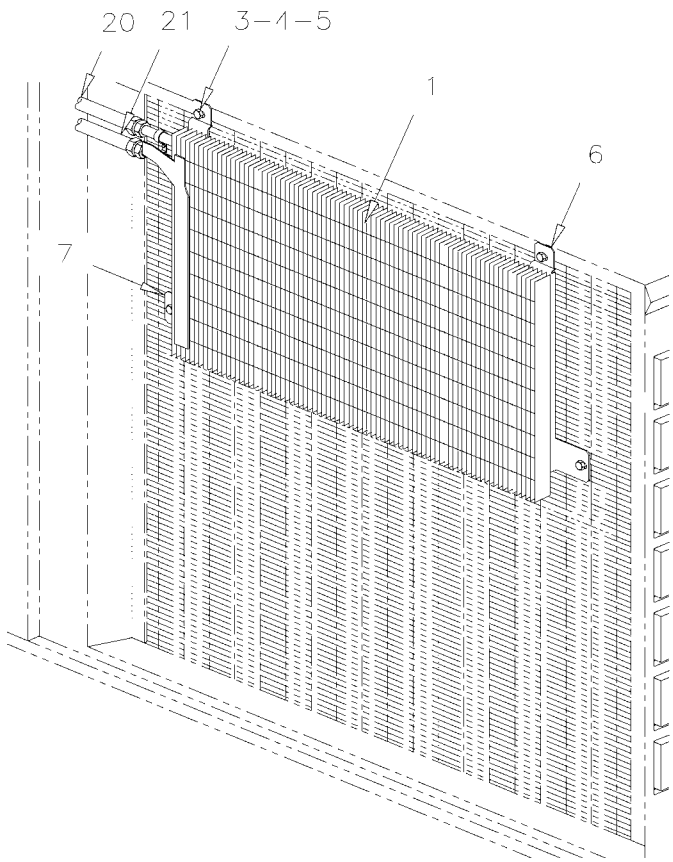

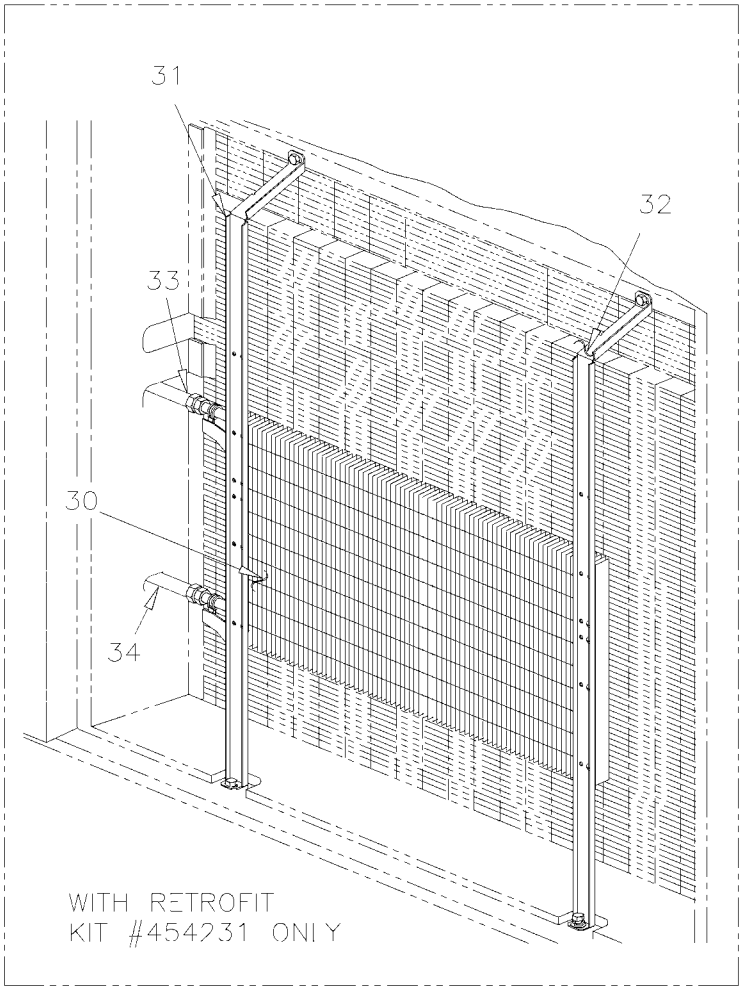

De 3-4417 À 3-4757		Date:07-2024	PAGE:HF-2255-50

INSTALLATION CONDENSATEUR - PETIT SYSTEME A/C

Numéro d'article	Pièces	Description	H3411	H3455	VIP455	NOTES
1	950335	CONDENSEUR PETIT A/C			1	
1	**IS14130**	**ENSEMBLE DE MISE A NIVEAU DES CONDENSEURS 950018 & 950335**			1	
3	500179	VIS A TETE HEXAGONAL 5/16-18x3/4 G5 Z050			4	
4	502583	RONDELLE FREIN STRIEE 8.15x22.3x1.0 Z050			4	
5	500985	RONDELLE PLATE .343x.875x.125 Z050			4	
6	453586	SUPPORT AVANT, CONDENSEUR			1	
7	453587	SUPPORT ARRIERE, CONDENSEUR			1	
20	453294	BOYAU ASS / #8 1500MM			1	
. NS	507343	. JOINT TORIQUE / TYPE "ORS" / #8 NEO			2	
20	455207	BOYAU ASS / #8 1500MM			1	S
. NS	507343	. JOINT TORIQUE / TYPE "ORS" / #8 NEO			2	S
21	453295	BOYAU ASS / #6 1180MM			1	
. NS	507278	. JOINT TORIQUE / TYPE "ORS" / #4 NEO			2	
21	455208	BOYAU ASS / #6 1180MM			1	S
. NS	507278	. JOINT TORIQUE / TYPE "ORS" / #4 NEO			2	S
30	950381	CONDENSEUR, A/C			1	A
30	950467	CONDENSEUR, A/C E-COAT LT-8			1	A S
31	454230	SUPPORT AVANT, CONDENSEUR			1	A
32	454229	SUPPORT ARRIERE, CONDENSEUR			1	A
33	454226	BOYAU ASS / #8 1175MM			1	A
. NS	507343	. JOINT TORIQUE / TYPE "ORS" / #8 NEO			2	A
33	455293	BOYAU ASS / #8 1175MM			1	A S
. NS	507343	. JOINT TORIQUE / TYPE "ORS" / #8 NEO			2	A S
34	454224	BOYAU ASS / #6 550MM			1	
. NS	507278	. JOINT TORIQUE / TYPE "ORS" / #4 NEO			1	
NS	454231	ENS. COMPRESSEUR SELTEC V5 PETIT A/C À 3-4757			1	
. NS	IS-04009	. SEE INSTRUCTION SHEET À 3-4757			1	
		A) UTILISE SEULEMENT AVEC MISE A NIVEAU DU "SELTEC" #454231				
		S) SERVICE				

De 3-4417 À 3-4757		Date:07-2024	PAGE:IS14130
ENSEMBLE DE MISE A NIVEAU DES CONDENSEURS 950018 & 950335			

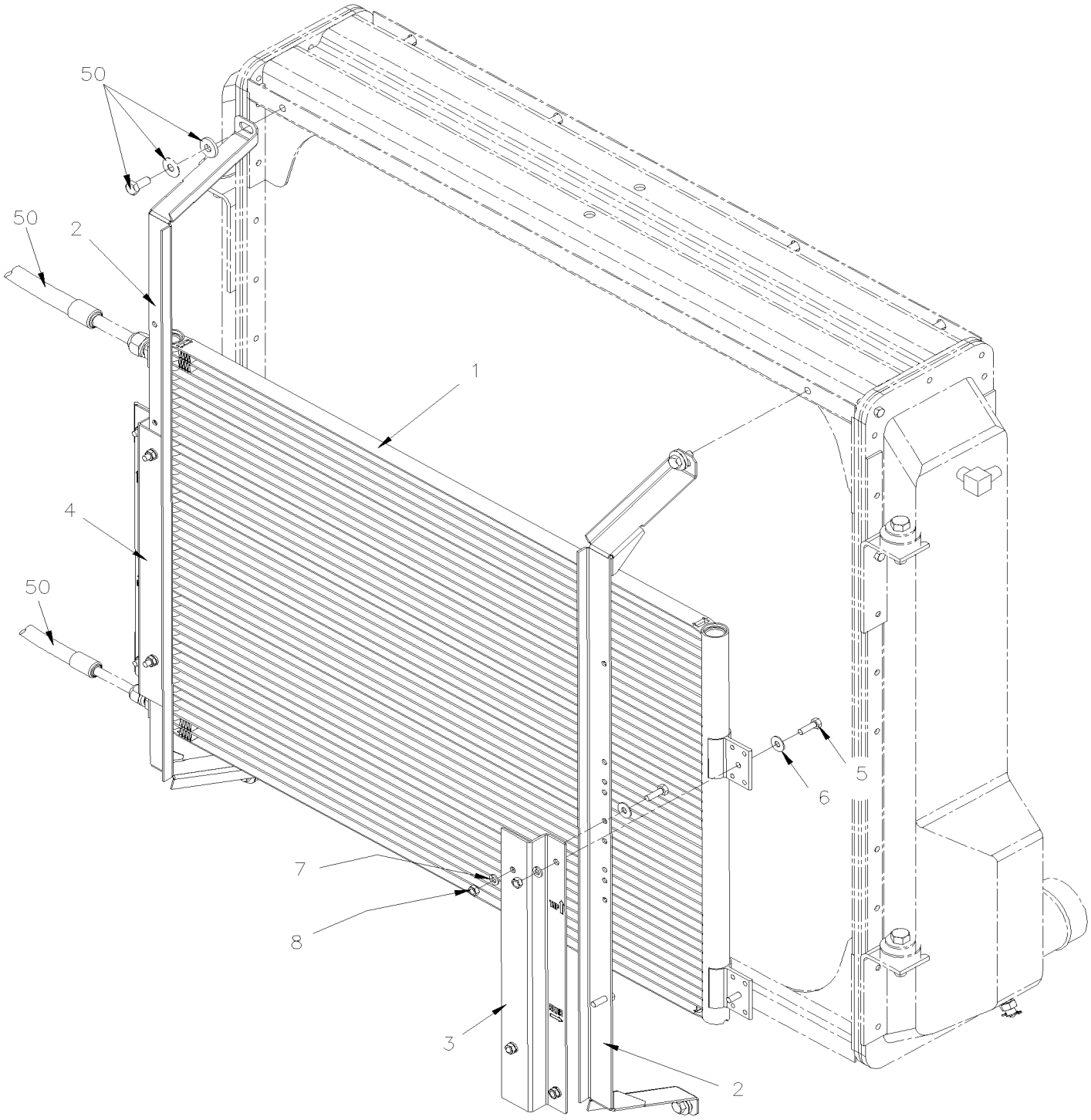

PREVOST

MANUEL DE PIÈCES

De 3-4417 À 3-4757		Date:07-2024	PAGE:IS14130

ENSEMBLE DE MISE A NIVEAU DES CONDENSEURS 950018 & 950335

Numéro d'article	Pièces	Description	H3411	H3455	VIP455	NOTES
1	950958	CONDENSEUR, A/C E-COAT 8.2	1	1	1	
2	052382	SUPPORT	2	2	2	
3	053697	SUPPORT ARRIERE	1	1	1	
4	053698	SUPPORT / AVANT	1	1	1	
5	502622	VIS A TETE HEXAGONAL M6-1.0x20 SS BK	8	8	8	
6	500411	RONDELLE PLATE .260x.697x.050 SS	8	8	8	
7	502570	RONDELLE FREIN FENDUE 6.1x11.8x1.6 SS	8	8	8	
8	502565	ECROU HEX M6-1.0 SS	8	8	8	
10	IS-14130	SEE INSTRUCTION SHEET	1	1	1	
10	FI-14130	VOIR FEUILLE D'INSTRUCTION	1	1	1	

De 4-4758 À 8-1043		Date:07-2024	PAGE:HF-2255-51
INSTALLATION CONDENSATEUR - PETIT SYSTEME A/C			

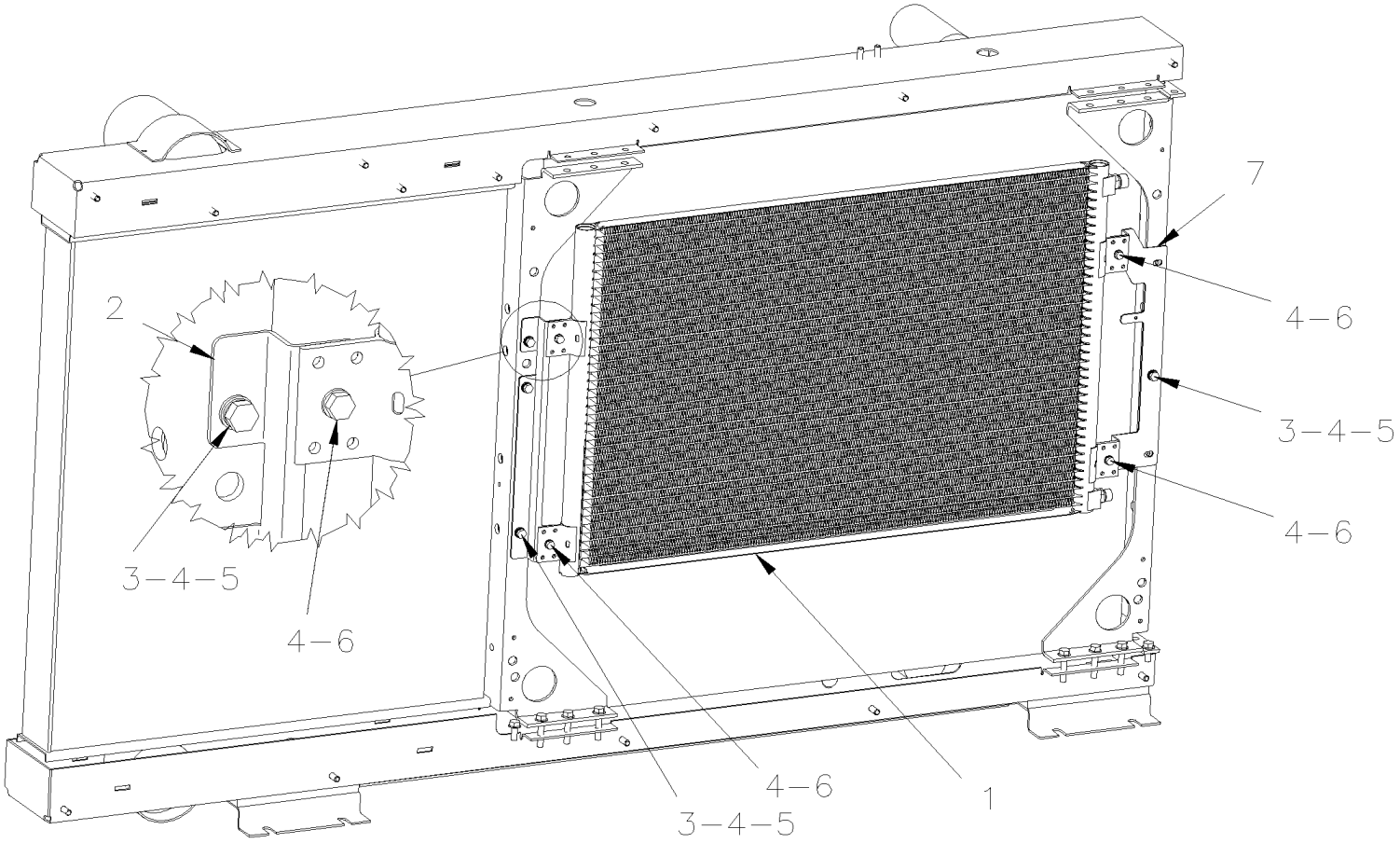

De 4-4758 À 8-1043		Date:07-2024	PAGE:HF-2255-51

INSTALLATION CONDENSATEUR - PETIT SYSTEME A/C

Numéro d'article	Pièces	Description	H3411	H3455	VIP455	NOTES
1	950381	CONDENSEUR, A/C			1	
1	950467	CONDENSEUR, A/C E-COAT LT-8			1	
2	454050	SUPPORT AVANT, CONDENSEUR			1	
3	502848	VIS AUTOTARAUDEUSE TETE HEX EPAULEMENT 1/4-20x3/4 N500			AR	
4	955920	RONDELLE FREIN FENDUE 6.5x11.5x1.6 ZP			AR	
5	500877	RONDELLE PLATE .250x.562x.065 N500			AR	
6	502830	VIS A TETE HEXAGONAL M6-1.0x20 G8.8 N500			AR	
7	454051	SUPPORT ARRIERE, CONDENSEUR			1	

De 3-4417 À 8-1043		Date:07-2024	PAGE:HF-2260-00
INSTALLATION VENTILATEUR CONDENSEUR			

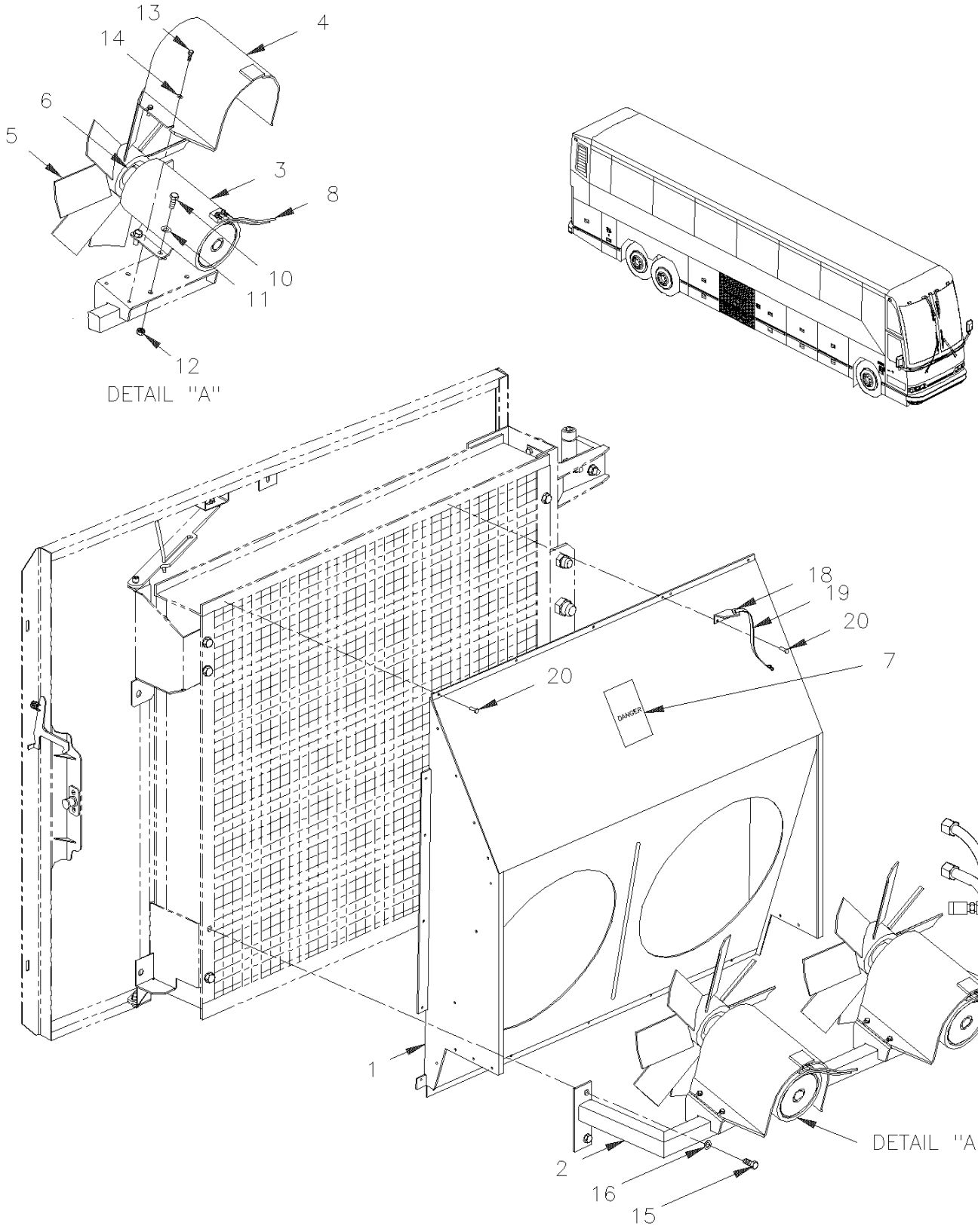

De 3-4417 À 8-1043		Date:07-2024	PAGE:HF-2260-00

INSTALLATION VENTILATEUR CONDENSEUR

Numéro d'article	Pièces	Description	H3411	H3455	VIP455	NOTES
1	452948	TUYERE	1	1	1	
2	453090	SUPPORT DE MOTEUR ET RESERVOIR A/C À 3-4428	1	1	1	
2	453616	SUPPORT DE MOTEUR ET RESERVOIR A/C De 3-4429 À 3-4730	1	1	1	
2	457130	SUPPORT DE MOTEUR ET RESERVOIR A/C De 3-4731	1	1	1	
NS	283482	CALE D'EPAISSEUR 138MM X 45MM X 24GA SS À 3-4428	AR	AR	AR	
NS	453686	CALE D'EPAISSEUR 142MM X 46MM X 24GA SS De 3-4429	AR	AR	AR	
3	**HF-2265-50**	**MOTEUR - CONDENSATEUR - "PREVOST" - TF-12 À 3-4427**				
3	**HF-2265-51**	**MOTEUR - CONDENSATEUR - "PREVOST" - T11G De 3-4428 À 6-0436**				
3	**HF-2265-52**	**MOTEUR - CONDENSATEUR - "PREVOST" - T114 De 6-0437**				
3	**HF-2265-53**	**MOTEUR - CONDENSATEUR BRUSHLESS**				O
4	453016	PROTECTEUR MOTEUR	2	2	2	
5	871090	AILETTE	2	2	2	
6	452069	CLE	2	2	2	
7	402792	DECAL. DANGER FERMER A/C ... ANG./FR. / ENGLISH & FRANCAIS	1	1	1	
7	405637	DECAL. DANGER FERMER A/C ... ANG./FR. / ENGLISH & SPANISH	1	1	1	
8	065273	CABLAGE ASS / COMPARTIMENT BATTERIE ARRIERE & PANNEAU EVAPORATEUR	1	1	1	
10	502528	VIS A TETE HEXAGONAL M8-1.25x20 G8.8 EMN	12	12	12	
11	500874	RONDELLE PLATE 8.4x17.0x1.6 Z050	12	12	12	
12	502744	ECROU HEX STOVER M8-1.25 Z050	8	8	8	
13	502568	VIS MECANIQUE TETE CYLINDRIQUE PHILLIPS M6-1.0x20 EMN	8	8	8	
14	500468	RONDELLE PLATE .281x1.250x.065 Z050	8	8	8	
15	5001314	VIS A TETE HEXAGONAL M12-1.75x19 G8.8 ZP	4	4	4	
16	5001003	RONDELLE FREIN FENDUE 8.1x12.7x2.0 Z050	4	4	4	
17	**HF-2270-00**	**RESERVOIR & FILTRE ASSECHEUR**				
18	453015	SUPPORT DE COURROIE	1	1	1	
19	505507	SANGLE NYLON 1 NOIR	AR	AR	AR	
20	504488	RIVET "MAGNA-LOK" TETE BOMBE 3/16x17/64 SS	2	2	2	
NS	562303	INTERRUPTEUR / S.P.S.T. / N.C. À 6-0359	1	1	1	
20	563464	INTERRUPTEUR / S.P.S.T. / N.C. / W/RUBBER BOOT De 6-0360	1	1	1	
21	IS16903	KIT INSTALLATION VENTILATEUR SANS BALAIS CONDENSEUR , MULTIPLEX De 5-0168	1	1	1	
		O) OPTION BRUSHLESS MOTOR				

De 3-4417 À 8-1043		Date:07-2024	PAGE:HF-2260-99
INSTALLATION VENTILATEURS CONDENSATEUR W/4 MOTORS "RETROFIT"			

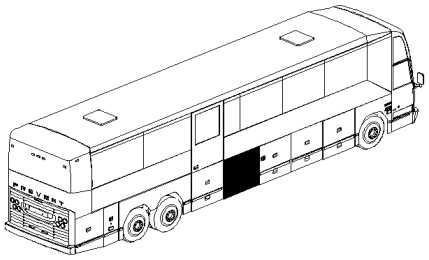

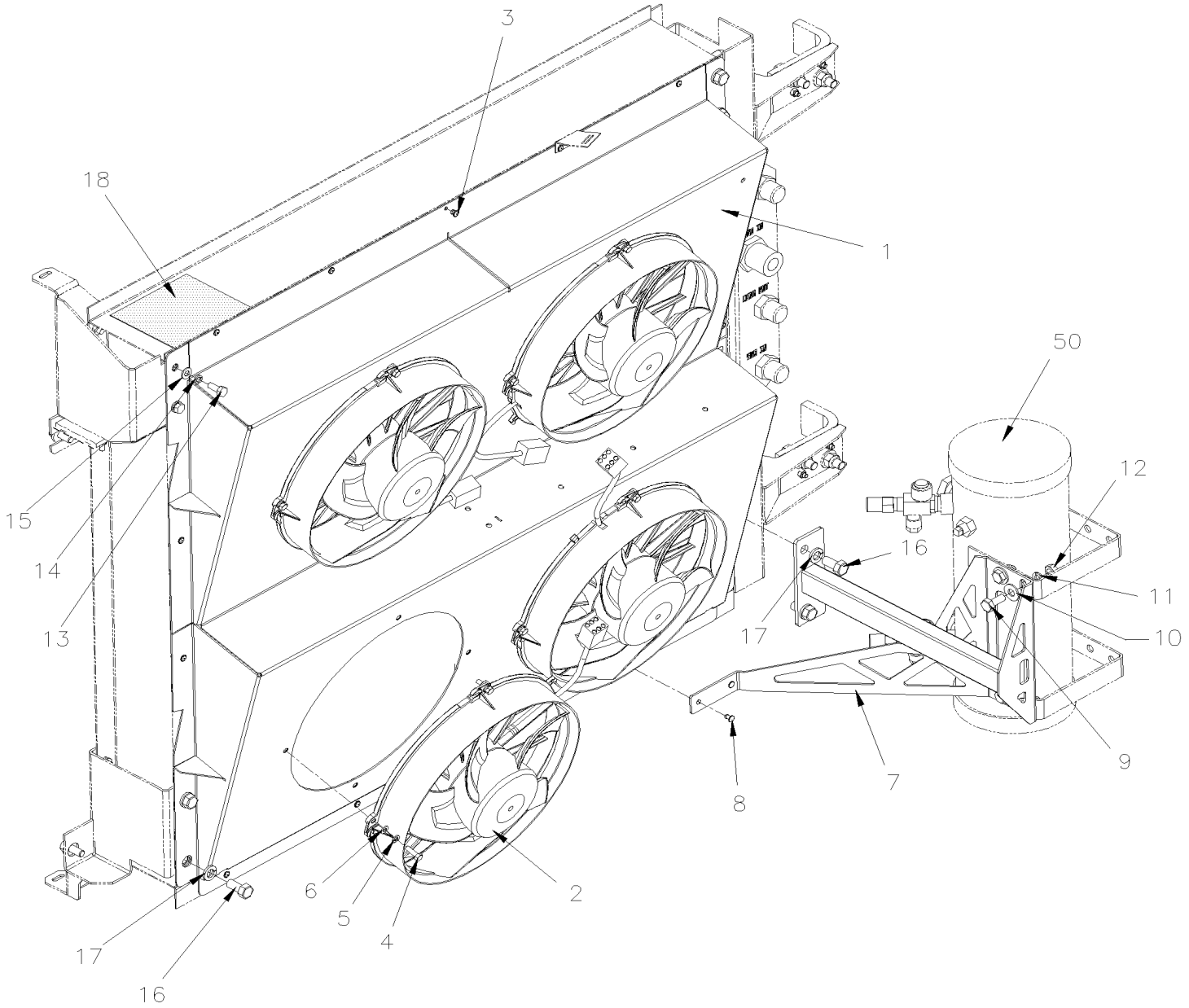

De 3-4417 À 8-1043		Date:07-2024	PAGE:HF-2260-99

INSTALLATION VENTILATEURS CONDENSATEUR W/4 MOTORS "RETROFIT"

Numéro d'article	Pièces	Description	H3411	H3455	VIP455	NOTES
1	454583	TUYERE DE VENTILATEUR	1	1	1	
1	455324	TUYERE DE VENTILATEUR	1	1	1	
2	563461	VENTILATEUR CONDENSATEUR ASS 24V	4	4	4	
. NS	563691	. CONNECTEUR / JUNIOR POWER TIMER / SH 6C / AMP 1-963212-1	1	1	1	
2	565881	VENTILATEUR CONDENSATEUR ASS 24V	4	4	4	
. NS	563691	. CONNECTEUR / JUNIOR POWER TIMER / SH 6C / AMP 1-963212-1	1	1	1	
3	504488	RIVET "MAGNA-LOK" TETE BOMBE 3/16x17/64 SS	12	12	12	
4	502622	VIS A TETE HEXAGONAL M6-1.0x20 SS BK	16	16	16	
5	502570	RONDELLE FREIN FENDUE 6.1x11.8x1.6 SS	16	16	16	
6	502573	RONDELLE PLATE 6.4x12.5x1.6 SS	16	16	16	
7	457443	SUPPORT, RESERVOIR A/C	1	1	1	
8	504487	RIVET "MAGNA-LOK" TETE BOMBE 3/16x7/16 SS	2	2	2	
9	502559	VIS A TETE HEXAGONAL M10-1.5x25 G8.8 Z050	2	2	2	
10	500445	RONDELLE PLATE .437x1.000x.083 Z050	2	2	2	
11	500257	RONDELLE FREIN FENDUE 10.2x18.1x2.2 Z050	2	2	2	
12	500256	ECROU HEX M10-1.5 Z050	2	2	2	
13	502528	VIS A TETE HEXAGONAL M8-1.25x20 G8.8 EMN	2	2	2	
14	5001003	RONDELLE FREIN FENDUE 8.1x12.7x2.0 Z050	2	2	2	
15	500874	RONDELLE PLATE 8.4x17.0x1.6 Z050	2	2	2	
16	500850	VIS A TETE HEXAGONAL M12-1.75X25 G8.8 Z050	6	6	6	
17	500482	RONDELLE FREIN FENDUE .506x.873x.125 Z050	6	6	6	
18	402792	DECAL. DANGER FERMER A/C ... ANG./FR. / ENGLISH & FRANCAIS	1	1	1	
18	405637	DECAL. DANGER FERMER A/C ... ANG./FR. / ENGLISH & SPANISH	1	1	1	
		POUR COMPLETER VOUS AVEZ BESOIN DES ITEMS SUIVANTS				
20	066875	CABLE BOITE JCT ARRIERE AU VENTILATEUR CONDENSEUR & DETECTEUR CARBURANT	1	1	1	R
NS	563691	CONNECTEUR / JUNIOR POWER TIMER / SH 6C / AMP 1-963212-1	4	4	4	
NS	563692	TERMINAL FEMELLE / 20-16 / AMP 964285-2	24	24	24	
NS	563145	BOUCHON / NATUREL / AMP 828922-1	24	24	24	
50	**HF-2270-00**	**RESERVOIR & FILTRE ASSECHEUR**				
		R) CE CABLAGE PEUT ÊTRE UTILISÉR POUR LA SECTION DES VENTILATEUS OU COMMANDER SÉPARÉMENT LES CONNECTEURS CI DESSOUS.				

De 3-4417 À 8-1043		Date:07-2024	PAGE:HF-2265-00
MOTEUR - EVAPORATEUR - "PREVOST" - T-17 - 2 VITESSES			

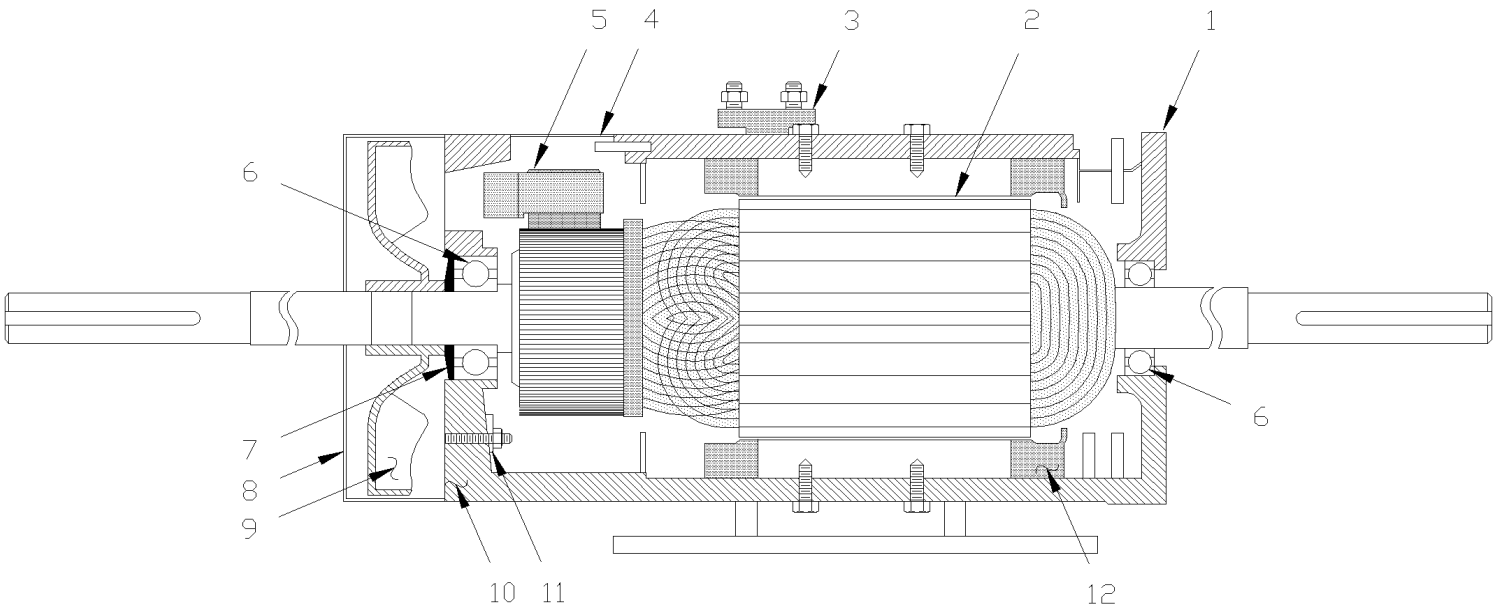

De 3-4417 À 8-1043		Date:07-2024	PAGE:HF-2265-00

MOTEUR - EVAPORATEUR - "PREVOST" - T-17 - 2 VITESSES

Numéro d'article	Pièces	Description	H3411	H3455	VIP455	NOTES
	563008	MOTEUR 2HP, 2 VITESSES (STAMPED T-17)	1	1	1	
1	563079	. COUVERCLE	1	1	1	
2	563077	. INDUIT BOBINE	1	1	1	
3	563122	. BLOC RECEPTACLE	1	1	1	
4	562527	. GRILLE DE PROTECTION	1	1	1	
5	562951	. BALAIS DE MOTEUR	4	4	4	
6	561210	. ROULEMENT A BILLES	2	2	2	
7	561211	. RONDELLE	1	1	1	
8	562521	. CAPOT DU VENTILATEUR	1	1	1	
9	562526	. VENTILATEUR	1	1	1	
10	563078	. FLASQUE COTE COLLECTEUR	1	1	1	
11	563081	. SUPPORT DE BALAIS	1	1	1	
11	562546	. . RESSORT TORSION / .750 O.D. x .322 x .020	4	4	4	
12	563080	. BOBINE INDUCTRICE	1	1	1	
NS	453830	ENS, SERVICE REMPLACEMENT BROSSE MOTEUR	1	1	1	
. NS	IS-05903	. SEE INSTRUCTION SHEET	1	1	1	
. NS	562951	. BALAIS DE MOTEUR	4	4	4	
. NS	680309	. PIERRE PONCE	2	2	2	

NOTE.: IN REPLACEMENT OF FORMER MOTOR MODEL YOU REQUIRE THOSE PARTS TO MODIFIED ITEM # 23 ONE OF EACH (561577,561578, 561786 & 563623)

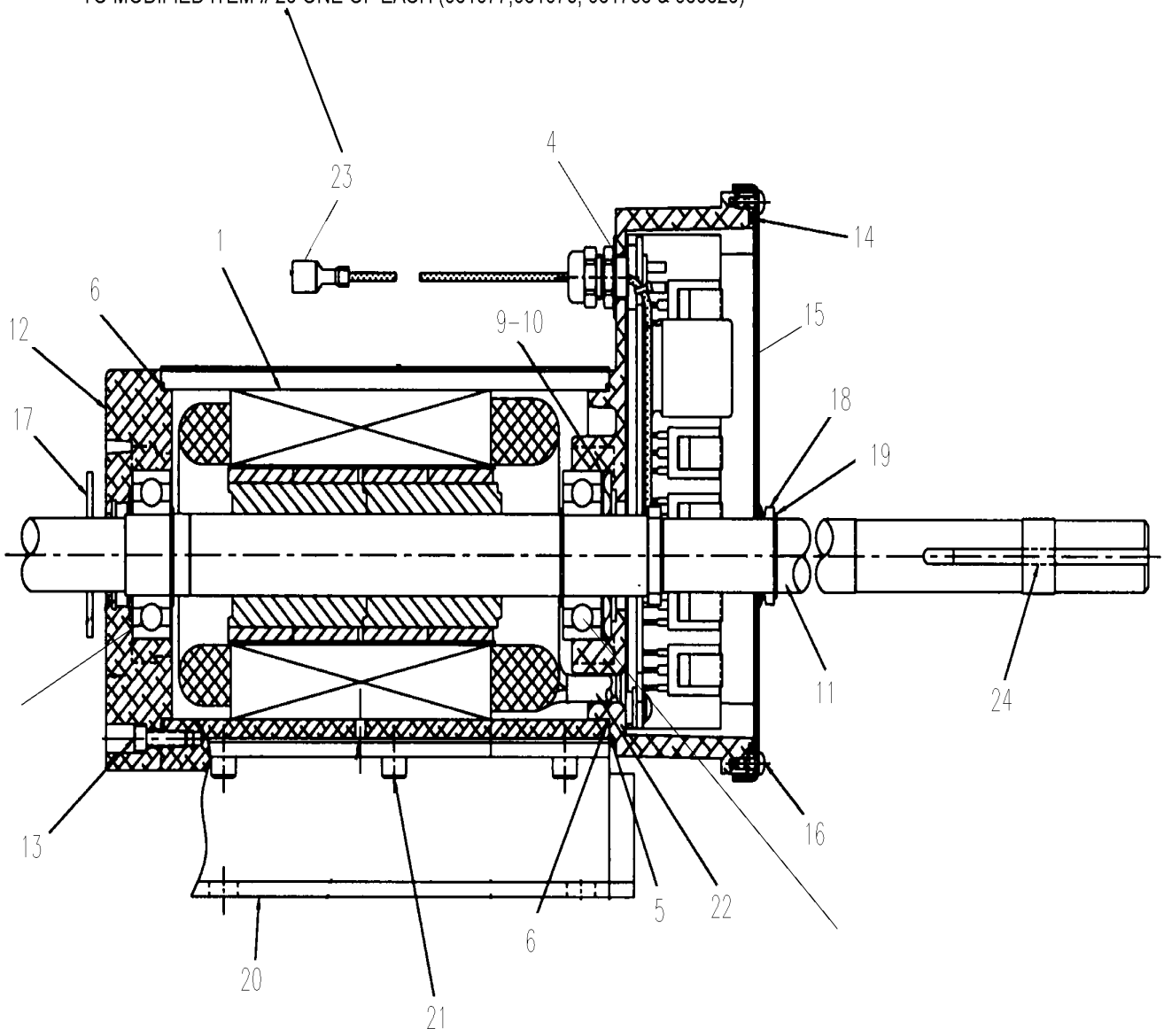

De 3-4417 À 5-0168		Date:07-2024	PAGE:HF-2265-01

MOTEUR - EVAPORATEUR BRUSHLESS

Numéro d'article	Pièces	Description	H3411	H3455	VIP455	NOTES
	563586	MOTEUR SANS BROSSE EVAPORATEUR / (E-50348-0A)	1	1		S
	564216	MOTEUR SANS BROSSE EVAPORATEUR / 2 SPEEDS	1	1		
		"ATTENTION" - "ATTENTION" - "ATTENTION"				
		LES NUMEROS SUIVANTS NE SONT PAS DES				
		NUMERO PREVOST & NE SONT PAS CREE DANS SAP				
		ILS SONT DES NUMERO OEM DU MFG				
1	Call order desk	. MOTEUR ASS / COMPLET	1	1		P
4	564621	. CONTROLEUR ASS	1	1		
5	Call order desk	. JOINT D'ETANCHEITE	1	1		P
6	Call order desk	. JOINT TORIQUE 3.989" x .070"	1	1		P
7	Call order desk	. VIS MECANIQUE TETE CYLINDRIQUE 8-32 x ?	1	1		P
8	Call order desk	. TUBE THERMORETRACTABLE	1	1		P
9	Call order desk	. RESSORT	1	1		P
10	Call order desk	. CALE D'EPAISSEUR	1	1		P
11	Call order desk	. ARBRE / ROTOR ASS AVEC CLAVET	1	1		P
12	Call order desk	. FLASQUE	1	1		P
13	Call order desk	. VIS MECANIQUE TETE CYLINDRIQUE 8-32 x .875"	1	1		P
14	Call order desk	. ANNEAU (O'RING POUR CONN.)	1	1		P
15	Call order desk	. COUVERCLE	1	1		P
16	Call order desk	. VIS MECANIQUE TETE CYLINDRIQUE #6-32	1	1		P
17	Call order desk	. DEFLECTEUR	1	1		P
18	Call order desk	. RONDELLE D'ETANCHEITE EN V	1	1		P
19	Call order desk	. RONDELLE DE RETENUE EXTERIEUR	1	1		P
20	Call order desk	. PLAQUE D'APPUIS	1	1		P
21	Call order desk	. VIS TETE CYLINDRIQUE SIX PANS CREUX 1/4-20 x ?	1	1		P
22	Call order desk	. TUBE, STRUCTURE AVANT	1	1		P
23	Call order desk	. TERMINAL (0.032 x 0.25)	1	1		P
24	Call order desk	. CLAVETTE CARRE 3/16" x 3"	1	1		P
30	032937	ENS. PROTECTEUR D'ARBRE	1	1	1	S
. NS	033188	. PROTECTEUR / ARBRE	1	1	1	S
. NS	500443	. VIS AUTOTARAUDEUSE TETE CYLINDRIQUE PHILLIPS #8x1/2 N500	5	5	5	S
. NS	IS-10125	. SEE INSTRUCTION SHEET	1	1	1	S
		S) UTILISE AVEC MOTEUR 563586 SANS JOINT D'ETANCHEITE SUR L'ARBRE				
		P) CONTACTER LE BUREAU DE PRISE DE COMMANDE				

De 3-4417 À 3-4427		Date:07-2024	PAGE:HF-2265-50
MOTEUR - CONDENSATEUR - "PREVOST" - TF-12			

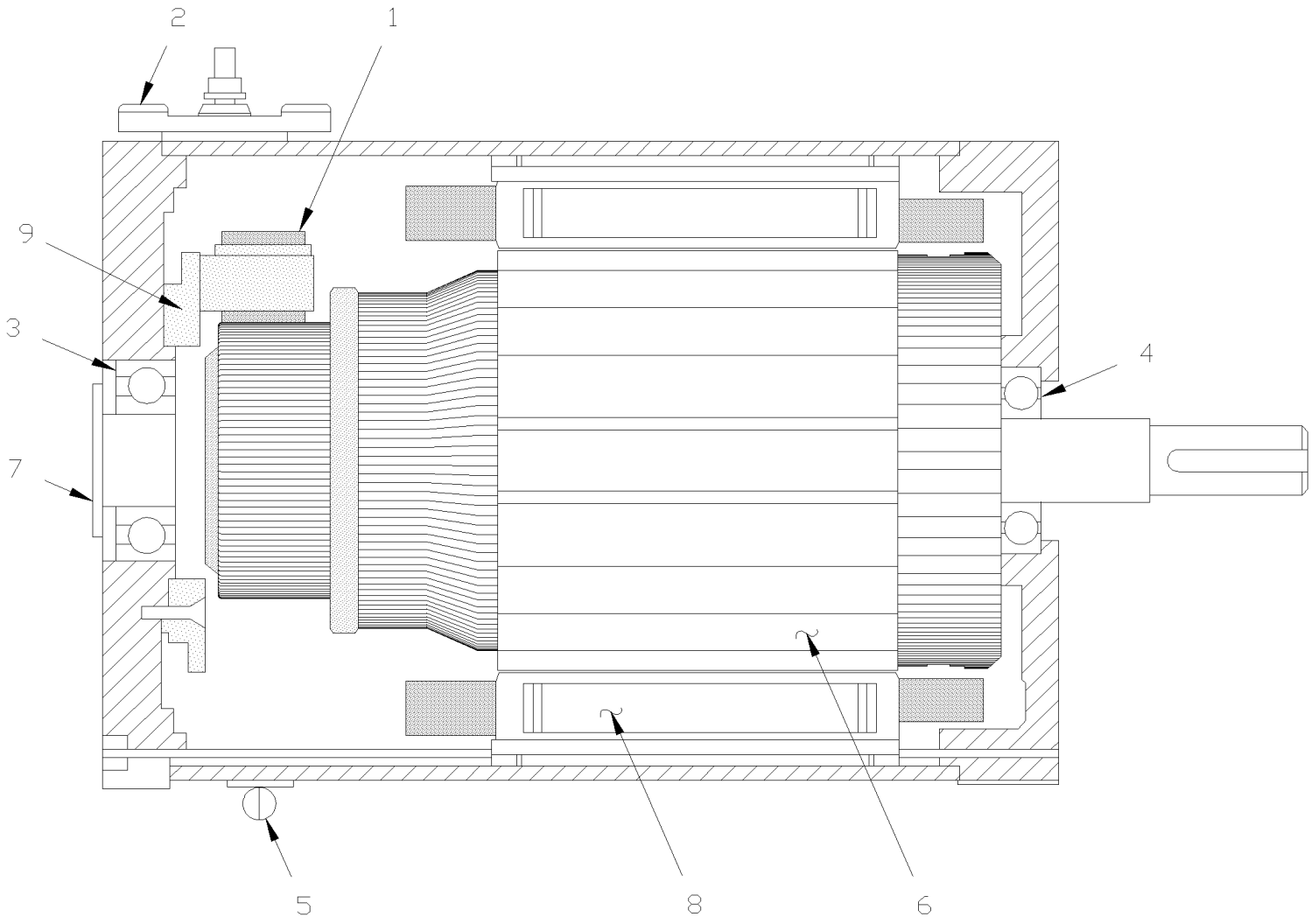

De 3-4417 À 3-4427		Date:07-2024	PAGE:HF-2265-50

MOTEUR - CONDENSATEUR - "PREVOST" - TF-12

Numéro d'article	Pièces	Description	H3411	H3455	VIP455	NOTES
	562579	MOTEUR CONDENSEUR / W/2" SHAFT	2	2	2	A
1	561914	. BALAIS DE MOTEUR	4	4	4	
2	561913	. BORNE	1	1	1	
3	507226	. ROULEMENT A BILLES	1	1	1	
4	507308	. ROULEMENT A BILLES	1	1	1	
5	562097	. COURROIE ET CROCHET	1	1	1	
6	563119	. ROTOR / TF12 / W/2" SHAFT	1	1	1	
7	562653	. CAPUCHON	1	1	1	
8	563121	. BOBINE INDUCTRICE	1	1	1	
9	563072	. FLASQUE PORTE BROSSE	1	1	1	
NS	562545	. RESSORT TORSION / .875 O.D. x .317 x .0	4	4	4	
50	066644	ENS "RETROFIT" MOTEUR T114 W/CONNECTEUR / W/2" SHAFT / SERVICE	1	1	1	
NS	563595	TERMINAL MALE / 12-10 / PED 12052139	2	2	2	
NS	563596	TERMINAL FEMELLE / 12 / PED 12065197	2	2	2	
NS	563597	JOINT ETANCHEITE / POURPRE / PED 15324990	4	4	4	
NS	563599	BARRURE EMBOUT CONNECTEUR / GRIS / PED 12020833	1	1	1	
NS	563600	CONNECTEUR / METRI-PACK 480 / 2C PH / PED 12052613	1	1	1	
NS	563601	CONNECTEUR / METRI-PACK 480 / 2C SH / PED 12065863	1	1	1	
NS	563602	BARRURE SEC. / METRI-PACK 480 / 2C / NOIR / PED 12059897	2	2	2	
		A) CE MOTEUR ASM, EST REMPLACER PAR L'ENSEMBLE # 066644				

De 3-4428 À 6-0436		Date:07-2024	PAGE:HF-2265-51
MOTEUR - CONDENSATEUR - "PREVOST" - T11G			

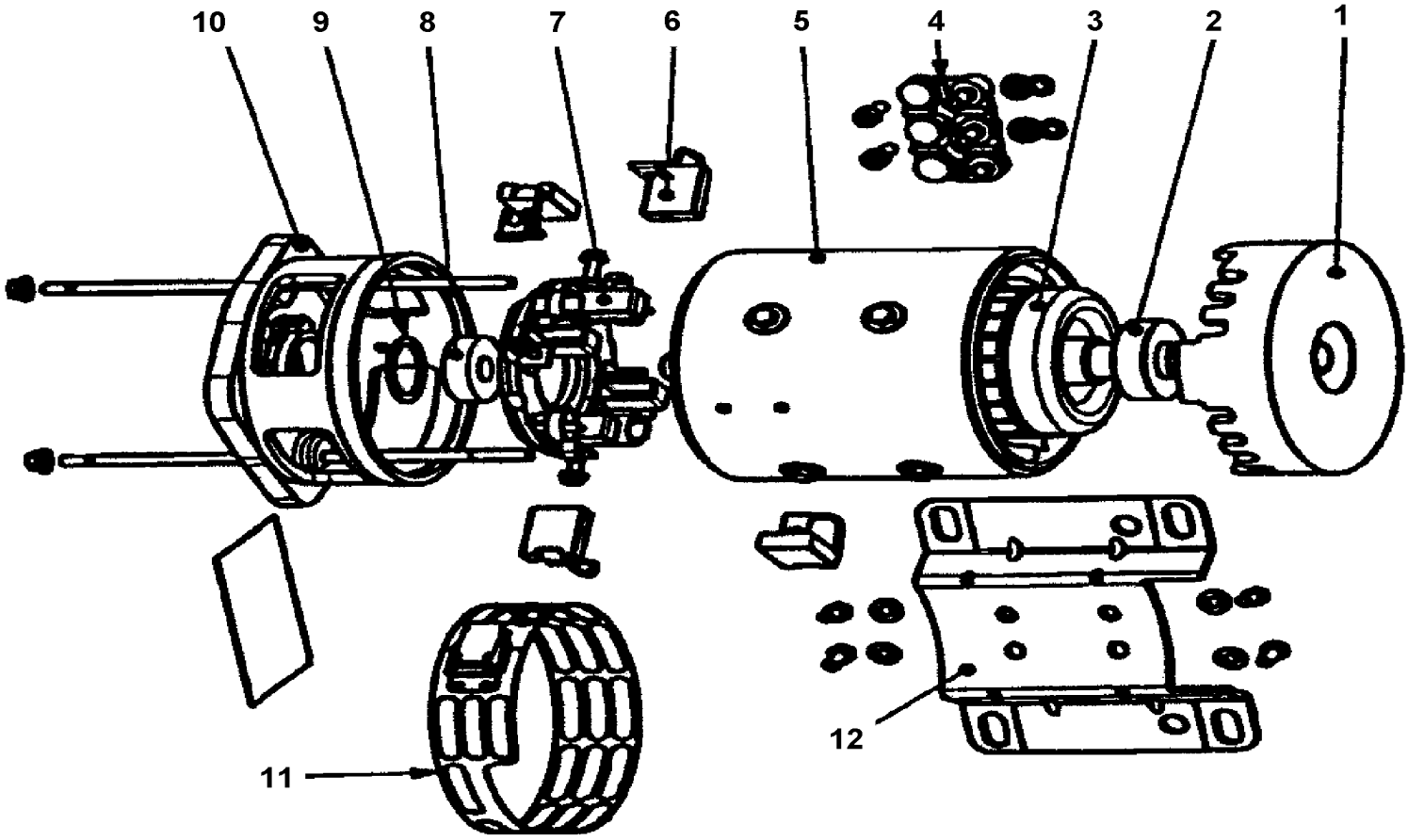

De 3-4428 À 6-0436		Date:07-2024	PAGE:HF-2265-51

MOTEUR - CONDENSATEUR - "PREVOST" - T11G

Numéro d'article	Pièces	Description	H3411	H3455	VIP455	NOTES
	563051	MOTEUR CONDENSEUR / W/2" SHAFT	2	2	2	A B
1	563114	. COUVERCLE	1	1	1	
2	507226	. ROULEMENT A BILLES	1	1	1	
3	563112	. ROTOR / T11G / W/2" SHAFT	1	1	1	
4	563117	. BLOC RECEPTACLE	1	1	1	
5	563110	. BOBINE INDUCTRICE	1	1	1	
6	561914	. BALAIS DE MOTEUR	4	4	4	
7	563111	. SUPPORT DE BALAIS	1	1	1	
7	562545	. . RESSORT TORSION / .875 O.D. x .317 x .0	4	4	4	
8	560974	. ROULEMENT A BILLES	1	1	1	
9	561211	. RONDELLE	1	1	1	
10	563113	. FLASQUE COTE COLLECTEUR	1	1	1	
11	563116	. GRILLE PROTECTRICE	1	1	1	
12	563115	. PATTE DEMONTABLE	1	1	1	
50	453625	ENS RETROFIT MOTEUR / AVEC ARBRE 2"	AR	AR	AR	
. NS	IS-00051	. SEE INSTRUCTION SHEET	1	1	1	
51	066644	ENS "RETROFIT" MOTEUR T114 W/CONNECTEUR / W/2" SHAFT	AR	AR	AR	
NS	563595	TERMINAL MALE / 12-10 / PED 12052139	2	2	2	
NS	563596	TERMINAL FEMELLE / 12 / PED 12065197	2	2	2	
NS	563597	JOINT ETANCHEITE / POURPRE / PED 15324990	4	4	4	
NS	563599	BARRURE EMBOUT CONNECTEUR / GRIS / PED 12020833	1	1	1	
NS	563600	CONNECTEUR / METRI-PACK 480 / 2C PH / PED 12052613	1	1	1	
NS	563601	CONNECTEUR / METRI-PACK 480 / 2C SH / PED 12065863	1	1	1	
NS	563602	BARRURE SEC. / METRI-PACK 480 / 2C / NOIR / PED 12059897	1	1	1	
		A) CE MOTEUR EST INCLUS DANS LE KIT #453625				
		B) CE MOTEUR ASM, EST REMPLACER PAR L'ENSEMBLE # 066644				

De 6-0437 À 8-1043		Date:07-2024	PAGE:HF-2265-52
MOTEUR - CONDENSATEUR - "PREVOST" - T114			

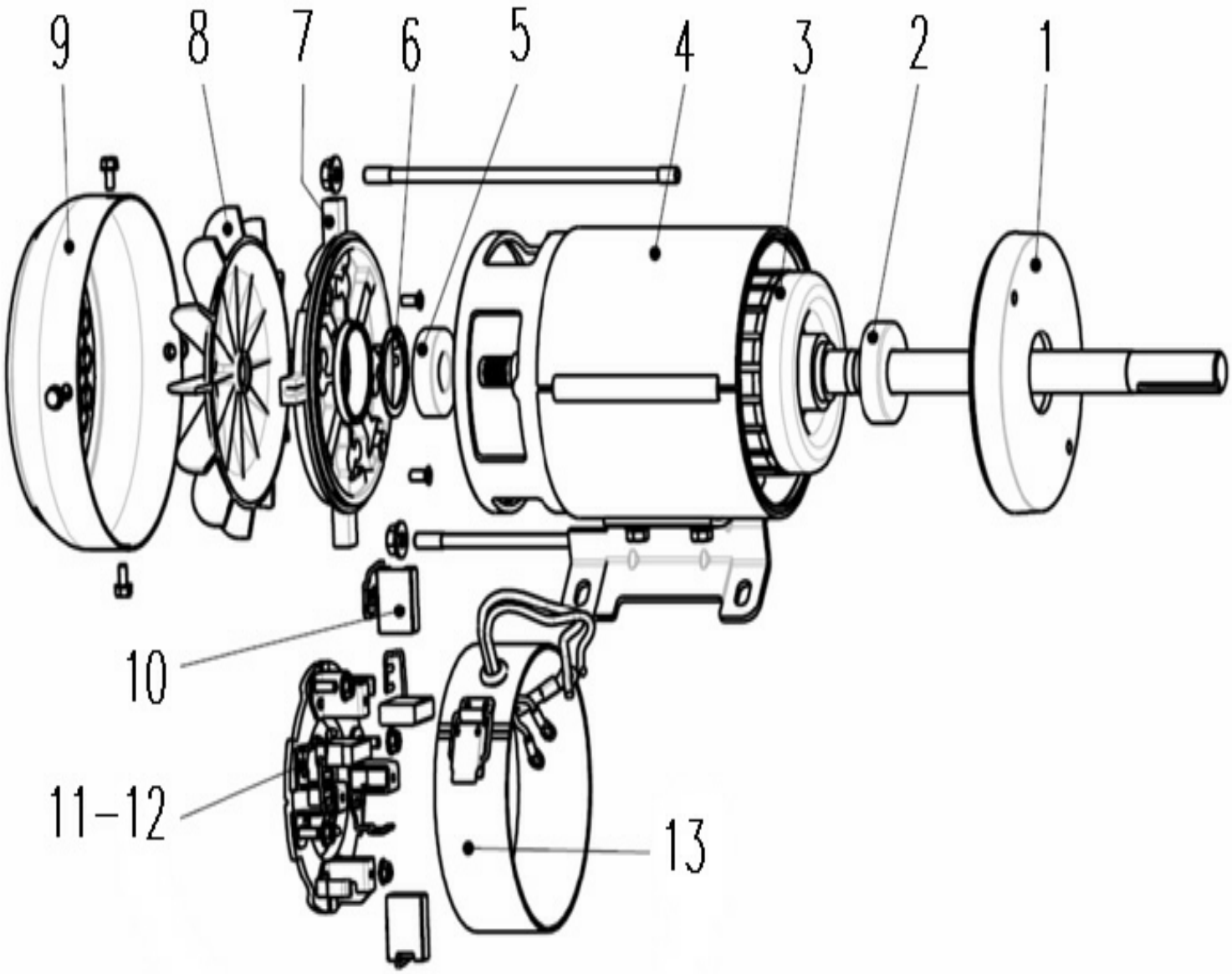

De 6-0437 À 8-1043		Date:07-2024	PAGE:HF-2265-52

MOTEUR - CONDENSATEUR - "PREVOST" - T114

Numéro d'article	Pièces	Description	H3411	H3455	VIP455	NOTES
	Call order desk	MOTEUR / .57 HP / 1950 RPM / MODEL T114 / W/2" SHAFT & CONNECTORS	1	1	1	P
	563454	. MOTEUR / .57 HP / 1950 RPM / MODEL T114 / W/2" SHAFT / US MOTOR	2	2	2	C
	560424	**. MOTEUR / .57 HP / 1950 RPM / / W/2" SHAFT / SCOTT DC SERVICE**	2	2	2	C
1	563729	. . COUVERCLE				
2	560974	. . ROULEMENT A BILLES	1	1	1	
3	563726	. . ROTOR / T114 / W/2" SHAFT				
4	563727	. . STATOR				
5	0907240	. . ROULEMENT A BILLES	1	1	1	
6	N.P.N.	. . RONDELLE	1	1	1	4
7	563728	. . FLASQUE COTE COLLECTEUR (NDE)				
8	563730	. . VENTILATEUR				
9	563732	. . CAPOT				
10	561914	. . BALAIS DE MOTEUR	4	4	4	
11	563111	. . SUPPORT DE BALAIS	1	1	1	
12	562545	. . . RESSORT TORSION / .875 O.D. x .317 x .0	4	4	4	
13	563731	. . GRILLE ET SYSTEME D'ATTACHE				
NS	563595	. TERMINAL MALE / 12-10 / PED 12052139	2	2	2	
NS	563596	. TERMINAL FEMELLE / 12 / PED 12065197	2	2	2	
NS	563597	. JOINT ETANCHEITE / POURPRE / PED 15324990	4	4	4	
NS	563599	. BARRURE EMBOUT CONNECTEUR / GRIS / PED 12020833	1	1	1	
NS	563600	. CONNECTEUR / METRI-PACK 480 / 2C PH / PED 12052613	1	1	1	
NS	563601	. CONNECTEUR / METRI-PACK 480 / 2C SH / PED 12065863	1	1	1	
NS	563602	. BARRURE SEC. / METRI-PACK 480 / 2C / NOIR / PED 12059897	2	2	2	
		C) LES PIECES DE SERVICE DU MOTEUR NE SONT PAS INTERCHANGEBALE ENTRE 563454 ET 560424				
		4) PAS DE NUMERO DE PIECE				
		P) CONTACTER LE BUREAU DE PRISE DE COMMANDE				

De 6-0437 À 8-1043		Date:07-2024	PAGE:560424
MOTEUR / .57 HP / 1950 RPM / / W/2" SHAFT / SCOTT DC			

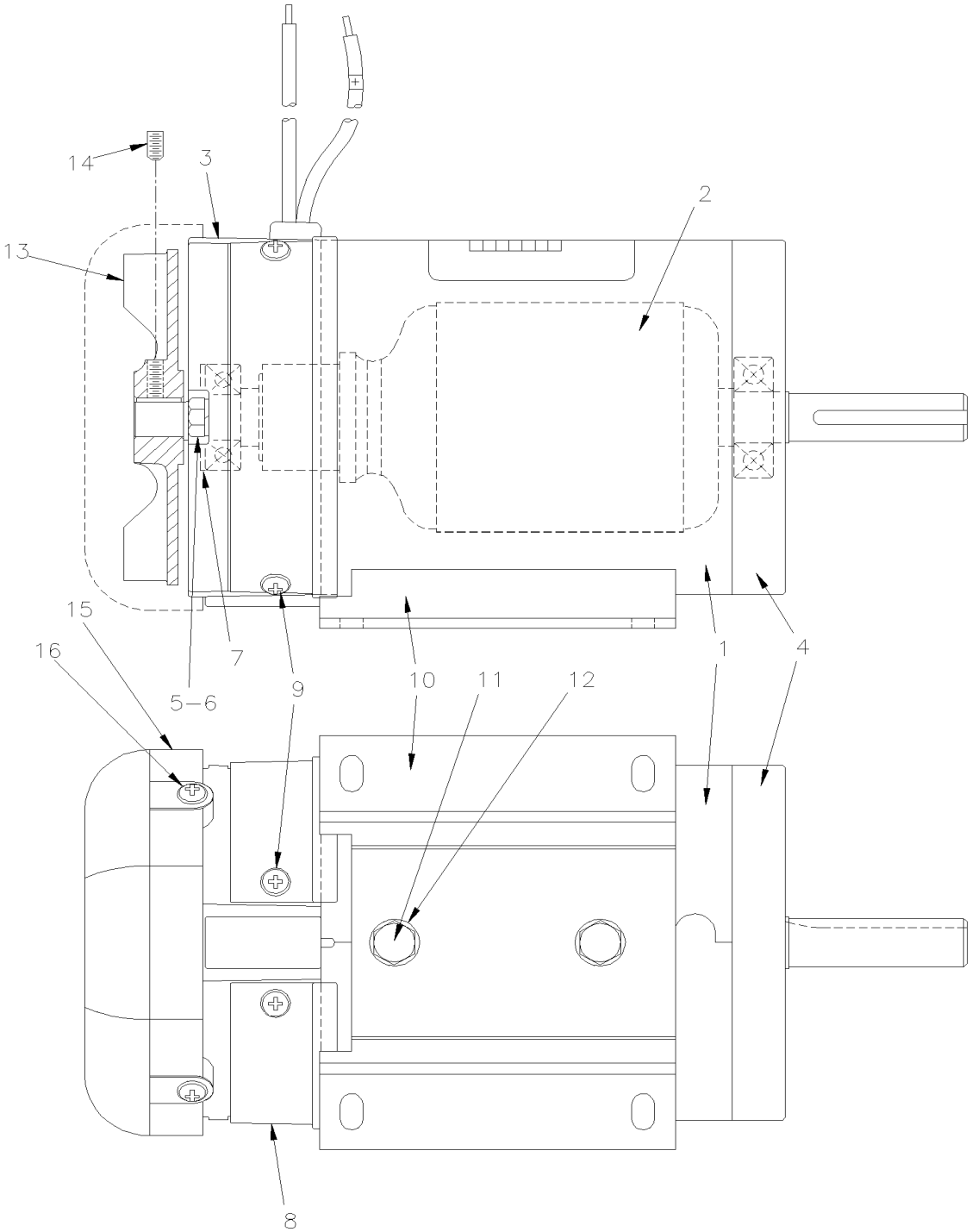

De 6-0437 À 8-1043		Date:07-2024	PAGE:560424

MOTEUR / .57 HP / 1950 RPM / / W/2" SHAFT / SCOTT DC

Numéro d'article	Pièces	Description	H3411	H3455	VIP455	NOTES
1	Call order desk	BATIE ASSEMBLE	1	1	1	P
2	Call order desk	ARMATURE ASSEMBLE	1	1	1	P
3	N.S.S.	BROSSE ASSEMBLE	1	1	1	1
3	560423	. BALAIS DE MOTEUR	1	1	1	
4	N.S.S.	BOUCHON BOUT ENTRAINEMENT	1	1	1	1
5	N.S.S.	VIS A TETE HEXAGONAL 1/4-20x6 3/4	2	2	2	1
6	N.S.S.	RONDELLE D'ARRET 1/4	2	2	2	1
7	N.S.S.	RONDELLE	1	1	1	1
8	N.S.S.	COUVERCLE ACCES BALAIS MOTEUR	2	2	2	1
9	Call order desk	VIS MECANIQUE TETE CYLINDRIQUE PHILLIPS #10-32x3/8	1	1	1	P
10	Call order desk	BASE	1	1	1	P
11	Call order desk	VIS A TETE HEXAGONAL 5/16-18x1/2	2	2	2	P
12	Call order desk	RONDELLE FREIN A DENT INTERIEUR 5/16	2	2	2	P
13	564886	VENTILATEUR 12 PALES ALUMINIUM, 4,38	1	1	1	
14	Call order desk	VIS PRESSION SIX PAN CREUX FORME CUVETTE #10-32x3/8	1	1	1	P
15	564887	COUVERCLE VENTILATEUR AVEC /ÉVENTS	1	1	1	
16	Call order desk	VIS MECANIQUE TETE CYLINDRIQUE PHILLIPS #10-32x3/4	4	4	4	P
		1) PAS VENDU SEPAREMENT				
		P) CONTACTER LE BUREAU DE PRISE DE COMMANDE				

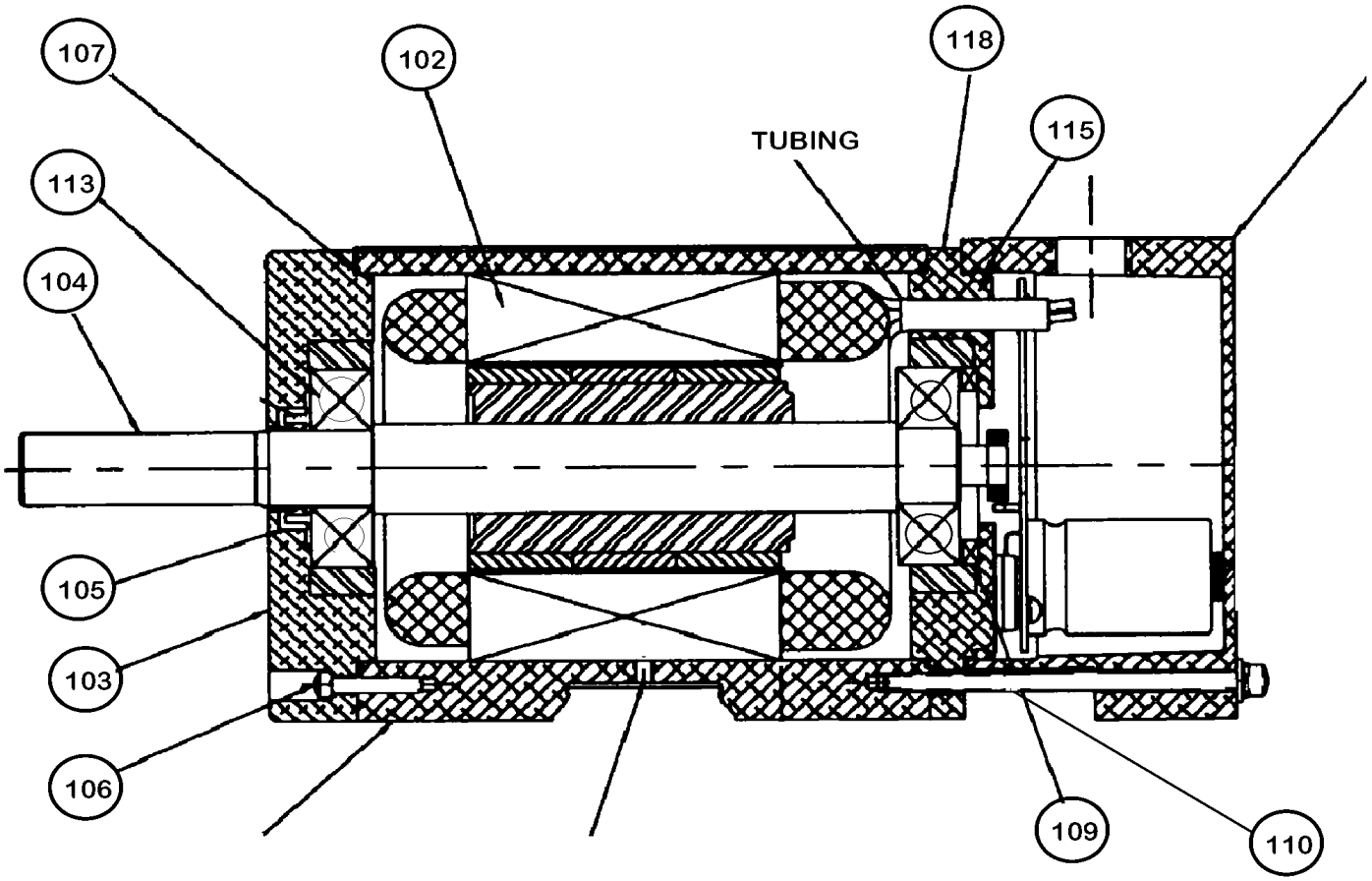
107
102
118
TUBING
115
113
104
105
103
106
109
110

De 3-4417 À 5-0167		Date:07-2024	PAGE:HF-2265-53
MOTEUR - CONDENSATEUR BRUSHLESS			

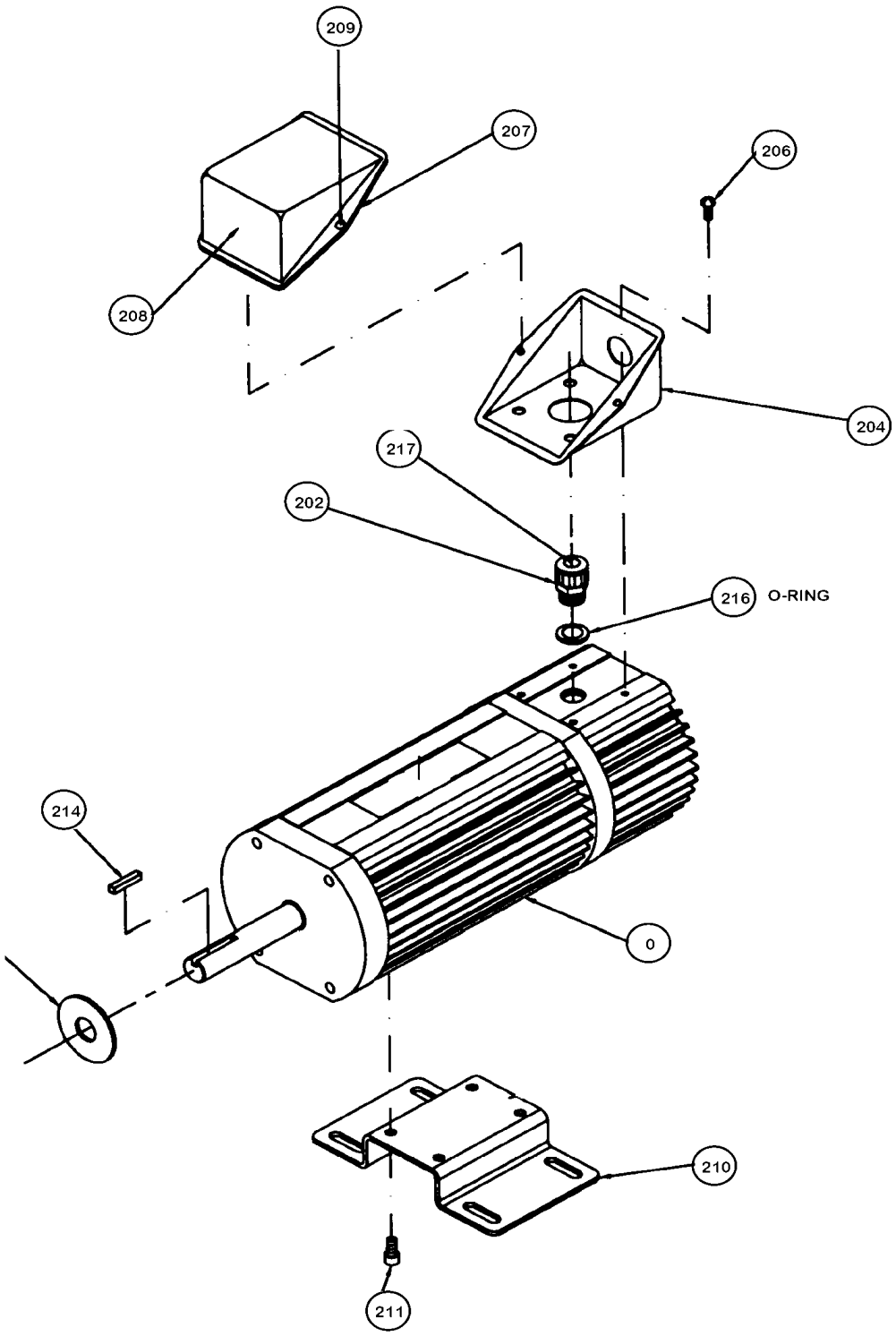

De 3-4417 À 5-0167		Date:07-2024	PAGE:HF-2265-53

MOTEUR - CONDENSATEUR BRUSHLESS

Numéro d'article	Pièces	Description	H3411	H3455	VIP455	NOTES
	563585	MOTEUR SANS BROSSE CONDENSEUR / (E-50599-0)	2	2		
102	Call order desk	. STATOR / BATI ASS	1	1		P
103	Call order desk	. FLASQUE ARRIERE	1	1		P
104	Call order desk	. ARBRE / ROTOR ASS AVEC ROULEMENT & CLAVETTE	1	1		P
105	19510465	. JOINT A LEVRE	1	1		
106	19501109	. VIS MECANIQUE TETE CYLINDRIQUE 8-32 x .875"	4	4		
107	19504444	. JOINT TORIQUE 3.989" x .070"	2	2		
109	N8885731	. CALE D'EPAISSEUR 1.56" I.D. x 2.04 O.D.	1	1		
110	N8885730	. RESSORT	1	1		
113	19501284	. ROULEMENT	2	2		
115	N8885727	. JOINT TORIQUE 3.737" x .103"	2	2		
116	Call order desk	. BATI ELECTONIQUE	1	1		P
118	Call order desk	. COUVERLCE	1	1		P
120	19512159	. RONDELLE PLATE #10	4	4		
121	Call order desk	. RONDELLE FREIN #10	1	1		P
122	Call order desk	. VIS MECANIQUE TETE CYLINDRIQUE #10	1	1		P
125	Call order desk	. VIS TETE CYLINDRIQUE SIX PANS CREUX 10-24 x .062"	1	1		P
202	Call order desk	. REDUCTEUR DE TENSION	1	1		P
204	19501285	. BOITE JONCTION (MOITIE BASE)	1	1		
206	Call order desk	. VIS MECANIQUE TETE CYLINDRIQUE 10-24	1	1		P
207	Call order desk	. JOINT BOITE JONCTION	1	1		P
208	19501283	. BOITE JONCTION (MOITIE DESSUS)	1	1		
209	19501282	. VIS 6-32	2	2		
210	Call order desk	. PLAQUE D'APPUIS	1	1		P
211	Call order desk	. VIS TETE CYLINDRIQUE SIX PANS CREUX 1/4-20 x ?	1	1		P
214	Call order desk	. CLE	1	1		P
		P) CONTACTER LE BUREAU DE PRISE DE COMMANDE				

De 3-4417 À 8-1043		Date:07-2024	PAGE:HF-2270-00
RESERVOIR & FILTRE ASSECHEUR			

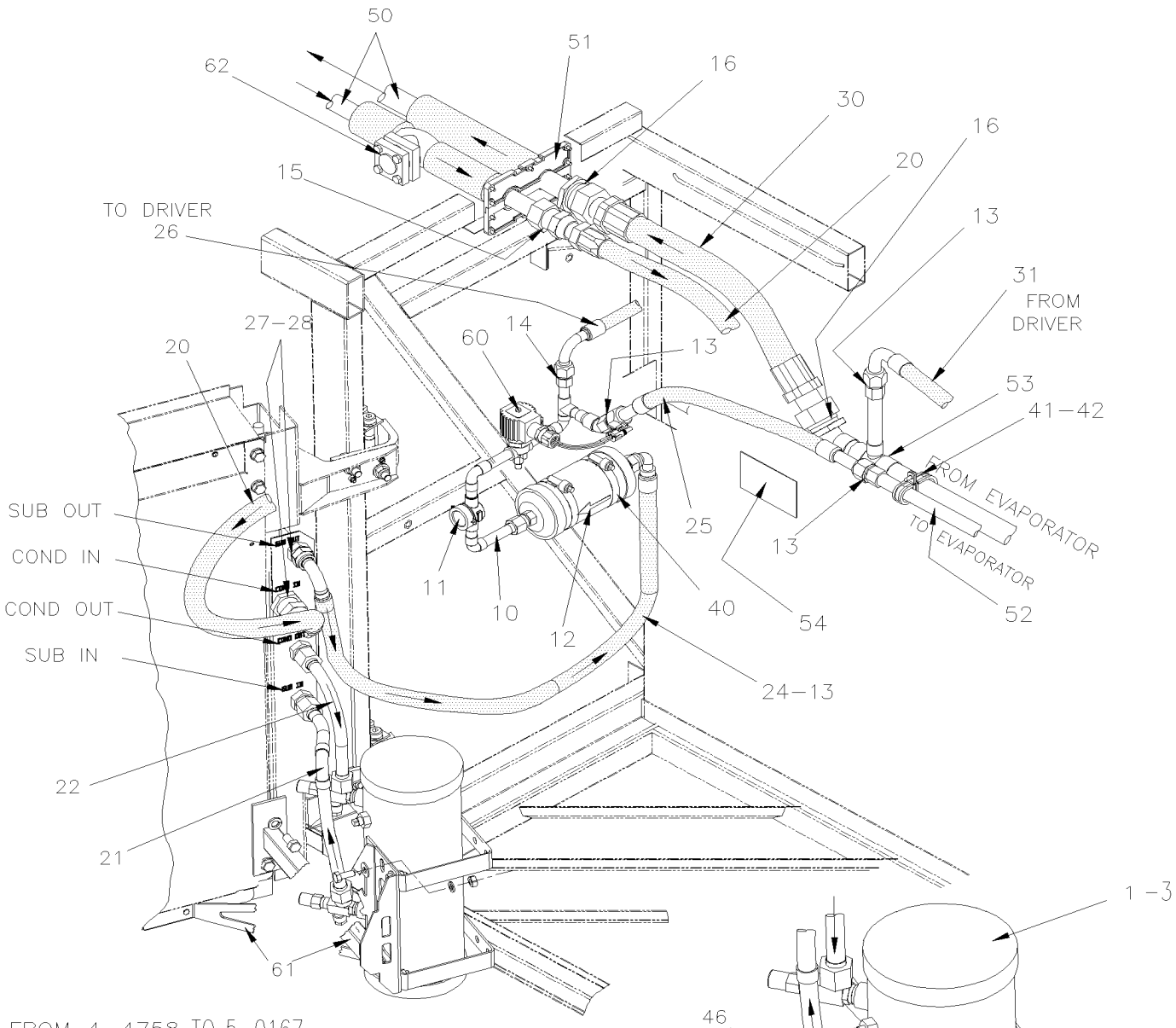

FROM 4–4758 TO 5–0167

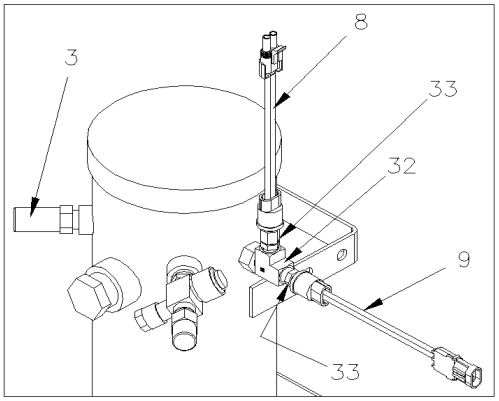

De 3-4417 À 8-1043		Date:07-2024	PAGE:HF-2270-00

RESERVOIR & FILTRE ASSECHEUR

Numéro d'article	Pièces	Description	H3411	H3455	VIP45	NOTES
		"ATTENTION" - "ATTENTION" - "ATTENTION"				
		. . . . L'EFFECTIVTE DU VIP-45 ARRETE AVEC	1	1	1	
		. . . . LA RALLONGE ESCAMOTABLE SEULEMENT À 7-0771				
		. . . . VOIR PAGE HF-2270-50 De 7-0772				
1	950261	RESERVOIR	1	1	1	
. NS	**950428**	**. VITRE TEMOIN 1NPT-M (FORMER)**	1	1	1	
. NS	**951198**	**. VITRE TEMOIN 1 1/4NPT-F (CURRENT)**	1	1	1	
3	870890	SOUPAPE SÉCURITÉ 450 PSI	1	1	1	
NS	501330	COUDE MALE-FEMELLE 45º / TYPE TUYAU / 3/8NPT-Mx3/8NPT-F BR De 5-0168	1	1	1	
4	950228	VALVE ASS / INLET & OUTLET	2	2	2	
. NS	950284	. CAPUCHON PROTECTEUR DE PRISE DE PRESSION	1	1	1	
. NS	507169	. JOINT TORIQUE	1	1	1	
5	950285	. CAPUCHON PROTECTEUR DE VALVE / PLASTIC	1	1	1	
6	950284	. CAPUCHON PROTECTEUR DE PRISE DE PRESSION	1	1	1	
7	507169	JOINT TORIQUE	AR	AR	AR	
8	062644	INTERRUPTEUR A PRESSION N.O. 120-90 20SP001AA120G090E De 4-4758 À 5-0167	1	1	1	
9	452832	INTERRUPTEUR A PRESSION N.O. 170-130 20SP001MA170J130J De 4-4758 À 5-0167	1	1	1	
10	453692	INDICATEUR D'HUMIDITÉ ASM.	1	1		
10	453692	INDICATEUR D'HUMIDITÉ ASM. À 7-0771			1	
11	950029	. BOUCHON INDICATEUR D'HUMIDITE	1	1	1	
11	950333	. INDICATEUR D'HUMIDITE	1	1	1	
. NS	950711	. . ENS INDICATEUR ASS INDICATEUR D'HUMIDITE	1	1	1	
. . NS	950712	. . . JOINT TORIQUE INDICATEUR D'HUMIDITE	1	1	1	
12	950332	. FILTRE ASSECHEUR	1	1	1	
. NS	507370	. . JOINT TORIQUE #10	1	1	1	U
13	507280	JOINT TORIQUE / TYPE "ORS" / #12 NEO	2	2	2	
14	507344	JOINT TORIQUE / TYPE "ORS" / #10 NEO	AR	AR	AR	
15	507345	JOINT TORIQUE / TYPE "ORS" / #16 NEO	AR	AR	AR	
16	507346	JOINT TORIQUE / TYPE "ORS" / #24 NEO	AR	AR	AR	
20	950256	BOYAU ASS / AVEC R-134a / #16 1096MM / SS BELLOW	1	1	1	
21	452999	TUBE ASS / SORTIE CONDENSEUR & RESERVOIR	1	1	1	
22	452990	TUBE ASS / RESERVOIR & CONDENSEUR	1	1	1	
24	453696	BOYAU ASS / SORTIE CONDENSEUR / #12 1100MM	1	1	1	
25	453785	BOYAU ASS / #12 465MM	1	1	1	
. NS	507280	. JOINT TORIQUE / TYPE "ORS" / #12 NEO	2	2	2	
25	455266	BOYAU ASS / #12 465MM	1	1	1	
. NS	507280	. JOINT TORIQUE / TYPE "ORS" / #12 NEO	2	2	2	
26	373451	BOYAU ASS / #10 4570MM	1			
. NS	507344	. JOINT TORIQUE / TYPE "ORS" / #10 NEO	2			
26	370730	BOYAU ASS / #10 4570MM	1			
. NS	507344	. JOINT TORIQUE / TYPE "ORS" / #10 NEO	2			

De 3-4417 À 8-1043		Date:07-2024	PAGE:HF-2270-00

RESERVOIR & FILTRE ASSECHEUR

Numéro d'article	Pièces	Description	H3411	H3455	VIP455	NOTES
26	373448	BOYAU ASS / #10 5606MM		1	1	
. NS	507344	. JOINT TORIQUE / TYPE "ORS" / #10 NEO		2	2	
26	370728	BOYAU ASS / #10 5606MM		1	1	
. NS	507344	. JOINT TORIQUE / TYPE "ORS" / #10 NEO		2	2	
27	507544	COUDE 90º A ECROU ROTATIF COURT / JIC 37° / #12JIC-Fx#12JIC-Mx1.82 STL	AR	AR	AR	
28	507344	JOINT TORIQUE / TYPE "ORS" / #10 NEO	AR	AR	AR	
30	373432	BOYAU ASS / LIGNE SUCCION AVEC R-134a / #24 537MM	1	1	1	
. NS	507346	. JOINT TORIQUE / TYPE "ORS" / #24 NEO	2	2	2	
31	373452	BOYAU ASS / #12 3300MM	1			
. NS	507280	. JOINT TORIQUE / TYPE "ORS" / #12 NEO	2			
31	370731	BOYAU ASS / #12 3300MM	1			
. NS	507280	. JOINT TORIQUE / TYPE "ORS" / #12 NEO	2			
31	379085	BOYAU ASS / #12 3300MM	1			
. NS	507280	. JOINT TORIQUE / TYPE "ORS" / #12 NEO	2			
31	373449	BOYAU ASS / #12 4546MM O VOIR VIP À 3-1825		1	1	
. NS	507280	. JOINT TORIQUE / TYPE "ORS" / #12 NEO À 3-1825		2	2	
31	370729	BOYAU ASS / #12 4546MM À 3-1325		1	1	
. NS	507280	. JOINT TORIQUE / TYPE "ORS" / #12 NEO À 3-1325		2	2	
31	379084	BOYAU ASS / #12 4546MM De 3-1326		1	1	S
. NS	507280	. JOINT TORIQUE / TYPE "ORS" / #12 NEO De 3-1326		2	2	S
31	454435	BOYAU ASS / #12 4130MM À 3-1325		1	1	
31	454594	BOYAU ASS / #12 4130MM De 3-1326		1	1	S
. NS	507280	. JOINT TORIQUE / TYPE "ORS" / #12 NEO De 3-1326		2	2	S
31	455308	BOYAU ASS / #12 4156MM De 3-1326		1	1	S
. NS	507280	. JOINT TORIQUE / TYPE "ORS" / #12 NEO De 3-1326		2	2	S
32	501338	RACCORD EN "T" / TYPE TUYAU / 1/4NPT-Mx1/4NPT-Fx1/4NPT-F BR De 4-4758 À 5-0167	1	1	1	
33	950249	VANNE SCHRADER 1/4NPT-M De 4-4758 À 5-0167	2	2	2	
40	504025	BRIDE DE SERRAGE / 2"5/16-3"1/4 SS / HS-44	2	2	2	
41	952633	COLLET DE RETENUE / 7/8" I.D.	6	6	6	
42	500957	VIS AUTOTARAUDEUSE TETE BOMBE PHILLIPS #10x3/4 N500	AR	AR	AR	
43	500256	ECROU HEX M10-1.5 Z050	4	4	4	
44	500257	RONDELLE FREIN FENDUE 10.2x18.1x2.2 Z050	4	4	4	
45	502559	VIS A TETE HEXAGONAL M10-1.5x25 G8.8 Z050	4	4	4	
46	500445	RONDELLE PLATE .437x1.000x.083 Z050	4	4	4	
47	500850	VIS A TETE HEXAGONAL M12-1.75X25 G8.8 Z050	2	2	2	
48	500482	RONDELLE FREIN FENDUE .506x.873x.125 Z050	2	2	2	
49	504487	RIVET "MAGNA-LOK" TETE BOMBE 3/16x7/16 SS	2	2	2	
50	**HF-2222-15**	**LIGNES A/C / SECTION ARRIERE - 05G**				
51	453145	PLAQUE DE FERMETURE POUR TUYAUX / SS 55.0MM x 181MM À 7-0633	2	2	2	
51	454248	PLAQUE DE FERMETURE PLASTIQUE DROITE 57.2MM x 181MM De 7-0634 À 7-0787	2	2	2	
51	457424	PLAQUE DE FERMETURE PLASTIQUE DROITE 57.2MM x 181MM De 7-0788	2	2	2	
51	454122	PLAQUE DE FERMETURE POUR TUYAUX / SS 85MM x 181MM À 7-0633	2	2	2	

De 3-4417 À 8-1043		Date:07-2024	PAGE:HF-2270-00

RESERVOIR & FILTRE ASSECHEUR

Numéro d'article	Pièces	Description	H3411	H3455	VIP455	NOTES
51	457428	PLAQUE DE FERMETURE PLASTIQUE 85MM x 181MM De 7-0634 À 7-0787	2	2	2	
51	457426	PLAQUE DE FERMETURE PLASTIQUE 85MM x 181MM De 7-0788	2	2	2	
NS	373373	PLAQUE DE FERMETURE POUR TUYAUX / SS 85MM x 196MM	2	2	2	
NS	500623	VIS AUTOTARAUDEUSE TETE CYLINDRIQUE PHILLIPS #10-24x3/4 N500	AR	AR	AR	
52	373129	TUYAU ASS / PRESSION	1	1	1	
53	373431	TUYAU ASS / SUCCION	1	1	1	
54	453066	DECALQUE R134A / CHARGE NOMINALE 10.89KG / / ENGLISH & FRANCAIS	1	1	1	
54	454180	DECALQUE R134A / CHARGE NOMINALE 10.89KG / / ENGLISH & SPANISH	1	1	1	
60	**HF-2208-10**	**SOUPAPE SOLENOIDE REFRIGERANTE**				
61	**HF-2260-00**	**INSTALLATION VENTILATEUR CONDENSEUR**				
62	**HF-2222-15**	**LIGNES A/C / SECTION ARRIERE - 05G**				
		S) PEUT ÊTRE AUSSI UTILISER EN SERVICE CAR ELLE EST AVEC UN TUBE ISOLANT CE QUI EN AMILIORE SA PERFORMANCE				
		U) EN CONSTRUCTION				

De 3-4417 À 8-1043		Date:07-2024	PAGE:HF-2270-10
INTSTALLATION BOYAU A/C - PORTE COLIS			

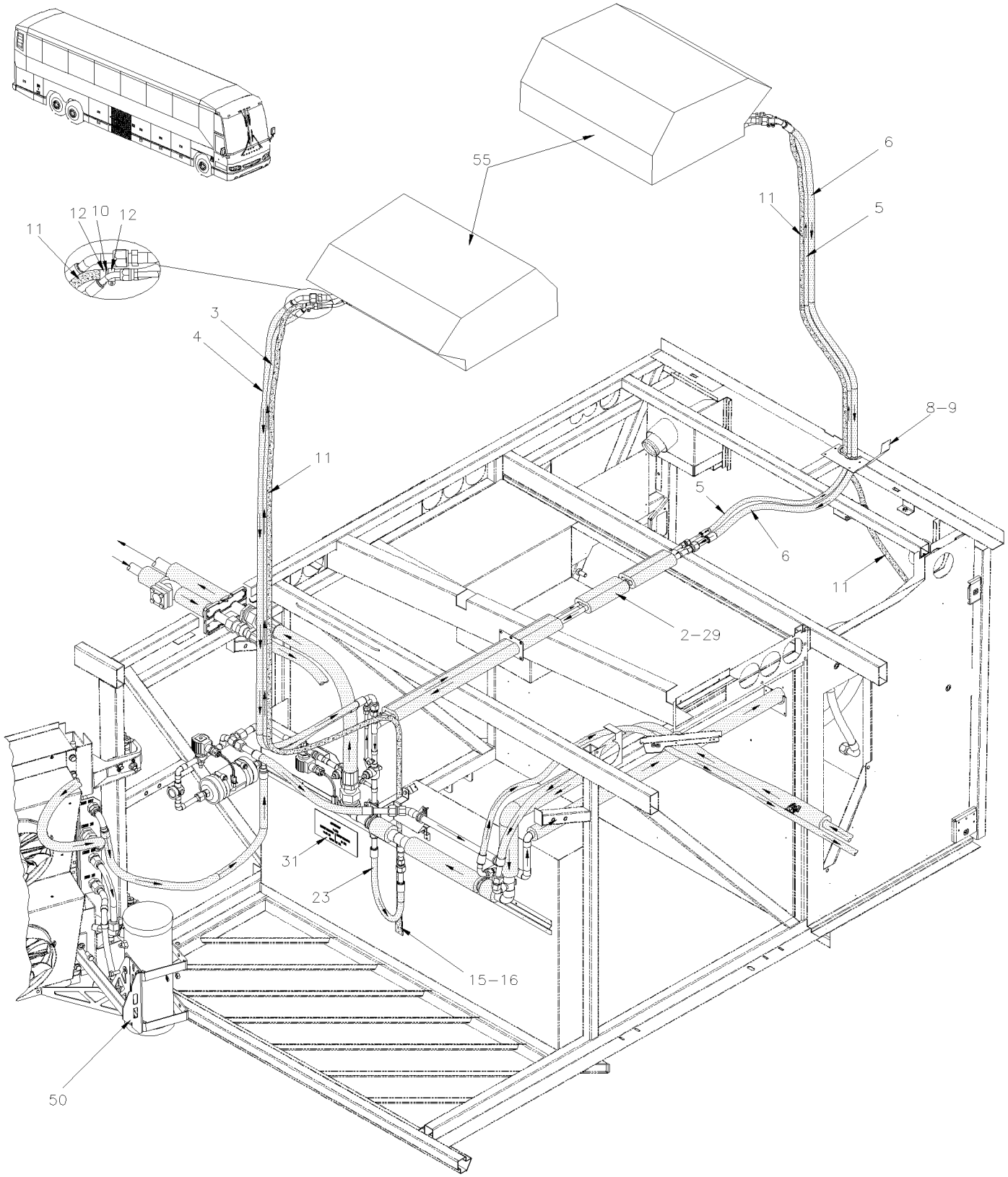

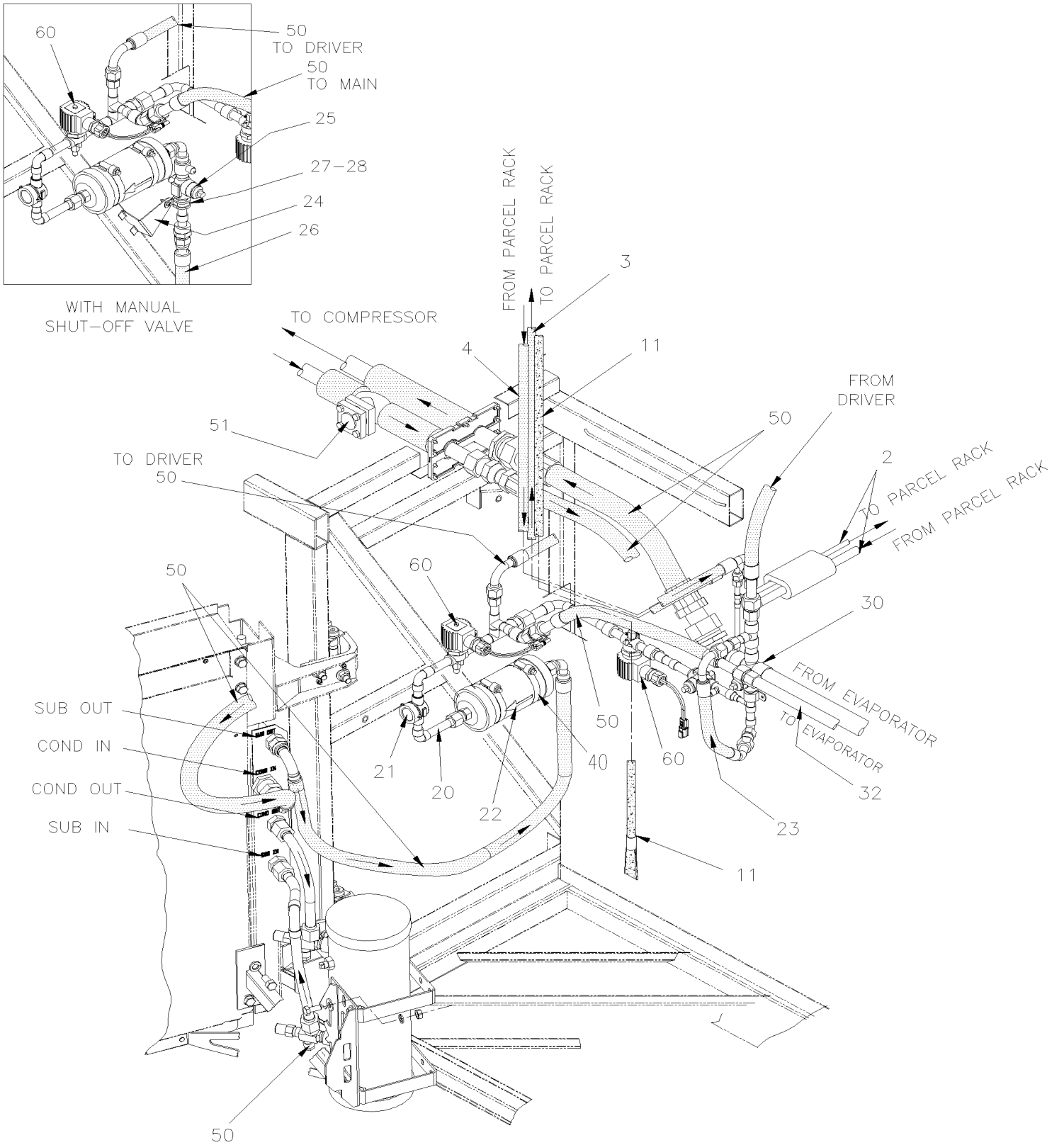
60
50
TO DRIVER
50
TO MAIN
25
27–28
24
26
WITH MANUAL
SHUT–OFF VALVE
FROM PARCEL RACK
TO PARCEL RACK
3
TO COMPRESSOR
4
11
FROM
DRIVER
50
51
TO DRIVER
50
2
TO PARCEL RACK
FROM PARCEL RACK
50
60
30
FROM EVAPORATOR
TO EVAPORATOR
SUB OUT
COND IN
COND OUT
SUB IN
21
20
22
40
50
60
23
32
11
50

De 3-4417 À 8-1043		Date:07-2024	PAGE:HF-2270-10

INTSTALLATION BOYAU A/C - PORTE COLIS

Numéro d'article	Pièces	Description	H3411	H3455	VIP45	NOTES
1	453555	BOYAU ASS / #10 245MM De X-2270	1	1		
. NS	507344	. JOINT TORIQUE / TYPE "ORS" / #10 NEO De X-2270	2	2		
1	455256	BOYAU ASS / #10 245MM De X-2270	1	1		
. NS	507344	. JOINT TORIQUE / TYPE "ORS" / #10 NEO De X-2270	2	2		
2	453693P	TUYAU ASS / PRESSION & RETOUR	1	1		
3	453374	BOYAU ASS / #6 2400MM	1			
. NS	507278	. JOINT TORIQUE / TYPE "ORS" / #4 NEO	2			
3	455216	BOYAU ASS / #6 2400MM	1			
. NS	507278	. JOINT TORIQUE / TYPE "ORS" / #4 NEO	2			
3	453557	BOYAU ASS / #6 2315MM		1		
. NS	507278	. JOINT TORIQUE / TYPE "ORS" / #4 NEO		2		
3	455257	BOYAU ASS / #6 2315MM		1		
. NS	507278	. JOINT TORIQUE / TYPE "ORS" / #4 NEO		2		
3	453549	BOYAU ASS / #6 3435MM		1		W
. NS	507278	. JOINT TORIQUE / TYPE "ORS" / #4 NEO		2		W
3	455254	BOYAU ASS / #6 3435MM		1		W
. NS	507278	. JOINT TORIQUE / TYPE "ORS" / #4 NEO		2		W
4	453372	BOYAU ASS / #10 2400MM	1			
. NS	507344	. JOINT TORIQUE / TYPE "ORS" / #10 NEO	2			
4	455214	BOYAU ASS / #10 2400MM	1			
. NS	507344	. JOINT TORIQUE / TYPE "ORS" / #10 NEO	2			
4	453558	BOYAU ASS / #10 2240MM		1		
. NS	507344	. JOINT TORIQUE / TYPE "ORS" / #10 NEO		2		
4	455258	BOYAU ASS / #10 2240MM		1		
. NS	507344	. JOINT TORIQUE / TYPE "ORS" / #10 NEO		2		
4	453550	BOYAU ASS / #10 3385MM		1		W
. NS	507344	. JOINT TORIQUE / TYPE "ORS" / #10 NEO		2		W
4	455255	BOYAU ASS / #10 3385MM		1		W
. NS	507344	. JOINT TORIQUE / TYPE "ORS" / #10 NEO		2		W
NS	504634	ATTACHE DE BOYAUX 7/8" - 1"	1	1		
NS	500267	VIS AUTOTARAUDEUSE TETE PLATE PHILLIPS #10-32x1 1/2 Z050	1	1		
5	453375	BOYAU ASS / #6 2800MM	1			
. NS	507278	. JOINT TORIQUE / TYPE "ORS" / #4 NEO	2			
5	455217	BOYAU ASS / #6 2800MM	1			
. NS	507278	. JOINT TORIQUE / TYPE "ORS" / #4 NEO	2			
5	453227	BOYAU ASS / #6 2315MM		1		
. NS	507278	. JOINT TORIQUE / TYPE "ORS" / #4 NEO		2		
5	455203	BOYAU ASS / #6 2315MM		1		
. NS	507278	. JOINT TORIQUE / TYPE "ORS" / #4 NEO		2		
6	453373	BOYAU ASS / #10 2800MM	1			
. NS	507344	. JOINT TORIQUE / TYPE "ORS" / #10 NEO	2			
6	455215	BOYAU ASS / #10 2800MM	1			

De 3-4417 À 8-1043		Date:07-2024	PAGE:HF-2270-10

INTSTALLATION BOYAU A/C - PORTE COLIS

Numéro d'article	Pièces	Description	H3411	H3455	VIP45	NOTES
. NS	507344	. JOINT TORIQUE / TYPE "ORS" / #10 NEO	2			
6	453230	BOYAU ASS / #10 2240MM		1		
. NS	507344	. JOINT TORIQUE / TYPE "ORS" / #10 NEO		2		
6	455205	BOYAU ASS / #10 2240MM		1		
. NS	507344	. JOINT TORIQUE / TYPE "ORS" / #10 NEO		2		
8	454896	DEFLECTEUR D'AIR	2	2		
NS	454897	PANNEAU DE FERMETURE		1		W
9	500641	VIS AUTOTARAUDEUSE TETE CYLINDRIQUE PHILLIPS #8x3/4 Z050	AR	AR		
10	453234	TUYAU 30MM LONG	2	2		
11	453232	BOYAU POLYETHYLENE / 1/2 ID 3175MM	2	2		
11	453556	BOYAU POLYETHYLENE / 1/2 ID 3825MM		1		W
11	503666	. BOYAU 1/2" I.D. 100' / S.L.	AR	AR		
12	504230	BRIDE DE SERRAGE / 3/8"-7/8" SS / HS-6	4	4		
13	952629	COLLET DE RETENUE / 5/8" I.D.	AR	AR		
14	500957	VIS AUTOTARAUDEUSE TETE BOMBE PHILLIPS #10x3/4 N500	AR	AR		
15	504637	ATTACHE CABLE / 3/16" x 13"	2	2		
16	590286	DRAIN D'ÉCOULEMENT 1 1/4" I.D. X 4" / FLAT	2	2		
20	453614	INDICATEUR D'HUMIDITÉ ASM. / W/A/C PARCEL RACK	1	1		
20	453814	INDICATEUR D'HUMIDITÉ ASM. / AVEC UNE VALVE / W/A/C PARCEL RACK	1	1		M
. NS	457418	. VALVE FERMETURE FILTRE ASSECHEUR / TO "EASILY REMOVED FILTER DR	1	1		M
21	950333	. INDICATEUR D'HUMIDITE	1	1		
. NS	950711	. . ENS INDICATEUR ASS INDICATEUR D'HUMIDITE	1	1		
. . NS	950712	. . . JOINT TORIQUE INDICATEUR D'HUMIDITE	1	1		
21	950029	. BOUCHON INDICATEUR D'HUMIDITE	1	1		
22	950332	. FILTRE ASSECHEUR	1	1		
. NS	507370	. . JOINT TORIQUE #10	1	1		U
23	454620	BOYAU ASS / #10 480MM	1	1		
. NS	507344	. JOINT TORIQUE / TYPE "ORS" / #10 NEO	2	2		
23	455321	BOYAU ASS / #10 480MM	1	1		
. NS	507344	. JOINT TORIQUE / TYPE "ORS" / #10 NEO	2	2		
24	215546	SUPPORT DE FILTRE ASSECHEUR	1	1		M
25	457418	VALVE FERMETURE FILTRE ASSECHEUR / TO "EASILY REMOVED FILTER DR	1	1		M
26	453815	BOYAU ASS / SORTIE CONDENSEUR / #12 1100MM	1	1		M
26	507280	JOINT TORIQUE / TYPE "ORS" / #12 NEO	1	1		M
27	952631	COLLET DE RETENUE / 3/4" I.D.	1	1		M
28	500957	VIS AUTOTARAUDEUSE TETE BOMBE PHILLIPS #10x3/4 N500	1	1		M
29	506267	ISOLATION TUYAU / 1 1/8" I.D. X 1/2" TH. X 72 / APT11812	1	1		
29	503390	TUYAU / TYPE "TUYAU PVC" / 3"x10' WHITE PVC	AR	AR		
30	453546	TUYAU ASS / SUCCION / W/A/C PARCEL RACK	1	1		
30	453589	TUYAU ASS / SUCCION AVEC R-22 / W/A/C PARCEL RACK	1	1		
31	453244	DECALQUE R134A / CHARGE NOMINALE 11.82KG / / ENGLISH & FRANCAIS	1	1		
31	454181	DECALQUE R134A / 26LBS / AVEC A/C PORTE-COLIS / ENGLISH & SPANISH	1	1		

De 3-4417 À 8-1043		Date:07-2024	PAGE:HF-2270-10

INTSTALLATION BOYAU A/C - PORTE COLIS

Numéro d'article	Pièces	Description	H3411	H3455	VIP45	NOTES
32	453590	TUYAU ASS / SUCCION	1	1		
32	373325	TUYAU ASS / SUCCION AVEC R-22	1	1		
32	373431	TUYAU ASS / SUCCION	1	1		
32	373129	TUYAU ASS / PRESSION	1	1		
40	504026	BRIDE DE SERRAGE / 2"13/16-3"3/4 SS / HS-52	2	2		
50	**HF-2270-00**	**RESERVOIR & FILTRE ASSECHEUR**				
51	**HF-2222-15**	**LIGNES A/C / SECTION ARRIERE - 05G**				
55	**HF-2240-20**	**UNITE DE VENTILATION - PORTE COLIS**				
60	**HF-2208-10**	**SOUPAPE SOLENOIDE REFRIGERANTE**				
		M) AVEC UNE VALVE DE FERMETURE MANUEL POUR FACILITER LE REMPLACEMENT DU FILTRE # 950332				
		W) AVEC MONTE PERSONNE "RICON"				
		U) EN CONSTRUCTION				

De 7-0772 À 8-1043		Date:07-2024	PAGE:HF-2270-50
RESERVOIR & FILTRE ASSECHEUR WITH SLIDE-OUT			

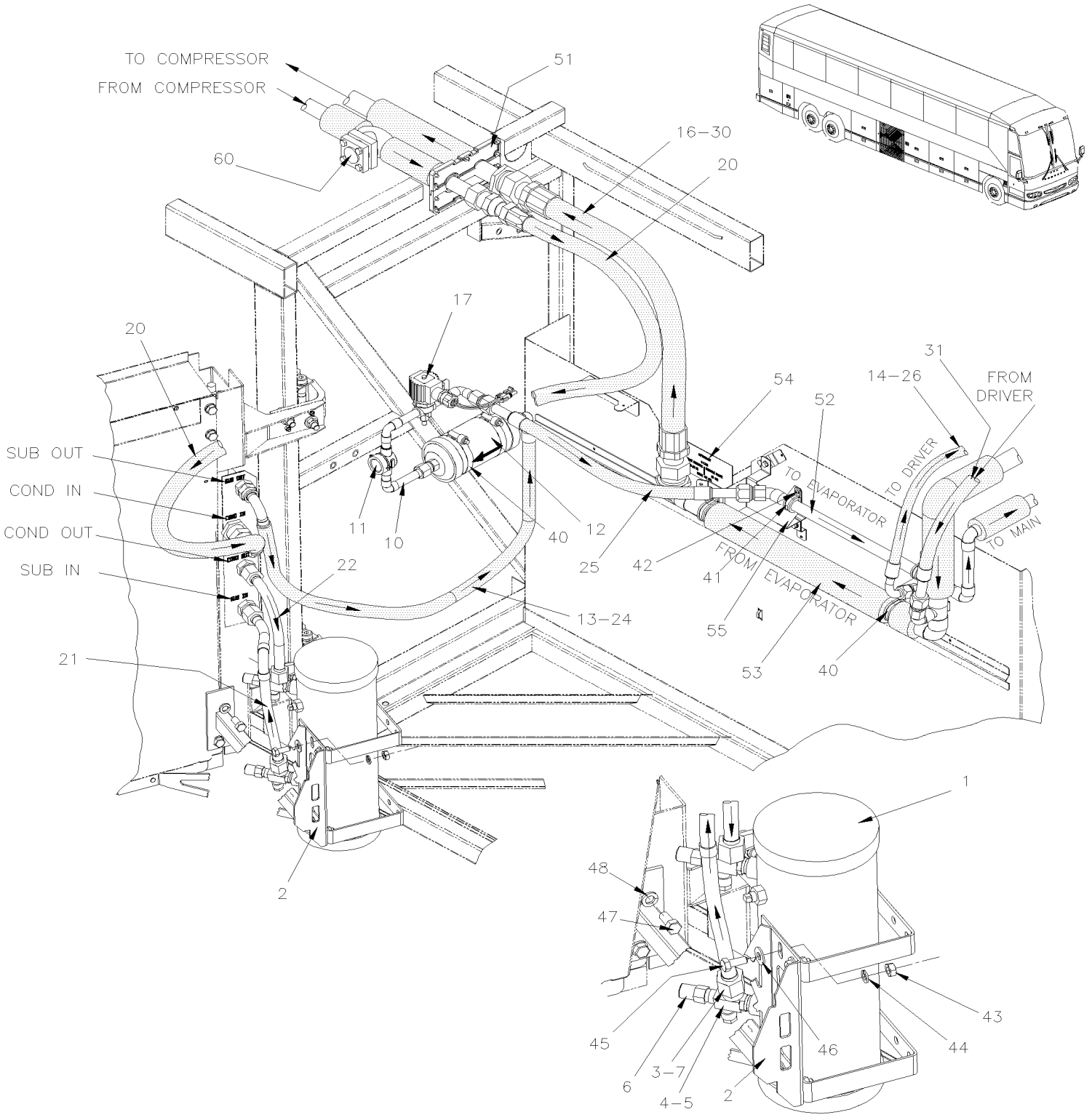

De 7-0772 À 8-1043		Date:07-2024	PAGE:HF-2270-50

RESERVOIR & FILTRE ASSECHEUR WITH SLIDE-OUT

Numéro d'article	Pièces	Description	H3411	H3455	VIP45	NOTES
		"ATTENTION" - "ATTENTION" - "ATTENTION"			1	
		. . . . VIP AVEC RALLONGE ESCAMOTABLE SEULEMENT De 7-0772				
1	950261	RESERVOIR			1	
. NS	**950428**	**. VITRE TEMOIN 1NPT-M (FORMER)**			1	
. NS	**951198**	**. VITRE TEMOIN 1 1/4NPT-F (CURRENT)**			1	
2	**HF-2260-00**	**INSTALLATION VENTILATEUR CONDENSEUR**				
3	870890	SOUPAPE SÉCURITÉ 450 PSI			1	
4	950228	VALVE ASS / INLET & OUTLET			2	
. NS	950284	. CAPUCHON PROTECTEUR DE PRISE DE PRESSION			1	
. NS	507169	. JOINT TORIQUE			1	
5	950285	. CAPUCHON PROTECTEUR DE VALVE / PLASTIC			1	
6	950284	. CAPUCHON PROTECTEUR DE PRISE DE PRESSION			1	
7	507169	JOINT TORIQUE			AR	
10	454432	INDICATEUR D'HUMIDITÉ ASM. W/SLIDE-OUT			1	
11	950029	. BOUCHON INDICATEUR D'HUMIDITE			1	
11	950333	. INDICATEUR D'HUMIDITE			1	
. NS	950711	. . ENS INDICATEUR ASS INDICATEUR D'HUMIDITE			1	
. . NS	950712	. . . JOINT TORIQUE INDICATEUR D'HUMIDITE			1	
12	950332	. FILTRE ASSECHEUR			1	
. NS	507370	. . JOINT TORIQUE #10			1	U
13	507280	JOINT TORIQUE / TYPE "ORS" / #12 NEO			2	
14	507344	JOINT TORIQUE / TYPE "ORS" / #10 NEO			AR	
15	507345	JOINT TORIQUE / TYPE "ORS" / #16 NEO			AR	
16	507346	JOINT TORIQUE / TYPE "ORS" / #24 NEO			AR	
17	**HF-2208-10**	**SOUPAPE SOLENOIDE REFRIGERANTE**				
20	950256	BOYAU ASS / AVEC R-134a / #16 1096MM / SS BELLOW O			1	
21	452999	TUBE ASS / SORTIE CONDENSEUR & RESERVOIR			1	
22	452990	TUBE ASS / RESERVOIR & CONDENSEUR			1	
24	453696	BOYAU ASS / SORTIE CONDENSEUR / #12 1100MM			1	
25	454436	BOYAU ASS / #12 475MM			1	
. NS	507280	. JOINT TORIQUE / TYPE "ORS" / #12 NEO			2	
25	455305	BOYAU ASS / #12 475MM			1	
. NS	507280	. JOINT TORIQUE / TYPE "ORS" / #12 NEO			2	
26	454437	BOYAU ASS / #10 4165MM			1	
. NS	507344	. JOINT TORIQUE / TYPE "ORS" / #10 NEO			2	
26	455306	BOYAU ASS / #10 4165MM			1	
. NS	507344	. JOINT TORIQUE / TYPE "ORS" / #10 NEO			2	
30	454438	BOYAU ASS / #24 885MM			1	
31	454435	BOYAU ASS / #12 4130MM À 8-1325			1	
31	454594	BOYAU ASS / #12 4130MM De 8-1326			1	
. NS	507280	. JOINT TORIQUE / TYPE "ORS" / #12 NEO De 8-1326			2	

De 7-0772 À 8-1043		Date:07-2024	PAGE:HF-2270-50

RESERVOIR & FILTRE ASSECHEUR WITH SLIDE-OUT

Numéro d'article	Pièces	Description	H3411	H3455	VIP45	NOTES
31	455308	BOYAU ASS / #12 4156MM De 8-1326			1	
. NS	507280	. JOINT TORIQUE / TYPE "ORS" / #12 NEO De 8-1326			2	
40	504026	BRIDE DE SERRAGE / 2"13/16-3"3/4 SS / HS-52			2	
41	952633	COLLET DE RETENUE / 7/8" I.D.			6	
42	500957	VIS AUTOTARAUDEUSE TETE BOMBE PHILLIPS #10x3/4 N500			AR	
43	500256	ECROU HEX M10-1.5 Z050			4	
44	500257	RONDELLE FREIN FENDUE 10.2x18.1x2.2 Z050			4	
45	502559	VIS A TETE HEXAGONAL M10-1.5x25 G8.8 Z050			4	
46	500445	RONDELLE PLATE .437x1.000x.083 Z050			4	
47	500850	VIS A TETE HEXAGONAL M12-1.75X25 G8.8 Z050			2	
48	500482	RONDELLE FREIN FENDUE .506x.873x.125 Z050			2	
49	504487	RIVET "MAGNA-LOK" TETE BOMBE 3/16x7/16 SS			2	
50	**HF-2222-15**	**LIGNES A/C / SECTION ARRIERE - 05G**				
51	457424	PLAQUE DE FERMETURE PLASTIQUE DROITE 57.2MM x 181MM			2	
NS	500623	VIS AUTOTARAUDEUSE TETE CYLINDRIQUE PHILLIPS #10-24x3/4 N500			AR	
52	454340	TUYAU ASS / PRESSION			1	
53	454339	TUYAU ASS / SUCCION			1	
. NS	507346	. JOINT TORIQUE / TYPE "ORS" / #24 NEO			1	
. NS	501803	. JOINT TORIQUE / TYPE "ORS" / #20 NEO			1	
54	453066	DECALQUE R134A / CHARGE NOMINALE 10.89KG / / ENGLISH & FRANCAIS			1	
54	454180	DECALQUE R134A / CHARGE NOMINALE 10.89KG / / ENGLISH & SPANISH			1	
55	454597	SUPPORT TUYAU ASS.			2	
60	**HF-2208-10**	**SOUPAPE SOLENOIDE REFRIGERANTE**				
61	**HF-2260-00**	**INSTALLATION VENTILATEUR CONDENSEUR**				
62	**HF-2222-15**	**LIGNES A/C / SECTION ARRIERE - 05G**				
		U) EN CONSTRUCTION				

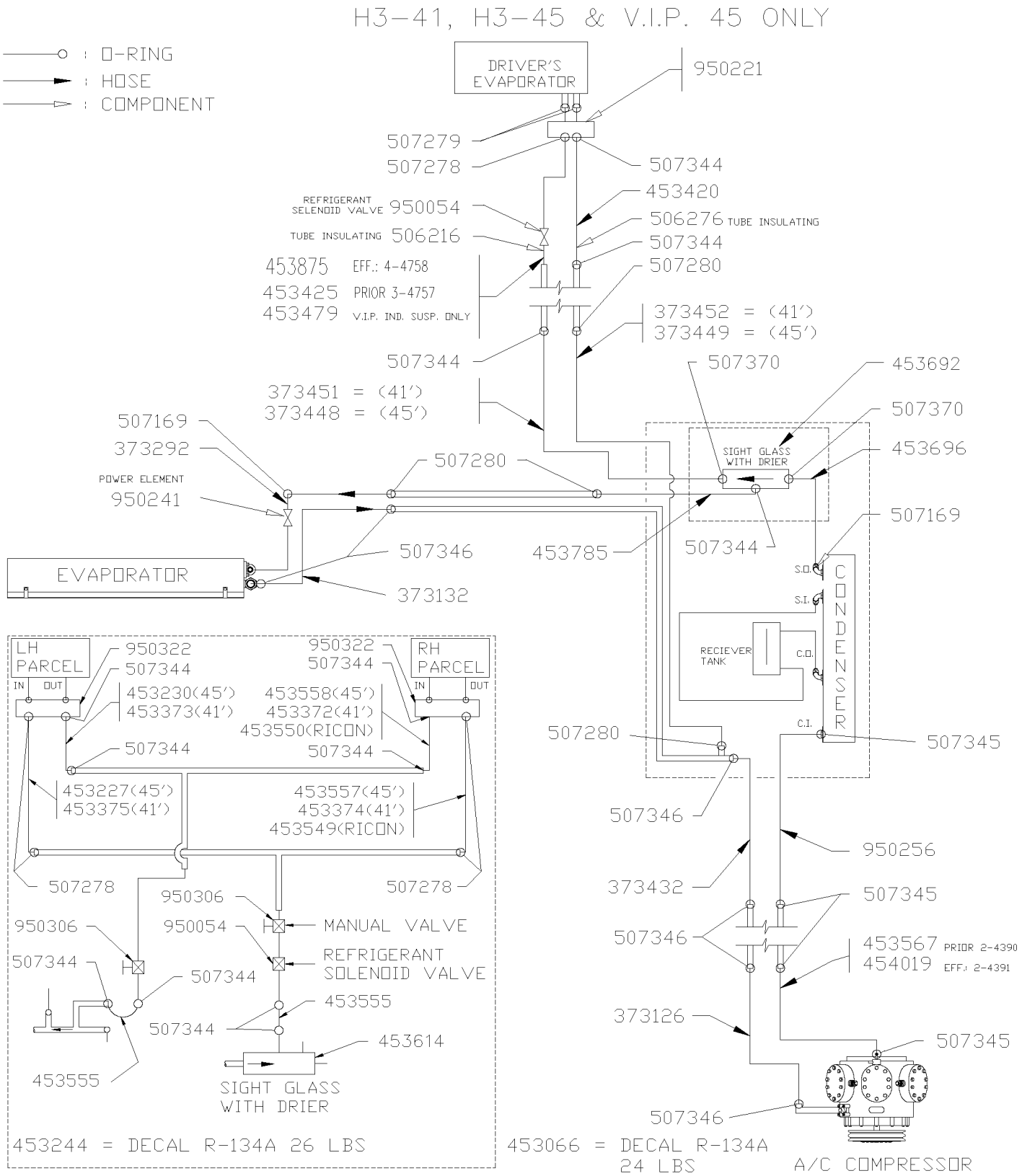
H3-41, H3-45 & V.I.P. 45 ONLY
O-RING
HOSE
COMPONENT
DRIVER'S EVAPORATOR
950221
507279
507278
507344
453420
REFRIGERANT SELENOID VALVE 950054
506276 TUBE INSULATING
TUBE INSULATING 506216
507344
453875 EFF.: 4-4758
453425 PRIOR 3-4757
453479 V.I.P. IND. SUSP. ONLY
507280
373452 = (41')
373449 = (45')
507344
507370
453692
373451 = (41')
373448 = (45')
507169
373292
507370
SIGHT GLASS WITH DRIER
453696
507280
POWER ELEMENT
950241
507169
507346
453785
507344
EVAPORATOR
373132
S.O.
S.I.
CONDENSER
RECIEVER TANK
C.O.
C.I.
507345
LH PARCEL
950322
507344
IN
OUT
453230(45')
453373(41')
950322
507344
RH PARCEL
IN
OUT
453558(45')
453372(41')
453550(RICON)
507344
507344
507280
453227(45')
453375(41')
453557(45')
453374(41')
453549(RICON)
507346
950256
373432
507278
507278
950306
507345
950306
950054
MANUAL VALVE
507346
453567 PRIOR 2-4390
454019 EFF.: 2-4391
507344
REFRIGERANT SOLENOID VALVE
507344
453555
373126
507345
507344
453614
453555
507346
SIGHT GLASS WITH DRIER
453244 = DECAL R-134A 26 LBS
453066 = DECAL R-134A 24 LBS
A/C COMPRESSOR

De 3-4417 À 8-1043		Date:07-2024	PAGE:HF-2299-00

BOYAU ET JOINT TORIQUE - R-134A

Numéro d'article	Pièces	Description	H3411	H3455	VIP455	NOTES
1	950221	VALVE D'EXPANSION R-134A	AR	AR	AR	
2	507279	JOINT TORIQUE / TYPE "ORS" / #8 NEO	AR	AR	AR	
3	507278	JOINT TORIQUE / TYPE "ORS" / #4 NEO	AR	AR	AR	
4	507344	JOINT TORIQUE / TYPE "ORS" / #10 NEO	AR	AR	AR	
5	453420	BOYAU ASS / #12 675 MM	AR	AR	AR	
. NS	507280	. JOINT TORIQUE / TYPE "ORS" / #12 NEO	1	1	1	
. NS	507344	. JOINT TORIQUE / TYPE "ORS" / #10 NEO	1	1	1	
5	455229	BOYAU ASS / #12 693 MM	AR	AR	AR	S
. NS	507280	. JOINT TORIQUE / TYPE "ORS" / #12 NEO	1	1	1	S
. NS	507344	. JOINT TORIQUE / TYPE "ORS" / #10 NEO	1	1	1	S
6	506276	ISOLATION TUYAU / 7/8" I.D. X 1/2" TH. X 72 / APT07812	AR	AR	AR	
7	950087	SOUPAPE ASS. À 7-0959	AR	AR	AR	
7	950951	SOUPAPE ASS. De 7-0960	AR	AR	AR	
8	506216	ISOLATION TUYAU / 5/8" I.D. X 1/2" TH. X 72 / APT05812	AR	AR	AR	
9	507280	JOINT TORIQUE / TYPE "ORS" / #12 NEO	AR	AR	AR	
10	453425	BOYAU ASS / #10 365 MM	AR	AR	AR	
. NS	507344	. JOINT TORIQUE / TYPE "ORS" / #10 NEO	2	2	2	
10	455231	BOYAU ASS / #10 365 MM	AR	AR	AR	S
. NS	507344	. JOINT TORIQUE / TYPE "ORS" / #10 NEO	2	2	2	S
11	453479	BOYAU ASS / #10 235MM	AR	AR	AR	
. NS	507344	. JOINT TORIQUE / TYPE "ORS" / #10 NEO	2	2	2	
11	455247	BOYAU ASS / #10 235MM	AR	AR	AR	S
. NS	507344	. JOINT TORIQUE / TYPE "ORS" / #10 NEO	2	2	2	S
12	373452	BOYAU ASS / #12 3300MM	AR	AR	AR	
. NS	507280	. JOINT TORIQUE / TYPE "ORS" / #12 NEO	2	2	2	
12	370731	BOYAU ASS / #12 3300MM	AR	AR	AR	S
. NS	507280	. JOINT TORIQUE / TYPE "ORS" / #12 NEO	2	2	2	S
13	373449	BOYAU ASS / #12 4546MM	AR	AR	AR	
. NS	507280	. JOINT TORIQUE / TYPE "ORS" / #12 NEO	2	2	2	
13	370729	BOYAU ASS / #12 4546MM	AR	AR	AR	S
. NS	507280	. JOINT TORIQUE / TYPE "ORS" / #12 NEO	2	2	2	S
16	453614	INDICATEUR D'HUMIDITÉ ASM. / W/A/C PARCEL RACK	AR	AR	AR	
17	373451	BOYAU ASS / #10 4570MM	AR	AR	AR	
. NS	507344	. JOINT TORIQUE / TYPE "ORS" / #10 NEO	2	2	2	
17	370730	BOYAU ASS / #10 4570MM	AR	AR	AR	S
. NS	507344	. JOINT TORIQUE / TYPE "ORS" / #10 NEO	2	2	2	S
18	373448	BOYAU ASS / #10 5606MM	AR	AR	AR	
. NS	507344	. JOINT TORIQUE / TYPE "ORS" / #10 NEO	2	2	2	
18	370728	BOYAU ASS / #10 5606MM	AR	AR	AR	S
. NS	507344	. JOINT TORIQUE / TYPE "ORS" / #10 NEO	2	2	2	S
19	507169	JOINT TORIQUE	AR	AR	AR	
20	373292	BOYAU ASS / VALVE EXPANSION & TUBE / #12 590MM	AR	AR	AR	

De 3-4417 À 8-1043		Date:07-2024	PAGE:HF-2299-00

BOYAU ET JOINT TORIQUE - R-134A

Numéro d'article	Pièces	Description	H3411	H3455	VIP45	NOTES
. NS	507280	. JOINT TORIQUE / TYPE "ORS" / #12 NEO	2	2	2	
20	370725	BOYAU ASS / VALVE EXPANSION & TUBE / #12 590MM	AR	AR	AR	S
. NS	507280	. JOINT TORIQUE / TYPE "ORS" / #12 NEO	2	2	2	S
21	453696	BOYAU ASS / SORTIE CONDENSEUR / #12 1100MM	AR	AR	AR	
22	950241	BULBE ET CAP ASS.	AR	AR	AR	
23	507370	JOINT TORIQUE #10	AR	AR	AR	
26	453785	BOYAU ASS / #12 465MM	AR	AR	AR	
. NS	507280	. JOINT TORIQUE / TYPE "ORS" / #12 NEO	2	2	2	
26	455266	BOYAU ASS / #12 465MM	AR	AR	AR	S
. NS	507280	. JOINT TORIQUE / TYPE "ORS" / #12 NEO	2	2	2	S
27	373132	BOYAU ASS /SUCCION & EVAPO. AVEC R-134a / #24 701MM	AR	AR	AR	
28	950322	VALVE D'EXPANSION (PC) 134A	AR	AR	AR	
29	453230	BOYAU ASS / #10 2240MM	AR	AR	AR	
. NS	507344	. JOINT TORIQUE / TYPE "ORS" / #10 NEO	2	2	2	
29	455205	BOYAU ASS / #10 2240MM	AR	AR	AR	S
. NS	507344	. JOINT TORIQUE / TYPE "ORS" / #10 NEO	2	2	2	S
30	453558	BOYAU ASS / #10 2240MM	AR	AR	AR	
. NS	507344	. JOINT TORIQUE / TYPE "ORS" / #10 NEO	2	2	2	
30	455258	BOYAU ASS / #10 2240MM	AR	AR	AR	S
. NS	507344	. JOINT TORIQUE / TYPE "ORS" / #10 NEO	2	2	2	S
31	453373	BOYAU ASS / #10 2800MM	AR	AR	AR	
. NS	507344	. JOINT TORIQUE / TYPE "ORS" / #10 NEO	2	2	2	
31	455215	BOYAU ASS / #10 2800MM	AR	AR	AR	S
. NS	507344	. JOINT TORIQUE / TYPE "ORS" / #10 NEO	2	2	2	S
32	453372	BOYAU ASS / #10 2400MM	AR	AR	AR	
. NS	507344	. JOINT TORIQUE / TYPE "ORS" / #10 NEO	2	2	2	
32	455214	BOYAU ASS / #10 2400MM	AR	AR	AR	S
. NS	507344	. JOINT TORIQUE / TYPE "ORS" / #10 NEO	2	2	2	S
33	453550	BOYAU ASS / #10 3385MM	AR	AR	AR	
. NS	507344	. JOINT TORIQUE / TYPE "ORS" / #10 NEO	2	2	2	
33	455255	BOYAU ASS / #10 3385MM	AR	AR	AR	S
. NS	507344	. JOINT TORIQUE / TYPE "ORS" / #10 NEO	2	2	2	S
34	453227	BOYAU ASS / #6 2315MM	AR	AR	AR	
. NS	507278	. JOINT TORIQUE / TYPE "ORS" / #4 NEO	2	2	2	
34	455203	BOYAU ASS / #6 2315MM	AR	AR	AR	S
. NS	507278	. JOINT TORIQUE / TYPE "ORS" / #4 NEO	2	2	2	S
35	453375	BOYAU ASS / #6 2800MM	AR	AR	AR	
. NS	507278	. JOINT TORIQUE / TYPE "ORS" / #4 NEO	2	2	2	
35	455217	BOYAU ASS / #6 2800MM	AR	AR	AR	S
. NS	507278	. JOINT TORIQUE / TYPE "ORS" / #4 NEO	2	2	2	S
36	453557	BOYAU ASS / #6 2315MM	AR	AR	AR	
. NS	507278	. JOINT TORIQUE / TYPE "ORS" / #4 NEO	2	2	2	

De 3-4417 À 8-1043		Date:07-2024	PAGE:HF-2299-00

BOYAU ET JOINT TORIQUE - R-134A

Numéro d'article	Pièces	Description	H3411	H3455	VIP455	NOTES
36	455257	BOYAU ASS / #6 2315MM	AR	AR	AR	S
. NS	507278	. JOINT TORIQUE / TYPE "ORS" / #4 NEO	2	2	2	S
37	453374	BOYAU ASS / #6 2400MM	AR	AR	AR	
. NS	507278	. JOINT TORIQUE / TYPE "ORS" / #4 NEO	2	2	2	
37	455216	BOYAU ASS / #6 2400MM	AR	AR	AR	S
. NS	507278	. JOINT TORIQUE / TYPE "ORS" / #4 NEO	2	2	2	S
38	453549	BOYAU ASS / #6 3435MM	AR	AR	AR	
. NS	507278	. JOINT TORIQUE / TYPE "ORS" / #4 NEO	2	2	2	
38	455254	BOYAU ASS / #6 3435MM	AR	AR	AR	S
. NS	507278	. JOINT TORIQUE / TYPE "ORS" / #4 NEO	2	2	2	S
39	507345	JOINT TORIQUE / TYPE "ORS" / #16 NEO	AR	AR	AR	
40	507346	JOINT TORIQUE / TYPE "ORS" / #24 NEO	AR	AR	AR	
41	950306	VALVE DE FERMETURE MANUEL A/C LINE W/SHREADER (WELDED)	AR	AR	AR	
42	453555	BOYAU ASS / #10 245MM	AR	AR	AR	
. NS	507344	. JOINT TORIQUE / TYPE "ORS" / #10 NEO	2	2	2	
42	455256	BOYAU ASS / #10 245MM	AR	AR	AR	S
. NS	507344	. JOINT TORIQUE / TYPE "ORS" / #10 NEO	2	2	2	S
43	453692	INDICATEUR D'HUMIDITÉ ASM.	AR	AR	AR	
44	453244	DECALQUE R134A / CHARGE NOMINALE 11.82KG / / ENGLISH & FRANCAIS	AR	AR	AR	
44	454181	DECALQUE R134A / 26LBS / AVEC A/C PORTE-COLIS / ENGLISH & SPANISH	AR	AR	AR	
45	950256	BOYAU ASS / AVEC R-134a / #16 1096MM / SS BELLOW	AR	AR	AR	
46	373432	BOYAU ASS / LIGNE SUCCION AVEC R-134a / #24 537MM	AR	AR	AR	
. NS	507346	. JOINT TORIQUE / TYPE "ORS" / #24 NEO	2	2	2	
47	453716	BOYAU ASS / DECHARGE AVEC R-134a / #16 533MM / SS BELLOW	AR	AR	AR	
48	373126	BOYAU ASS / SUCCION AVEC R-134a / #24 1122MM	AR	AR	AR	
49	453066	DECALQUE R134A / CHARGE NOMINALE 10.89KG / / ENGLISH & FRANCAIS	AR	AR	AR	
49	454180	DECALQUE R134A / CHARGE NOMINALE 10.89KG / / ENGLISH & SPANISH	AR	AR	AR	
50	453567	BOYAU ASS / DECHARGE AVEC R-134a / #16 440MM	AR	AR	AR	
51	454019	BOYAU ASS / DECHARGE AVEC R-134a / #16 788MM / SS BELLOW	AR	AR	AR	
52	453875	BOYAU ASS / #10 372MM	AR	AR	AR	
. NS	507344	. JOINT TORIQUE / TYPE "ORS" / #10 NEO	1	1	1	
52	455270	BOYAU ASS / #10 372MM	AR	AR	AR	S
. NS	507344	. JOINT TORIQUE / TYPE "ORS" / #10 NEO	1	1	1	S
		S) SERVICE				

		Date:07-2024	HF-23
ACCESSOIRES			

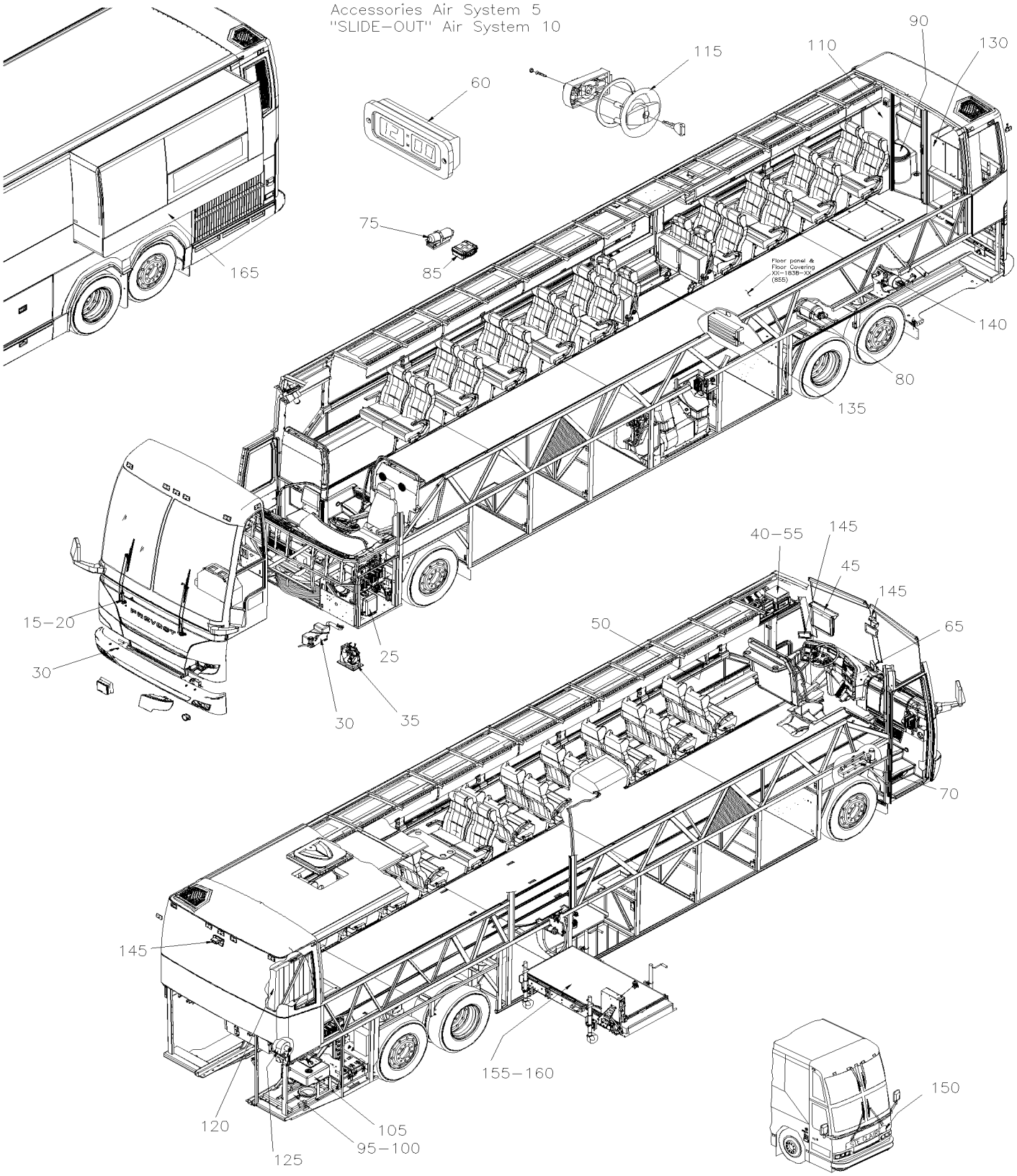

		Date:07-2024	HF-23

ACCESSOIRES

Numéro d'article	Pièces	Description	H3411	H3455	VIP45	NOTES
5	HF-2300-00	ACCESSOIRES SYSTEME A L'AIR De 3-4417 À 4-4866				
5	HF-2300-01	ACCESSOIRES SYSTEME A L'AIR De 4-4867 À 8-1043				
10	HF-2300-90	SYSTEME A L'AIR - RALLONGE ESCAMOTABLE De 3-4417 À 7-0771				
10	HF-2300-91	SYSTEME A L'AIR - RALLONGE ESCAMOTABLE De 7-0772 À 8-1043				
15	HF-2305-00	ESSUIE-GLACE PARE-BRISE DU BAS De 3-4417 À 8-1043				
15	HF-2305-05	INSTALLATION ESSUIE-GLACE PARE-BRISE DU BAS De 3-4417 À 8-1043				
20	HF-2305-10	ESSUIE-GLACE PARE-BRISE DU HAUT De 3-4417 À 8-1043				
20	HF-2305-15	INSTALLATION ESSUIE-GLACE PARE-BRISE DU HAUT De 3-4417 À 8-1043				
25	HF-2305-20	INSTALATION LAVE-GLACE De 3-4417 À 8-1043				
30	HF-2305-25	RESERVOIR DE LAVE-GLACE POUR PHARES AVANT De 6-0443 À 8-1043				
35	HF-2310-00	INSTALLATION KLAXON De 3-4417 À 8-1043				
40	HF-2315-00	SYSTEME DE SON & ACCESSOIRES De 3-4417 À 8-1043				
40	HF-2315-10	SYSTEME DE SONS - "R.E.I." De 3-4417 À 8-1043				
40	HF-2315-12	SYSTEME DE SONS - DOSSIER DU SIEGE INSTALL IN BAGGAGE COMPT De 3-4417 À 8-1043				
40	HF-2315-15	INSTALLATION CAISSON DE BASSE De 6-0560 À 8-1043				
40	HF-2315-20	STATION INDIVIDUEL - "R.E.I." De 3-4417 À 8-1043				
40	HF-2315-21	2 VIDEOS & AUDIO AVEC/SATELLITE De 4-4936 À 4-4936				
40	HF-2315-30	SYSTEME DE SON - "KARAOKE" & DVD De 3-4417 À 4-4820				
40	HF-2315-50	CONVERTISSEUR - 24/110 VOLTS - 1000 WATTS De 3-4417 À 8-1043				
40	HF-2315-51	CONVERTISSEUR - 24/110 VOLTS - 1000 WATTS De 3-4417 À 8-1043				
40	HF-2315-60	ANTENNE DE TOIT & CABLAGE VIDEO - "R.E.I." De 3-4417 À 8-1043				
45	HF-2317-00	MONITEUR AVANT - VIDEO - "R.E.I." De 3-4417 À 5-0167				
45	HF-2317-01	MONITEUR ECRAN PLAT AVANT - VIDEO - "R.E.I." De 3-4417 À 8-1043				
50	HF-2317-10	MONITEUR DE COTE - VIDEO - "R.E.I." De 3-4417 À 8-1043				
50	HF-2317-11	MONITEUR ECRAN PLAT COTE - VIDEO - "R.E.I." De 3-4417 À 8-1043				
55	HF-2317-20	INSTALLATION LECTEUR VIDEO VHS - "R.E.I." De 3-4417 À 8-1043				
55	HF-2317-30	INSTALLATION SYSTEME VIDEO & AUDIO De 4-4821 À 5-0147				
55	HF-2317-31	INSTALLATION SYSTEME VIDEO & AUDIO De 5-0148 À 6-0559				
55	HF-2317-32	INSTALLATION SYSTEME VIDEO & AUDIO De 6-0560 À 8-1043				
60	HF-2318-00	HORLOGE DIGITALE De 3-4417 À 8-1043				
65	HF-2319-00	INSTALLATION SYSTEME DE POSITIONNEMENT GLOBAL De 6-0643 À 8-1043				
70	HF-2320-00	INSTALLATION CRIC & REFLECTEURS TRIANGULAIRES De 3-4417 À 8-1043				
75	HF-2320-30	INSTALLATION EXTINCTEUR De 3-4417 À 8-1043				
80	HF-2320-35	SYSTEME DE PROTECTION DES INCENDIES INSTALLATION De 5-0230 À 8-1043				
85	HF-2320-40	INSTALLATION TROUSSE DE PREMIER SOINS & HACHE De 3-4417 À 8-1043				
90	HF-2325-00	ACCESSOIRES TOILETTE De 3-4417 À 8-1043				
95	HF-2326-00	POMPE A TOILETTE ASS De 3-4417 À 8-1043				
100	HF-2327-00	RESERVOIR SEPTIQUE - PLASTIQUE 30 GALLONS De 3-4417 À 8-1043				
105	HF-2327-10	RESERVOIR SEPTIQUE - AUXILIAIRE 13 GALLONS De 3-4417 À 8-1043				
110	HF-2328-00	INSTALLATION MUR DE LA TOILETTE De 3-4417 À 8-1043				
115	HF-2329-00	BARRURE DE PORTE & INTERRUPTEUR - TOILETTE De 3-4417 À 8-1043				
120	HF-2330-00	INSTALLATION RESEVOIR A L'EAU & SEPTIQUE De 3-4417 À 8-1043				

		Date:07-2024	HF-23

ACCESSOIRES

Numéro d'article	Pièces	Description	H3411	H3455	VIP45	NOTES
125	HF-2337-00	INSTALLATION VENTILATEUR DE TOILETTE De 3-4417 À 8-1043				
130	HF-2345-00	CUISINETTE ASSY De 3-4417 À 8-1043				
130	HF-2345-10	ACCESSOIRES CUISINETTE De 3-4417 À 8-1043				
135	HF-2345-40	INSTALLATION CONVERTISSEUR De 3-4417 À 8-1043				
135	HF-2345-99	SORTIE 110 VOLT / "RETROFIT" De 3-4417 À 8-1043				
140	HF-2350-05	CHAUFFERETTE AUXILIAIRE - "OPTION" - "ESPAR" 103000 B.T.U. De 3-4417 À 8-1043				
140	HF-2350-10	INSTALLATION CHAUFFERETTE AUXILIAIRE De 3-4417 À 8-1043				
145	HF-2355-00	INSTALLATION CAMERA DE RECULE De 3-4417 À 8-1043				
145	HF-2355-10	INSTALLATION CAMERA AVANT De 3-4417 À 8-1043				
145	HF-2355-20	INSTALLATION MONITEUR CAMERA DE RECULE De 3-4417 À 8-1043				
150	HF-2360-00	PLAQUE D'IDENTIFICATION ASS & LETTRES De 3-4417 À 8-1043				
155	HF-2370-00	INSTALLATION POMPE "ST & ST" De 3-4417 À 6-0335				
155	HF-2370-05	MONTE PERSONNE "ST & ST" - MODEL SSPL 660 LTA De 3-4417 À 6-0335				
155	HF-2370-10	DECALQUE MONTE PERSONNE De 3-4417 À 8-1043				
155	HF-2370-15	ACCESSOIRES "ST & ST" De 3-4417 À 6-0335				
155	HF-2370-20	CEINTURE DE SECURITE CHAISE ROULANTE De 3-4417 À 3-4684				
155	HF-2370-21	CEINTURE DE SECURITE CHAISE ROULANTE De 3-4685 À 8-1043				
160	HF-2380-00	INSTALLATION MONTE PERSONNE "RICON" MODEL "F9A" De 3-4417 À 4-4704				
160	HF-2380-01	INSTALLATION MONTE PERSONNE "RICON" AMOVIBLE MODEL "F9T" De 4-4705 À 5-0178				
160	HF-2380-02	INSTALLATION MONTE PERSONNE "RICON" AMOVIBLE MODEL "F9TF" De 5-0179 À 8-1043				
160	HF-2380-05	MONTE PERSONNE "RICON" MODEL "F9A" De 3-4417 À 4-4704				
160	HF-2380-06	MONTE PERSONNE AMOVIBLE "RICON" MODEL "F9T" De 4-4705 À 5-0178				
160	HF-2380-07	MONTE PERSONNE AMOVIBLE "RICON" MODEL "F9TF" De 5-0179 À 8-1043				
160	HF-2380-10	BOITIER ASS - MONTE PERSONNE - "RICON" MODEL "F9A" De 3-4417 À 4-4704				
160	HF-2380-11	BOITIER ASS - MONTE PERSONNE - "RICON" MODEL "F9T" & "F9TF" De 4-4705 À 8-1043				
160	HF-2380-20	PLATFORME ASS - MONTE PERSONNE "RICON" MODEL "F9A" De 3-4417 À 4-4704				
160	HF-2380-21	PLATFORME ASS - MONTE PERSONNE "RICON" MODEL "F9T" De 4-4705 À 5-0178				
160	HF-2380-22	PLATFORME ASS - MONTE PERSONNE "RICON" MODEL "F9TF" De 5-0179 À 8-1043				
160	HF-2380-30	CADRE MOBILE ASS - MONTE PERSONNE "RICON" MODEL "F9A" De 3-4417 À 4-4704				
160	HF-2380-31	CADRE MOBILE ASS - MONTE PERSONNE "RICON" MODEL "F9T" & "F9TF" De 4-4705 À 8-1043				
160	HF-2380-40	CHARIOT ASS - MONTE PERSONNE "RICON" MODEL "F9A" De 3-4417 À 4-4704				
160	HF-2380-41	CHARIOT ASS - MONTE PERSONNE "RICON" MODEL "F9T" & "F9TF" De 4-4705 À 8-1043				
160	HF-2380-50	PLATEAU DE TRANSFERS - MONTE PERSONNE "RICON" MODEL "F9A" De 3-4417 À 4-4704				
160	HF-2380-51	PLATEAU DE TRANSFERS - MONTE PERSONNE "RICON" MODEL "F9T" & "F9TF" De 4-4705 À 8-1043				
160	HF-2380-60	INSTALLATION POMPE - MONTE PERSONNE "RICON" MODEL "F9A" De 3-4417 À 4-4704				
160	HF-2380-61	INSTALLATION POMPE - MONTE PERSONNE "RICON" MODEL "F9T" & "F9TF" De 4-4705 À 8-1043				
160	HF-2380-65	POMPE ASS - MONTE PERSONNE "RICON" De 3-4417 À 8-1043				
165	HF-2390-00	JOINT & AXE DE BARRURE RALLONGE ESCAMOTABLE De 3-4417 À 7-0771				
165	HF-2390-01	JOINT GONFLABLE RALLONGE ESCAMOTABLE De 7-0772 À 8-1043				
165	HF-2390-10	PANNEAU DE CONTRÔLE - RALLONGE ESCAMOTABLE De 3-4417 À 7-0771				
165	HF-2390-11	PANNEAU DE CONTRÔLE - RALLONGE ESCAMOTABLE - MUX De 7-0772 À 8-1043				
165	HF-2390-20	INST. MECANISME AVANT - RALLONGE ESCAMOTABLE De 3-4417 À 7-0771				

		Date:07-2024	HF-23

ACCESSOIRES

Numéro d'article	Pièces	Description	H3411	H3455	VIP455	NOTES
165	HF-2390-21	INST. MECANISME AVANT - RALLONGE ESCAMOTABLE De 7-0772 À 8-1043				
165	HF-2390-30	INST. MECANISME ARRIERE- RALLONGE ESCAMOTABLE De 3-4417 À 7-0771				
165	HF-2390-31	INST. MECANISME ARRIERE- RALLONGE ESCAMOTABLE De 7-0772 À 8-1043				
165	HF-2390-40	SUPPORT DE LIT - RALLONGE ESCAMOTABLE De 3-4417 À 8-1043				
165	HF-2390-50	INSTALLATION RALLONGE ESCAMOTABLE De 3-4417 À 7-0771				
165	HF-2390-51	INSTALLATION RALLONGE ESCAMOTABLE De 7-0772 À 8-1043				
165	HF-2390-70	AXE DE BARRURE ASS - RALLONGE ESCAMOTABLE De 3-4417 À 7-0771				

De 3-4417 À 4-4866		Date:07-2024	PAGE:HF-2300-00
ACCESSOIRES SYSTEME A L'AIR			

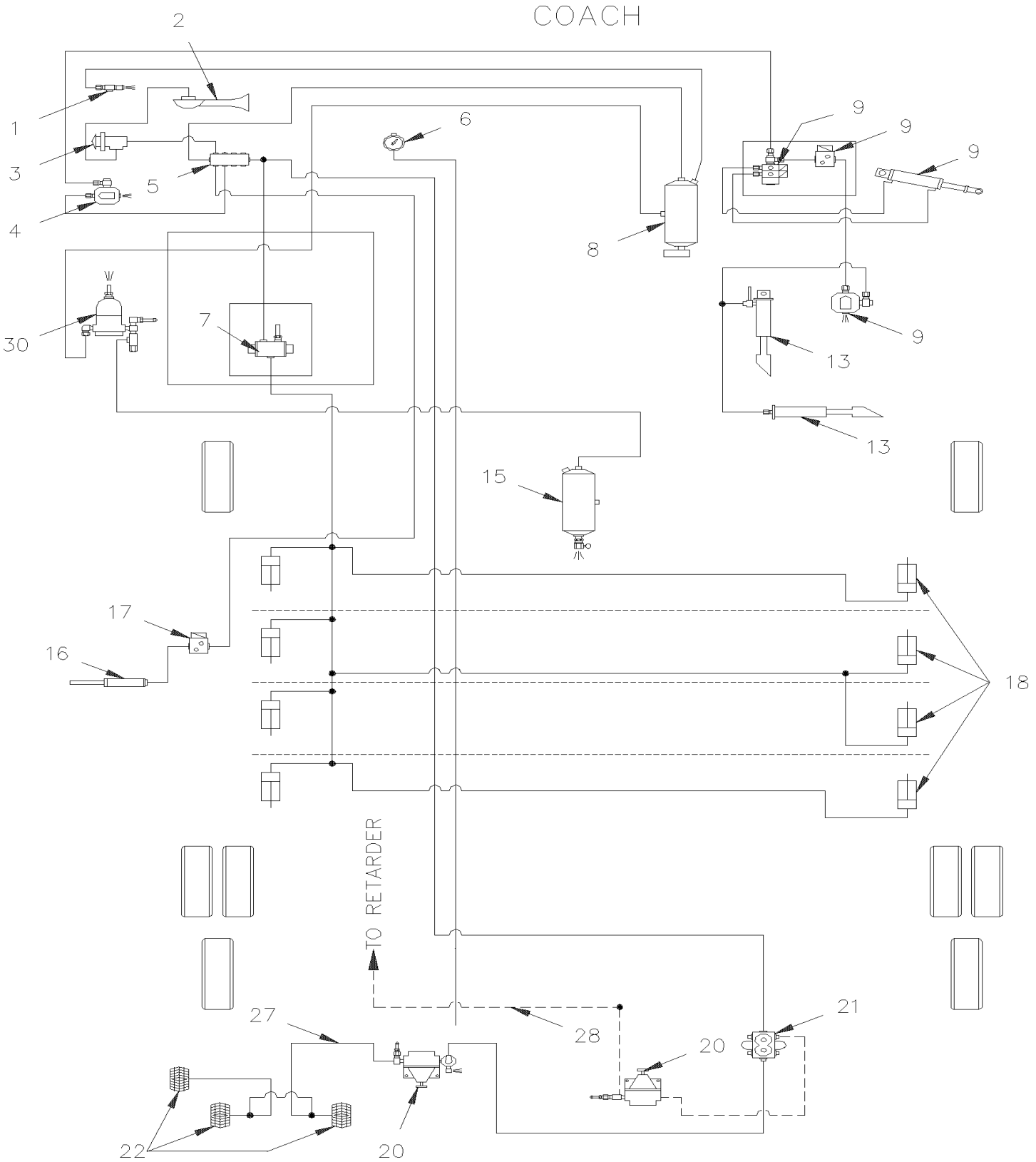

De 3-4417 À 4-4866		Date:07-2024	PAGE:HF-2300-00
ACCESSOIRES SYSTEME A L'AIR			

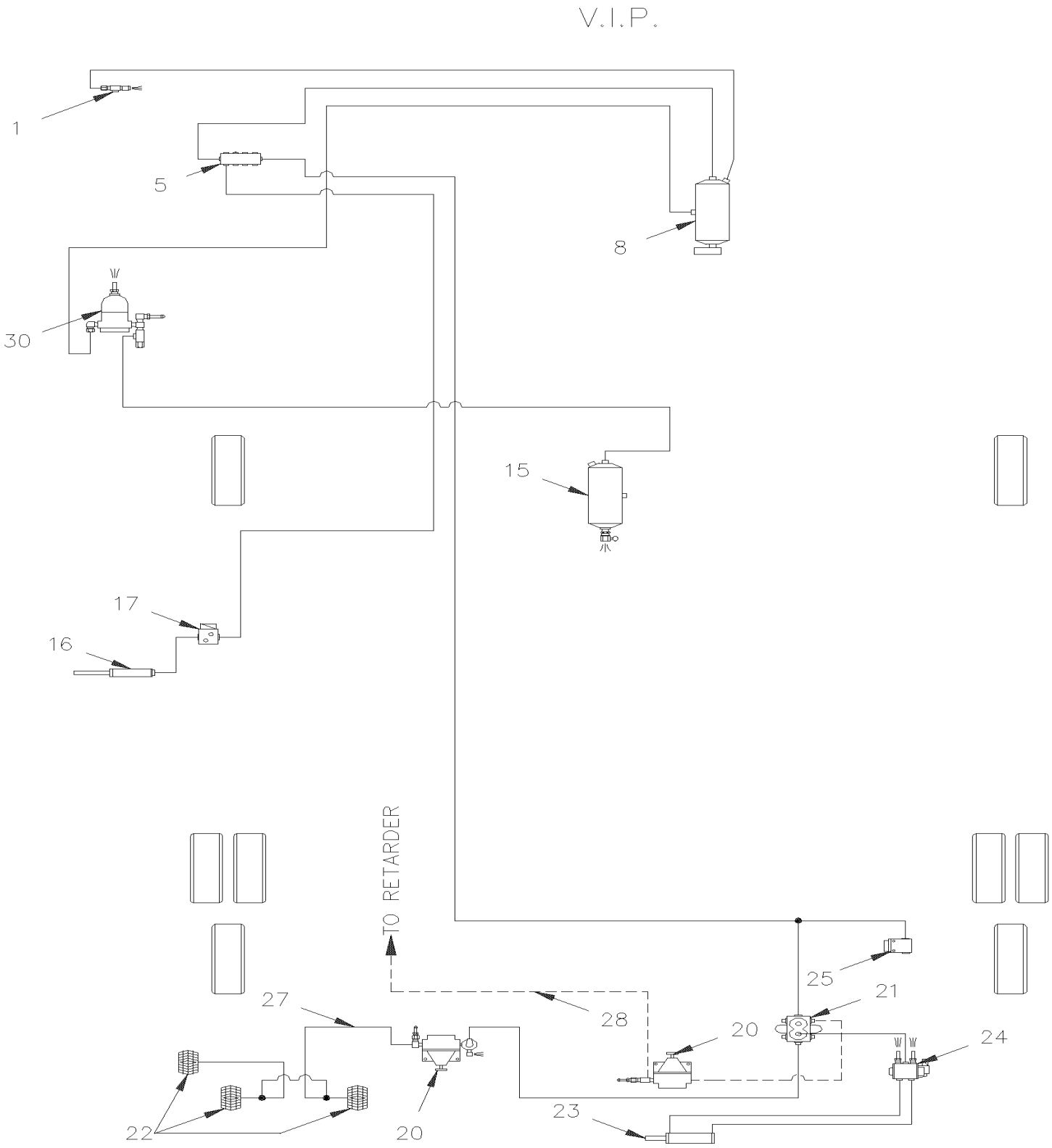

De 3-4417 À 4-4866		Date:07-2024	PAGE:HF-2300-00

ACCESSOIRES SYSTEME A L'AIR

Numéro d'article	Pièces	Description	H3411	H3455	VIP45	NOTES
1	501354	ROBINET 1/8 NPT M x 1/8 NPT F	1	1	1	
2	640093	AVERTISSEUR A AIR	1	1		
3	562804	SOUPAPE SOLENOIDE 24 VOLTS	1	1	1	
. NS	562848	. CONNECTEUR / TERMINAL FEMELLE ASS / 3C / PNEUMAC 54933-05	1	1	1	
4	641417	SOUPAPE, 3 VOIES 1/8NPT-Fx1/8NPT-Fx1/8NPT-F BR	1	1		B
. NS	642014	. POIGNEE ROUGE	1	1		B
4	642161	SOUPAPE, 3 VOIES 1/8NPT-Fx1/8NPT-Fx1/8NPT-F BR / SERVICE	1	1	1	
. NS	642014	. POIGNEE ROUGE	1	1	1	
5	641415	BLOC DISTRIBUTEUR / TYPE "PUSH-IN" / 2x#6 / 4x#4 PLAS	1	1	1	
6	**HF-0645-20**	**PANNEAU CENTRALE TABLEAU DE BORD**				
7	641530	SOUPAPE, 3 VOIES, 2 POSITIONS / 2 SOLONOIDS	1	1		
. NS	641929	. BOBINE 24V	1	1		
. NS	641169	. BOBINE	1	1		
. NS	641385	. CONNECTEUR / SOCKET HOUSING ASSY 3C / PNEUMAC 54934-01	1	1		
8	140869	RESERVOIR AIR / 1791 IN° / 9 1/2" O.D. X 27"	1	1	1	
9	**HF-1802-00**	**CONTROLE PORTE D'ENTREE**				
12	641417	SOUPAPE, 3 VOIES 1/8NPT-Fx1/8NPT-Fx1/8NPT-F BR	1	1	1	
. NS	642014	. POIGNEE ROUGE	1	1	1	
12	642161	SOUPAPE, 3 VOIES 1/8NPT-Fx1/8NPT-Fx1/8NPT-F BR / SERVICE	1	1	1	
. NS	642014	. POIGNEE ROUGE	1	1	1	
13	**HF-1862-10**	**PORTE D'ENTREE ASS**				
15	140869	RESERVOIR AIR / 1791 IN° / 9 1/2" O.D. X 27"	1	1	1	
16	**HF-2215-00**	**COMPOSANTES EVAPORATEUR & CONTRÔLE D'AIR**				
17	**HF-2207-00**	**SOUPAPE A L'EAU "VERSADRIVE"**				
18	780351	POIGNEE PORTE BAG. AIR COMPRIME TYPE "PS" À 4-4914	8	8		
18	780712	POIGNEE PORTE BAG. AIR COMPRIME TYPE "NS" De 4-4915	8	8		
. NS	780340	. RACCORD PLASTIQUE De 4-4915	2	2		
20	641472	REGULATEUR DE PRESSION D'AIR 1/4" NPT / COPPER	1	1		
21	640055	COLLECTEUR / TYPE TUYAU / 7 PORTS 1/4NPT-F STL	1	1	1	
22	950208	BALLON ASS / TENSIONNEUR COURROIE / 3" O.D.	3	3	3	
. NS	504695	. BRIDE A RESSORT / OETIKER / 2.9-3.3	1	1	1	
23	990224	CYL.AIR 3/4 DOUB.AC. 4 1/4"			1	
24	641527	SOUPAPE, 4 VOIES, 2 POSITIONS			1	
. NS	641929	. BOBINE 24V			1	
. NS	641186	. BOBINE			1	
. NS	641385	. CONNECTEUR / SOCKET HOUSING ASSY 3C / PNEUMAC 54934-01			1	
NS	641212	SILENCIEUX / 1/4NPT-M	1	1	1	
25	641274	SOUPAPE, 3 VOIES, 2 POSITIONS N.C.	1	1	1	
27	052041	BOYAU ASS TEFLON #4 1230MM	1	1	1	
28	140376	BOYAU ASS TEFLON #6 686MM	1	1	1	D
30	**HF-1220-15**	**FILTRE A L'AIR - ACCESSOIRES**				

De 3-4417 À 4-4866		Date:07-2024	PAGE:HF-2300-00

ACCESSOIRES SYSTEME A L'AIR

Numéro d'article	Pièces	Description	H3411	H3455	VIP455	NOTES
		B) URGENCE MANUEL (HF-1802-00)				
		D) RALENTISSEUR				

De 4-4867 À 8-1043		Date:07-2024	PAGE:HF-2300-01
ACCESSOIRES SYSTEME A L'AIR			

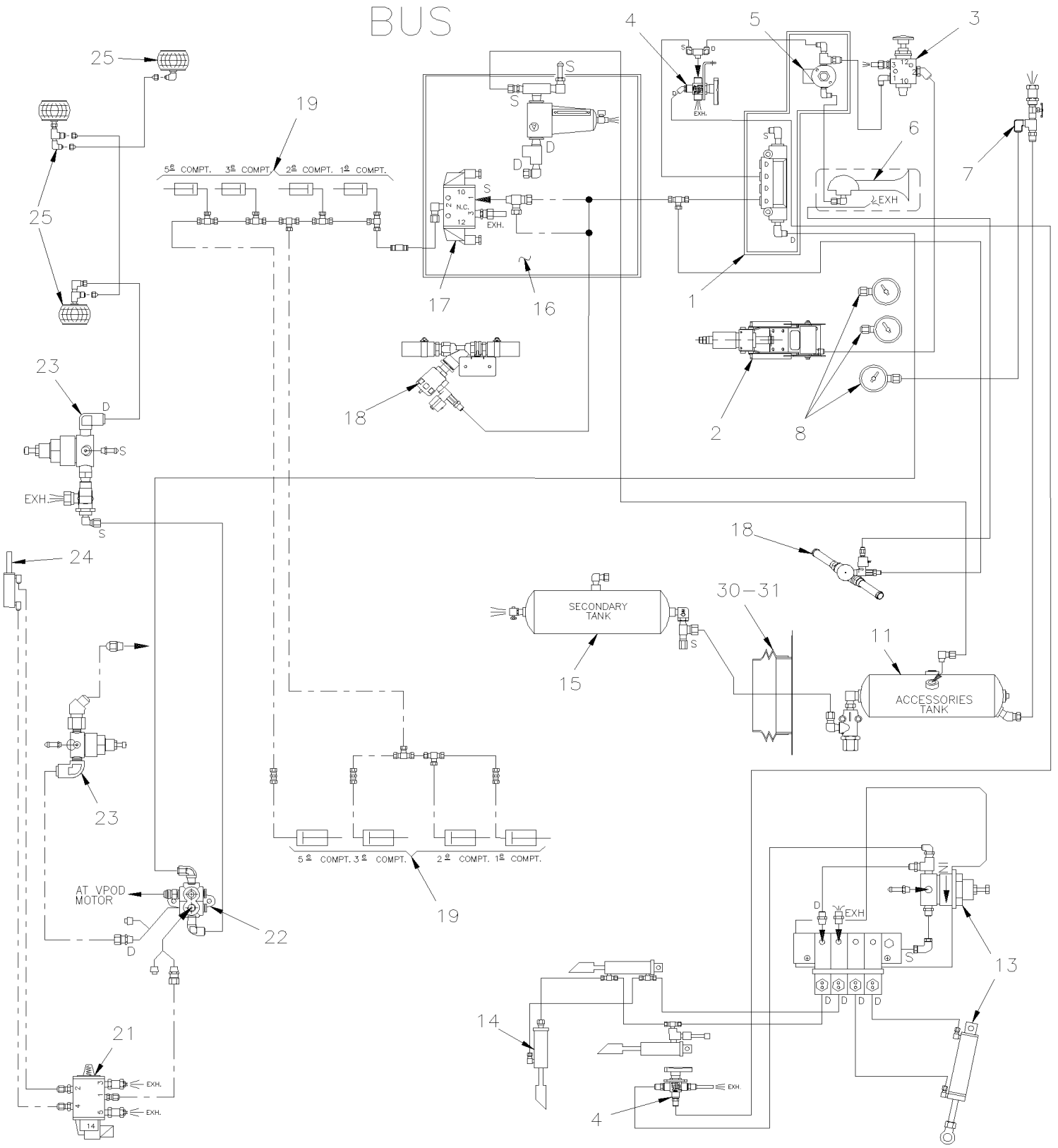

De 4-4867 À 8-1043		Date:07-2024	PAGE:HF-2300-01
ACCESSOIRES SYSTEME A L'AIR			

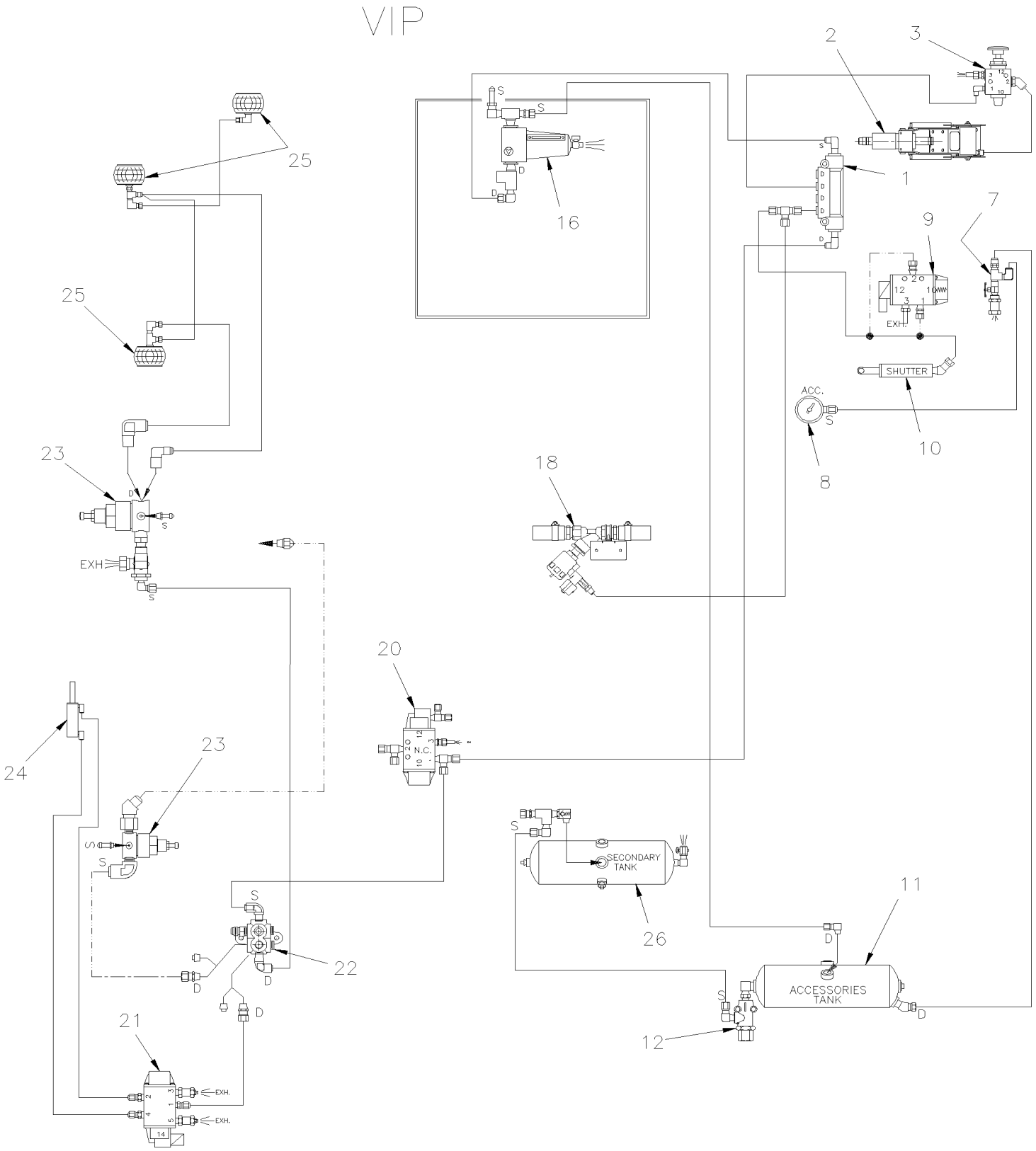

De 4-4867 À 8-1043		Date:07-2024	PAGE:HF-2300-01

ACCESSOIRES SYSTEME A L'AIR

Numéro d'article	Pièces	Description	H3411	H3455	VIP45	NOTES
1	641415	BLOC DISTRIBUTEUR / TYPE "PUSH-IN" / 2x#6 / 4x#4 PLAS	1	1	1	
2	**HF-1405-00**	**VOLANT & COLONNE DE DIRECTION ASS**				
3	641445	SOUPAPE MECANIQUE, 3 VOIES, 2 POSITIONS	1	1	1	
. NS	641992	. BOUTON	1	1	1	
3	501307	ADAPTATEUR / TYPE TUYAU / 1/8NPT-Fx1/8NPT-M BR	1	1	1	
3	641365	COUDE MALE 45º NON-ROTATIF / TYPE "PUSH-IN" / #4x1/8NPT-M BR	2	2	2	
4	641417	SOUPAPE, 3 VOIES 1/8NPT-Fx1/8NPT-Fx1/8NPT-F BR	2	2		
. NS	642014	. POIGNEE ROUGE	1	1		
4	642161	SOUPAPE, 3 VOIES 1/8NPT-Fx1/8NPT-Fx1/8NPT-F BR / SERVICE	2	2		
. NS	642014	. POIGNEE ROUGE	1	1		
5	562804	SOUPAPE SOLENOIDE 24 VOLTS	1	1	1	
. NS	562848	. CONNECTEUR / TERMINAL FEMELLE ASS / 3C / PNEUMAC 54933-05	1	1	1	
6	640093	AVERTISSEUR A AIR	1	1		
7	501354	ROBINET 1/8 NPT M x 1/8 NPT F	1	1	1	
8	**HF-0645-20**	**PANNEAU CENTRALE TABLEAU DE BORD**				
9	N.P.N.	VENDU PAR LE CONVERTISSEUR			1	4
10	051570	OBTURATEUR ASS.			1	
. NS	550568	. CYLINDRE			1	
. NS	550569	. GAINE			1	
. NS	550577	. RESSORT EXTENSION / .350 O.D. x 6.875 x .069			1	
. NS	550179	. MANCHON 5/16" I.D. / NYLON			AR	
11	140868	RESERVOIR AIR / 1228 IN° / 8" O.D. X 26"	1	1	1	
12	640439	SOUPAPE, PROTECTION PRESSION / PR-2 75PSI	1	1	1	
13	**HF-1802-00**	**CONTROLE PORTE D'ENTREE À 5-0108**				
13	**HF-1802-01**	**CONTROLE PORTE D'ENTREE De 5-0109**				
14	**HF-1862-10**	**PORTE D'ENTREE ASS**				
15	140869	RESERVOIR AIR / 1791 IN° / 9 1/2" O.D. X 27"	1	1		
16	**HF-1220-15**	**FILTRE A L'AIR - ACCESSOIRES**				
17	641530	SOUPAPE, 3 VOIES, 2 POSITIONS / 2 SOLONOIDS	1	1		
. NS	641929	. BOBINE 24V	1	1		
. NS	641169	. BOBINE	1	1		
. NS	641385	. CONNECTEUR / SOCKET HOUSING ASSY 3C / PNEUMAC 54934-01	1	1		
18	**HF-2207-01**	**SOUPAPE A L'EAU - CHAUFFEUR ET APSSAGER**				
19	**HF-1864-32**	**DISPOSITIF DE VERROUILLAGE & CLES - TYPE "NS"**				
19	**HF-1864-32**	**DISPOSITIF DE VERROUILLAGE & CLES - TYPE "NS"**				
20	641274	SOUPAPE, 3 VOIES, 2 POSITIONS N.C.	1	1	1	
21	641527	SOUPAPE, 4 VOIES, 2 POSITIONS	1	1	1	
. NS	641929	. BOBINE 24V	1	1	1	
. NS	641186	. BOBINE	1	1	1	
. NS	641385	. CONNECTEUR / SOCKET HOUSING ASSY 3C / PNEUMAC 54934-01	1	1	1	
NS	641212	SILENCIEUX / 1/4NPT-M	1	1	1	
22	640055	COLLECTEUR / TYPE TUYAU / 7 PORTS 1/4NPT-F STL	1	1	1	

De 4-4867 À 8-1043		Date:07-2024	PAGE:HF-2300-01

ACCESSOIRES SYSTEME A L'AIR

Numéro d'article	Pièces	Description	H3411	H3455	VIP455	NOTES
23	641472	REGULATEUR DE PRESSION D'AIR 1/4" NPT / COPPER	1	1	1	
24	990224	CYL.AIR 3/4 DOUB.AC. 4 1/4"	AR	AR		
24	990224	CYL.AIR 3/4 DOUB.AC. 4 1/4"			1	
25	550840	BALLON ASS / TENSIONNEUR COURROIE / 4" O.D.	3	3	3	
26	141834	RESERVOIR AIR / 1303 IN° / 8" O.D. X 27"1/2			1	
30	504499	PROTECTEUR ACCORDEON / 2 7/8" I.D. x 3 5/8" x 4 7/16	1	1	1	
31	141567	PROTECTEUR CAOUTCHOUC 100MM	1	1	1	
NS	509558	MOULURE PLASTIQUE NOIR / C.T.L.	AR	AR	AR	
		LES ITEMS SUIVANTS SONT RELIES AVEC				
		REMPLISSAGE DE L'AIR A L'AVANT				
NS	287622	SUPPORT VALVES	1	1		
NS	641417	SOUPAPE, 3 VOIES 1/8NPT-Fx1/8NPT-Fx1/8NPT-F BR	1	1		
. NS	642014	. POIGNEE ROUGE	1	1		
NS	642161	SOUPAPE, 3 VOIES 1/8NPT-Fx1/8NPT-Fx1/8NPT-F BR / SERVICE	1	1		
. NS	642014	. POIGNEE ROUGE	1	1		
NS	640488	SOUPAPE, REMPLISSAGE 1/8" NPT	1	1		
. NS	650164	. BOUCHON CHROME SOUPAPE PNEU	1	1		
NS	642021	COUDE D'ENCRAGE 90° / TYPE TUYAU / 1/8NPT-F BR	1	1		
NS	140381	DECALQUE / "AIR BRAKE SYSTEM FILL" / / ENGLISH & FRANCAIS	1	1		
40	142369	DECALQUE / "AIR BRAKE SYSTEM FILL" / / ENGLISH & SPANISH	1	1		
NS	283989	DECALQUE COMPARTMENT	1	1		
NS	501310	ADAPTATEUR / TYPE TUYAU / 1/4NPT-Fx1/8NPT-M BR	1	1		
NS	641936	ROBINET 1/4 NPT M x 1/4 NPT F	1	1		
		4) PAS DE NUMERO DE PIECE				

De 3-4417 À 7-0771		Date:07-2024	PAGE:HF-2300-90

SYSTEME A L'AIR - RALLONGE ESCAMOTABLE

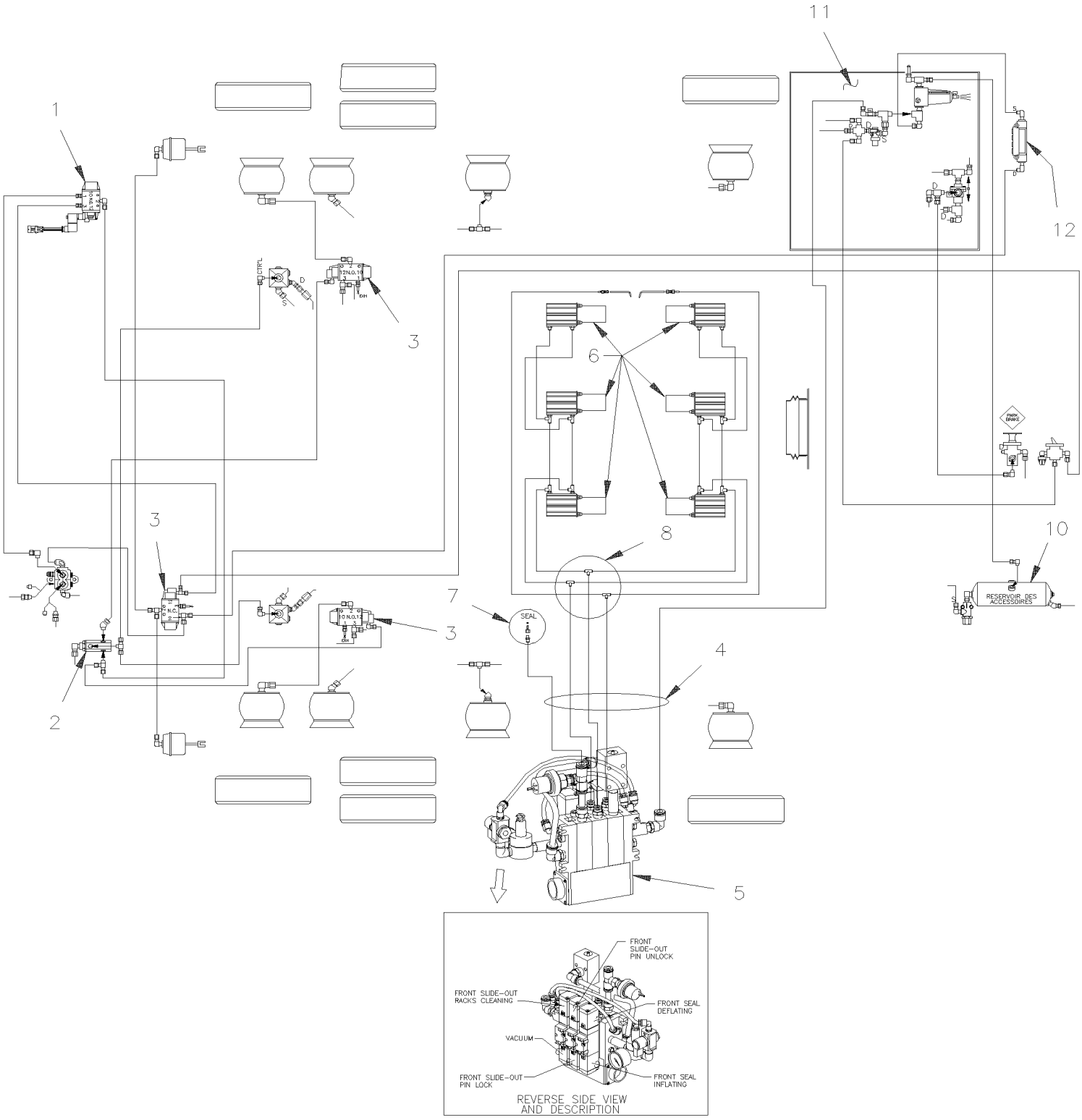

De 3-4417 À 7-0771		Date:07-2024	PAGE:HF-2300-90
SYSTEME A L'AIR - RALLONGE ESCAMOTABLE			

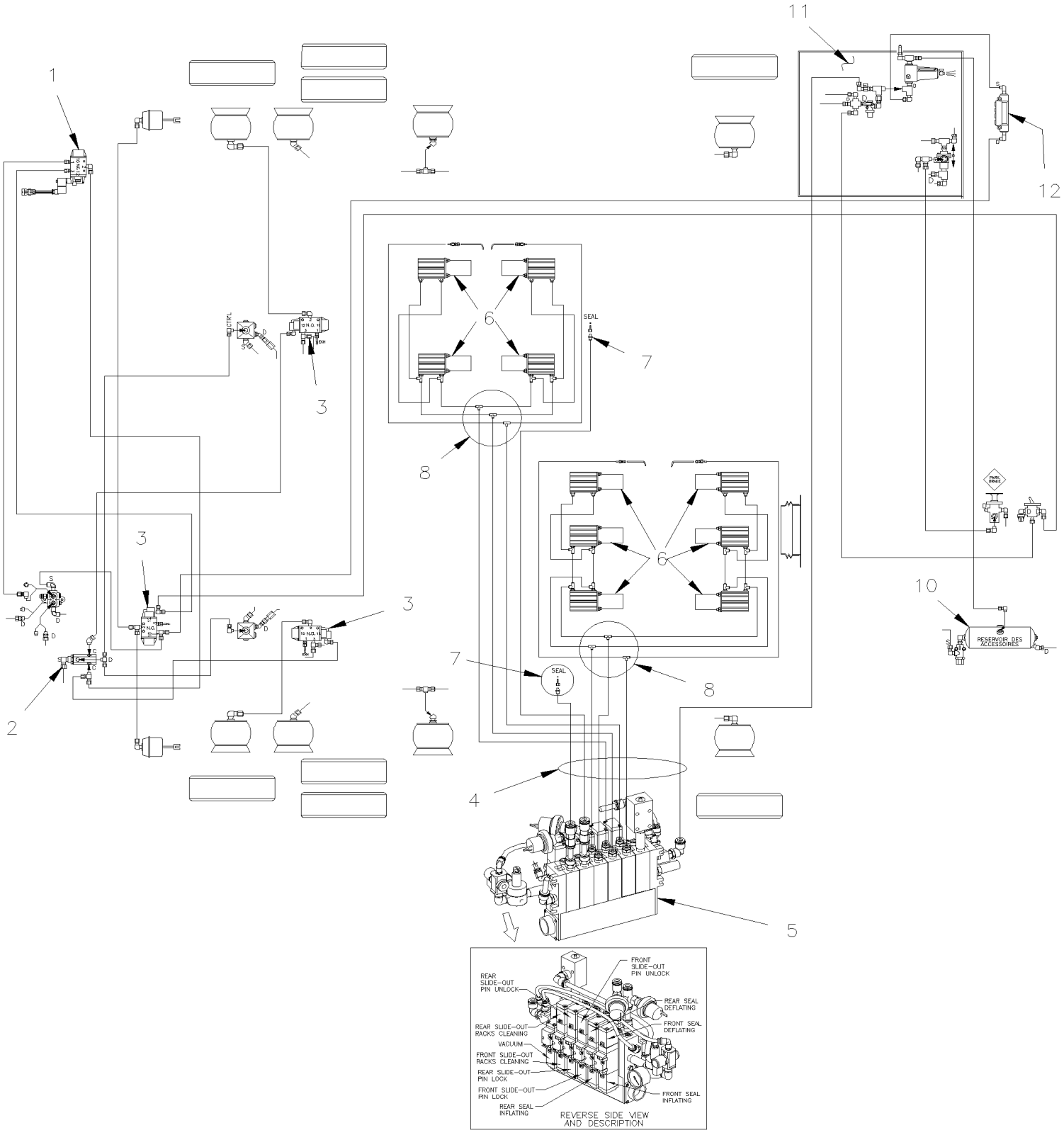

De 3-4417 À 7-0771		Date:07-2024	PAGE:HF-2300-90

SYSTEME A L'AIR - RALLONGE ESCAMOTABLE

Numéro d'article	Pièces	Description	H3411	H3455	VIP45	NOTES
1	641937	SOUPAPE, 3 VOIES, 2 POSITIONS N.C. / W/MAN OVERRIDE			1	
. NS	641929	. BOBINE 24V			1	
. NS	641385	. CONNECTEUR / SOCKET HOUSING ASSY 3C / PNEUMAC 54934-01			1	
2	640442	SOUPAPE, INVERSION TR-2			1	
3	641274	SOUPAPE, 3 VOIES, 2 POSITIONS N.C.			3	
4	**HF-1202-00**	**TUBES PLASTIQUE / AIR D.O.T.**				
5	**HF-2390-10**	**PANNEAU DE CONTRÔLE - RALLONGE ESCAMOTABLE**				
6	**HF-2390-70**	**AXE DE BARRURE ASS - RALLONGE ESCAMOTABLE**				
7	**HF-2390-00**	**JOINT & AXE DE BARRURE RALLONGE ESCAMOTABLE**				
8	641955	RACCORD EN "T" / TYPE "PUSH-IN" / #4x#4x#4 BR			AR	
9	642015	SOUPAPE RELAIS À RESORT SR-7			2	
10	140868	RESERVOIR AIR / 1228 IN° / 8" O.D. X 26"			1	
11	**HF-1260-00**	**SUPPORT DE SOUPAPE ASS À 3-4757**				
11	**HF-1260-01**	**SUPPORT DE SOUPAPE ASS De 4-4758**				
12	641897	BLOC DISTRIBUTEUR / TYPE "PUSH-IN" / 2x#6 / 4x#4 PLAS			1	
12	641415	BLOC DISTRIBUTEUR / TYPE "PUSH-IN" / 2x#6 / 4x#4 PLAS			1	

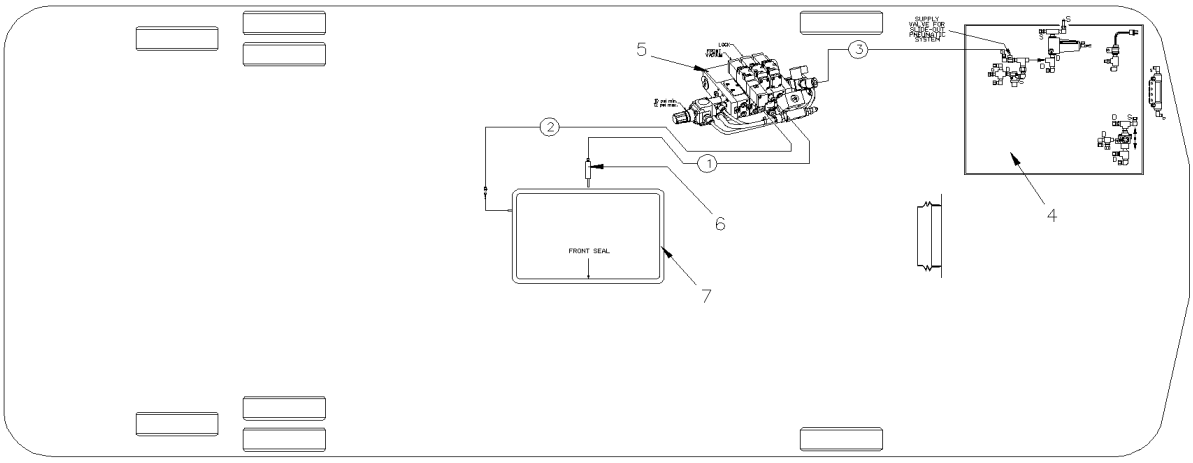

WITH FRONT SINGLE SLIDE–OUT

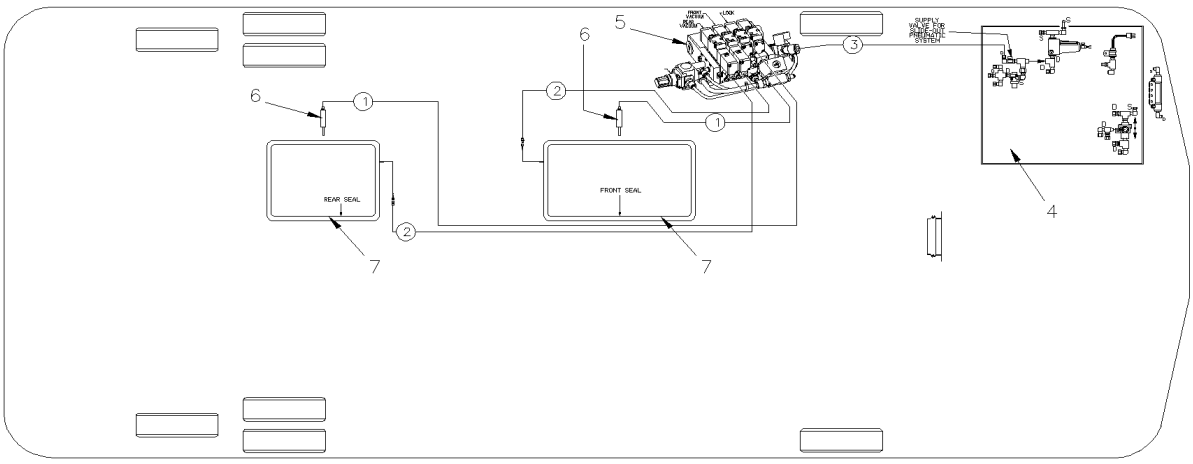

WITH DOUBLE SLIDE–OUT

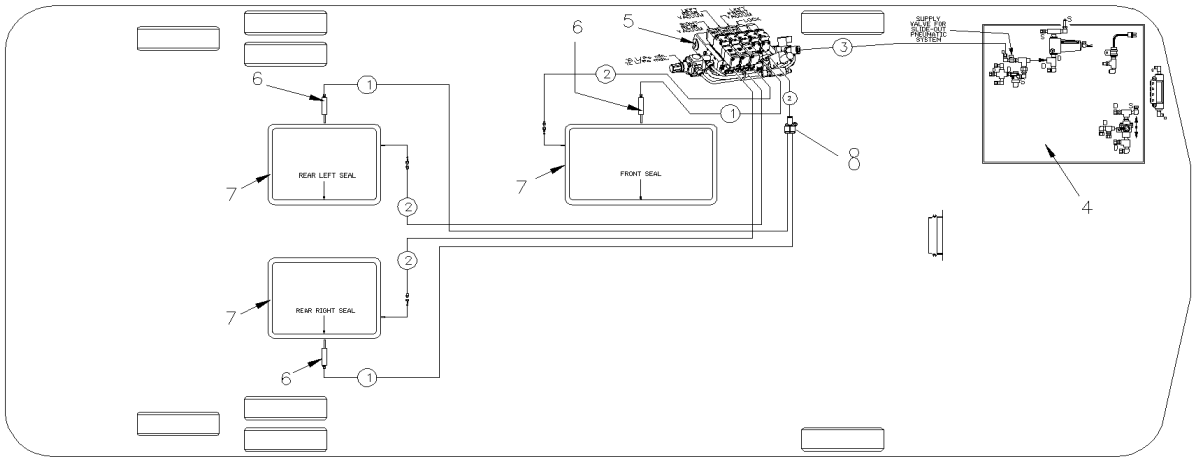

WITH TRIPLE SLIDE–OUT

De 7-0772 À 8-1043		Date:07-2024	PAGE:HF-2300-91

SYSTEME A L'AIR - RALLONGE ESCAMOTABLE

Numéro d'article	Pièces	Description	H3411	H3455	VIP455	NOTES
1	503536	TUBE, NYLON 1/8 O.D. / NOIR S.L.			AR	
2	503404	TUBE, NYLON 3/8 O.D. / NOIR S.L.			AR	
3	503488	TUBE, NYLON 1/2 O.D. / NOIR S.L. /			AR	
4	**HF-1260-01**	**SUPPORT DE SOUPAPE ASS**				
5	**HF-2390-11**	**PANNEAU DE CONTRÔLE - RALLONGE ESCAMOTABLE - MUX**				
6	**HF-2390-21**	**INST. MECANISME AVANT - RALLONGE ESCAMOTABLE**				
6	**HF-2390-31**	**INST. MECANISME ARRIERE- RALLONGE ESCAMOTABLE**				
7	**HF-2390-01**	**JOINT GONFLABLE RALLONGE ESCAMOTABLE**				
8	642095	RACCORD EN "Y" / TYPE "PUSH-IN" / #2x#2x#2 PLAS			AR	

De 3-4417 À 8-1043		Date:07-2024	PAGE:HF-2305-00
ESSUIE-GLACE PARE-BRISE DU BAS			

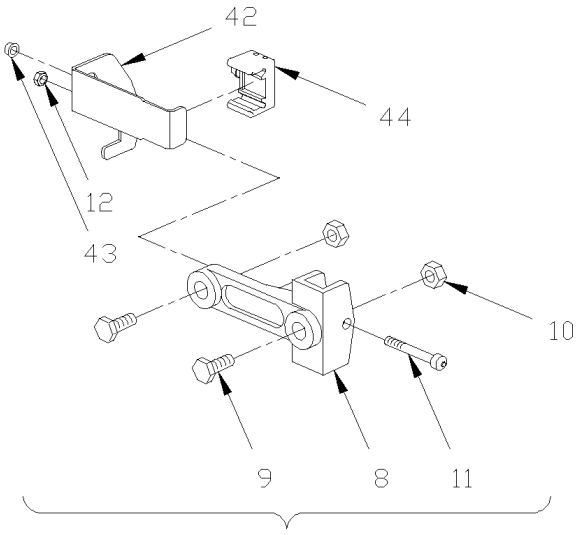

DETAIL LEFT

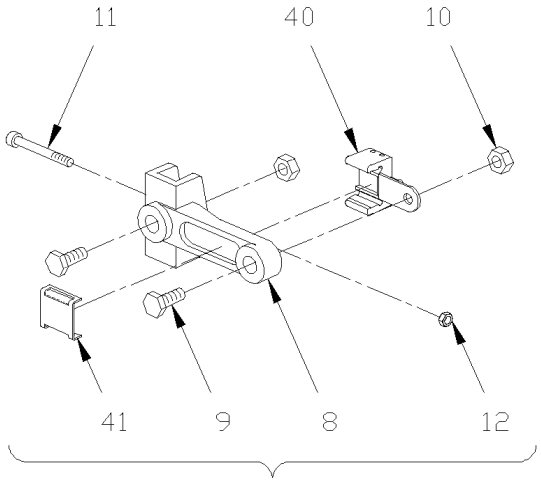

DETAIL RIGHT

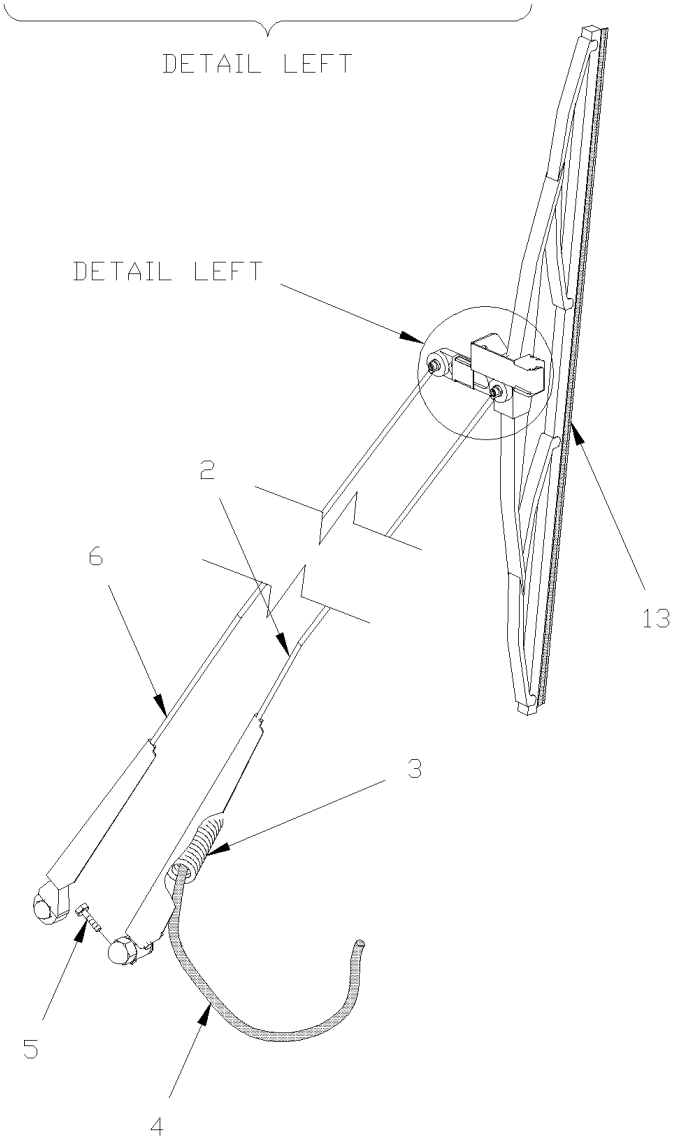

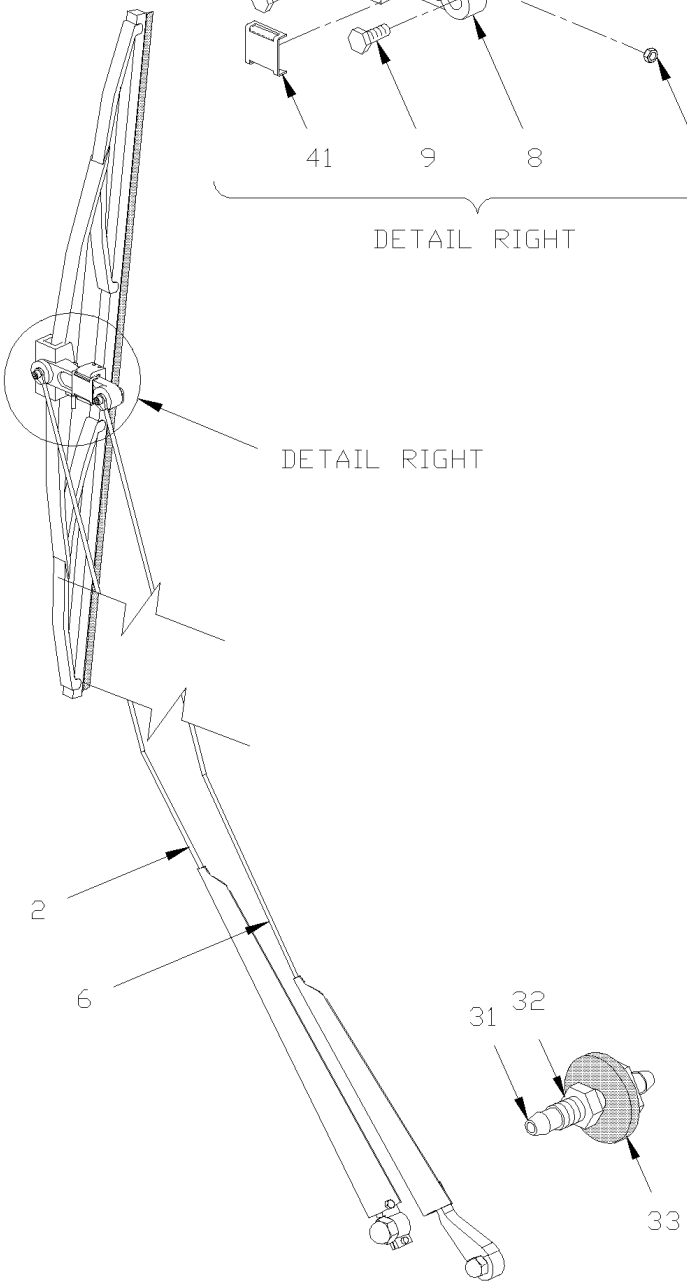

De 3-4417 À 8-1043		Date:07-2024	PAGE:HF-2305-00

ESSUIE-GLACE PARE-BRISE DU BAS

Numéro d'article	Pièces	Description	H3411	H3455	VIP455	NOTES
	800283	BRAS D'ESSUIE-GLACE ASS. 33" / W/PLASTIC LINK ("H" MODEL)	2	2	2	
2	800310	. BRAS D'ARBRE ESSUIE-GLACE ASS.	1	1	1	
3	800312	. . RESSORT EXTENSION / .528 O.D. x 5.41 x .118	1	1	1	
4	503696	. . BOYAU 1/8" I.D	1	1	1	A
5	10539188	. . VIS A TETE HEXAGONAL 1/4-28x1 G8 BK	1	1	1	
6	800313	. BRAS AUXILIAIRE	1	1	1	
8	800308	. BIELLE ASS.	1	1	1	
9	800243	. VIS EPAULEMENT TETE HEX 1/4x33/64{10-32	2	2	2	
10	500423	. ECROU HEX BAGUE DE NYLON #10-32 SS	2	2	2	
11	800309	. VIS #10-32x.390 SS	1	1	1	
12	500423	. ECROU HEX BAGUE DE NYLON #10-32 SS	1	1	1	
13	800284	LAME ESSUIE-GLACE ASS. 22"	1	1	1	
. NS	800383	. LAME ESSUIE-GLACE (SEULE) 22"	1	1	1	
NS	191104	LAME ESSUIE-GLACE ASS. 22" ALTERNATIVE PART	1	1	1	
. NS	800316	. LAME ESSUIE-GLACE (SEULE) 22"	1	1	1	
. NS	800180	. COLLET DE BOUT	2	2	2	
31	300469	ADAPTATEUR, DROIT M8-1.25 x 44MM	2	2	2	
32	5001188	ECROU HEX M8-1.25 SS	2	2	2	
33	502820	RONDELLE PLATE .187x1.000x.125 RUB BK	2	2	2	
40	800330	JET D'EAU	1	1	1	
NS	300474	JET D'EAU / MODIFIED	1	1	1	
41	300473	. ATTACHE DE GICLEUR	2	2	2	A
42	300487	. SUPPORT, GICLEUR ASS.	1	1	1	A
43	504529	. PASSE-FIL / .250x.375x.062x.281x.625	1	1	1	A
44	800330	. JET D'EAU	1	1	1	
NS	300474	. JET D'EAU / MODIFIED	1	1	1	A
		A) CETTE COMPOSANTE EST INSTALLER PAR "PREVOST" ET N'EST PAS CELUI RECU AVEC LE BRAS ASM # 800283				

De 3-4417 À 8-1043		Date:07-2024	PAGE:HF-2305-05
INSTALLATION ESSUIE-GLACE PARE-BRISE DU BAS			

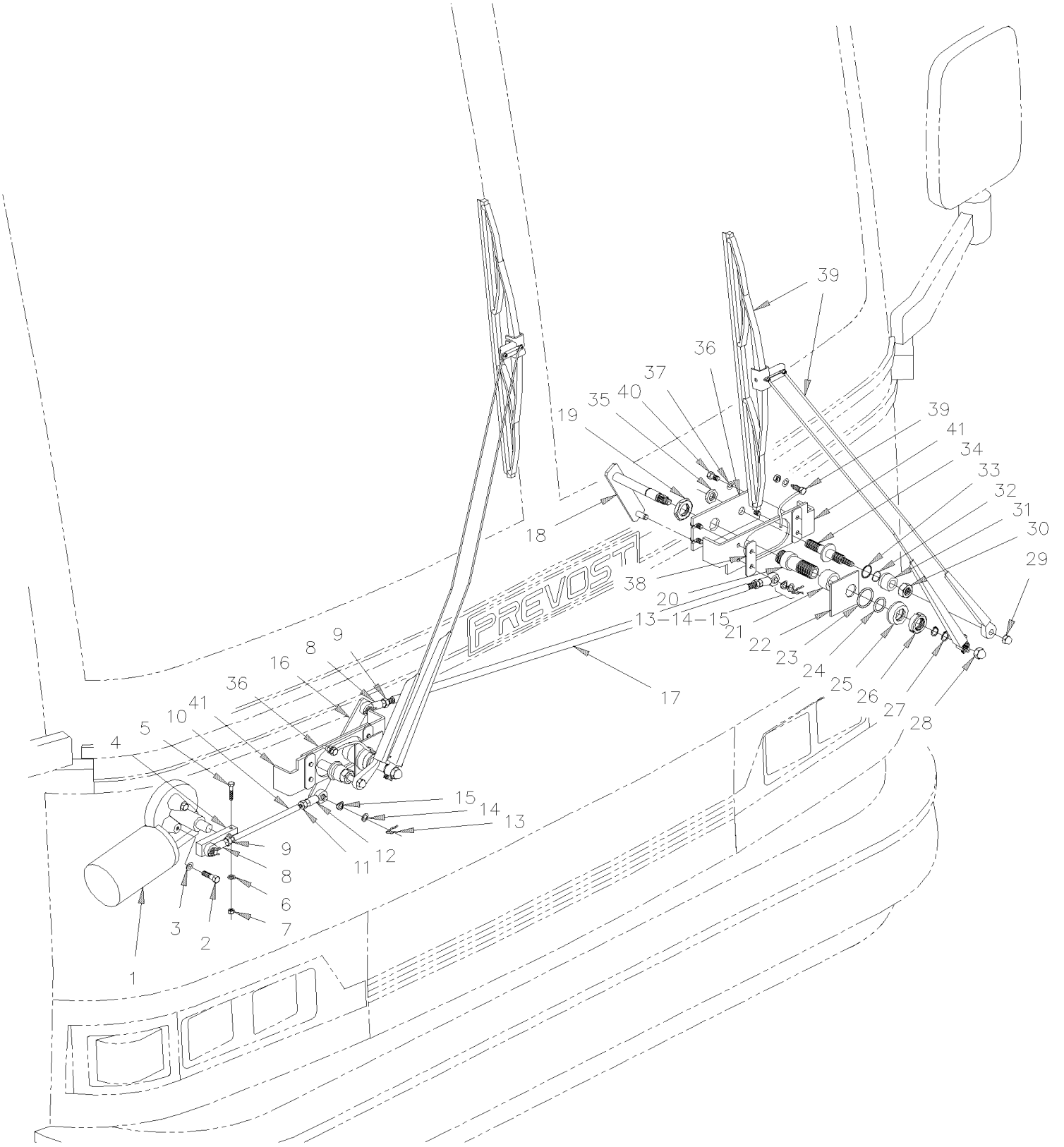

De 3-4417 À 8-1043		Date:07-2024	PAGE:HF-2305-05

INSTALLATION ESSUIE-GLACE PARE-BRISE DU BAS

Numéro d'article	Pièces	Description	H3411	H3455	VIP45	NOTES
1	800328	MOTEUR ELECTRIQUE / BOSCH	1	1	1	
2	5001217	VIS A TETE HEXAGONAL M8-1.25x20 G10.9	3	3	3	
3	502507	RONDELLE FREIN FENDUE 8.1x14.8x2.0 Z050	3	3	3	
4	300184	LEVIER ASS.	1	1	1	
5	502533	VIS A TETE HEXAGONAL M6-1.0x30 G8.8 Z050	1	1	1	
6	502564	RONDELLE FREIN FENDUE 6.1x11.8x1.6 Z050	1	1	1	
7	502565	ECROU HEX M6-1.0 SS	1	1	1	
8	502174	JOINT SPHERIQUE MALE 3/8-24 / 3/8 I.D.	3	3	3	
9	500956	CONTRE ECROU HEX 3/8-24 Z050	3	3	3	
10	300253	BRAS	1	1	1	
11	5001039	CONTRE ECROU HEX FILET GAUCHE 3/8-24 Z050	1	1	1	
12	502186	JOINT SPHERIQUE GAUCHE MALE 3/8-24-L.H./ 3/8 I.D.	1	1	1	
13	502185	PIN HAIR COTTER .062 x 9/32	4	4	4	
14	500905	RONDELLE FREIN ONDULE .750x.015	4	4	4	
15	5001011	RONDELLE PLATE .406x.625x.040 Z050	4	4	4	
16	300186	PIVOT DROITE	1	1	1	
17	309026	BRAS	1	1	1	
18	300192	PIVOT GAUCHE	1	1	1	
NS	680739	GRAISSE SYNTHETIQUE ROUGE 20KG	AR	AR	AR	
19	502821	CONTRE ECROU HEX 1 1/8-18 Z050	1	1	1	
20	300198	TUBE ASS	2	2	2	
20	300197	. DOUILLE FILETEE	1	1	1	
NS	800125	. MANCHON 5/8" I.D. X 7/8" O.D. X 5/8" L	2	2	2	
NS	800276	JOINT TORIQUE	1	1	1	
21	300302	ESPACEUR 38MM O.D.x 30MM I.D. x 12.5MM	2	2	2	
22	300370	RONDELLE / 54MM O.D.x 30MM I.D. 1/8TH AL	1	1	1	
23	507321	JOINT TORIQUE 1-5/8x1-7/8x1/8	2	2	2	
24	507320	JOINT TORIQUE 1-1/8x1-3/8x1/8	2	2	2	
25	300271	ESPACEUR	2	2	2	
26	800064	ECROU 1 1/8-18 / PLASTIC	2	2	2	
27	504691	ANNEAU DE RETENUE .625 x .588 x .035" / SS	2	2	2	
28	800062	ECROU HEX BORGNE 3/8-24 BK	2	2	2	
29	800078	ECROU HEX BORGNE 1/4-28 BK	2	2	2	
30	800079	ECROU HEX 5/8-18 BK	2	2	2	
31	300301	ESPACEUR	2	2	2	
32	507318	JOINT TORIQUE	2	2	2	
33	507303	O'RING FLAT FACE-16	2	2	2	
34	300274	ARBRE SECONDAIRE ASS.	1	1	1	
35	502822	CONTRE ECROU HEX MINCE 5/8-18x3/16 Z050	1	1	1	
36	300208	PLAQUE DE MONTAGE	1	1	1	
37	502583	RONDELLE FREIN STRIEE 8.15x22.3x1.0 Z050	8	8	8	
38	300206	PLAQUE FILETEE	4	4	4	

De 3-4417 À 8-1043		Date:07-2024	PAGE:HF-2305-05

INSTALLATION ESSUIE-GLACE PARE-BRISE DU BAS

Numéro d'article	Pièces	Description	H3411	H3455	VIP455	NOTES
NS	300471	ESPACEUR	AR	AR	AR	
39	**HF-2305-00**	**ESSUIE-GLACE PARE-BRISE DU BAS**				
40	502790	VIS A TETE HEXAGONAL M8-1.25x20 G8.8 Z050	8	8	8	
41	250742	SUPPORT (WELDED AT STRUCTURE)	1	1	1	
41	250741	SUPPORT (WELDED AT STRUCTURE)	1	1	1	

De 3-4417 À 8-1043		Date:07-2024	PAGE:HF-2305-10
ESSUIE-GLACE PARE-BRISE DU HAUT			

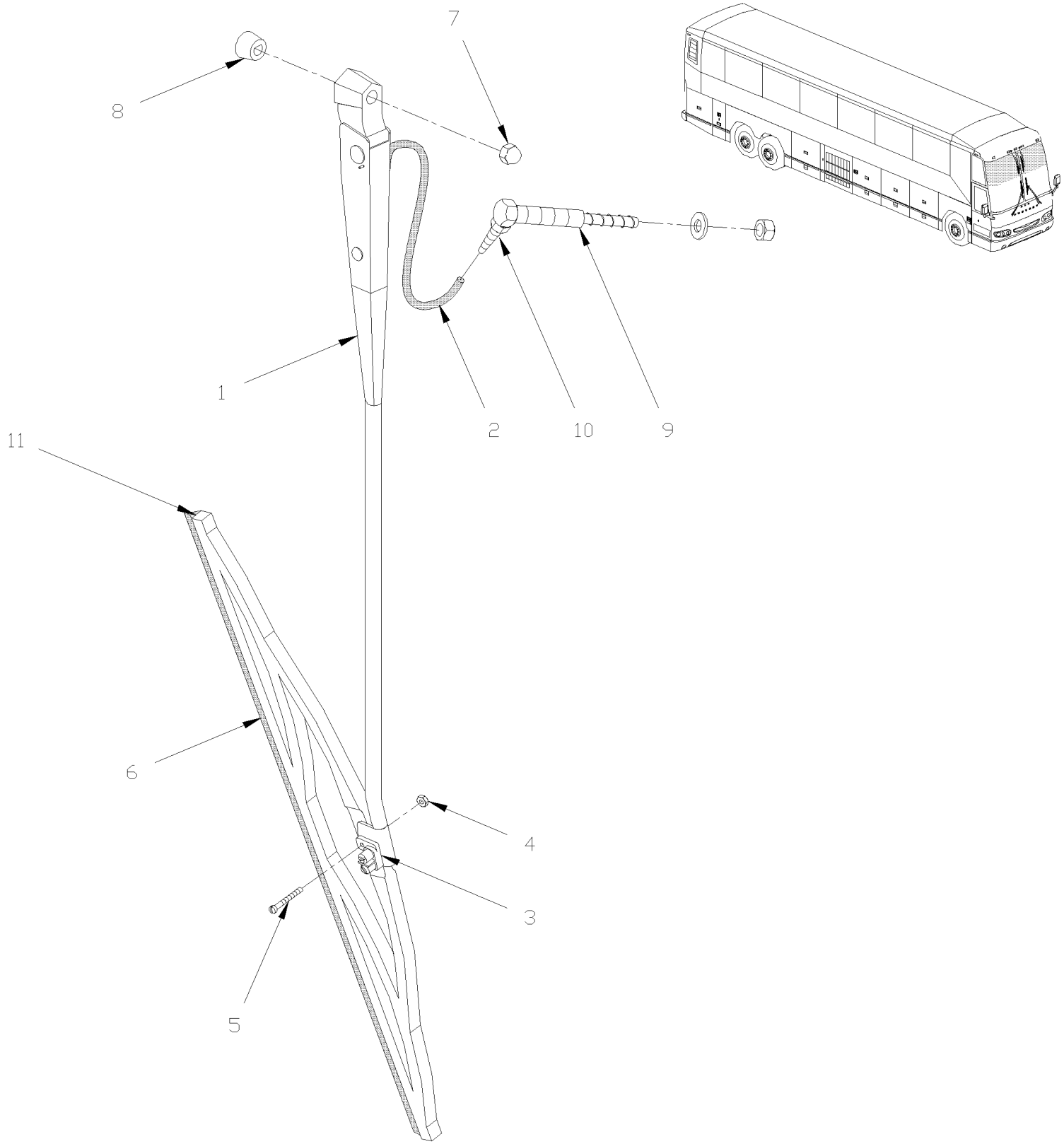

De 3-4417 À 8-1043		Date:07-2024	PAGE:HF-2305-10

ESSUIE-GLACE PARE-BRISE DU HAUT

Numéro d'article	Pièces	Description	H3411	H3455	VIP455	NOTES
1	800626	BRAS D'ESSUIE-GLACE DROIT SUPERIEUR	1	1	1	
1	800625	BRAS D'ESSUIE-GLACE GAUCHE SUPERIEUR	1	1	1	
2	300292	. BOYAU #2 54"	AR	AR	AR	
2	300106	. BOYAU #2 30"	AR	AR	AR	
2	300250	. BOYAU #2 33"	AR	AR	AR	
2	300107	. BOYAU #2 42"	AR	AR	AR	
2	300269	. BOYAU #2 50'	AR	AR	AR	
2	800227	. BOYAU BRAS D'ESSUI GLACE 100 FT	AR	AR	AR	
3	800357	. JET DROIT ASS.	1	1	1	
3	800358	. JET GAUCHE ASS.	1	1	1	
4	500423	. ECROU HEX BAGUE DE NYLON #10-32 SS	1	1	1	
5	800309	. VIS #10-32x.390 SS	1	1	1	
6	800284	LAME ESSUIE-GLACE ASS. 22"	1	1	1	
. NS	800383	. LAME ESSUIE-GLACE (SEULE) 22"	1	1	1	
6	191104	LAME ESSUIE-GLACE ASS. 22" ALTERNATIVE PART	1	1	1	
. NS	800316	. LAME ESSUIE-GLACE (SEULE) 22"	1	1	1	
. NS	800180	. COLLET DE BOUT	2	2	2	
7	800062	ECROU HEX BORGNE 3/8-24 BK	1	1	1	
8	800282	ADAPTEUR	1	1	1	
9	800321	RACCORD ASS 90 DEG / #3 @ #2 WET ARM	1	1	1	
10	800317	. BOYAU ADAPTATEUR	1	1	1	
11	800180	. COLLET DE BOUT	1	1	1	

De 3-4417 À 8-1043		Date:07-2024	PAGE:HF-2305-15
INSTALLATION ESSUIE-GLACE PARE-BRISE DU HAUT			

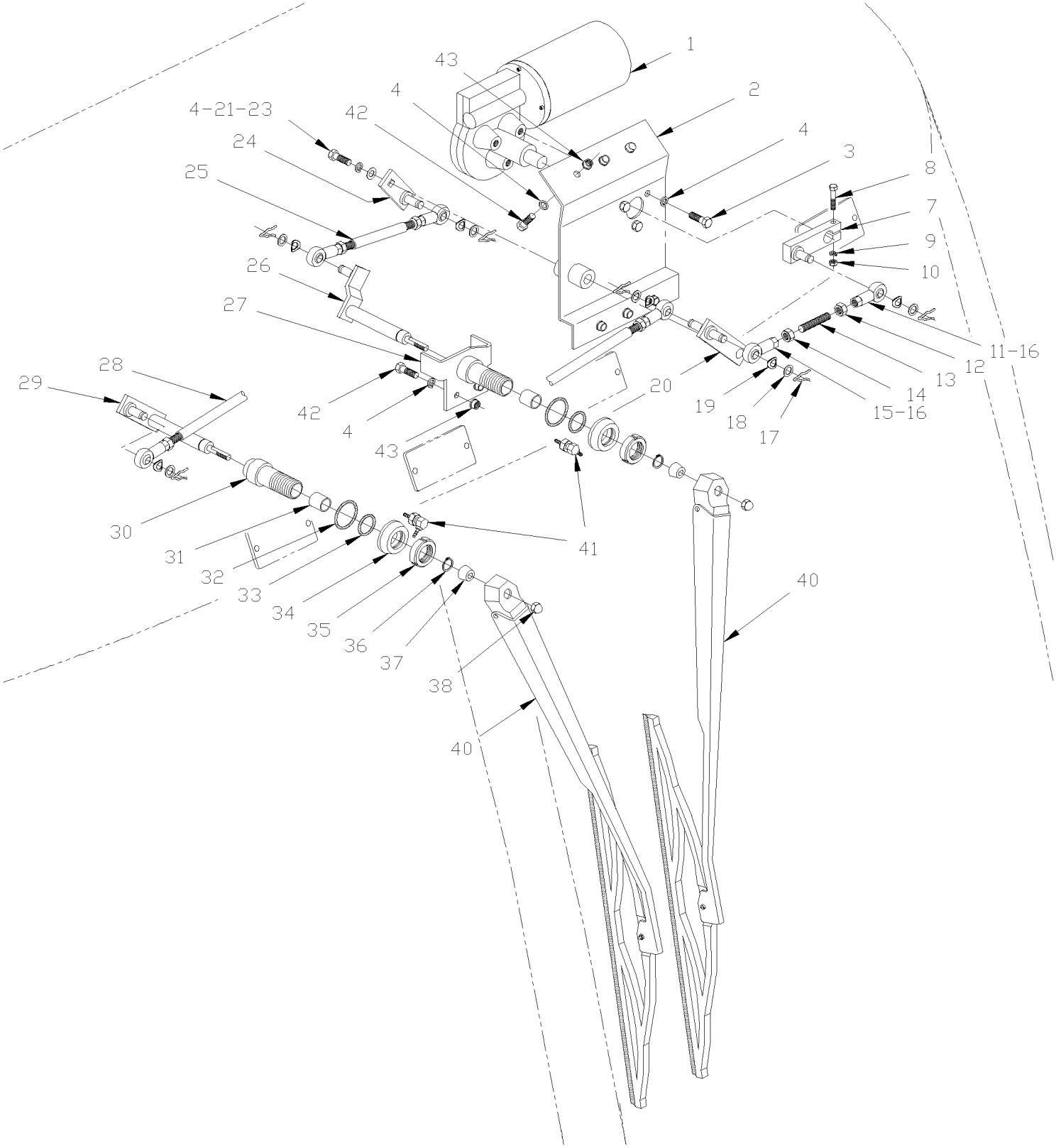

De 3-4417 À 8-1043		Date:07-2024	PAGE:HF-2305-15

INSTALLATION ESSUIE-GLACE PARE-BRISE DU HAUT

Numéro d'article	Pièces	Description	H3411	H3455	VIP45	NOTES
1	800328	MOTEUR ELECTRIQUE / BOSCH	1	1	1	
2	300227	SUPPORT	1	1	1	
NS	800274	MANCHON 5/8" I.D. X 7/8" O.D. X 3/4" L	1	1	1	
3	5001217	VIS A TETE HEXAGONAL M8-1.25x20 G10.9	3	3	3	
4	502507	RONDELLE FREIN FENDUE 8.1x14.8x2.0 Z050	4	4	4	
7	300447	LEVIER ASS.	1	1	1	
8	502533	VIS A TETE HEXAGONAL M6-1.0x30 G8.8 Z050	1	1	1	
9	502564	RONDELLE FREIN FENDUE 6.1x11.8x1.6 Z050	1	1	1	
10	502565	ECROU HEX M6-1.0 SS	1	1	1	
11	502174	JOINT SPHERIQUE MALE 3/8-24 / 3/8 I.D.	2	2	2	
12	500956	CONTRE ECROU HEX 3/8-24 Z050	2	2	2	
13	300248	BRAS 54MM	1	1	1	
14	5001039	CONTRE ECROU HEX FILET GAUCHE 3/8-24 Z050	2	2	2	
15	502186	JOINT SPHERIQUE GAUCHE MALE 3/8-24-L.H./ 3/8 I.D.	2	2	2	
16	680739	GRAISSE SYNTHETIQUE ROUGE 20KG	AR	AR	AR	
17	502185	PIN HAIR COTTER .062 x 9/32	3	3	3	
18	5001011	RONDELLE PLATE .406x.625x.040 Z050	3	3	3	
19	500905	RONDELLE FREIN ONDULE .750x.015	3	3	3	
20	300236	PIVOT D'INVERSION À 3-4439	1	1	1	
20	300480	PIVOT D'INVERSION De 3-4440	1	1	1	
21	502780	VIS A TETE HEXAGONAL M8-1.25x25 SS BK	1	1	1	
23	5001045	RONDELLE "BELLEVILLE" .331x.827x.098 Z050	1	1	1	
24	300232	LEVIER SS À 3-4439	1	1	1	
24	300477	LEVIER, WIPER MOTOR LINKAGE ASS. De 3-4440	1	1	1	
25	300257	BRAS 173MM	1	1	1	
26	300238	PIVOT GAUCHE ASS.	1	1	1	
27	300260	SUPPORT	1	1	1	
28	300255	BRAS 555MM	1	1	1	
29	300367	PIVOT DROIT ASS. À 3-4439	1	1	1	
29	300485	PIVOT DROIT ASS. De 3-4440	1	1	1	
30	300139	DOUILLE FILETEE	1	1	1	
31	800125	MANCHON 5/8" I.D. X 7/8" O.D. X 5/8" L	1	1	1	
NS	800274	MANCHON 5/8" I.D. X 7/8" O.D. X 3/4" L	1	1	1	
NS	800276	JOINT TORIQUE	1	1	1	
NS	680100	ADHESIF POUR FILET LOCTITE #271 / RED / 250ml	AR	AR	AR	
32	507321	JOINT TORIQUE 1-5/8x1-7/8x1/8	2	2	2	
33	507320	JOINT TORIQUE 1-1/8x1-3/8x1/8	2	2	2	
34	300271	ESPACEUR	2	2	2	
35	800064	ECROU 1 1/8-18 / PLASTIC	2	2	2	
36	504512	ANNEAU DE RETENUE .625 x .588 x .037" / SS	1	1	1	
37	800282	ADAPTEUR	2	2	2	
38	800062	ECROU HEX BORGNE 3/8-24 BK	2	2	2	

De 3-4417 À 8-1043		Date:07-2024	PAGE:HF-2305-15

INSTALLATION ESSUIE-GLACE PARE-BRISE DU HAUT

Numéro d'article	Pièces	Description	H3411	H3455	VIP455	NOTES
40	**HF-2305-10**	**ESSUIE-GLACE PARE-BRISE DU HAUT**				
42	500181	VIS A TETE HEXAGONAL 5/16-18x1 G5 Z050	8	8	8	
43	500277	ECROU SERTISSABLE TETE PLATE MOLETEE OUVERTE 5/16-18 .150-.312	8	8	8	

De 3-4417 À 8-1043		Date:07-2024	PAGE:HF-2305-20
INSTALATION LAVE-GLACE			

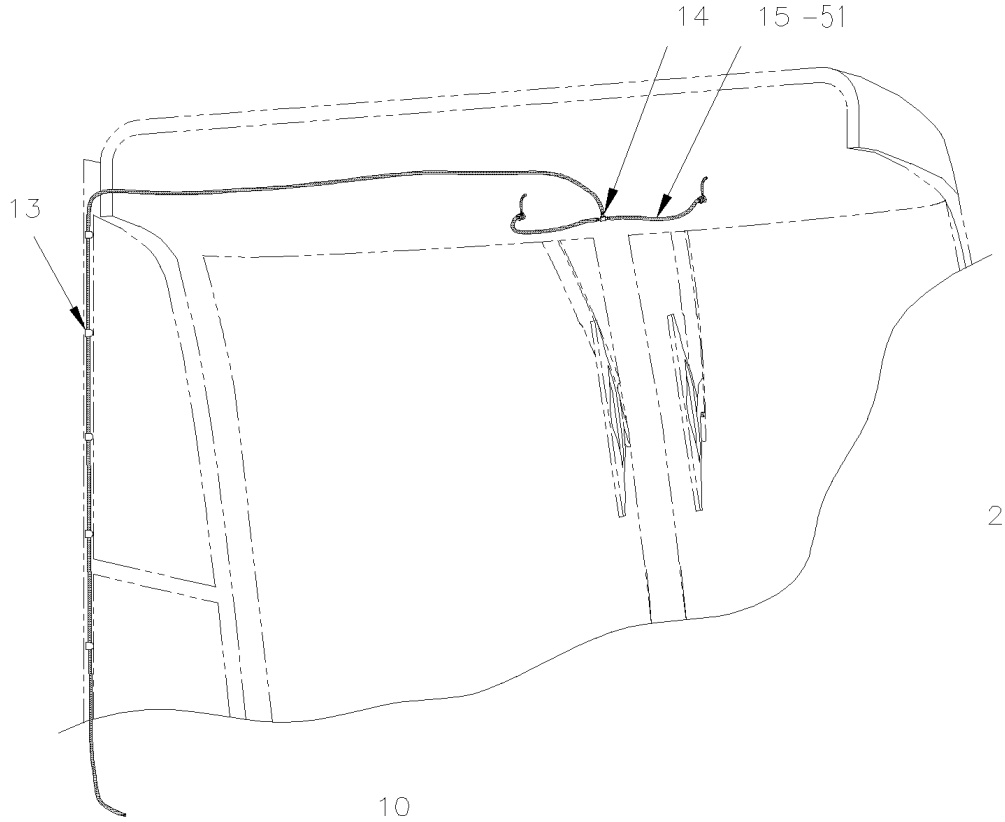

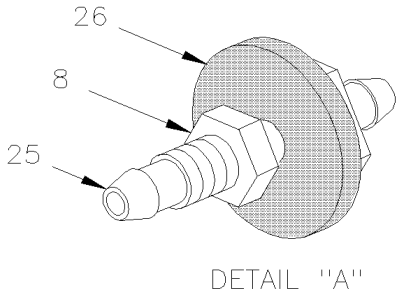

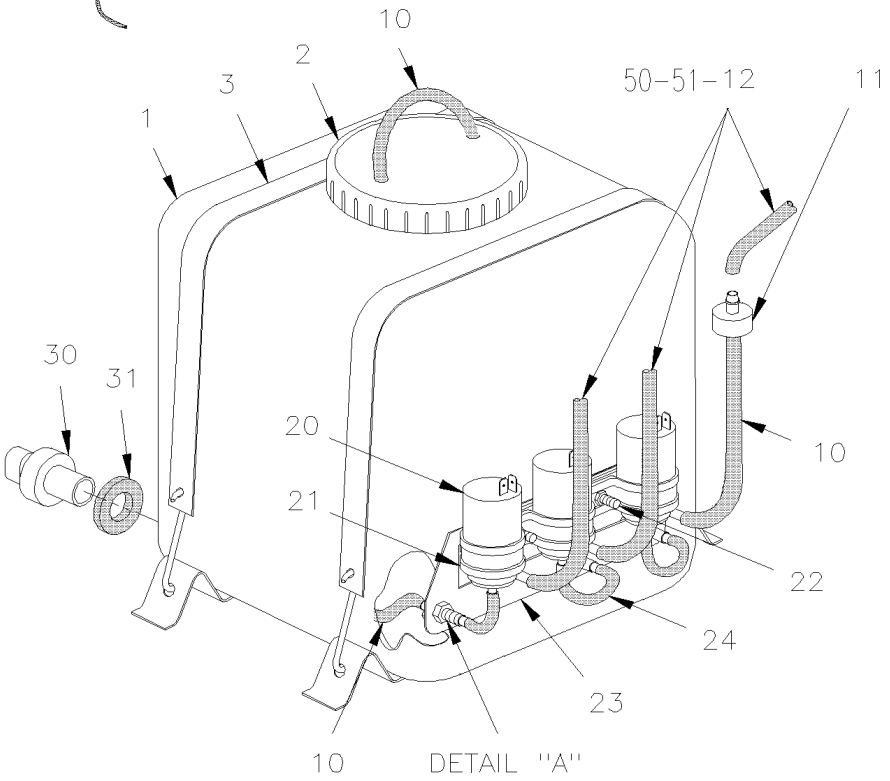

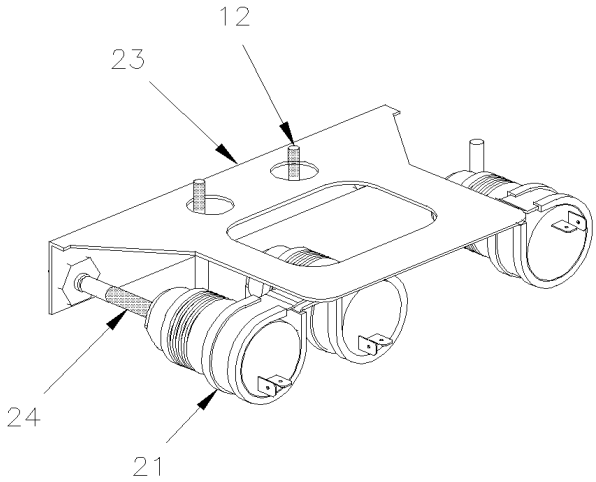

De 3-4417 À 8-1043		Date:07-2024	PAGE:HF-2305-20

INSTALATION LAVE-GLACE

Numéro d'article	Pièces	Description	H3411	H3455	VIP455	NOTES
1	800285	BOUTEILLE LAVE VITRE 5 GALLONS	1	1	1	
2	800286	COUVERT ASS.	1	1	1	
3	504483	SANGLE AVEC CROCHETS	2	2	2	
8	5001188	ECROU HEX M8-1.25 SS	3	3	3	
10	300161	BOYAU #3 150MM	5	5	5	
11	800288	SOUPAPE ASS. À 4-4994	2	2	2	
12	503002	BOYAU / EPDM / 5/32" I.D. / S.L.	AR	AR	AR	
13	504637	ATTACHE CABLE / 3/16" x 13"	7	7	7	
14	800322	RACCORD EN "T" / TYPE "HOSE BARB" / 5/32x5/32x5/32 PLAS	1	1	1	
15	300106	BOYAU #2 30"	AR	AR	AR	
15	300250	BOYAU #2 33"	AR	AR	AR	
15	300107	BOYAU #2 42"	AR	AR	AR	
15	300292	BOYAU #2 54"	AR	AR	AR	
15	300269	BOYAU #2 50'	AR	AR	AR	
15	503002	. BOYAU / EPDM / 5/32" I.D. / S.L.	AR	AR	AR	
20	800346	POMPE LAVE VITRE 24V	3	3	3	
21	952641	CLAMP P STL ZP RUB 34.9 ID	3	3	3	
22	5001180	ECROU HEX BAGUE DE NYLON #10-24 SS	2	2	2	
23	300463	SUPPORT POMPE LAVE VITRE / MOUNTED VERTICAL À 4-4994	1	1	1	A
23	300545	SUPPORT POMPE LAVE VITRE / MOUNTED HORIZONTAL De 4-4995	1	1	1	
NS	506236	RUBAN ADH1 CC POL 1/16"x1/2"x100' / GREY 2520	AR	AR	AR	
24	300470	BOYAU #3 120MM À 4-4994	3	3	3	
24	300546	BOYAU #3 40MM De 4-4995	3	3	3	
25	300469	ADAPTATEUR, DROIT M8-1.25 x 44MM	3	3	3	
26	502820	RONDELLE PLATE .187x1.000x.125 RUB BK	3	3	3	
30	800347	CAPTEUR BAS NIVEAU LAVE-VITRE A/JOINT À 5-0211	1	1	1	S
. NS	562426	. CONNECTEUR / METRI-PACK 150.2 P2S / SH 2C / PED 12162193 À 5-0211	1	1	1	S
. NS	562857	. TERMINAL FEMELLE / 18-16 / PED 12089340 À 5-0211	2	2	2	S
30	800364	CAPTEUR BAS NIVEAU LAVE-VITRE De 5-0212	1	1	1	
. NS	563409	. CONNECTEUR / SUPERSEAL 1.5 SERIES / SH 2C / AMP 282080-1 De 5-0212	1	1	1	
. NS	562607	. TERMINAL FEMELLE / 20-16 / AMP 183025-1 De 5-0212	2	2	2	
NS	067948	CABLAGE ASS / ADAPTATEUR / NOUVEAU NIVEAU (SERVICE ONLY) À 5-0212	1	1	1	
30	066561	CABLAGE ASS / ADAPTATEUR / ANCIEN NIVEAU & NOUVEAUI NIVEAU (SERVICE ONLY)	1	1	1	
31	800349	RETR. & SEAL ASSY À 5-0167	1	1	1	
50	**HF-2305-00**	**ESSUIE-GLACE PARE-BRISE DU BAS**				
51	**HF-2305-10**	**ESSUIE-GLACE PARE-BRISE DU HAUT**				
		A) POUR AMILIORATION DE PRODUIT, INSTALLE LE NOUVEAU SUPPORT #300545 ET ENLEVER VALVE ANTI-RETOUR #800288				
		S) CE SENSEUR EST REMPLACER PAR LE # 800364 ET VOUS AVEZ BESOIN DU CABLAGE # 067948 POUR CE FAIRE				

De 6-0443 À 8-1043		Date:07-2024	PAGE:HF-2305-25
RESERVOIR DE LAVE-GLACE POUR PHARES AVANT			

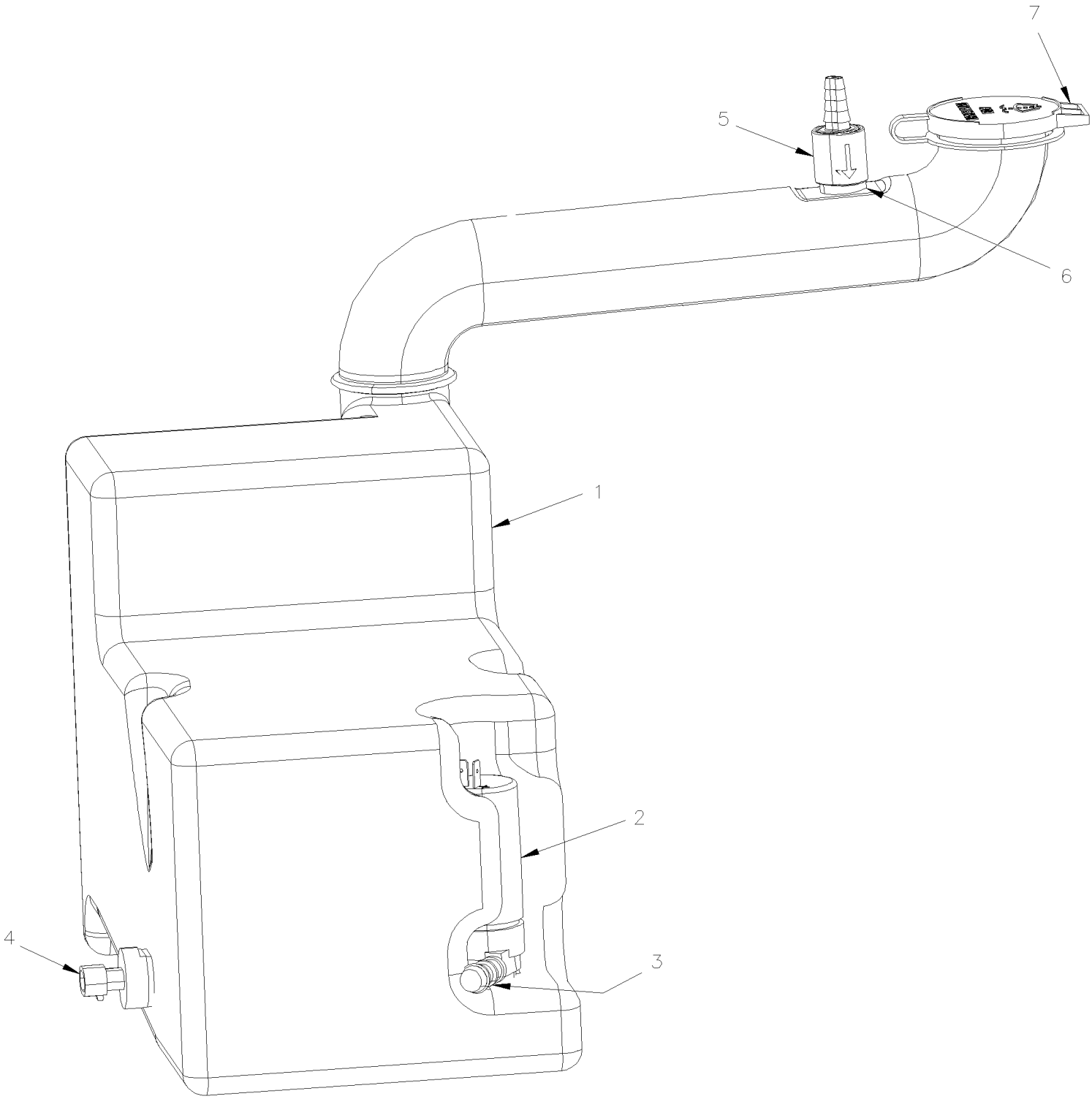

De 6-0443 À 8-1043		Date:07-2024	PAGE:HF-2305-25
RESERVOIR DE LAVE-GLACE POUR PHARES AVANT			

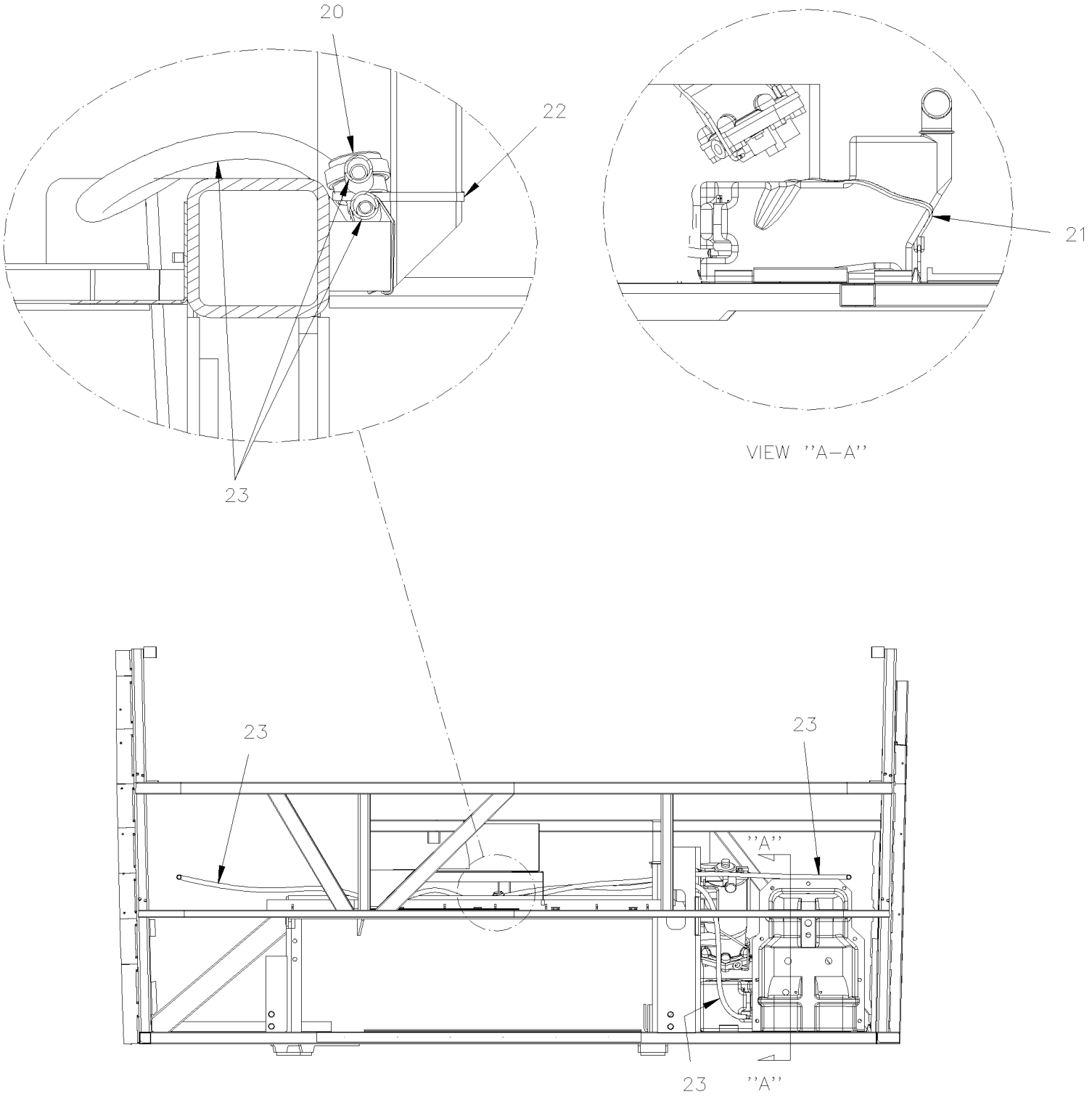

De 6-0443 À 8-1043		Date:07-2024	PAGE:HF-2305-25
RESERVOIR DE LAVE-GLACE POUR PHARES AVANT			

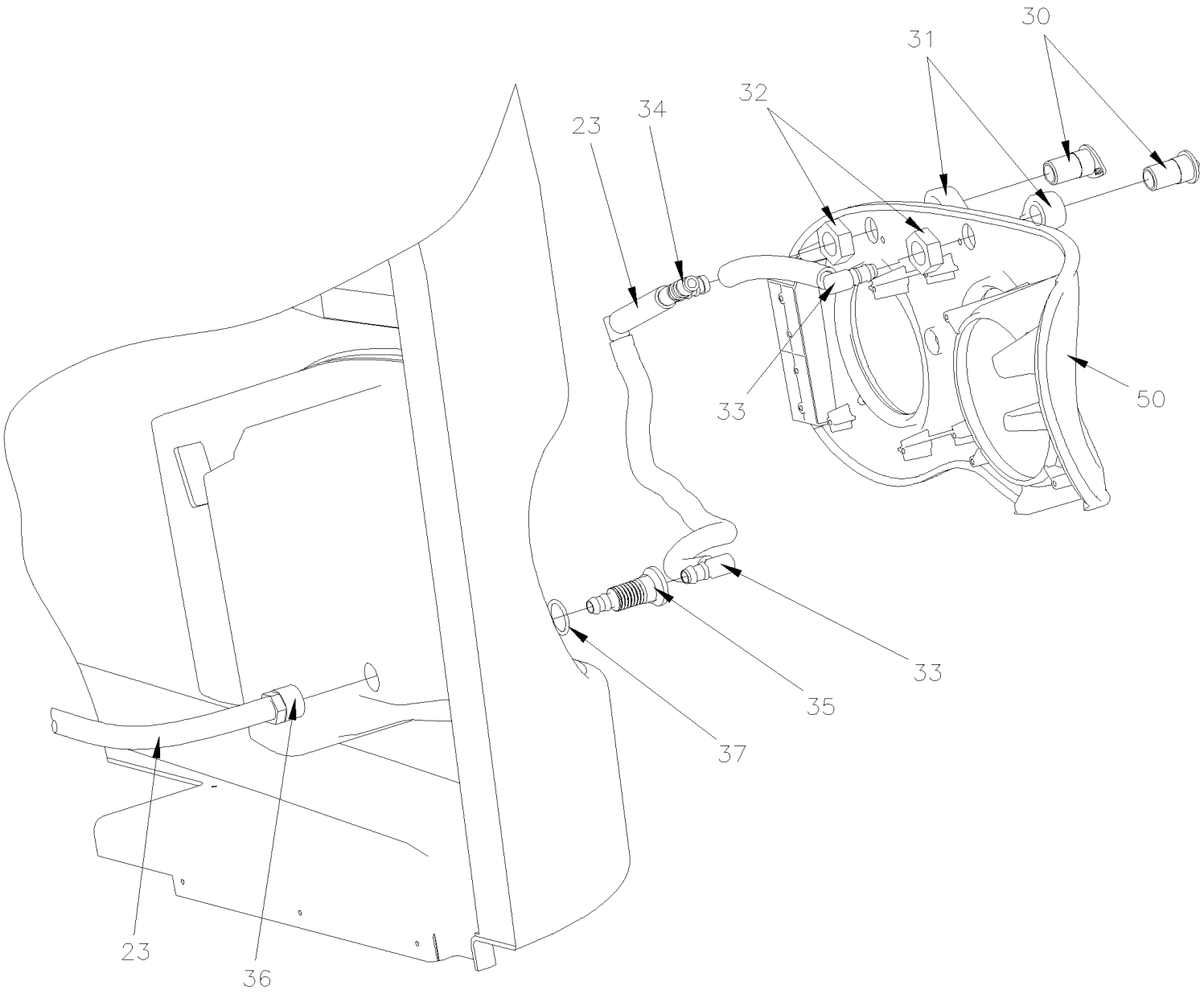

De 6-0443 À 8-1043		Date:07-2024	PAGE:HF-2305-25

RESERVOIR DE LAVE-GLACE POUR PHARES AVANT

Numéro d'article	Pièces	Description	H3411	H3455	VIP455	NOTES
	Call order desk	RESERVOIR SYSTEME DE LAVAGE DE PHARES ASS	1	1	1	P
1	800365	. RESERVOIR SYSTEME DE LAVAGE DE PHARES	1	1	1	
2	800367	. POMPE, SYSTEME DE LAVE-PHARE 24 V.	1	1	1	
3	800368	. JOINT, POMPE SYSTEME DE LAVE-PHARE	1	1	1	
4	800364	. CAPTEUR BAS NIVEAU LAVE-VITRE	1	1	1	
. NS	563409	. . CONNECTEUR / SUPERSEAL 1.5 SERIES / SH 2C / AMP 282080-1	1	1	1	
. NS	562607	. . TERMINAL FEMELLE / 20-16 / AMP 183025-1	2	2	2	
5	800351	. SOUPAPE DE RETENUE	1	1	1	
6	800348	. RETR. & SEAL ASSY	1	1	1	
7	20462640	. BOUCHON DE RESERVOIR	1	1	1	
20	800371	VALVE ANTI-RETOUR, SYSTEME DE LAVE-PHARE	1	1	1	
21	504731	SANGLE, AVEC CROCHETS 15"	1	1	1	
22	504637	ATTACHE CABLE / 3/16" x 13"	2	2	2	
23	800376	BOYAU, SYSTEME DE LAVE-PHARE / 5M	AR	AR	AR	
30	800372	JET, SYSTEME DE LAVE-PHARE	4	4	4	
NS	800377	OUTIL D'ALIGNEMENT DES BUSES DE LAVE PHARE	AR	AR	AR	
31	800374	ESPACEUR GICLEUR	4	4	4	
32	502881	CONTRE ECROU HEX MINCE 5/8-18x3/8 N500	4	4	4	
33	800369	COUDE 90, SYSTEME DE LAVE-PHARE	6	6	6	
34	800370	ADAPTATEUR T, SYSTEME DE LAVE-PHARE	2	2	2	
35	800375	ADAPTATEUR	2	2	2	
36	800373	ECROU, JET SYSTEME DE LAVE-PHARE	2	2	2	
37	507214	JOINT TORIQUE	2	2	2	
50	**HF-0660-00**	**PHARE "HALOGENE" & LAMPE DE DIRECTION AVANT**				
50	**HF-0660-01**	**PHARE "XENON" & LAMPE DE DIRECTION AVANT**				
51	430631	ENSEMBLE, SERVICE LAVE-PHARE H	1	1	1	
52	300563	SUPPORT, RESERVOIR LAVE PHARE	2	2	2	
53	300570	SUPPORT, RESERVOIR LAVE-PHARE	4	4	4	
55	067487	ENSEMBLE, SERVICE LAVE-PHARE H ELECTRIC SECTION BUS W/O MUX À 5-0167	1	1		
. NS	066837	. CABLAGE ASS / RELAIS LAVE PHARE À 5-0167	1	1		
. NS	066838	. CABLAGE ASS / INTERRUPTEUR POMPE LAVE PHARES / "H" SERIES À 5-0167	1	1		
. NS	562699	. INTERRUPTEUR / M/ON-OFF-M/ON / D.P.D.T. / W/GREEN LED À 5-0167	1	1		
. NS	564007	. BOUTON LAVE PHARE,PAR-BRIS À 5-0167	1	1		
. NS	565862	. RELAIS HELLA LAVE PHARE À 5-0167	1	1		
55	067488	ENSEMBLE, SERVICE LAVE-PHARE H ELECTRIC SECTION BUS W/MUX De 5-0168	1	1		
. NS	066960	. CABLAGE ASS / INTERRUPTEUR POMPE LAVE PHARES / "H" SERIES / MUX De 5-0168	1	1		
. NS	066961	. CABLAGE ASS / POMPE LAVE PHARE / "H" SERIES De 5-0168	1	1		
. NS	562699	. INTERRUPTEUR / M/ON-OFF-M/ON / D.P.D.T. / W/GREEN LED De 5-0168	1	1		
. NS	564007	. BOUTON LAVE PHARE,PAR-BRIS De 5-0168	1	1		
. NS	563623	. JOINTEUR / 16-14 / BLEU / THERMORETRACTABLE / PANDUIT BSH14-Q De 5-0168	2	2		
55	067486	ENSEMBLE, SERVICE LAVE-PHARE H ELECTRIC SECTION VIP W/O MUX À 6-0435			1	
. NS	066837	. CABLAGE ASS / RELAIS LAVE PHARE À 6-0435			1	

De 6-0443 À 8-1043		Date:07-2024	PAGE:HF-2305-25

RESERVOIR DE LAVE-GLACE POUR PHARES AVANT

Numéro d'article	Pièces	Description	H3411	H3455	VIP45	NOTES
. NS	066838	. CABLAGE ASS / INTERRUPTEUR POMPE LAVE PHARES / "H" SERIES À 6-0435			1	
. NS	564006	. BOUTON LAVE PHARE À 6-0435			1	
. NS	564008	. INTERRUPTEUR / OFF-M/ON / S.P.S.T. / W/GREEN LED À 6-0435			1	
. NS	565862	. RELAIS HELLA LAVE PHARE À 6-0435			1	
55	067489	ENSEMBLE, SERVICE LAVE-PHARE H ELECTRIC SECTION VIP W/MUX De 6-0436			1	
. NS	066960	. CABLAGE ASS / INTERRUPTEUR POMPE LAVE PHARES / "H" SERIES / MUX De 6-0436			1	
. NS	066961	. CABLAGE ASS / POMPE LAVE PHARE / "H" SERIES De 6-0436			1	
. NS	564006	. BOUTON LAVE PHARE De 6-0436			1	
. NS	564008	. INTERRUPTEUR / OFF-M/ON / S.P.S.T. / W/GREEN LED De 6-0436			1	
. NS	563623	. JOINTEUR / 16-14 / BLEU / THERMORETRACTABLE / PANDUIT BSH14-Q De 6-0436			2	
		P) CONTACTER LE BUREAU DE PRISE DE COMMANDE				

De 3-4417 À 8-1043		Date:07-2024	PAGE:HF-2310-00
INSTALLATION KLAXON			

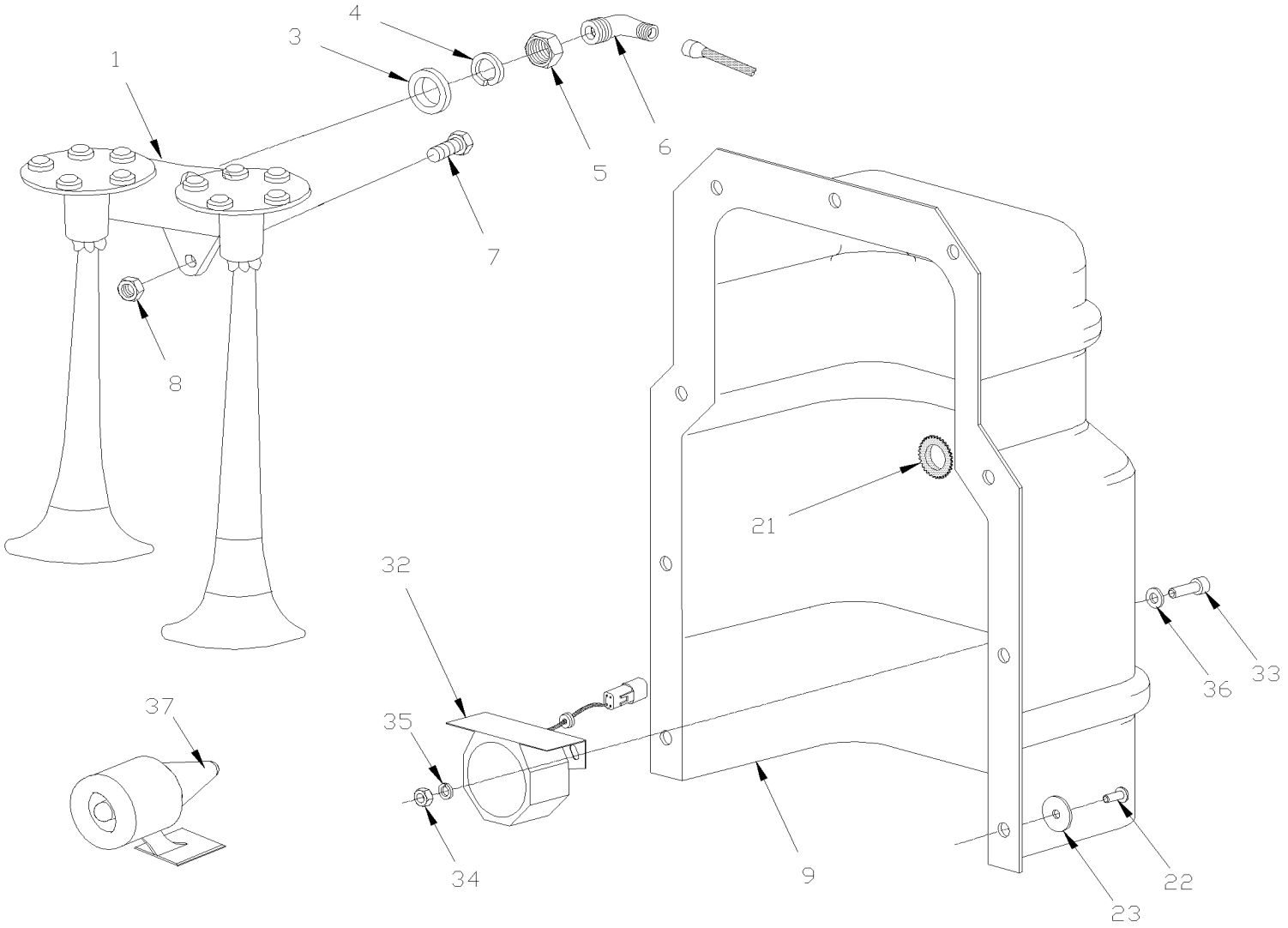

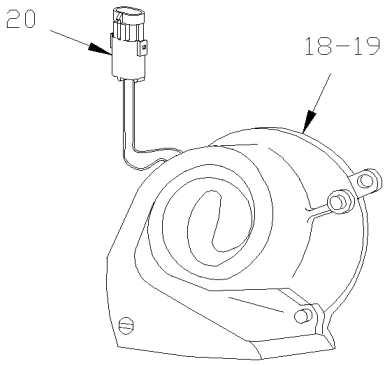

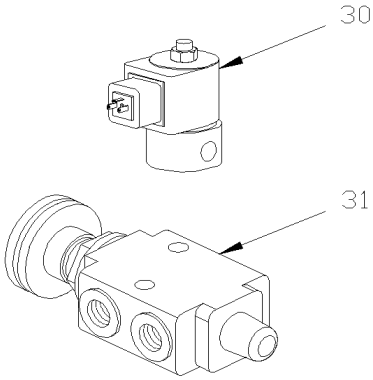

De 3-4417 À 8-1043		Date:07-2024	PAGE:HF-2310-00
INSTALLATION KLAXON			

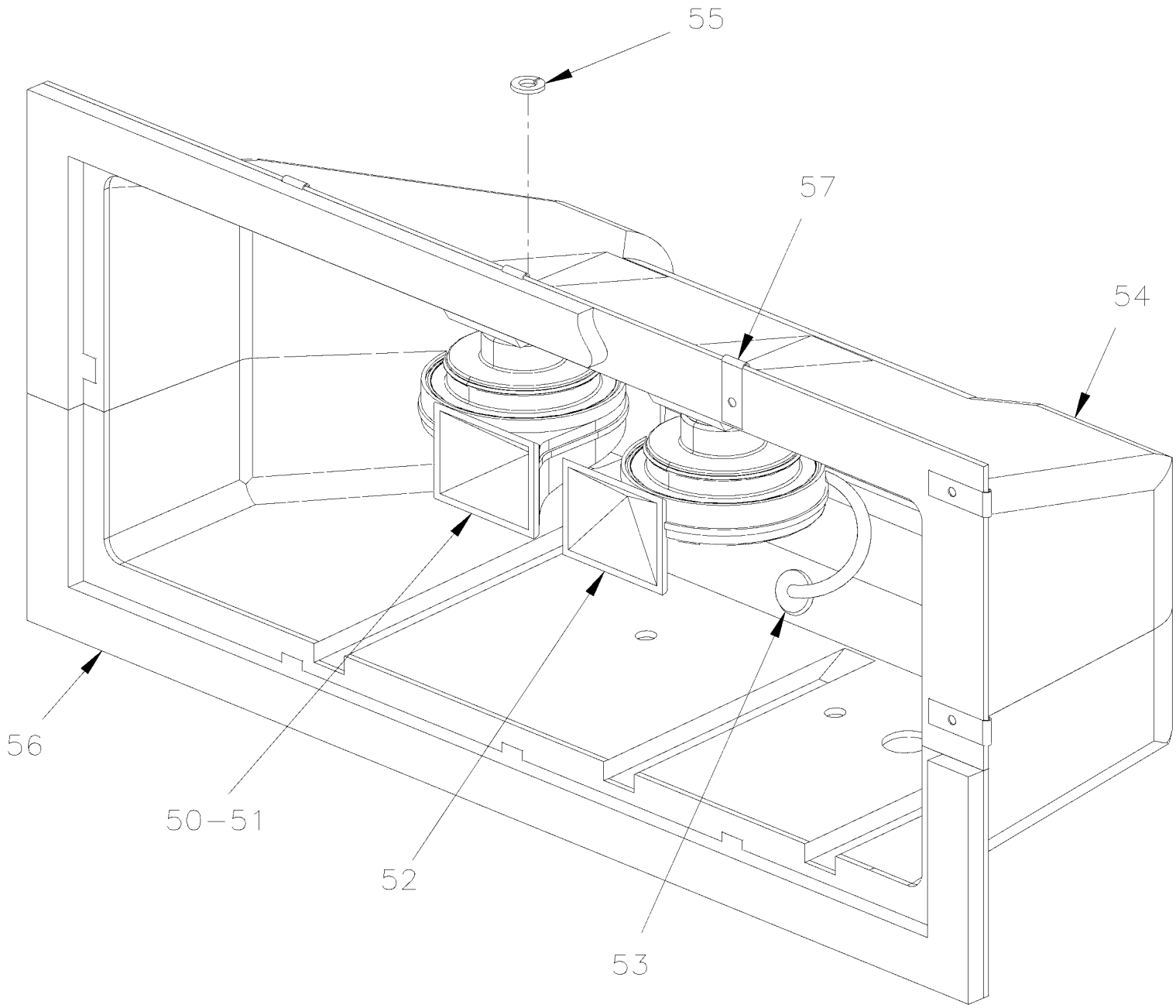

De 3-4417 À 8-1043		Date:07-2024	PAGE:HF-2310-00

INSTALLATION KLAXON

Numéro d'article	Pièces	Description	H3 41	H3 45	VIP 45	NOTES
1	640093	AVERTISSEUR A AIR	1	1		
3	500448	RONDELLE PLATE .625x1.469x.109 ZP	1	1		
4	500858	RONDELLE FREIN A DENT INTERIEUR .769x1.245x.055 Z050	1	1		
5	500730	CONTRE ECROU HEX MINCE 5/8-18x3/8 ZP	1	1		
6	640996	COUDE MALE 90º / TYPE "NTA" / #4x1/8NPT-M BR	2	2		
7	500025	VIS A TETE HEXAGONAL 5/16-24x1 G5 ZP	1	1		
8	500699	ECROU HEX 5/16-24 Z050	1	1		
NS	141538	BOITE ASS AVEC KLAXON ELECTRIQUE 12V À 5-0167	1	1		B
NS	142492	BOITE ASS AVEC KLAXON ELECTRIQUE 12V / W/MUX De 5-0168	1	1		B
NS	142248	BOITE ASS AVEC FLUTE ELECTRIQUE 12V & ALARME AGENOUILLEMENT À 5-0167	1	1		C
NS	142493	BOITE ASS AVEC FLUTE ELECTRIQUE 12V & ALARME AGENOUILLEMENT / W/MUX De 5-0168	1	1		C
9	142249	. BOITE FLUTE A AIR ET ELECTRIQUE /MUX À 5-0167	1	1	1	
9	142490	. BOITE FLUTE A AIR ET ELECTRIQUE /MUX / W/MUX De 5-0168	1	1	1	
9	142491	. COUVERCLE BOITE FLUTE ELECTRIQUE & AIR AVEC ALARME AGENOUILLEMENT / W/MUX De 5-0168	1	1	1	
18	563015	. KLAXON ELECTRIQUE BASSE "FIAM" SERVICE	1	1	1	
18	563023	. KLAXON ELECTRIQUE HAUTE "FIAM" SERVICE	1	1	1	
19	500468	. RONDELLE PLATE .281x1.250x.065 Z050	2	2	2	
NS	500489	. RONDELLE FREIN A DENT INTERIEUR .894x1.410x.060 Z050	2	2	2	
20	065257	. CABLAGE ASS.	1	1	1	
21	504070	. PASSE-FIL / .375x.625x.156x.406x1.000	1	1	1	
NS	504598	. PASSE-FIL / 1.187x.937x.125x.437	1	1	1	
NS	504593	. PASSE-FIL / .250x.437x.250x.375x.625 À 5-0167	1	1	1	
22	502868	VIS AUTOTARAUDEUSE TETE GOUTTE PHILLIPS #10-16x1/2 N500	13	13	13	
23	500805	RONDELLE PLATE .218x.875x.062 N500	13	13	13	
30	562804	SOUPAPE SOLENOIDE 24 VOLTS	1	1	1	
. NS	562848	. CONNECTEUR / TERMINAL FEMELLE ASS / 3C / PNEUMAC 54933-05	1	1	1	
31	641445	SOUPAPE MECANIQUE, 3 VOIES, 2 POSITIONS	1	1	1	
. NS	641992	. BOUTON	1	1	1	
32	065593	ALARME, KNEELING ASS.	1	1		
. NS	563164	. ALARME, KNEELING ASS.	1	1		
33	502622	VIS A TETE HEXAGONAL M6-1.0x20 SS BK	2	2		
34	502565	ECROU HEX M6-1.0 SS	2	2		
35	502570	RONDELLE FREIN FENDUE 6.1x11.8x1.6 SS	2	2		
36	502573	RONDELLE PLATE 6.4x12.5x1.6 SS	2	2		
37	901075	SIFFLET ULTRASON	1	1	1	A
37	680532	SCELLANT SIKA #221 / GRIS / 310ml CARTRIDGE	AR	AR	AR	A
50	141539	FLUTE ELECTR ASS. / H3 V.I.P. À 6-0435			1	
50	142502	FLUTE ELECTRIQUE De 6-0436			1	
51	563015	. KLAXON ELECTRIQUE BASSE "FIAM" SERVICE			1	
52	563023	. KLAXON ELECTRIQUE HAUTE "FIAM" SERVICE			1	
53	504593	. PASSE-FIL / .250x.437x.250x.375x.625 De 6-0436			1	
NS	065257	. CABLAGE ASS.			1	

De 3-4417 À 8-1043		Date:07-2024	PAGE:HF-2310-00

INSTALLATION KLAXON

Numéro d'article	Pièces	Description	H3411	H3455	VIP455	NOTES
54	141161	. BOITE FLUTES ELECTRIQUES À 6-0435			1	
54	142501	. BOITE FLUTES ELECTRIQUES De 6-0436			1	
55	500468	. RONDELLE PLATE .281x1.250x.065 Z050			2	
NS	500489	. RONDELLE FREIN A DENT INTERIEUR .894x1.410x.060 Z050			2	
56	506282	. RUBAN ADH1 CC POL 3/8" x 1" x 20' / GREY 2520			AR	
57	500252	ECROU RESSORT EN "U" #10-24 .156-.187			10	
		A) FIXER SUR LE PLAFOND				
		B) INCLUS ITEMS # 9, 18,19, 20 & 21 SANS KLAXON A L'AIR				
		C) INCLUS ITEMS # 9, 18,19, 20, 21, 32 A 36 SANS KLAXON A L'AIR				

De 3-4417 À 8-1043		Date:07-2024	PAGE:HF-2315-00
SYSTEME DE SON & ACCESSOIRES			

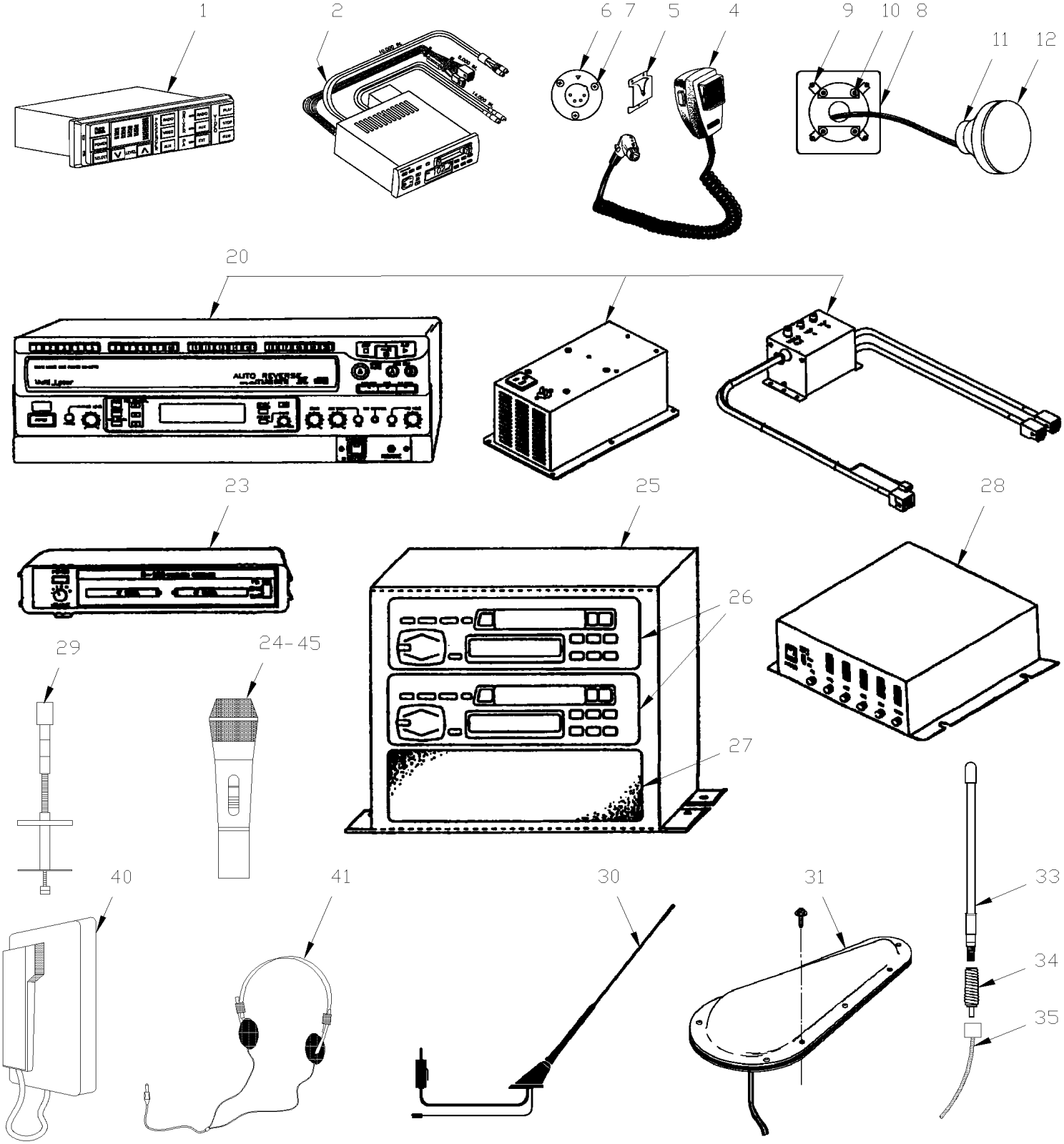

De 3-4417 À 8-1043		Date:07-2024	PAGE:HF-2315-00

SYSTEME DE SON & ACCESSOIRES

Numéro d'article	Pièces	Description	H3411	H3455	VIP45	NOTES
1	900803	CONTROLEUR DE SYSTHEME DE SON "R.E.I." 2000 À 6-0559	1	1		R
. NS	563064	. AMPOULE / 12VOLTS / 2700 À 6-0559	1	1		R
1	901192	CONTROLEUR DE SYSTHEME DE SON "VOLVO" VSS04 De 6-0560	1	1		
. NS	901266	. TELECOMMANDE DE SELECTEUR AUDIO / VSS04 De 6-0560	1	1		
		QUAND VOUS CHANGER LE VSS04 POUR UN VSS05 VOUS AVEZ BESOIN DU CONTROLEUR 21516503 De 6-0560				
		& ENSEMBLE HARNAIS 409439 & UN NOUVEAU RADIO De 6-0560				
		901417P OU 901418P OU 901419P De 6-0560				
1	IS08080	REMPLACEMENT DE L'UNITÉ DE COMMANDE AUDIO VIDÉO VSS04 PAR VSS05 De 6-0560	1	1		
. NS	900238	. CONTROLEUR DE SYSTEME DE SON "VOLVO" VSS-05A De 6-0560	1	1		
. . NS	21251311	. . TELECOMMANDE DE SELECTEUR AUDIO / VSS05 De 6-0560	1	1		
. NS	0610388	. CABLAGE ADAPTER INTERFACE VSS04 à VSS05 De 6-0560	1	1		
. NS	IS-08080	. SEE INSTRUCTION SHEET De 6-0560	1	1		
1	21516503	CONTROLEUR DE SYSTEME DE SON "VOLVO" VSS05 De 6-0560	1	1		
. NS	21251311	. TELECOMMANDE DE SELECTEUR AUDIO / VSS05 De 6-0560	1	1		
1	901417P	RADIO "PREVOST" AM/FM/CD & MP3 BLUETOOTH COMPUTERIZ De 6-0560	1	1		
1	901418P	RADIO "PREVOST" AM/FM/CD & MP3 BLUETOOTH SIRIUS COMPUTERIZ De 6-0560	1	1		
1	901419P	RADIO "PREVOST" AM/FM/CD & MP3 BLUETOOTH & XM COMPUTERIZ De 6-0560	1	1		
2	901032	RADIO AM/FM/CASS. / 700760 or 700914 À 6-0359	1	1		
2	900984	RADIO REI AM/FM/CD 1 DISC / 700717 À 6-0359	1	1		
2	901053	RADIO REI AM/FM/CD 1DISC SANS CONTROL CD / (700721 or 700788) À 6-0359	1	1		
2	901179	RADIO XM AM/FM CD / 700966 >> 710171 De 6-0360	1	1		
2	903302	RADIO "R.E.I." R805 MOD2000 / AM/FM/CD/MP3 / 710152	1	1		
4	900808	MICROPHONE TYPE CB 6'	1	1		
. NS	900721	. CONNECTEUR MICROPHONE 90° / R4F	1	1		
4	900829	MICROPHONE TYPE CB 10'	1	1		
. NS	900721	. CONNECTEUR MICROPHONE 90° / R4F	1	1		
. NS	900900	. CABLAGE MICRO 10' / "REI"	1	1		
4	901286	MICROPHONE TYPE CB 10'	1	1		
. NS	900721	. CONNECTEUR MICROPHONE 90° / R4F	1	1		
. NS	900900	. CABLAGE MICRO 10' / "REI"	1	1		
4	**7770304**	**MICROPHONE CASQUE MAINS LIBRE**	1	1		
5	900859	SUPPORT DE MICROPHONE	AR	AR		
6	404226	PRISE POUR MICRO	AR	AR		
7	500583	VIS AUTOTARAUDEUSE TETE CYLINDRIQUE PHILLIPS #6x1/2 Z050	AR	AR		
8	405063	ENCEINTE ASS. À 7-0989	2	2		
9	500996	ECROU RESSORT EN "U" #6-32 .135-.150	4	4		
NS	5001145	VIS AUTOTARAUDEUSE TETE BOMBE PHILLIPS #6x1 BK	8	8		
10	500638	VIS AUTOTARAUDEUSE TETE CYLINDRIQUE PHILLIPS #8x1/2 Z050	4	4		
11	901037	HAUT-PARLEUR 5 1/4" À 7-0989	1	1		
11	901195	HAUT-PARLEUR COAXIAL 100 MM De 7-0990	1	1		

De 3-4417 À 8-1043		Date:07-2024	PAGE:HF-2315-00

SYSTEME DE SON & ACCESSOIRES

Numéro d'article	Pièces	Description	H3411	H3455	VIP455	NOTES
12	901038	GRILLE HAUT-PARLEUR STAMPED "PREVOST" À 7-0989	1	1		
12	901261	GRILLE HAUT-PARLEUR NO STAMPED De 7-0990	1	1		
NS	404762	CABLAGE ASS / HAUT-PARLEUR CAHUFFEUR & CONSOLE	1	1		
20	**HF-2315-30**	**SYSTEME DE SON - "KARAOKE" & DVD**				
23	900952	RECEPTEUR MICRO SANS FIL 16-CA À 5-0026	1	1		
. NS	901300	. ANTENNE À 5-0026	1	1		
23	901201	RECEPTEUR MICRO SANS FIL / 16 CHANNEL De 5-0027	1	1		
24	900954	MICRO SANS FIL / 16 CHANNEL	1	1		
. NS	685199	. PILE 1.5V TYPE AA RECHARGEABLE	AR	AR		
NS	900953	STATION CHARGE 16 CHANNEL	1	1		
25	404488	SUPPORT RADIO	1	1		
25	405753	SUPPORT DVD	1	1		
26	901046	RADIO, AM/FM/CD	1	1		
26	900915	RADIO AM/FM/CASS. À 3-4676	1	1		A
26	901078	RADIO "PIONEER" KEH-P1010 AM/FM/CASS. De 3-4677	1	1		
26	901148	RADIO XM AM/FM CD / 700972	1	1		
26	901189	RADIO XM AM/FM CD / 690450	1	1		
26	901067	RADIO REI AM/FM/CD/IDISC AVEC CONTROL CD / 700789	1	1		
27	900849	PLAQUE "DUMMY" POUR RADIO	AR	AR		
28	**HF-2315-20**	**STATION INDIVIDUEL - "R.E.I."**				
29	901045	MICROPHONE, COL CYGNE 36" TOTAL	1	1		
NS	504234	BRIDE A RESSORT 5/16"	2	2		
NS	500409	VIS AUTOTARAUDEUSE TETE CYLINDRIQUE PHILLIPS #8x1/2 BK	2	2		
NS	500862	VIS AUTOTARAUDEUSE TETE CYLINDRIQUE PHILLIPS #6-32x3/4 Z050	3	3		
NS	404430	SUPPORT MICRO GOOSNECK	1	1		
30	900661	ANTENNE DE RADIO ELECTRONIQUE À 7-0796	1	1		
. NS	901068	. TIGE DE REMPLACEMENT D'ANTENNE À 7-0796	1	1		
30	901253	ANTENNE DE RADIO ELECTRONIQUE De 7-0797	1	1		
30	901318	ANTENNE DE RADIO ELECTRONIQUE	1	1		
NS	900663	ADAPTATEUR D'ANTENNE RADIO / MOTOROLA MALE to EURO FEMA	1	1		
NS	900775	CABLE D'ANTENNE EN "T"	AR	AR		
31	900668	ANTENNE / CELLULAIRE / GOUTTE D'EAU À 5-0040	1	1		
31	901124	ANTENNE CELLULAIRE De 5-0041	1	1		
33	900888	ANTENNE ASS / C.B. / 12"	1	1		
34	900895	RESSORT EXTENSION / .828 O.D. x 3.010 X .104 W/3/8	1	1		
36	900889	CABLAGE, ANTENNE 22' / 511386	1	1		
NS	5001242	RONDELLE A EPAULEMENT .375x.110 NYL	2	2		
NS	403488	RONDELLE	1	1		
40	404188	INTERPHONE MAITRE ASS.	1	1		
40	404187	INTERPHONE SECONDAIRE ASS.	1	1		
41	900881	ECOUTEUR STEREO	AR	AR		
. NS	900882	. COUSSINET DES ECOUTEURS	1	1		

De 3-4417 À 8-1043		Date:07-2024	PAGE:HF-2315-00

SYSTEME DE SON & ACCESSOIRES

Numéro d'article	Pièces	Description	H3411	H3455	VIP455	NOTES
45	900745	MICROPHONE CORDON 10' / TYPE ENTERTAINER	1	1		
. NS	900900	. CABLAGE MICRO 10' / "REI"	1	1		
NS	563011	HAUT-PARLEUR EXTERIEUR	1	1		B
NS	421397	GRILLE FINITION HAUT-PARLEUR EXT. 200MM X 125	1	1		B
NS	382102	BOITIER HAUT-PARLEUR EXTERIEUR	1	1		B
NS	502557	ECROU HEX BAGUE DE NYLON M4-0.7 SS	4	4		B
NS	504357	RONDELLE PLATE .187x.437x.050 SS	4	4		B
NS	5001094	VIS MECANIQUE TETE CYLINDRIQUE PHILLIPS M4-0.7x16 SS BK	3	3		B
		A) EST REMPLACE PAR #405442				
		B) AVEC HAUT-PARLEUR EXTERIEUR FIXER SUR PANNEAU DE L'AILE AVANT				
		R) AVEC HAUT-PARLEUR EXTERIEUR FIXER SUR PANNEAU DE L'AILE AVANT				

De 3-4417 À 8-1043		Date:07-2024	PAGE:HF-2315-10
SYSTEME DE SONS - "R.E.I."			

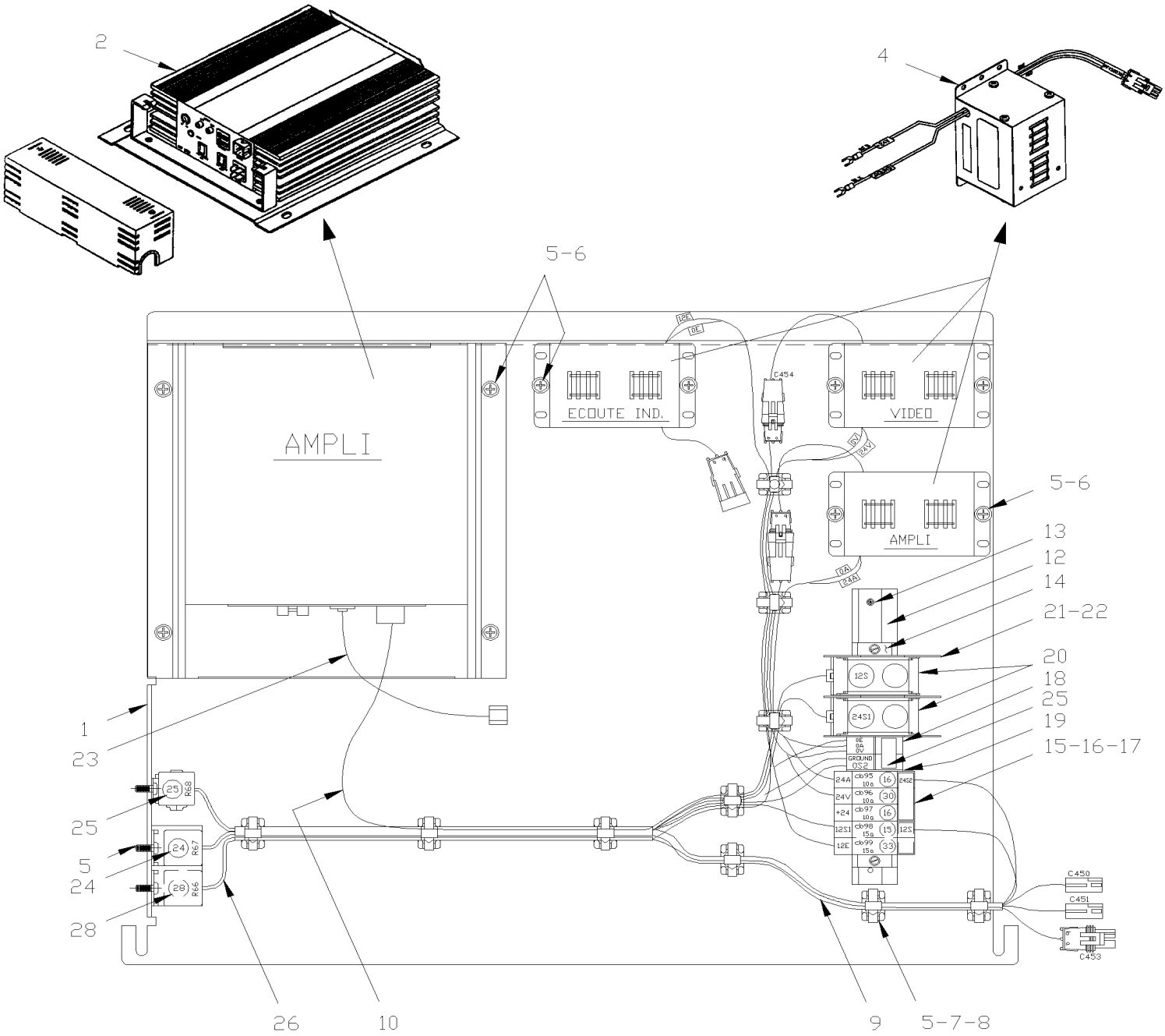

De 3-4417 À 8-1043		Date:07-2024	PAGE:HF-2315-10

SYSTEME DE SONS - "R.E.I."

Numéro d'article	Pièces	Description	H3411	H3455	VIP455	NOTES
		PLAQUE ASS / SYSTEME DE SON	1	1		
1	404296	. PLAQUE MONTAGE ASS.	1	1		
2	901056	. AMPLI, AUDIO/VIDEO SYST.3000	1	1		
4	404225	. FILTRE STD REI / 450030	AR	AR		
5	500657	. VIS AUTOTARAUDEUSE TETE GOUTTE PHILLIPS #10-24x1/2 Z050	AR	AR		
6	500964	. RONDELLE PLATE .203x.500x.047 Z050	AR	AR		
7	504013	. SUPPORT ATTACHE / 1/4" X 1/4" I.D.	10	10		
8	504637	. ATTACHE CABLE / 3/16" x 13"	AR	AR		
9	404573	. CABLAGE ASS / MAITRE SYSTEME DE SON	1	1		
10	405314	. CABLAGE, FILTRE A AMP-3000	1	1		
11	404255	. CABLAGE ASS / ALIMENTATION 24V / 13"	1	1		
12	380885	. SUPPORT RAIL / 225MM	1	1		
13	504006	. RIVET AVEUGLE TETE FRAISE OUVERT 1/8x5/16 AL	3	3		
14	561729	. BUTEE	2	2		
15	561793	. DISJONCTEUR 15AMPS / 24V /	1	1		
16	561792	. DISJONCTEUR 10AMPS / 24V /	2	2		
17	381813	. BARRE OMNIBUS AVEC/2 TROUS / 25MM	2	2		
17	381814	. BARRE OMNIBUS AVEC/3 TROUS / 38MM C/C	2	2		
NS	381236	. FAUX DISJONCTEUR ASS.	1	1		
NS	502531	. VIS A TETE HEXAGONAL M6-1.0x16 G8.8 Z050	3	3		
18	561726	. BLOC DE JONCTION	2	2		
19	561728	. FLASQUE D'EXTREMITE	1	1		
20	561727	. BLOC JONCTION	2	2		
21	561731	. ECRAN	3	3		
22	561732	. CAPOT DE PROTECTION	1	1		
23	404291	CABLAGE ASS / MASTER P/A & BACK-UP P/A / 12"	1	1		
24	562092	RELAIS 12V S.P.D.T. / AVEC DIODE / À 5-0142	1	1		
24	563337	RELAIS 12V S.P.D.T. / AVEC RESISTANCE / De 5-0143	1	1		
25	561991	. RELAIS 24V S.P.S.T. / 70 AMPS N.O.	1	1		
26	404284	CABLAGE ASS / FILTRE VIDEO VCP & AMPLI	1	1		
28	561707	. RELAIS 24V S.P.D.T. / AVEC RESISTANCE / À 5-0142	1	1		
28	563332	. RELAIS 24V S.P.D.T. / AVEC RESISTANCE / "VOLVO" (20374662) De 5-0143	1	1		
NS	405478	CABLAGE "Y" CONTROLE D'AMPLI / 511690	1	1		A
NS	405479	CABLE "Y" AUDIO D'AMPLI / 511691	1	1		A
NS	405480	CABLAGE HAUT-PARLEUR D'EXTREME GRAVE / 511689	1	1		A
40	405481	ISOLATEUR STEREO / 461005	1	1		A
NS	404307	PROTECTEUR	1	1		
NS	404579	DECALQUE SYSTEME DE SON ANG.	1	1		
NS	502581	ECROU HEX M6-1.0 Z050	3	3		
NS	5001164	RONDELLE PLATE 8.4x25.0x2.0 Z050	3	3		

De 3-4417 À 8-1043		Date:07-2024	PAGE:HF-2315-10

SYSTEME DE SONS - "R.E.I."

Numéro d'article	Pièces	Description	H3411	H3455	VIP455	NOTES
		A) UTILISE AVEC CAISSON BASSE DANS COMPARTIMENT BAGAGES				

"OPTION SPECIAL # 200561"

SEE DIAGRAM # D-061020 PAGE 35.SP6

&

D-480173 INSTALL BAG SUPPORT

De 3-4417 À 8-1043		Date:07-2024	PAGE:HF-2315-12

SYSTEME DE SONS - DOSSIER DU SIEGE INSTALL IN BAGGAGE COMPT

Numéro d'article	Pièces	Description	H3411	H3455	VIP455	NOTES
1	901208	CABLAGE DE PUISSANCE	1	1		
2	901156	CABLE AUDIO 8 CIRCUITS	1	1		
3	901152	CHARGEUR CD, CX-DP88OU	1	1		
4	901148	RADIO XM AM/FM CD / 700972	1	1		
5	901107	CABLE ADAPTEUR RCA A MOLEX 2C	1	1		
6	901102	8 CANAL MODULE DIVERTISSEMENT	1	1		
7	901101	CONSOLE ECOUTE INDIVIDUELLE	1	1		
8	901081	ADAPTATEUR EN "Y" RCA / 1M/2F / 11"	3	3		
9	404498	CABLE ADAPTAT. MOD.ECOUTE IND / 511211	1	1		
10	901021	CABLAGE ASS	1	1		
11	901151	PETITE ANTENNE XM DE TOIT	1	1		
12	901211	CABLE AUDIO	2	2		
13	901020	CABLAGE ASS / MODULE DIVERTISSEMENT SIEGE DROIT	1	1		
14	901062	CABLAGE RCA / 2M/2F / 23'	1	1		
15	901019	CABLAGE ASS / MODULE DIVERTISSEMENT SIEGE GAUCHE	1	1		
16	404302	CABLAGE ASS 20' / 510520 /	2	2		
17	901018	CABLAGE ASS / 2 MODLUDE DE LA BOITE DE JCT	1	1		
18	901211	CABLE AUDIO	1	1		
19	901149	RECEPTEUR EXERNE XM	2	2		
20	901150	CABLE XM TUNER/RADIO	2	2		
21	404288	CABLE CONTROL A MOD.ECOUT.IND. ENTERTAINMENT MODULE	1	1		
NS	484045	SUPPORT SYSTEME AUDIO / LOC. 1 COMP. BAGAGES	1	1		
NS	5001499	VIS A TETE HEXAGONAL M8-1.25x30 SS	4	4		
NS	5001527	VIS A TETE HEXAGONAL M8-1.25x16 SS BK	4	4		
NS	5001341	RONDELLE PLATE 8.4x17.0x1.6 SS	4	4		
NS	500035	RONDELLE FREIN FENDUE .317x.586x.078 SS	4	4		
NS	5001315	VIS A TETE HEXAGONAL 1/4-20x1 SS	6	6		
NS	500411	RONDELLE PLATE .260x.697x.050 SS	6	6		
NS	500477	RONDELLE FREIN FENDUE .262x.489x.062 SS	6	6		

De 6-0560 À 8-1043		Date:07-2024	PAGE:HF-2315-15
INSTALLATION CAISSON DE BASSE			

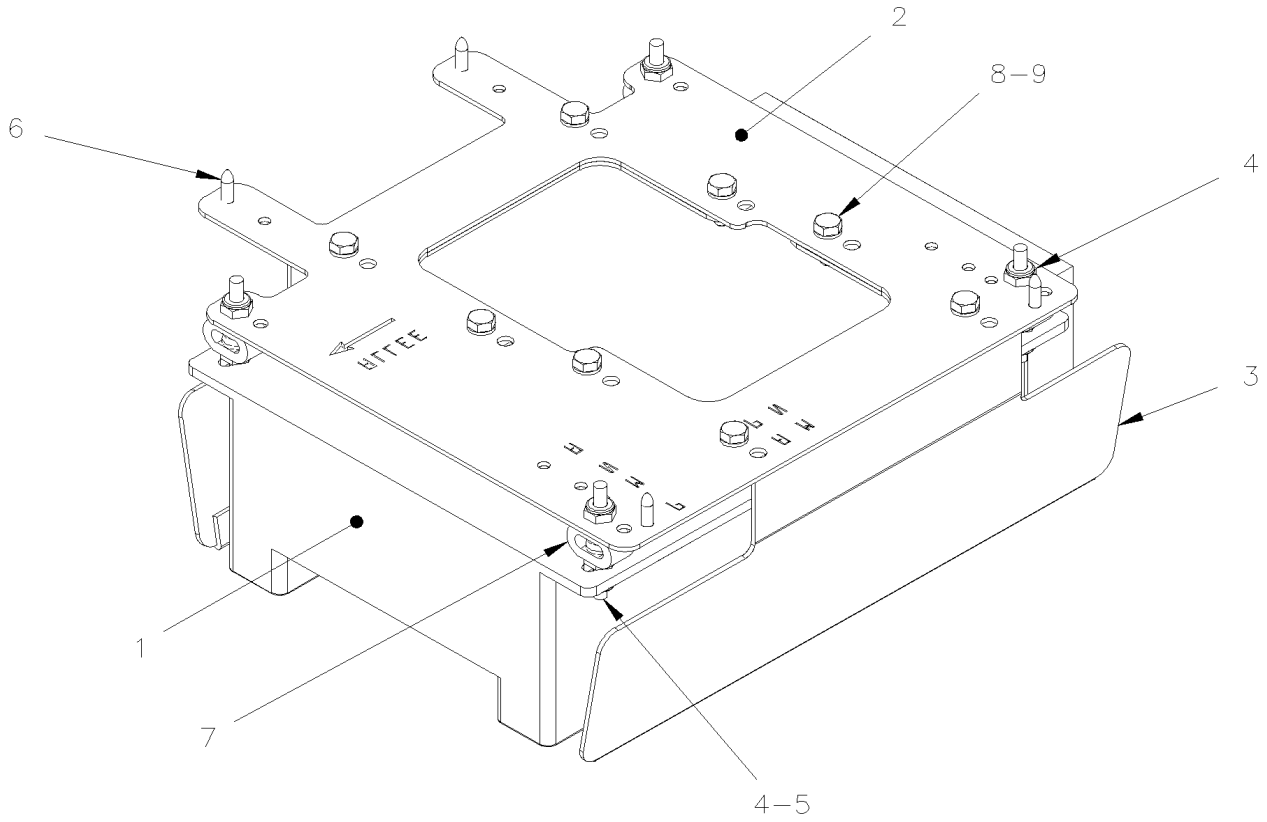

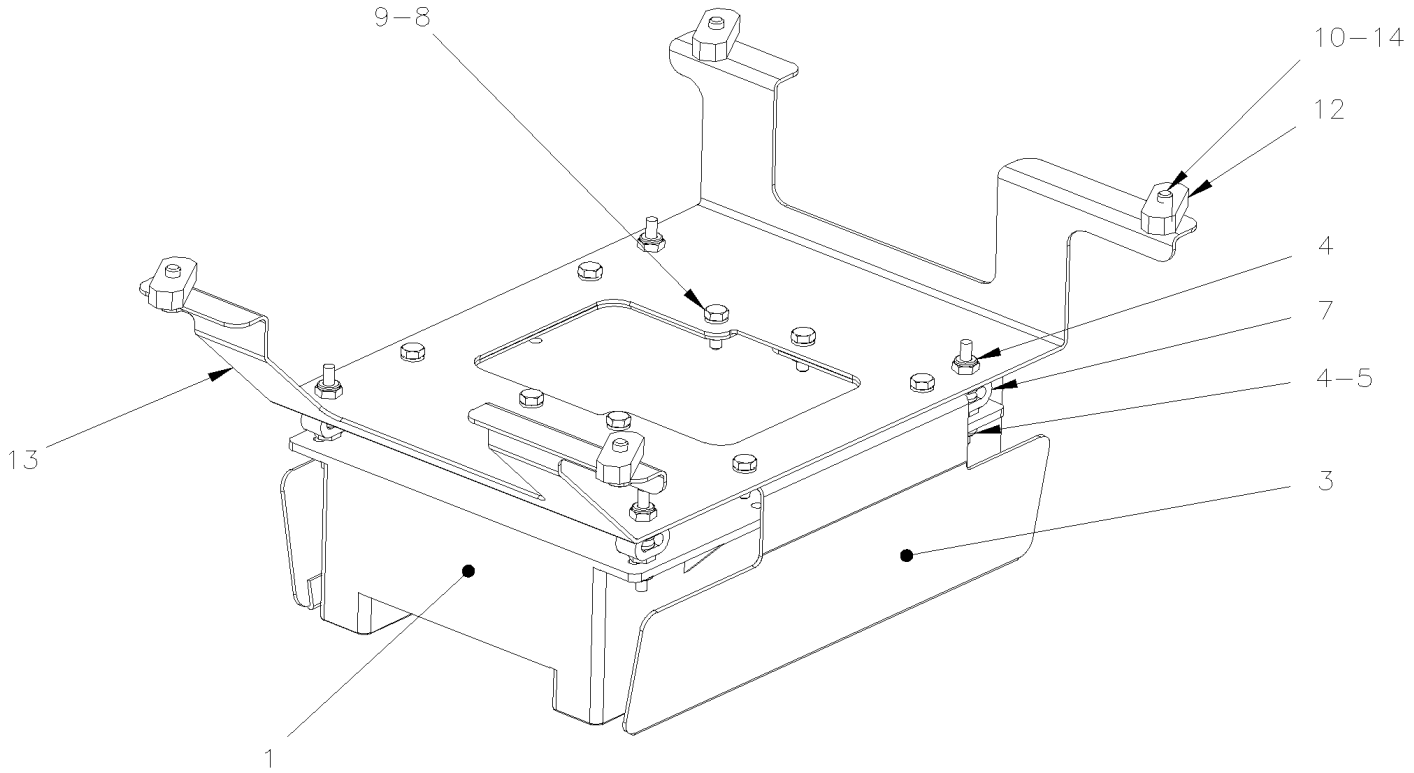

De 6-0560 À 8-1043		Date:07-2024	PAGE:HF-2315-15

INSTALLATION CAISSON DE BASSE

Numéro d'article	Pièces	Description	H3411	H3455	VIP45	NOTES
1	901193	CAISSON DE BASSE ASS	1	1		
2	405780	PLAQUE MONTAGE ASS.	1	1		
3	405829	DEFLECTEUR HAUT-PARLEUR	2	2		
4	502874	ECROU HEX BAGUE DE NYLON 1/4-20 N500	8	8		
5	500877	RONDELLE PLATE .250x.562x.065 N500	8	8		
6	500526	VIS AUTOTARAUDEUSE TETE HEX EPAULEMENT #12x3/4 N500	4	4		
7	5060076	BUTOIR DE CAOUTCHOUC	4	4		
8	500163	VIS A TETE HEXAGONAL 1/4-20x3/4 G5 Z050	16	16		
9	500473	RONDELLE FREIN FENDUE .262x.489x.062 Z050	16	16		
10	500476	RONDELLE FREIN FENDUE .317x.586x.078 Z050	4	4		A
12	5001642	ECROU EN "T"	4	4		A
13	405787	PLAQUE MONTAGE "SIEGE AMERICAN SEULEMENT"	1	1		A
14	500179	VIS A TETE HEXAGONAL 5/16-18x3/4 G5 Z050	4	4		A
NS	405846	ENS. CAISSE BASSE ASS / SERIES "H" À 6-0559	1	1		B C
NS	066743	CABLE EXTENSION 2M / CAISSON BASSE À 6-0559	2	2		
NS	066707	CABLAGE ASS / LAMPE D'ALLEE AVEC HAUT-PARLEUR GRAVE / SERIES "H" À 6-0559	1	1		
		A) SEULEMENT AVEC LES SIÈGES "AMERICAN SEATING"				
		B) CE KIT NE COMPREND PAS LES ÉLÉMENTS SUIVANTS.: # 2 OU 13 & 10, 12 & 14				
		C) AVEC CE KIT, VOUS AVEZ ÉGALEMENT BESOIN DE KIT 405843 COMME LE MONTRE À LA PAGE Y2-2317-32				

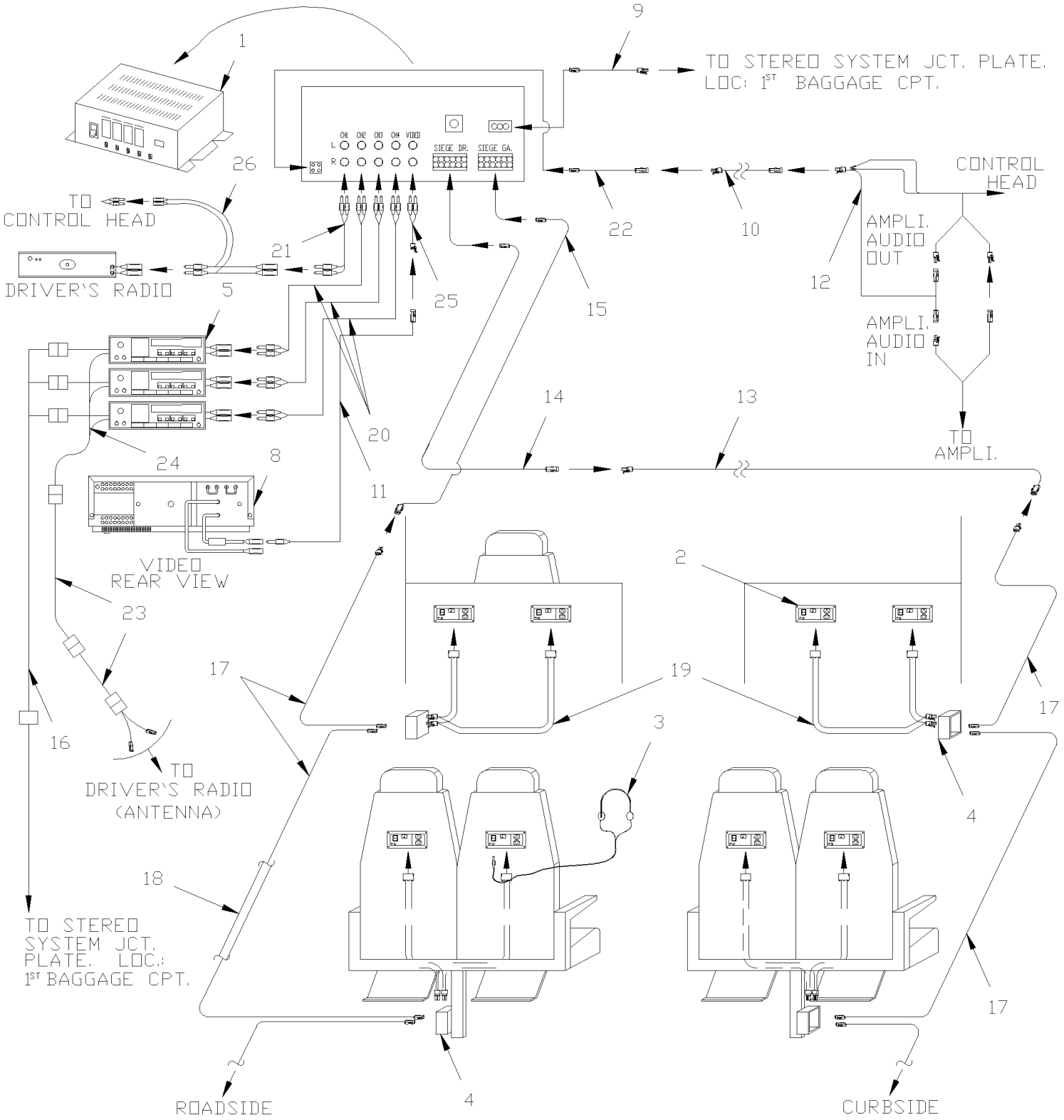

NOTE: RADIOS, ITEM #1, ARE LOCATED IN THE PARCEL RACK ON LEFT SIDE (2nd DOOR).

De 3-4417 À 8-1043		Date:07-2024	PAGE:HF-2315-20

STATION INDIVIDUEL - "R.E.I."

Numéro d'article	Pièces	Description	H3411	H3455	VIP45	NOTES
1	900845	REI MODULE DIVERTISSEMENT 5CAN	1	1		
NS	404542	PLAQUE DE COTE POUR RADIO	2	2		
2	901006	CONTROLE AUDIO SIEGE	AR	AR		
NS	363644	PLAQUE RENFORT ECOUTE INDIV.	AR	AR		B
NS	405199	BOITIER CONTROLE AUDIO VIDEO/SIEGE De 1-4149	AR	AR		
3	900881	ECOUTEUR STEREO	AR	AR		
. NS	900882	. COUSSINET DES ECOUTEURS	1	1		
4	901007	MODULE AUDIO DESSOUS SIEGE	1	1		
4	900899	MODULE BTE JCT.SIEGE ECOUT.IND	1	1		
5	900915	RADIO AM/FM/CASS. À 3-4676	1	1		C
5	901078	RADIO "PIONEER" KEH-P1010 AM/FM/CASS. De 3-4677	1	1		
5	901046	RADIO, AM/FM/CD	1	1		
5	900849	PLAQUE "DUMMY" POUR RADIO	AR	AR		
NS	404488	SUPPORT RADIO	1	1		
8	**HF-2317-20**	**INSTALLATION LECTEUR VIDEO VHS - "R.E.I."**				
8	900987	CHARGEUR 8 DISQUES COMPACT AVEC SUPPORT / MODIFIED À 3-4445	1	1		
8	901057	CHARGEUR CD, 8 DISQUES AVEC SUPPORT / MODIFIED De 3-4446	1	1		
8	901152	CHARGEUR CD, CX-DP88OU	1	1	1	
9	064485	CABLAGE ASS PUISSANCE 24V / ENT MODULE / 23.5'	1	1		
10	404302	CABLAGE ASS 20' / 510520 /	1	1		
11	404380	CABLAGE ASS RCA / M/M / UTILISE AVEC 2 VIDEOS / 510300	1	1		
11	900988	CABLAGE ASS / CD & RADIO DANS LE TABLEAU DE BORD À 3-4445	1	1		
11	901058	CABLAGE ASS CD / DIN / 280" De 3-4446	1	1		
11	901059	CABLAGE RCA / 2M/2M / 23' De 3-4446 À 4-4917	1	1		
11	901110	CABLAGE RCA / 2M/2M / 25' De 4-4918	1	1		
12	404288	CABLE CONTROL A MOD.ECOUT.IND. ENTERTAINMENT MODULE	1	1		
13	901021	CABLAGE ASS	1	1		
14	901020	CABLAGE ASS / MODULE DIVERTISSEMENT SIEGE DROIT	1	1		
15	901019	CABLAGE ASS / MODULE DIVERTISSEMENT SIEGE GAUCHE	1	1		
16	404504	CABLAGE ASS / ALIMENTATION RADIO À 5-0147	1	1		
17	901018	CABLAGE ASS / 2 MODLUDE DE LA BOITE DE JCT	1	1		
17	065567	CABLAGE ASS / 2 MODLUDE DE LA BOITE DE JCT	1	1		
18	325056	MOULURE CACHE-FIL	1	1		
19	901008	CABLAGE SIEGE ASS / BOITE JCT & SELECTEUR DE CANAUX	1	1		
19	404501	CABLAGE SIEGE ASS / BOITE JCT & SELECTEUR DE CANAUX CHANNEL SELECTOR	1	1		A
20	900856	CABLAGE RCA / 2M/2M / 3'	1	1		
21	900855	CABLAGE RCA / 2M/2M / 20'	1	1		
22	404498	CABLE ADAPTAT. MOD.ECOUTE IND / 511211	1	1		
23	900774	CABLAGE, ANTENNE EXTENSION / 12'	1	1		
24	900775	CABLE D'ANTENNE EN "T"	AR	AR		
25	900758	ADAPTATEUR EN "Y" RCA / 1F/2M / 9"	1	1		
26	900671	ADAPTATEUR EN "Y" RCA / 1M/2F / 4"	1	1		

De 3-4417 À 8-1043		Date:07-2024	PAGE:HF-2315-20

STATION INDIVIDUEL - "R.E.I."

Numéro d'article	Pièces	Description	H3411	H3455	VIP455	NOTES
NS	404525	LAINE ACOUSTIQUE	1	1		
		A) UTILISE AVEC SIEGE SIMPLE SEULEMENT				
		B) UTILISE AVEC MODULE DE CONTROLE DES ECOUTEURS FIXER SUR L'APPUIS TETE				
		C) EST REMPLACE PAR #405442				

De 4-4936 À 4-4936		Date:07-2024	PAGE:HF-2315-21

2 VIDEOS & AUDIO AVEC/SATELLITE

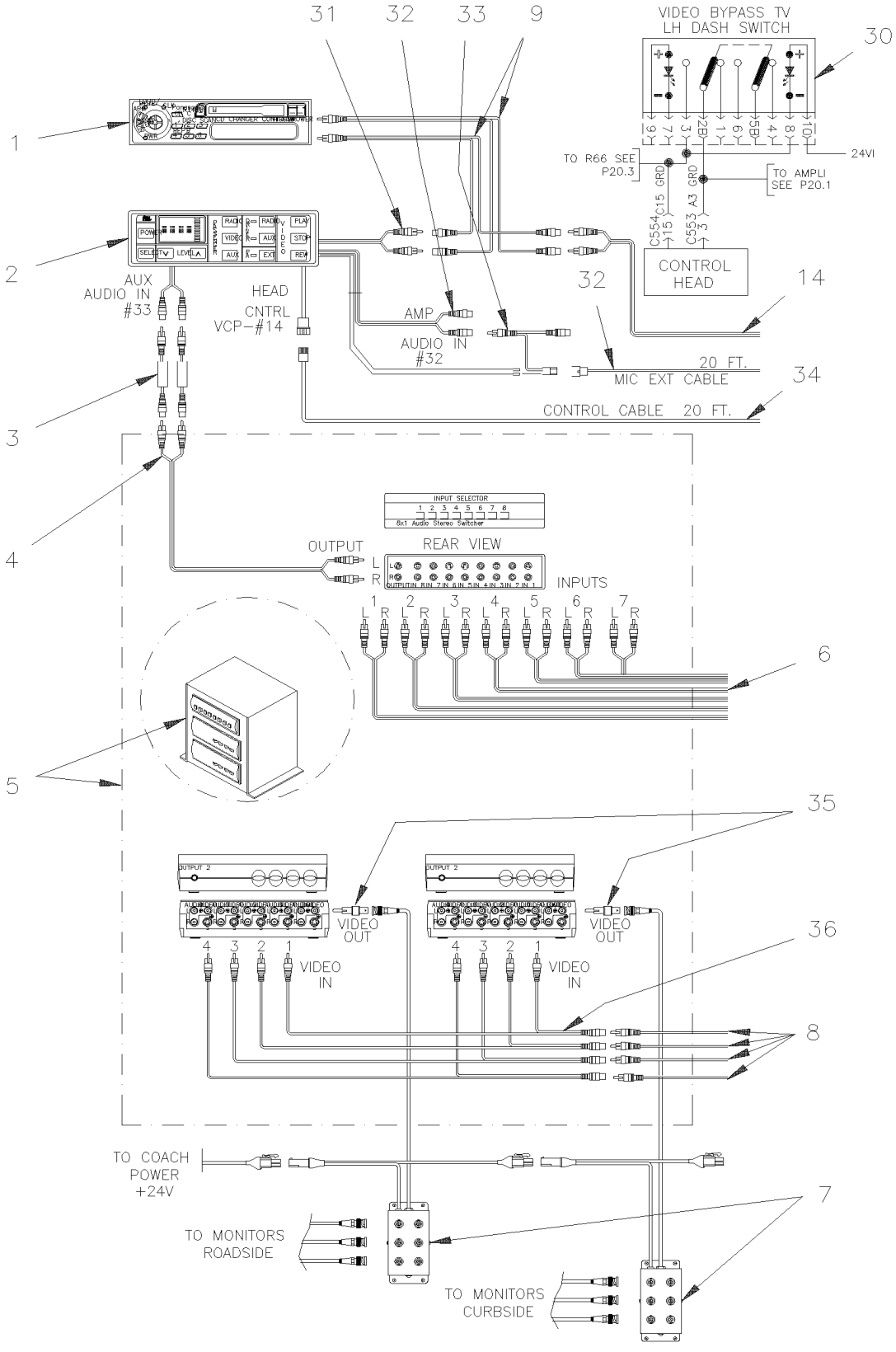

De 4-4936 À 4-4936		Date:07-2024	PAGE:HF-2315-21
2 VIDEOS & AUDIO AVEC/SATELLITE			

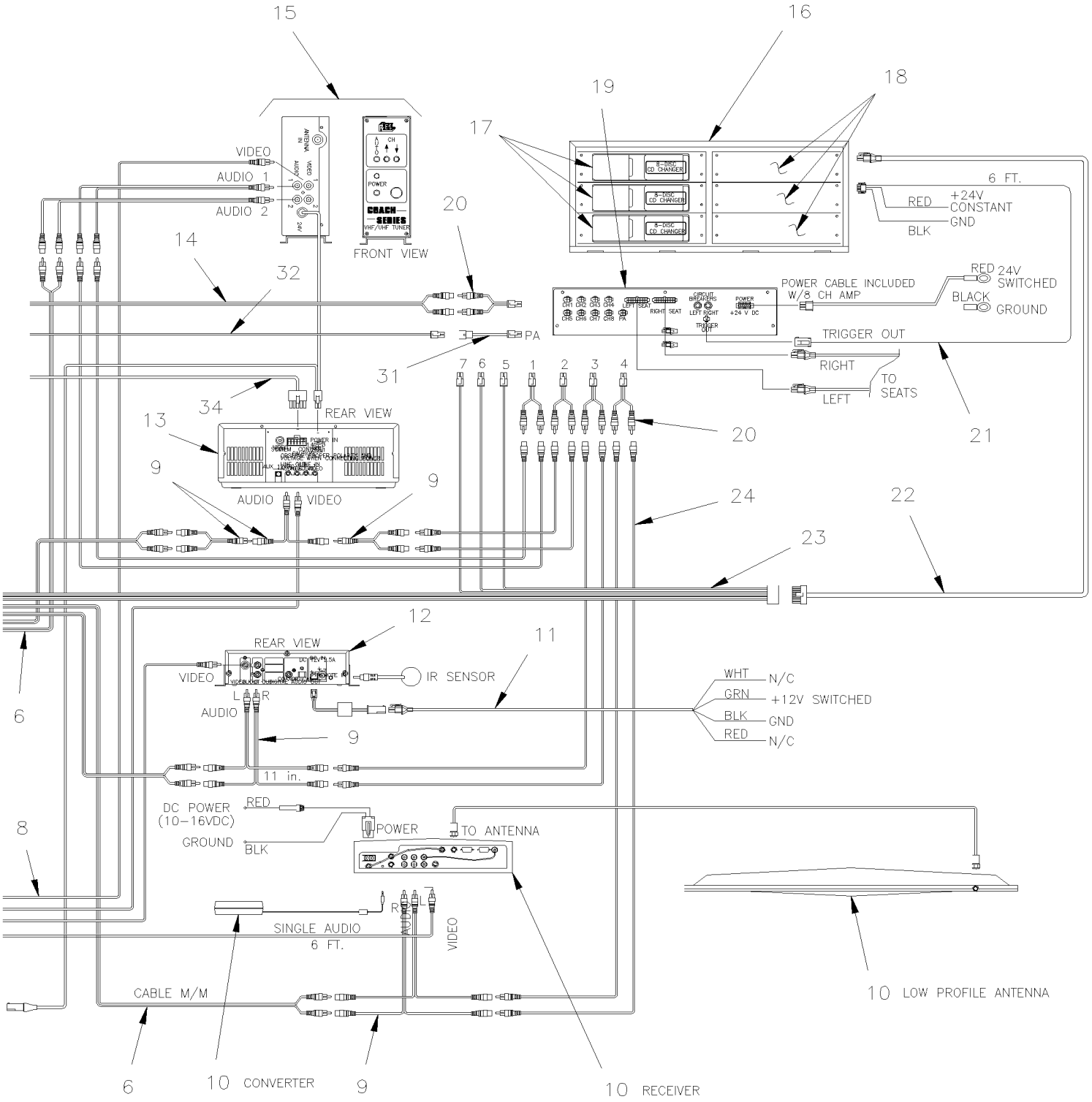

De 4-4936 À 4-4936		Date:07-2024	PAGE:HF-2315-21

2 VIDEOS & AUDIO AVEC/SATELLITE

Numéro d'article	Pièces	Description	H3411	H3455	VIP455	NOTES
1	901032	RADIO AM/FM/CASS. / 700760 or 700914		1		
2	900803	CONTROLEUR DE SYSTHEME DE SON "R.E.I." 2000		1		
. NS	563064	. AMPOULE / 12VOLTS / 2700		1		
3	901106	AUDIO,ISOLATEUR AVEC CONNECTEUR RCA M.F.		2		
4	901059	CABLAGE RCA / 2M/2M / 23'		1		
5	901100	8 CANAL SELECTEUR AUDIO ET VIDEO SELECT.		1		
6	901083	CABLAGE RCA / 2M/2M / 10'		1		
7	901117	AMPLI DISTRIBUTION VIDEO		2		
. NS	901119	. CABLE PUISSANCE DVA-VIDEO		1		
7	901403	AMPLI DISTRIBUTION VIDEO		1		S
8	901082	CABLAGE RCA / 1M/1M / 6'		4		
9	901081	ADAPTATEUR EN "Y" RCA / 1M/2F / 11"		6		
10	901111	DSS ENSEMBLE TV SATELLITE		1		
10	901280	DSS ENSEMBLE D'INSTALLATION ANTENNE SATELLITE		1		S
11	901079	CABLE DE PUISSANCE - DVD		1		
12	901096	DVD REI (MP3)		1		
. NS	901098	. TELECOMMANDE "MP3" DVD		1		
13	901030	MAGNETOSCOPE 24V SYSTEME 3000 REI À 7-0985		1		
. NS	901065	. COMMANDE DISTANCE À 7-0985		1		
13	7770197	ENSEMBLE DE CONVERSION, VHS @ DVD À 7-0985		1		
. NS	901339	. LECTEUR 12V DVD À 7-0985		1		
. . NS	901377	. . MANETTE DE CONTRÔLE A DISTANCE DVD À 7-0985		1		
. NS	407639	. SUPORT DE DVD À 7-0985		1		
. NS	901347	. CABLAGE ASS / AVEC 2 BNC FEMELLE/ FEMELLE 1" À 7-0985		1		
. NS	901564	. COUPLEUR RCA MALE A BNC FEMELLE À 7-0985		1		
. NS	563071	. CONNECTEUR / MINI FIT JR / SH 4C / MOLEX 39-01-3042 À 7-0985		1		
. NS	562593	. FIL ELECTRIQUE 18 / JAUNE / TXL À 7-0985		AR		
. NS	562587	. FIL ELECTRIQUE 18 / NOIR / TXL À 7-0985		AR		
. NS	562463	. TERMINAL FEMELLE / 24-18 / MOLEX 39-00-0039 À 7-0985		2		
. NS	563622	. JOINTEUR / 22-18 / ROUGE / THERMORETRACTABLE / PANDUIT BSH18-Q À 7-0985		2		
. NS	5001017	. VIS AUTOTARAUDEUSE TETE HEX EPAULEMENT #10-24x1/2 Z050 À 7-0985		4		
. NS	502853	. RONDELLE FREIN FENDUE 6.1x11.8x1.6 N500 À 7-0985		1		
. NS	IS-16901A	. SEE INSTRUCTION SHEET À 7-0985		1		
14	901062	CABLAGE RCA / 2M/2F / 23'		1		
14	901110	CABLAGE RCA / 2M/2M / 25'		1		
15	901054	SELECTEUR DE TV 24V REI		1		
16	901101	CONSOLE ECOUTE INDIVIDUELLE		1		
17	901109	. CHARGEUR CD, 8 DISQUES AVEC SUPPORT		3		
17	901152	. CHARGEUR CD, CX-DP88OU		1		
18	901108	PLAQUE DE FERMETURE / 540717		3		
19	901102	8 CANAL MODULE DIVERTISSEMENT		1		
20	901107	CABLE ADAPTEUR RCA A MOLEX 2C		6		

De 4-4936 À 4-4936		Date:07-2024	PAGE:HF-2315-21

2 VIDEOS & AUDIO AVEC/SATELLITE

Numéro d'article	Pièces	Description	H3411	H3455	VIP455	NOTES
21	901104	CABLAGE DE PUISSANCE MOTEUR "TRIGGER"		1		
22	901103	CABLE 8 CHANEL / 10'		1		
23	901105	CABLAGE ASS / SELECTEUR CANAUX & MODULE		1		
24	901073	CABLAGE RCA / 1M/1F / 6'		8		
30	562697	INTER. / ON-ON / D.P.D.T. / CH-OVER W/AMPOULE / W/RED & GREEN LED		1		
NS	562714	BOUTON REMPLACEMENT		1		
31	N.P.N.	ADAPTATEUR DE CABLAGE / 511211		AR		4
32	N.P.N.	MOT.SER 60 AUT / 510520		AR		4
33	N.P.N.	ADAPTATEUR AUDIO / 510645		AR		4
34	N.P.N.	CABLE / 510605		AR		4
35	562207	CONNECTEUR / BNC / FEMALE / RCA MALE / AMP 12343		2		
36	900758	ADAPTATEUR EN "Y" RCA / 1F/2M / 9"		2		
		S) POUR LE SERVICE				
		4) PAS DE NUMERO DE PIECE				

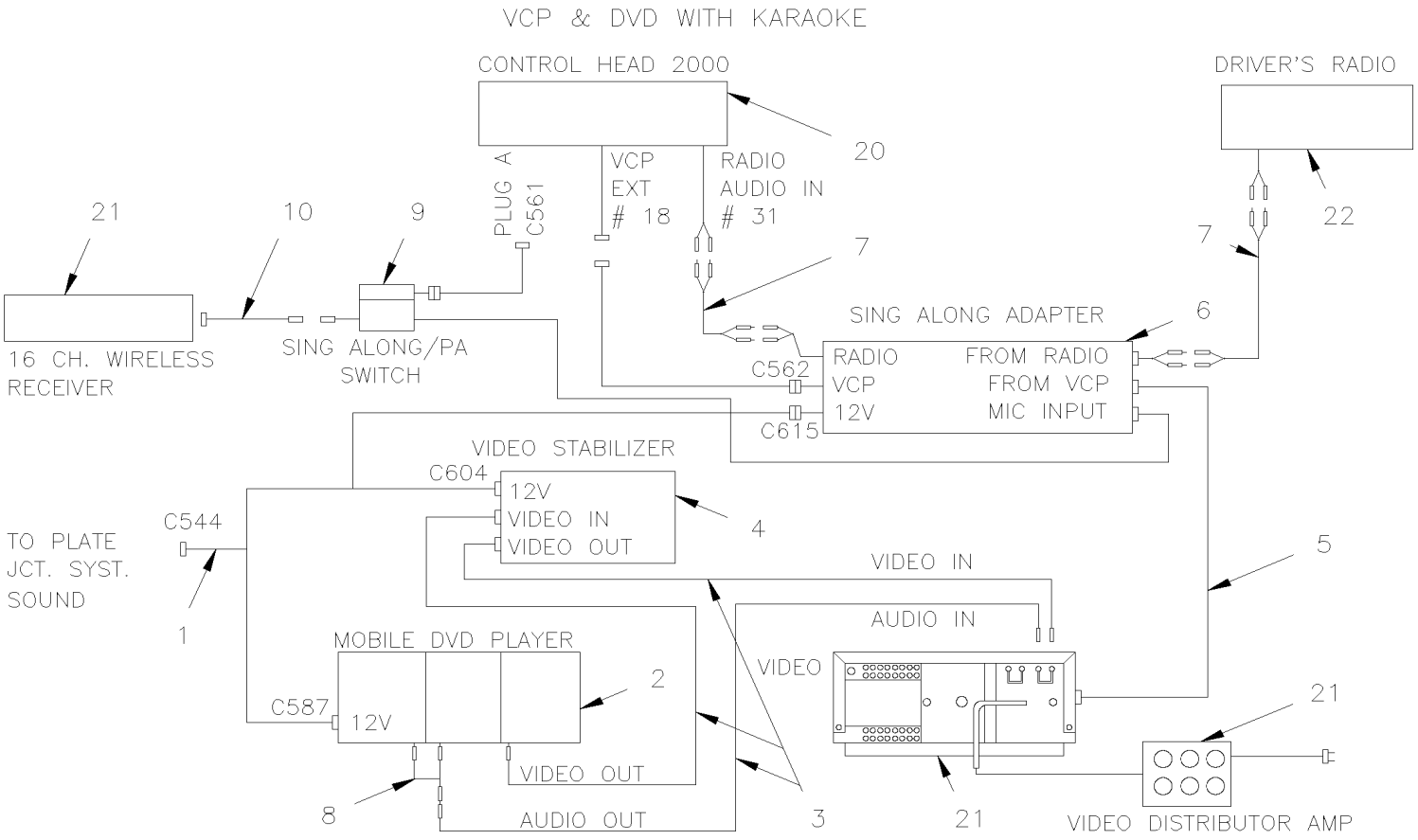
VCP & DVD WITH KARAOKE
CONTROL HEAD 2000
DRIVER'S RADIO
20
22
PLUG A
C561
VCP
EXT
18
RADIO
AUDIO IN
31
21
10
9
7
7
SING ALONG ADAPTER
6
16 CH. WIRELESS
RECEIVER
SING ALONG/PA
SWITCH
C562
RADIO
VCP
FROM RADIO
FROM VCP
C615
12V
MIC INPUT
VIDEO STABILIZER
C604
12V
VIDEO IN
VIDEO OUT
4
C544
TO PLATE
JCT. SYST.
SOUND
1
VIDEO IN
5
AUDIO IN
MOBILE DVD PLAYER
VIDEO
2
C587
12V
21
VIDEO OUT
8
AUDIO OUT
3
21
VIDEO DISTRIBUTOR AMP

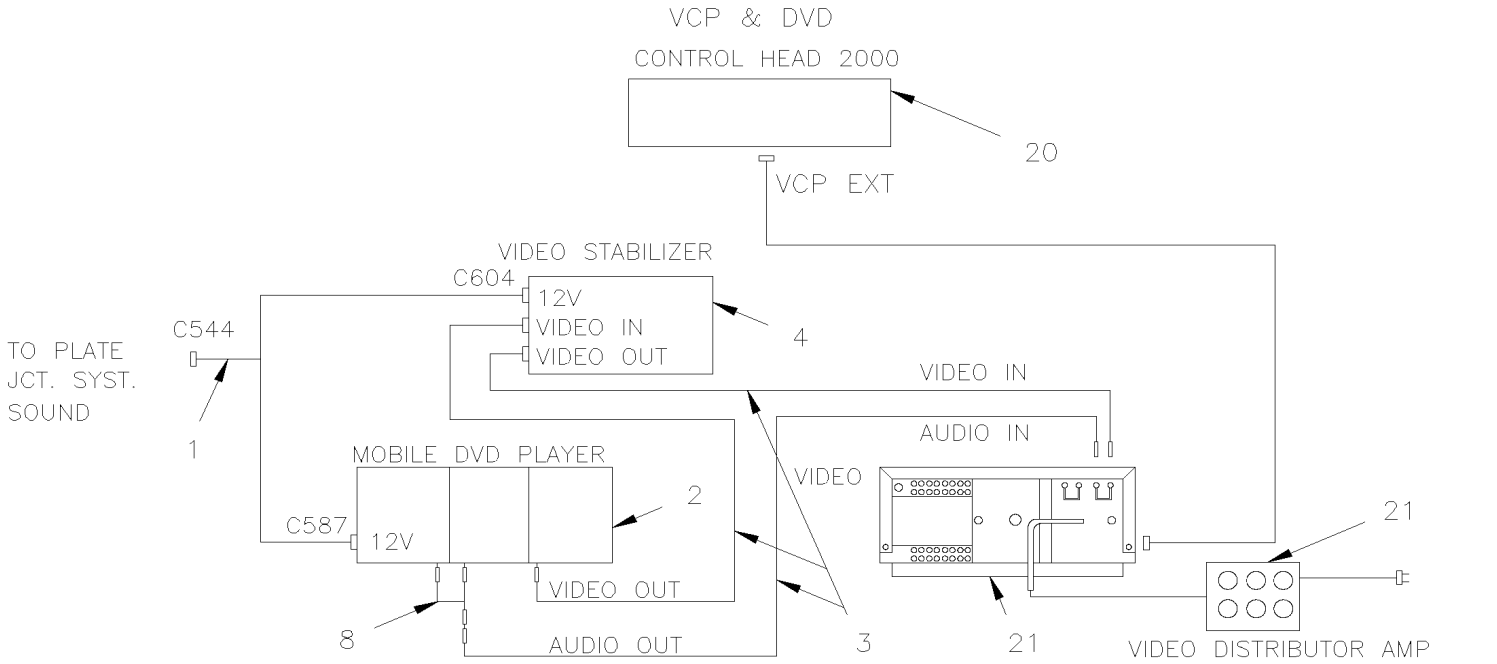
VCP & DVD
CONTROL HEAD 2000
20
VCP EXT
VIDEO STABILIZER
C604
12V
VIDEO IN
VIDEO OUT
4
C544
TO PLATE
JCT. SYST.
SOUND
1
VIDEO IN
AUDIO IN
MOBILE DVD PLAYER
VIDEO
2
C587
12V
21
VIDEO OUT
8
AUDIO OUT
3
21
VIDEO DISTRIBUTOR AMP

De 3-4417 À 4-4820		Date:07-2024	PAGE:HF-2315-30

SYSTEME DE SON - "KARAOKE" & DVD

Numéro d'article	Pièces	Description	H3411	H3455	VIP45	NOTES
1	405187	CABLAGEE ASS DVD À 4-4827	1	1		
1	405687	CABLAGEE ASS DVD De 4-4828	1	1		
2	901033	DVD REI À 3-4610	1	1		
2	901069	DVD REI (MP3) De 3-4611 À 4-4827	1	1		
2	901096	DVD REI (MP3) De 4-4828 À 4-4974	1	1		
. NS	901098	. TELECOMMANDE "MP3" DVD De 4-4828 À 4-4974	1	1		
2	901116	DVD REI (MP3) De 4-4975	1	1		
. NS	901264	. TELECOMMANDE / DVD REI De 4-4975	1	1		
3	404380	CABLAGE ASS RCA / M/M / UTILISE AVEC 2 VIDEOS / 510300	1	1		
4	901034	STABILISEUR VIDEO MODIFIE À 4-4825	1	1		A
4	901095	AMPLIFICATEUR VIDEO De 4-4826	1	1		
5	405190	CABLAGE INTERFACE VIDEO/SING ALONE ADAP	1	1		
6	901035	ADAPTEUR KARAOKE	1	1		
7	900855	CABLAGE RCA / 2M/2M / 20'	1	1		
8	900758	ADAPTATEUR EN "Y" RCA / 1F/2M / 9"	1	1		
9	901036	INTERRUPTEUR KARAOKE	1	1		
10	405191	CABLAGE ADAPTEUR MICRO S/FIL A KARAOKE	1	1		
20	900803	CONTROLEUR DE SYSTHEME DE SON "R.E.I." 2000	1	1		
. NS	563064	. AMPOULE / 12VOLTS / 2700	1	1		
21	**HF-2317-20**	**INSTALLATION LECTEUR VIDEO VHS - "R.E.I."**				
22	**HF-2315-00**	**SYSTEME DE SON & ACCESSOIRES**				
NS	405660	ENS., REMPLACEMENT DVD À 4-4827	AR	AR		
. NS	IS-04036	. SEE INSTRUCTION SHEET À 4-4827	1	1		
NS	405659	ENS., REMPL. STABILISATEUR D'IMAGE À 4-4825	AR	AR		
. NS	IS-03099	. SEE INSTRUCTION SHEET À 4-4825	1	1		
		A) CETTE PIECE EST REMPLACER PAR L'ENSEMBLE #405659				

De 3-4417 À 8-1043		Date:07-2024	PAGE:HF-2315-50
CONVERTISSEUR - 24/110 VOLTS - 1000 WATTS			

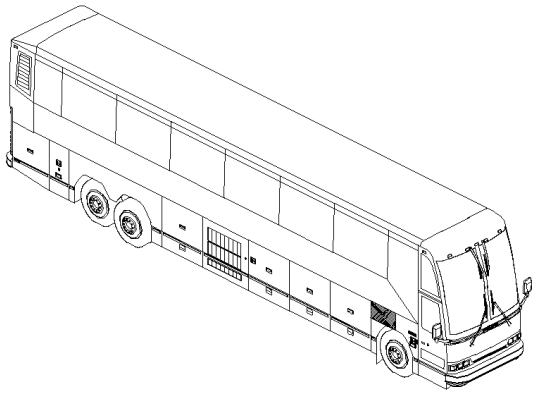

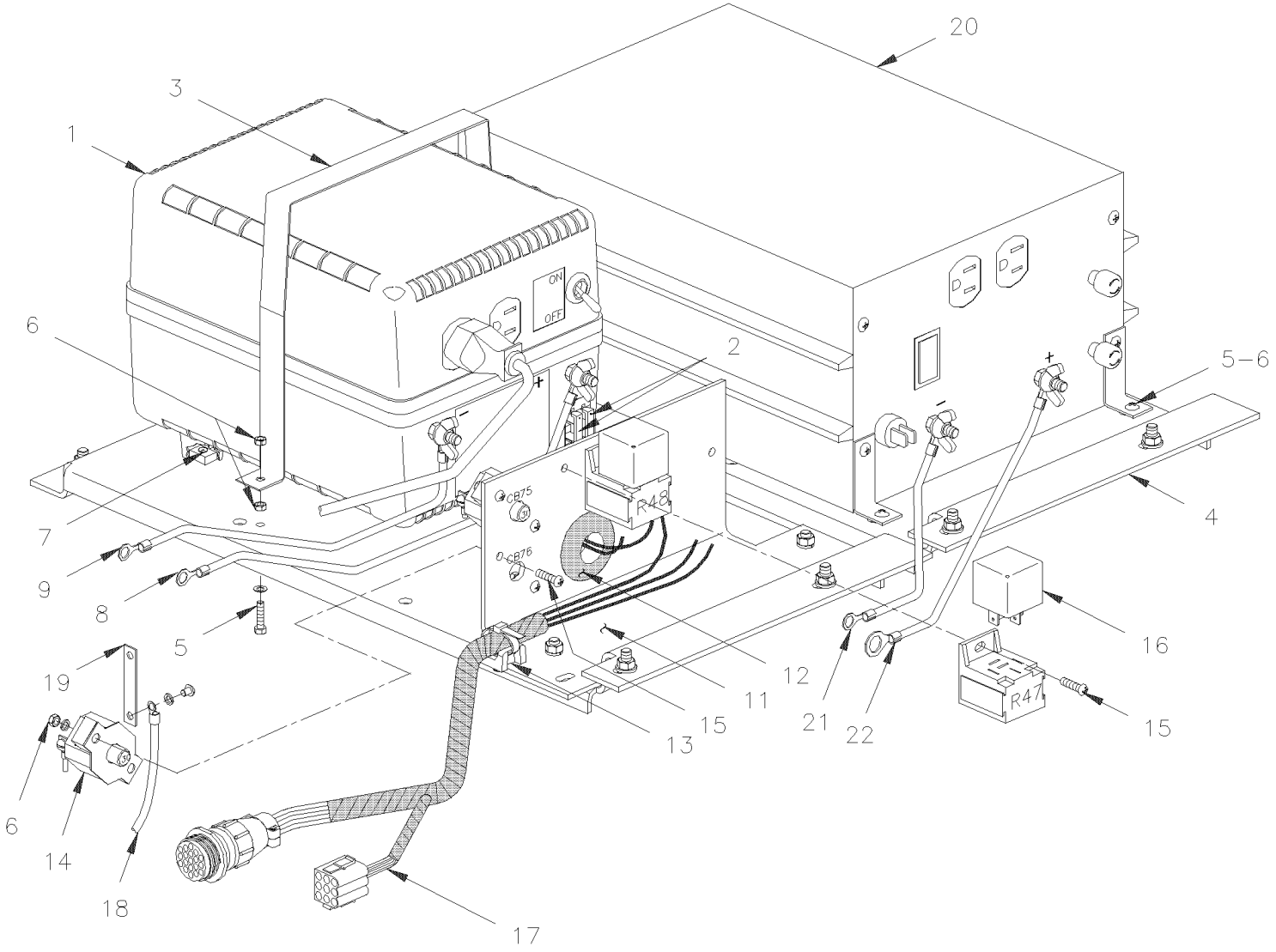

De 3-4417 À 8-1043		Date:07-2024	PAGE:HF-2315-50

CONVERTISSEUR - 24/110 VOLTS - 1000 WATTS

Numéro d'article	Pièces	Description	H3411	H3455	VIP45	NOTES
20	562456	ONDULEUR 24VDC/110VAC VOLTS >SS 563082	1	1		B C
20	562472	. FUSIBLE / ATC 40 AMPS ORANGE	4	4		B
21	064264	CABLAGE ASS #0	1	1		B
22	064263	CABLAGE ASS #24PV	1	1		B
NS	065708	ENS. DE REMPLACEMENT INVERTER H3 GALLEY / BAGGAGE COMPARMENT	1	1		
. NS	IS-01028	. SEE INSTRUCTION SHEET	1	1		
NS	065710	ENS. DE REMPLACEMENT INVERTER H3 GALLEY / INSIDE GALLEY SERIE "H"	1	1		
. NS	IS-01028	. SEE INSTRUCTION SHEET	1	1		
		B) CES ITEMS SONT RELIES AVEC "CUISINETTE"				
		C) CE CONVERTISSEUR EST REMPLACE PAR L'ENSEMBLE #065708 OU #065710				

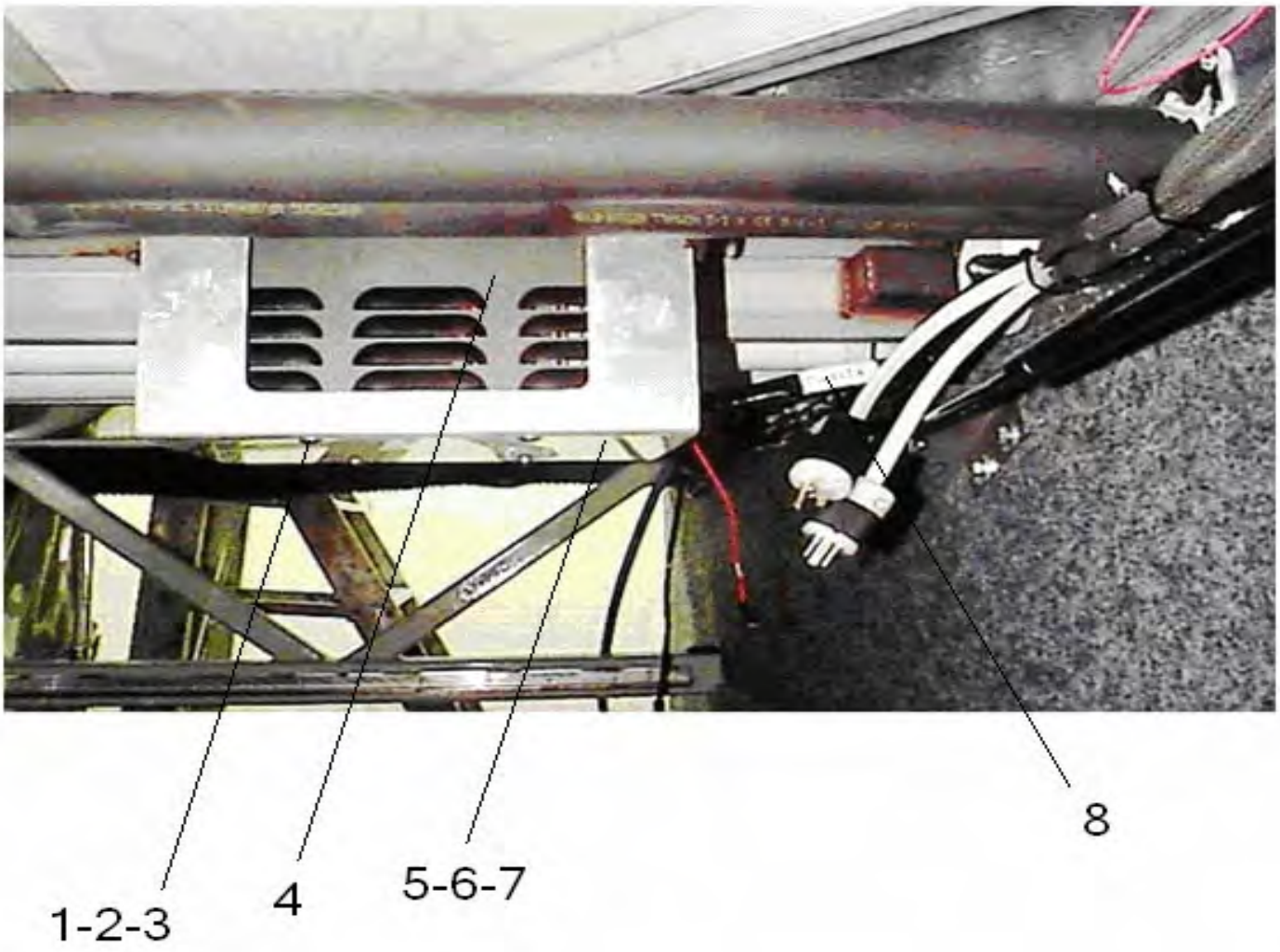
1-2-3
4
5-6-7
8

De 3-4417 À 8-1043		Date:07-2024	PAGE:HF-2315-51

CONVERTISSEUR - 24/110 VOLTS - 1000 WATTS

Numéro d'article	Pièces	Description	H3411	H3455	VIP455	NOTES
1	502631	VIS A TETE HEXAGONAL M6-1.0x20 G8.8 Z050	4	4	4	
2	502511	ECROU HEX BAGUE DE NYLON M6-1.0 Z050	4	4	4	
3	500441	RONDELLE PLATE .312x.734x.065 Z050	4	4	4	
4	562456	ONDULEUR 24VDC/110VAC VOLTS >SS 563082	1	1	1	A
5	064459	SUPPORT	1	1	1	
6	500841	VIS AUTOTARAUDEUSE TETE CYLINDRIQUE PHILLIPS #14x3/4 Z050	5	5	5	
7	500473	RONDELLE FREIN FENDUE .262x.489x.062 Z050	5	5	5	
8	065243	CABLAGE ASS / INVERSEUR	1	1	1	
8	562657	PRISE DOUBLE 110 VAC MURALE / WHITE	1	1	1	
8	562659	CACHE-PRISE DE COURANT/ SIEGE AMAYA / WHITE	1	1	1	
8	562661	BOITIER / 110VAC SORTIE WHITE	1	1	1	
8	560933	CONECTEUR MALE 110 VOLTS A.C. / HUBBELL 5266-C	1	1	1	
8	562595	CABLE 14-3 / BLANC (CABLE BATEAU)	1	1	1	
8	562664	PROTECTEUR METALLIQ.1"/CABLAGE	1	1	1	
NS	065708	ENS. DE REMPLACEMENT INVERTER H3 GALLEY / BAGGAGE COMPARMENT	1	1	1	
. NS	IS-01028	. SEE INSTRUCTION SHEET	1	1	1	
NS	065710	ENS. DE REMPLACEMENT INVERTER H3 GALLEY / INSIDE GALLEY SERIE "H"	1	1	1	
. NS	IS-01028	. SEE INSTRUCTION SHEET	1	1	1	
		A) CE CONVERTISSEUR EST REMPLACE PAR L'ENSEMBLE #065708 OU #065710				

De 3-4417 À 8-1043		Date:07-2024	PAGE:HF-2315-60
ANTENNE DE TOIT & CABLAGE VIDEO - "R.E.I."			

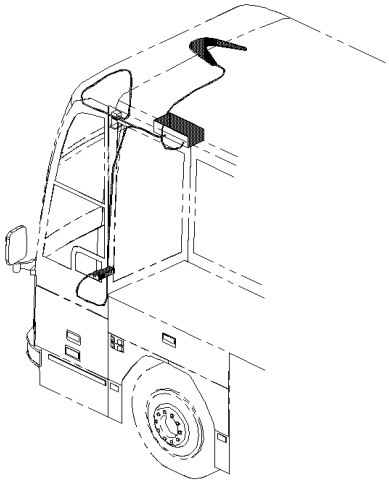

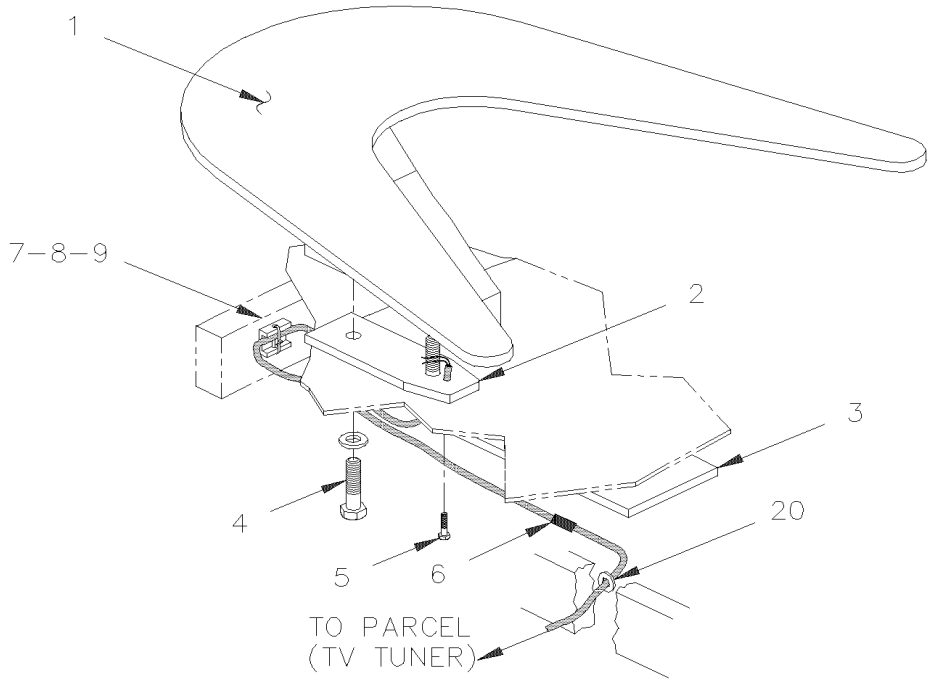

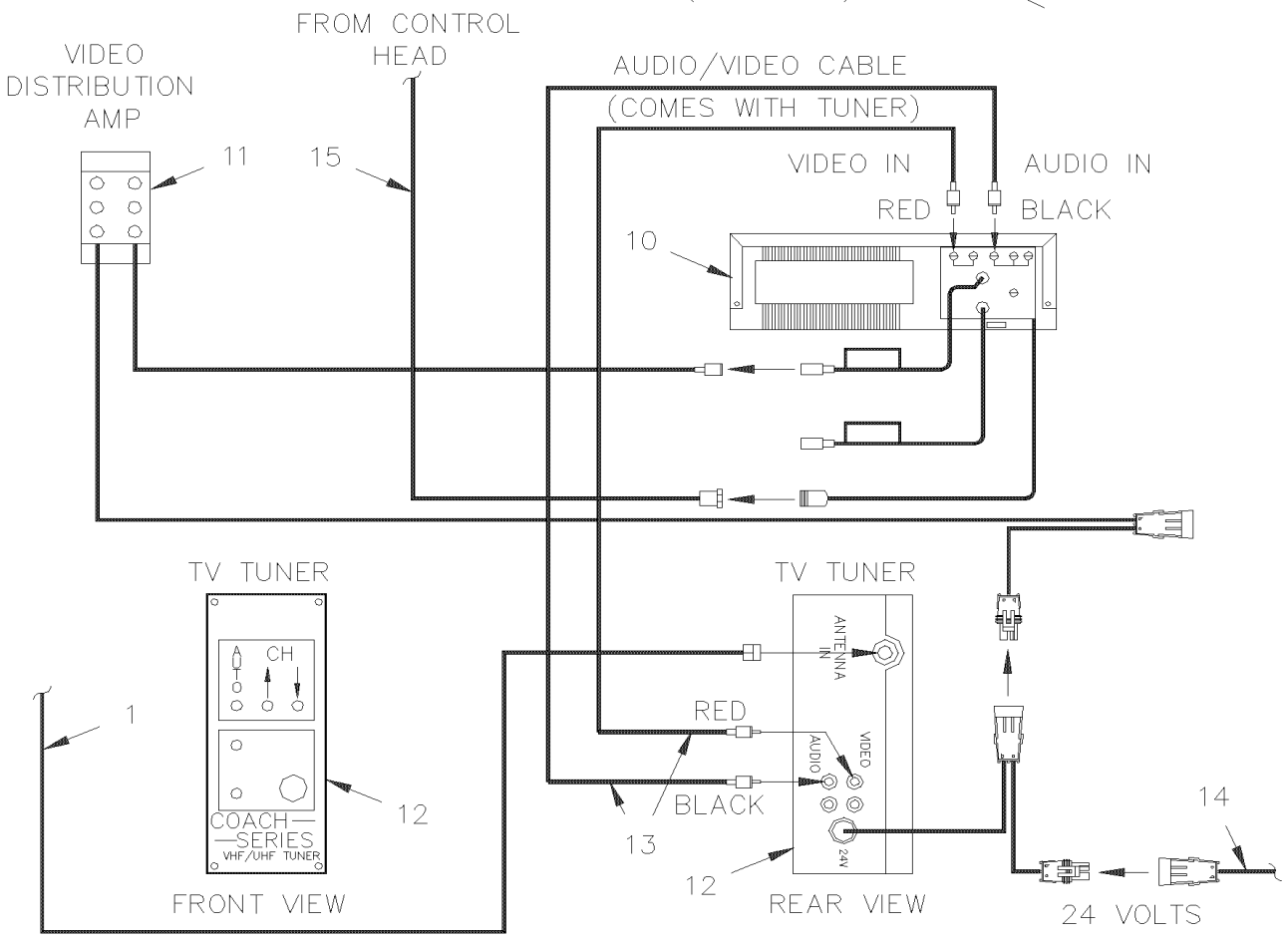

De 3-4417 À 8-1043		Date:07-2024	PAGE:HF-2315-60

ANTENNE DE TOIT & CABLAGE VIDEO - "R.E.I."

Numéro d'article	Pièces	Description	H3411	H3455	VIP45	NOTES
1	900794	ANTENNE, TOIT / MODEL "BOOMERANG" 2 3/4"	1	1		
NS	403355	DECALQUE HAUTEUR TOTAL	1	1		
NS	901071	ENS., RECEPTEUR RADIO SATELLITE	1	1		S
NS	901072	ADAPTATEUR EN "Y" RCA / 1M/2M	1	1		S
NS	901073	CABLAGE RCA / 1M/1F / 6'	1	1		S
NS	901062	CABLAGE RCA / 2M/2F / 23'	1	1		S
NS	900758	ADAPTATEUR EN "Y" RCA / 1F/2M / 9"	2	2		S
2	403298	JOINT D'ETANCHEITE PR ANTENNE	1	1		
3	404345	PLAQUE RENFORT ANTENNE	1	1		
4	500048	VIS A TETE HEXAGONAL 3/8-24x1 1/4 G5 ZP	1	1		
5	500617	VIS AUTOTARAUDEUSE TETE CYLINDRIQUE PHILLIPS #8x1 Z050	1	1		
5	5001209	VIS A TETE HEXAGONAL M6-1.0x25 G8.8 Z050	1	1		
5	500441	RONDELLE PLATE .312x.734x.065 Z050	1	1		
6	560786	TUBE THERMORETRACTABLE / .500"-.250" / NOIR / ALPHA FIT-300-1/2-4B	AR	AR		
7	504006	RIVET AVEUGLE TETE FRAISE OUVERT 1/8x5/16 AL	4	4		
8	504013	SUPPORT ATTACHE / 1/4" X 1/4" I.D.	4	4		
9	504637	ATTACHE CABLE / 3/16" x 13"	4	4		
10	**HF-2317-20**	**INSTALLATION LECTEUR VIDEO VHS - "R.E.I."**				
12	900814	SELECTEUR DE TV 24V REI À 4-4820	1	1		
12	901054	SELECTEUR DE TV 24V REI De 4-4821	1	1		
NS	404589	PROTECTEUR VIDEO	1	1		
13	900785	CABLAGE RCA / 2M/2M / 10'	1	1		
14	405316	CABLAGE ASS / COMPOSANTE TABLEAU DE BORD & HARNAIS À 4-4820	1	1		
14	405485	CABLAGE ASS / COMPOSANTE TABLEAU DE BORD & HARNAIS De 4-4821 À 5-0147	1	1		
14	409123	CABLAGE ASS / COMPOSANTE TABLEAU DE BORD & HARNAIS De 5-0148 À 6-0359	1	1		
14	409148	CABLAGE ASS / TABLEAU DE BORD & PLAUQE DANS COMPARTIMENT BAGAGE De 6-0360	1	1		
14	404571	CABLAGE ASS / TABLEAU DE BORD & PORTE-COLIS À 6-0359	1	1		
14	409149	CABLAGE ASS / TABLEAU DE BORD & PORTE-COLIS / AUDIO De 6-0360	1	1		
15	404283	CABLAGE ASS / FILTRE VCP & CONTROLE / 20'	1	1		
20	504063	PASSE-FIL / .562x.812x.062x.312x1.062	1	1		
		S) AVEC RECEPTEUR RADIO SATELLITE				

De 3-4417 À 5-0167		Date:07-2024	PAGE:HF-2317-00
MONITEUR AVANT - VIDEO - "R.E.I."			

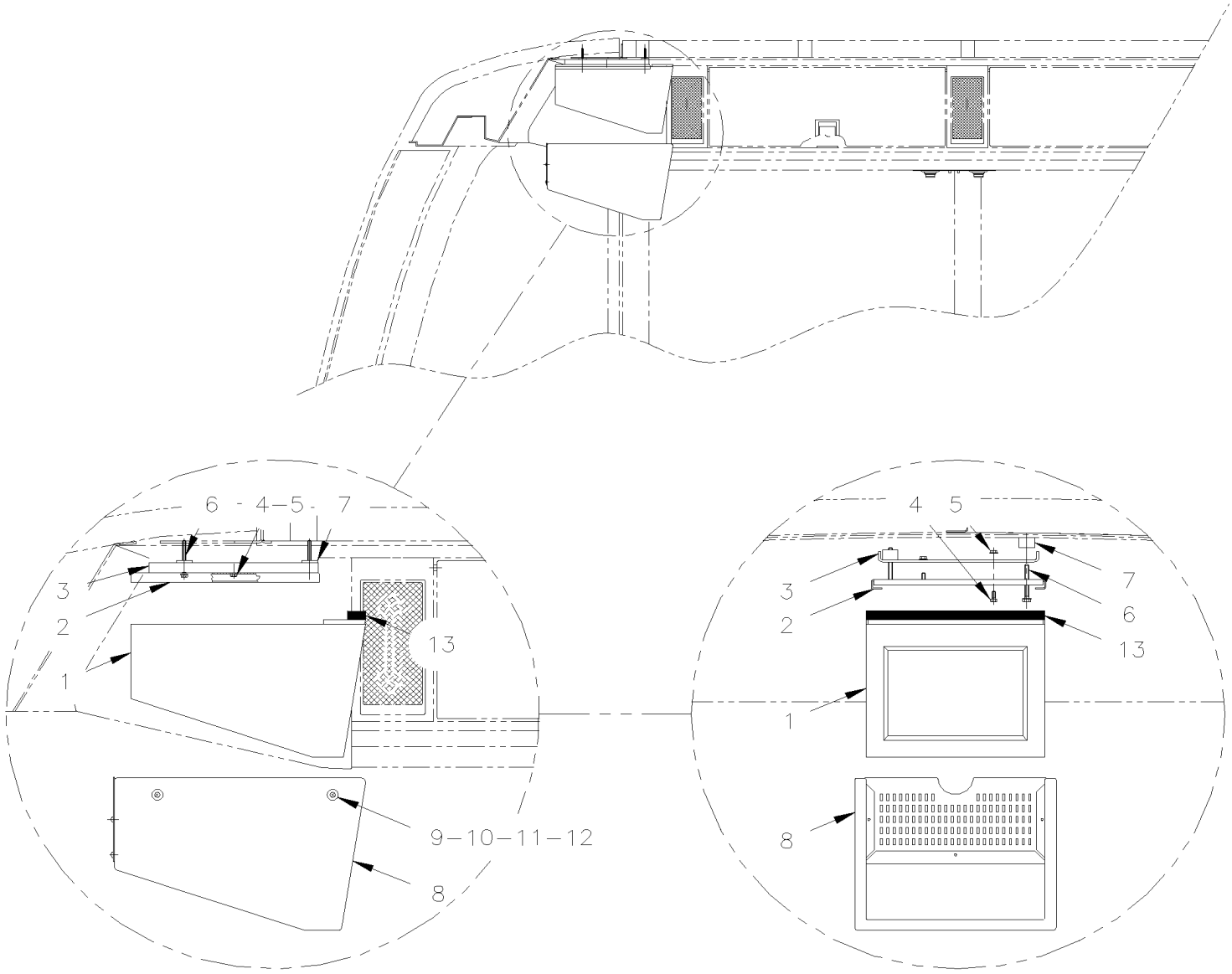

De 3-4417 À 5-0167		Date:07-2024	PAGE:HF-2317-00

MONITEUR AVANT - VIDEO - "R.E.I."

Numéro d'article	Pièces	Description	H3411	H3455	VIP455	NOTES
1	900809	MONITEUR 24V 2000 À 3-4634	1	1		
1	901070	MONITEUR 24V 2000 De 3-4635	1	1		
1	**400316**	**ENS MONITEUR ACL CENTRAL**	1	1		
2	404306	SUPPORT COULISSANT MONITEUR REI À 4-4820	1	1		
. NS	900862	. CLEF POUR MONITEUR R.E.I. À 4-4820	1	1		
2	405496	SUPPORT COULISSANT MONITEUR REI De 4-4821	1	1		
. NS	900862	. CLEF POUR MONITEUR R.E.I. De 4-4821	1	1		
NS	900862	CLEF POUR MONITEUR R.E.I.	1	1		
3	404666P	SUPPORT MON.CENTRAL RECOUV.ASS	1	1		
4	500162	VIS A TETE HEXAGONAL 1/4-20x1/2 G5 Z050	AR	AR		
5	500770	ECROU HEX STOVER 1/4-20 Z050	AR	AR		
6	500625	VIS AUTOTARAUDEUSE TETE HEX EPAULEMENT 1/4-20x2 Z050	4	4		
7	404642	ESPACEUR	4	4		
8	404395P	BOITE CENTRALE RECOUV. R.E.I.	1	1		
8	404369	. BOITE	1	1		
8	404393	. GRILLE	1	1		
8	500409	. VIS AUTOTARAUDEUSE TETE CYLINDRIQUE PHILLIPS #8x1/2 BK	1	1		
9	500640	VIS AUTOTARAUDEUSE TETE CYLINDRIQUE PHILLIPS #6x3/4 Z050	4	4		
10	504399	BASE A RONDELLE PLATE 10GA.	4	4		
11	504400	CAPUCHON DECORATIF NOIR 12GA.	4	4		
12	403497	ESPACEUR	4	4		
13	506235	RUBAN ADH1 PVC.NITRIL 1/2"x1"x15' / BLACK 1210	AR	AR		
NS	404638	PLAQUE MONTAGE DECALQUE / 250MM x 50MM	1	1		
NS	404636	DECALQUE ATTENTION A LA MARCHE	1	1		
NS	404637	DECALQUE / "ATTENTION À LA MARCHE" / BILINGUE À 5-0022	1	1		
NS	405689	DECALQUE / "ATTENTION À LA MARCHE" / BILINGUE De 5-0023	1	1		

De 3-4417 À 5-0167		Date:07-2024	PAGE:400316
ENS MONITEUR ACL CENTRAL			

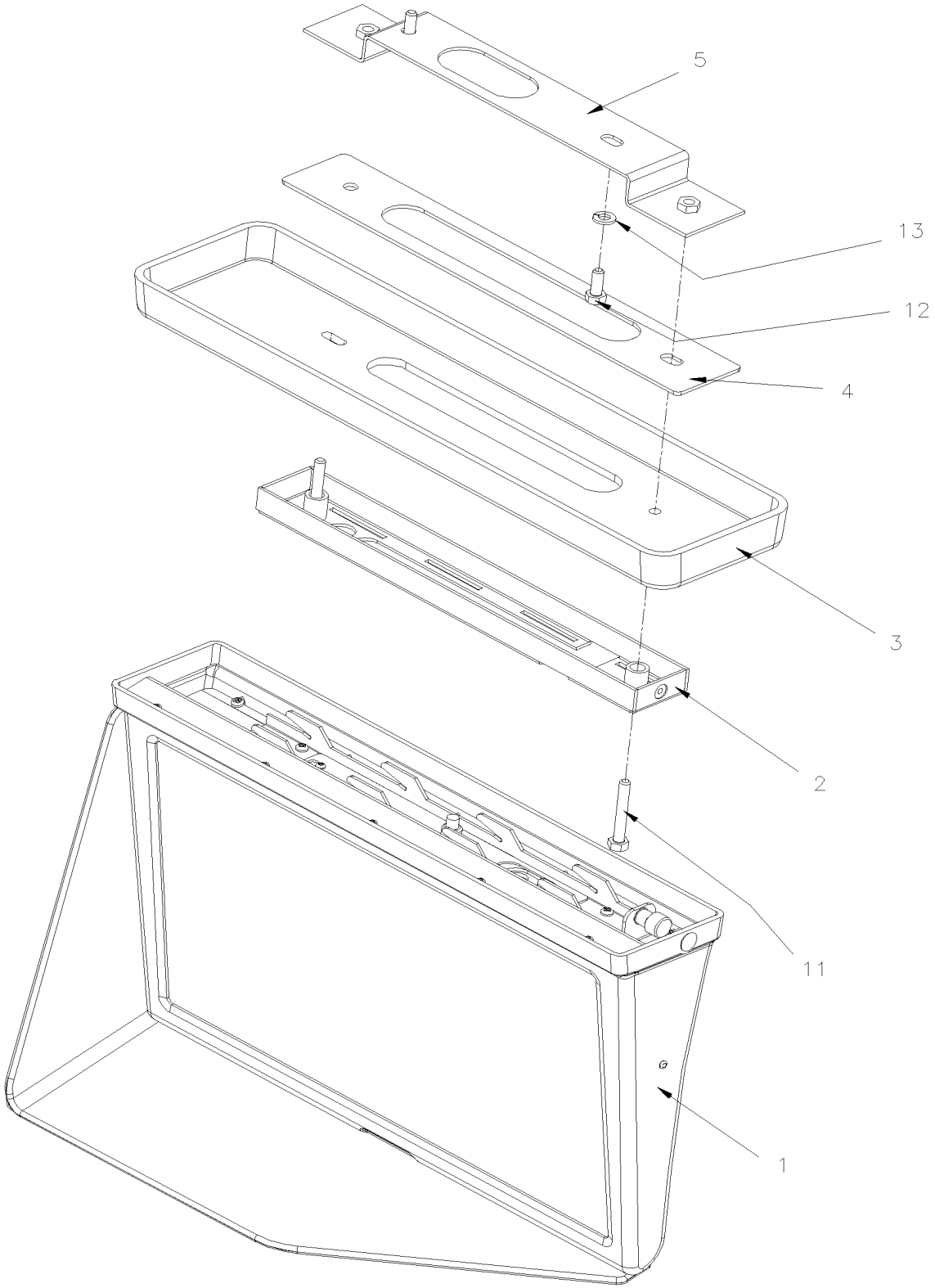

De 3-4417 À 5-0167		Date:07-2024	PAGE:400316

ENS MONITEUR ACL CENTRAL

Numéro d'article	Pièces	Description	H3411	H3455	VIP455	NOTES
1	900021	MONITEUR 15.6" LCD 24V W/ DEFLECTOR	1	1	1	
2	901358	SUPPORT MONITEUR LCD 15.4" (16:9)	1	1	1	
3	400294	MOULURE TRANSITION, MONITEUR CENTRAL	1	1	1	
4	400309	ESPACEUR, MONITEUR CENTRAL	1	1	1	
5	400291	SUPPORT ASS.	1	1	1	
11	5000310	VIS A TETE HEXAGONAL M6-1.0x40 BK	2	2	2	
12	5001697	VIS A TETE HEXAGONAL M6-1.0x16 SS BK	2	2	2	
13	500477	RONDELLE FREIN FENDUE .262x.489x.062 SS	2	2	2	

De 3-4417 À 8-1043		Date:07-2024	PAGE:HF-2317-01
MONITEUR ECRAN PLAT AVANT - VIDEO - "R.E.I."			

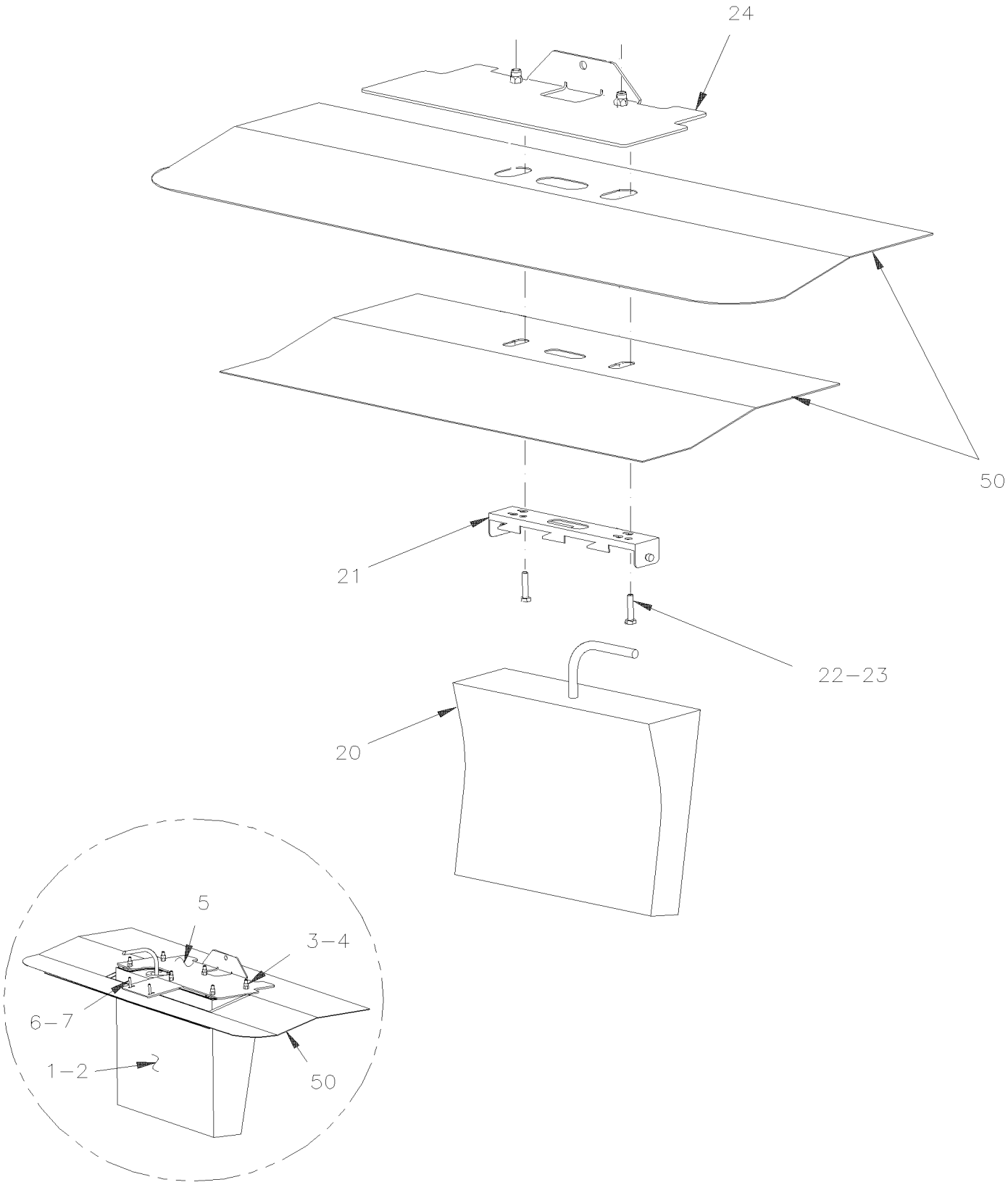

De 3-4417 À 8-1043		Date:07-2024	PAGE:HF-2317-01
MONITEUR ECRAN PLAT AVANT - VIDEO - "R.E.I."			

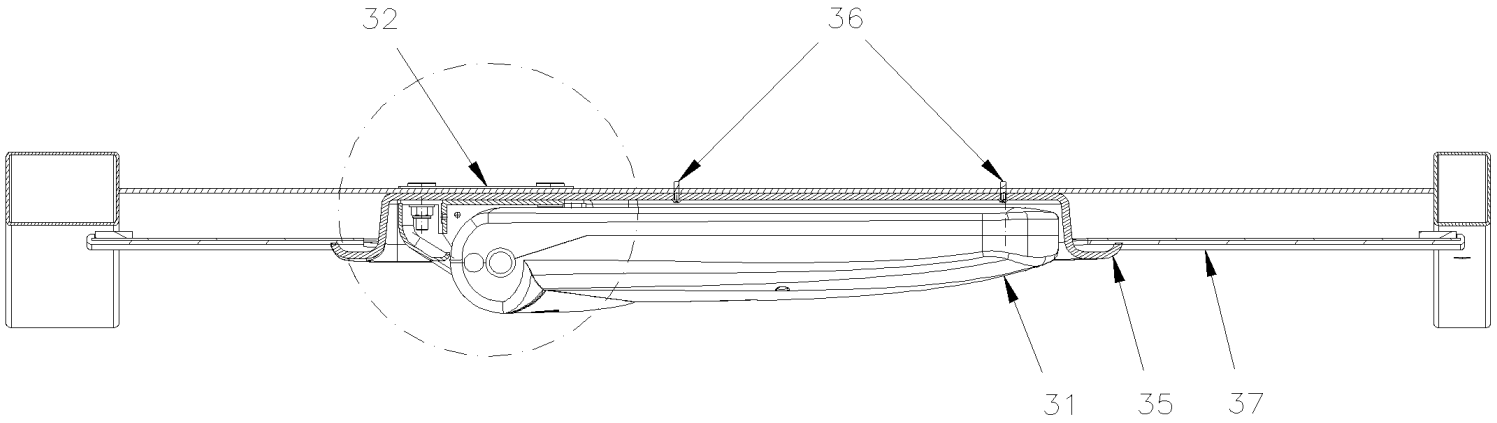

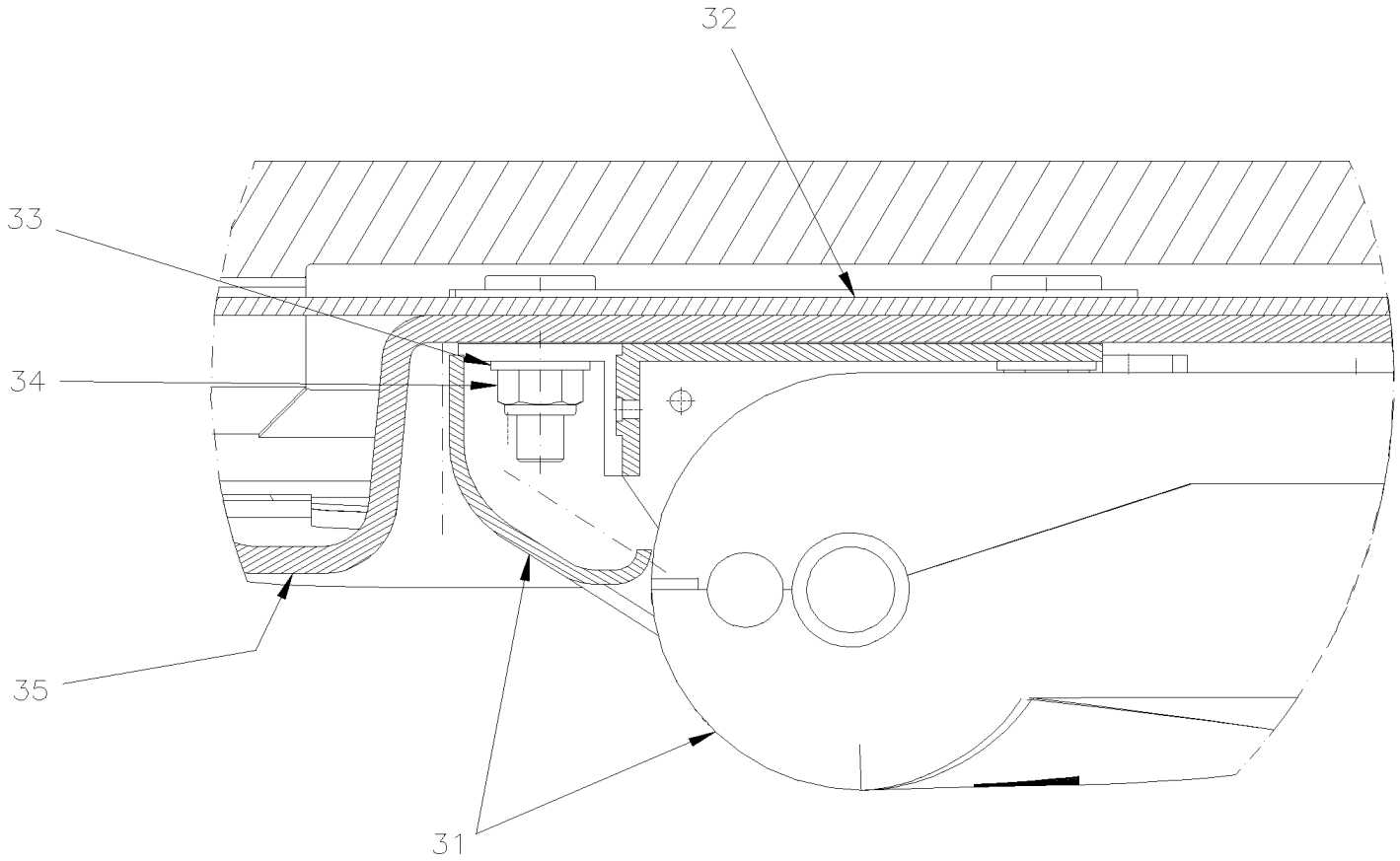

De 3-4417 À 8-1043		Date:07-2024	PAGE:HF-2317-01

MONITEUR ECRAN PLAT AVANT - VIDEO - "R.E.I."

Numéro d'article	Pièces	Description	H3411	H3455	VIP45	NOTES
		PIECES RELIEES AVEC MONITEUR CENTRAL 14"&15" "SPECIAL"				
1	901084	MONITEUR, 15" LCD 12/24V	1	1		
1	901212	MONITEUR 14.1" LCD	1	1		
NS	500697	VIS AUTOTARAUDEUSE TETE BOMBE PHILLIPS M5x8 BK	6	6		
NS	500840	RONDELLE FREIN A DENT EXTERIEUR .195x.410x.025 N500	6	6		
2	901085	SUPPORT MONITEUR 15" LCD	1	1		
2	901214	SUPPORT MONITEUR 14"	1	1		
3	502533	VIS A TETE HEXAGONAL M6-1.0x30 G8.8 Z050	6	6		
4	502582	RONDELLE FREIN STRIEE 6.1x16.2x0.9 Z050	6	6		
5	407531	RENFORT	1	1		
6	500510	VIS MECANIQUE TETE BOMBE PHILLIPS #10-32x3/4 SS EMN	4	4		
7	502774	ECROU A DOUILLE #10-32x.625	4	4		
		PIECES RELIEES AVEC MONITEUR CENTRAL 10"				
20	901130	MONITEUR PLAT 10" À 6-0420	1	1		
. NS	901138	. CAPUCHON / GRIS / PAR DESSUS VIS / 12.51MM O.D. À 6-0420	1	1		
20	903214	MONITEUR PLAT 10" De 6-0421	1	1		
. NS	901243	. CAPUCHON / GRIS / PAR DESSUS VIS / 9.31MM O.D. De 6-0421	1	1		
20	406730	ENS. MONITEUR CENTRAL REI 10.1" H3	1	1		S
. NS	901547	. MONITEUR ACL REI 10.1"	1	1		S
. NS	406725	. SUPPORT, MONITEUR CENTRAL 10.1" ASS	1	1		S
21	407587	SUUPPORT MONITEUR CENTRALE 10" À 6-0420	1	1		
21	409159	SUUPPORT MONITEUR CENTRALE 10" De 6-0421	1	1		
21	341124	CALE D'EPAISSEUR	1	1		
22	502533	VIS A TETE HEXAGONAL M6-1.0x30 G8.8 Z050 À 6-0420	2	2		
23	502582	RONDELLE FREIN STRIEE 6.1x16.2x0.9 Z050	2	2		
24	407558	RENFORT À 7-0614	1	1		
24	476596	RENFORT De 7-0615	1	1		
NS	405858	DEFLECTEUR ECRAN 10" PROTECTEUR / PLASTIC GREY De 7-0629	1	1		
		PIECES RELIEES AVEC MONITEUR CENTRAL 17"				
		RETRACTABLE ELECTRIQUEMENT				
31	901259	MONITEUR PLAT 17" CHARCOAL À 8-1043	1	1		A
. NS	901294	. TELECOMMANDE / MONITOR LCD À 8-1043	1	1		A
31	901284	MONITEUR PLAT 17" CHARCOAL À 8-1043	1	1		
. NS	901294	. TELECOMMANDE / MONITOR LCD À 8-1043	1	1		
31	901275	MONITEUR PLAT 17" GRIS PALE De 7-0671	1	1		
. NS	901294	. TELECOMMANDE / MONITOR LCD De 7-0671	1	1		
NS	066988	CABLAGE ASS / ECRAN À 8-1043	1	1		

De 3-4417 À 8-1043		Date:07-2024	PAGE:HF-2317-01

MONITEUR ECRAN PLAT AVANT - VIDEO - "R.E.I."

Numéro d'article	Pièces	Description	H3411	H3455	VIP455	NOTES
31	067157	CABLAGE ASS / ECRAN De 7-0671	1	1		
32	272119	PLAQUE SUPPORT	2	2		
32	272382	PLAQUE SUPPORT	1	1		B
NS	272383	ESPACEUR À ANGLE	2	2		B
33	500874	RONDELLE PLATE 8.4x17.0x1.6 Z050	4	4		
34	502847	ECROU HEX BAGUE DE NYLON M8-1.25 N500	4	4		
35	341159	BOITE RECEPTACLE À 7-0945	1	1		
35	341165	BOITE RECEPTACLE De 7-0916	1	1		
36	500576	VIS AUTOTARAUDEUSE TETE CYLINDRIQUE PHILLIPS #6-32x1/2 Z050	4	4		
37	Call order desk	PLAFOND ASS., MONITEUR 922MM x 640MM	1	1		P
. NS	341153	. PLAFOND CENTRAL, MONITEUR 922MM x 640MM	1	1		
		PIECES RELIEES AVEC TOUS LES MONITEUR CENTRAL				
NS	409155	DECALQUE ATTENTION A LA MARCHE 35 x 235 À 7-0628	1	1		
NS	405905	DECALQUE ATTENTION A LA MARCHE 16 x 200 De 7-0629	1	1		
NS	409156	DECALQUE / "ATTENTION À LA MARCHE" / BILINGUE 35 x 235 À 7-0628	1	1		
NS	405906	DECALQUE / "ATTENTION À LA MARCHE" / BILINGUE 43 x241 De 7-0629	1	1		
NS	409157	DECALQUE ATTENTION A LA MARCHE ANG/ESP 35 x 235 À 7-0628	1	1		
NS	405907	DECALQUE ATTENTION A LA MARCHE ANG/ESP 43 x 241 De 7-0629	1	1		
50	**HF-1837-00**	**PANNEAU PLAFOND & MOULURE**				
		A) CET ECRAN EST REMPLACER PAR 901284 ET VOUS AVEZ BESOIN DE 1 CONNECTEUR 564004 ET 5 TERMINAUX 564005				
		B) POUR UNE MEILLEUR OPÉRATION DU MONITEUR PLACER CES ESPACEURS SUR LES VÉHICULES AVANT				
		S) SERVICE				
		P) CONTACTER LE BUREAU DE PRISE DE COMMANDE				

De 3-4417 À 8-1043		Date:07-2024	PAGE:HF-2317-10
MONITEUR DE COTE - VIDEO - "R.E.I."			

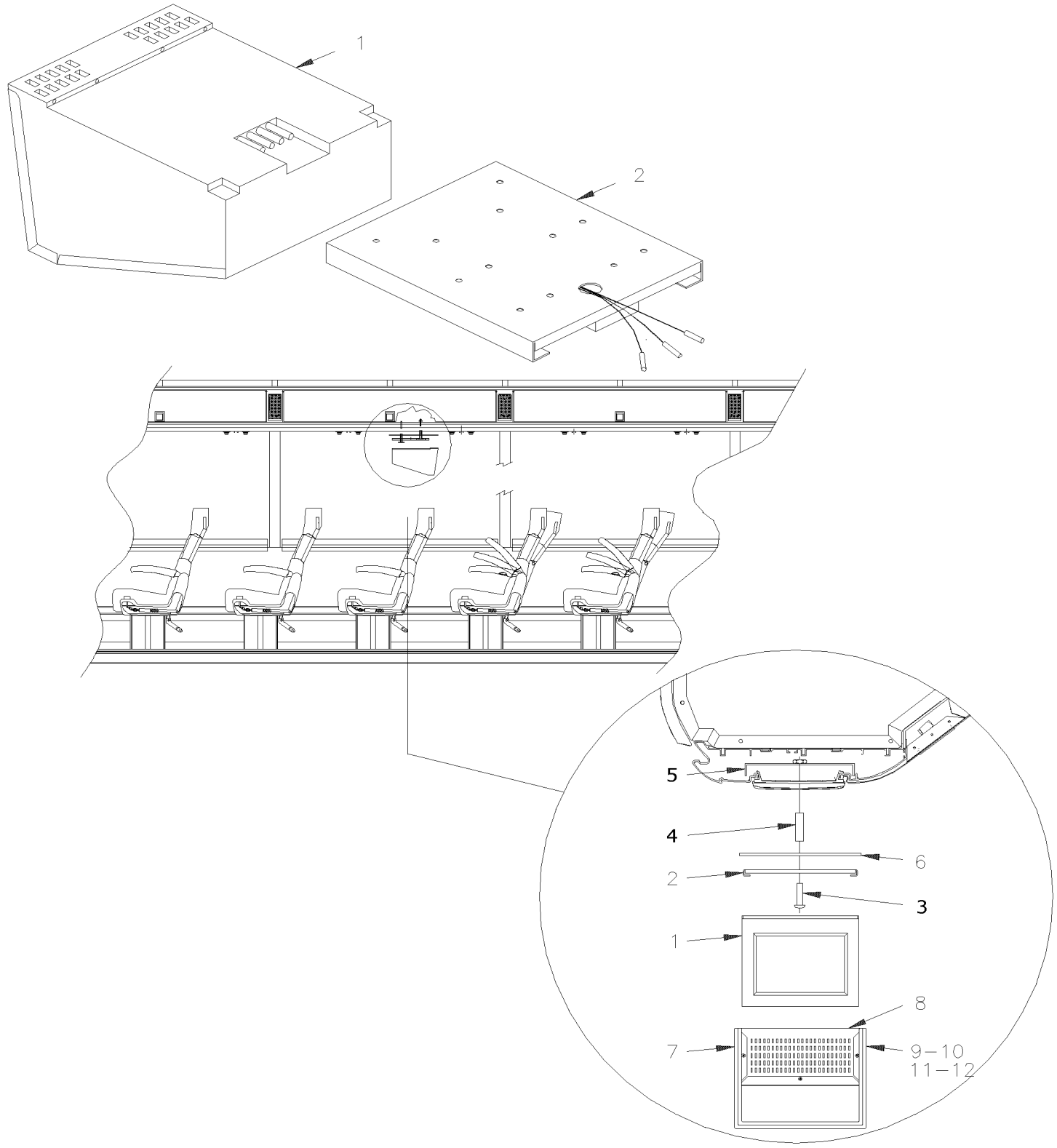

De 3-4417 À 8-1043		Date:07-2024	PAGE:HF-2317-10

MONITEUR DE COTE - VIDEO - "R.E.I."

Numéro d'article	Pièces	Description	H3411	H3455	VIP455	NOTES
1	900809	MONITEUR 24V 2000 À 3-4634	AR	AR		
1	901070	MONITEUR 24V 2000 De 3-4635	AR	AR		
1	**400321**	**ENS MONITEUR ACL SOUS PORTE-COLIS**	1	1		
2	404306	SUPPORT COULISSANT MONITEUR REI À 4-4820	AR	AR		
. NS	900862	. CLEF POUR MONITEUR R.E.I. À 4-4820	1	1		
2	405496	SUPPORT COULISSANT MONITEUR REI De 4-4821	AR	AR		
. NS	900862	. CLEF POUR MONITEUR R.E.I. De 4-4821	1	1		
NS	900862	CLEF POUR MONITEUR R.E.I.	1	1		
3	5001485	VIS A TETE HEXAGONAL M10-1.5x60 G8.8 Z050	2	2		
4	404610	ESPACEUR 5/8" O.D. TUBE X 35MM	1	1		
5	404611	SUPPORT	1	1		
6	404388P	COUVERCLE MONITEUR R.E.I.	1	1		
7	404370P	BOITE CENTRALE RECOUV. R.E.I.	1	1		
7	404369	. BOITE	1	1		
8	404371	. GRILLE	1	1		
NS	500409	. VIS AUTOTARAUDEUSE TETE CYLINDRIQUE PHILLIPS #8x1/2 BK	3	3		
9	500640	VIS AUTOTARAUDEUSE TETE CYLINDRIQUE PHILLIPS #6x3/4 Z050	4	4		
10	504399	BASE A RONDELLE PLATE 10GA.	4	4		
11	504400	CAPUCHON DECORATIF NOIR 12GA.	4	4		
12	403497	ESPACEUR	4	4		A
		A) SUPPORT & BOITE				

De 3-4417 À 8-1043		Date:07-2024	PAGE:400321
ENS MONITEUR ACL SOUS PORTE-COLIS			

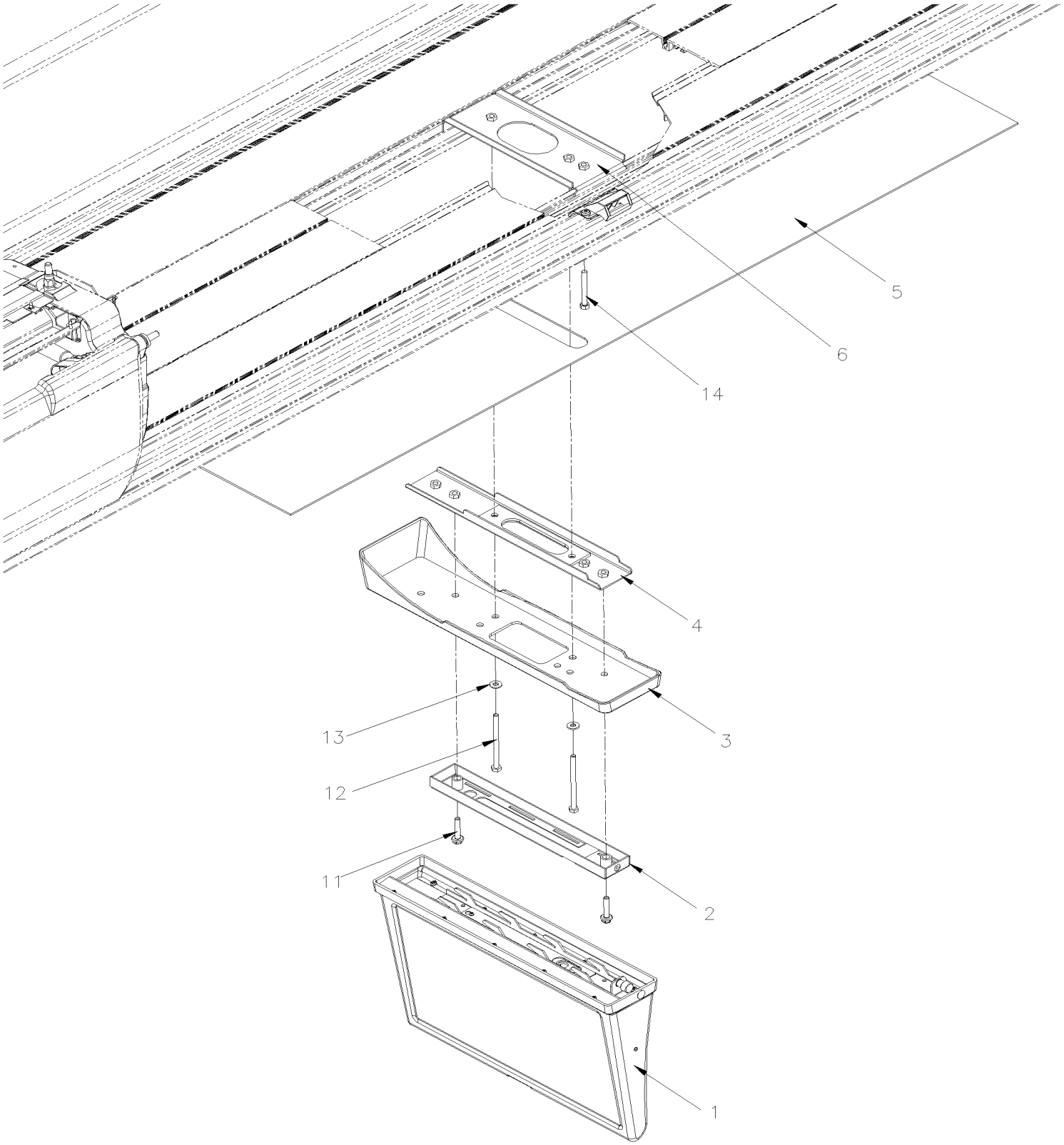

De 3-4417 À 8-1043		Date:07-2024	PAGE:400321

ENS MONITEUR ACL SOUS PORTE-COLIS

Numéro d'article	Pièces	Description	H3411	H3455	VIP455	NOTES
1	900016	MONITEUR 15.6" LCD 24V	1	1	1	
2	901358	SUPPORT MONITEUR LCD 15.4" (16:9)	1	1	1	
3	900013	COUVERCLE FIN. MON. 15.6"	1	1	1	
4	406332	SUPPORT MONITEUR	1	1	1	
5	310215	PANNEAU 1200MM / 500MM POSITION MONITEUR	1	1	1	
6	402823	SUPPORT MONITEUR	1	1	1	
11	5001815	VIS TETE HEX EPAULEMENT M6-1.0x30 G 8.8 N500	2	2	2	
11	680038	ADHESIF POUR FILET LOCTITE #243 / BLUE / 50ml	AR	AR	AR	
12	5001826	VIS A TETE HEXAGONAL M6-1.0x80 FT Z050	2	2	2	
13	500877	RONDELLE PLATE .250x.562x.065 N500	2	2	2	
14	502656	VIS A TETE HEXAGONAL M6-1.0x50 SS	1	1	1	

De 3-4417 À 8-1043		Date:07-2024	PAGE:HF-2317-11
MONITEUR ECRAN PLAT COTE - VIDEO - "R.E.I."			

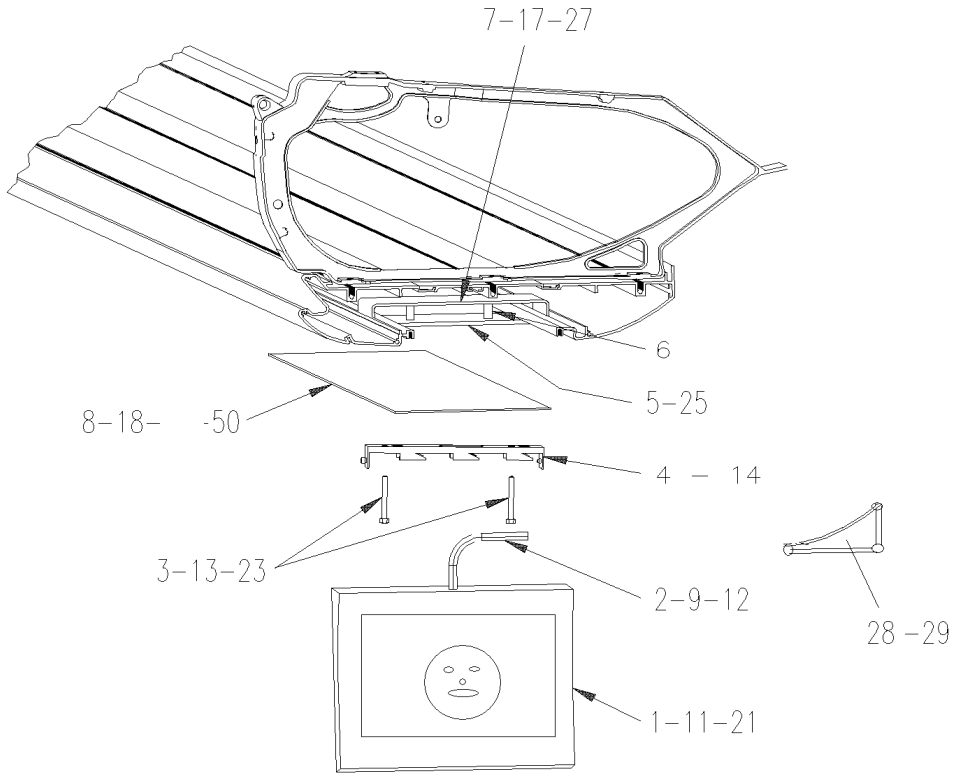

De 3-4417 À 8-1043		Date:07-2024	PAGE:HF-2317-11

MONITEUR ECRAN PLAT COTE - VIDEO - "R.E.I."

Numéro d'article	Pièces	Description	H3411	H3455	VIP45	NOTES
1	901130	MONITEUR PLAT 10" À 6-0420	AR	AR		
. NS	901138	. CAPUCHON / GRIS / PAR DESSUS VIS / 12.51MM O.D. À 6-0420	1	1		
1	903214	MONITEUR PLAT 10" De 6-0421	1	1		
. NS	901243	. CAPUCHON / GRIS / PAR DESSUS VIS / 9.31MM O.D. De 6-0421	1	1		
1	**406729**	**ENS. MONITEUR PORTE-COLIS REI 10.1"**	1	1		
2	561681	CONDUIT CONV / FENDU / NOIR & GRIS / .350"	1	1		
3	502541	VIS A TETE HEXAGONAL M6-1.0x65 G8.8 Z050	2	2		
4	901131	SUPPORT POUR ECRAN PLAT (10.4") À 6-0420	AR	AR		
4	903213	SUUPPORT MONITEUR CENTRALE 10" De 6-0421	1	1		
5	407564	CALE D'EPAISSEUR / PLASTIQUE NOIR / 50MM X 207MM	AR	AR		
6	407561	ESPACEUR 5/8" OD TUBE X 24MM / W/FL 6MM	AR	AR		
7	407562	SUPPORT MONITEUR LCD GAUCHE À 6-0420	AR	AR		
7	409151	SUPPORT MONITEUR LCD GAUCHE De 6-0421	1	1		
7	407563	SUPPORT MONITEUR LCD DROIT À 6-0420	AR	AR		
7	409150	SUPPORT MONITEUR LCD DROIT De 6-0421	1	1		
8	310653P	PANNEAU 655MM / 382MM POSITION MONITEUR / L.H. W/10" LCD SCREEN	1	1		
8	310654P	PANNEAU 655MM / 382MM POSITION MONITEUR / R.H. W/ LCD SCREEN	1	1		
9	**HF-2317-20**	**INSTALLATION LECTEUR VIDEO VHS - "R.E.I."**				
		LES PIECES SUIVANTES SONT RELIEES AVEC				
		MONITEUR 12" A ECRAN PLAT RABATABLE				
11	901086	MONITEUR 12.1" LCD A BASCULE	AR	AR		
12	405461	CABLAGE ASS / ALIMENTATION 24V / AVEC MONITEUR 12" / 10' / 511824	AR	AR		
12	405462	CABLAGE ASS / ALIMENTATION 24V / AVEC MONITEUR 12" / 511693 / 15'	AR	AR		
12	405463	CABLAGE ASS / ALIMENTATION 24V / AVEC MONITEUR 12" / 35' / 511825	AR	AR		
13	500195	VIS A TETE HEXAGONAL 3/8-16x2 1/2 G5 Z050	AR	AR		
NS	502510	RONDELLE PLATE .375x.875x.083	AR	AR		
13	500478	RONDELLE FREIN FENDUE .380x.683x.094 Z050	AR	AR		
14	901089	SUPPORT MONITEUR / AVEC ECRAN PLAT 12"	AR	AR		
17	901087	SUPPORT DE TRANSITION GAUCHE MON.BASCULE	AR	AR		
17	901088	SUPPORT DE TRANSITION DROIT MON.BASCULE	AR	AR		
18	312761P	PANNEAU 315MM	1	1		
18	312840P	PANNEAU 753MM	1	1		
18	Call order desk	PANNEAU 243MM	1	1		P
18	313328P	PANNEAU 388MM	1	1		
		LES PIECES SUIVANTES SONT RELIEES AVEC				
		MONITEUR 15.4" A ECRAN PLAT 16/9				
21	901269	MONITEUR LCD 15.4" PANORAMIQUE (16:9)	AR	AR		
23	509838	VIS A TETE HEXAGONAL M6-1.0x55 G8.8 ZP	2	2		A

De 3-4417 À 8-1043		Date:07-2024	PAGE:HF-2317-11

MONITEUR ECRAN PLAT COTE - VIDEO - "R.E.I."

Numéro d'article	Pièces	Description	H3411	H3455	VIP45	NOTES
24	901270	SUPPORT MONITEUR LCD 15.4" (16:9)	AR	AR		
25	405802	CALE D'EPAISSEUR / PLASTIQUE NOIR / 50MM X 207MM	1	1		A
27	409168	SUPPORT MONITEUR LCD AVANT	1	1		A
28	405942	COUVERCLE FIN. AV. DR. MON. 15.4" ASS. R.H. W/15.4" MONITOR	AR	AR		
. NS	405940	. FINITION POTEAU	1	1		
28	405943	COUVERCLE FIN. AV. DR. MON. 15.4" ASS. # 1 FRONT R.H. W/15.4" MONITOR	1	1		
. NS	405941	. FINITION POTEAU # 1	1	1		
28	405944	COUVERCLE FIN. AV. DR. MON. 15.4" ASS. L.H. W/15.4" MONITOR	AR	AR		
. NS	405853	. FINITION POTEAU ADAPTOR SCREEN POSITION / W/16	1	1		
29	500463	RONDELLE DE FINITION FRAISE .187x.500x.090 BR Z050	AR	AR		
NS	500552	VIS AUTOTARAUDEUSE TETE OVALE PHILLIPS #6x3/4 Z050	AR	AR		
50	**HF-1836-00**	**PORTE COLIS**				
		A) EMPLOYER AVEC LE PREMIER MONITEUR DE DROITE SEULEMENT				
		P) CONTACTER LE BUREAU DE PRISE DE COMMANDE				

De 3-4417 À 8-1043		Date:07-2024	PAGE:406729
ENS. MONITEUR PORTE-COLIS REI 10.1"			

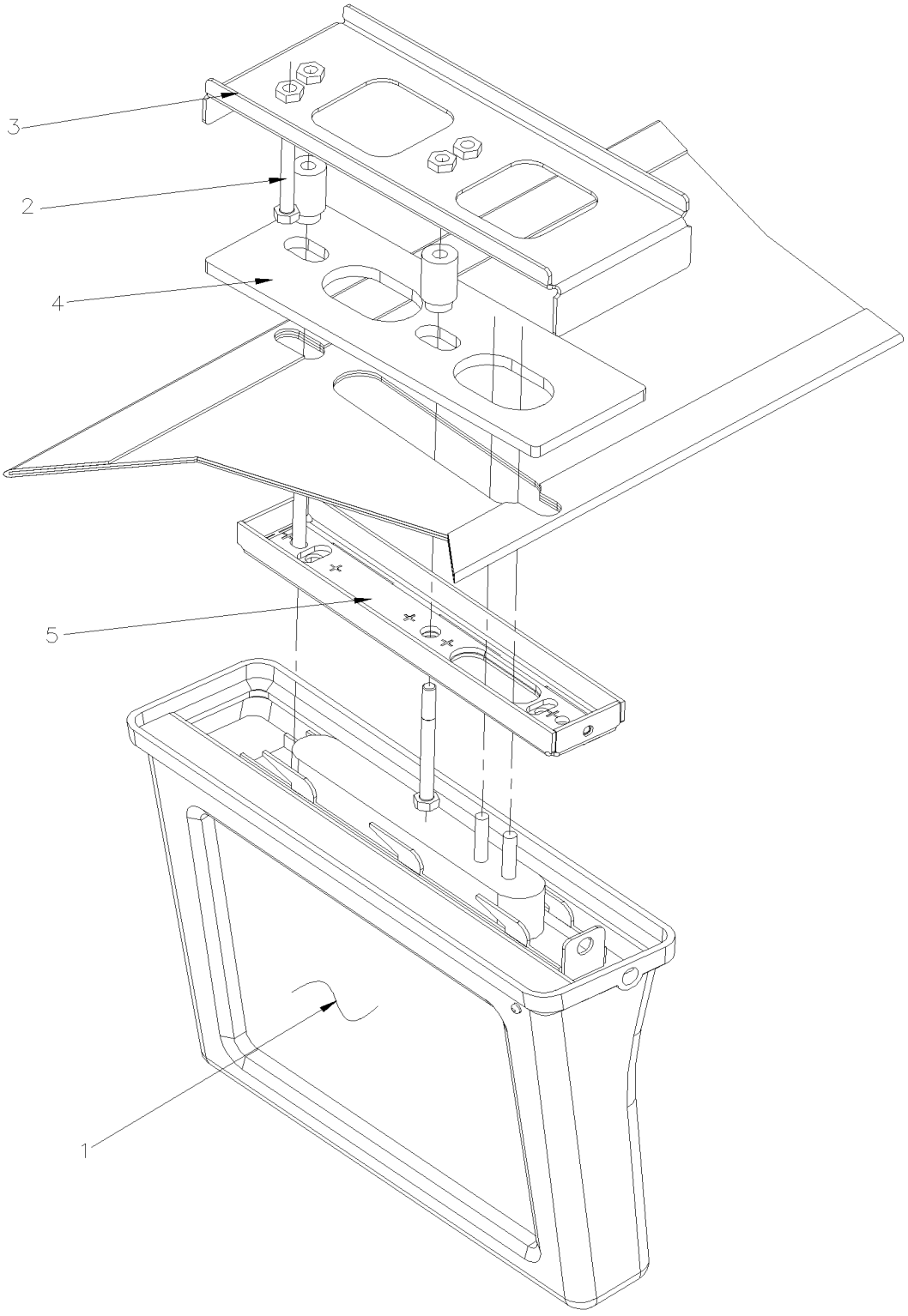

De 3-4417 À 8-1043		Date:07-2024	PAGE:406729

ENS. MONITEUR PORTE-COLIS REI 10.1"

Numéro d'article	Pièces	Description	H3411	H3455	VIP455	NOTES
1	901547	MONITEUR ACL REI 10.1"	1	1	1	
2	502656	VIS A TETE HEXAGONAL M6-1.0x50 SS	2	2	2	
3	406722	SUPPORT MONITEUR PORTE-COLIS 10.1"	1	1	1	
4	406723	ESPACEUR MONITEUR PORTE-COLIS 10.1"	1	1	1	
5	406724	SUPPORT MONITEUR 10.1" ASS.	1	1	1	

De 3-4417 À 8-1043		Date:07-2024	PAGE:HF-2317-20
INSTALLATION LECTEUR VIDEO VHS - "R.E.I."			

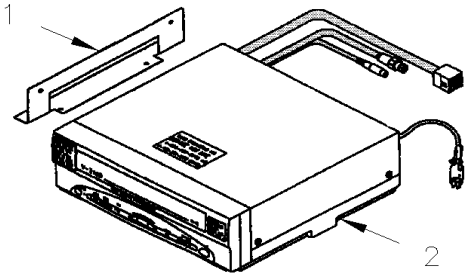

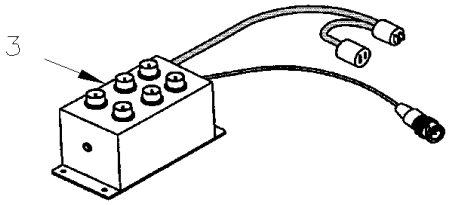

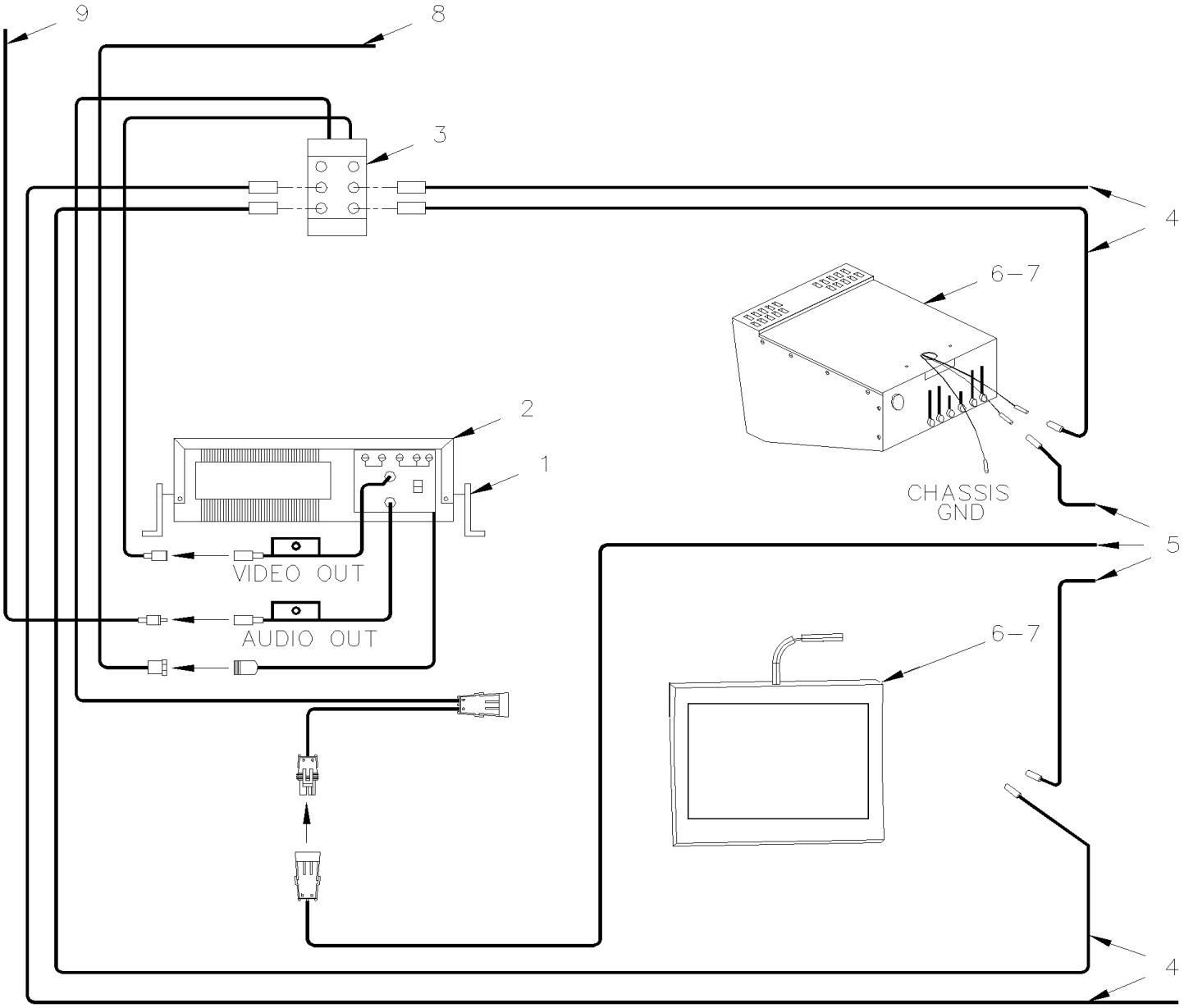

De 3-4417 À 8-1043		Date:07-2024	PAGE:HF-2317-20
INSTALLATION LECTEUR VIDEO VHS - "R.E.I."			

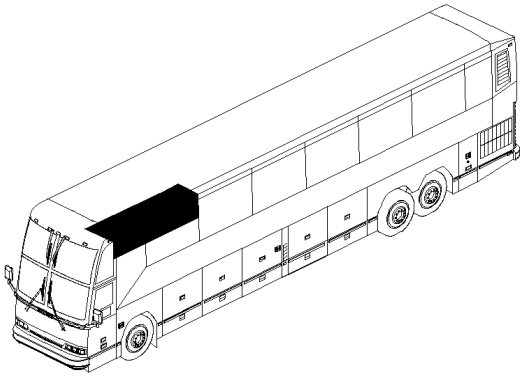

FOR INSTALLATION FROM 4-4821

SEE PAGE HF-2317-30 & HF-2317-31

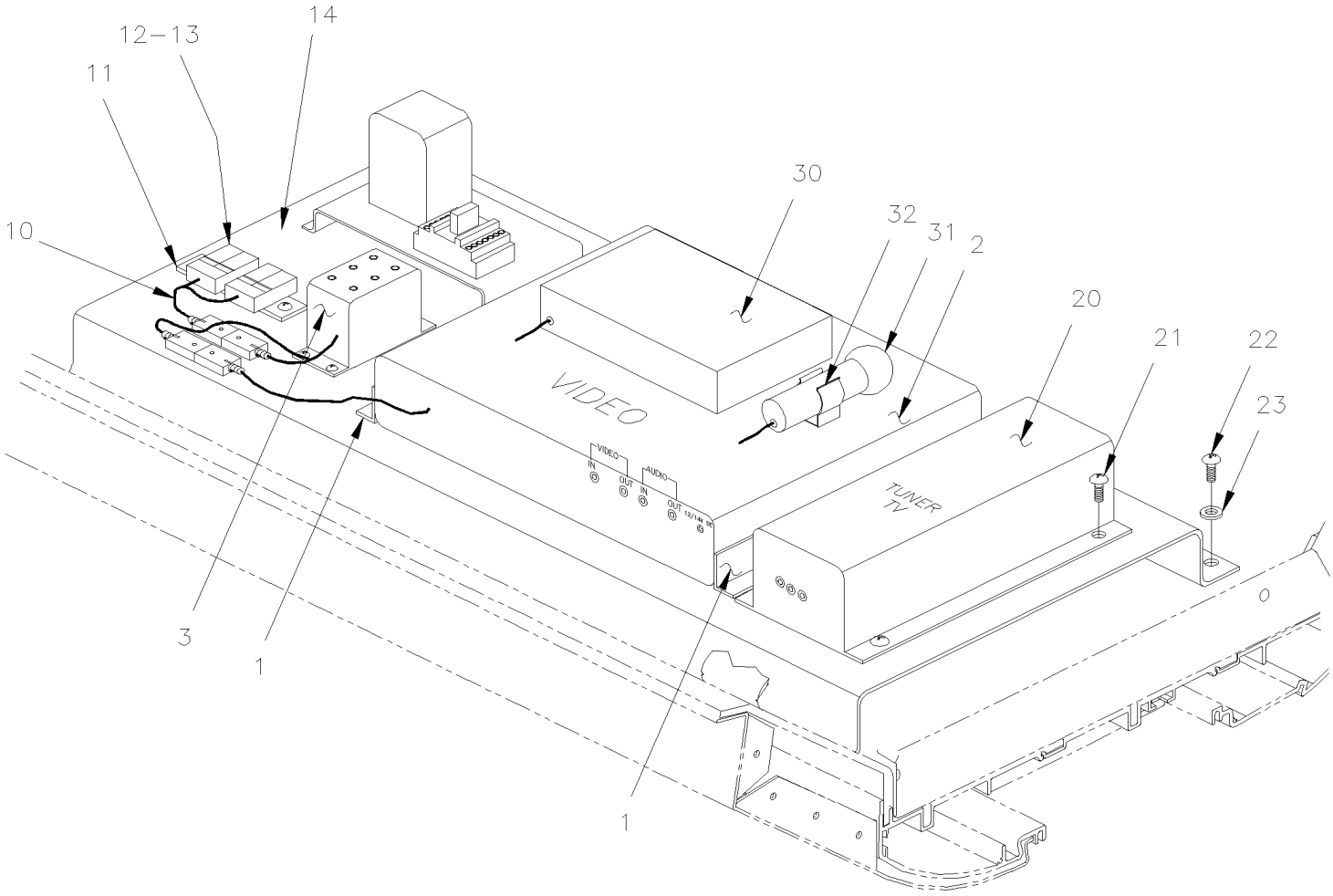

De 3-4417 À 8-1043		Date:07-2024	PAGE:HF-2317-20

INSTALLATION LECTEUR VIDEO VHS - "R.E.I."

Numéro d'article	Pièces	Description	H3411	H3455	VIP45	NOTES
1	901028	SUPPORT DROIT VIDEO REI À 4-4820	1	1		
1	405500	SUPPORT DROIT VIDEO REI De 4-4821 À 7-0985	1	1		
1	901029	SUPPORT GAUCHE VIDEO REI À 4-4820	1	1		
1	405501	SUPPORT GAUCHE VIDEO REI De 4-4821 À 7-0985	1	1		
2	901030	MAGNETOSCOPE 24V SYSTEME 3000 REI À 7-0985	1	1		
. NS	901065	. COMMANDE DISTANCE À 7-0985	1	1		
2	7770197	ENSEMBLE DE CONVERSION, VHS @ DVD À 7-0985	1	1		
. NS	901339	. LECTEUR 12V DVD À 7-0985	1	1		
. . NS	901377	. . MANETTE DE CONTRÔLE A DISTANCE DVD À 7-0985	1	1		
. NS	407639	. SUPORT DE DVD À 7-0985	1	1		
. NS	901347	. CABLAGE ASS / AVEC 2 BNC FEMELLE/ FEMELLE 1" À 7-0985	1	1		
. NS	901564	. COUPLEUR RCA MALE A BNC FEMELLE À 7-0985	1	1		
. NS	563071	. CONNECTEUR / MINI FIT JR / SH 4C / MOLEX 39-01-3042 À 7-0985	1	1		
. NS	562593	. FIL ELECTRIQUE 18 / JAUNE / TXL À 7-0985	AR	AR		
. NS	562587	. FIL ELECTRIQUE 18 / NOIR / TXL À 7-0985	AR	AR		
. NS	562463	. TERMINAL FEMELLE / 24-18 / MOLEX 39-00-0039 À 7-0985	2	2		
. NS	563622	. JOINTEUR / 22-18 / ROUGE / THERMORETRACTABLE / PANDUIT BSH18-Q À 7-0985	2	2		
. NS	5001017	. VIS AUTOTARAUDEUSE TETE HEX EPAULEMENT #10-24x1/2 Z050 À 7-0985	4	4		
. NS	502853	. RONDELLE FREIN FENDUE 6.1x11.8x1.6 N500 À 7-0985	1	1		
. NS	IS-16901A	. SEE INSTRUCTION SHEET À 7-0985	1	1		
NS	900884	INTERRUPTEUR VIDEO SUPPL. À 7-0985	1	1		
NS	404380	CABLAGE ASS RCA / M/M / UTILISE AVEC 2 VIDEOS / 510300 À 7-0985	1	1		
3	901055	AMPLI DISTRIBUTION VIDEO À 4-4974	1	1		
3	901117	AMPLI DISTRIBUTION VIDEO De 4-4975	1	1		
. NS	901119	. CABLE PUISSANCE DVA-VIDEO De 4-4975	1	1		
3	901403	AMPLI DISTRIBUTION VIDEO	1	1		S
3	900817	MODULE POUR DOUBLE DIST.VIDEO	1	1		
NS	901119	CABLE PUISSANCE DVA-VIDEO De 4-4975	1	1		
4	901146	CABLAGE ASS COAX / RG-59 / 7'	1	1		
4	404232	CABLAGE ASS COAX / RG-59 / 10' / 510443	AR	AR		
4	404233	CABLAGE ASS COAX / RG-59 / 15' / 511062	AR	AR		
4	404234	CABLAGE ASS COAX / RG-59 / 20' / 510407	AR	AR		
4	404235	CABLAGE ASS COAX / RG-59 / 24' / 510414	AR	AR		
4	404236	CABLAGE ASS COAX / RG-59 / 33' / 510928	AR	AR		
4	404237	CABLAGE ASS COAX / RG-59 / 44' / 510929	AR	AR		
5	405732	CABLAGE ASS / ALIMENTATION 24V / 6'	AR	AR		
5	404244	CABLAGE ASS / ALIMENTATION 24V / 10' À 4-4820	AR	AR		RC
5	405487	CABLAGE ASS / ALIMENTATION 24V / 10' De 4-4821	AR	AR		R
5	404245	CABLAGE ASS / ALIMENTATION 24V / 15' À 4-4820	AR	AR		RC
5	405488	CABLAGE ASS / ALIMENTATION 24V / 15' De 4-4821	AR	AR		R
5	404246	CABLAGE ASS / ALIMENTATION 24V / 20' À 4-4820	AR	AR		RC
5	405489	CABLAGE ASS / ALIMENTATION 24V / 20' De 4-4821	AR	AR		R

De 3-4417 À 8-1043		Date:07-2024	PAGE:HF-2317-20

INSTALLATION LECTEUR VIDEO VHS - "R.E.I."

Numéro d'article	Pièces	Description	H3411	H3455	VIP455	NOTES
5	404247	CABLAGE ASS / ALIMENTATION 24V / 25' À 4-4820	AR	AR		RC
5	405490	CABLAGE ASS / ALIMENTATION 24V / 25' De 4-4821	AR	AR		R
5	404248	CABLAGE ASS / ALIMENTATION 24V / 30' À 4-4820	AR	AR		RC
5	405491	CABLAGE ASS / ALIMENTATION 24V / 30' De 4-4821	AR	AR		R
5	404249	CABLAGE ASS / ALIMENTATION 24V / 35' À 4-4820	AR	AR		RC
5	405492	CABLAGE ASS / ALIMENTATION 24V / 35' De 4-4821	AR	AR		R
5	404250	CABLAGE ASS / ALIMENTATION 24V / 40' À 4-4820	AR	AR		RC
5	405493	CABLAGE ASS / ALIMENTATION 24V / 40' De 4-4821	AR	AR		R
5	405379	CABLAGE ASS / ALIMENTATION 24V / 60' À 4-4820	1	1		RC
5	405494	CABLAGE ASS / ALIMENTATION 24V / 60' De 4-4821	1	1		R
6	**HF-2317-00**	**MONITEUR AVANT - VIDEO - "R.E.I."**				
7	**HF-2317-10**	**MONITEUR DE COTE - VIDEO - "R.E.I."**				
7	**HF-2317-11**	**MONITEUR ECRAN PLAT COTE - VIDEO - "R.E.I."**				
8	404283	CABLAGE ASS / FILTRE VCP & CONTROLE / 20'	1	1		
9	900783	CABLAGE RCA / 2M/2M / 10'	1	1		
10	404255	CABLAGE ASS / ALIMENTATION 24V / 13"	1	1		
11	380904	SUPPORT RAIL / 80MM	1	1		
12	561726	BLOC DE JONCTION	4	4		
NS	381813	BARRE OMNIBUS AVEC/2 TROUS / 25MM	1	1		
13	561728	FLASQUE D'EXTREMITE	1	1		
14	404588	PLAQUE DE MONTAGE À 4-4820	1	1		
14	405482	PLAQUE DE MONTAGE De 4-4821 À 5-0147	1	1		
14	409125	PLAQUE DE MONTAGE De 5-0148	1	1		
NS	404589	PROTECTEUR VIDEO	1	1		
20	900814	SELECTEUR DE TV 24V REI	1	1		
21	500654	VIS AUTOTARAUDEUSE TETE BOMBE PHILLIPS #8-32x1/2 Z050	4	4		
22	500841	VIS AUTOTARAUDEUSE TETE CYLINDRIQUE PHILLIPS #14x3/4 Z050	6	6		
23	500441	RONDELLE PLATE .312x.734x.065 Z050	6	6		
30	900952	RECEPTEUR MICRO SANS FIL 16-CA À 5-0026	1	1		
. NS	901300	. ANTENNE À 5-0026	1	1		
30	901201	RECEPTEUR MICRO SANS FIL / 16 CHANNEL De 5-0027	1	1		
31	900954	MICRO SANS FIL / 16 CHANNEL	1	1		
. NS	685199	. PILE 1.5V TYPE AA RECHARGEABLE	AR	AR		
32	900953	STATION CHARGE 16 CHANNEL	1	1		
		R) CABLAGE AVEC MONITEUR R.E.I. EMPLOYER AVEC UN CONNECTEUR # 563071 & 3 TERM # 562483				
		RC) CABLAGE AVEC MONITEUR R.E.I. EMPLOYER AVEC UN CONNECTEUR # 562554				
		S) POUR LE SERVICE				

De 4-4821 À 5-0147		Date:07-2024	PAGE:HF-2317-30

INSTALLATION SYSTEME VIDEO & AUDIO

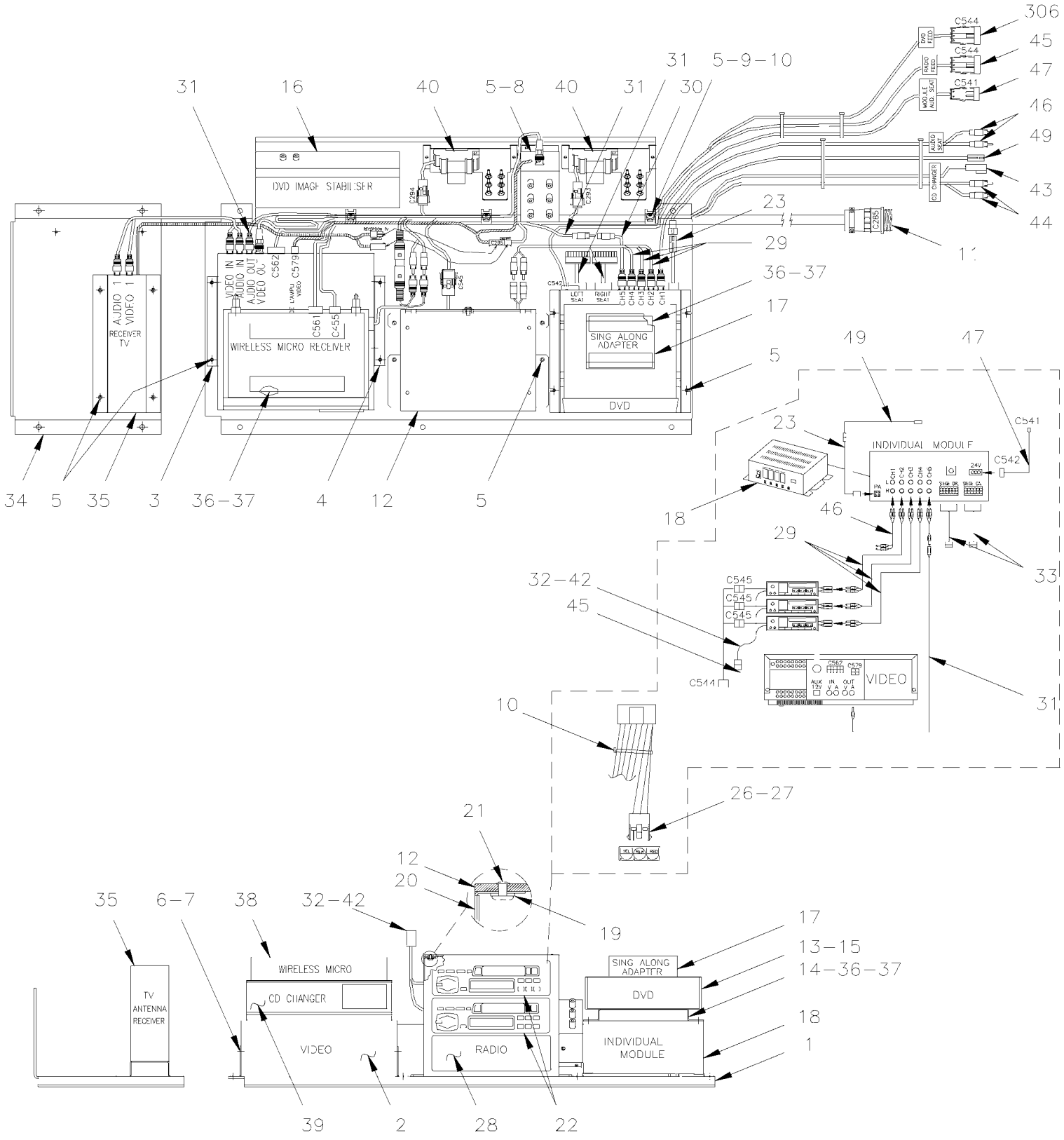

COMPONENTS POSITION
W/O INDIVIDUAL LISTENING

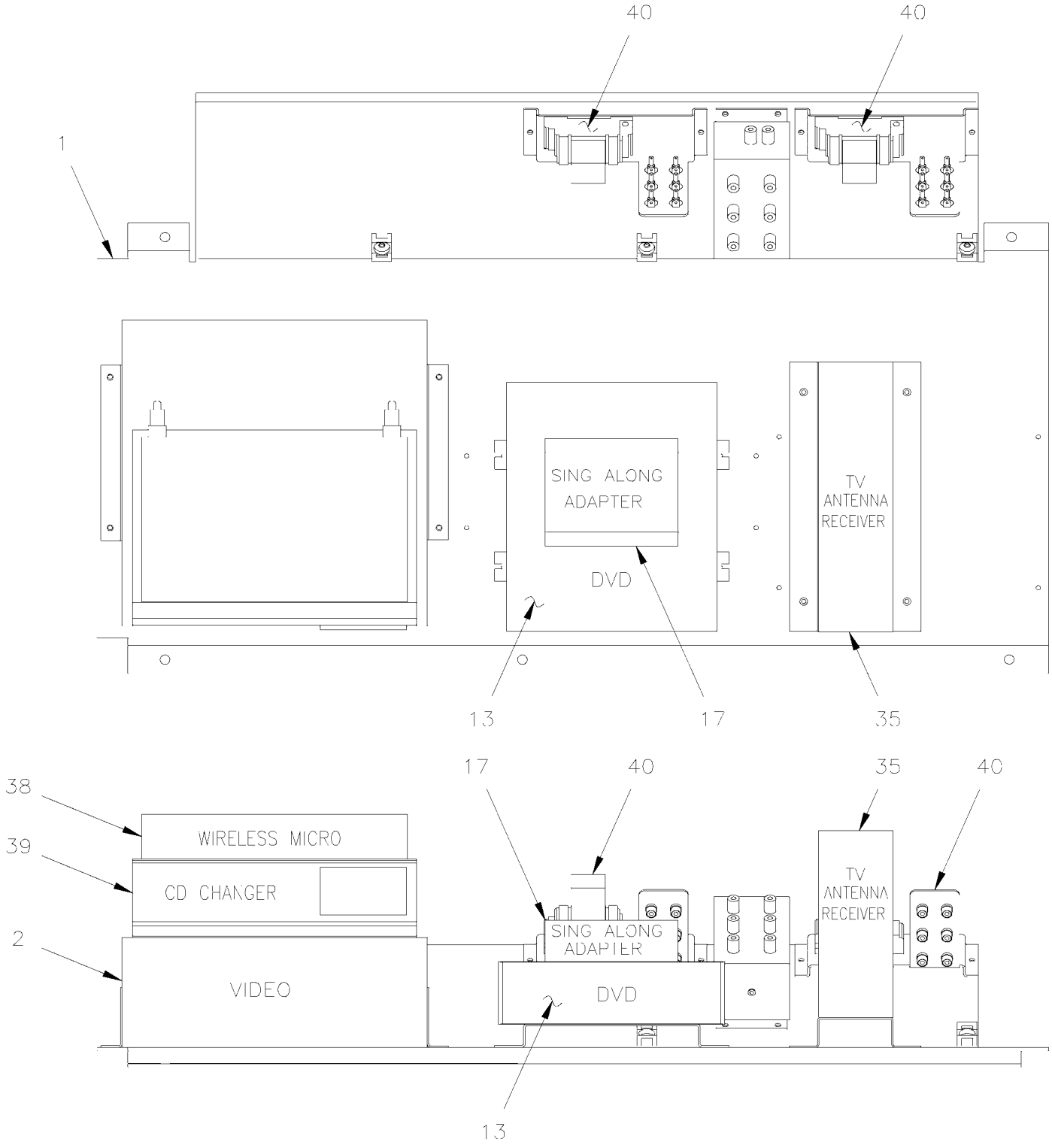

VCP, DVD SING ALONG WITH OR WITHOUT CAMERA

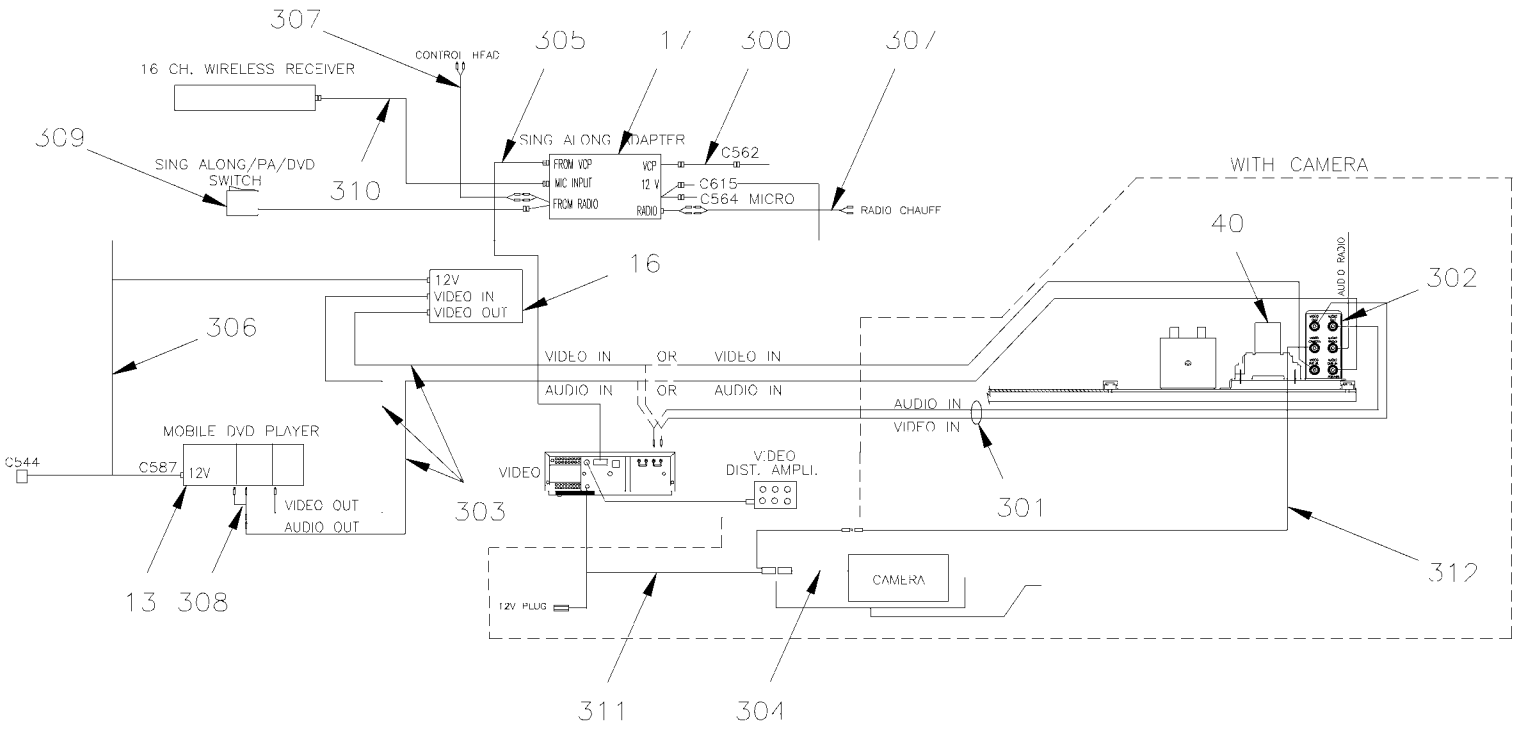

VCP, DVD WITH OR WITHOUT CAMERA

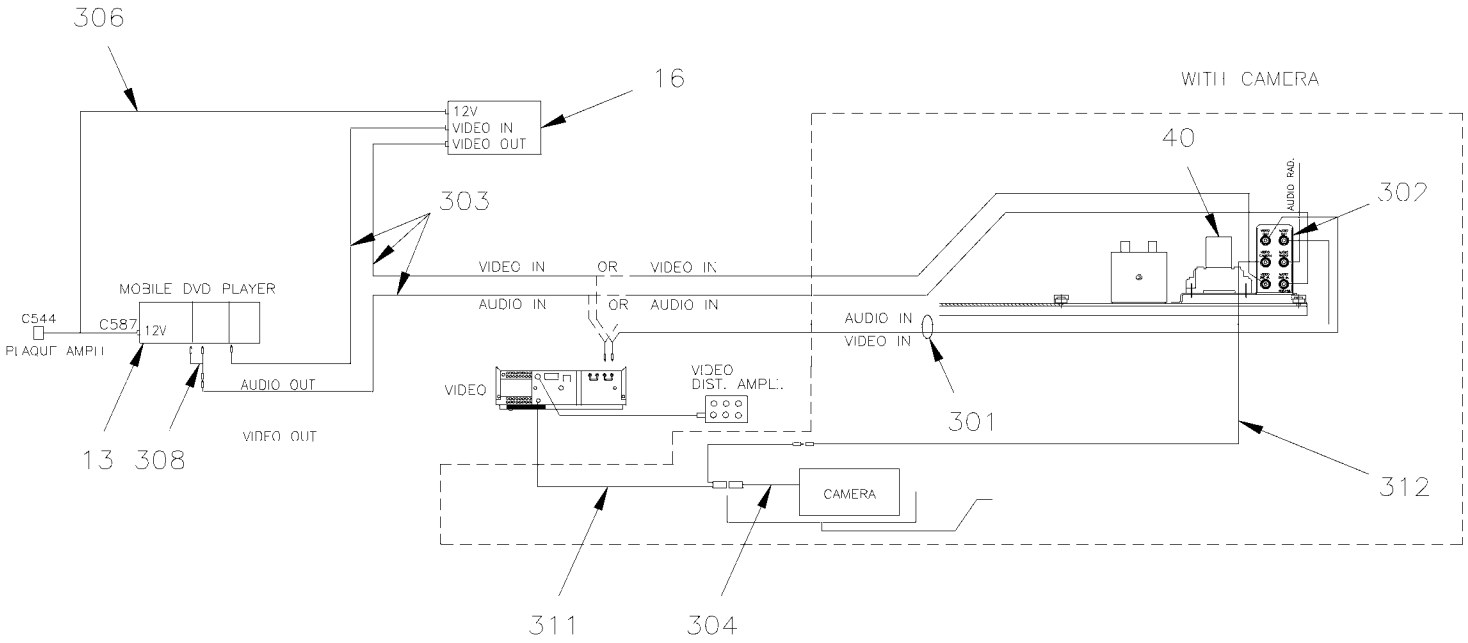

VCP, DVD SING ALONG, CAMERA AND TV RECPTION

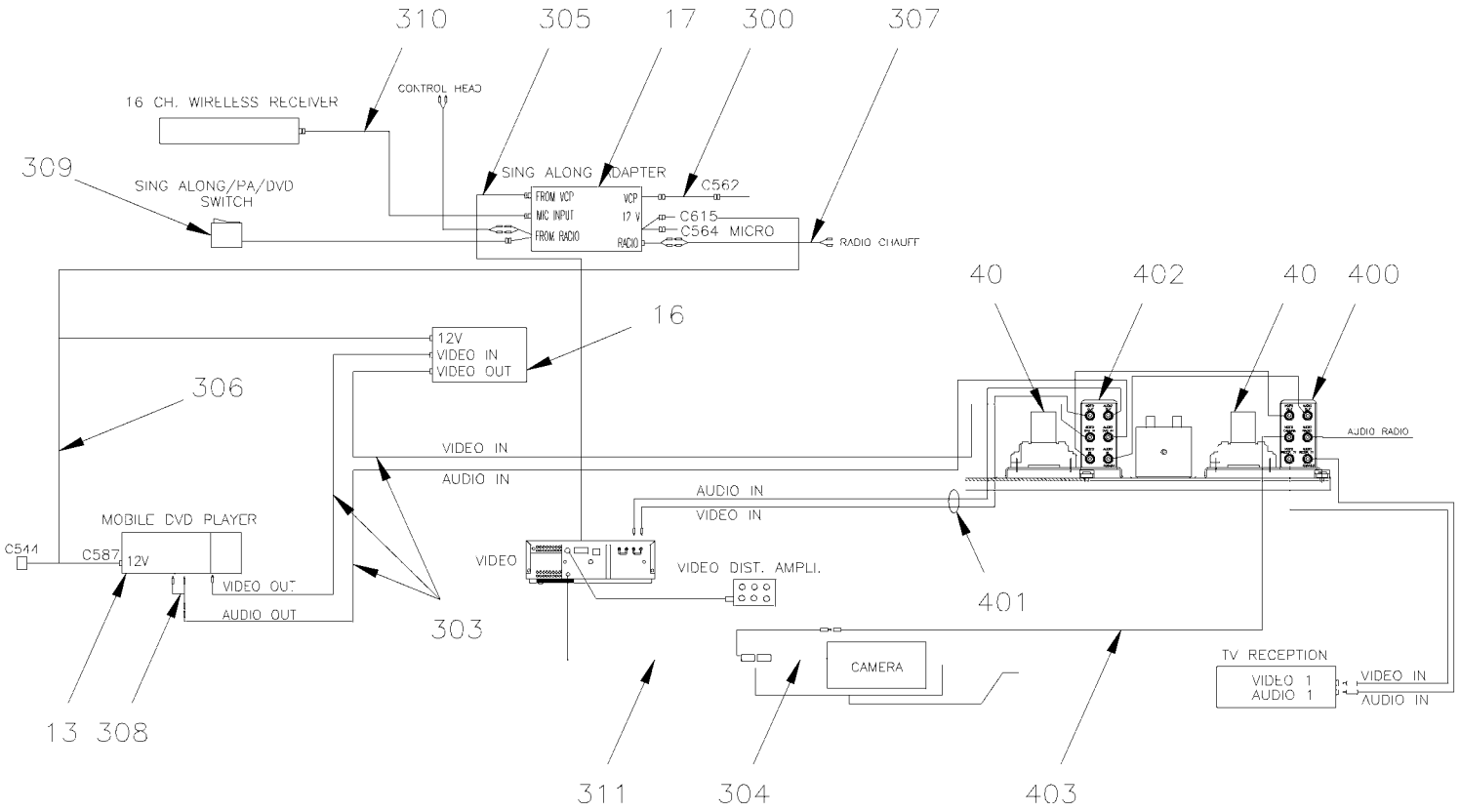

VCP, DVD, CAMERA AND TV RECEPTION

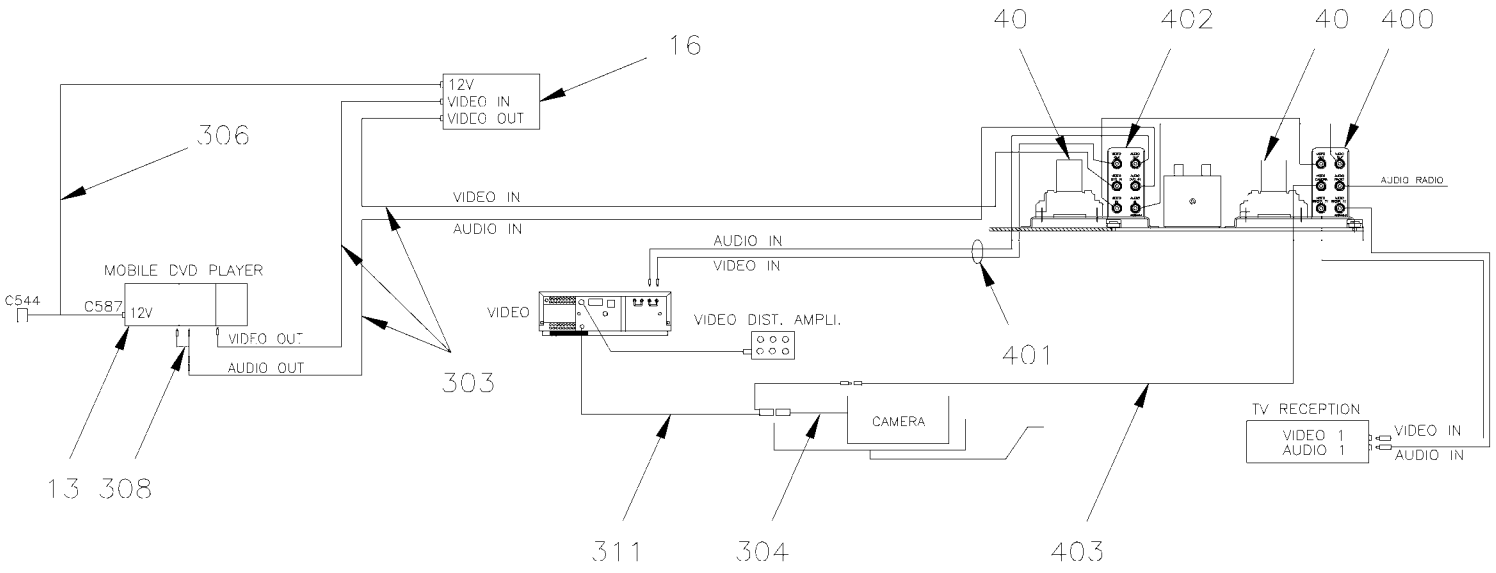

VCP, TV RECEPTION WITH OR WITHOUT CAMERA

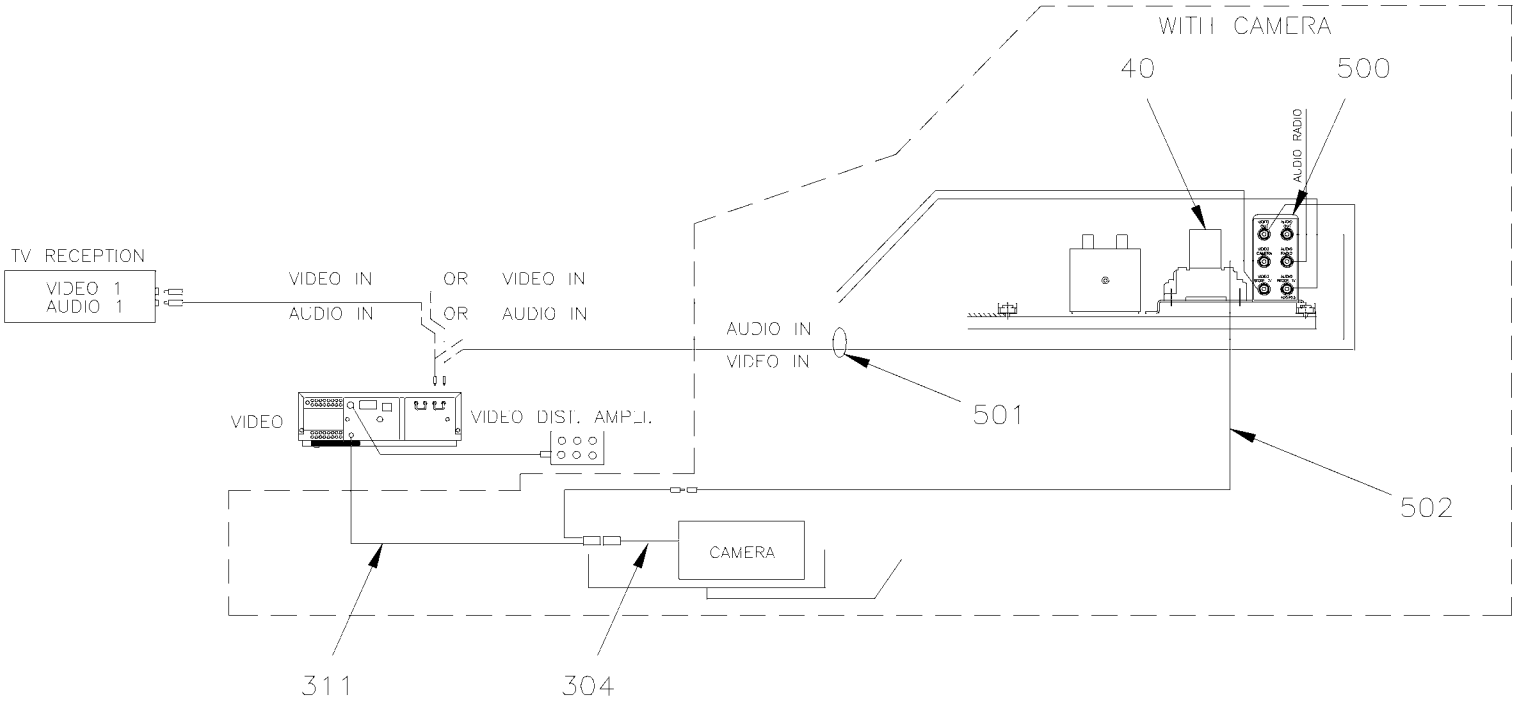

VCP WITH CAMERA

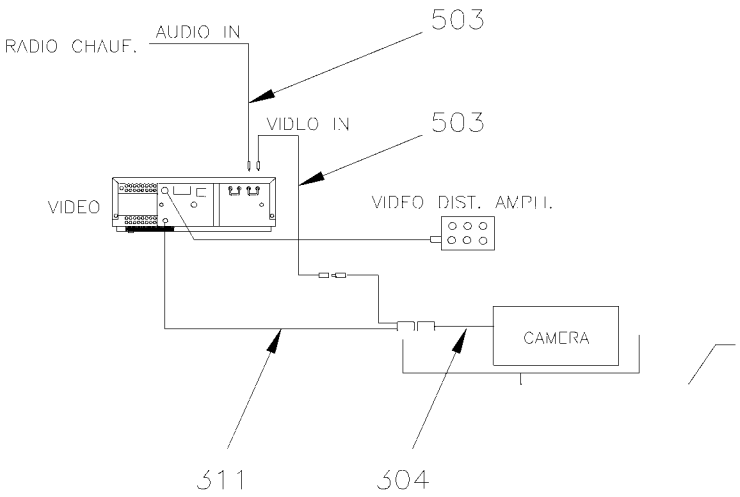

De 4-4821 À 5-0147		Date:07-2024	PAGE:HF-2317-30

INSTALLATION SYSTEME VIDEO & AUDIO

Numéro d'article	Pièces	Description	H3411	H3455	VIP45	NOTES
1	405482	PLAQUE DE MONTAGE	1	1		
2	901030	MAGNETOSCOPE 24V SYSTEME 3000 REI À 7-0979	1	1		
. NS	901065	. COMMANDE DISTANCE À 7-0979	1	1		
2	7770197	ENSEMBLE DE CONVERSION, VHS @ DVD À 7-0979	1	1		
. NS	901339	. LECTEUR 12V DVD À 7-0979	1	1		
. . NS	901377	. . MANETTE DE CONTRÔLE A DISTANCE DVD À 7-0979	1	1		
. NS	407639	. SUPORT DE DVD À 7-0979	1	1		
. NS	901347	. CABLAGE ASS / AVEC 2 BNC FEMELLE/ FEMELLE 1" À 7-0979	1	1		
. NS	901564	. COUPLEUR RCA MALE A BNC FEMELLE À 7-0979	1	1		
. NS	563071	. CONNECTEUR / MINI FIT JR / SH 4C / MOLEX 39-01-3042 À 7-0979	1	1		
. NS	562593	. FIL ELECTRIQUE 18 / JAUNE / TXL À 7-0979	AR	AR		
. NS	562587	. FIL ELECTRIQUE 18 / NOIR / TXL À 7-0979	AR	AR		
. NS	562463	. TERMINAL FEMELLE / 24-18 / MOLEX 39-00-0039 À 7-0979	2	2		
. NS	563622	. JOINTEUR / 22-18 / ROUGE / THERMORETRACTABLE / PANDUIT BSH18-Q À 7-0979	2	2		
. NS	5001017	. VIS AUTOTARAUDEUSE TETE HEX EPAULEMENT #10-24x1/2 Z050 À 7-0979	4	4		
. NS	502853	. RONDELLE FREIN FENDUE 6.1x11.8x1.6 N500 À 7-0979	1	1		
. NS	IS-16901A	. SEE INSTRUCTION SHEET À 7-0979	1	1		
3	405501	SUPPORT GAUCHE VIDEO REI À 7-0979	1	1		
4	405500	SUPPORT DROIT VIDEO REI À 7-0979	1	1		
5	500654	VIS AUTOTARAUDEUSE TETE BOMBE PHILLIPS #8-32x1/2 Z050	AR	AR		
6	5001036	VIS MECANIQUE TETE CYLINDRIQUE PHILLIPS M4-0.7x10 Z050	4	4		
7	502636	RONDELLE FREIN FENDUE 4.1x7.6x0.9 Z050	4	4		
8	901055	AMPLI DISTRIBUTION VIDEO À 4-4974	1	1		
8	901117	AMPLI DISTRIBUTION VIDEO De 4-4975	1	1		
. NS	901119	. CABLE PUISSANCE DVA-VIDEO De 4-4975	1	1		
8	901403	AMPLI DISTRIBUTION VIDEO	1	1		S
9	504013	SUPPORT ATTACHE / 1/4" X 1/4" I.D.	3	3		
10	504637	ATTACHE CABLE / 3/16" x 13"	AR	AR		
11	405486	CABLAGE PLAQUE VIDEO	1	1		
12	404488	SUPPORT RADIO	1	1		
13	901069	DVD REI (MP3) À 4-4827	1	1		
13	901096	DVD REI (MP3) De 4-4828 À 4-4974	1	1		
. NS	901098	. TELECOMMANDE "MP3" DVD De 4-4828 À 4-4974	1	1		
13	901116	DVD REI (MP3) De 4-4975	1	1		
. NS	901264	. TELECOMMANDE / DVD REI De 4-4975	1	1		
14	405499	SUPPORT DVD	2	2		
15	901074	ENS. FACE AVANT ET TIROIR DVD	1	1		
16	901034	STABILISEUR VIDEO MODIFIE	1	1		A
17	901035	ADAPTEUR KARAOKE	1	1		
18	900845	REI MODULE DIVERTISSEMENT 5CAN	1	1		
19	500437	RONDELLE PLATE .125x.375x.040 Z050	8	8		
20	404542	PLAQUE DE COTE POUR RADIO	2	2		

De 4-4821 À 5-0147		Date:07-2024	PAGE:HF-2317-30

INSTALLATION SYSTEME VIDEO & AUDIO

Numéro d'article	Pièces	Description	H3411	H3455	VIP45	NOTES
21	504475	RIVET AVEUGLE TETE FRAISE OUVERT 1/8x3/16 AL	8	8		
22	901078	RADIO "PIONEER" KEH-P1010 AM/FM/CASS.	1	1		
22	901046	RADIO, AM/FM/CD	1	1		
23	404498	CABLE ADAPTAT. MOD.ECOUTE IND / 511211	1	1		
24	5001036	VIS MECANIQUE TETE CYLINDRIQUE PHILLIPS M4-0.7x10 Z050	1	1		
25	500022	RONDELLE FREIN A DENT INTERIEUR .168x.340x.023 Z050	1	1		
26	561667	CONNECTEUR / UNIVERSAL MATE-N-LOK / PH 3C / AMP 1-480701-0	1	1		
27	562122	TERMINAL MALE / 20-14 / AMP 350547-1	2	2		
28	900849	PLAQUE "DUMMY" POUR RADIO	AR	AR		
29	900856	CABLAGE RCA / 2M/2M / 3'	1	1		
30	900758	ADAPTATEUR EN "Y" RCA / 1F/2M / 9"	1	1		
31	404380	CABLAGE ASS RCA / M/M / UTILISE AVEC 2 VIDEOS / 510300	1	1		
32	900775	CABLE D'ANTENNE EN "T"	1	1		
33	901022	CABLAGE SIEGE AUDIO	2	2		
34	405483	PLAQUE RECEPTEUR TV	1	1		
35	901054	SELECTEUR DE TV 24V REI	1	1		
36	506755	VELCRO AUTO-COLLANT CROCHET	AR	AR		
37	506756	VELCRO AUTO-COLLANT BOUCLE	AR	AR		
38	900952	RECEPTEUR MICRO SANS FIL 16-CA À 5-0026	1	1		
. NS	901300	. ANTENNE À 5-0026	1	1		
38	901201	RECEPTEUR MICRO SANS FIL / 16 CHANNEL De 5-0027	1	1		
39	901057	CHARGEUR CD, 8 DISQUES AVEC SUPPORT / MODIFIED	1	1		
40	**HF-2355-10**	**INSTALLATION CAMERA AVANT**				
42	900663	ADAPTATEUR D'ANTENNE RADIO / MOTOROLA MALE to EURO FEMA	1	1		
43	901058	CABLAGE ASS CD / DIN / 280"	1	1		
44	901059	CABLAGE RCA / 2M/2M / 23'	1	1		
45	404504	CABLAGE ASS / ALIMENTATION RADIO	1	1		
46	900855	CABLAGE RCA / 2M/2M / 20'	1	1		
47	064486	CABLAGE ASS PUISSANCE 24V / ENT MODULE / 33.5'	1	1		
49	404302	CABLAGE ASS 20' / 510520 /	1	1		
300	405326	CABLAGE ASS	1	1		
301	900856	CABLAGE RCA / 2M/2M / 3'	1	1		
302	405455	DECALQUE, RELAIS VIDEO,CAMERA&VIDEO ANG. / ENGLISH	1	1		
303	404380	CABLAGE ASS RCA / M/M / UTILISE AVEC 2 VIDEOS / 510300	2	2		
304	900912	CABLGEE ASS / CAMERA AVANT	1	1		
305	405190	CABLAGE INTERFACE VIDEO/SING ALONE ADAP	1	1		
306	405657	CABLAGEE ASS DVD	1	1		
307	900855	CABLAGE RCA / 2M/2M / 20'	2	2		
308	900758	ADAPTATEUR EN "Y" RCA / 1F/2M / 9"	1	1		
309	901036	INTERRUPTEUR KARAOKE	1	1		
310	405191	CABLAGE ADAPTEUR MICRO S/FIL A KARAOKE	1	1		
311	900913	CABLAGE ASS / VIDEO & CAMERA AVANT	1	1		

De 4-4821 À 5-0147		Date:07-2024	PAGE:HF-2317-30

INSTALLATION SYSTEME VIDEO & AUDIO

Numéro d'article	Pièces	Description	H3411	H3455	VIP455	NOTES
312	900918	CABLAGE RCA / 1M/1F/ 3'	1	1		
400	405453	DECALQUE, RELAIS VIDEO, CAMERA & TV ANG.	1	1		
401	900856	CABLAGE RCA / 2M/2M / 3'	1	1		
402	405454	DECALQUE, RELAIS VIDEO & DVD ANG.	1	1		
403	900918	CABLAGE RCA / 1M/1F/ 3'	1	1		
500	405453	DECALQUE, RELAIS VIDEO, CAMERA & TV ANG.	1	1		
501	900856	CABLAGE RCA / 2M/2M / 3'	1	1		
502	900918	CABLAGE RCA / 1M/1F/ 3'	1	1		
503	900866	CABLAGE RCA / 1M/1M / 25'	1	1		
NS	405660	ENS., REMPLACEMENT DVD	1	1		
. NS	IS-04036	. SEE INSTRUCTION SHEET	1	1		
NS	405659	ENS., REMPL. STABILISATEUR D'IMAGE	1	1		
. NS	IS-03099	. SEE INSTRUCTION SHEET	1	1		
		A) CETTE PIECE EST REMPLACE PAR L'ENSEMBLE #405659				
		S) POUR LE SERVICE				

De 5-0148 À 6-0559		Date:07-2024	PAGE:HF-2317-31

INSTALLATION SYSTEME VIDEO & AUDIO

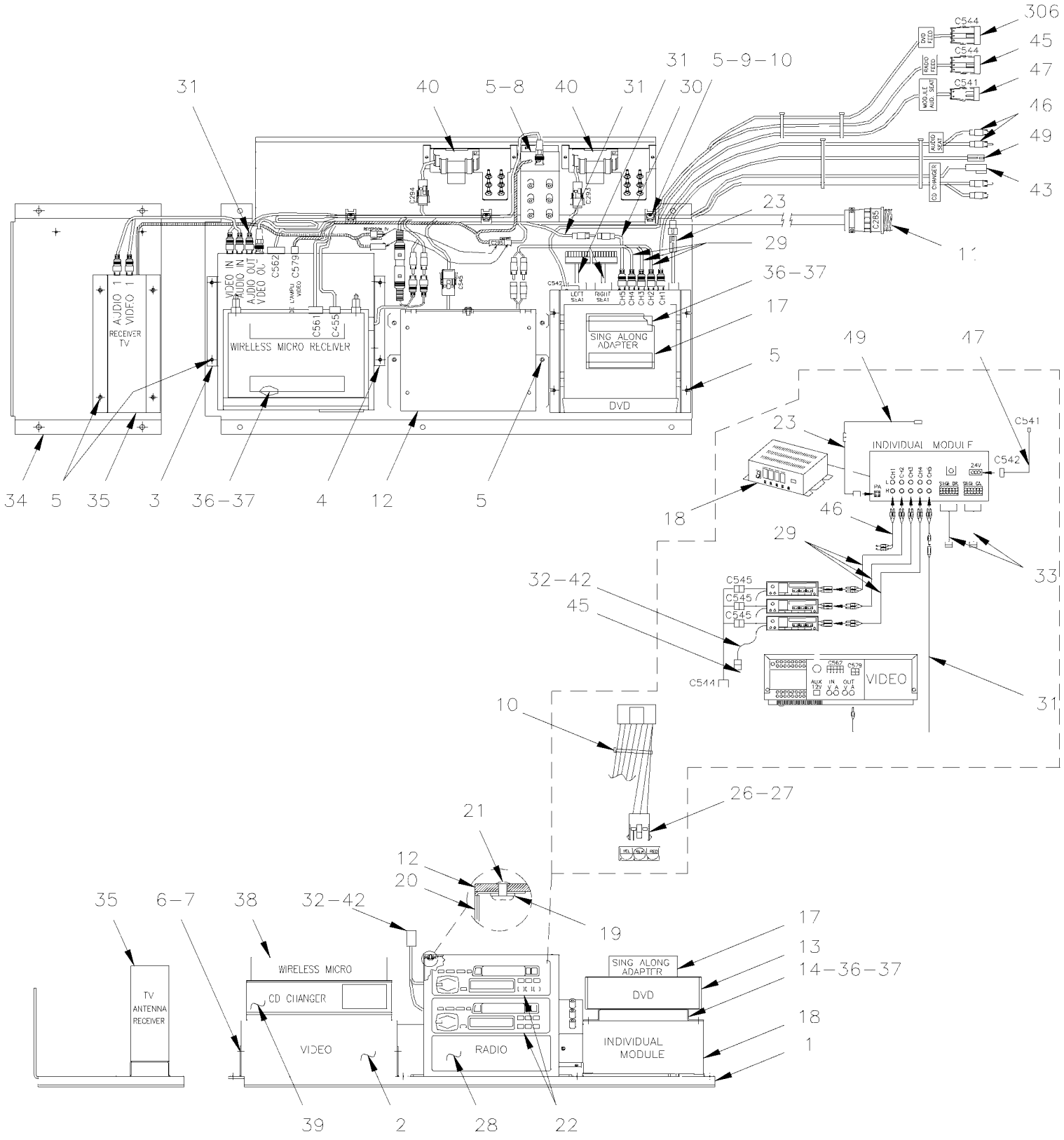

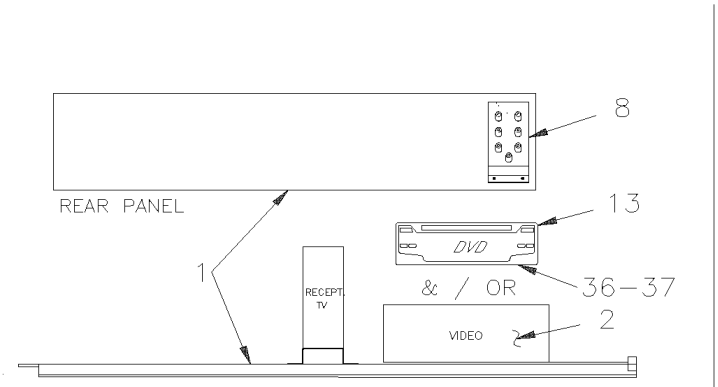

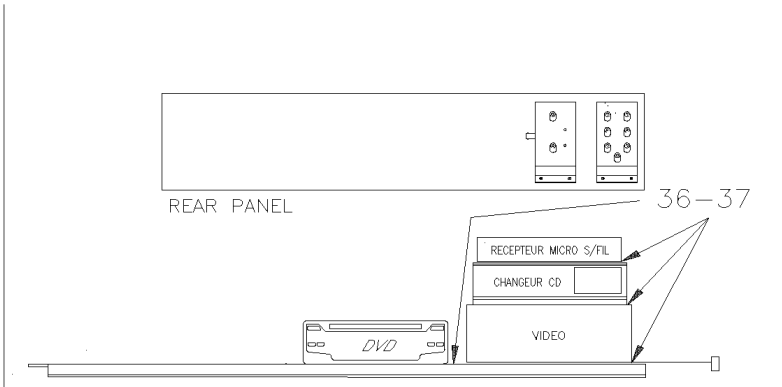

VIDEO WITH CHARGER CD & WIRELESS MICROPHONE (WITH OR WITHOUT DVD)

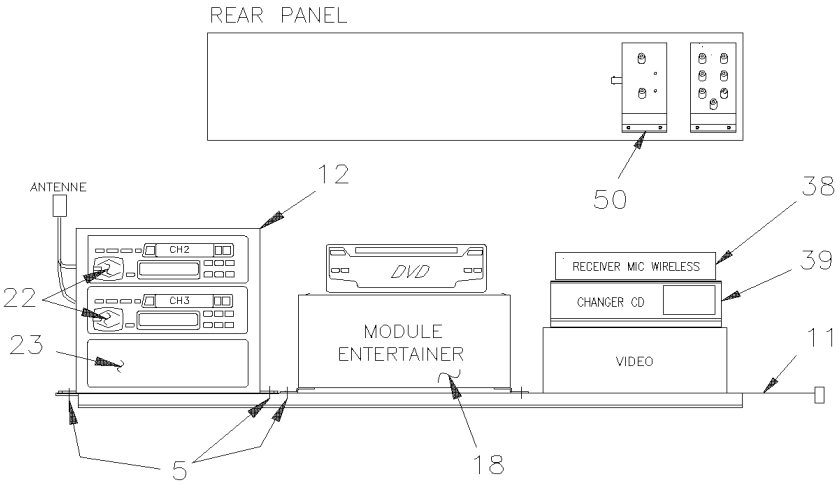

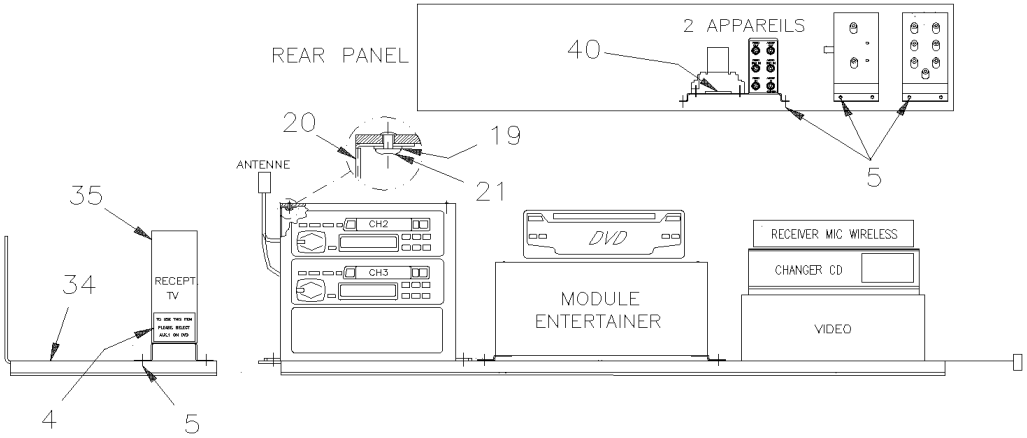

De 5-0148 À 6-0559		Date:07-2024	PAGE:HF-2317-31

INSTALLATION SYSTEME VIDEO & AUDIO

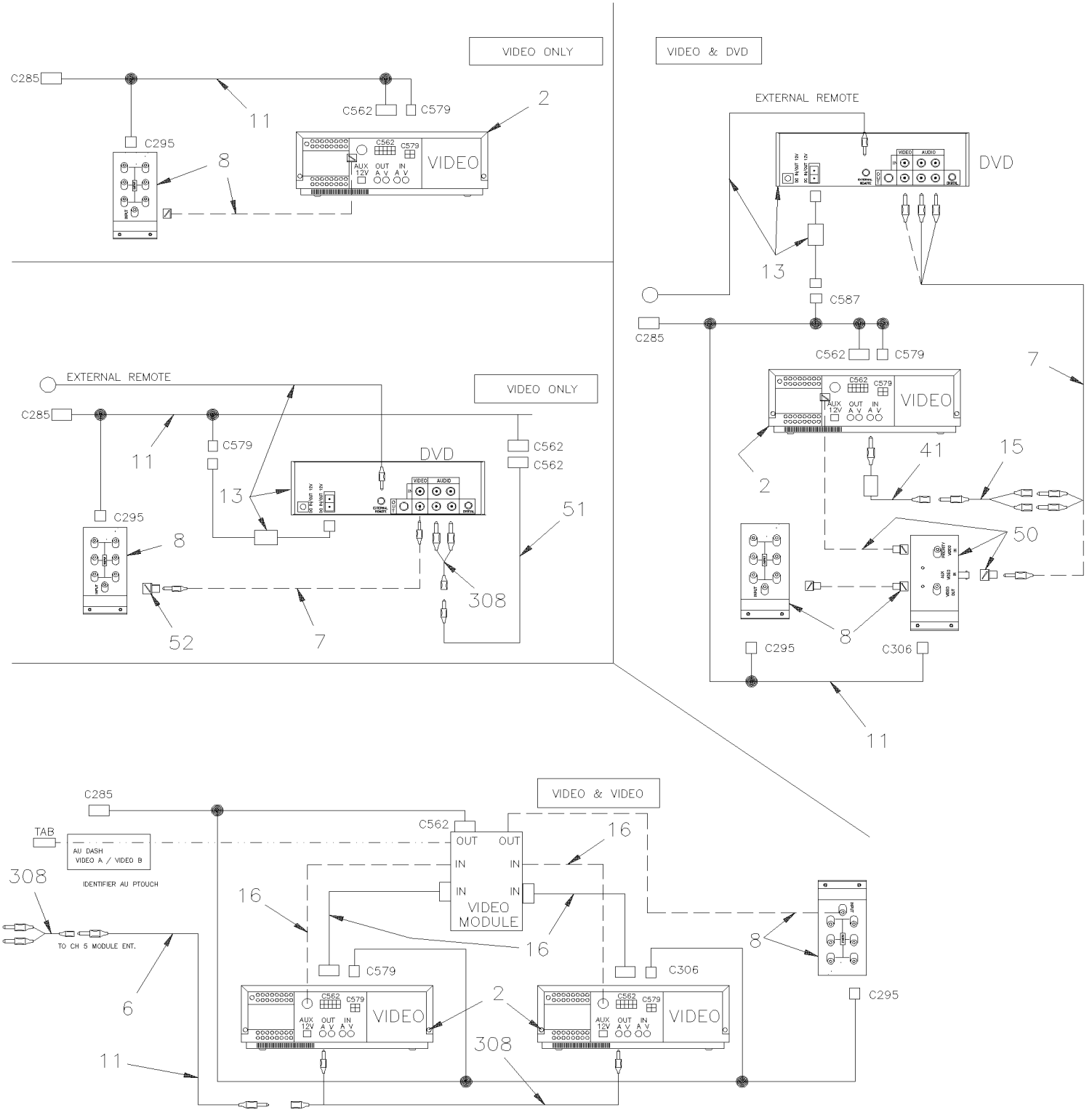

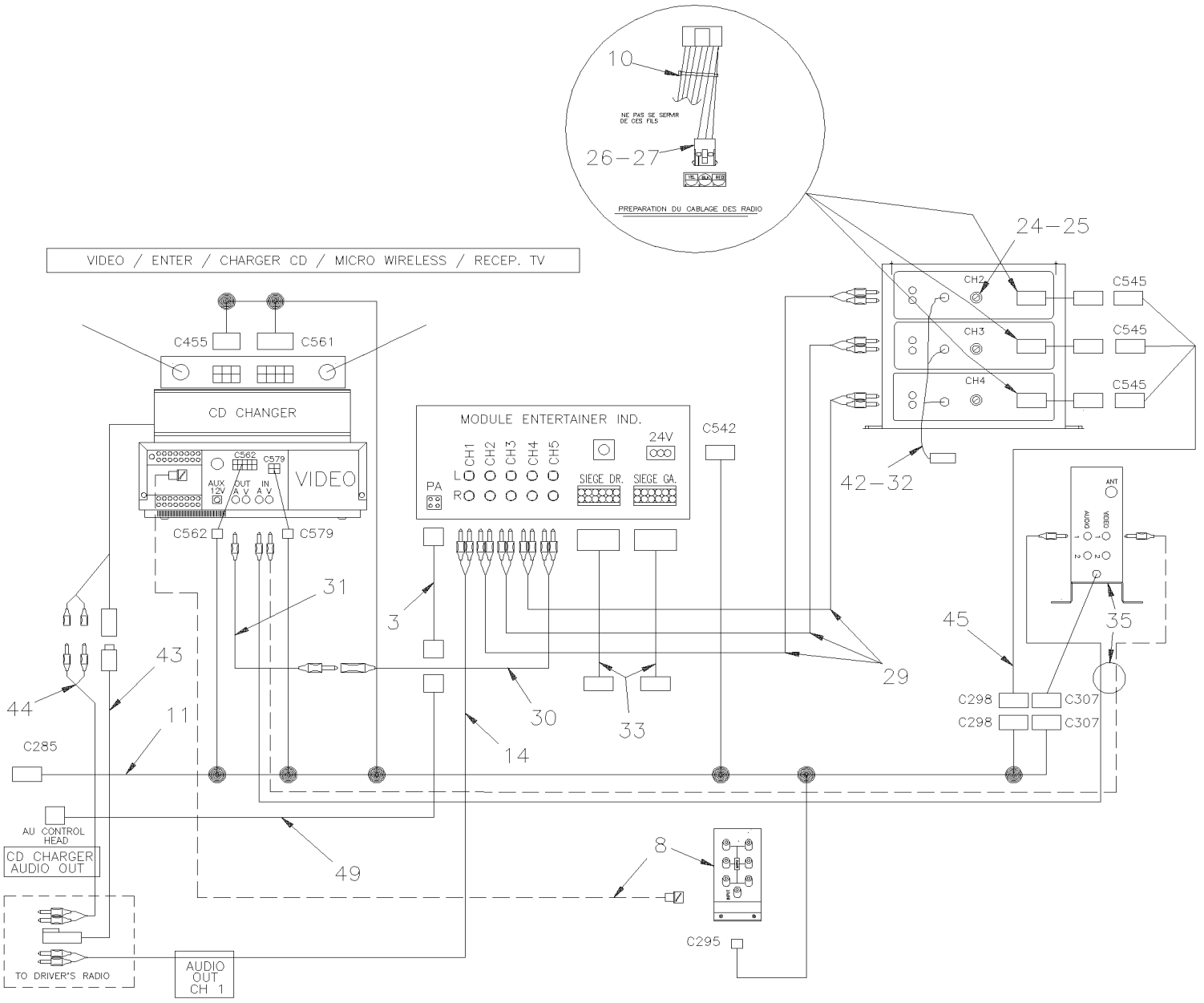
10
NE PAS SE SERVIR DE CES FILS
26-27
PREPARATION DU CABLAGE DES RADIO
24-25
VIDEO / ENTER / CHARGER CD / MICRO WIRELESS / RECEP. TV
C455
C561
CD CHANGER
C562
C579
VIDEO
AUX 12V
OUT A V
IN A V
MODULE ENTERTAINER IND.
CH1
CH2
CH3
CH4
CH5
L
R
PA
SIEGE DR.
SIEGE GA.
24V
C542
CH2
CH3
CH4
C545
C545
C545
42-32
ANT
AUDIO
VIDEO
45
35
31
3
43
44
11
C285
30
33
14
29
C298
C307
C298
C307
AU CONTROL HEAD
CD CHARGER AUDIO OUT
49
8
C295
TO DRIVER'S RADIO
AUDIO OUT CH 1

VIDEO / RECEP.TV OR FRONT CAMERA

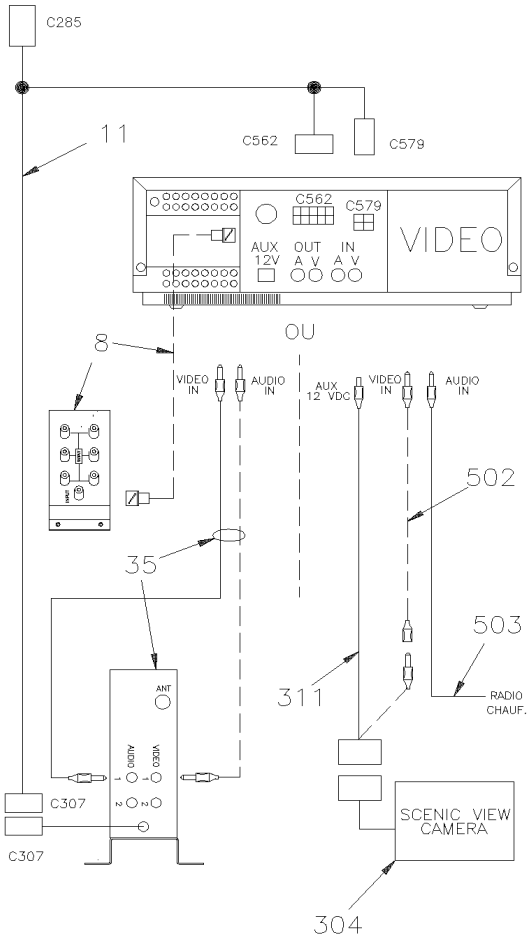

VIDEO / RECEP.TV / FRONT CAMERA

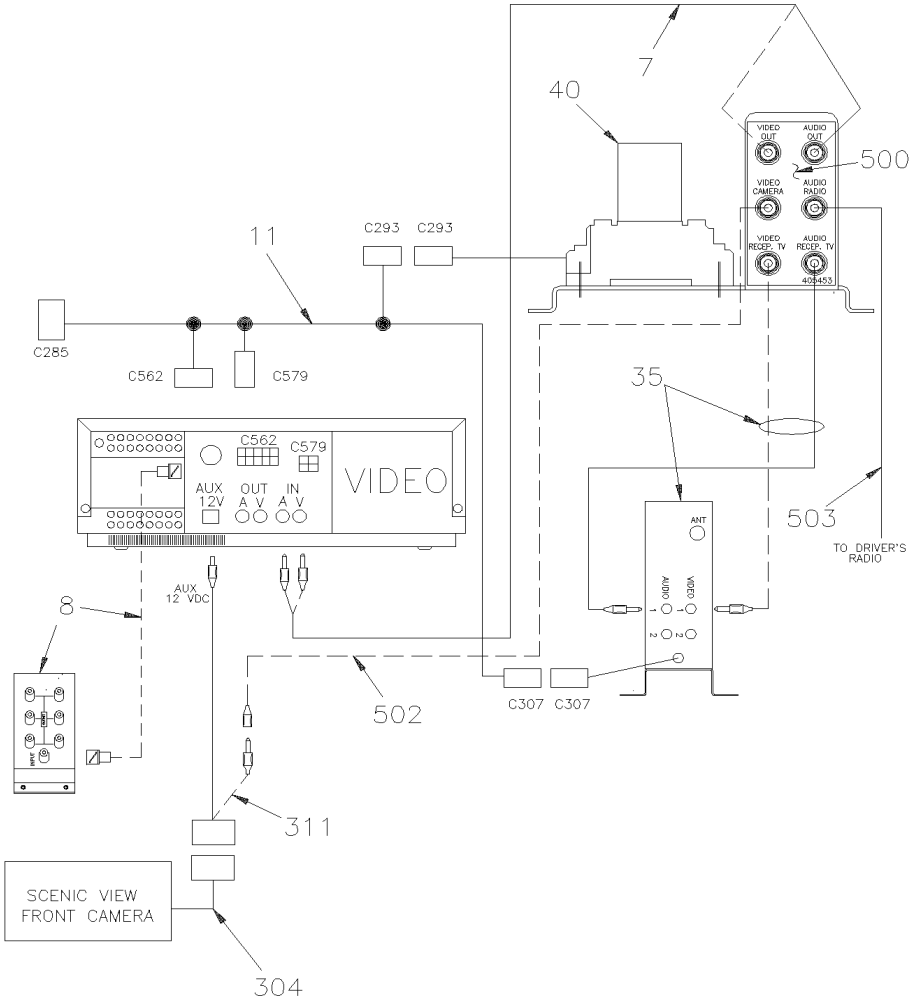

VIDEO / DVD / RECEP.TV OR FRONT CAMERA

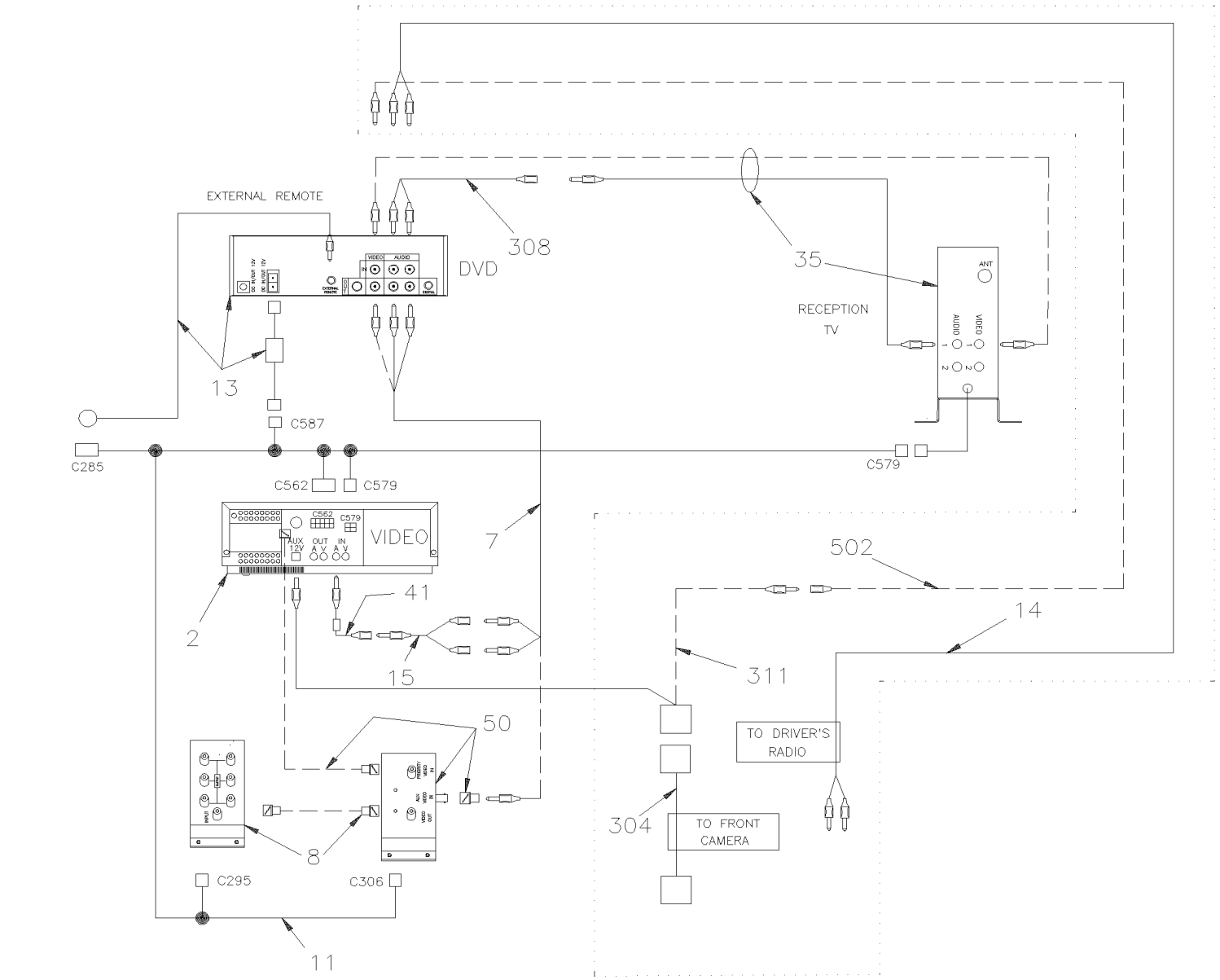

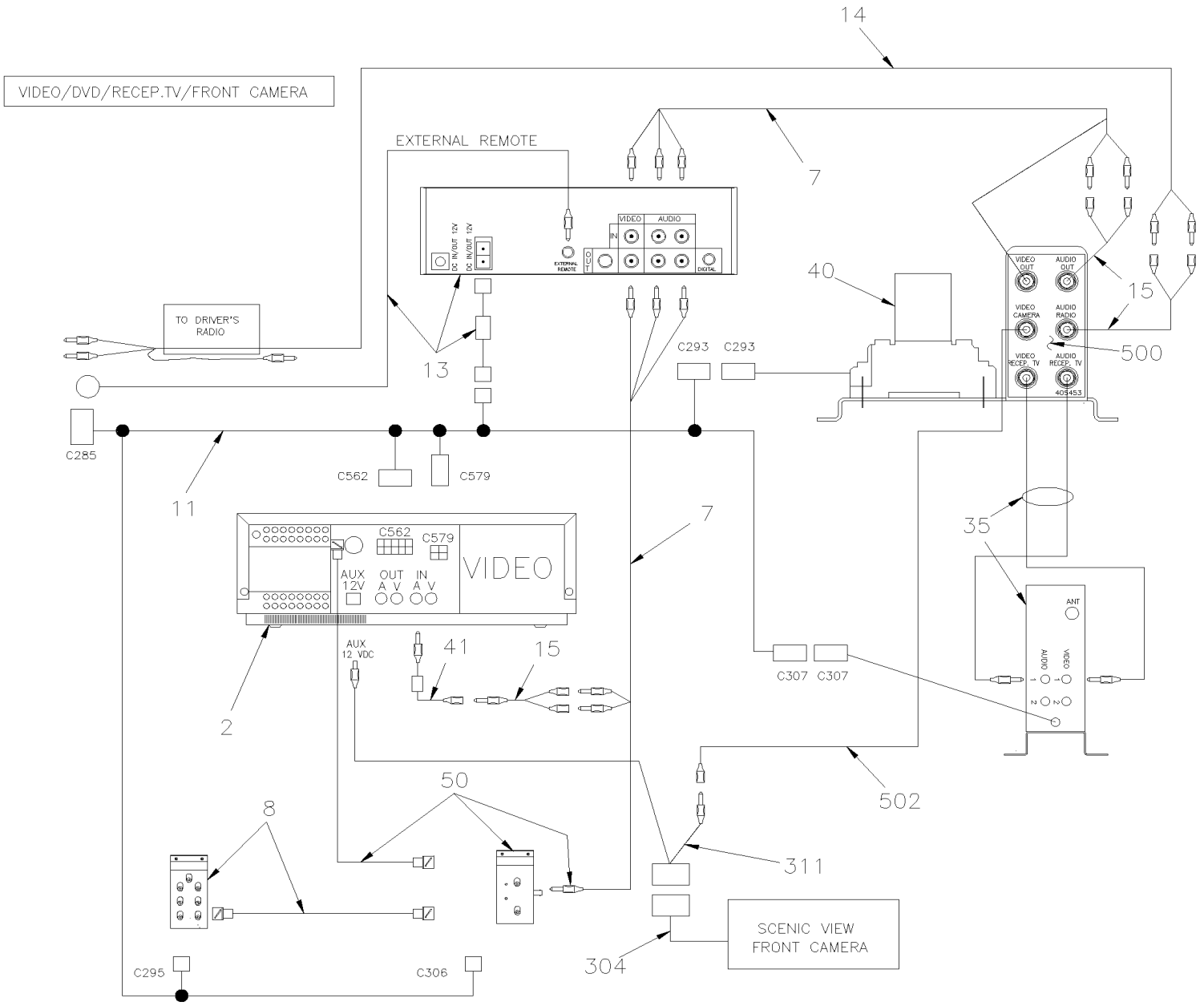
VIDEO/DVD/RECEP.TV/FRONT CAMERA
EXTERNAL REMOTE
TO DRIVER'S RADIO
VIDEO
AUDIO
DIGITAL
VIDEO OUT
AUDIO OUT
VIDEO CAMERA
AUDIO RADIO
VIDEO RECEP. TV
AUDIO RECEP. TV
405453
ANT
AUDIO
VIDEO
AUX 12V
OUT A V
IN A V
AUX 12 VDC
SCENIC VIEW FRONT CAMERA
C285
C562
C579
C293
C307
C295
C306
14
7
40
15
500
13
11
35
41
2
50
8
502
311
304

De 5-0148 À 6-0559		Date:07-2024	PAGE:HF-2317-31

INSTALLATION SYSTEME VIDEO & AUDIO

Numéro d'article	Pièces	Description	H3411	H3455	VIP455	NOTES
1	409125	PLAQUE DE MONTAGE	1	1		
2	901030	MAGNETOSCOPE 24V SYSTEME 3000 REI À 7-0979	1	1		
. NS	901065	. COMMANDE DISTANCE À 7-0979	1	1		
2	7770197	ENSEMBLE DE CONVERSION, VHS @ DVD À 7-0979	1	1		
. NS	901339	. LECTEUR 12V DVD À 7-0979	1	1		
. . NS	901377	. . MANETTE DE CONTRÔLE A DISTANCE DVD À 7-0979	1	1		
. NS	407639	. SUPORT DE DVD À 7-0979	1	1		
. NS	901347	. CABLAGE ASS / AVEC 2 BNC FEMELLE/ FEMELLE 1" À 7-0979	1	1		
. NS	901564	. COUPLEUR RCA MALE A BNC FEMELLE À 7-0979	1	1		
. NS	563071	. CONNECTEUR / MINI FIT JR / SH 4C / MOLEX 39-01-3042 À 7-0979	1	1		
. NS	562593	. FIL ELECTRIQUE 18 / JAUNE / TXL À 7-0979	AR	AR		
. NS	562587	. FIL ELECTRIQUE 18 / NOIR / TXL À 7-0979	AR	AR		
. NS	562463	. TERMINAL FEMELLE / 24-18 / MOLEX 39-00-0039 À 7-0979	2	2		
. NS	563622	. JOINTEUR / 22-18 / ROUGE / THERMORETRACTABLE / PANDUIT BSH18-Q À 7-0979	2	2		
. NS	5001017	. VIS AUTOTARAUDEUSE TETE HEX EPAULEMENT #10-24x1/2 Z050 À 7-0979	4	4		
. NS	502853	. RONDELLE FREIN FENDUE 6.1x11.8x1.6 N500 À 7-0979	1	1		
. NS	IS-16901A	. SEE INSTRUCTION SHEET À 7-0979	1	1		
3	405501	SUPPORT GAUCHE VIDEO REI À 7-0979	1	1		
4	405500	SUPPORT DROIT VIDEO REI À 7-0979	1	1		
5	500654	VIS AUTOTARAUDEUSE TETE BOMBE PHILLIPS #8-32x1/2 Z050	AR	AR		
6	5001036	VIS MECANIQUE TETE CYLINDRIQUE PHILLIPS M4-0.7x10 Z050	4	4		
7	901135	CABLAGE RCA / 3M/3M / 3'	1	1		
8	901117	AMPLI DISTRIBUTION VIDEO De 4-4975	1	1		
. NS	901119	. CABLE PUISSANCE DVA-VIDEO De 4-4975	1	1		
8	901403	AMPLI DISTRIBUTION VIDEO	1	1	1	S
9	504013	SUPPORT ATTACHE / 1/4" X 1/4" I.D.	3	3		
10	504637	ATTACHE CABLE / 3/16" x 13"	AR	AR		
11	409122	CABLAGE PLAQUE VIDEO À 6-0359	1	1		
11	409146	CABLAGE PLAQUE VIDEO De 6-0360	1	1		
12	404488	SUPPORT RADIO	1	1		
13	901116	DVD REI (MP3)	1	1		
. NS	901264	. TELECOMMANDE / DVD REI	1	1		
14	901136	CABLAGE RCA / 3M/3M / 20'	1	1		
NS	405499	SUPPORT DVD	2	2		
15	900671	ADAPTATEUR EN "Y" RCA / 1M/2F / 4"	2	2		
16	901119	CABLE PUISSANCE DVA-VIDEO	1	1		
17	901035	ADAPTEUR KARAOKE	1	1		
18	900845	REI MODULE DIVERTISSEMENT 5CAN	1	1		
19	500437	RONDELLE PLATE .125x.375x.040 Z050	8	8		
20	404542	PLAQUE DE COTE POUR RADIO	2	2		
21	504475	RIVET AVEUGLE TETE FRAISE OUVERT 1/8x3/16 AL	8	8		
22	901078	RADIO "PIONEER" KEH-P1010 AM/FM/CASS.	1	1		

De 5-0148 À 6-0559		Date:07-2024	PAGE:HF-2317-31

INSTALLATION SYSTEME VIDEO & AUDIO

Numéro d'article	Pièces	Description	H3411	H3455	VIP455	NOTES
22	901046	RADIO, AM/FM/CD	1	1		
23	404498	CABLE ADAPTAT. MOD.ECOUTE IND / 511211	1	1		
24	5001036	VIS MECANIQUE TETE CYLINDRIQUE PHILLIPS M4-0.7x10 Z050	1	1		
25	500022	RONDELLE FREIN A DENT INTERIEUR .168x.340x.023 Z050	1	1		
26	561667	CONNECTEUR / UNIVERSAL MATE-N-LOK / PH 3C / AMP 1-480701-0	1	1		
27	562122	TERMINAL MALE / 20-14 / AMP 350547-1	2	2		
28	900849	PLAQUE "DUMMY" POUR RADIO	AR	AR		
29	900856	CABLAGE RCA / 2M/2M / 3'	1	1		
30	900758	ADAPTATEUR EN "Y" RCA / 1F/2M / 9"	1	1		
31	404380	CABLAGE ASS RCA / M/M / UTILISE AVEC 2 VIDEOS / 510300	1	1		
32	900775	CABLE D'ANTENNE EN "T"	1	1		
33	901022	CABLAGE SIEGE AUDIO	2	2		
34	405483	PLAQUE RECEPTEUR TV	1	1		
35	901054	SELECTEUR DE TV 24V REI	1	1		
36	506755	VELCRO AUTO-COLLANT CROCHET	AR	AR		
37	506756	VELCRO AUTO-COLLANT BOUCLE	AR	AR		
38	900952	RECEPTEUR MICRO SANS FIL 16-CA À 5-0026	1	1		
. NS	901300	. ANTENNE À 5-0026	1	1		
38	901201	RECEPTEUR MICRO SANS FIL / 16 CHANNEL De 5-0027	1	1		
39	901057	CHARGEUR CD, 8 DISQUES AVEC SUPPORT / MODIFIED	1	1		
40	**HF-2355-10**	**INSTALLATION CAMERA AVANT**				
NS	901106	AUDIO,ISOLATEUR AVEC CONNECTEUR RCA M.F.	1	1		
41	901106	AUDIO,ISOLATEUR AVEC CONNECTEUR RCA M.F.	1	1		
42	900663	ADAPTATEUR D'ANTENNE RADIO / MOTOROLA MALE to EURO FEMA	1	1		
43	901058	CABLAGE ASS CD / DIN / 280"	1	1		
44	901059	CABLAGE RCA / 2M/2M / 23'	1	1		
44	901110	CABLAGE RCA / 2M/2M / 25'	1	1		
45	404504	CABLAGE ASS / ALIMENTATION RADIO	1	1		
46	900855	CABLAGE RCA / 2M/2M / 20'	1	1		
47	064486	CABLAGE ASS PUISSANCE 24V / ENT MODULE / 33.5'	1	1		
49	404302	CABLAGE ASS 20' / 510520 /	1	1		
50	901120	COMMUTATEUR DE SIGNAL VIDEO	1	1		
300	405326	CABLAGE ASS	1	1		
301	900856	CABLAGE RCA / 2M/2M / 3'	1	1		
302	405455	DECALQUE, RELAIS VIDEO,CAMERA&VIDEO ANG. / ENGLISH	1	1		
302	405651	DECALQUE, RELAIS VIDEO,CAMERA&VIDEO ANG. / ENGLISH & SPANISH	1	1		
303	404380	CABLAGE ASS RCA / M/M / UTILISE AVEC 2 VIDEOS / 510300	2	2		
304	900912	CABLGEE ASS / CAMERA AVANT	1	1		
305	405190	CABLAGE INTERFACE VIDEO/SING ALONE ADAP	1	1		
306	405657	CABLAGEE ASS DVD	1	1		
307	900855	CABLAGE RCA / 2M/2M / 20'	2	2		
308	900758	ADAPTATEUR EN "Y" RCA / 1F/2M / 9"	1	1		

De 5-0148 À 6-0559		Date:07-2024	PAGE:HF-2317-31

INSTALLATION SYSTEME VIDEO & AUDIO

Numéro d'article	Pièces	Description	H3411	H3455	VIP455	NOTES
309	901036	INTERRUPTEUR KARAOKE	1	1		
310	405191	CABLAGE ADAPTEUR MICRO S/FIL A KARAOKE	1	1		
311	900913	CABLAGE ASS / VIDEO & CAMERA AVANT	1	1		
312	900918	CABLAGE RCA / 1M/1F/ 3'	1	1		
400	405453	DECALQUE, RELAIS VIDEO, CAMERA & TV ANG.	1	1		
401	900856	CABLAGE RCA / 2M/2M / 3'	1	1		
402	405454	DECALQUE, RELAIS VIDEO & DVD ANG.	1	1		
403	900918	CABLAGE RCA / 1M/1F/ 3'	1	1		
500	405453	DECALQUE, RELAIS VIDEO, CAMERA & TV ANG.	1	1		
501	900856	CABLAGE RCA / 2M/2M / 3'	1	1		
502	900918	CABLAGE RCA / 1M/1F/ 3'	1	1		
503	900866	CABLAGE RCA / 1M/1M / 25'	1	1		
NS	484045	SUPPORT SYSTEME AUDIO / LOC. 1 COMP. BAGAGES De 5-0454		1		
NS	405660	ENS., REMPLACEMENT DVD	1	1		
. NS	IS-04036	. SEE INSTRUCTION SHEET	1	1		
		S) POUR LE SERVICE				

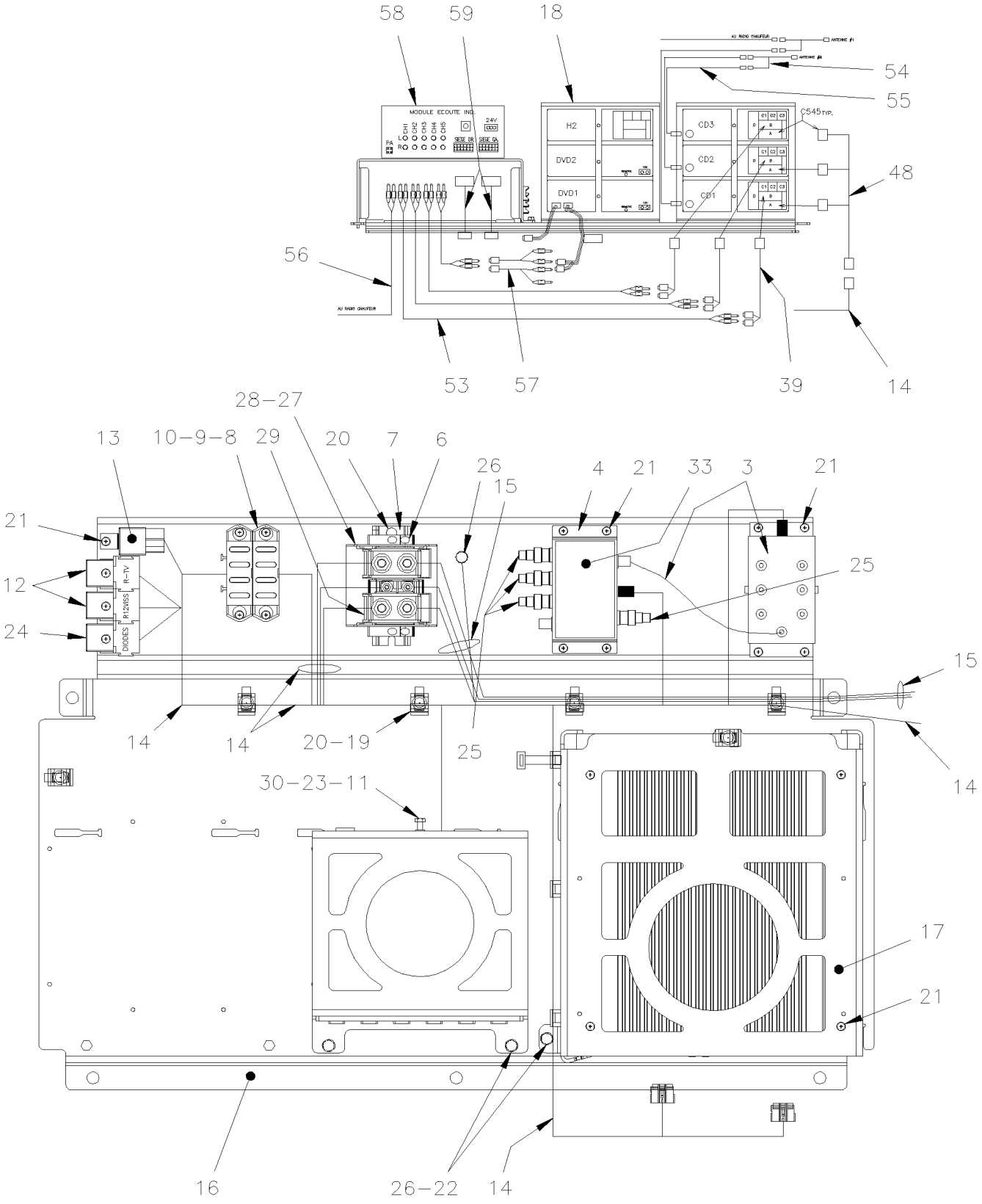
58
59
18
54
55
48
56
53
57
39
14
MODULE ECOUTE IND.
H2
DVD2
DVD1
CD3
CD2
CD1
CS45 TYP.
28–27
13
10–9–8
29
20
7
6
26
15
4
21
33
3
21
21
12
24
25
15
14
14
20–19
25
14
30–23–11
17
21
16
26–22
14

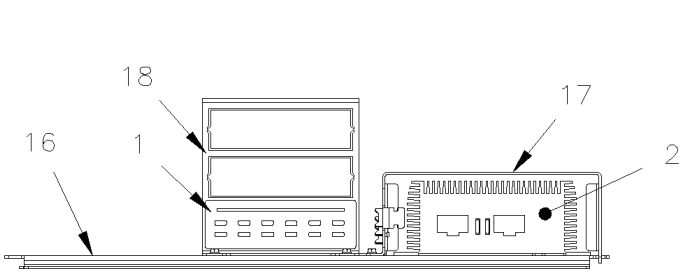
18
17
16
1
2

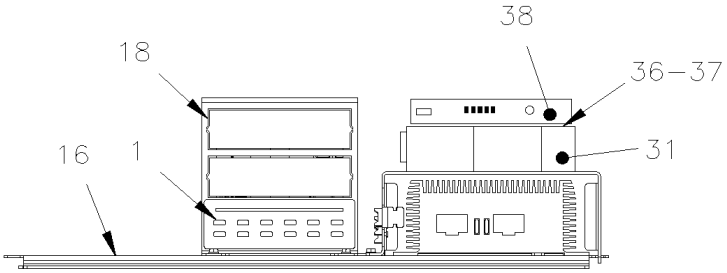
38
18
36–37
16
1
31

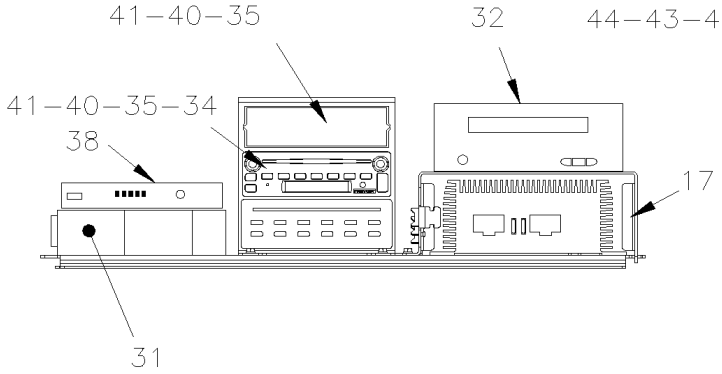
41–40–35
32
41–40–35–34
38
17
31

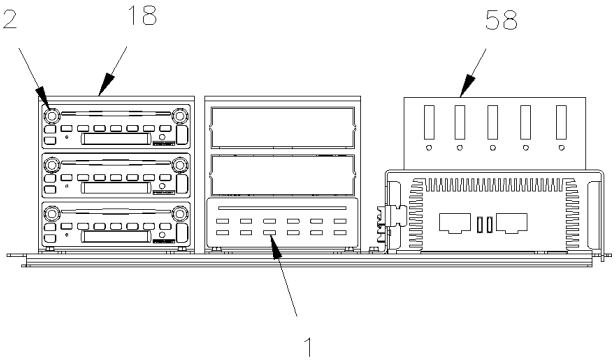
44–43–42
18
58
1

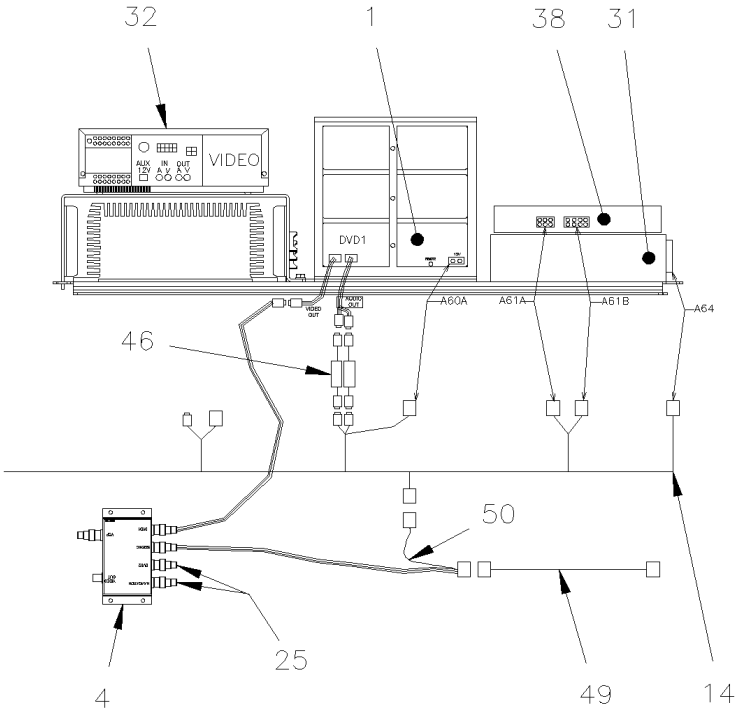
32
1
38
31
VIDEO
DVD1
A60A
A61A
A61B
A64
46
50
25
4
49
14

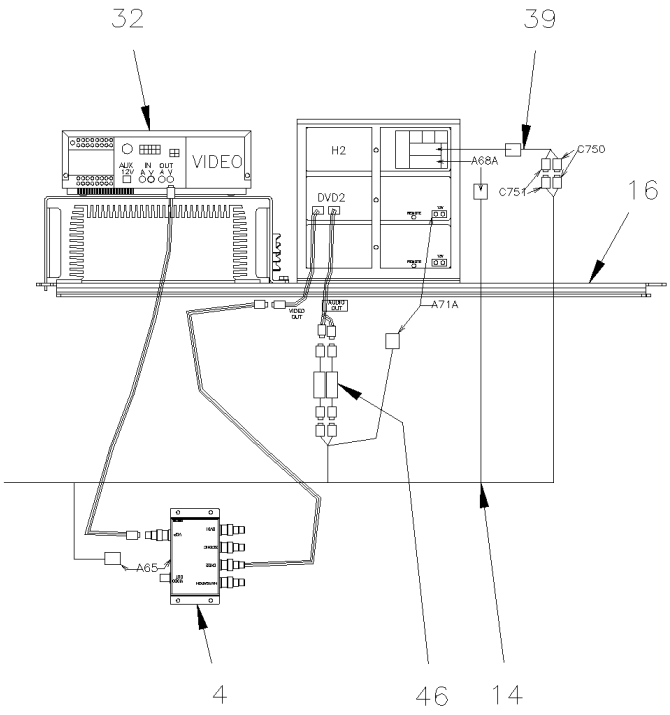
32
39
VIDEO
H2
DVD2
A68A
C750
C751
16
A71A
A65
4
46
14

De 6-0560 À 8-1043		Date:07-2024	PAGE:HF-2317-32
INSTALLATION SYSTEME VIDEO & AUDIO			

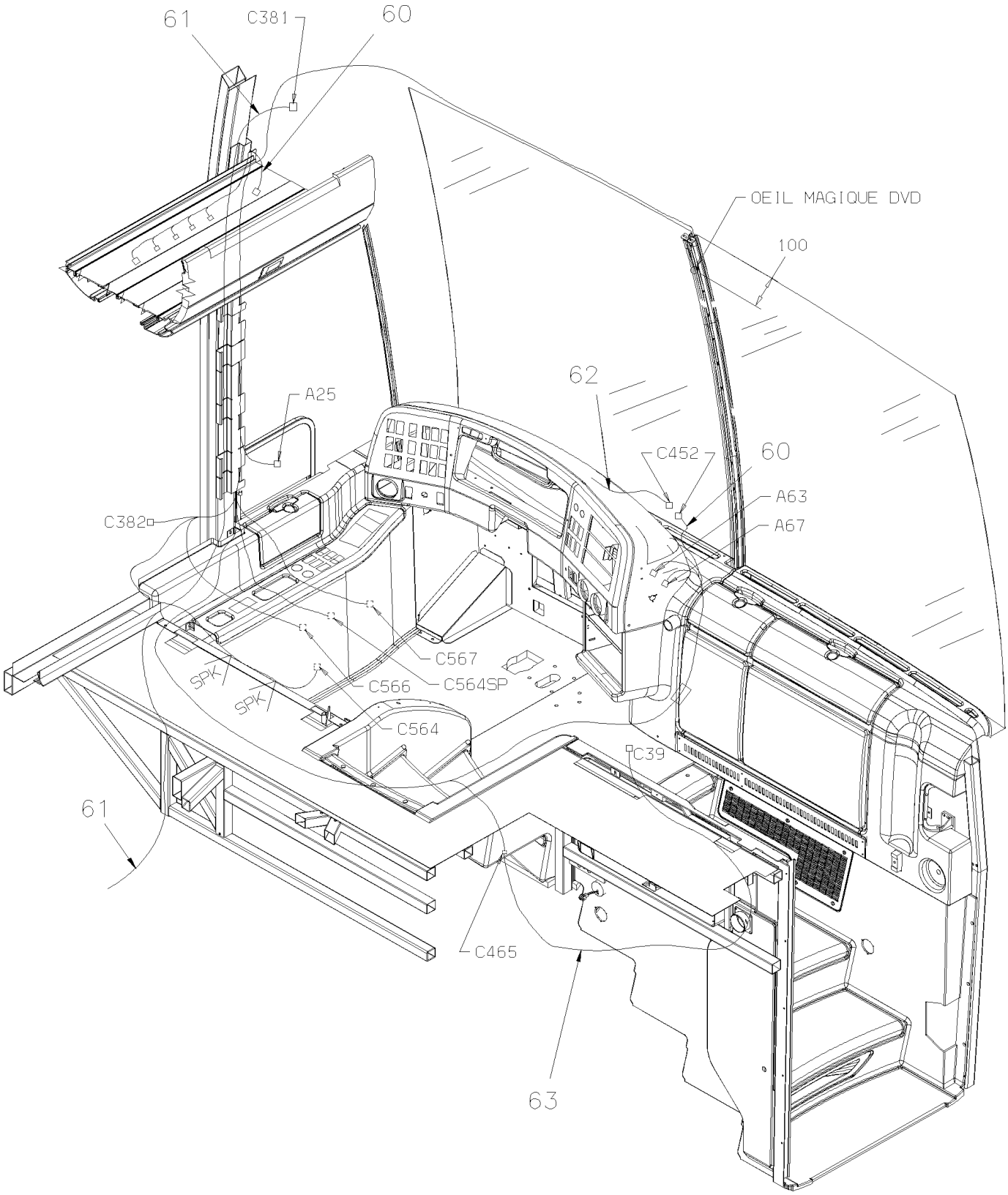

De 6-0560 À 8-1043		Date:07-2024	PAGE:HF-2317-32

INSTALLATION SYSTEME VIDEO & AUDIO

Numéro d'article	Pièces	Description	H3411	H3455	VIP45	NOTES
	405845	PLAQUE SYSTEME AUDIO ASS AVEC COMPOSANTES	1	1		
1	901198	. LECTEUR 12V DVD (VOLVO) VD-404	1	1		S
. NS	901265	. . TELECOMMANDE / DVD VOLVO	1	1		S
. NS	901302	. . SENSOR POUR DVD	1	1		S
1	901339	. LECTEUR 12V DVD	1	1		
. NS	901377	. . MANETTE DE CONTRÔLE A DISTANCE DVD	1	1		
1	409294	. CABLAGE INTERFACE DVD "VOLVO" @ DVD "REI" 4 CONN. @ 6 CONN.	1	1		
2	901191	. AMPLIFICATEUR AUDIO / 400 WATTS / ONKYO	1	1		
3	901117	. AMPLI DISTRIBUTION VIDEO	1	1		
. NS	901119	. . CABLE PUISSANCE DVA-VIDEO	1	1		
3	901403	. AMPLI DISTRIBUTION VIDEO	1	1	1	T
4	901199	. SELECTEUR D'IMAGE (VOLVO)	1	1		
5	561726	. BLOC DE JONCTION	1	1		
6	562645	. TAMPON D'ARRET, RAIL EN U	2	2		
7	382184	. SUPPORT RAIL EN "U" 112MM	1	1		
8	562598	. FUSIBLE / ATO 2 AMPS GREY	1	1		
8	562407	. FUSIBLE / ATO 10 AMPS RED	4	4		
9	562396	. FUSIBLE / ATO 30 AMPS GREEN	1	1		
10	562605	. FUSIBLE / ATO 20 AMPS YELLOW	1	1		
11	500470	. RONDELLE FREIN FENDUE .193x.334x.047 Z050	1	1		
12	563337	. RELAIS 12V S.P.D.T. / AVEC RESISTANCE /	2	2		
13	561991	. RELAIS 24V S.P.S.T. / 70 AMPS N.O.	1	1		
14	066770	. CABLAGE ASS / TABLEAU DE BORD & PORTE-COLIS À 7-0748	1	1		
14	066867	. CABLAGE ASS / TABLEAU DE BORD & PORTE-COLIS De 7-0749 À 7-0817	1	1		
14	066966	. CABLAGE ASS / TABLEAU DE BORD & PORTE-COLIS De 7-0818 À 7-0985	1	1		
14	067126	. CABLAGE ASS / TABLEAU DE BORD & PORTE-COLIS De 7-0986	1	1		
. NS	563994	. . CONNECTEUR / METRI-PACK 150 / SH 2C / PED 12047662 De 7-0986	ar	ar		
14	067514	. CABLAGE ASS / TABLEAU DE BORD & PORTE-COLIS De 7-0991	1	1		R
. NS	563994	. . CONNECTEUR / METRI-PACK 150 / SH 2C / PED 12047662 De 7-0991	1	1		R
15	066708	. CABLAGE DE PUISSANCE À 7-0748	1	1		
15	066866	. CABLAGE DE PUISSANCE De 7-0749	1	1		
15	066985	. CABLAGE DE PUISSANCE	1	1		C
16	405776	. PLAQUE SUPPORT SYSTEME PRINCIPALE À 7-0796	1	1		
16	405884	. PLAQUE SUPPORT SYSTEME PRINCIPALE De 7-0797	1	1		
17	405777	. SUPPORT VIDEO AU DESSUS DE L'AMPLIFICATEUR À 7-0796	1	1		
17	405921	. SUPPORT VIDEO AU DESSUS DE L'AMPLIFICATEUR De 7-0797	1	1		
18	405778	. SUPPORT DE PLUS QUE 3 RADIO ET DVD VOLVO À 7-0796	1	1		
18	405922	. SUPPORT DE PLUS QUE 3 RADIO ET DVD VOLVO De 7-0797	1	1		
18	406361	. SUPPORT 3 RADIOS ET DVD REI	1	1		
18	406360	. SUPORT DE 1 RADIO ET DVD REI	1	1		
19	504013	. SUPPORT ATTACHE / 1/4" X 1/4" I.D.	9	9		
20	504347	. RIVET AVEUGLE TETE BOMBE OUVERT 3/16x1/4 AL	9	9		

De 6-0560 À 8-1043		Date:07-2024	PAGE:HF-2317-32

INSTALLATION SYSTEME VIDEO & AUDIO

Numéro d'article	Pièces	Description	H3411	H3455	VIP45	NOTES
21	500564	. VIS MECANIQUE TETE RONDE PHILLIPS #8-32x3/4 Z050	16	16		
22	502631	. VIS A TETE HEXAGONAL M6-1.0x20 G8.8 Z050	8	8		
23	502561	. ECROU HEX M5-0.8 Z050	1	1		
24	901200	. DIODE ASS SUR BASE DE RELAIS	1	1		
25	900777	. CONNECTEUR BNC PRISE A ADAPTATEUR RCA / ELEC 21-142-0	AR	AR		
26	502564	. RONDELLE FREIN FENDUE 6.1x11.8x1.6 Z050	1	1		
27	562024	. BONNET DE PROTECTION	1	1		
28	561731	. ECRAN	2	2		
29	561727	. BLOC JONCTION	2	2		
30	5001146	. VIS A TETE HEXAGONAL M5-0.8x20 SS BK	1	1		
NS	066880	DECAL PLAQUE VDO 115MM x 115MM	1	1		
NS	067001	DECALQUE De 7-0818	1	1		
31	901116	DVD REI (MP3)	1	1		
. NS	901264	. TELECOMMANDE / DVD REI	1	1		
32	901030	MAGNETOSCOPE 24V SYSTEME 3000 REI À 7-0985	1	1		
. NS	901065	. COMMANDE DISTANCE À 7-0985	1	1		
32	7770197	ENSEMBLE DE CONVERSION, VHS @ DVD À 7-0985	1	1		
. NS	901339	. LECTEUR 12V DVD À 7-0985	1	1		
. . NS	901377	. . MANETTE DE CONTRÔLE A DISTANCE DVD À 7-0985	1	1		
. NS	407639	. SUPORT DE DVD À 7-0985	1	1		
. NS	901347	. CABLAGE ASS / AVEC 2 BNC FEMELLE/ FEMELLE 1" À 7-0985	1	1		
. NS	901564	. COUPLEUR RCA MALE A BNC FEMELLE À 7-0985	1	1		
. NS	563071	. CONNECTEUR / MINI FIT JR / SH 4C / MOLEX 39-01-3042 À 7-0985	1	1		
. NS	562593	. FIL ELECTRIQUE 18 / JAUNE / TXL À 7-0985	AR	AR		
. NS	562587	. FIL ELECTRIQUE 18 / NOIR / TXL À 7-0985	AR	AR		
. NS	562463	. TERMINAL FEMELLE / 24-18 / MOLEX 39-00-0039 À 7-0985	2	2		
. NS	563622	. JOINTEUR / 22-18 / ROUGE / THERMORETRACTABLE / PANDUIT BSH18-Q À 7-0985	2	2		
. NS	5001017	. VIS AUTOTARAUDEUSE TETE HEX EPAULEMENT #10-24x1/2 Z050 À 7-0985	4	4		
. NS	502853	. RONDELLE FREIN FENDUE 6.1x11.8x1.6 N500 À 7-0985	1	1		
. NS	IS-16901A	. SEE INSTRUCTION SHEET À 7-0985	1	1		
33	066733	. DECALQUE "VIDEO DISTRIBUTION"	1	1		
34	901198	LECTEUR 12V DVD (VOLVO) VD-404	AR	AR		S
. NS	901265	. TELECOMMANDE / DVD VOLVO	1	1		S
. NS	901302	. SENSOR POUR DVD	1	1		S
34	901339	LECTEUR 12V DVD	AR	AR		
. NS	901377	. MANETTE DE CONTRÔLE A DISTANCE DVD	1	1		
34	409294	CABLAGE INTERFACE DVD "VOLVO" @ DVD "REI" 4 CONN. @ 6 CONN.	1	1		
35	901190	RADIO AM-FM-CD-CDX / "PRÉVOST" MP3 VR-300	1	1		
36	506755	VELCRO AUTO-COLLANT CROCHET	AR	AR		
37	506756	VELCRO AUTO-COLLANT BOUCLE	AR	AR		
38	901201	RECEPTEUR MICRO SANS FIL / 16 CHANNEL	1	1		
39	066804	ADAPTATEUR AUDIO "SIRIUS" SH 8C x 2F RCA	1	1		

De 6-0560 À 8-1043		Date:07-2024	PAGE:HF-2317-32

INSTALLATION SYSTEME VIDEO & AUDIO

Numéro d'article	Pièces	Description	H3411	H3455	VIP45	NOTES
. NS	903217	. CONVERTISSEUR DE RADIO	1	1		
40	901209	RADIO AM-FM-CD + XM READY(DELPHI) (DELPHI)	1	1		
41	901218	RADIO AM-FM-CD + SIRIUS READY(DELPHI) (DELPHI)	1	1		
42	901190	RADIO AM-FM-CD-CDX / "PRÉVOST" MP3 VR-300	1	1		
43	901218	RADIO AM-FM-CD + SIRIUS READY(DELPHI) (DELPHI)	1	1		
44	901209	RADIO AM-FM-CD + XM READY(DELPHI) (DELPHI)	1	1		
45	N.P.N.	BOITE	1	1		4
46	901106	. AUDIO,ISOLATEUR AVEC CONNECTEUR RCA M.F.	2	2		
47	901106	AUDIO,ISOLATEUR AVEC CONNECTEUR RCA M.F.	1	1		
49	900912	CABLGEE ASS / CAMERA AVANT	1	1		
50	066822	CABLAGE ASS / VIDEO & CAMERA AVANT	1	1		
53	900856	CABLAGE RCA / 2M/2M / 3'	1	1		
54	900775	CABLE D'ANTENNE EN "T"	AR	AR		
55	900774	CABLAGE, ANTENNE EXTENSION / 12'	AR	AR		
NS	066863	CABLE MISE A LA TERRE	1	1		
56	901110	CABLAGE RCA / 2M/2M / 25'	1	1		
57	900671	ADAPTATEUR EN "Y" RCA / 1M/2F / 4"	AR	AR		
58	900845	REI MODULE DIVERTISSEMENT 5CAN	1	1		
59	900671	ADAPTATEUR EN "Y" RCA / 1M/2F / 4"	AR	AR		
60	066770	CABLAGE ASS / TABLEAU DE BORD & PORTE-COLIS À 7-0748	1	1		
60	066867	CABLAGE ASS / TABLEAU DE BORD & PORTE-COLIS De 7-0749 À 7-0817	1	1		
60	066966	CABLAGE ASS / TABLEAU DE BORD & PORTE-COLIS De 7-0818	1	1		
60	066984	CABLAGE ASS / TABLEAU DE BORD & PORTE-COLIS	1	1		C
61	066748	CABLE DE PUISSANCE RADIO À 7-0748	1	1		
61	066864	CABLE DE PUISSANCE RADIO De 7-0749	1	1		
62	**HF-1806-00**	**PANNEAU CENTRALE TABLEAU DE BORD**				
63	Call order desk	CABLE EXTENS. POUR MICRO PANNEAU MODESTIE DR De 7-0749	1	1		P
NS	405843	ENS. "RETROFIT" SYSTEME AUDIO "VOLVO" "H" À 6-0559	1	1		A B
NS	066746	. HARNAIS / HAUT-PARLEUR ARRIERE COTE TROTTOIR / AVEC MONTE PERSONNE / 7 SP À 6-0559	1	1		
NS	066744	. HARNAIS / HAUT-PARLEUR ARRIERE COTE RUE / 16 SP À 6-0559	1	1		
NS	066745	. HARNAIS / HAUT-PARLEUR AVANT COTE TROTTOIR / AVEC MONTE PERSONNE / 10 À 6-0559	1	1		
NS	066700	. HARNAIS PUISSANCE HAUT-PARLEUR À 6-0559	1	1		
75	066864	. CABLE DE PUISSANCE RADIO À 6-0559	1	1		
75	066796	. RESISTANCE 4 OHMS 25W AVEC CONNECTEUR À 6-0559	5	5		
NS	066704	. CABLE HAUT-PARLEUR / JCT & GAUCHE & DROITE À 6-0559	1	1		
NS	319034	. COUVERCLE DE PORTE-COLIS VENTILE ASS. À 6-0559	1	1		
. NS	313882	. . COUVERCLE DE PORTE-COLIS VENTILE À 6-0559	1	1		
NS	901175	. CABLAGE DE PUISSANCE 60' À 6-0559	1	1		
NS	901176	. CABLE DE PUISSANCE INTERFACE 9' À 6-0559	1	1		
NS	901190	. RADIO AM-FM-CD-CDX / "PRÉVOST" MP3 VR-300 À 6-0559	1	1		
NS	901192	. CONTROLEUR DE SYSTHEME DE SON "VOLVO" VSS04 À 6-0559	1	1		

De 6-0560 À 8-1043		Date:07-2024	PAGE:HF-2317-32

INSTALLATION SYSTEME VIDEO & AUDIO

Numéro d'article	Pièces	Description	H3411	H3455	VIP45	NOTES
. NS	901266	. . TELECOMMANDE DE SELECTEUR AUDIO / VSS04 À 6-0559	1	1		
		QUAND VOUS CHANGER LE VSS04 POUR UN VSS05 VOUS AVEZ BESOIN DU CONTROLEUR 21516503 À 6-0559				
		& ENSEMBLE HARNAIS 409439 & UN NOUVEAU RADIO À 6-0559				
		901417P OU 901418P OU 901419P À 6-0559				
82	IS08080	. REMPLACEMENT DE L'UNITÉ DE COMMANDE AUDIO VIDÉO VSS04 PAR VSS05 À 6-0559	1	1		
. NS	900238	. . CONTROLEUR DE SYSTEME DE SON "VOLVO" VSS-05A À 6-0559	1	1		
. . NS	21251311	. . . TELECOMMANDE DE SELECTEUR AUDIO / VSS05 À 6-0559	1	1		
. NS	0610388	. . CABLAGE ADAPTER INTERFACE VSS04 à VSS05 À 6-0559	1	1		
. NS	IS-08080	. . SEE INSTRUCTION SHEET À 6-0559	1	1		
82	21516503	. CONTROLEUR DE SYSTEME DE SON "VOLVO" VSS05 À 6-0559	1	1		
. NS	21251311	. . TELECOMMANDE DE SELECTEUR AUDIO / VSS05 À 6-0559	1	1		
82	901417P	. RADIO "PREVOST" AM/FM/CD & MP3 BLUETOOTH COMPUTERIZ À 6-0559	1	1		
82	901418P	. RADIO "PREVOST" AM/FM/CD & MP3 BLUETOOTH SIRIUS COMPUTERIZ À 6-0559	1	1		
82	901419P	. RADIO "PREVOST" AM/FM/CD & MP3 BLUETOOTH & XM COMPUTERIZ À 6-0559	1	1		
NS	392305	. ADAPTATEUR RADIO A LA STRUCTURE À 6-0559	1	1		
NS	392312	. STRUCTURE PARTIELLE FIXER SYS. AUDIO "VOLVO" À 6-0559	1	1		
NS	392301	. PANNEAU / INSTRUMENTATION AVANT À 6-0559	1	1		
NS	312596	. COUVERCLE À 6-0559	1	1		
87	392301	. PANNEAU / INSTRUMENTATION AVANT À 6-0559	1	1		
88	066863	. CABLE MISE A LA TERRE À 6-0559	1	1		
NS	405924	PROTECTEUR COMP. ELECTRIQUE P/C SPECIAL / BLACK	1	1		
90	430669	ENS. DE SERICE DVD REI	1	1		
. NS	409294	. CABLAGE INTERFACE DVD "VOLVO" @ DVD "REI" 4 CONN. @ 6 CONN.	1	1		
. NS	901436	. LECTEUR 12V DVD	1	1		
. . NS	901264	. . TELECOMMANDE / DVD REI	1	1		
. NS	901347	. CABLAGE ASS / AVEC 2 BNC FEMELLE/ FEMELLE 1"	1	1		
. NS	IS-09048	. SEE INSTRUCTION SHEET	1	1		
		A) CE KIT COMPREND TOUS LES ÉLÉMENTS ÉNUMÉRÉS CI-DESSOUS CETTE LIGNE ET PLAQUE AUDIO ASSY # 405845 CI-DESSUS				
		B) AVEC CE KIT, VOUS AVEZ DE BESOIN DE LA LMAPE DE LECTURE # 830186 OU 330379				
		C) SEULEMENT AVEC L'INSTALLATION DANS LE 2 IÈME COMPARTIMENT				
		R) EMPLOYER AVEC L'OPTION TÊTE DE CONTROLE DE MARQUE R.E.I.				
		S) CE DVD PEUT ÊTRE REMPLACER PAR UN # 901339 ET UN CABLAGE # 409294				
		T) POUR LE SERVICE				
		4) PAS DE NUMERO DE PIECE				
		P) CONTACTER LE BUREAU DE PRISE DE COMMANDE				

De 3-4417 À 8-1043		Date:07-2024	PAGE:HF-2318-00
HORLOGE DIGITALE			

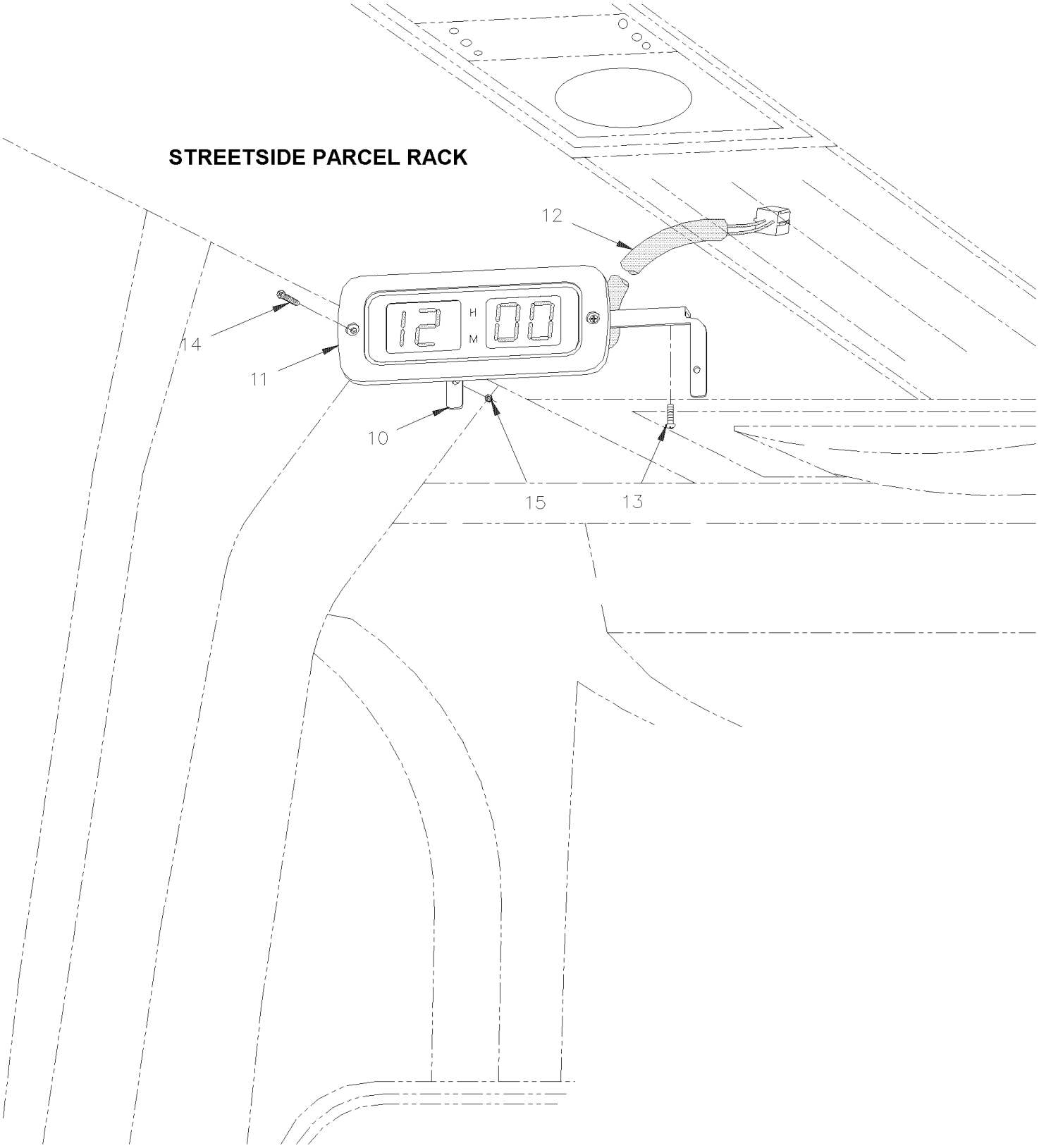

De 3-4417 À 8-1043		Date:07-2024	PAGE:HF-2318-00

HORLOGE DIGITALE

Numéro d'article	Pièces	Description	H3411	H3455	VIP45	NOTES
10	404546	SUPPORT	1	1		
11	404547	HORLOGE 12H ASS. À 5-4979	1	1		
11	404551	HORLOGE 24H ASS. À 5-4979	1	1		
11	407502	HORLOGE DIGITALE ASS. De 5-4980	1	1		
NS	900867	. HORLOGE DIGITALE PROGRAMMABLE À 5-4979	1	1		
NS	901123	. HORLOGE DIGITALE PROGRAMMABLE De 5-4980	1	1		
NS	561476	. CONNECTEUR / (.062) / SH 4C / MOLEX 03-06-1044	1	1		
NS	561478	. TERMINAL FEMELLE / 24-18 / MOLEX 02-06-1103	3	3		
NS	562387	. CONDUIT CONV / FENDU / NOIR / .250"	AR	AR		
12	064199	CABLAGE ASS / HORLOGE & PANNEAU JCT AVANT À 5-0167	1	1		
12	066206	CABLAGE ASS A HORLOGE DIGITALE De 5-0168	1	1		
13	500409	VIS AUTOTARAUDEUSE TETE CYLINDRIQUE PHILLIPS #8x1/2 BK	3	3		
14	500260	VIS AUTOTARAUDEUSE TETE PLATE PHILLIPS #8-32x3/4 BK	2	2		
15	500670	ECROU HEX BAGUE DE NYLON #8-32 Z050	2	2		
20	**340395**	**ENS DE REMPLACEMENT DE 901123 12H**				
20	**340409**	**ENS DE REMPLACEMENT DE 901123 24H**				

De 3-4417 À 8-1043		Date:07-2024	PAGE:340395
ENS DE REMPLACEMENT DE 901123 12H			

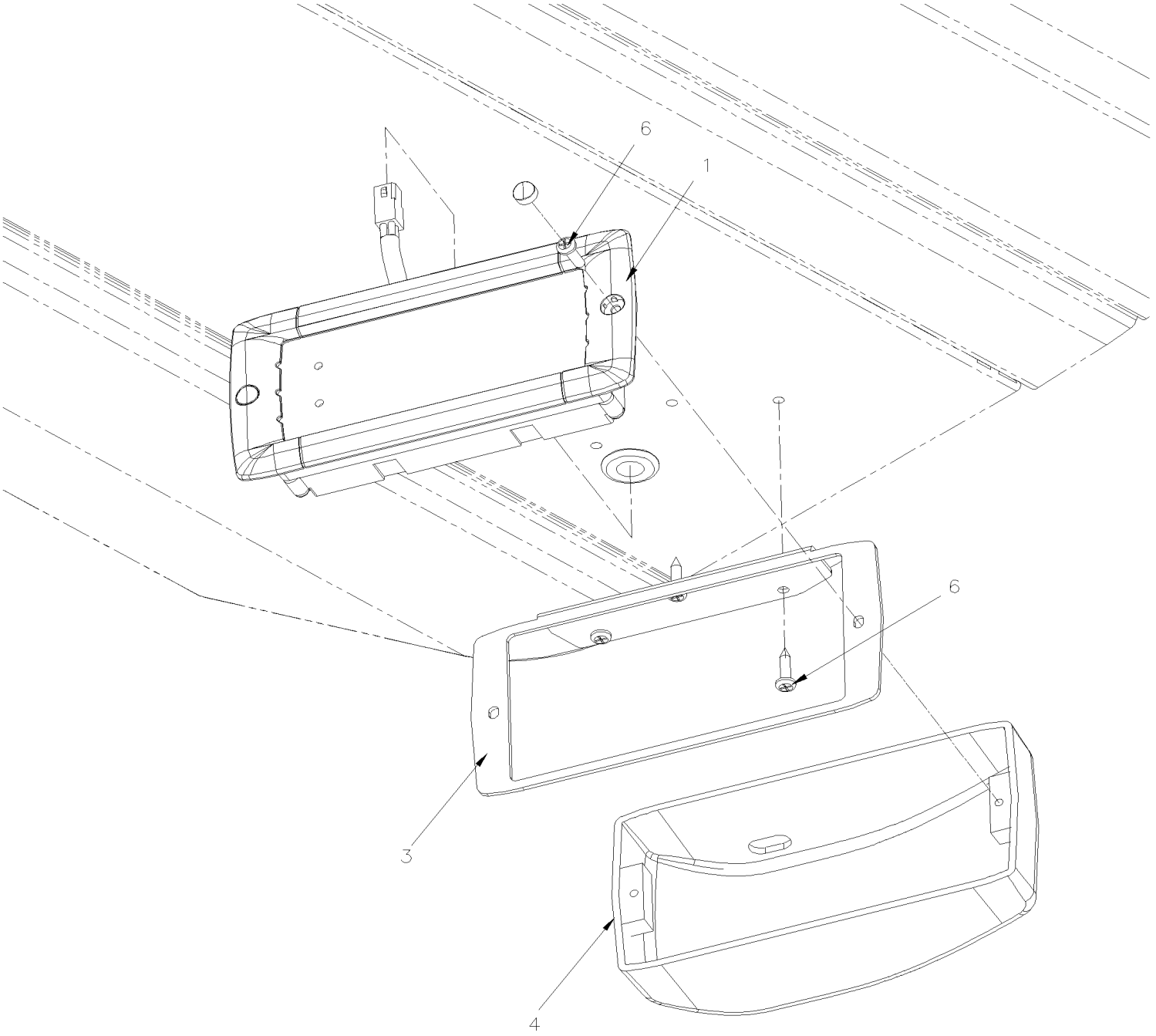

De 3-4417 À 8-1043		Date:07-2024	PAGE:340395
ENS DE REMPLACEMENT DE 901123 12H			

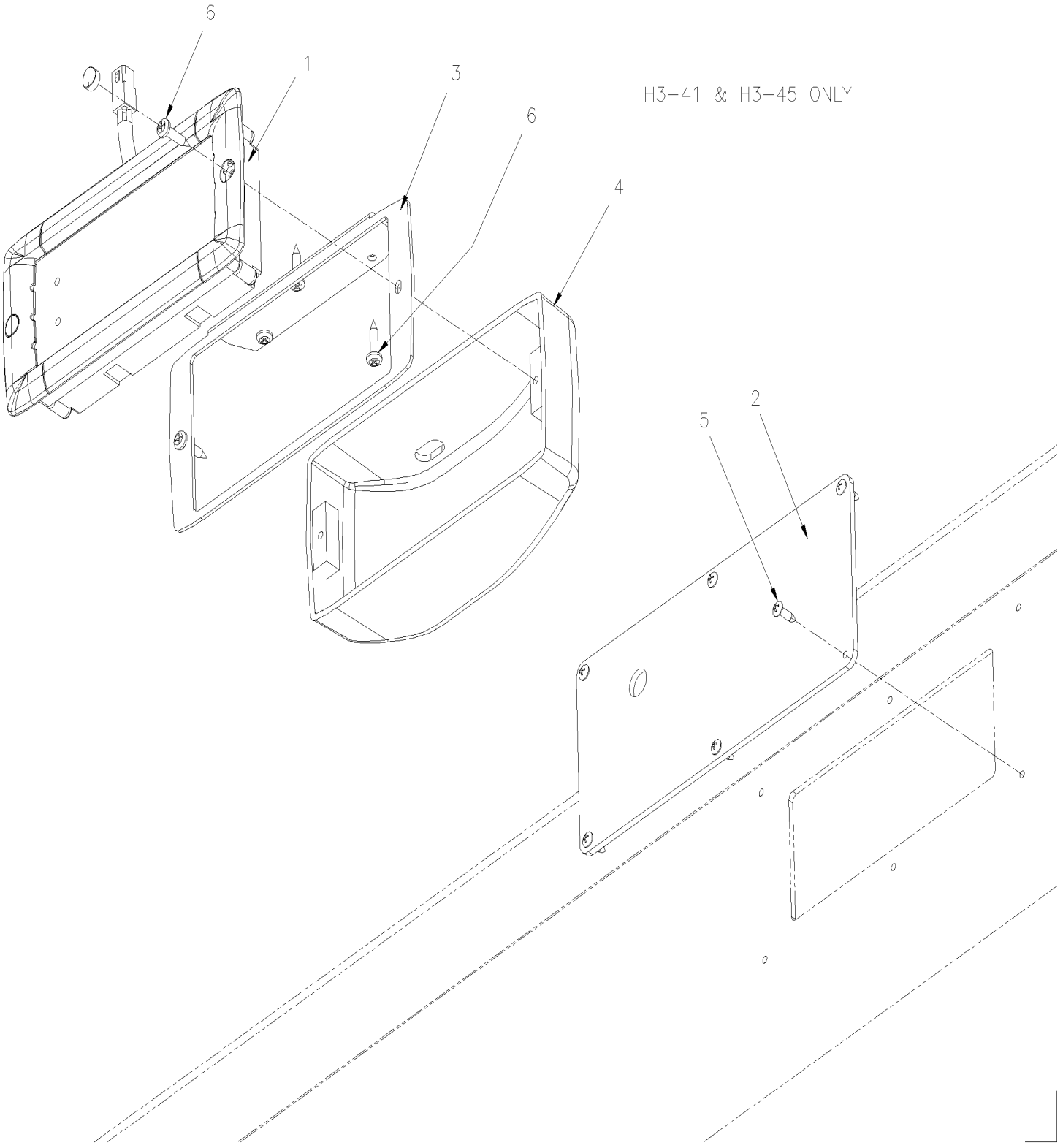

De 3-4417 À 8-1043		Date:07-2024	PAGE:340395

ENS DE REMPLACEMENT DE 901123 12H

Numéro d'article	Pièces	Description	H3411	H3455	VIP455	NOTES
1	901569	HORLOGE DIGITALE, ECLAIR. VERT 12H	1	1	1	
2	Call order desk	PLAQUE DE FERMETURE	1	1		P
3	400133	SUPPORT D'HORLOGE DIGITAL / COTE RUE	1	1	1	
4	400236	COUVERCLE D'HORLOGE DIGITAL	1	1	1	
5	500120	VIS AUTOTARAUDEUSE TETE BOMBE PHILLIPS #6x1/2 SS	6	6		
6	5001155	VIS AUTOTARAUDEUSE TETE CYLINDRIQUE PHILLIPS #8X3/4 N050	5	5	5	
		P) CONTACTER LE BUREAU DE PRISE DE COMMANDE				

De 3-4417 À 8-1043		Date:07-2024	PAGE:340409
ENS DE REMPLACEMENT DE 901123 24H			

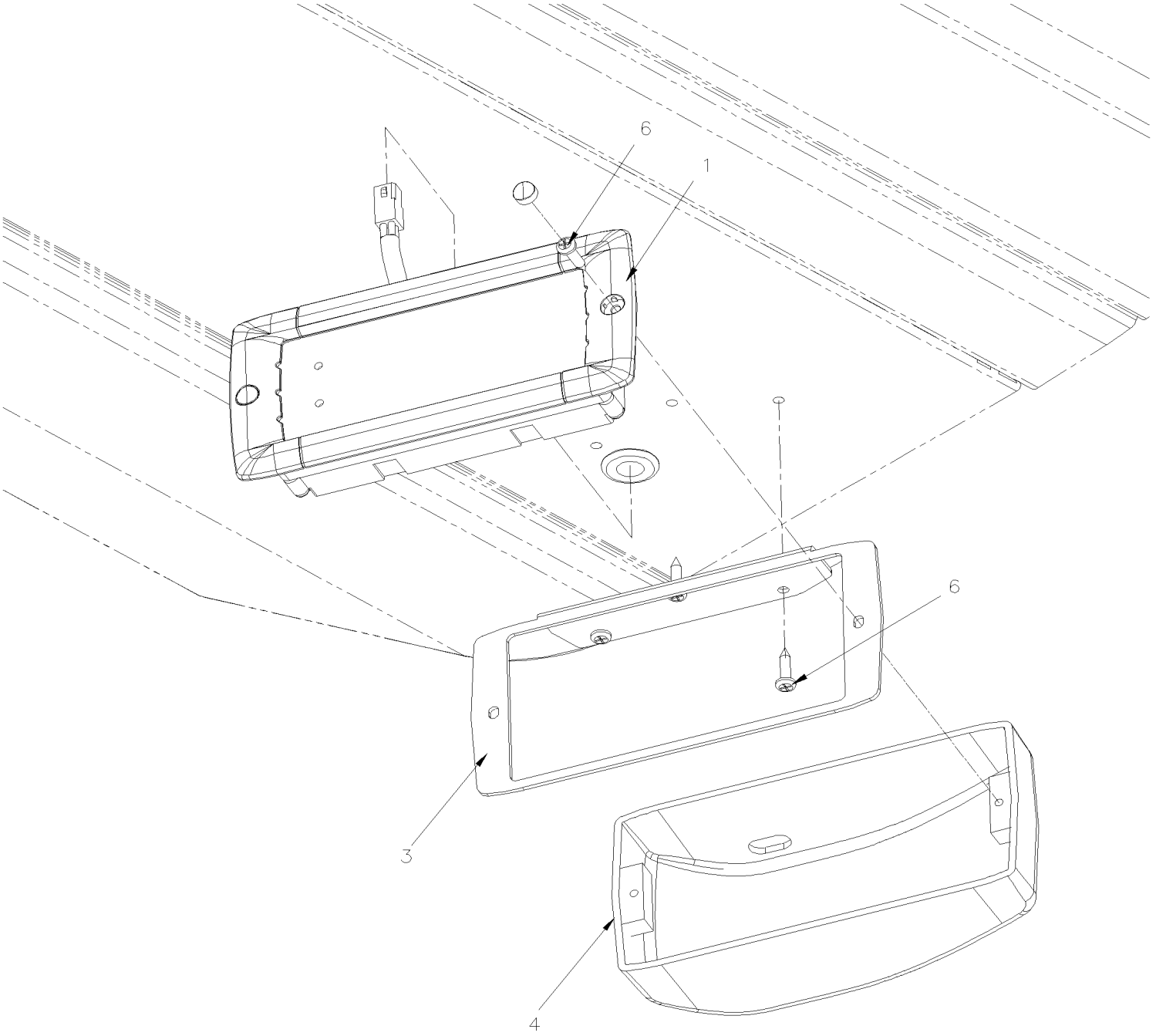

De 3-4417 À 8-1043		Date:07-2024	PAGE:340409
ENS DE REMPLACEMENT DE 901123 24H			

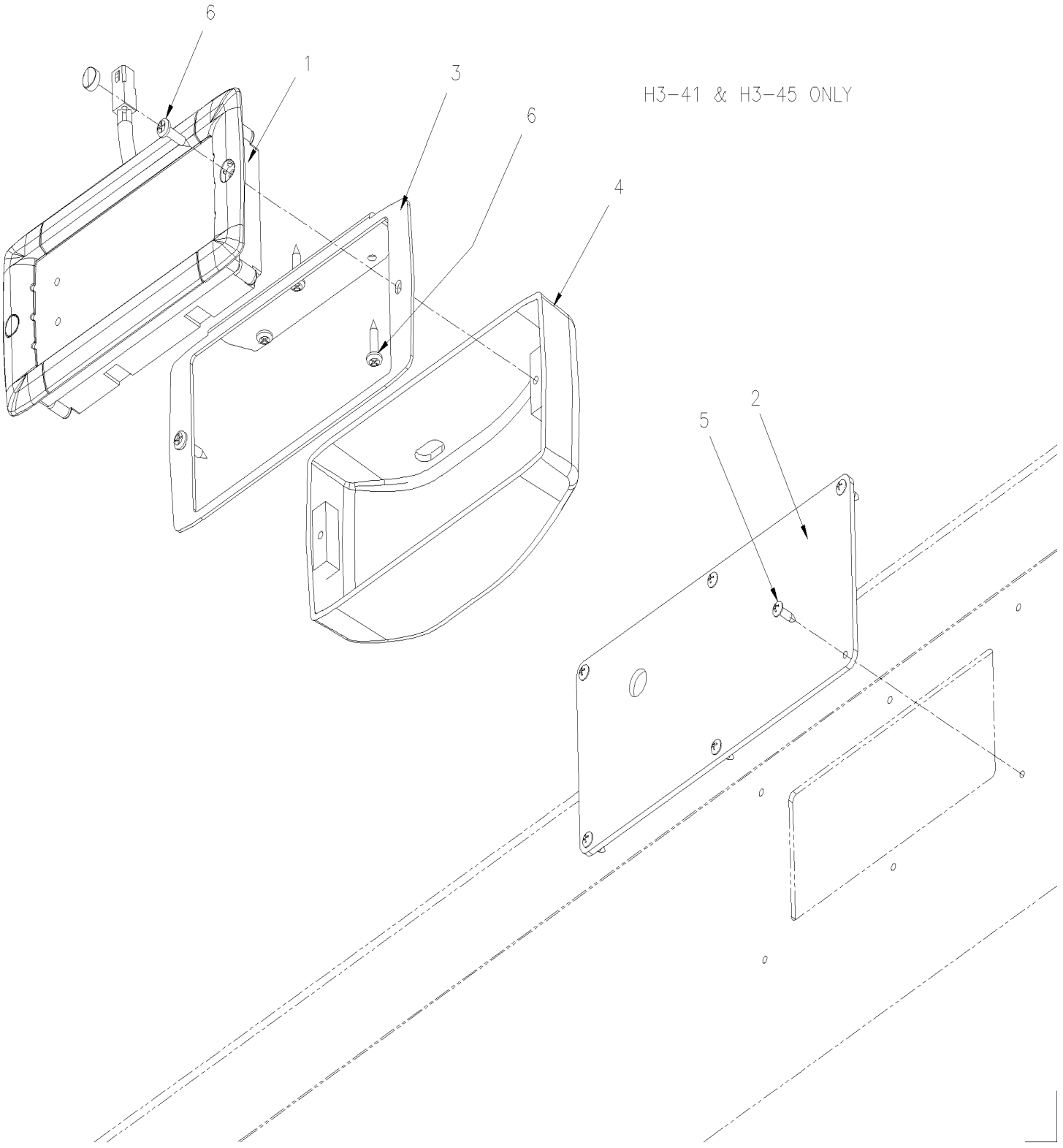

De 3-4417 À 8-1043		Date:07-2024	PAGE:340409

ENS DE REMPLACEMENT DE 901123 24H

Numéro d'article	Pièces	Description	H3411	H3455	VIP455	NOTES
1	901569	HORLOGE DIGITALE, ECLAIR. VERT 12H	1	1	1	
2	Call order desk	PLAQUE DE FERMETURE	1	1		P
3	400133	SUPPORT D'HORLOGE DIGITAL / COTE RUE	1	1	1	
4	400236	COUVERCLE D'HORLOGE DIGITAL	1	1	1	
5	500120	VIS AUTOTARAUDEUSE TETE BOMBE PHILLIPS #6x1/2 SS	6	6		
6	5001155	VIS AUTOTARAUDEUSE TETE CYLINDRIQUE PHILLIPS #8X3/4 N050	5	5	5	
		P) CONTACTER LE BUREAU DE PRISE DE COMMANDE				

De 6-0643 À 8-1043		Date:07-2024	PAGE:HF-2319-00
INSTALLATION SYSTEME DE POSITIONNEMENT GLOBAL			

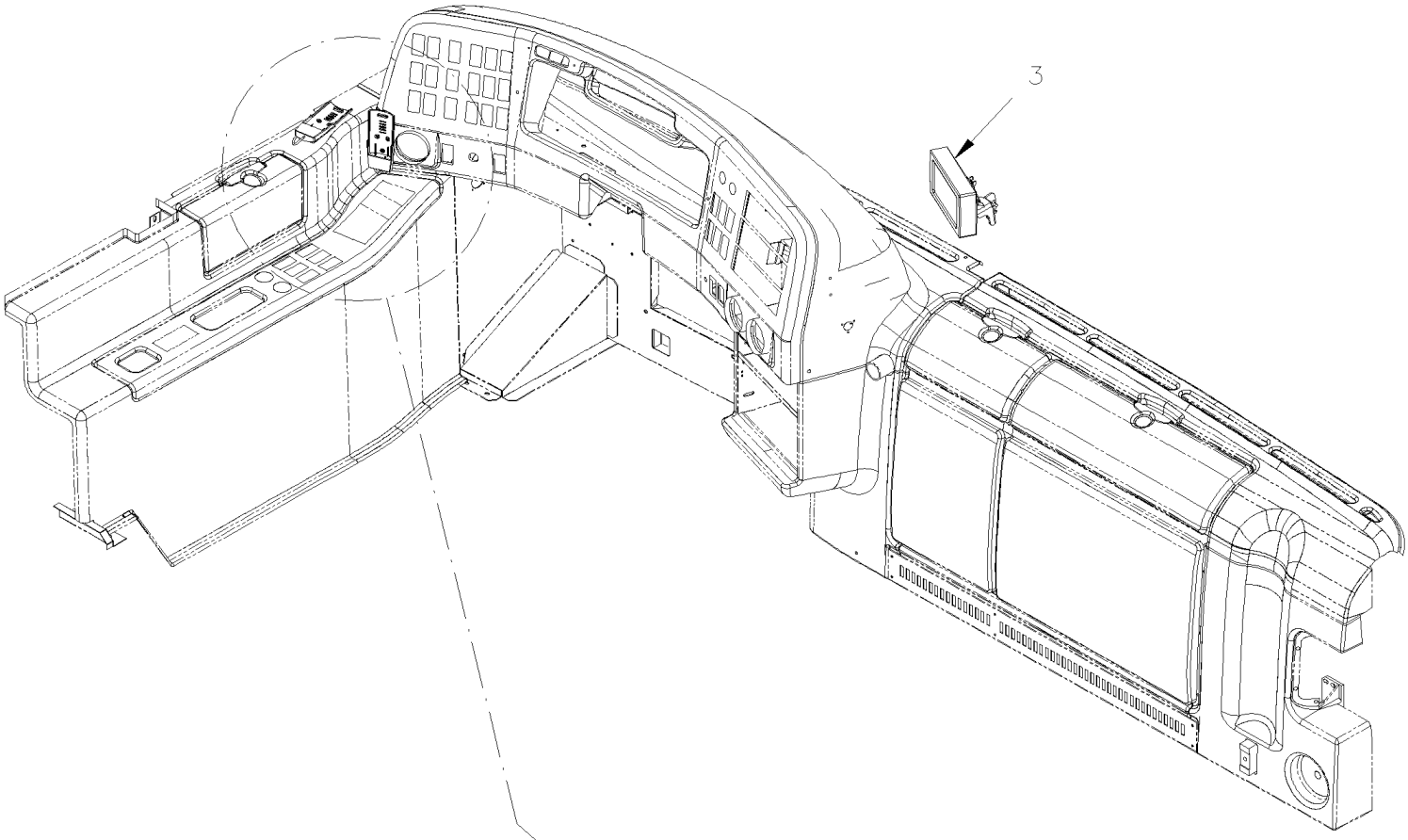

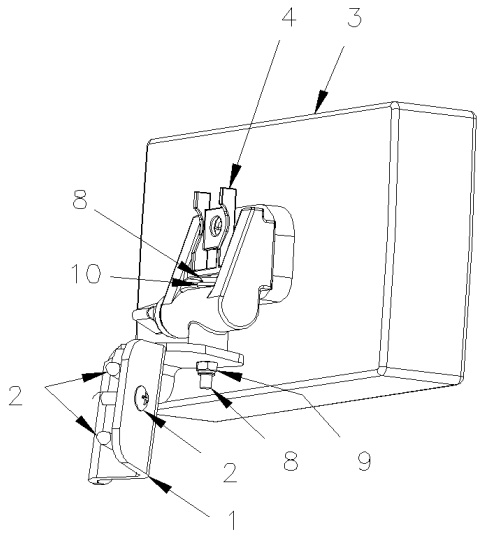

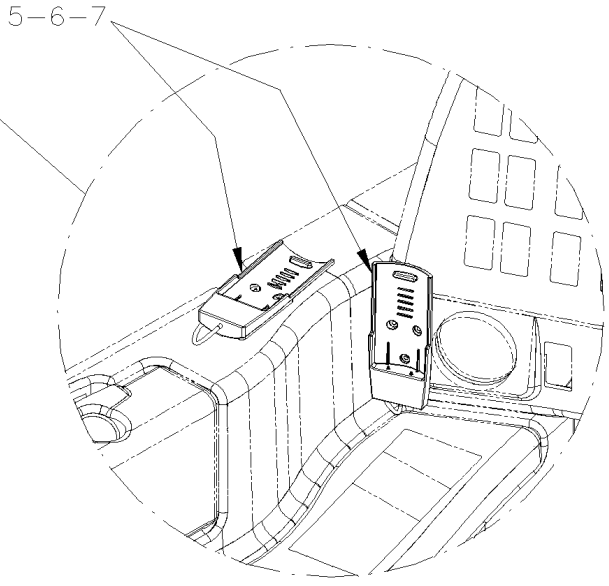

De 6-0643 À 8-1043		Date:07-2024	PAGE:HF-2319-00

INSTALLATION SYSTEME DE POSITIONNEMENT GLOBAL

Numéro d'article	Pièces	Description	H3411	H3455	VIP45	NOTES
1	405814	SUPPORT DU MONITEUR, SYS. NAVIGATION	1	1		
2	500957	VIS AUTOTARAUDEUSE TETE BOMBE PHILLIPS #10x3/4 N500	3	3		
3	901231	ECRAN DE NAVIGATION "GPS"	1	1		
4	901232	SUPPORT VIDEO POUR ECRAN	1	1		
5	901244	RECEPTACLE CONTRÔLE A DISTANCE	1	1		
6	500286	ECROU A DOUILLE #6-32	3	3		
7	5001303	VIS MECANIQUE TETE BOMBE PHILLIPS #6-32x1 ZP EMN	3	3		
8	502530	VIS MECANIQUE TETE OVALE PHILLIPS M4-0.7x40 SS	1	1		
9	500539	ECROU HEX BAGUE DE NYLON M4-0.7 N500	1	1		
10	502630	RONDELLE PLATE .156x.375x.049 Z050	1	1		
		AUSSI UTILISE EN INSTALATION DE MISE A NIVEAU				
NS	901230	ORDINATEUR DE NAVIGATION / W/CD DVD FORMAT	1	1		
NS	901234	CONVERTISSEUR DE TENSION 24V @ 9V	1	1		
NS	901250	INTERRUPTEUR AUDIO ASS.	1	1		
NS	901255	ANTENNE "GPS"	1	1		
NS	502561	ECROU HEX M5-0.8 Z050	1	1		
NS	500470	RONDELLE FREIN FENDUE .193x.334x.047 Z050	1	1		
NS	066952	CABLAGE ASS NAVIGATEUR RCA BNC	1	1		
NS	066953	CABLAGE ASS NAVIGATEUR AVEC CONNECTEUR MINI DIN S/VIDEO	1	1		
NS	066954	CABLAGE INTERFACE AVEC CAMERA "CLARION" NOIR & BLANC	1	1		B
26	067185	CABLAGE INTERFACE AVEC CAMERA "R.E.I." COULEUR	1	1		C
NS	506755	VELCRO AUTO-COLLANT CROCHET	AR	AR		
NS	506756	VELCRO AUTO-COLLANT BOUCLE	AR	AR		
NS	900774	CABLAGE, ANTENNE EXTENSION / 12'	1	1		
NS	900775	CABLE D'ANTENNE EN "T"	1	1		
NS	901258	ADAPTATEUR D' ANTENNE RADIO 90° / EURO MALE to MOTOROLA FEM	1	1		
		B) LA CAMÉRA NOIR ET BLANC PEUT ÊTRE RELIER À L'ÉCRAN PLAT COULEUR DU "GPS" #901231 AVEC LE CABLABLE #066954				
		C) LA CAMÉRA COULEUR PEUT ÊTRE RELIER À L'ÉCRAN PLAT COULEUR DU "GPS" #901231 AVEC LE CABLABLE #067185				

De 3-4417 À 8-1043		Date:07-2024	PAGE:HF-2320-00
INSTALLATION CRIC & REFLECTEURS TRIANGULAIRES			

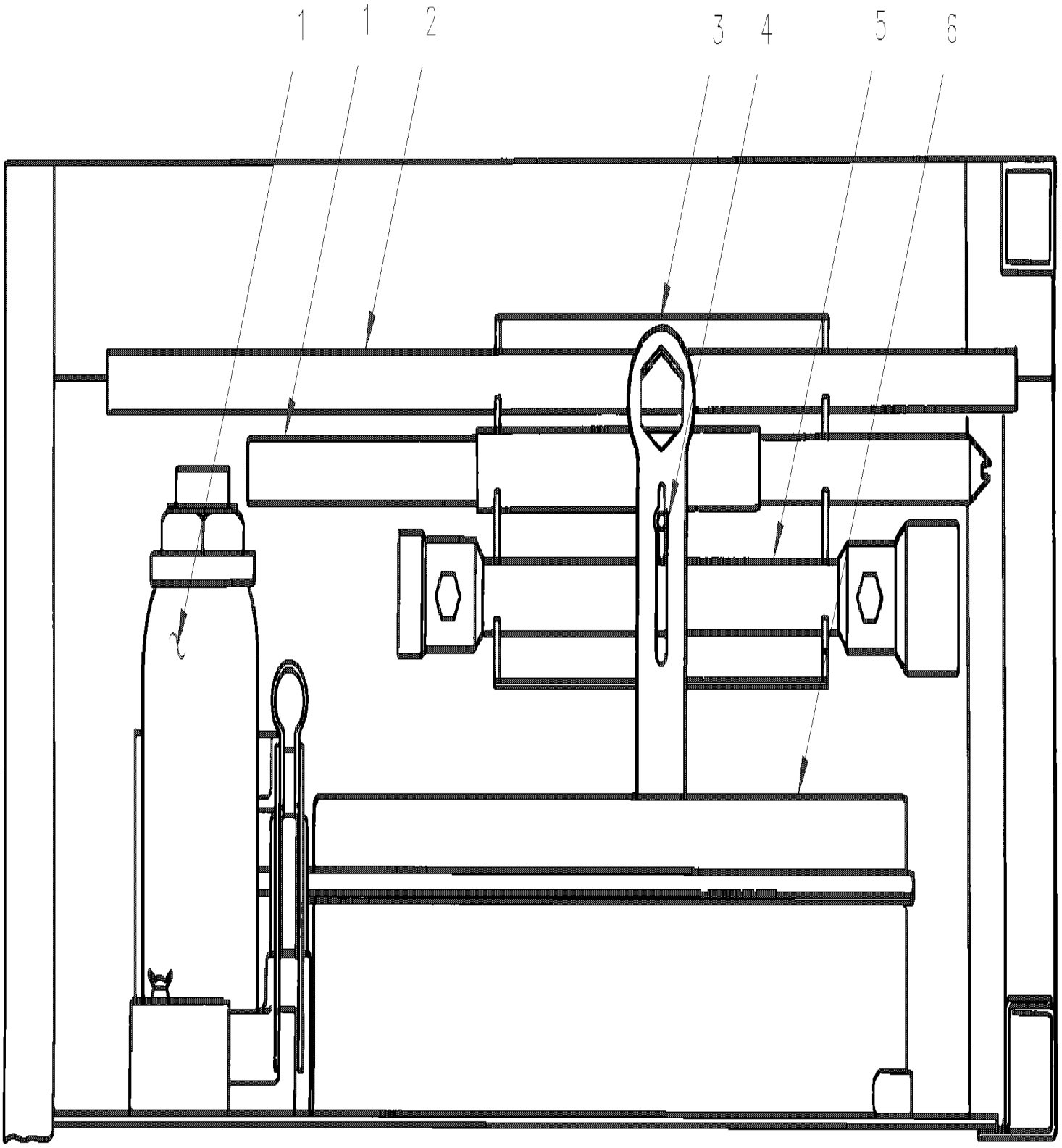

De 3-4417 À 8-1043		Date:07-2024	PAGE:HF-2320-00

INSTALLATION CRIC & REFLECTEURS TRIANGULAIRES

Numéro d'article	Pièces	Description	H3411	H3455	VIP455	NOTES
1	505505	CRIC 12 TONNES	1	1	1	
NS	5001012	VIS DE SERRAGE A MAIN 5/16-18x1 1/2 BZC	1	1	1	
2	690002	POIGNEE POUR CLE DE ROUE	1	1	1	
3	410556	CLEF ASS. /PARE-CHOCS AVANT	1	1	1	
. NS	410545	. CLE	1	1	1	
. NS	410557	. CAOUTCHOUC	1	1	1	
4	500782	ECROU A OREILLES 5/16-18 Z050	1	1	1	
5	690001	CLE DE ROUE (CPG)	1	1	1	
5	690005	CLE DE ROUE 33MM-38MM (CPM)	1	1	1	
6	930283	ENSEMBLE, REFLECTEUR TRIANG.	1	1	1	
6	930442	ENSEMBLE, REFLECTEUR TRIANG.	1	1	1	S
		S) SERVICE				

De 3-4417 À 8-1043		Date:07-2024	PAGE:HF-2320-30
INSTALLATION EXTINCTEUR			

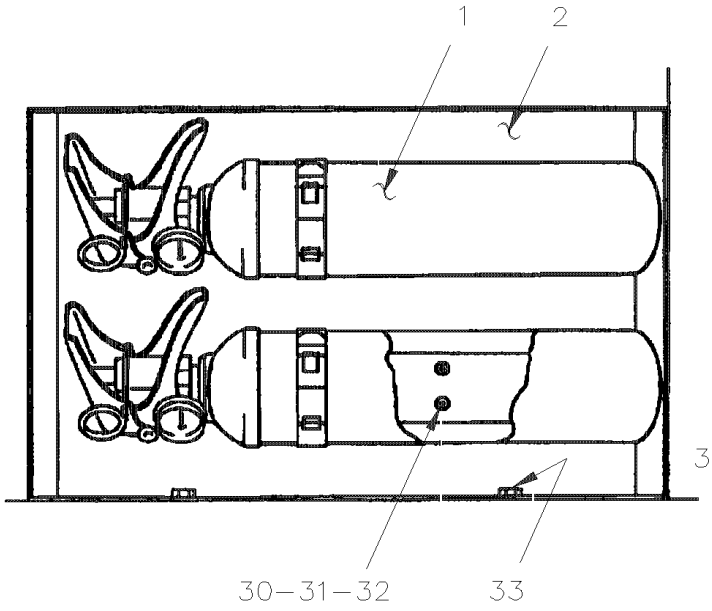

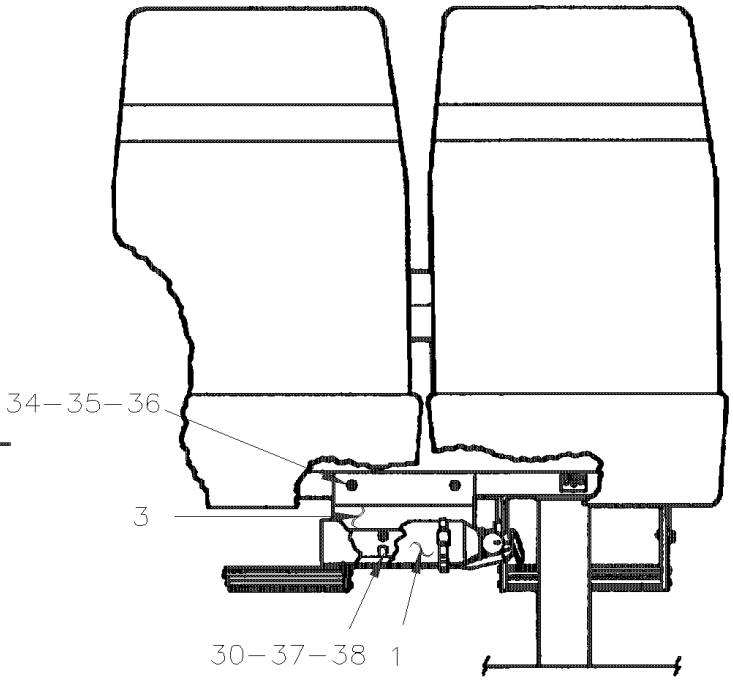

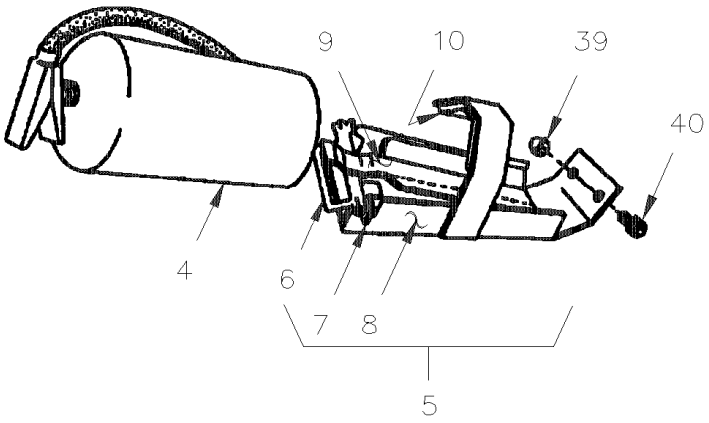

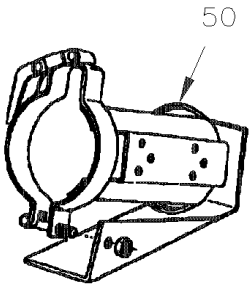

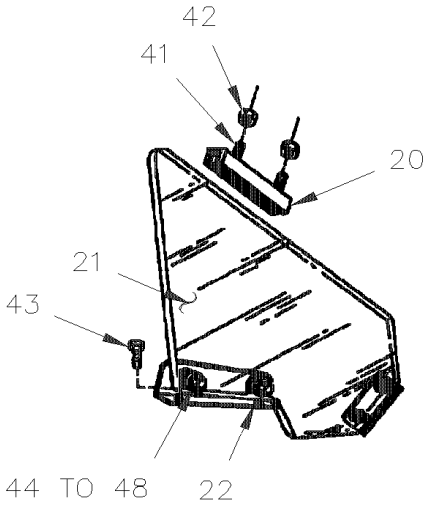

De 3-4417 À 8-1043		Date:07-2024	PAGE:HF-2320-30
INSTALLATION EXTINCTEUR			

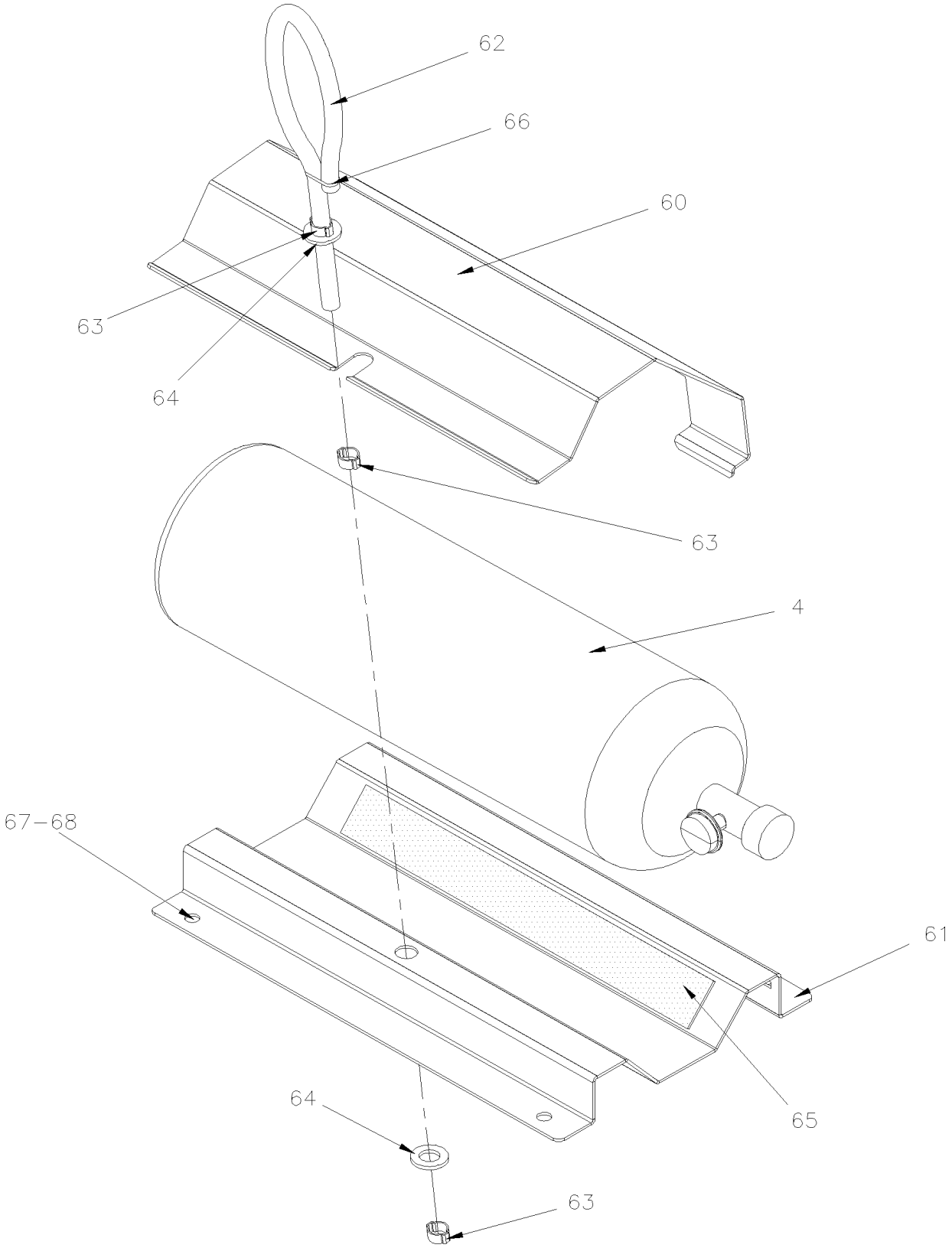

De 3-4417 À 8-1043		Date:07-2024	PAGE:HF-2320-30

INSTALLATION EXTINCTEUR

Numéro d'article	Pièces	Description	H3411	H3455	VIP45	NOTES
1	900702	EXTINCTEUR POIGNEE PLASTIQUE (2 1/2 LB)	2		2	
2	324391	SUPPORT EXTINCTEUR	1		1	
NS	327989	SUPPORT EXTINCTEUR / OPTION "RED-ARROW" De 5-0387 À 5-0405		1		
3	324349	SUPPORT EXTINCTEUR	2	2		
NS	470949	ESPACEUR	2	2		
NS	900651	EXTINCTEUR	1	1		
NS	403465	SUPPORT D'EXTINCTEUR ASS. SEAT	1	1		
NS	407589	SUPPORT / IN DRIVER'S COMPT. STAIRWAY	1	1		
4	900449	EXTINGUISHER 10 LB/SUPP	1	1		
. NS	900618	. SUPPORT	1	1		
4	900618	. SUPPORT	1	1		
5	403581	SUPPORT / IN PARCEL RACK	1	1		
6	402575	. POIGNEE ASS.	1	1		
7	402571	. COLLIER A RESSORT	2	2		
8	404633	. SUPPORT ASS.	1	1		
9	402567	. SUPPORT EXTINCTEUR	1	1		
9	505188	. PIN SPRING 1/4 x 7/8	1	1		
9	470949	. ESPACEUR	2	2		
10	506235	. RUBAN ADH1 PVC.NITRIL 1/2"x1"x15' / BLACK 1210	AR	AR		
NS	325738	PLAQUE ASSEMBLEE (SOUDEE)	2	2		A
NS	500411	RONDELLE PLATE .260x.697x.050 SS	4	4		A
NS	500771	ECROU HEX 1/4-20 SS	4	4		A
NS	502570	RONDELLE FREIN FENDUE 6.1x11.8x1.6 SS	4	4		A
NS	324689	PANNEAU ASS.	1	1		A
20	402555	FIXATION DU HAUT ASS	2	2		
21	404645	PROTECTEUR EXTINCTEUR	1	1		
22	404644	FIXATION DU BAS	2	2		
30	500572	VIS MECANIQUE TETE GOUTTE PHILLIPS #10-24x1/2 SS BK	8	8		
31	500470	RONDELLE FREIN FENDUE .193x.334x.047 Z050	8	8		
32	500786	ECROU HEX #10-24 Z050	8	8		
33	500535	VIS AUTOTARAUDEUSE TETE HEX #14x3/4 Z050	4	4		
34	500559	VIS MECANIQUE TETE GOUTTE PHILLIPS 1/4-20x1 1/2 SS EMN	4	4		
35	500468	RONDELLE PLATE .281x1.250x.065 Z050	4	4		
36	500770	ECROU HEX STOVER 1/4-20 Z050	4	4		
37	500964	RONDELLE PLATE .203x.500x.047 Z050	8	8		
38	500767	ECROU HEX #10-24 Z050	8	8		
39	500772	ECROU HEX BORGNE 1/4-20 NP	2	2		
40	500394	VIS MECANIQUE TETE GOUTTE FENDUE 1/4-20x1/2 Z050	2	2		
41	500510	VIS MECANIQUE TETE BOMBE PHILLIPS #10-32x3/4 SS EMN	4	4		
42	500519	ECROU A DOUILLE #10-32x.518	4	4		
43	500657	VIS AUTOTARAUDEUSE TETE GOUTTE PHILLIPS #10-24x1/2 Z050	2	2		
44	500607	VIS MECANIQUE TETE GOUTTE PHILLIPS #10-24x1 SS	4	4		

De 3-4417 À 8-1043		Date:07-2024	PAGE:HF-2320-30

INSTALLATION EXTINCTEUR

Numéro d'article	Pièces	Description	H3411	H3455	VIP45	NOTES
45	500891	ECROU HEX BORGNE #10-24 Z050	6	6		
46	900251	RUBBER BUSHING	8	8		
47	400380	ESPACEUR 5/16 O.D. x 17/32" x 18GA	4	4		
47	505539	ESPACEUR 5/16 O.D. x 17/32" x 18GA	4	4		
48	500989	RONDELLE PLATE .219x.875x.062 Z050	4	4		
50	401821	FIXATION	1	1		
NS	323290	DECALQUE EXTINCTEUR	1	1		
NS	407693	DECALQUE "EXTINCTEUR A l'INTERIEUR" GREY	1	1		
NS	402763	DECALQUE EXTINCTEUR	1	1		
NS	327523	DECALQUE EXTINCTEUR	1	1		
60	405273	COUVERCLE DE SUPPORT D'EXTINCTEUR 10 LBS	1	1		
61	405274	BASE DE SUPPORT D'EXTINCTEUR 10 LBS	1	1		
62	405276	CORDON CAOUTCHOUC 370MM	1	1		
. NS	506066	. CORDON, EXTRUSION CAOUTCHOUC NEO 7/16" O.D. / C.T.L.	AR	AR		
63	504452	BRIDE DE SERRAGE "E-Z CLIP" / "TUBE-O" / 7/16" / HC9-7	3	3		
64	5001458	RONDELLE PLATE 12.0x24.0x2.5 NYL	2	2		
65	506466	RUBAN ADH1 POL 1/16"x1 1/2"x100' / GREY 2520	AR	AR		
66	504637	ATTACHE CABLE / 3/16" x 13"	AR	AR		
67	502706	VIS AUTOTARAUDEUSE TETE CYLINDRIQUE PHILLIPS #14x1 SS	4	4		
68	500411	RONDELLE PLATE .260x.697x.050 SS	4	4		
		A) CES ITEMS SONT UTILISE AVEC UN EXTINCTEUR DE 10LBS INSTALLE DANS LE COMPARTIMENT PUIT D'ESCALIER				

De 5-0230 À 8-1043		Date:07-2024	PAGE:HF-2320-35
SYSTEME DE PROTECTION DES INCENDIES INSTALLATION			

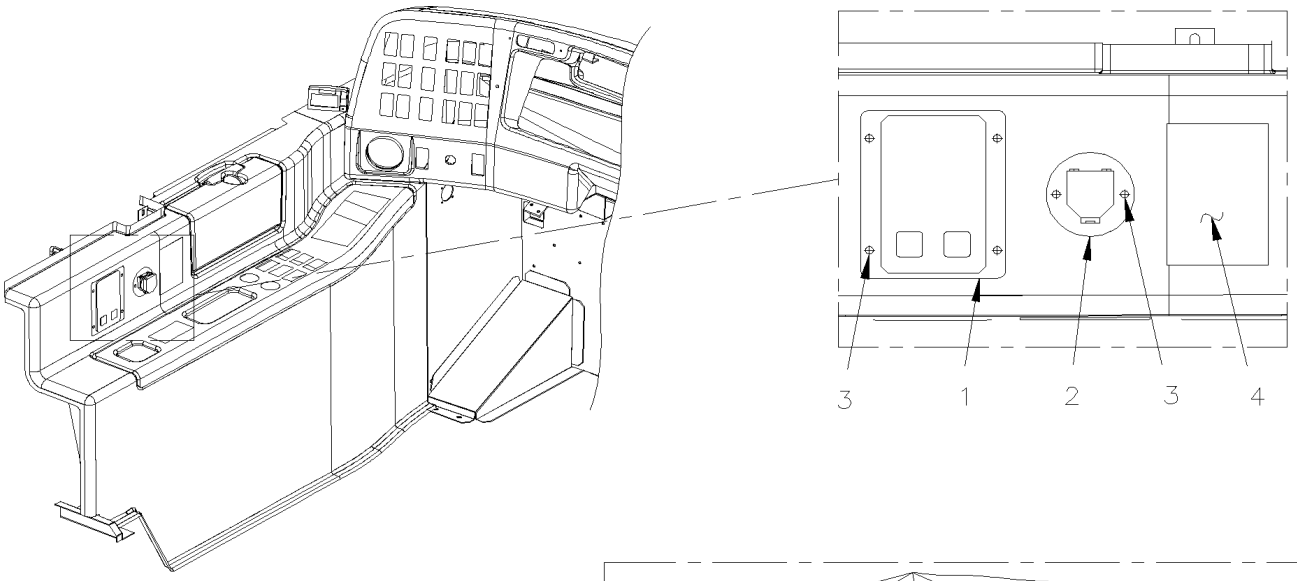

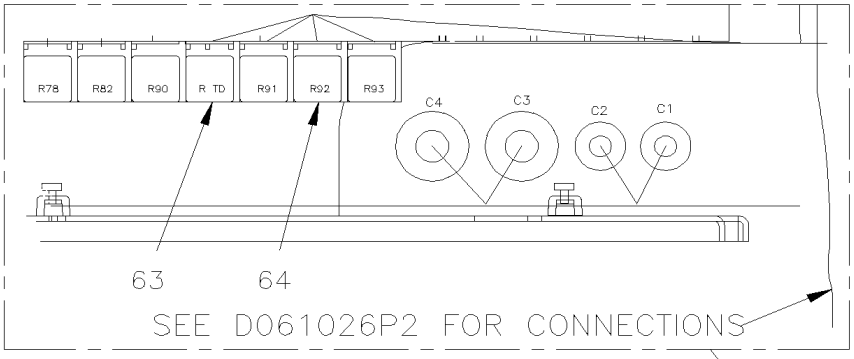

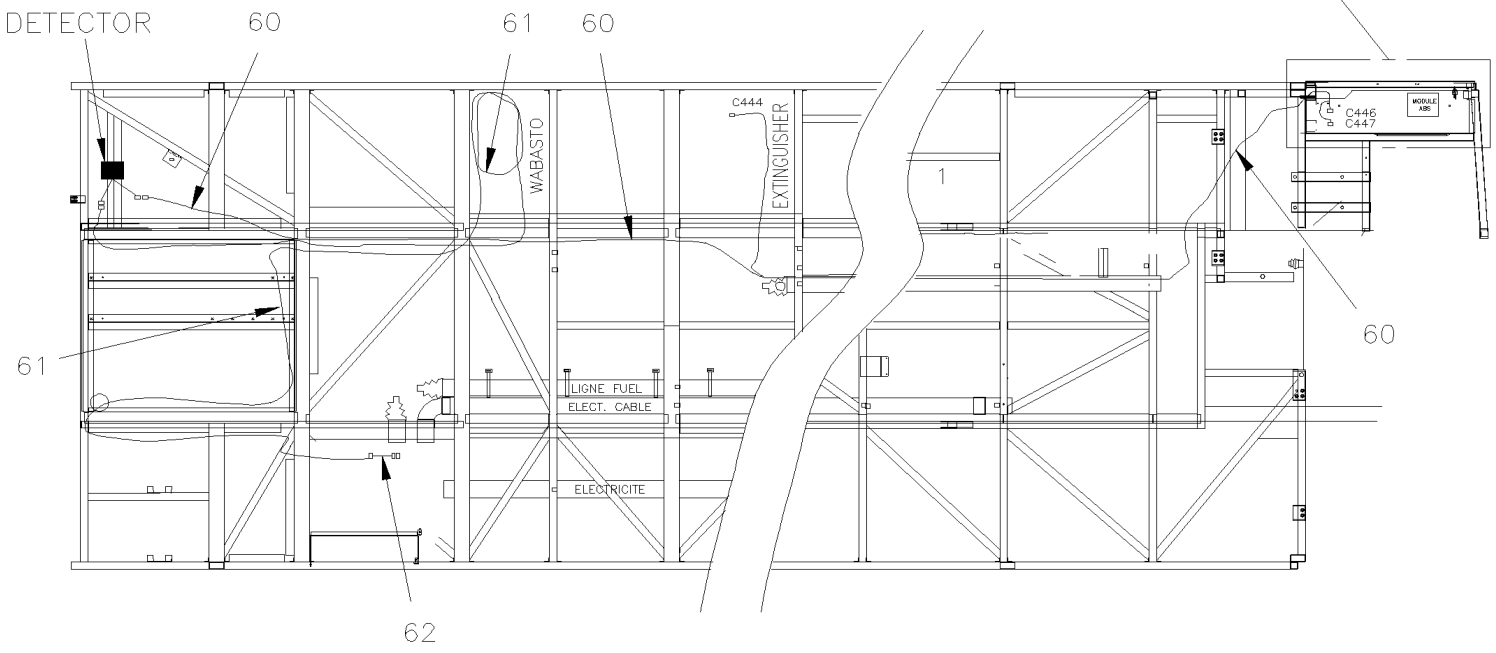

De 5-0230 À 8-1043		Date:07-2024	PAGE:HF-2320-35
SYSTEME DE PROTECTION DES INCENDIES INSTALLATION			

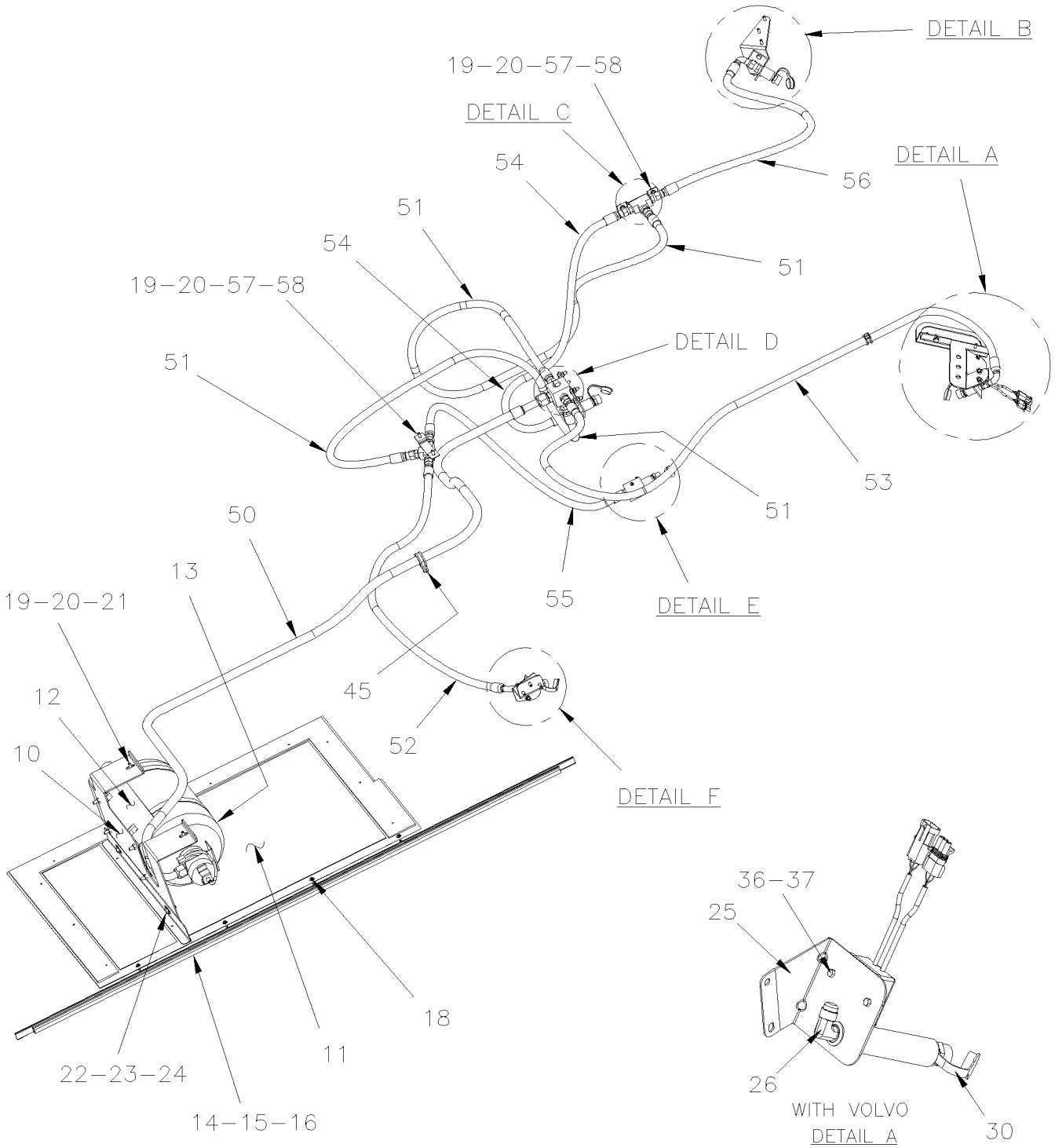

De 5-0230 À 8-1043		Date:07-2024	PAGE:HF-2320-35
SYSTEME DE PROTECTION DES INCENDIES INSTALLATION			

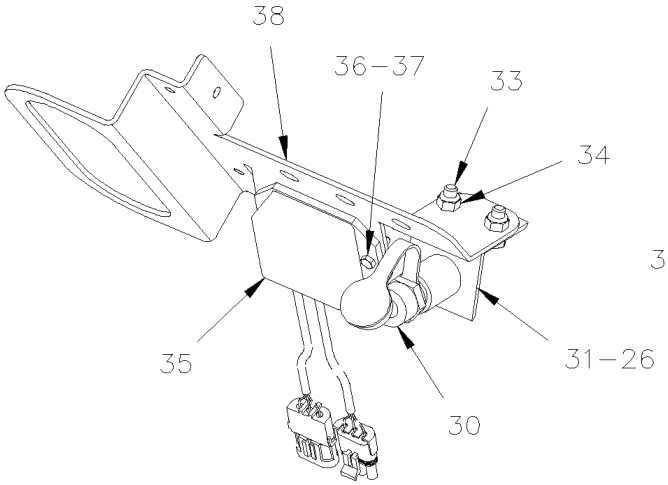

WITH DETROIT
DETAIL A

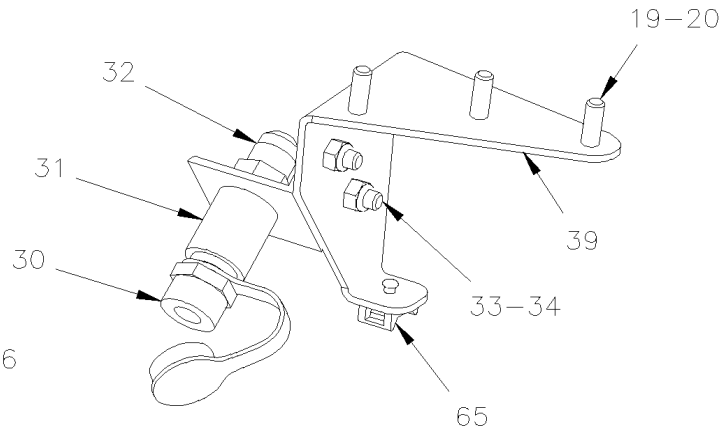

DETAIL B

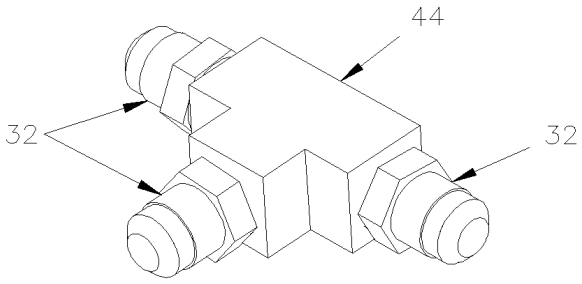

DETAIL C

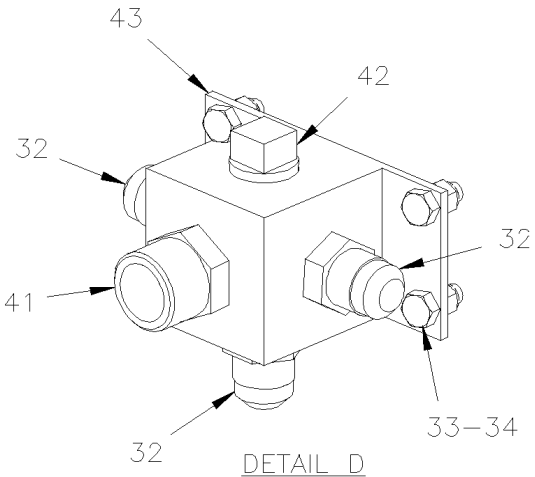

DETAIL D

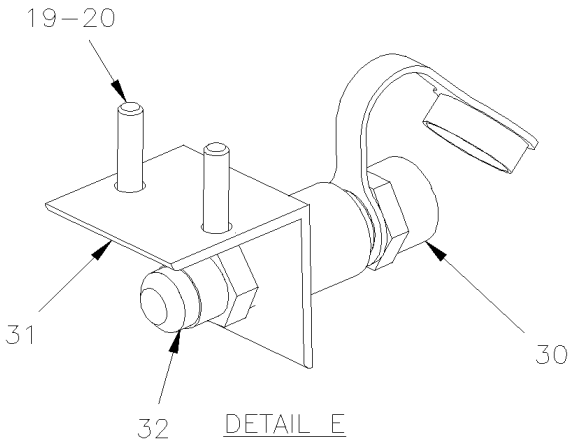

DETAIL E

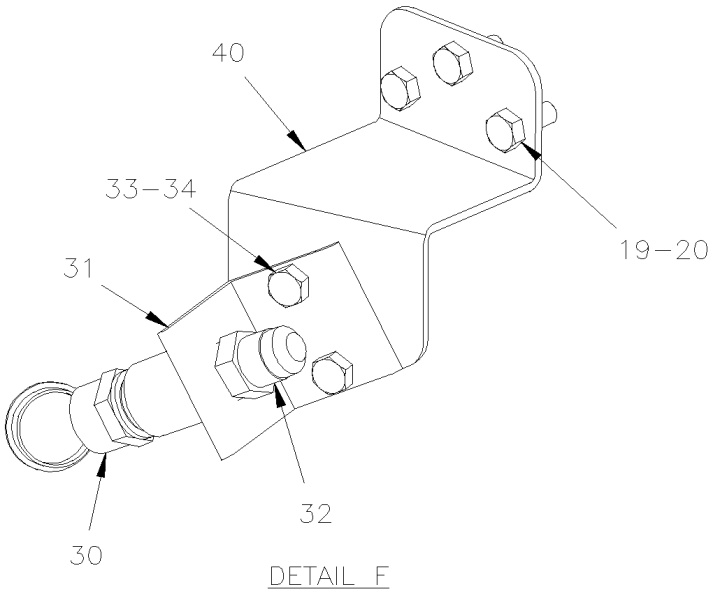

DETAIL F

De 5-0230 À 8-1043		Date:07-2024	PAGE:HF-2320-35

SYSTEME DE PROTECTION DES INCENDIES INSTALLATION

Numéro d'article	Pièces	Description	H3411	H3455	VIP455	NOTES
1	563455	PANNEAU PROTECTION DE FEU	1	1		
2	563456	BOUTON DE MISE EN MARCHE MANUEL ASS.	1	1		
. NS	563462	. SCELLE POUR BOUTON MISE EN MARCHE	1	1		
3	500814	VIS AUTOTARAUDEUSE TETE BOMBE PHILLIPS #6x3/4 BK	6	6		
4	405725	DECALQUE / "IN CASE OF FIRE…" / ENGLISH & FRANCAIS	1	1		
4	405724	DECALQUE / "IN CASE OF FIRE…" / ENGLISH	1	1		
10	409129	SUPPORT EXTINCTEUR 25 LBS	1	1		
11	460630P	PANNEAU COUPE FEU PUIT ROUE ASS.	1	1		
. NS	460629	. BANDE GLISSIERE PANN. COUPE FEU	1	1		
. NS	460628	. PANNEAU ASS.	1	1		
. NS	464676	. PANNEAU ISOLANT	1	1		
. NS	464677	. PANNEAU ISOLANT	1	1		
. NS	504339	. RIVET AVEUGLE TETE BOMBE OUVERT 1/8x3/8 SS	10	10		
12	901126	SUPPORT ASS. EXTINCTEUR 25 LBS	1	1		
. NS	901389	. COLLET POUR FIXER L'EXTINGTEUR	2	2		
13	901125	EXTINCTEUR 25 LBS ASS.	1	1		
. NS	**901299**	**. ENSEMBLE REPARATION SYS.EXTINC.INCENDIE**	1	1		
14	460494	EXTRUSION JOINT / 1820MM	1	1		
14	460675	EXTRUSION JOINT / 1820MM	1	1		
14	460688	EXTRUSION JOINT / 1820MM	1	1		
14	460029	EXTRUSION JOINT / 1820MM	1	1		
15	504339	RIVET AVEUGLE TETE BOMBE OUVERT 1/8x3/8 SS	2	2		
16	500157	RONDELLE PLATE .125x.375x.032 SS	2	2		
17	500526	VIS AUTOTARAUDEUSE TETE HEX EPAULEMENT #12x3/4 N500	4	4		
19	502848	VIS AUTOTARAUDEUSE TETE HEX EPAULEMENT 1/4-20x3/4 N500	AR	AR		
20	955920	RONDELLE FREIN FENDUE 6.5x11.5x1.6 ZP	18	18		
21	500411	RONDELLE PLATE .260x.697x.050 SS	2	2		
22	955297	VIS A TETE HEXAGONAL M8-1.25x25 G8.8 ZG603	6	6		
23	5001161	RONDELLE FREIN FENDUE 8.1x14.8x2.0 SS-304	6	6		
24	5001448	RONDELLE PLATE .343x.875x.062 SS18-8	2	2		
30	901128	BUSE POUDRE SECHE CHIMIQUE	5	5		
. NS	901184	. CAPUCHON DU GICLEUR POUDRE CHIMIQUE	1	1		
31	901127	SUPPORT DE BUSE 90°	5	5		
32	501616	CONNECTEUR MALE / TYPE SAE 45º / #8FL-Mx1/2NPT-M BR	AR	AR		
33	502862	VIS A TETE HEXAGONAL M8-1.25x20 G8.8 N500	16	16		
34	502847	ECROU HEX BAGUE DE NYLON M8-1.25 N500	16	16		
35	563457	CAPTEUR DE FEU PM-3M	1	1		
36	5001146	VIS A TETE HEXAGONAL M5-0.8x20 SS BK	2	2		
37	502841	ECROU HEX BAGUE DE NYLON M5-0.8 N500	2	2		
38	408118	SUPPORT DE BUSE ET CAPTEUR DE FEU	1	1		
39	408116	SUPPORT BUSE	1	1		
40	408119	SUPPORT BUSE	1	1		

De 5-0230 À 8-1043		Date:07-2024	PAGE:HF-2320-35

SYSTEME DE PROTECTION DES INCENDIES INSTALLATION

Numéro d'article	Pièces	Description	H3411	H3455	VIP45	NOTES
41	507581	RACCORD HEX / TYPE TUYAU / 3/4NPT-Mx3/4NPT-Mx1 9/16 BR	1	1		
42	501306	BOUCHON A TETE E CARRE / TYPE TUYAU / 1/2NPT-M BR	1	1		
43	901133	BLOC DISTRIBUTEUR EXTINCTEUR	1	1		
44	501472	RACCORD EN "T" / TYPE TUYAU / 1/2NPT-Fx1/2NPT-Fx1/2NPT-F BR	1	1		
45	952631	COLLET DE RETENUE / 3/4" I.D.	14	14		
45	952637	COLLET DE RETENUE / 1"1/16 I.D.	4	4		
47	500623	VIS AUTOTARAUDEUSE TETE CYLINDRIQUE PHILLIPS #10-24x3/4 N500	18	18		
48	500470	RONDELLE FREIN FENDUE .193x.334x.047 Z050	18	18		
49	5001137	RONDELLE PLATE .203x.438x.050 SS	18	18		
50	409133	BOYAU ASS / #12 2750MM	1	1		
. NS	507280	. JOINT TORIQUE / TYPE "ORS" / #12 NEO	2	2		
50	455163	BOYAU ASS / #12 2750MM SERVICE	1	1		S
. NS	507280	. JOINT TORIQUE / TYPE "ORS" / #12 NEO	2	2		S
51	409134	BOYAU ASS / #8 1525MM	2	2		
52	409135	BOYAU ASS / #8 1220MM	1	1		
53	409136	BOYAU ASS / #8 2750MM	1	1		
54	409137	BOYAU ASS / #8 915MM	1	1		
55	409139	BOYAU ASS / #8 1220MM	1	1		
56	409140	BOYAU ASS / #8 915MM	1	1		
57	409138	SUPPORT	2	2		
58	504021	BRIDE DE SERRAGE / 11/16"-1"1/2 SS / HS-16	AR	AR		
NS	405727	ENS. SYSTEME PROTECTION FEU	1	1		
. NS	IS-04083	. SEE INSTRUCTION SHEET	1	1		
NS	060904	ENS. ELECT. EXTINC. FEU SANS MUX / W/OUT MUX À 5-0167	1	1		
. NS	IS-04083	. SEE INSTRUCTION SHEET À 5-0167	1	1		
NS	060903	ENS. ELECT. EXTINC. FEU SANS MUX / W/MUX De 5-0168	1	1		
. NS	IS-04083	. SEE INSTRUCTION SHEET De 5-0168	1	1		
60	066397	. CABLAGE ASS / CAPTEUR D'INCENDIE / W/OUT MUX À 5-0167	1	1		
60	066463	. CABLAGE ASS / CAPTEUR D'INCENDIE / W/MUX De 5-0168 À 7-0947	1	1		
60	067497	. CABLAGE ASS / CAPTEUR D'INCENDIE BOITE JCT AVANT De 7-0948	1	1		
60	067498	. CABLAGE ASS / CAPTEUR D'INCENDIE BOITE JCT ARRIERE De 7-0948	1	1		
61	563458	. CABLE DÉTECTEUR THERMIQUE LINÉAIRE 35 ft / 168C/180C // 334F/356F	1	1		
62	563587	. MODULE DE FIN DE CIRCUIT	1	1		
63	563615	. RELAIS TEMPORISATEUR OFF - 2 HEURES / 2 HOURS	1	1		
64	563332	. RELAIS 24V S.P.D.T. / AVEC RESISTANCE / "VOLVO" (20374662)	1	1		
65	504013	. SUPPORT ATTACHE / 1/4" X 1/4" I.D.	1	1		
NS	504248	. RIVET "CHERRY Q" TETE FRAISE FERME 3/16x1/4 SS	1	1		
NS	19500355	ENSEMBLE DE VÉRIFICATION AVEC SIMULATEUR ET + POWER CABLE	1	1		
. NS	685536	. CABLAGE DE POUVOIR 24V	1	1		
. NS	685537	. SOURCE DE SIMULATION	1	1		

De 5-0230 À 8-1043		Date:07-2024	PAGE:HF-2320-35

SYSTEME DE PROTECTION DES INCENDIES INSTALLATION

Numéro d'article	Pièces	Description	H3411	H3455	VIP455	NOTES
. NS	901301	. ENSEMBLE DE VÉRIFICATION SANS SIMULATEUR	1	1		
. . NS	685128	. . SIMULATEUR DE VALVE	1	1		
. . NS	685129	. . VERIFICATEUR DE FIN DE CIRCUIT	1	1		
. . NS	N.P.N.	. . ENSEMBLE DE TEST MANUEL	1	1		4
NS	901301	ENSEMBLE DE VÉRIFICATION SANS SIMULATEUR	1	1		
. NS	685128	. SIMULATEUR DE VALVE	1	1		
. NS	685129	. VERIFICATEUR DE FIN DE CIRCUIT	1	1		
. NS	N.P.N.	. ENSEMBLE DE TEST MANUEL	1	1		4
67	068139	ENS, DE SUPORT DE FILS THERMIQUES DE FEU RETROFIT	1	1	1	
. A	071638	. SUPPORT / AVEC ECROU M4-0.7	1	1	1	
. B	509815	. ATTACHE CABLE	1	1	1	
. C	071639	. ANGLE SUPPORT DE CABLE / CAPTEUR THERMIQUE 25.4MMx 61.3MMx25.4	1	1	1	
. D	504013	. SUPPORT ATTACHE / 1/4" X 1/4" I.D.	1	1	1	
. E	502556	. RONDELLE PLATE 4.3x9.0x0.8 SS	1	1	1	
. F	502834	. RONDELLE FREIN FENDUE 4.1x7.6x0.9 N500	1	1	1	
. G	502685	. VIS A TETE HEXAGONAL M4-0.7x20 SS EMN	1	1	1	
		S) SERVICE				
		4) PAS DE NUMERO DE PIECE				

De 3-4417 À 8-1043		Date:07-2024	PAGE:HF-2320-40
INSTALLATION TROUSSE DE PREMIER SOINS & HACHE			

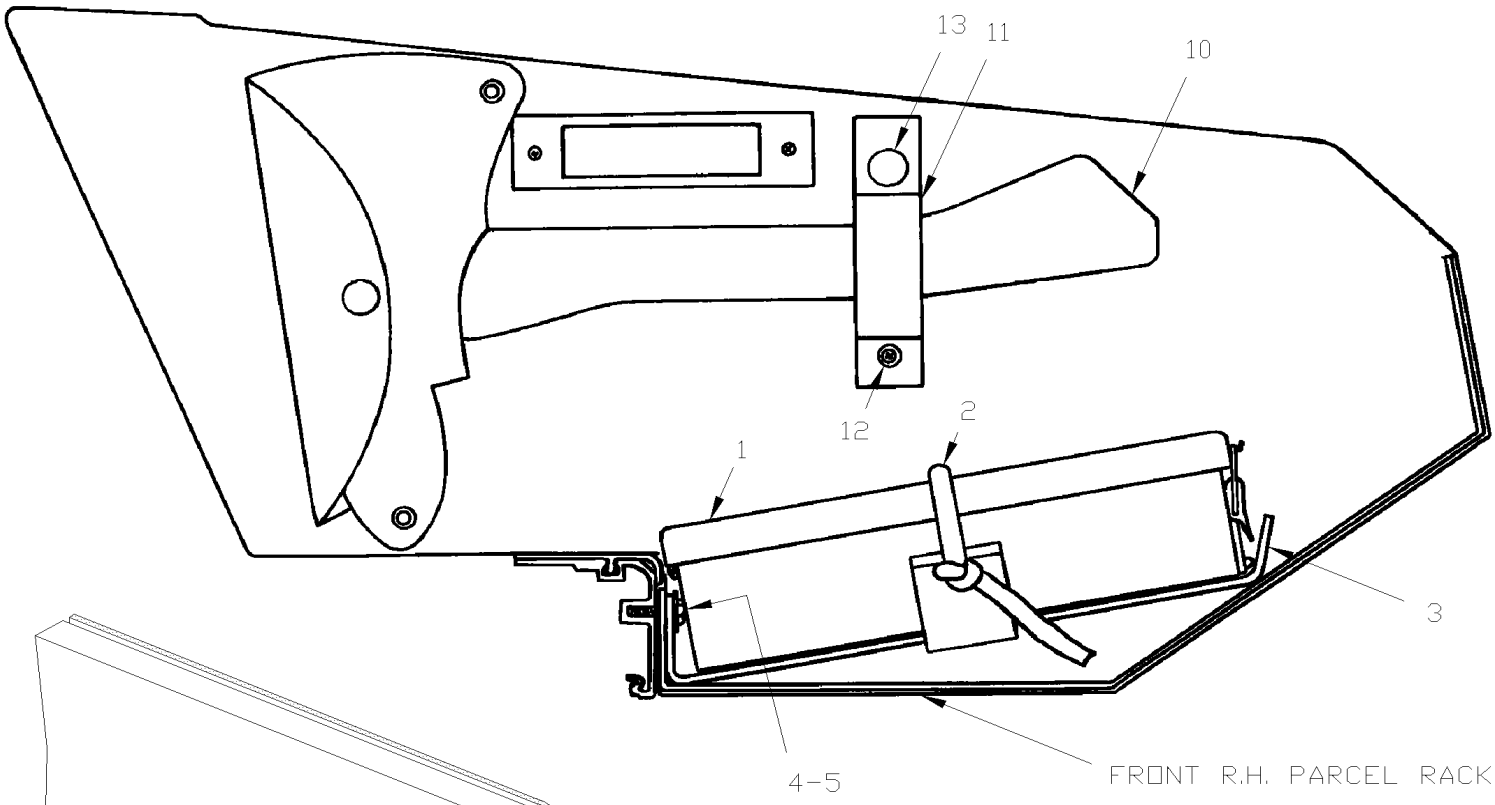

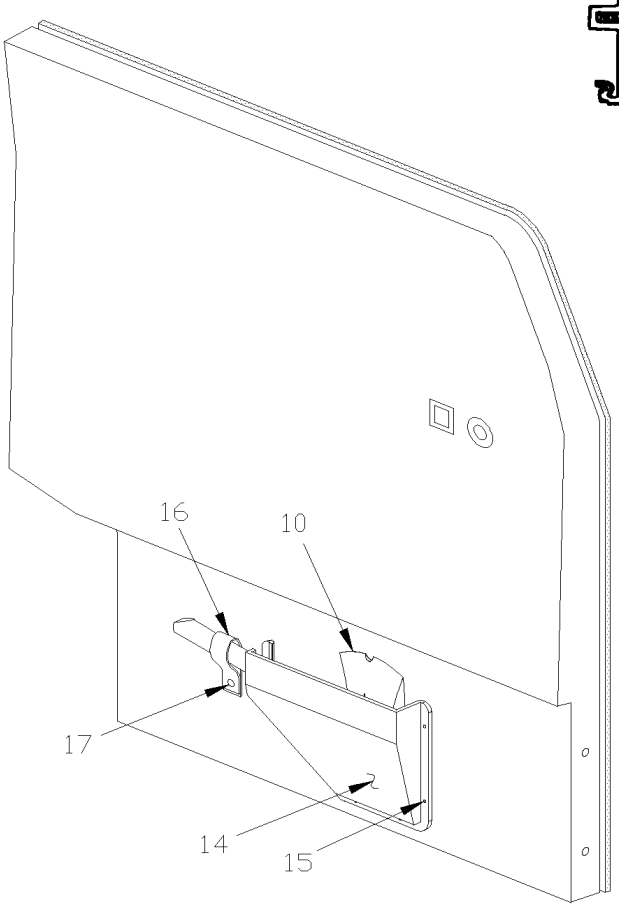

De 3-4417 À 8-1043		Date:07-2024	PAGE:HF-2320-40

INSTALLATION TROUSSE DE PREMIER SOINS & HACHE

Numéro d'article	Pièces	Description	H3411	H3455	VIP455	NOTES
1	900014	FIRST AID KIT	1	1		
1	900767	TROUSSE PREMIER SOIN VEH.HANDI	1	1		
1	900990	TROUSSE PRE.SOINS-SASKATCHEWAN	1	1		
1	900991	TROUSSE PRE-SOINS MANITOBA-N-BRUNSWICK	1	1		
1	900992	TROUSSE PREM.SOINS NOUVELLE-ECOSSE	1	1		
1	900993	TROUSSE PREM.SOINS-ALBERTA	1	1		
1	900994	TROUSSE PREM.SOINS-TERRE-NEUVE	1	1		
1	900995	TROUSSE PREM.SOINS QUEBEC/C.BRIT	1	1		
1	900996	TROUSSE PREM.SOINS ONTARIO/I.P.E./USA	1	1		
NS	323292	DECALQUE PREMIERS SOINS	1	1		
NS	327524	DECALQUE PREMIERS SOINS	1	1		
NS	195889	BIOHAZARD. EMERG. CLEAN KIT CASE OF 25 CASE OF 25	AR	AR		
1	19503251	KIT, EMERGENCY CLEANING STANDARD	AR	AR		
2	506066	CORDON, EXTRUSION CAOUTCHOUC NEO 7/16" O.D. / C.T.L.	1	1		
NS	504452	BRIDE DE SERRAGE "E-Z CLIP" / "TUBE-O" / 7/16" / HC9-7	1	1		
NS	502525	RONDELLE PLATE .484x.750x.031 Z050	1	1		
3	312807	SUPPORT ASS. / 139MM	1	1		
3	312806	SUPPORT ASS. / 205MM	1	1		
4	500162	VIS A TETE HEXAGONAL 1/4-20x1/2 G5 Z050	1	1		
5	500440	RONDELLE PLATE .250x.562x.065 Z050	1	1		
10	900046	HACHE À 5-0136	1	1		
10	901132	HACHE De 5-0137	1	1		
NS	323291	DECALQUE HACHE	1	1		
NS	901134	ETUI POUR HACHE De 5-0137	1	1		
11	403582	COURROIE DE RETENUE HACHE	1	1		
NS	506035	RUBAN ADH1 NEO 1/2"x1"x15' / BLACK 1220X	1	1		
12	504106	RIVET AVEUGLE TETE BOMBE OUVERT 1/8x1/4 AL	1	1		
NS	500157	RONDELLE PLATE .125x.375x.032 SS	3	3		
13	504003	GOUJON	3	3		
NS	504107	RIVET AVEUGLE TETE BOMBE OUVERT 1/8x5/16 AL	1	1		
14	405180	SUPPORT DE HACHE ASS.	1	1		
15	504339	RIVET AVEUGLE TETE BOMBE OUVERT 1/8x3/8 SS	8	8		
16	404922	COURROIE DE RETENUE HACHE	1	1		
17	504003	GOUJON	1	1		

De 3-4417 À 8-1043		Date:07-2024	PAGE:HF-2325-00
ACCESSOIRES TOILETTE			

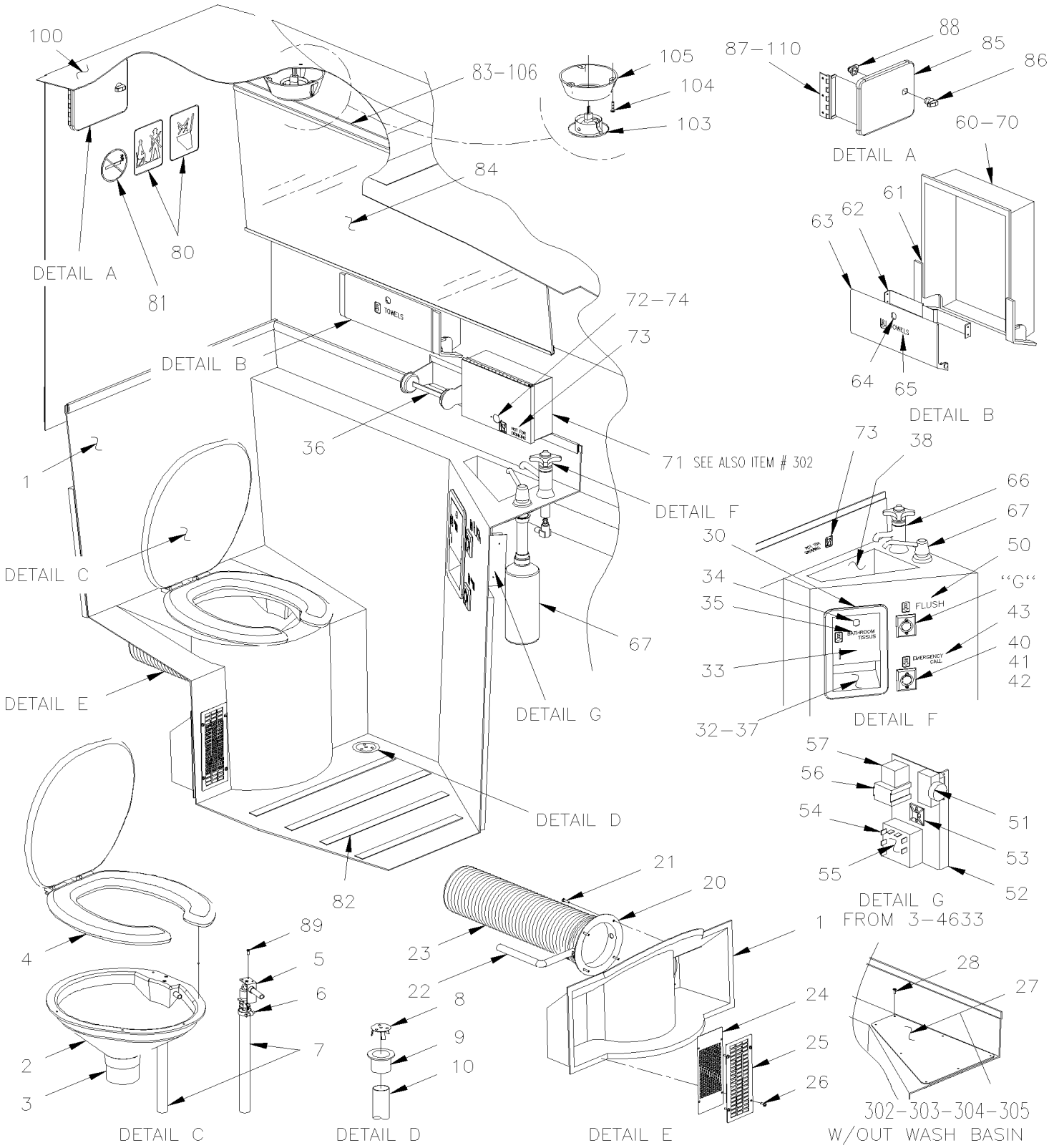

De 3-4417 À 8-1043		Date:07-2024	PAGE:HF-2325-00
ACCESSOIRES TOILETTE			

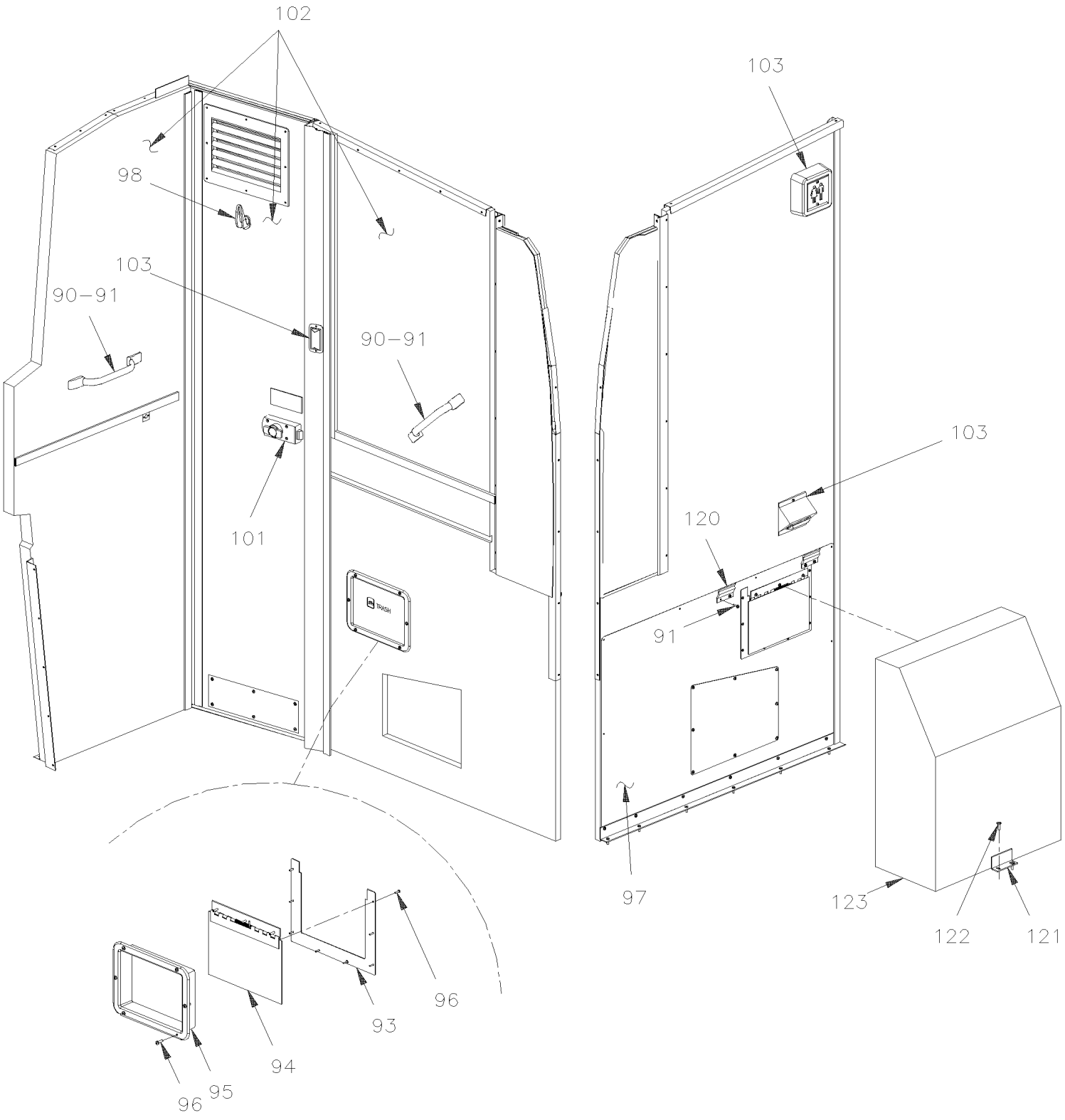

De 3-4417 À 8-1043		Date:07-2024	PAGE:HF-2325-00

ACCESSOIRES TOILETTE

Numéro d'article	Pièces	Description	H3411	H3455	VIP45	NOTES
	407524	TOILETTE ASS AVEC LAVABO	1	1		
	403168P	TOILETTE ASS AVEC LAVABO	1	1		
1	404095	TOILETTE F.V. ASS. À 3-4537	1	1		
1	405363	TOILETTE F.V. ASS. De 3-4538 À 3-4632	1	1		
1	405410	TOILETTE F.V. ASS. De 3-4633	1	1		
1	408226	TOILETTE F.V. ASS. SANS TROU POUR POUBELLE "RED ARROW" De 6-0405	1	1		
1	404099	TOILETTE FV WHEELCHAIR LIFT ASS. À 3-4537	1	1		
1	405370	TOILETTE FV WHEELCHAIR LIFT ASS. De 3-4538 À 3-4632	1	1		
1	405411	TOILETTE FV WHEELCHAIR LIFT ASS. De 3-4633 À 6-0335	1	1		
2	403084	CUVETTE D'AISANCE À 3-4537	1	1		
2	901049	CUVE DE TOILETTE De 3-4538	1	1		
3	404322	TUYAU ABS 3" I.D. X 73MM	1	1		
4	900338	COUVERT SIEGE ET PENTURES	1	1		
NS	504427	ECROU A DOUILLE 1/4-20	2	2		
NS	500610	VIS MECANIQUE TETE RONDE PHILLIPS 1/4x1 3/4 SS	2	2		
5	405361	SUPPORT	1	1		
5	405362	TUYAU ASS.	1	1		
6	504319	BRIDE DE SERRAGE / 1"-1"1/2 SS / E.T. 16	1	1		
7	403191	BOYAU 3/4" I.D. x 1900MM	1	1		
8	401927	GRILLE ASS.	1	1		
9	900219	STRAINER ASSY	1	1		
NS	900861	QUEUE DE ROBINET 1 1/2"X2 5/8"	1	1		
10	590285	DRAIN D'ÉCOULEMENT 2" I.D. X 6" / FLAT	1	1		
NS	504019	BRIDE DE SERRAGE / 9/16"-1"1/16 SS / HS-10	1	1		
20	403060	BRIDE ADPTATEUR BOYAU 4" O.D. / W/5/8" HOSE	1	1		
21	500641	VIS AUTOTARAUDEUSE TETE CYLINDRIQUE PHILLIPS #8x3/4 Z050	4	4		
22	403190	BOYAU 5/8" I.D. 500MM	1	1		
23	403058	BOYAU FLEXIBLE 5" I.D. X 460MM	1	1		
24	283827	GRILLE PRISE D'AIR	1	1		
25	403151	GRILLE / COTE DU BOL / 91MM x 226MM	1	1		
26	500638	VIS AUTOTARAUDEUSE TETE CYLINDRIQUE PHILLIPS #8x1/2 Z050	8	8		
27	403382	RECOUVREMENT LAVABO(FORMICA)H3	AR	AR		
27	404198	RECOUVREMENT LAVABO (SS)H3	AR	AR		
28	500656	VIS AUTOTARAUDEUSE TETE OVALE PHILLIPS #6x3/4 SS	7	7		
NS	500463	RONDELLE DE FINITION FRAISE .187x.500x.090 BR Z050	7	7		
30	404754	DISTRIBUTEUR A PAPIER ASS. / PLASTIC GREY	1	1		
32	404748	. BOITE / PLASTIC GREY	1	1		
33	404747	. PORTE D'ACCES EVAPORAT. / PLASTIC GREY	1	1		
34	780538	. BARRURE	1	1		
. NS	780539	. . CLE (CH751)	1	1		
NS	403145	PANN. ACCES. RESER. FORMI	1	1		
NS	502789	VIS MECANIQUE TETE CYLINDRIQUE PHILLIPS M6-1.0x20 Z050	1	1		

De 3-4417 À 8-1043		Date:07-2024	PAGE:HF-2325-00

ACCESSOIRES TOILETTE

Numéro d'article	Pièces	Description	H3411	H3455	VIP45	NOTES
NS	900085	PAPIER TOILETTE TISSUE,96 pqt/caisse	AR	AR		
35	402746	DECALQUE PAPIER HYGIENIQUE ANG. / ENGLISH À 6-0341	1	1		
35	402586	DECALQUE À 6-0341	1	1		
35	407541	DECALQUE PAPIER HYGIENIQUE ANG. / ENGLISH & FRANCAIS De 6-0342	1	1		
35	405633	DECALQUE PAPIER HYGIENIQUE ANG. / ENGLISH & SPANISH	1	1		
36	900656	DIST PAPIER TOILETTE ROLL)	1	1		
NS	900657	PAPIER TOILETTE	AR	AR		
37	403553	PANNEAU DE FERMETURE ACIER INOX.	1	1		
38	900509	WASH BASIN STRAINER	1	1		
40	561676	INTERRUPTEUR, BOUTON ROUGE	1	1		
41	403040	PROTECTEUR / INTERRUPTEUR D'URGENCE / PLASTIQUE GRIS / 44MM X 54MM	2	2		
NS	500148	VIS MECANIQUE TETE RONDE PHILLIPS #6-32x1/2 SS	4	4		
42	500862	VIS AUTOTARAUDEUSE TETE CYLINDRIQUE PHILLIPS #6-32x3/4 Z050	2	2		
43	402745	DECALQUE / "EMERGENCY CALL" / ENGLISH À 6-0341	1	1		
43	402582	DÉCALQUE APPEL D'URGENCE À 6-0341	1	1		
43	405452	DECALQUE / "EMERGENCY CALL" / ENGLISH & FRANCAIS De 6-0342	1	1		
43	405632	DECALQUE / "EMERGENCY CALL" / ENGLISH & SPANISH	1	1		
44	402585	DECALQUE / "POUBELLE"	1	1		
44	407540	DECALQUE / "TRASH" / ENGLISH & FRANCAIS	1	1		
44	405630	DECALQUE / "TRASH" / ENGLISH & SPANISH	1	1		
50	402744	DECALQUE BOUTON POUSSOIR POMPE TOIL.ANG. / ENGLISH À 6-0341	1	1		
50	402587	DECALQUE CHASSE D'EAU À 6-0341	1	1		
50	405414	DECALQUE / "FLUSH" / ENGLISH & FRANCAIS De 6-0342	1	1		
50	405631	DECALQUE BOUTON POUSSOIR POMPE TOIL.ANG. / ENGLISH & SPANISH	1	1		
51	900349	BOUTON POUSSOIR À 3-4632	1	1		C
NS	900350	. SUPPORT DE MONTAGE À 3-4632	1	1		C
NS	900348	. COMMUTATEUR À 3-4632	1	1		C
51	900602	. BOUTON POUSSOIR / OPERATEUR De 3-4633 À 5-0167	1	1		
51	563326	. BOUTON POUSSOIR / OPERATEUR / NOIR De 5-0168	1	1		
52	382030	. RELAIS TEMPORISATEUR ASS. De 3-4633 À 5-0167	1	1		
52	382031	. . SUPPORT De 3-4633 À 5-0167	1	1		
53	562679	. . FIXATION ADH. 4 COTES 1.000 x 1.000 x .160 De 3-4633 À 5-0167	1	1		
54	065830	. . RESISTANCE 1M ASS. De 3-4633 À 5-0167	1	1		
55	563327	. . RELAIS TEMPORISATEUR OFF De 3-4633 À 5-0167	1	1		
56	065813	. . CABLAGE ASS / MINUTERIE POMPE A TOILETTE De 3-4633 À 5-0167	1	1		
57	563332	. . RELAIS 24V S.P.D.T. / AVEC RESISTANCE / "VOLVO" (20374662) De 3-4633 À 5-0167	1	1		
NS	065514	CABLAGE ASS / MINUTRIE & ACCESSOIRES À 3-4632	1	1		
NS	065829	CABLAGE ASS / MINUTRIE & ACCESSOIRES De 3-4633 À 5-0167	1	1		
57	066218	CABLAGE ASS / MINUTRIE & ACCESSOIRES / MUX De 5-0168	1	1		
60	404753	DISTRIBUTEUR A PAPIER ASS. / PLASTIC GREY	1	1		
61	404746	. BOITE / PLASTIC GREY	1	1		
62	403161	. SUPPORT	1	1		

De 3-4417 À 8-1043		Date:07-2024	PAGE:HF-2325-00

ACCESSOIRES TOILETTE

Numéro d'article	Pièces	Description	H3411	H3455	VIP45	NOTES
63	404745	. PORTE D'ACCES EVAPORAT. / PLASTIC GREY	1	1		
64	780538	. BARRURE	1	1		B
. NS	780539	. . CLE (CH751)	1	1		B
65	402584	DECALQUE / "ESSUIE-MAIN" À 6-0341	1	1		
65	402747	DECALQUE ESSUIE MAINS À 6-0341	1	1		
65	407539	DECALQUE ESSUIE MAINS / ENGLISH & FRANCAIS De 6-0342	1	1		
65	405634	DECALQUE ESSUIE MAINS / ENGLISH & SPANISH	1	1		
66	900582	FAUCET ROBINET	1	1		
67	900084	SOAP DISPENSER	1	1		
NS	19501055	SOAP BASE ANGLED, COUNTER MOUNT, BLACK ROUND 2" O.D. / WHITE	AR	AR		
NS	19503252	SOAP BASE ANGLED, COUNTER MOUNT, BLACK ROUND 2" O.D. / BLACK	AR	AR		
NS	19501054	SOAP BASE BLK 12 DEG,COUNTER MNT ANTI-TH ROUND 2" 5/8" / BLACK	AR	AR		
NS	19503186	HAND SANITIZER, WATERLESS ALCOHOL SCREWABLE BOTTLE	AR	AR		
NS	19503185	HAND SANITIZER, WATERLESS NON-ALCOHOLIC SCREWABLE BOTTLE	AR	AR		
NS	19503187	HAND & FACE REFRESHER TOWELETTES	AR	AR		
70	900328	PAPIER ESSUIE-MAINS	AR	AR		
NS	403891	PANNEAU DE FERMETURE	1	1		
NS	500640	VIS AUTOTARAUDEUSE TETE CYLINDRIQUE PHILLIPS #6x3/4 Z050	6	6		F
NS	500996	ECROU RESSORT EN "U" #6-32 .135-.150	6	6		F
71	404999	DISTRIBUTEUR DE SERVIETTTE	1	1		
NS	402026	. BOITE	1	1		
72	901051	. BARRURE	1	1		
72	N.S.S.	. . CLE	1	1		1
73	402583	DECALQUE NON POTABLE À 6-0341	1	1		
73	402748	DECALQUE EAU NON POTABLE ANG/FR / ENGLISH À 6-0341	1	1		
73	407538	DECALQUE EAU NON POTABLE ANG/FR / ENGLISH & FRANCAIS De 6-0342	1	1		
73	405635	DECALQUE EAU NON POTABLE ANG/FR / ENGLISH & SPANISH	1	1		
74	900588	SERVIETTES HUMIDES	AR	AR		
80	404344	DECALQUE TOILETTE	1	1		
81	901026	DECALQUE NON-FUMEUR 4" DIA.	1	1		
82	900515	REVETEMENT ANTI-DERAPANT 1X60'	AR	AR		
83	403156	SUPPORT DE MIROIR	1	1		
83	403153	SUPPORT DE MIROIR	1	1		
NS	506494	RUBAN AD2 URE 1/8" x 1" x 100' / WHITE 4008	AR	AR		
NS	506236	RUBAN ADH1 CC POL 1/16"x1/2"x100' / GREY 2520	AR	AR		
84	403041	SAFETY MIRROR	1	1		
NS	506466	RUBAN ADH1 POL 1/16"x1 1/2"x100' / GREY 2520	AR	AR		
85	404482	PORTE ACCES ASS. À 3-4491	1	1		K
85	405366	PORTE ACCES ASS. / PLASTIC GREY De 3-4492	1	1		
85	405364	. PORTE ACCES / PLASTIC GREY De 3-4492	1	1		
86	780538	. BARRURE De 3-4492	1	1		
. NS	780539	. . CLE (CH751) De 3-4492	1	1		

De 3-4417 À 8-1043		Date:07-2024	PAGE:HF-2325-00

ACCESSOIRES TOILETTE

Numéro d'article	Pièces	Description	H3411	H3455	VIP45	NOTES
87	405365	. PENTURE De 3-4492	1	1		
NS	506785	. RUBAN ADH2 CC POL 1/16" x 1/4" x 200' / BLACK I1C-N-A De 3-4492	AR	AR		
87	682462	. ADHESIF SIKA #252 / NOIR / 310ml CARTRIDGE De 3-4492	AR	AR		
88	288755	. PIVOT BARRURE ACTUATEUR 33.5MM De 3-4492	1	1		
89	502885	VIS AUTOTARAUDEUSE TETE PLATE PHILLIPS #8-32x5/8 N500	2	2		
90	901047	POIGNEE A MAIN	2	2		
90	860295	POIGNEE A MAIN	1	1		
91	500641	VIS AUTOTARAUDEUSE TETE CYLINDRIQUE PHILLIPS #8x3/4 Z050	AR	AR		
93	403675	CADRE DE TRAPPE DE POUBELLE	1	1		
94	403677	TRAPPE DE POUBELLE ASS. 232MM x 146MM	1	1		
. NS	403674	. PENTURE	1	1		
. NS	502209	. RESSORT TORSION / .140 I.D. x 1.86 x .063	1	1		
95	403045	CADRE DE FINITION / PLASTIC GREY	1	1		
96	500640	VIS AUTOTARAUDEUSE TETE CYLINDRIQUE PHILLIPS #6x3/4 Z050	2	2		
97	403687	PLAQUE DE FERMETURE / AVEC MONTE PERSONNE "ST & ST" 889MM X 533MM À 6-0335	1	1		A
98	900297	CROCHET A MANTEAU	1	1		
100	**HF-1834-00**	**FINITION LUNETTE ARRIERE**				
101	**HF-2329-00**	**BARRURE DE PORTE & INTERRUPTEUR - TOILETTE**				
102	**HF-2328-00**	**INSTALLATION MUR DE LA TOILETTE**				
103	**HF-0655-00**	**ECLAIRAGE INTERIEUR**				
104	502643	VIS MECANIQUE TETE CYLINDRIQUE PHILLIPS #8-32x1 1/4 Z050	3	3		
NS	500678	ECROU A DOUILLE #8-32x.450	3	3		
105	405371	SUPPORT DE PLAFONNIER GREY PLATINE	1	1		
110	501325	RACCORD / TYPE TUYAU / 3/8NPT-Mx3/8NPT-Mx1 BR	1	1		
110	5011180	ROBINET 3/8 NPT M x 3/8 NPT M	1	1		
110	5011178	CONNECTEUR MALE / TYPE "BOYAU A JARDIN" / 3/4GARDEN-Mx3/8NPT-M BR	1	1		
110	404474	ADAPTATEUR	1	1		
120	404459	ATTACHE CACHE-POUSSIERE	2	2		
121	400860	ANGULAIRE / POUR FIXER LA POUBELLE AU PLANCHER / 3"	1	1		
122	500841	VIS AUTOTARAUDEUSE TETE CYLINDRIQUE PHILLIPS #14x3/4 Z050	2	2		
123	404450	CACHE POUBELLE	1	1		
NS	405713	DECALQUE POUBELLE LUMINESCENT / PHOTOLUMINESCENT De 5-0137	1	1		
NS	404005	POUBELLE ASS.	1	1		A
NS	404006	. COUVERCLE	1	1		A
NS	504353	. RETENUE 5/16" DIA. (DZUS)	2	2		A
NS	504354	. GOUJON 5/16 O.D. X 3/8 (DZUS)	2	2		A
NS	504365	. RESSORT	2	2		A
NS	509558	. MOULURE PLASTIQUE NOIR / C.T.L.	AR	AR		A
NS	500510	VIS MECANIQUE TETE BOMBE PHILLIPS #10-32x3/4 SS EMN	4	4		A
NS	500519	ECROU A DOUILLE #10-32x.518	4	4		A
NS	562176	CAPTEUR DE FUMEE	1	1		
NS	505412	. ROULEAU	2	2		

De 3-4417 À 8-1043		Date:07-2024	PAGE:HF-2325-00

ACCESSOIRES TOILETTE

Numéro d'article	Pièces	Description	H3411	H3455	VIP45	NOTES
NS	502630	. RONDELLE PLATE .156x.375x.049 Z050	2	2		
NS	500440	. RONDELLE PLATE .250x.562x.065 Z050	4	4		
NS	504481	. RIVET AVEUGLE TETE BOMBE OUVERT 1/8x.515 STL	2	2		
		LES SACHETS SUIVANTS SONT POUR LE SERVICE				
300	900655	SACHET DEODORIS.TOILETTE(960)	AR	AR		
300	403678	SACHET DEODORIS.TOILETTE(40)	AR	AR		
301	900329	SACHET DEODORISANT POUR TOIL.	AR	AR		
301	900654	SACHET DEODORISANT POUR TOIL.	AR	AR		
301	900893	DEODORANT TOIL. 8GR BTE 100	AR	AR		
301	900894	SACHET DEODORISANT POUR TOIL. (BOX OF 100)	AR	AR		
		DISTRIBUTRICE A SERVIETTE HUMIDE				
302	405275	SUPPORT DISTRIBUTEUR	1	1		
303	405303	SUPPORT, DIST. PAPIER HUMIDE	1	1		
. NS	780538	. BARRURE	1	1		
. . NS	780539	. . CLE (CH751)	1	1		
304	500656	VIS AUTOTARAUDEUSE TETE OVALE PHILLIPS #6x3/4 SS	8	8		
305	500463	RONDELLE DE FINITION FRAISE .187x.500x.090 BR Z050	8	8		
306	065897	ENS.REMPL. 2 B. CHASSE D'EAU XL2 SERIE "H"	1	1		
. NS	IS-02112	. SEE INSTRUCTION SHEET	1	1		
307	405368	ENS.RETROFIT,PORTE ACCES #404482 H3/XL2	1	1		
. NS	IS-02026	. SEE INSTRUCTION SHEET	1	1		
		A) POUR VEHICULE EQUIPE D'UN MONTE PERSONNE AVEC UNE POUBELLE A L'INTERIEUR DE LA TOILETTE				
		B) CERTAIN AUTOCAR UTILISE UNE BARRURE #504502 POUR L'UTILISE SANS CLE				
		C) CETTE MINUTERIE & SUPPORT EST REMPLACER PAR L'ENSEMBLE #065896 POUR VEHICULE AVEC INTERRUPTEUR D'OPERATION OU PAR L'ENSEMBLE #065897 POUR VEHICULE EQUIPE AVEC INTERRUPTEUR AUXILIAIRE DANS LE COMPARTIMENT MOTEUR				
		F) POUR FIXER PLAQUE DE FERMETURE				
		K) CETTE PIECE EST REMPLACEE PAR L'ENSEMBLE #405368				
		1) PAS VENDU SEPAREMENT				

De 3-4417 À 8-1043		Date:07-2024	PAGE:HF-2326-00
POMPE A TOILETTE ASS			

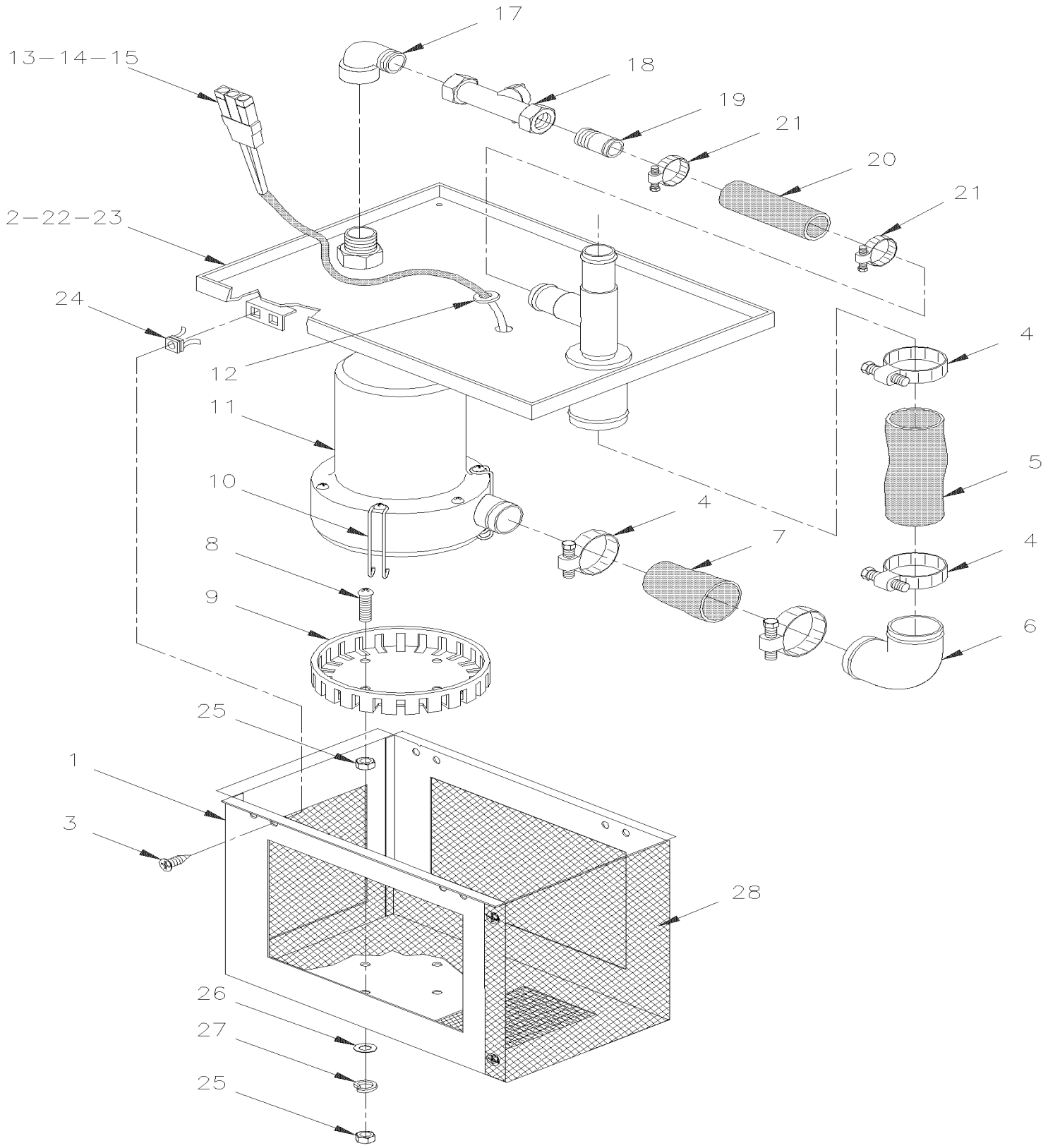

De 3-4417 À 8-1043		Date:07-2024	PAGE:HF-2326-00

POMPE A TOILETTE ASS

Numéro d'article	Pièces	Description	H3411	H3455	VIP455	NOTES
	404898	BOITE ET POMPE ASS.	1	1		C
	404902	BOITE ET POMPE ASS.	1	1		C B
1	404899	. BOITE DE POMPE	1	1		
2	403467	. COUVERCLE ASS.	1	1		
2	404484	. COUVERCLE ASS.	1	1		
3	500124	. VIS AUTOTARAUDEUSE TETE GOUTTE PHILLIPS #8x1/2 SS	12	12		
4	504413	. BRIDE DE SERRAGE / 1"1/16-2" SS / HAS-24	4	4		
5	503391	. BOYAU SILICONE 4PLY 1 1/8" I.D. x 3'	AR	AR		
6	403470	. TUBE ASS	1	1		
7	503391	. BOYAU SILICONE 4PLY 1 1/8" I.D. x 3'	AR	AR		A
8	500556	. VIS MECANIQUE TETE GOUTTE PHILLIPS 1/4-20x3/4 SS	4	4		
9	901421	. BASE DE PASSOIRE DE POMPE	AR	AR		
11	900960	. POMPE 24 VOLTS POUR TOILETTE	1	1		
12	504323	. PASSE-FIL / .375x.500x.062x.281x.687	1	1		
13	561786	. JOINT ETANCHEITE / GRIS / PED 15324980	2	2		
14	561568	. TERMINAL MALE / 16-14 / PED 12089305	2	2		
15	561566	. CONNECTEUR / WEATHER PACK / PH 2C / NOIR / PED 12010973	1	1		
17	507557	. COUDE MALE-FEMELLE 90º / TYPE TUYAU / 1/2NPT-Mx1/2NPT-F BR	1	1		
18	530096	. ROBINET 1/2" NPT 1/2 NPT F x 1/2 NPT F	1	1		
19	030827	. RACCORD	1	1		
20	381115	. BOYAU 7/8" I.D. X 3"	1	1		
20	372387	. BOYAU 7/8" I.D. X 76MM	1	1		
21	504022	. BRIDE DE SERRAGE / 3/4"-1"3/4 SS / HS-20	2	2		
22	409053	. JOINT D'ETANCHEITE 8 HOLES	2	2		
23	502621	. ECROU HEX STOVER M6-1.0 Z050	1	1		A
24	502741	. ECROU D'ANCHRAGE #8 NYL	12	12		
25	500769	. ECROU HEX 1/4-20 Z050	8	8		
26	502573	. RONDELLE PLATE 6.4x12.5x1.6 SS	4	4		
27	502570	. RONDELLE FREIN FENDUE 6.1x11.8x1.6 SS	4	4		
28	403037	. PROTECTEUR	1	1		
29	409416	ENSEMBLE JOINT D'ETANCHEITE NOUVELLE POMPE	1	1		
		A) POUR FIXER LA POMPE				
		B) UTILISATION DANS UN RESERVOIR SEPTIQUE AUXILIAIRE				
		C) QUAND VOUS REMPLACEZ LA POMPE AVEC LA NOUVELLE VOUS DEVEZ COMMANDER #409416				

De 3-4417 À 8-1043		Date:07-2024	PAGE:HF-2327-00
RESERVOIR SEPTIQUE - PLASTIQUE 30 GALLONS			

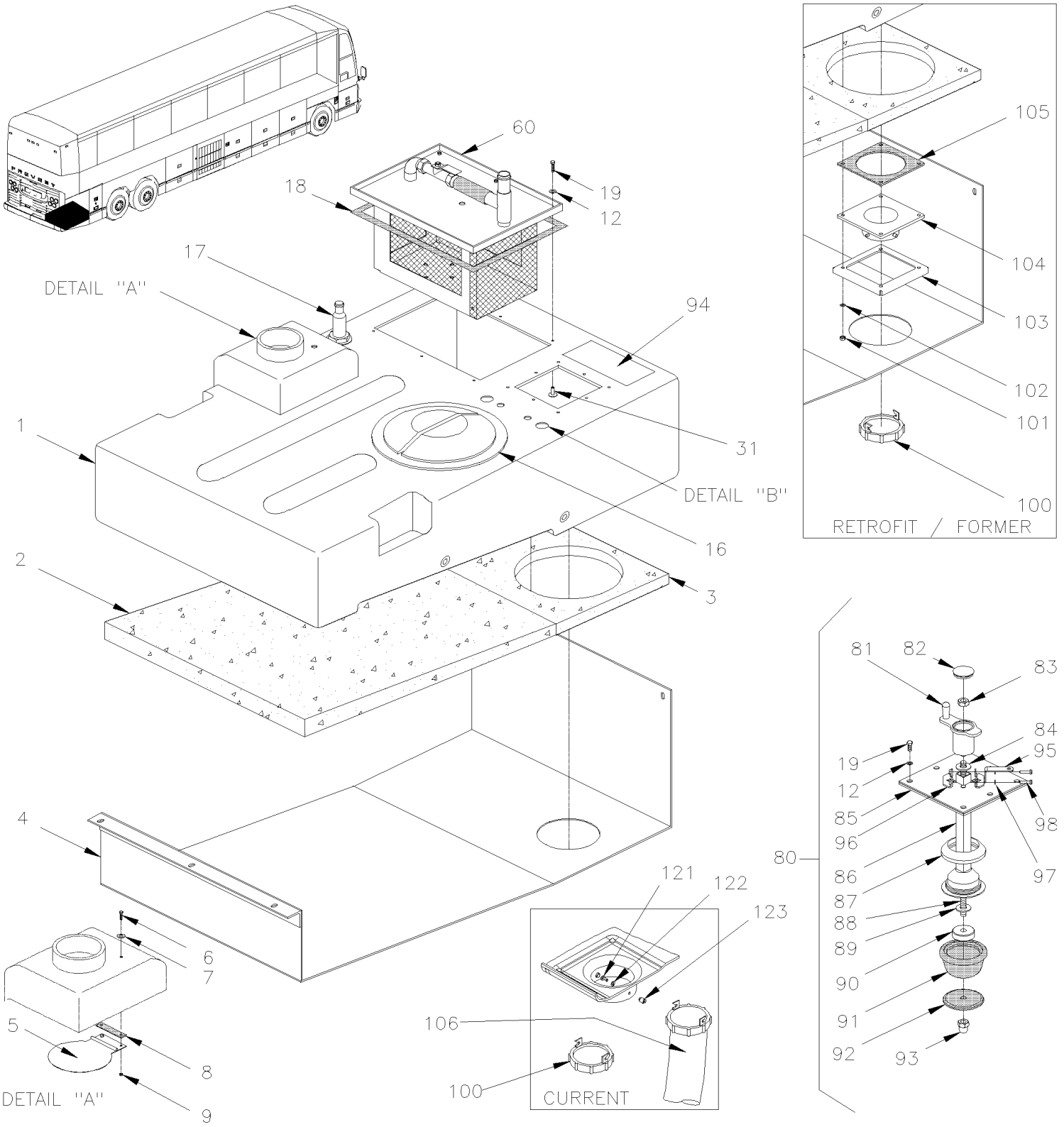

De 3-4417 À 8-1043		Date:07-2024	PAGE:HF-2327-00
RESERVOIR SEPTIQUE - PLASTIQUE 30 GALLONS			

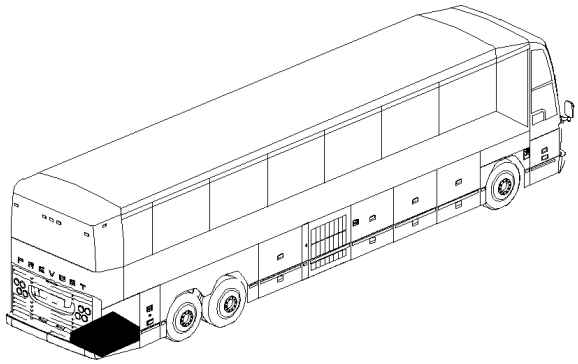

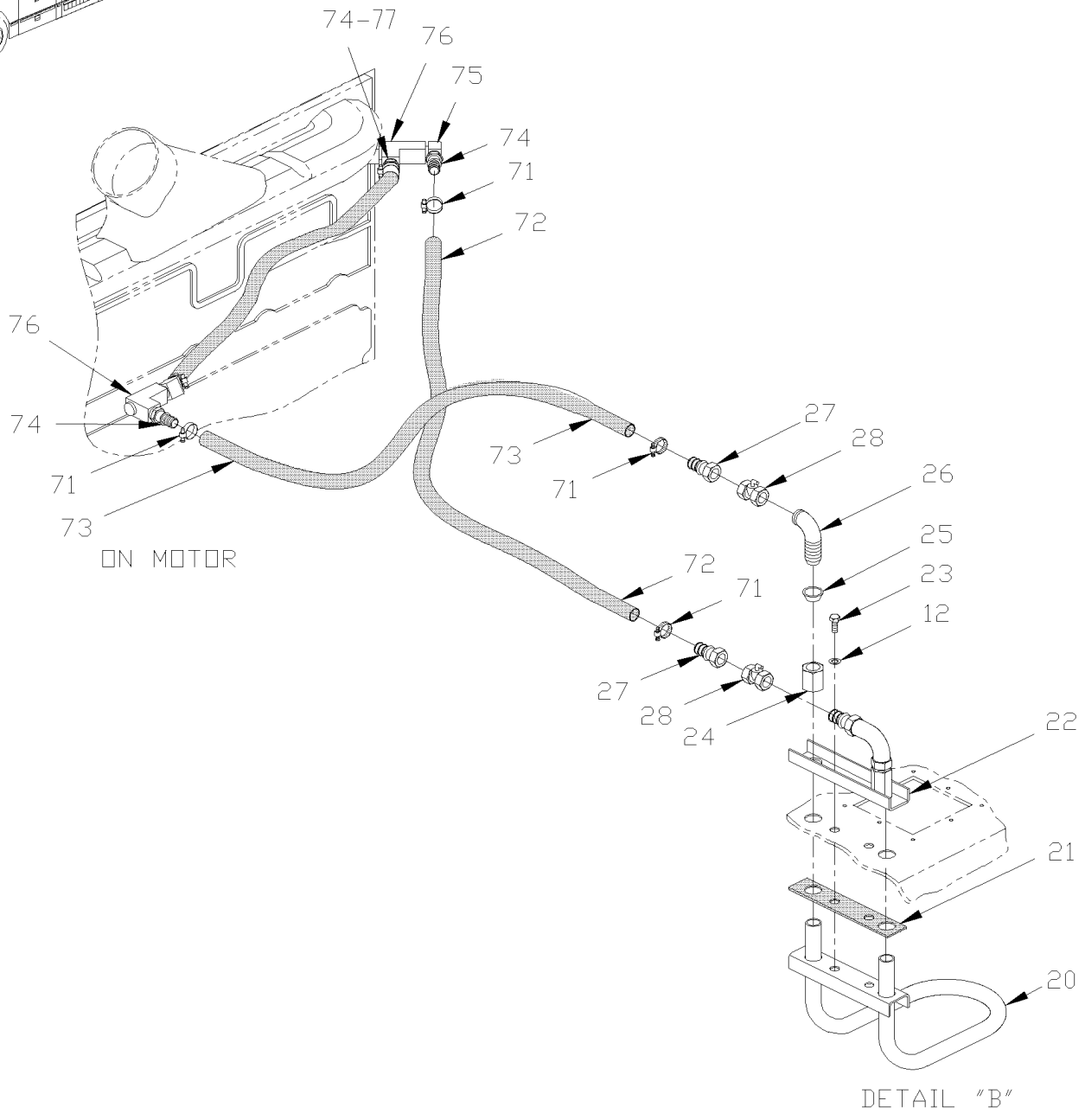

De 3-4417 À 8-1043		Date:07-2024	PAGE:HF-2327-00

RESERVOIR SEPTIQUE - PLASTIQUE 30 GALLONS

Numéro d'article	Pièces	Description	H3441	H3455	VIP455	NOTES
	404781	RESERVOIR SEPTIQUE ASS. SANS POMPE	1	1		
	405296	RESERVOIR SEPTIQUE ASS / UTILISE AVEC RESERVOIR AUXILIAIRE	1	1		A
1	405209	. RESERVOIR SEPTIQUE	1	1		G
. NS	D400361	. . DIAGRAMME D'INSTALLATION	1	1		G
1	405208	. RESERVOIR SEPTIQUE	1	1		A
. NS	D400361	. . DIAGRAMME D'INSTALLATION	1	1		A
2	404340	. PANNEAU ISOLANT	1	1		
3	404341	. PANNEAU ISOLANT	1	1		
4	404335	. PANNEAU DE FOND	1	1		
5	404176	. TRAPPE ASS. (SOUDE)	1	1		
6	502622	. VIS A TETE HEXAGONAL M6-1.0x20 SS BK	2	2		
7	502582	. RONDELLE FREIN STRIEE 6.1x16.2x0.9 Z050	4	4		
8	404155	. JOINT D'ETANCHEITE	1	1		
9	502581	. ECROU HEX M6-1.0 Z050	2	2		
16	900825	. COUVERCLE 8" ET ANNEAU FILETE	1	1		
17	900280	THRU HULL CONNECTOR M435	1	1		
NS	409038	JOINT D'ETANCHEITE	2	2		
18	409053	. JOINT D'ETANCHEITE 8 HOLES	1	1		
19	502563	. VIS A TETE HEXAGONAL M6-1.0x12 G8.8 Z050	12	12		
20	404337	. ELEMENT CHAUFFANT ASS.	1	1		
21	404367	. JOINT D'ETANCHEITE	1	1		
22	404339	. PLAQUE SUPPORT	1	1		
23	502737	. VIS A TETE HEXAGONAL M6-1.0x25 SS BK	2	2		
24	5011027	. ECROU TUBE SANS EVASEMENT / TYPE JIC 37° / #10 STL	2	2		
25	5011028	. FERRULE TUBE SANS EVASEMENT / TYPE JIC 37° / #10 STL	2	2		
26	5011176	. COUDE MALE 90º / TYPE JIC 37° / #10JIC-Mx1/2NPT-M STL	2	2		
27	507605	. CONNECTEUR MALE / TYPE "HOSE BARB" / #12x1/2NPT-M BR	2	2		
28	530096	. ROBINET 1/2" NPT 1/2 NPT F x 1/2 NPT F	2	2		
31	5001182	. ECROU HEX BAGUE DE NYLON M6-1.0 SS	6	6		
60	**HF-2326-00**	**POMPE A TOILETTE ASS**				
71	504646	BRIDE DE SERRAGE / 11/16"-1"1/4 / C.T. 9412	4	4		
72	404427	BOYAU / CHAUFFERETTE & MOTEUR / 3/4" I.D. 1260MM	1	1		
73	402618	BOYAU / CHAUFFERETTE & MOTEUR / 3/4" I.D. 960MM	1	1		
73	503523	. BOYAU SILICONE 1 PLI 3/4" I.D. x 100' / S.L.	AR	AR		
74	507605	CONNECTEUR MALE / TYPE "HOSE BARB" / #12x1/2NPT-M BR	3	3		
75	5011038	COUDE MALE 90º / TYPE "BEADED HOSE BARB" / #12x1/2NPT-M À 3-4758	1	1		
76	501473	RACCORD EN "T" / TYPE TUYAU / 1/2NPT-Mx1/2NPT-Fx1/2NPT-F BR À 3-4758	2	2		
77	501528	COUDE MALE-FEMELLE 45º / TYPE TUYAU / 1/2NPT-Mx1/2NPT-F BR	1	1		
80	404948P	BOUCHON ASS.	1	1		
81	404953	. MANIVELLE	1	1		E
81	405446	. MANIVELLE	1	1		D
82	689948	. BOUCHON / 1.25OD X .125 NYL BK	1	1		

De 3-4417 À 8-1043		Date:07-2024	PAGE:HF-2327-00

RESERVOIR SEPTIQUE - PLASTIQUE 30 GALLONS

Numéro d'article	Pièces	Description	H3411	H3455	VIP455	NOTES
83	502567	. ECROU HEX M10-1.5 SS	1	1		
84	509802	. RONDELLE PLATE .500x1.125x.081 BR	2	2		
85	404949	. PLAQUE ASS / W/19MM SQ HOLE	1	1		
. NS	404950	. . PLAQUE	1	1		
. NS	404951	. . JOINT D'ETANCHEITE CAOUTCHOUC / W/19MM SQ HOLE	1	1		
. NS	405083	. . RETR. & SEAL ASSY	1	1		
. NS	504643	. . RIVET AVEUGLE TETE BOMBE OUVERT 1/8x1/2 SS	4	4		
85	407499	. PLAQUE ASS / W/22MM SQ HOLE SERVICE	1	1		
. NS	407497	. . PLAQUE	1	1		
. NS	407498	. . JOINT D'ETANCHEITE CAOUTCHOUC / W/22MM SQ HOLE	1	1		
. NS	407496	. . SUPPORT / ANCIEN ONE PIECE	1	1		
. NS	409262	. . SUPPORT / ACTUEL TWO PIECES	2	2		
. NS	504643	. . RIVET AVEUGLE TETE BOMBE OUVERT 1/8x1/2 SS	4	4		
86	407494	. SUPPORT DE SPHERE	1	1		
86	409257	. SUPPORT DE SPHERE SERVICE	1	1		
87	404956	. BAGUE DE SERRAGE	1	1		
87	409256	. BAGUE DE SERRAGE SERVICE	1	1		
88	407495	. TIGE	1	1		
89	5001443	. RONDELLE PLATE 10.3x38.0x3.0 SS	1	1		
90	404958	. ESPACEUR	1	1		B
91	409989	. BOUCHON CAOUTCHOUC	1	1		
92	404959	. RONDELLE CONIQUE	1	1		
93	5001511	. ECROU HEX BORGNE M10-1.5 SS	1	1		
94	405194	DECALQUE "PICTOGRAMME RESERVOIR SEPTIQUE "	1	1		
95	405439	POIGNEE TUBE SS À 4-4801	1	1		E
95	405437	POIGNEE TUBE PLASTIQUE De 4-4802	1	1		D
96	405438	COLLET	1	1		E
96	405436	COLLET	1	1		D
97	5001165	VIS A TETE HEXAGONAL M6-1.0x20 SS EMN	2	2		
98	502570	RONDELLE FREIN FENDUE 6.1x11.8x1.6 SS	2	2		
100	900520	COUVERCLE	1	1		C F
101	502511	ECROU HEX BAGUE DE NYLON M6-1.0 Z050	4	4		C
102	502564	RONDELLE FREIN FENDUE 6.1x11.8x1.6 Z050	4	4		C
103	404972	COLLET DE FIXATION	1	1		C
104	900522	ADAPTATEUR BOYAU / BRIDE A DOUILLE	1	1		C
105	404342	JOINT D'ETANCHEITE	1	1		C
106	900525	BOYAU RESERVOIR SEPTIQUE	1	1		C F
121	500557	VIS MECANIQUE TETE CYLINDRIQUE PHILLIPS #8-32x3/8 SS	2	2		F
122	502556	RONDELLE PLATE 4.3x9.0x0.8 SS	2	2		F
123	405827	TIGE ADAPTATEUR RESERVOIR SEPTIQUE / TO FIX DUMP HOSE	2	2		F
NS	D400361	DIAGRAMME D'INSTALLATION	1	1		F
130	405440	COLLET TUYAU SS	AR	AR		E

De 3-4417 À 8-1043		Date:07-2024	PAGE:HF-2327-00

RESERVOIR SEPTIQUE - PLASTIQUE 30 GALLONS

Numéro d'article	Pièces	Description	H3411	H3455	VIP455	NOTES
. NS	IS-02130	. SEE INSTRUCTION SHEET	1	1		E
130	405441	COLLET TUYAU PLASTIQUE	AR	AR		D
. NS	IS-02130	. SEE INSTRUCTION SHEET	1	1		D
131	406621	ENSEMBLE DE REMPLACEMENT DU RESERVOIR SEPTIQUE	1	1	1	
. NS	406551	. RESERVOIR SEPTIQUE	1	1	1	
. NS	406552	. JOINT D'ETANCHEITE 14 HOLES	1	1	1	
. NS	502573	. RONDELLE PLATE 6.4x12.5x1.6 SS	6	6	6	
. NS	5001181	. VIS A TETE HEXAGONAL M6-1.0x12 SS	6	6	6	
. NS	IS-11135	. SEE INSTRUCTION SHEET	1	1	1	
		A) UTILISE AVEC OPTION RESERVOIR AUXILIAIRE AU-DESSSUS VOIR PAGE HF-2327-10				
		B) UTILISE AVEC ANCIEN MODEL				
		C) ANCIEN // POUR METTRE A NIVEAU L'ADAPTATEUR DU BOYAU A LA TRAPPE DE VIDANGE AVEC LE NOUVEAU RESERVOIR (#405208 & 405209), VOUS AUREZ BESOIN DES PIECES SUIVANTES APRES AVOIR ENLEVER L'ADAPTATEUR MOULE A MEME LE RESERVOIR				
		D) UTILISE AVEC TUBE EN PLASTIQUE #86				
		E) UTILISE AVEC TUBE EN ACIER INOXIDABLE #86				
		F) ACTUEL // POUR METTRE A NIVEAU L'ADAPTATEUR DU BOYAU A LA TRAPPE DE VIDANGE AVEC LE NOUVEAU RESERVOIR (#405208 & 405209), VOUS AUREZ BESOIN DES PIECES SUIVANTES GARDER L'ADAPTATEUR MOULE A MEME LE RESERVOIR				
		G) SI VOU S AVEZ A REMPLACER LE RESERVOIR SEPTIQUE AXUILIARE UTILISE #406621				

De 3-4417 À 8-1043		Date:07-2024	PAGE:HF-2327-10
RESERVOIR SEPTIQUE - AUXILIAIRE 13 GALLONS			

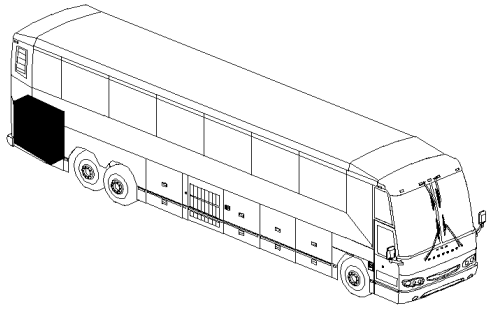

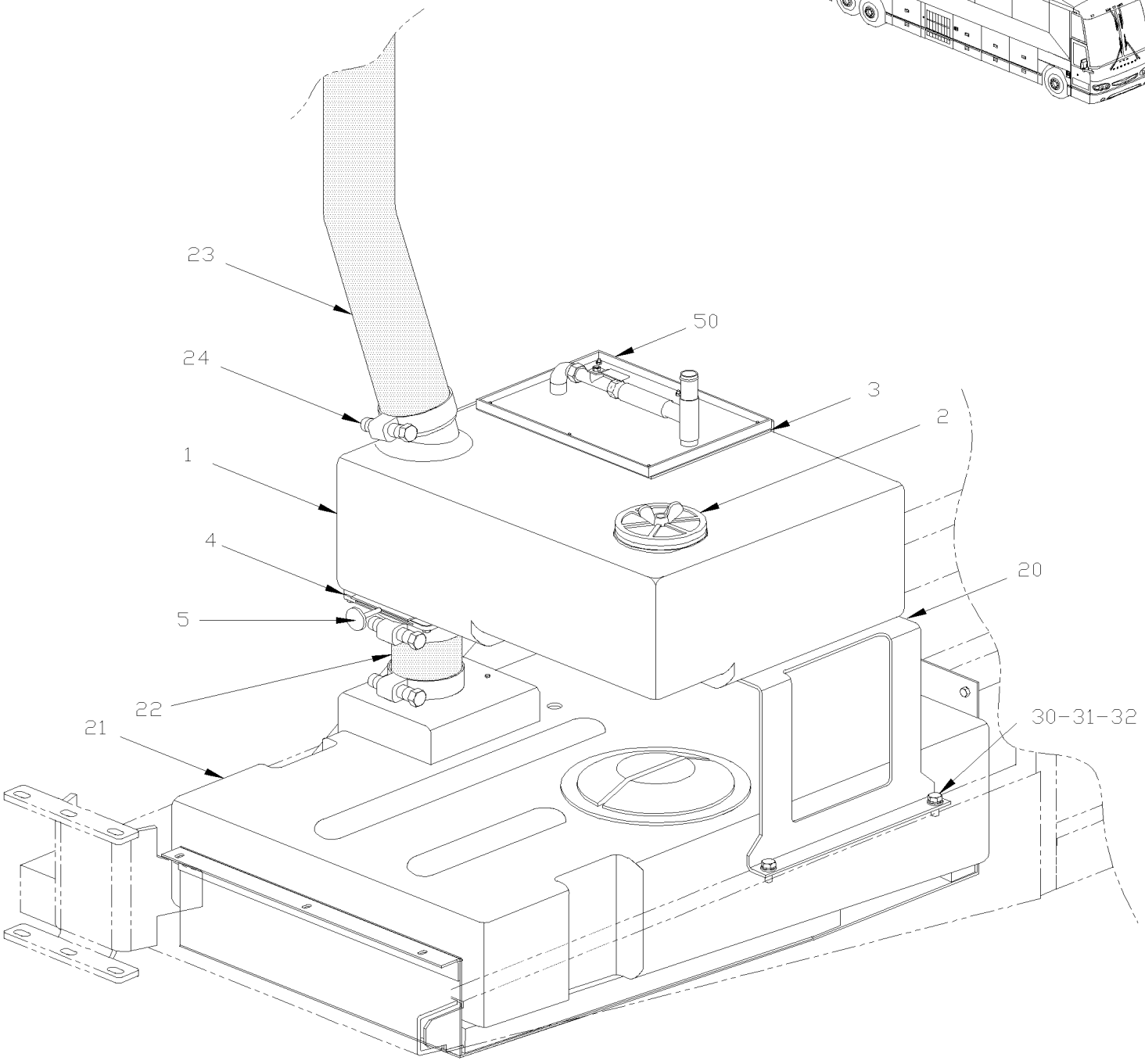

De 3-4417 À 8-1043		Date:07-2024	PAGE:HF-2327-10

RESERVOIR SEPTIQUE - AUXILIAIRE 13 GALLONS

Numéro d'article	Pièces	Description	H3411	H3455	VIP45	NOTES
1	405109	RESERVOIR SEPTIQUE AUXILIAIRE 8 HOLES TO FIX PUMP	1	1		A
2	504702	COUVERCLE	1	1		
3	409053	JOINT D'ETANCHEITE 8 HOLES	1	1		
4	405141	VALVE ASS.	1	1		
4	900197	. TRAPPE D'EVACUATION TOILETTE	1	1		
5	403109	. POIGNEE	1	1		
NS	502818	VIS A TETE HEXAGONAL M6-1.0x35 G8.8 Z050	4	4		
NS	502573	RONDELLE PLATE 6.4x12.5x1.6 SS	4	4		
20	405107	SUPPORT RES. SEPTIQUE AUXIL H3	1	1		
21	405208	RESERVOIR SEPTIQUE	1	1		
. NS	D400361	. DIAGRAMME D'INSTALLATION	1	1		
22	405050	BOYAU FLEXIBLE 3 1/2" I.D. X 140MM	1	1		
23	405049	BOYAU FLEXIBLE 3 1/2" I.D. X 405MM	1	1		
24	504235	BRIDE DE SERRAGE / 3"9/16"-4"1/2 SS / HS-64	2	2		
30	502655	VIS A TETE HEXAGONAL M10-1.5x25 SS BK	3	3		
31	502616	RONDELLE FREIN FENDUE 10.2x18.1x2.2 SS	4	4		
32	500958	RONDELLE PLATE .531x1.062x.095 SS	4	4		
NS	502567	ECROU HEX M10-1.5 SS	1	1		
NS	405205	ENSEMBLE, RES. SEPTIQUE AUX H3	1	1		
. NS	IS-00005	. SEE INSTRUCTION SHEET	1	1		
35	406620	ENSEMBLE DE REMPLACEMENT DU RESERVOIR AUXILIAIRE	1	1		
. NS	406550	. RESERVOIR SEPTIQUE AUXILIAIRE	1	1		
. NS	406552	. JOINT D'ETANCHEITE 14 HOLES	1	1		
. NS	502573	. RONDELLE PLATE 6.4x12.5x1.6 SS	6	6		
. NS	5001181	. VIS A TETE HEXAGONAL M6-1.0x12 SS	6	6		
. NS	IS-11135	. SEE INSTRUCTION SHEET	1	1		
50	**HF-2326-00**	**POMPE A TOILETTE ASS**				
		A) POUR REVISER CETTE OTPTION VOUS AUREZ BESOIN DE L'ENSEMBLE #405205				

De 3-4417 À 8-1043		Date:07-2024	PAGE:HF-2328-00
INSTALLATION MUR DE LA TOILETTE			

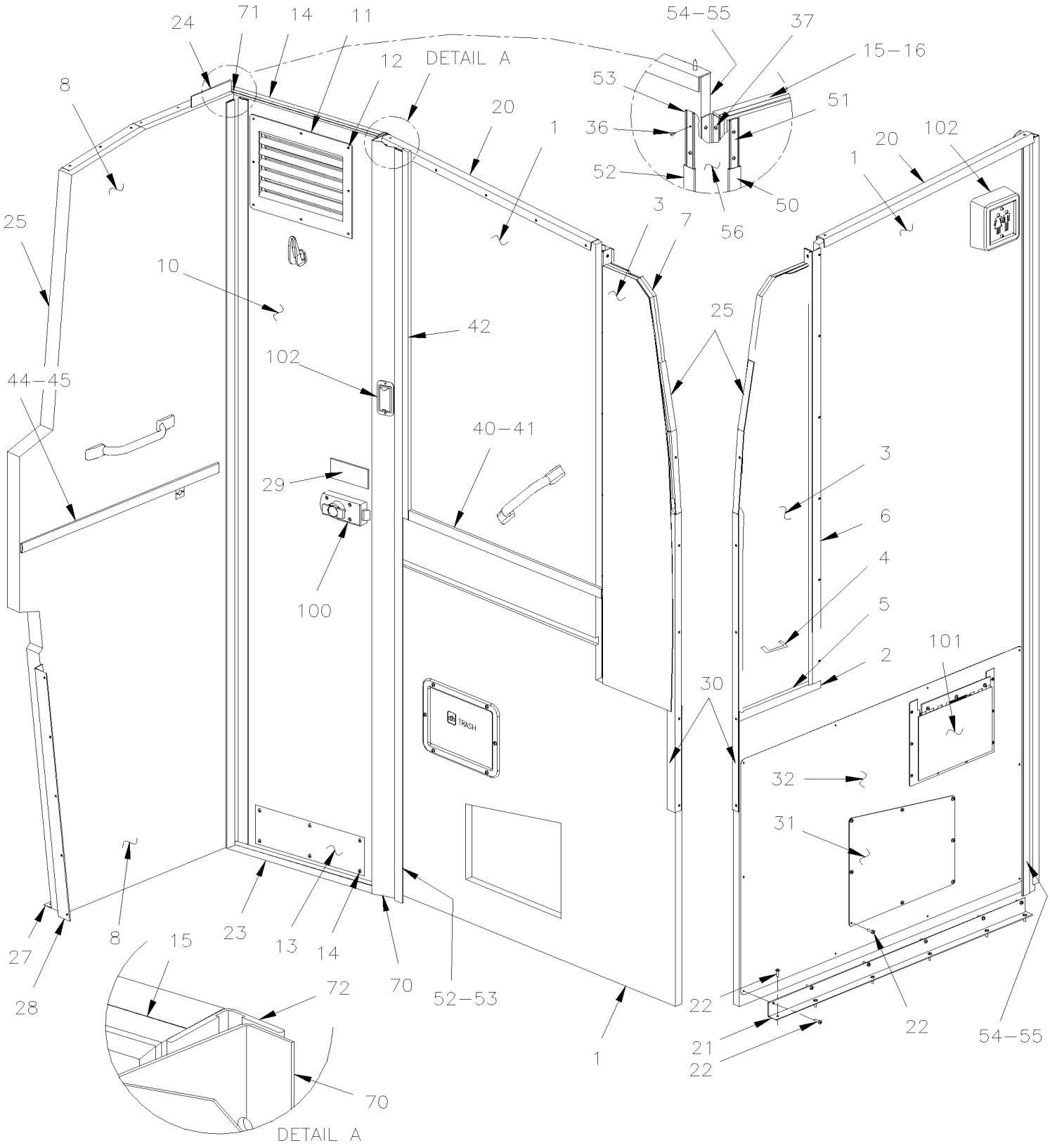

De 3-4417 À 8-1043		Date:07-2024	PAGE:HF-2328-00
INSTALLATION MUR DE LA TOILETTE			

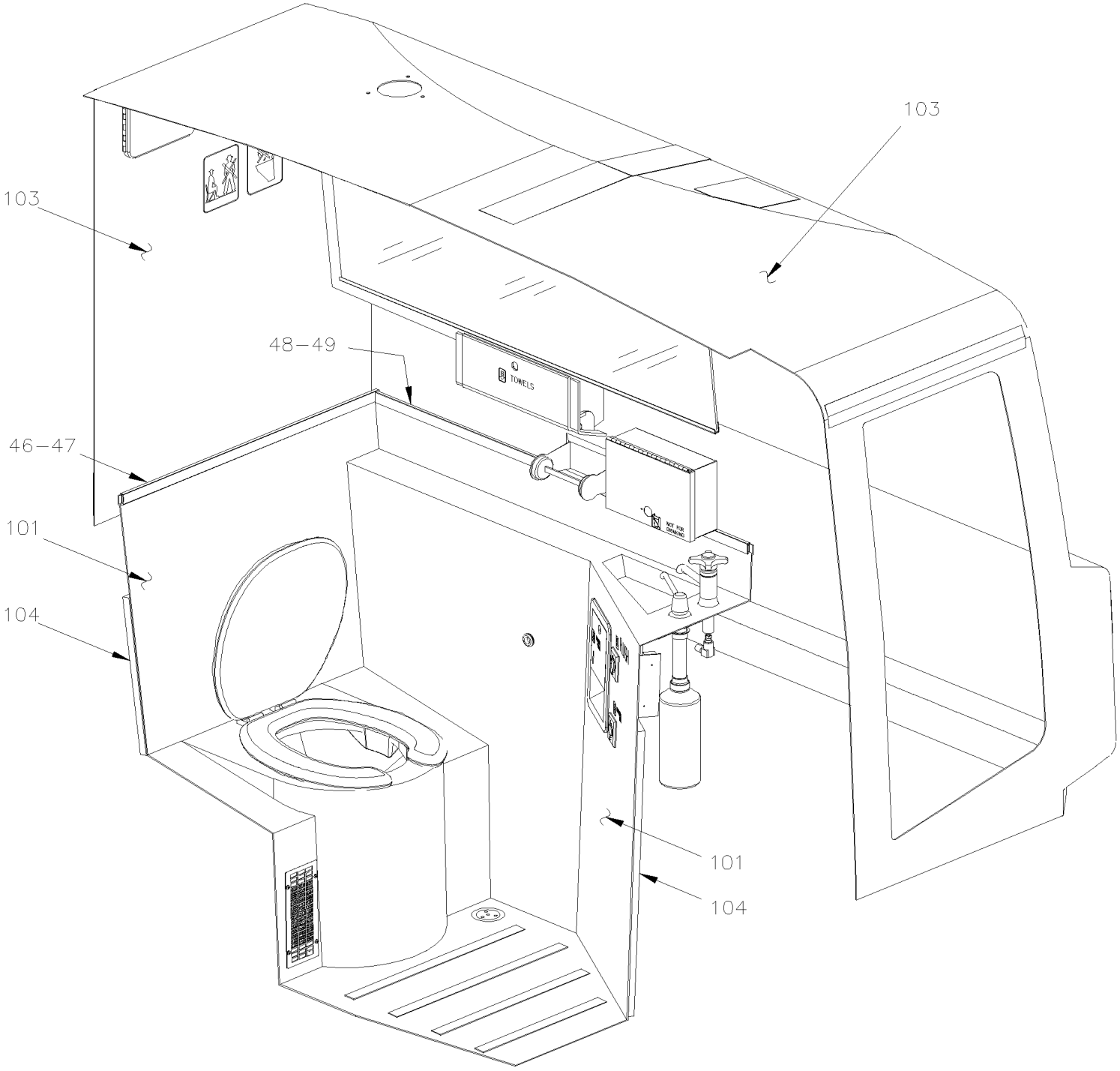

PREVOST

MANUEL DE PIÈCES

De 3-4417 À 8-1043		Date:07-2024	PAGE:HF-2328-00

INSTALLATION MUR DE LA TOILETTE

Numéro d'article	Pièces	Description	H3441	H3455	VIP45	NOTES
1	403193P	MUR AVANT ASS / TOILETTE / SPECIFIE COULEUR	1	1		
1	Call order desk	MUR AVANT ASS / TOILETTE / SPECIFIE COULEUR	1	1		P
1	508342	. STRATIFIE, ARBORITE .038"x48"x96"	AR	AR		
1	500641	. VIS AUTOTARAUDEUSE TETE CYLINDRIQUE PHILLIPS #8x3/4 Z050	3	3		
2	403147	. ANGULAIRE DE FINITION	1	1		
3	403196P	PANNEAU ACC RESERVOIR ASS. STD COLOR / MIDNIGHT CHARCOAL	1	1		
3	Call order desk	PANNEAU ACC RESERVOIR ASS. STD COLOR /W/W.C.L. "ST & ST" À 6-0335	1	1		P
3	Call order desk	PANNEAU ACC RESERVOIR ASS. STD GREY	1	1		P
3	508342	. STRATIFIE, ARBORITE .038"x48"x96"	AR	AR		
4	900568	. POIGNEE	1	1		
NS	500575	. VIS AUTOTARAUDEUSE TETE CYLINDRIQUE PHILLIPS #8x1 1/4	2	2		
5	403146	. MOULURE DE FINITION	1	1		
6	403157	. MOULURE DE FINITION	1	1		
6	403698	MOULURE DE FINITION / S.B.	1	1		
7	405013	CORDON / MUR DE LA LUNETTE / GRIS / 1020MM	1	1		
7	405826	CORDON REMPLISSAGE / MUR LUNETTE OPTION "RED ARROW" CORD FILLING / WALL CAP OPT	1	1		
8	403195P	MUR DE COTE ASS. STD	1	1		
8	508342	. STRATIFIE, ARBORITE .038"x48"x96"	AR	AR		
10	406080	PORTE ASS.STD	1	1		
10	508342	. STRATIFIE, ARBORITE .038"x48"x96"	AR	AR		
NS	065516	CABLAGE PORTE-TOILETTE / INSIDE OF DOOR	1	1		
11	405065	. GRILLE / MED GREY	2	2		
NS	506191	. RUBAN ADH1 CC POL 1/8"x1/4"x60' / GREY 2520X	AR	AR		
12	500814	. VIS AUTOTARAUDEUSE TETE BOMBE PHILLIPS #6x3/4 BK	8	8		
13	403608	PROTECTEUR BAS PORTE	1	1		
13	404303	PANNEAU DE PROTECTION 405MM X 100MM SS	1	1		
14	500952	VIS AUTOTARAUDEUSE TETE BOMBE PHILLIPS #8x1/2 SS	6	6		
15	403132	. MOULURE EN FORME "J" / 415MM (16 5/16") / A/A	2	2		E
15	403130	. MOULURE EN FORME "J" / 415MM (16 5/16") / A/A	2	2		F
16	403131	. MOULURE EN FORME "J" / 1930MM (76") / F/F	2	2		E
16	403129	. MOULURE EN FORME "J" / 1930MM (76") / A/A	2	2		F
18	860585	CUIRETTE GRISE	AR	AR		
20	403139	MOULURE EN "U" 22MM X 25MM X 662MM	1	1		
NS	504114	RIVET AVEUGLE TETE BOMBE OUVERT 3/16x1/4 AL	14	14		
21	403140	ANGULAIRE / AVEC MONTE PERSONNE "ST & ST" / 914MM	1	1		
22	500641	. VIS AUTOTARAUDEUSE TETE CYLINDRIQUE PHILLIPS #8x3/4 Z050	AR	AR		
23	403155	SEUIL DE PORTE	1	1		
24	403141	MOULURE EN "U" 22MM X 25MM X 490MM	1	1		
25	405013	CORDON / MUR DE LA LUNETTE / GRIS / 1020MM	2	2		
27	403142	. ANGULAIRE 38MM X 508MM)	1	1		
28	403143	ANGULAIRE 25MM X 38MM X 670MM	1	1		
29	402743	DECALQUE LOCK FOR LIGHTING	1	1		

De 3-4417 À 8-1043		Date:07-2024	PAGE:HF-2328-00

INSTALLATION MUR DE LA TOILETTE

Numéro d'article	Pièces	Description	H3411	H3455	VIP455	NOTES
29	402741	DEC.VERROU.POUR ECLAIRAGE	1	1		
29	405222	DECAL / "LAVATORY OPEN / LOCK / ENGLISH	1	1		
30	403144	ANGULAIRE POST	1	1		
30	403987	BUTOIR POST W/W.C.L. "ST & ST" À 6-0335	1	1		
31	404756	PANNEAU DE FERMETURE / TRAPPE D'ACCES	AR	AR		A
32	403687	PLAQUE DE FERMETURE / AVEC MONTE PERSONNE "ST & ST" 889MM X 533MM	1	1		
36	500640	VIS AUTOTARAUDEUSE TETE CYLINDRIQUE PHILLIPS #6x3/4 Z050	AR	AR		
37	500614	VIS AUTOTARAUDEUSE TETE PLATE PHILLIPS #6x3/4 Z050	AR	AR		
40	403114	MOULURE DE FIXATION / 623MM (24 1/2")	1	1		
41	404224	MOULURE DE FINITION / PLASTIQUE GRIS 629MM (24 3/4")	1	1		
42	403262	ESPACEUR ASS.	1	1		
44	403117	MOULURE DE FIXATION / 615MM (24 1/4")	1	1		
45	404221	MOULURE DE FINITION / PLASTIQUE GRIS 621MM (24 3/8")	1	1		
46	403115	MOULURE DE FIXATION / 733MM (28 7/8")	1	1		
47	404222	MOULURE FINITION GRIS PLATINE 739MM / 29 1/8"	1	1		
48	403116	MOULURE DE FIXATION / 1081MM (42 1/2")	1	1		
49	404223	MOULURE FINITION GRIS PLATINE 1085MM / 42 5/8"	1	1		
50	403124	MOULURE FINITION GRIS PLATINE 1930MM / 76"	1	1		
51	403123	MOULURE DE FIXATION / 1955MM (77")	1	1		
52	403125	MOULURE FINITION GRIS PLATINE 1948MM / 76 5/8"	1	1		
53	403126	MOULURE DE FIXATION / 1943MM (76 1/2")	1	1		
54	403112	MOULURE DE FIXATION / 1943MM (76 1/2")	2	2		
55	403113	MOULURE DE FINITION SS 1948MM (76 11/16")	2	2		
56	405268	CUIRETTE / GRISE / 125MM X 1970MM	1	1		
70	405213	MOULURE PORTE TOILETTE	1	1		
70	405277	MOULURE PORTE TOILETTE	1	1		B
NS	405015	CUIRETTE / RECOUVREMENT INTERRUPTEUR / 60 X 125MM	1	1		
NS	405278	PLAQUE, INTERRUPTEUR TOILETTE	1	1		B
NS	563083	INTERRUPTEUR / OFF-ON / S.P.S.T. / NOIR	1	1		B
NS	500582	VIS AUTOTARAUDEUSE TETE CYLINDRIQUE PHILLIPS #8x3/8 Z050	2	2		B
71	403158	MOULURE DE PORTE ASS.	1	1		
72	403162	MOULURE	1	1		
NS	500641	VIS AUTOTARAUDEUSE TETE CYLINDRIQUE PHILLIPS #8x3/4 Z050	AR	AR		
NS	506071	RUBAN ADH1 CC POL 1/8"x1/2"x60' / GREY 2520X	AR	AR		
100	**HF-2329-00**	**BARRURE DE PORTE & INTERRUPTEUR - TOILETTE**				
101	**HF-2325-00**	**ACCESSOIRES TOILETTE**				
102	**HF-0655-00**	**ECLAIRAGE INTERIEUR**				
103	**HF-1834-00**	**FINITION LUNETTE ARRIERE**				
104	350222	ISOLANT / TRIANGULAIRE 230MM x 230MM	1	1		
104	350223	ISOLANT PHONIQUE	1	1		
104	350224	ISOLANT / 635MM x 360MM	1	1		
104	350249	ISOLANT PHONIQUE	1	1		

De 3-4417 À 8-1043		Date:07-2024	PAGE:HF-2328-00

INSTALLATION MUR DE LA TOILETTE

Numéro d'article	Pièces	Description	H3411	H3455	VIP455	NOTES
104	350305	ISOLANT / 640MM x 90MM	1	1		
104	350306	ISOLANT / 880MM x 90MM	1	1		
104	350376	ISOLANT / 965MM x 280MM	1	1		
		A) POUR VEHICULE EQUIPE DE MONTE PERSONNE "ST & ST." VOIR NOTE "A" PAGE HF-2325-00 POUR LA POUBELLE				
		B) UTILISE AVEC INTERRUPTEUR AUXILIAIRE POUR LUMIERE TOILETTE				
		E) AVEC FINITION EN TISSUS				
		F) AVEC FINITION EN TAPIS				
		P) CONTACTER LE BUREAU DE PRISE DE COMMANDE				

De 3-4417 À 8-1043		Date:07-2024	PAGE:HF-2329-00
BARRURE DE PORTE & INTERRUPTEUR - TOILETTE			

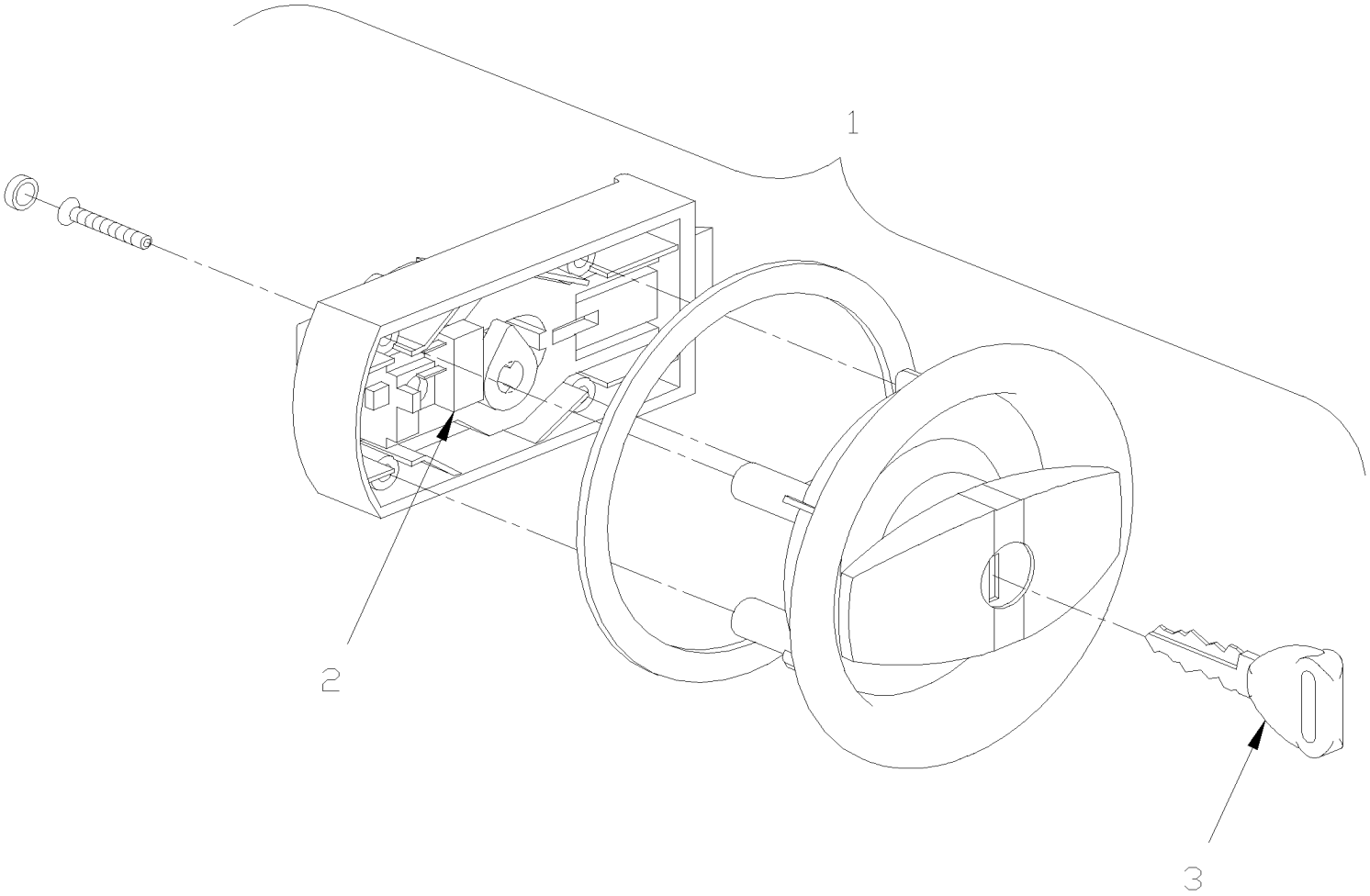

De 3-4417 À 8-1043		Date:07-2024	PAGE:HF-2329-00

BARRURE DE PORTE & INTERRUPTEUR - TOILETTE

Numéro d'article	Pièces	Description	H3411	H3455	VIP455	NOTES
1	901039	POIGNEE ET PENE, PORTE DE TOILETTE À 5-0099	1	1		
1	901114	POIGNEE ET PENE, PORTE DE TOILETTE De 5-0100	1	1		
2	563097	. MICRO-INTERRUPTEUR	1	1		
3	901066	. CLEF, POIGNEE TOILETTE À 5-0099	1	1		
3	**HF-1864-32**	**DISPOSITIF DE VERROUILLAGE & CLES - TYPE "NS"**				

De 3-4417 À 8-1043		Date:07-2024	PAGE:HF-2330-00
INSTALLATION RESEVOIR A L'EAU & SEPTIQUE			

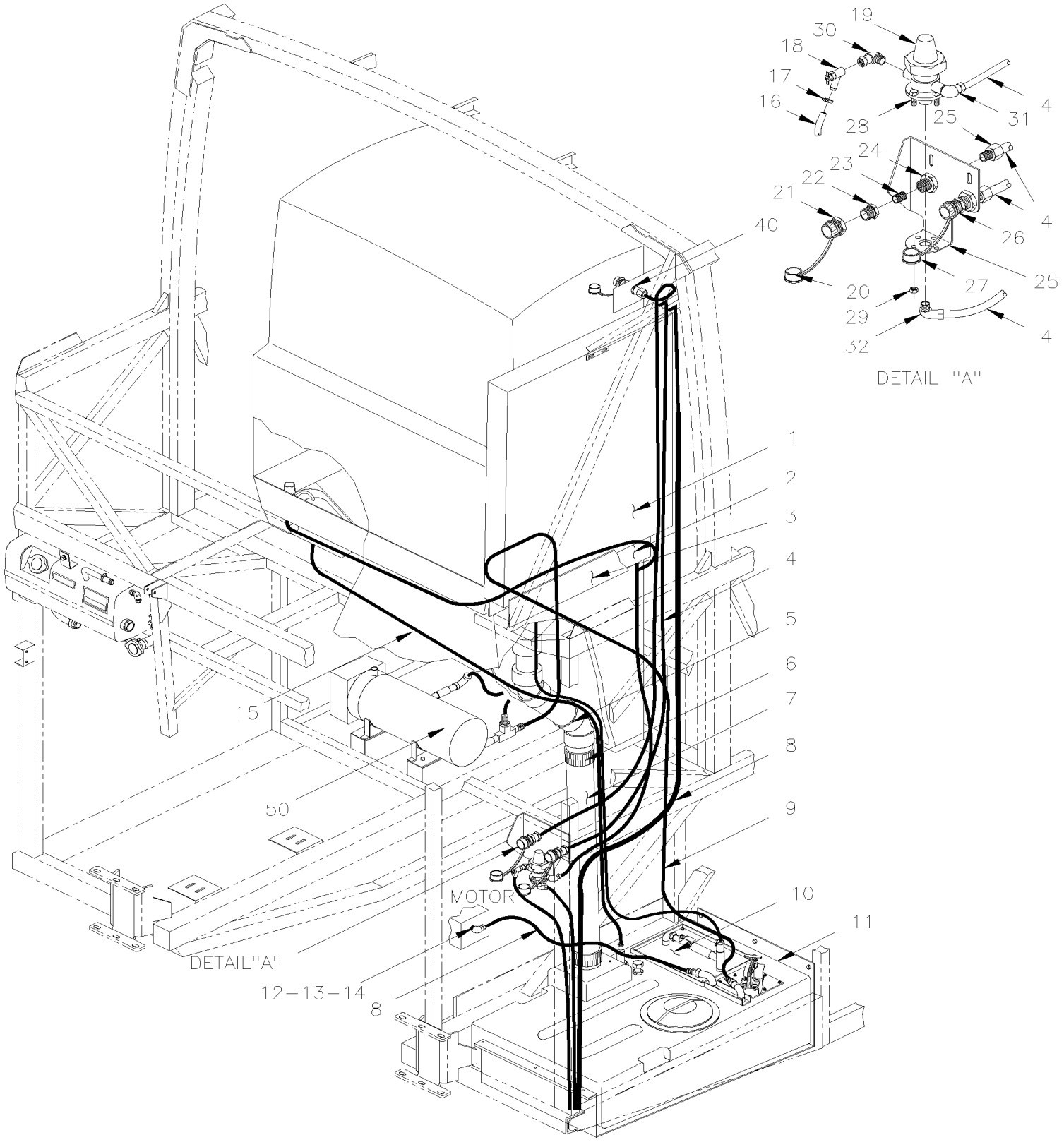

De 3-4417 À 8-1043		Date:07-2024	PAGE:HF-2330-00

INSTALLATION RESEVOIR A L'EAU & SEPTIQUE

Numéro d'article	Pièces	Description	H3411	H3455	VIP45	NOTES
1	405240	RESERVOIR D'EAU AVEC ACOUPLEMENT PLASTIC	1	1		
. NS	900959	. RESERVOIR D'EAU 66 Litres	1	1		
2	641040	COUDE MALE 90º / TYPE "NTA" / #8x3/8NPT-M BR	2	2		
2	641182	RACCORD EN "T" MALE / TYPE "NTA" / #8x#8x3/8NPT-M BR	1	1		
3	403851	SUPPORT RESERV. ASS.	1	1		
3	310674	ANGLE GAUCHE PORTE-COLIS #5 TANK	1	1		
3	504068	PASSE-FIL / .500x.750x.062x.312x1.062	1	1		
3	500365	VIS AUTOTARAUDEUSE TETE HEX #12x1 Z050	6	6		
3	504249	RIVET "CHERRY Q" TETE FRAISE FERME 3/16x3/8 SS	5	5		A
4	503488	TUBE, NYLON 1/2 O.D. / NOIR S.L. /	AR	AR		
NS	641012	RACCORD DE CLOISON / TYPE "NTA" / #8x3/8NPT-M BR	AR	AR		
5	403074	TUYAU À 5-0158	1	1		
5	405693	TUYAU De 5-0159	1	1		
NS	530211	COUDE 45° 3 1/2" I.D. De 5-0159	1	1		
NS	504235	BRIDE DE SERRAGE / 3"9/16"-4"1/2 SS / HS-64 De 5-0159	2	2		
6	503532	UNION / TYPE "TUYAU ABS" / 3Fx3F NEO	3	3		
NS	504235	BRIDE DE SERRAGE / 3"9/16"-4"1/2 SS / HS-64	2	2		
7	402418	BOYAU FLEXIBLE 3 1/2" I.D. X 32"	1	1		
7	503039	. BOYAU FLEXIBLE / 3 1/2" I.D. X 10'	AR	AR		
NS	405049	BOYAU FLEXIBLE 3 1/2" I.D. X 405MM	1	1		C
NS	405050	BOYAU FLEXIBLE 3 1/2" I.D. X 140MM	1	1		C
8	503006	BOYAU 5/8" I.D. 50' / S.L.	AR	AR		
9	503523	BOYAU SILICONE 1 PLI 3/4" I.D. x 100' / S.L.	AR	AR		
10	**HF-2326-00**	**POMPE A TOILETTE ASS**				
11	**HF-2327-00**	**RESERVOIR SEPTIQUE - PLASTIQUE 30 GALLONS**				
12	507557	COUDE MALE-FEMELLE 90º / TYPE TUYAU / 1/2NPT-Mx1/2NPT-F BR	1	1		
13	501373	CONNECTEUR MALE / TYPE "HOSE BARB" / #10x1/2NPT-M GALV	1	1		
14	504020	BRIDE DE SERRAGE / 9/16"-1"1/4 SS / HS-12	1	1		
15	503006	BOYAU 5/8" I.D. 50' / S.L.	AR	AR		
NS	900191	QUEUE DE ROBINET 1 1/2"ODX3"LG >SS	1	1		
NS	504023	BRIDE DE SERRAGE / 1"5/16-2"1/4 SS / HS-28	1	1		
16	503527	BOYAU RADIATEUR / 5/8" I.D. X 25'/"GREEN STRIPE"	AR	AR		
17	504319	BRIDE DE SERRAGE / 1"-1"1/2 SS / E.T. 16	2	2		
18	501531	ROBINET DE VIDANGE 3/8 NPT M x 5/8 HOSE	1	1		
20	900326	BOUCHON / RACCORD RAPIDE "SERIES B" / #10 VINYL	2	2		
21	900323	RACCORD MALE / RACCORD RAPIDE "SERIES B" / #10x1/2NPT-F BR	2	2		
22	404474	ADAPTATEUR	2	2		
23	501325	RACCORD / TYPE TUYAU / 3/8NPT-Mx3/8NPT-Mx1 BR	1	1		
24	641012	RACCORD DE CLOISON / TYPE "NTA" / #8x3/8NPT-M BR	2	2		
25	**HF-1894-00**	**STRUCTURE ARRIERE**				
26	900324	RACCORD FEMELLE / RACCORD RAPIDE "SERIES B" / #8x1/2NPT-F BR	1	1		
27	900325	BOUCHON / RACCORD RAPIDE "SERIES B" / #8 VINYL	1	1		

De 3-4417 À 8-1043		Date:07-2024	PAGE:HF-2330-00

INSTALLATION RESEVOIR A L'EAU & SEPTIQUE

Numéro d'article	Pièces	Description	H3411	H3455	VIP455	NOTES
28	500163	VIS A TETE HEXAGONAL 1/4-20x3/4 G5 Z050	3	3		
29	500749	ECROU HEX EPAISSE 1-14x1 5/16	3	3		
NS	500473	RONDELLE FREIN FENDUE .262x.489x.062 Z050	3	3		
30	501333	COUDE MALE-FEMELLE 90º / TYPE TUYAU / 3/8NPT-Mx3/8NPT-F BR	1	1		
31	641040	COUDE MALE 90º / TYPE "NTA" / #8x3/8NPT-M BR	1	1		
32	641076	COUDE MALE 90º / TYPE "NTA" / #8x1/2NPT-M BR	1	1		
50	**871202**	**CHAUFFERETTE AUXILIAIRE - "SPHEROS" 100,000 B.T.U.**				
		A) POUR FIXER CORNIERE				
		C) UTILISE AVEC OPTION RESERVOIR AUXILIAIRE AU-DESSUS				

De 3-4417 À 8-1043		Date:07-2024	PAGE:HF-2337-00
INSTALLATION VENTILATEUR DE TOILETTE			

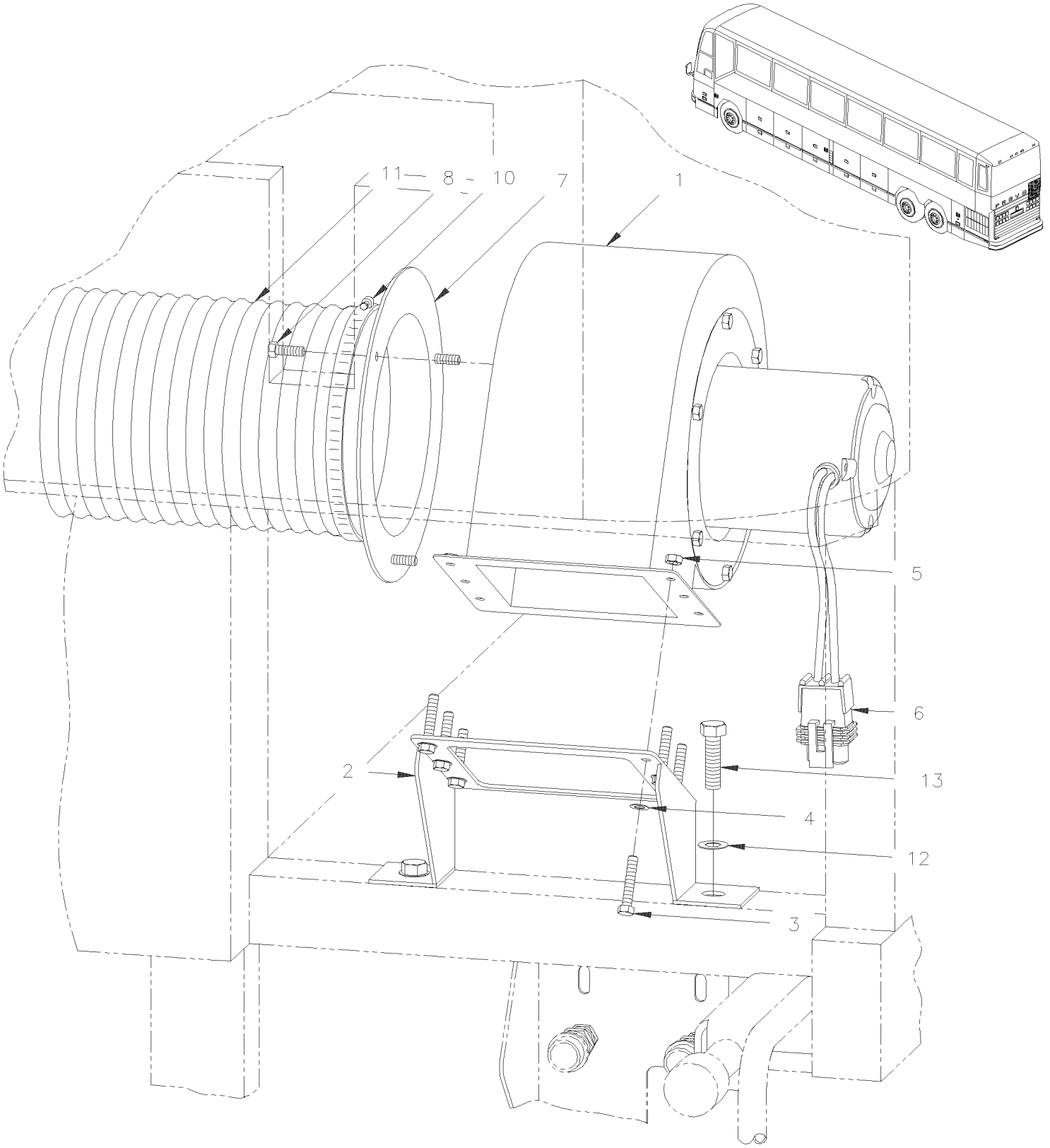

De 3-4417 À 8-1043		Date:07-2024	PAGE:HF-2337-00

INSTALLATION VENTILATEUR DE TOILETTE

Numéro d'article	Pièces	Description	H3411	H3455	VIP455	NOTES
		VENTILATEUR ASS / TOILETTE				
1	**870844**	**. VENTILATEUR & MOTOR ASS - "M.C.C." "CW" / FAN END**				
2	403085	. SUPPORT ASS.	1	1		
3	500588	. VIS A TETE HEXAGONAL M4-0.7x20 G8.8 Z050	6	6		
4	500591	. RONDELLE PLATE 4.3x9.0x0.8 Z050	6	6		
5	500590	. ECROU HEX BAGUE DE NYLON M4-0.7 Z050	6	6		
6	561690	. CONNECTEUR / WEATHER PACK / SH 2C / NOIR / PED 12015792	1	1		
NS	561578	. TERMINAL FEMELLE / 16-14 / PED 12010182	2	2		
NS	561786	. JOINT ETANCHEITE / GRIS / PED 15324980	2	2		
7	403063	. BRIDE / ADAPTATEUR BOYAU	1	1		
8	502685	. VIS A TETE HEXAGONAL M4-0.7x20 SS EMN	3	3		
NS	500589	. ECROU A DOUILLE M4-0.7x13.5	3	3		
10	504324	BRIDE DE SERRAGE / 4"1/2-6"1/2 SS / HS-96	2	2		
11	503522	BOYAU FLEXIBLE / TUYAU VENTILLATION 5" I.D. X 12`/ LINEN RUBBER	AR	AR		
12	500874	RONDELLE PLATE 8.4x17.0x1.6 Z050	2	2		
NS	502507	RONDELLE FREIN FENDUE 8.1x14.8x2.0 Z050	2	2		
13	500069	VIS A TETE HEXAGONAL M8-1.25x16 G10.9 DP	2	2		
NS	**454393**	**ENSEMBLE DE SERVICE - VENTILATEUR TOILETTE**	1	1		

De 3-4417 À 8-1043		Date:07-2024	PAGE:870844
VENTILATEUR & MOTOR ASS - "M.C.C." "CW" / FAN END			

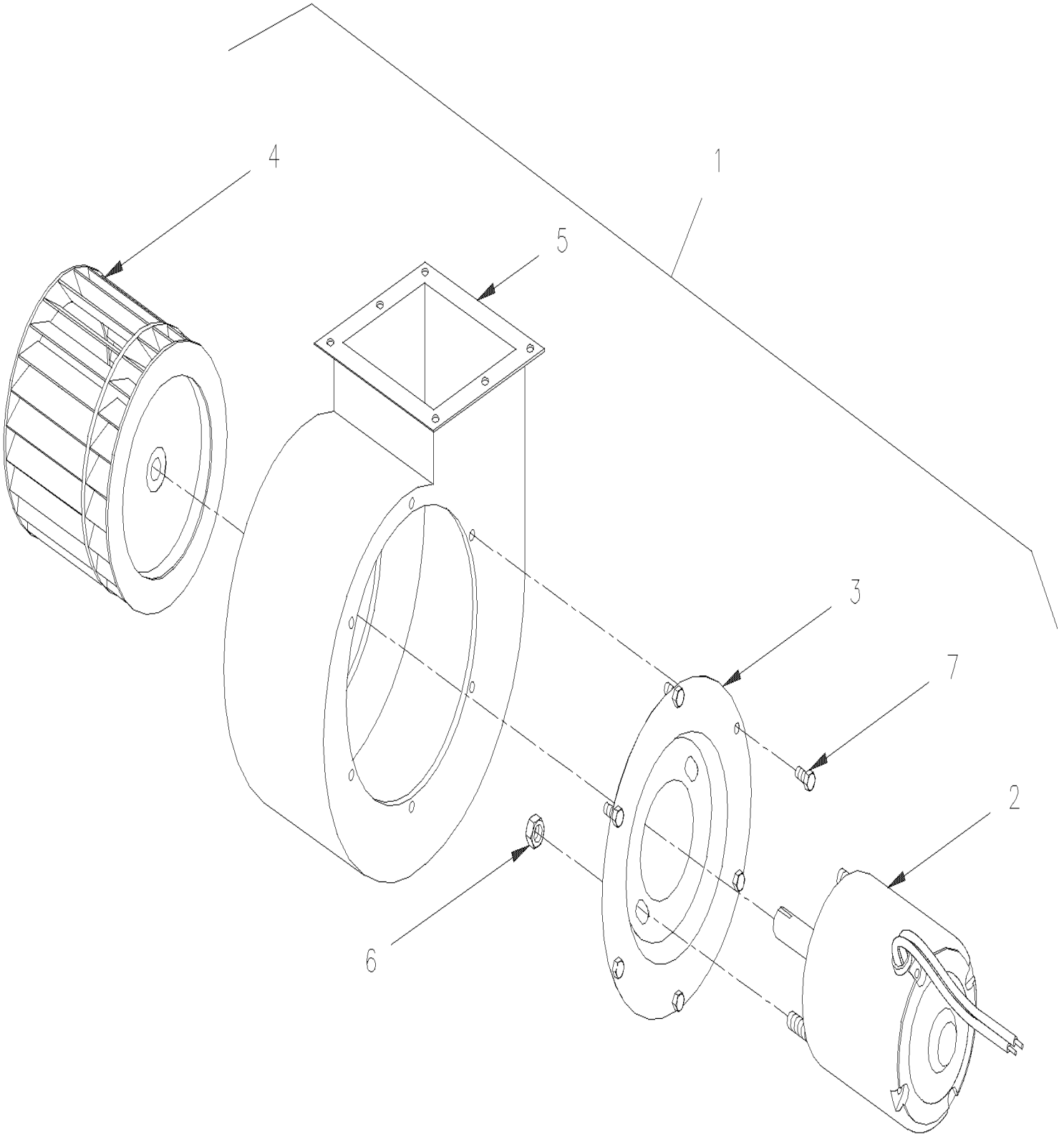

De 3-4417 À 8-1043		Date:07-2024	PAGE:870844

VENTILATEUR & MOTOR ASS - "M.C.C." "CW" / FAN END

Numéro d'article	Pièces	Description	H3411	H3455	VIP455	NOTES
1		SOUFFLERIE ASS. AVEC MOTEUR 24V CW	1	1	1	
2	562167	. MOTEUR 24 V	1	1	1	
3	871020	. PLAQUE MOTEUR DEGIVREUR	1	1	1	
4	871017	. ROUE DE VENTILATEUR / ACIER	1	1	1	
5	871440	. BOITIER SOUFFLERIE	1	1	1	
6	500786	. ECROU HEX #10-24 Z050	2	2	2	
7	500978	. VIS A TETE HEXAGONAL #10-24x3/4 Z050	6	6	6	

De 3-4417 À 8-1043		Date:07-2024	PAGE:454393
ENSEMBLE DE SERVICE - VENTILATEUR TOILETTE			

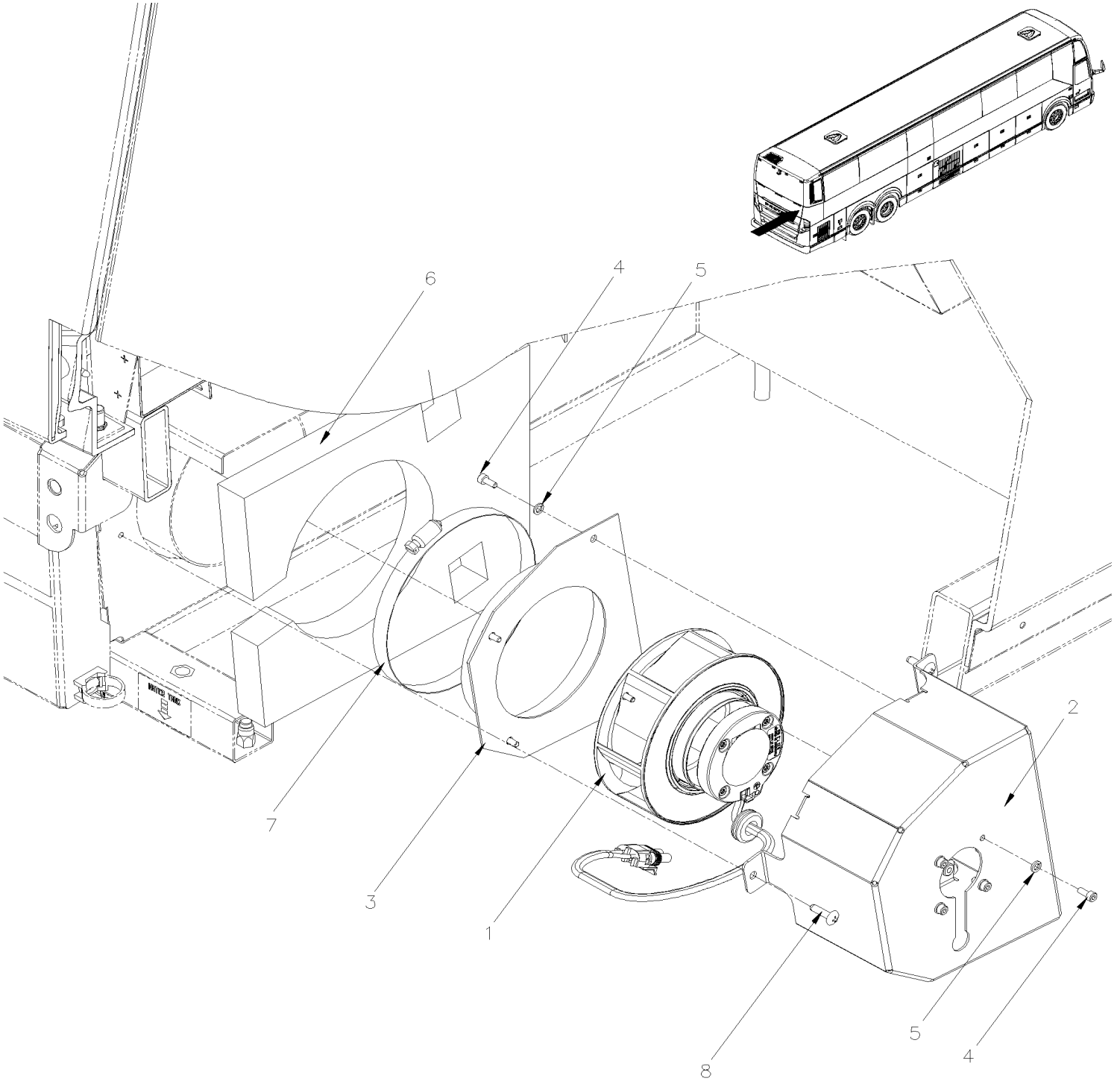

De 3-4417 À 8-1043		Date:07-2024	PAGE:454393

ENSEMBLE DE SERVICE - VENTILATEUR TOILETTE

Numéro d'article	Pièces	Description	H3411	H3455	VIP455	NOTES
1	950624	VENTILATEUR SANS AIMANT	1	1		
. NS	561690	. CONNECTEUR / WEATHER PACK / SH 2C / NOIR / PED 12015792	1	1		
2	454382	SUPPORT DE VENTILATEUR TOILETTE	1	1		
3	454383	PLAQUE VENTILATEUR DE TOILETTE ASS	1	1		
4	5002180	VIS TETE CYLINDRIQUE SIX PANS CREUX M4-0.7x10 SS	8	8		
5	500914	RONDELLE FREIN FENDUE .193x.334x.047 N500	8	8		
6	354192	ISOLANT	1	1		
7	504324	BRIDE DE SERRAGE / 4"1/2-6"1/2 SS / HS-96	1	1		
8	500283	VIS AUTOTARAUDEUSE TETE GOUTTE PHILLIPS #10-24x3/4 SS	3	3		
NS	IS-19165	SEE INSTRUCTION SHEET	1	1		
NS	FI-19165	VOIR FEUILLE D'INSTRUCTION	1	1		

De 3-4417 À 8-1043		Date:07-2024	PAGE:HF-2345-00
CUISINETTE ASSY			

''MINI−CHEF 100''

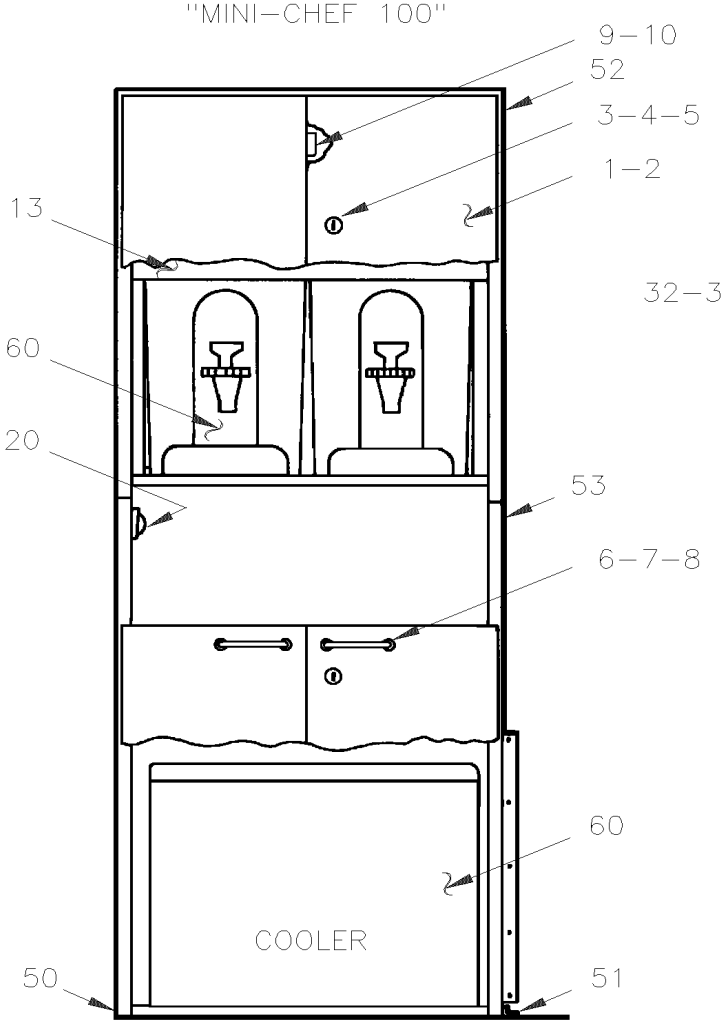

''MINI−CHEF 200''

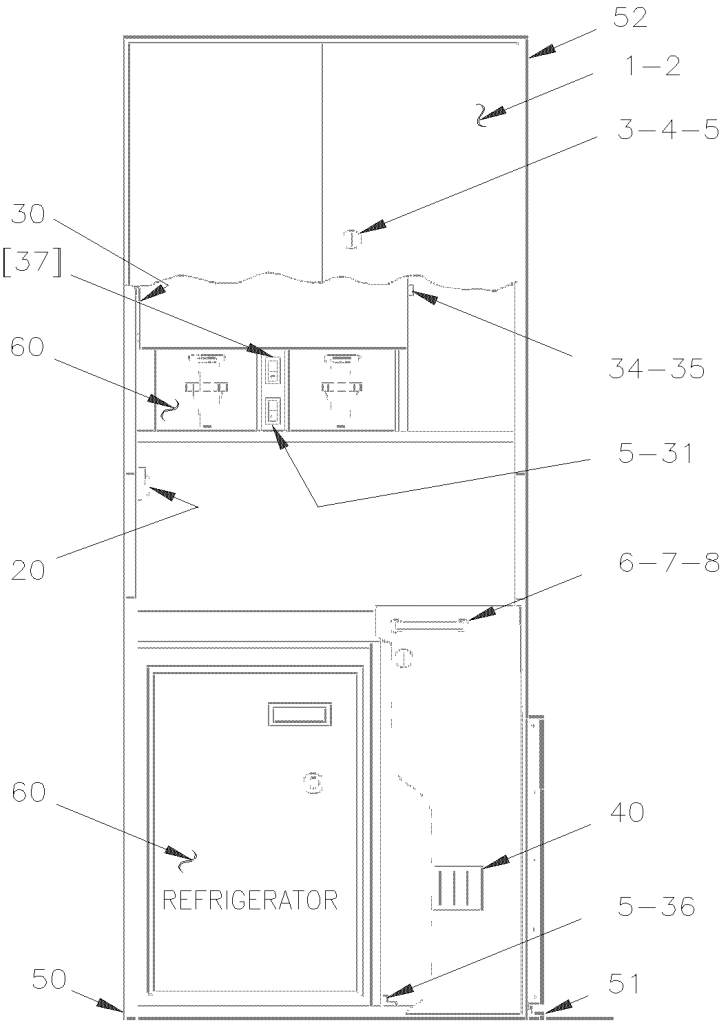

''MINI−CHEF 100'' (DOOR OPEN)

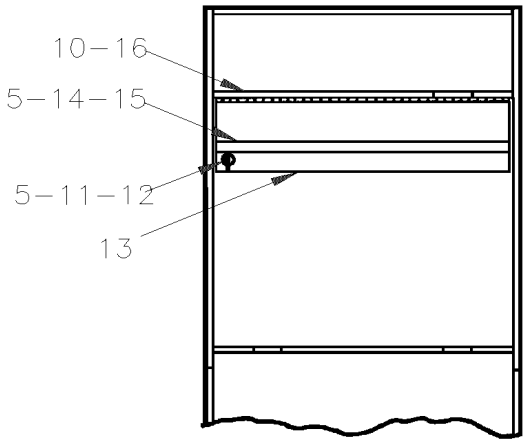

PREVOST

MANUEL DE PIÈCES

De 3-4417 À 8-1043		Date:07-2024	PAGE:HF-2345-00

CUISINETTE ASSY

Numéro d'article	Pièces	Description	H3411	H3455	VIP455	NOTES
	N.S.P.	CUISINETTE "MINI CHEF 101" AVEC GLACIERE	1	1		2 A
	N.S.P.	CUISINETTE "MINI CHEF 101" AVEC REFRIGERATEUR 1.2 CU FT	1	1		2 A
	N.S.P.	CUISINETTE "MINI CHEF 101" AVEC MACHINE CAFE & MICROWAVE & POWER VERTER	AR	AR		2 B
	N.S.P.	CUISINETTE "MINI CHEF 201" AVEC GLACIERE	1	1		2 A
	N.S.P.	CUISINETTE "MINI CHEF 201" AVEC REFRIGERATEUR	1	1		2 A
	N.S.P.	CUISINETTE "MINI CHEF 201" AVEC REFRIGERATEUR MICROWAVE	1	1		2 A
1	N.S.S.	. PORTE ASS / CUISINETTE "MINI-CHEF"	4	4		1
2	900569	. MOULURE PLASTIQUE	AR	AR		
2	900587	. PENTURE PANNEAU D'ARMOIRE	8	8		
2	900514	. PLAQUE DE MONTAGE	8	8		
2	500626	. VIS AUTOTARAUDEUSE TETE OVALE PHILLIPS #8x3/4 Z050	AR	AR		
3	780180	. SERRURE	2	2		
. NS	780501	. . CLE	1	1		
3	780806	. SERRURE	AR	AR		
. NS	780501	. . CLE	1	1		
3	289549	. PIVOT BARRURE ACTUATEUR 42.4MM / W/11MM OFFSET	1	1		S
4	402737	. RENFORT	2	2		C
5	500583	. VIS AUTOTARAUDEUSE TETE CYLINDRIQUE PHILLIPS #6x1/2 Z050	AR	AR		
6	900568	. POIGNEE	4	4		
7	500645	. VIS AUTOTARAUDEUSE TETE OVALE PHILLIPS #8x1 1/4 Z050	8	8		
8	500464	. RONDELLE DE FINITION FRAISE .210x.540 SS	8	8		
9	402738	. PLAQUE DE BLOCAGE	4	4		
10	502611	. VIS AUTOTARAUDEUSE TETE PLATE PHILLIPS #6x1/2 Z050	AR	AR		
11	504502	. LOQUET ASS.	1	1		
12	402827	. ANGULAIRE D'ARRET	1	1		
13	403249	. PLAQUE DE FERMETURE	1	1		
13	506004	. RUBAN ADH1 CC POL 3/8"x1/2"x20' / GREY 2520X	AR	AR		
14	403250	. MOULURE FINITION GRIS PLATINE 524MM / 20 5/8"	AR	AR		
15	403251	. MOULURE DE FIXATION / 514MM (20 1/4")	AR	AR		
16	403248	. PENTURE	1	1		
20	830124	. LAMPE ASS.	1	1		
20	561942	. AMPOULE / 10WATT-24VOLTS / SAE# 6429	AR	AR		
30	402828	. PENTURE PANNEAU ARMOIRE	1	1		
30	900621	. LOQUET	1	1		
30	403321	. ESPACEUR	1	1		
31	402736	. SUPPORT INTERRUPTEURS SS 349.25MM x 38.1MM	1	1		
31	403326	. SUPPORT-INTERRUPTEUR 461MM x 110MM	1	1		
32	561468	. INTERRUPTEUR / OFF-ON S.P.S.T.	2	2		
33	063019	. INSERTION / VERTE / CONTENANT GALLEY GAUCHE	1	1		
33	063020	. INSERTION / VERTE / CONTENANT DROIT GALLEY	1	1		

De 3-4417 À 8-1043		Date:07-2024	PAGE:HF-2345-00

CUISINETTE ASSY

Numéro d'article	Pièces	Description	H3411	H3455	VIP455	NOTES
34	403081	. LOQUET	1	1		
35	500656	. VIS AUTOTARAUDEUSE TETE OVALE PHILLIPS #6x3/4 SS	2	2		
36	402849	. ANGULAIRE DE FIXATION	2	2		
NS	063347	CABLAGE ASS / ARRIERE CUISINETTE & JCT ARRIERE PANEL	1	1		
NS	063831	CABLAGE ASS / ONDULEUR 750W & CUISINIETTE SUR COTE DROIT	1	1		
NS	062929	CABLAGE ASS / ONDULEUR 1000W & CUISINIETTE SUR COTE DROIT	1	1		
NS	064411	CABLAGE ASS / ONDULEUR 1000W & CUISINIETTE SUR COTE GAUCHE	1	1		
37	063273	CABLAGE ASS / ONDULEUR 1000W & CUISINIETTE SUR COTE GAUCHE	1	1		
48	400877	PLAQUE DE RETENUE	1	1		
NS	900280	THRU HULL CONNECTOR M435	1	1		
50	403324	ANGULAIRE	1	1		
NS	Call order desk	BASE ASS.	1	1		P
51	403323	ANGULAIRE	2	2		
52	403322	ANGULAIRE	1	1		
53	403328	PANNEAU DE FERMETURE	1	1		
NS	500686	VIS AUTOTARAUDEUSE TETE OVALE PHILLIPS #6x1/2 BK	AR	AR		
55	500345	RONDELLE DE FINITION FRAISE .187x.500x.090 BR BK	AR	AR		
NS	504106	RIVET AVEUGLE TETE BOMBE OUVERT 1/8x1/4 AL	AR	AR		
NS	500638	VIS AUTOTARAUDEUSE TETE CYLINDRIQUE PHILLIPS #8x1/2 Z050	AR	AR		
60	**HF-2345-10**	**ACCESSOIRES CUISINETTE**				
		A) REFRIGERATEUR, GLACIERE & DISTRIBUTEUR POUR BREVAGE CHAUD SONT NON INCLUS DANS ASSEMBLE VOIR PAGE HF-2345-10				
		B) CE NUMERO DE PIECE INCLUS TOUTES LES COMPOSANTES & CONVERTISEUR 1000W				
		C) BARRURE DE PORTE				
		S) REQUIS SEULEMENT EN SERVICE SI VOUS CHANGER LA SERRURE #780180				
		1) PAS VENDU SEPAREMENT				
		2) PAS VENDU PAR PREVOST (VOIR NUMERO DU MANUFATURIER A LA FIN DE LA DESCRIPTION)				
		P) CONTACTER LE BUREAU DE PRISE DE COMMANDE				

De 3-4417 À 8-1043		Date:07-2024	PAGE:HF-2345-10
ACCESSOIRES CUISINETTE			

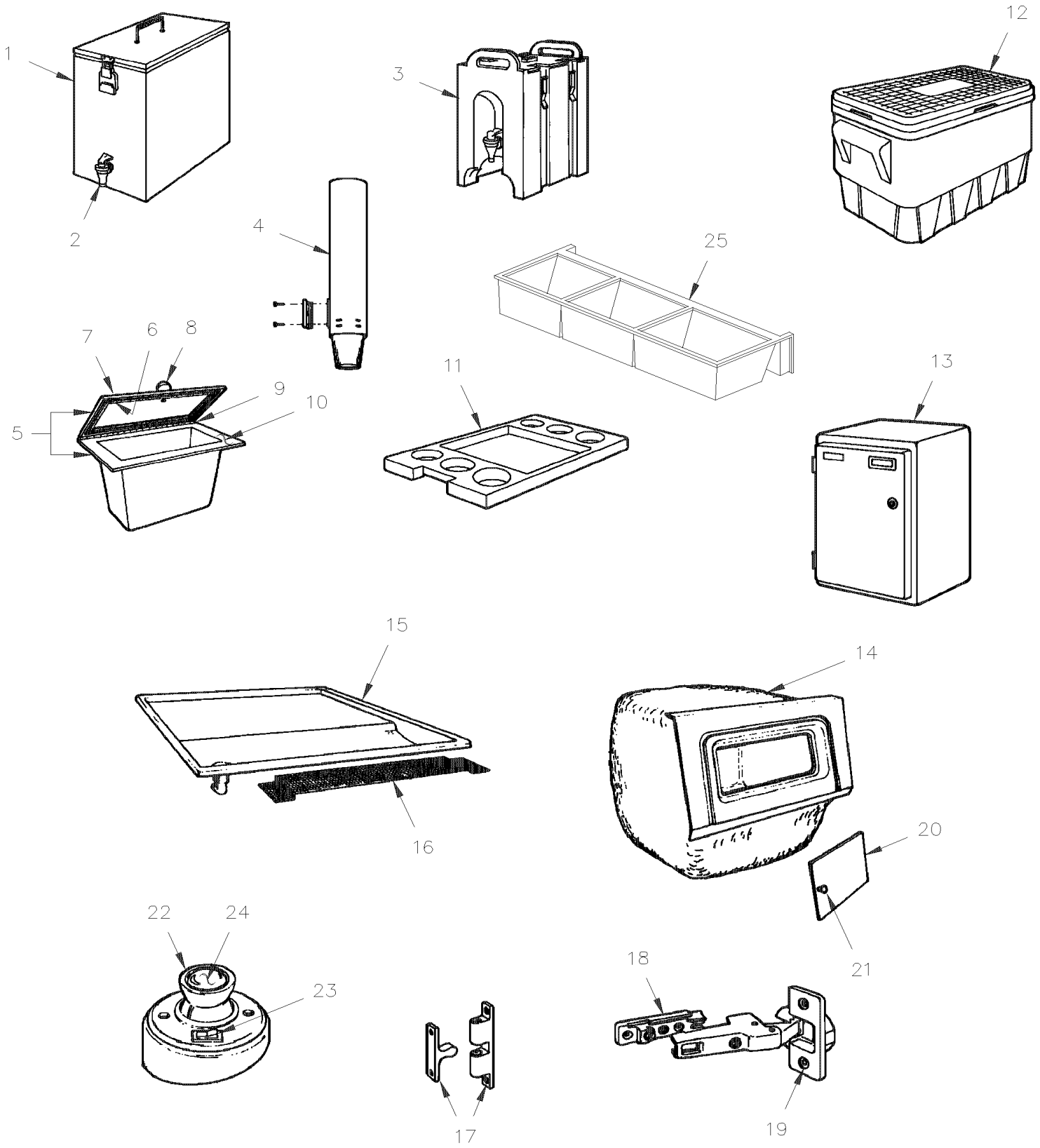

De 3-4417 À 8-1043		Date:07-2024	PAGE:HF-2345-10

ACCESSOIRES CUISINETTE

Numéro d'article	Pièces	Description	H3411	H3455	VIP455	NOTES
1	403640	BOITE CHAUFFANTE	2	2		
1	900488	. CONTENANT A LIQUIDE ACIER/INOX >SS403640	1	1		
2	900483	. SPIGOT ASSY W/900488	1	1		
2	900678	. ADAPTEUR ASM	1	1		
2	900426	. CONNECTEUR 3 GOUPILLES MALE	1	1		
2	900427	. INTERRUPTEUR A MAXIMUM	1	1		
2	900676	. JOINT D'ETANCH COUVERCLE	1	1		
2	403639	. ADAPTATEUR	1	1		
3	900583	RESERVOIR A CAFE	2	2		
3	900677	. BEC VERSEUR ASM	1	1		
4	402826	DISTRIBUTEUR DE VERRE	1	1		
4	900391	CUP DISPENSER ADJ-20	1	1		
NS	900249	VERRE (DIXIE)	AR	AR		
5	404755	BOITE A GLACE	1	1		
6	402734	. COUVERCLE	1	1		
7	506002	. RUBAN ADH1 CC POL 3/16"x1/2"x40' / GREY 2520	AR	AR		
8	505018	. BOUTON	1	1		
8	500541	. VIS MECANIQUE TETE PLATE PHILLIPS 1/4-20x1/2 SS BK	1	1		
9	402829	PENTURE	1	1		
10	404749	BOITE A GLACE	1	1		
11	404752	CABARET	1	1		
12	900585	COOLER	1	1		
13	900741	REFRIGERATEUR 1.9 PI./CU. DE-351 120/12 V W/ICE BOX	1	1		
13	900738 FORMER	REFRIGERATEUR "NORCOLD" 4 CU. FT MODEL DE-390	1	1		
. NS	901539	. PENTURE ASS.	1	1		
13	900584	REFRIGERATEUR 1.2 PI.CU. W/GALLEY "MINI-CHEF"	1	1		
NS	900586	COMPRESSEUR, 24 VOLTS, REFRIGERATEUR / W/900584 ONLY	1	1		
14	400989	BOITE A GLACE ASS.	1	1		
15	400821	MINI-GALLEY DRAIN À 6-0386	1	1		
15	405774	MINI-GALLEY DRAIN 325MM x 460MM (RED ARROW) De 6-0387	1	1		
16	400806	GRILLE CUVETTE D'ECOULEMENT 466.7MM x 96MM À 6-0386	1	1		
16	405783	GRILLE CUVETTE D'ECOULEMENT 362MM x 96MM De 6-0387	1	1		
NS	900280	THRU HULL CONNECTOR M435	1	1		
17	900425	LOQUET	AR	AR		
18	900514	PLAQUE DE MONTAGE	2	2		
19	900389	PENTURE PANNEAU ARMOIRE	2	2		
20	401009	PORTE COULISSANTE	1	1		
21	505018	BOUTON	1	1		
22	830124	LAMPE ASS.	AR	AR		
23	830139	LAMPE ASS. / W/ONE BULB	AR	AR		
24	562278	AMPOULE / 10WATT-24VOLTS / SAE# 6429	1	1		
25	404485	SEPARATEUR	1	1		

De 3-4417 À 8-1043		Date:07-2024	PAGE:HF-2345-10

ACCESSOIRES CUISINETTE

Numéro d'article	Pièces	Description	H3411	H3455	VIP455	NOTES
NS	403932	BOITE DE RANGEMENT 269MM x 520MM	1	1		
25	403933	BOITE DE RANGEMENT 269MM x 520MM	1	1		
25	403934	BOITE DE RANGEMENT 269MM x 520MM	1	1		
25	403935	BOITE DE RANGEMENT 269MM x 520MM	1	1		
NS	900620	FOUR MICRO-ONDE BLANC "SANYO"	1	1		
NS	900919	FOUR MICRO-ONDE BLANC "SANYO"	1	1		

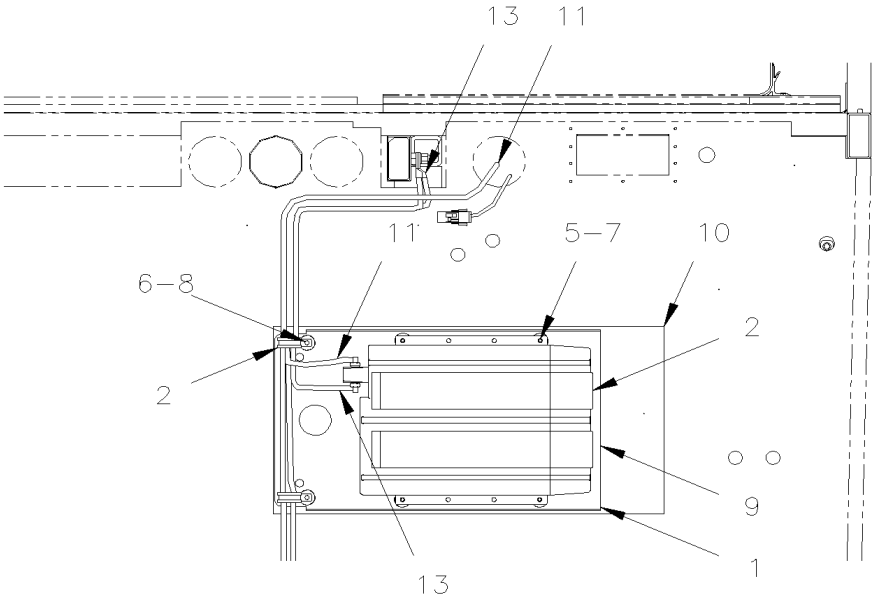

WITHOUT RELAY

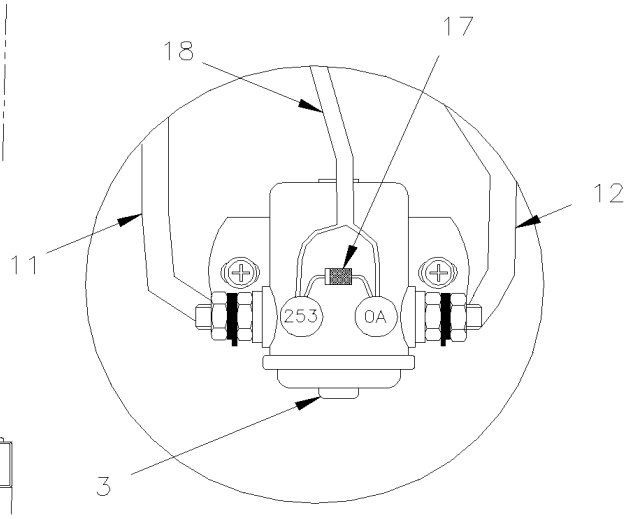

DETAIL A

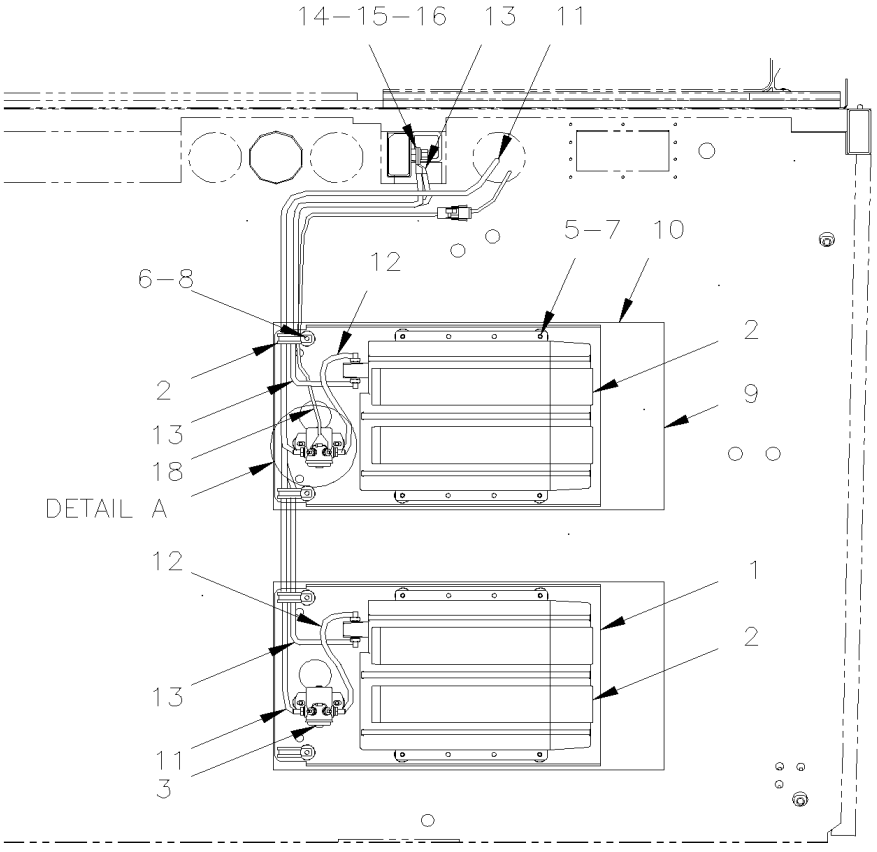

WITH RELAY

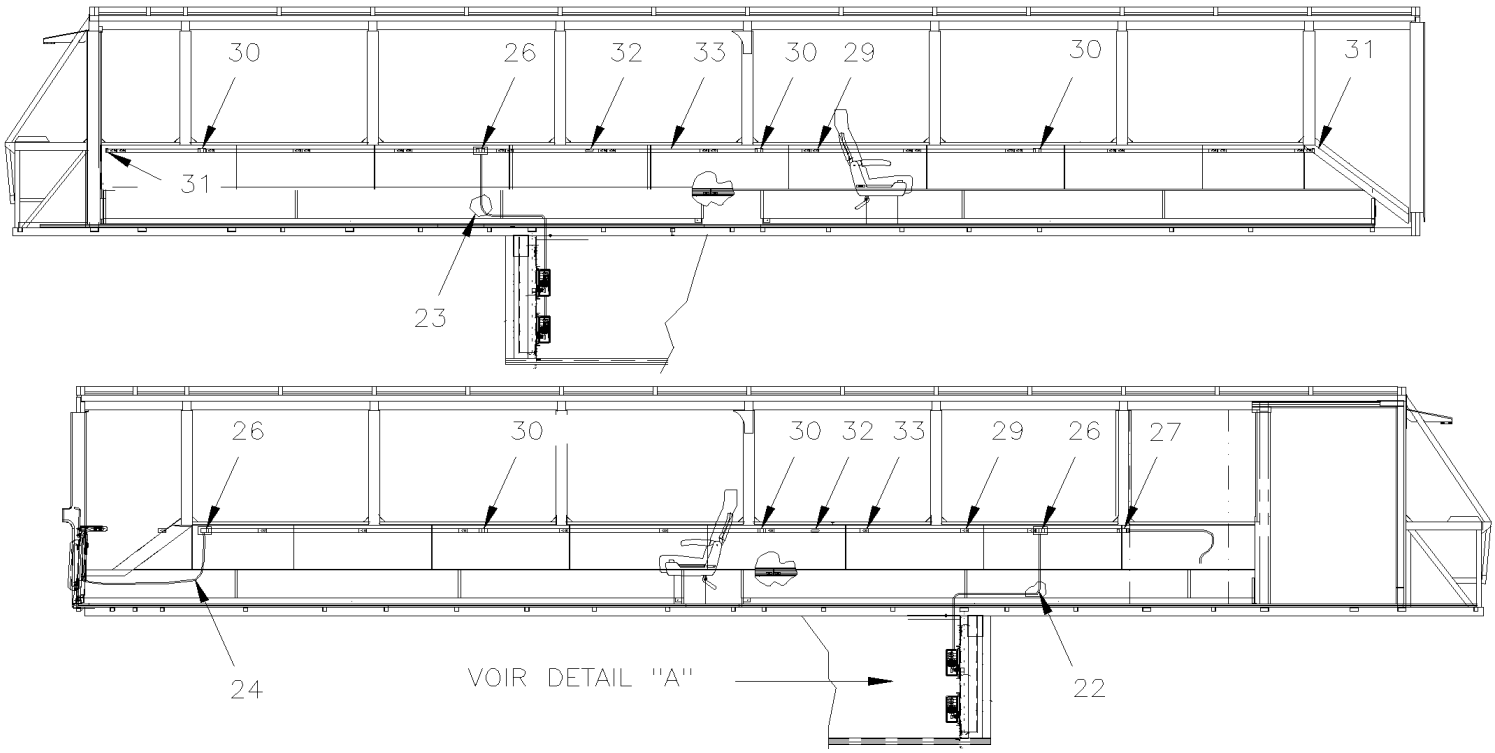
30
26
32
33
30
29
30
31
31
23
26
30
30
32
33
29
26
27
24
VOIR DETAIL "A"
22

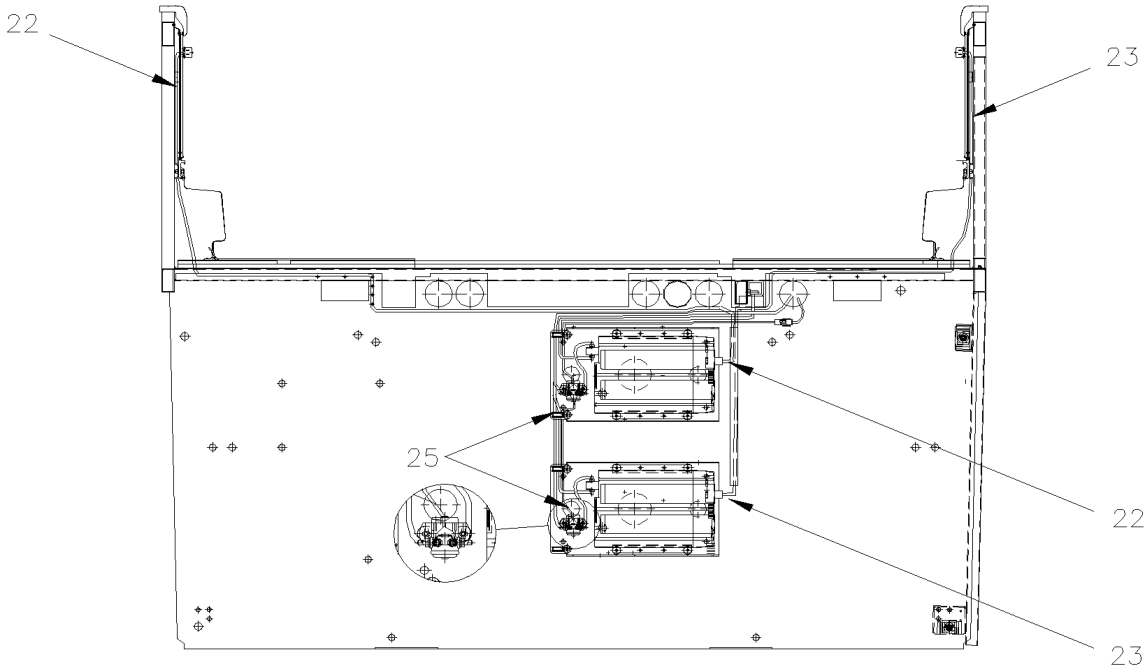
22
23
25
22
23

DETAIL "A"

De 3-4417 À 8-1043		Date:07-2024	PAGE:HF-2345-40

INSTALLATION CONVERTISSEUR

Numéro d'article	Pièces	Description	H3 41	H3 45	VIP 45	NOTES
1	065519	SUPPORT INVERTER H3	1	1		
2	563082	ONDULEUR 24VDC/120VAC/1800 WATTS W/DISPLAY ON INVERTER	1	1		
NS	562567	ONDULEUR - 24VCD/110VCA 5000W	1	1		A
3	561005	RELAIS MAGNETIQUE / 24V S.P.S.T. / 200AMPS N.O.	1	1		
4	952637	COLLET DE RETENUE / 1"1/16 I.D.	2	2		
5	5001182	ECROU HEX BAGUE DE NYLON M6-1.0 SS	6	6		
6	500590	ECROU HEX BAGUE DE NYLON M4-0.7 Z050	2	2		
7	502573	RONDELLE PLATE 6.4x12.5x1.6 SS	6	6		
8	502637	RONDELLE PLATE .200x.437x.037 SS	2	2		
9	563131	COUVERCLE, INVERTEUR	1	1		
10	500572	VIS MECANIQUE TETE GOUTTE PHILLIPS #10-24x1/2 SS BK	6	6		
11	065538	CABLAGE ASS #4 x 5425MM	1	1		
12	065540	CABLAGE ASS #4 x 250MM	1	1		
13	065542	CABLAGE ASS #4 x 1750MM	1	1		
14	5001330	VIS A TETE HEXAGONAL 1/2-13x1 SS	1	1		
15	500998	ECROU HEX 1/2-13 BR	1	1		
16	500482	RONDELLE FREIN FENDUE .506x.873x.125 Z050	1	1		
17	060798	DIODE ASS	1	1		
18	065531	CABLAGE ONDULEUR	1	1		
22	065546	CABLAGE ASS / AVEC CONNECTEUR 3000MM	1	1		
23	065545	CABLAGE ASS / AVEC CONNECTEUR 4500MM	1	1		
NS	560933	. CONECTEUR MALE 110 VOLTS A.C. / HUBBELL 5266-C	1	1		
NS	562595	. CABLE 14-3 / BLANC (CABLE BATEAU)	1	1		
24	065547	CABLAGE ASS 2850MM	1	1		
25	065532	CABLAGE ASS 525MM	1	1		
26	563098	DEMARREUR, DISTRIBUTION 110V DS MUR	4	4		
27	563105	DEMARREUR DISTRIBUTION 110V SUR RAIL	1	1		
28	563146	BOUT DE FERMETURE, CONNECTEUR	2	2		
29	563100	PRISE 15 AMP (RAIL)	35	35		
30	563101	CONNECTEUR, JOINT ENTRE RAIL	5	5		
31	563102	BOUT DE FERMETURE, RAIL	3	3		
32	563099	RAIL 110V 8 PIEDS	8	8		
33	563103	CACHE RAIL	13	13		
NS	560838	DISJONCTEUR 200AMPS / 12V /	1	1		A
NS	382025	SUPPORT, DISJONCTEUR 200 AMP	1	1		A
NS	562657	PRISE DOUBLE 110 VAC MURALE / WHITE	2	2		A
NS	562659	CACHE-PRISE DE COURANT/ SIEGE AMAYA / WHITE	2	2		A
NS	562661	BOITIER / 110VAC SORTIE WHITE	2	2		
		A) UTILISE AVEC CONVERTISSUER 5000W				

De 3-4417 À 8-1043		Date:07-2024	PAGE:HF-2345-99
SORTIE 110 VOLT / "RETROFIT"			

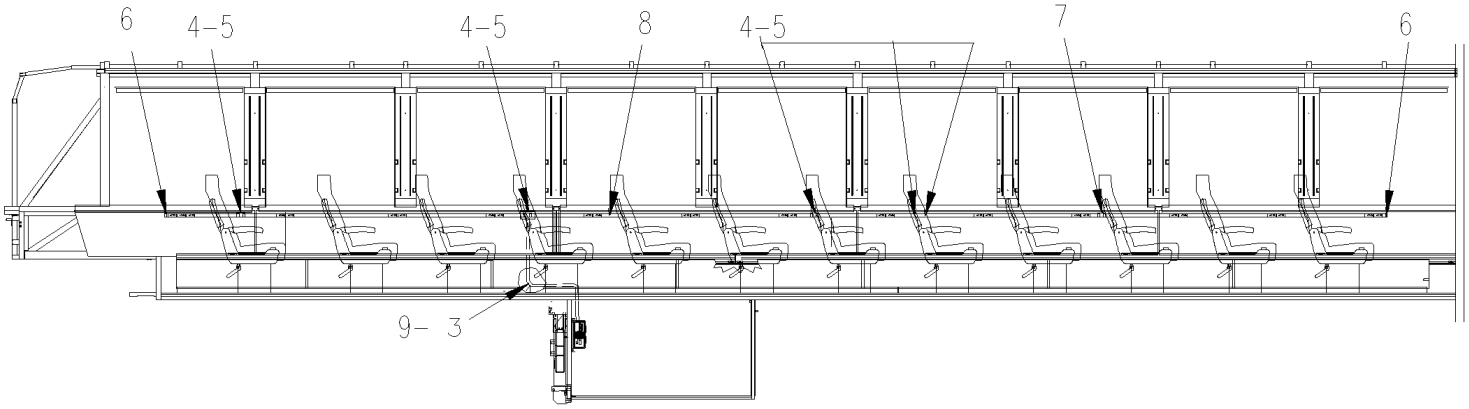

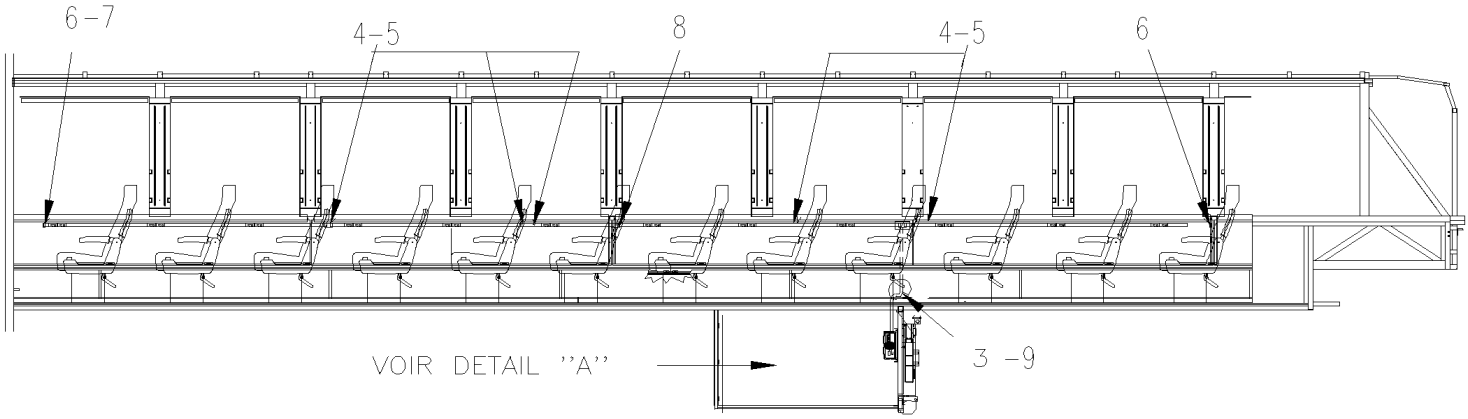

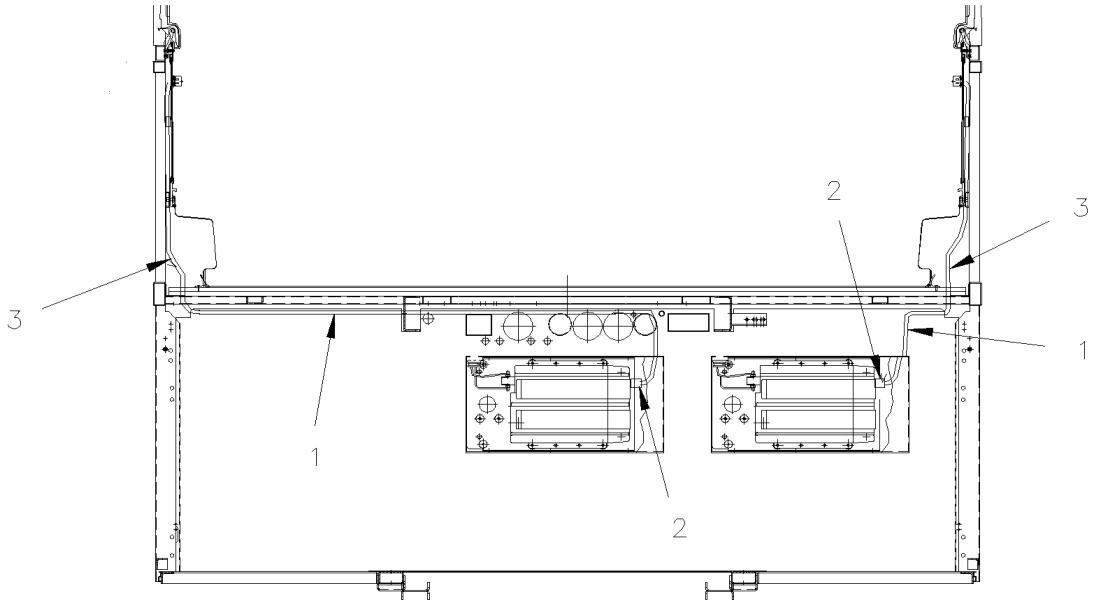

DETAIL ''A''

564151

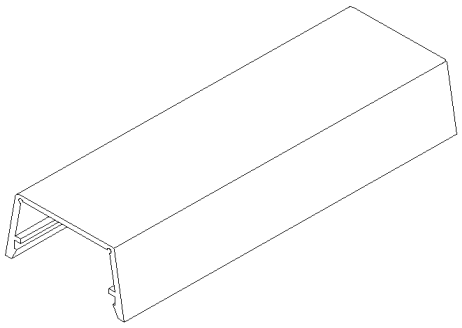

COVER ALUMINIUM
RACEWAY 110V

564152

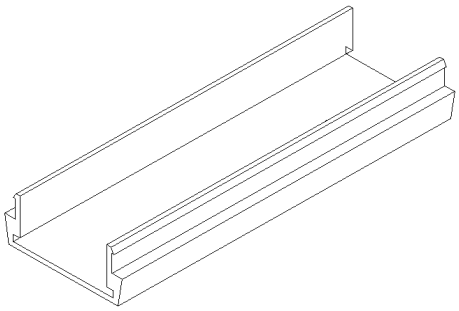

BASE ALUMINIUM
RACEWAY 110V

564153

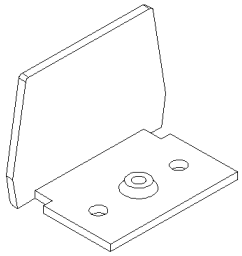

BLANK END FITTING
RACEWAY 110V

564154

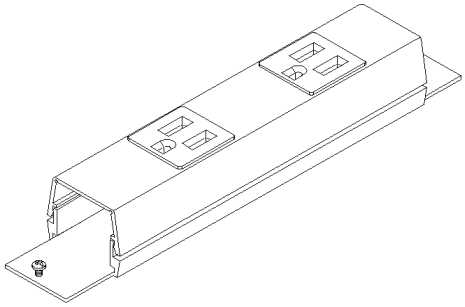

RECEPTACLE DOUBLE
RACEWAY 110V

564155

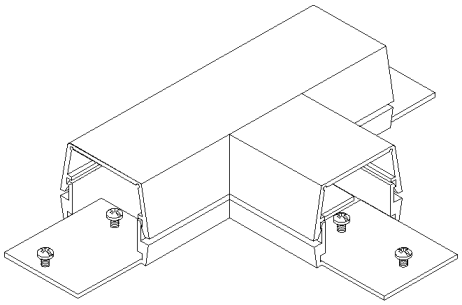

TEE
RACEWAY 110V

564156

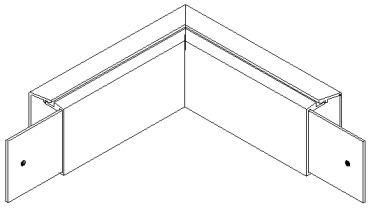

ELNOW
RACEWAY 110V

562657

WHITE

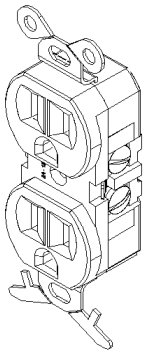

PLUG DOUBLE
OUTLET 110V

562659

WHITE

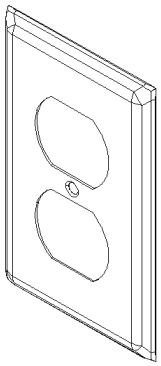

PLATE OUTLET 110V

564129

WHITE

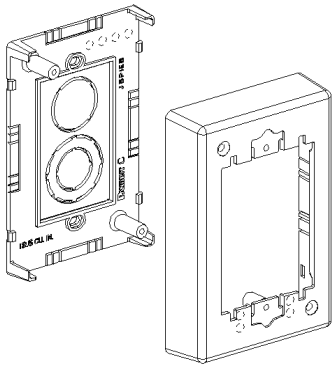

RECEPTACLE BOX
OUTLET 110V

564467

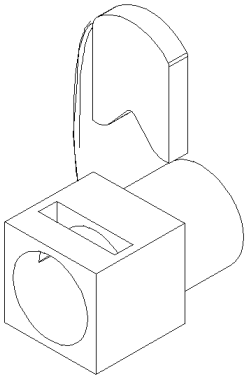

CONNECTOR IBERVILLE

563624

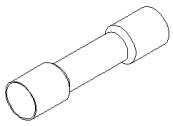

563848

WHITE

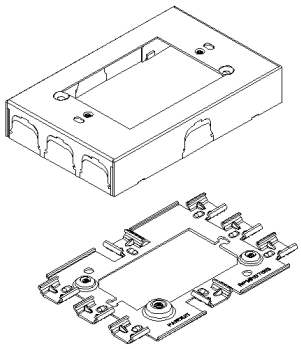

RECEPTACLE BOX
OUTLET 110V

563846

WHITE

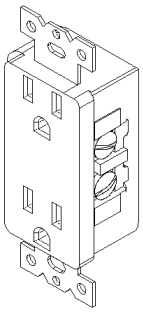

PLUG DOUBLE
OUTLET 110V

563847

WHITE

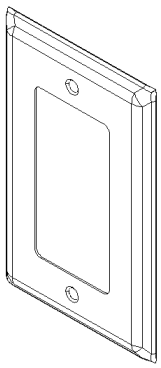

PLATE OUTLET 110V

De 3-4417 À 8-1043		Date:07-2024	PAGE:HF-2345-99

SORTIE 110 VOLT / "RETROFIT"

Numéro d'article	Pièces	Description	H3411	H3455	VIP455	NOTES
1	562664	PROTECTEUR METALLIQ.1"/CABLAGE	AR	AR		
2	560933	CONECTEUR MALE 110 VOLTS A.C. / HUBBELL 5266-C	AR	AR		
3	562595	CABLE 14-3 / BLANC (CABLE BATEAU)	AR	AR		
4	564151	BASE DE CHEMIN DE CABLE 60"	AR	AR		
5	564152	COUVERCLE DE CHEMIN DE CABLE 60"	AR	AR		
6	564153	PLAQUE DE FIN ALUMINIUM	AR	AR		
7	564154	RECEPTACLE DOUBLE / "IN-LINE" 15 Amps	AR	AR		
8	564155	TÉ EN ALUMINIUM	AR	AR		
9	564156	COUDE 90° EXTERNE "RACEWAY"	AR	AR		
20	562657	PRISE DOUBLE 110 VAC MURALE / WHITE	AR	AR		
21	562659	CACHE-PRISE DE COURANT/ SIEGE AMAYA / WHITE	AR	AR		
22	564129	BOITIER / 110VAC SORTIE / WHITE	AR	AR		
23	564467	CONNECTEUR IBERVILLE 1/2" PLASTIC GREY	AR	AR		
24	563624	JOINTEUR / 12-10 / JAUNE / THERMORETRACTABLE / PANDUIT BSH10-E	AR	AR		
25	563848	BOITIER / 100VAC SORTIE WHITE NYLON	AR	AR		
26	562662	PRISE DOUBLE 110 VAC MURALE WHITE NYLON "DECORA"	AR	AR		
26	563846	PRISE DOUBLE 110 VAC MURALE WHITE NYLON "DECORA"	AR	AR		
26	564507	PRISE DOUBLE 110 VAC MURALE A/2 PRISES USB GREY NYLON "DECORA"	AR	AR		
27	563847	CACHE-PRISE DE COURANT/ SIEGE AMAYA WHITE NYLON	AR	AR		
27	564508	CACHE-PRISE DE COURANT/ SIEGE AMAYA SILVER	AR	AR		

De 3-4417 À 8-1043		Date:07-2024	PAGE:HF-2350-05
CHAUFFERETTE AUXILIAIRE - "OPTION" - "ESPAR" 103000 B.T.U.			

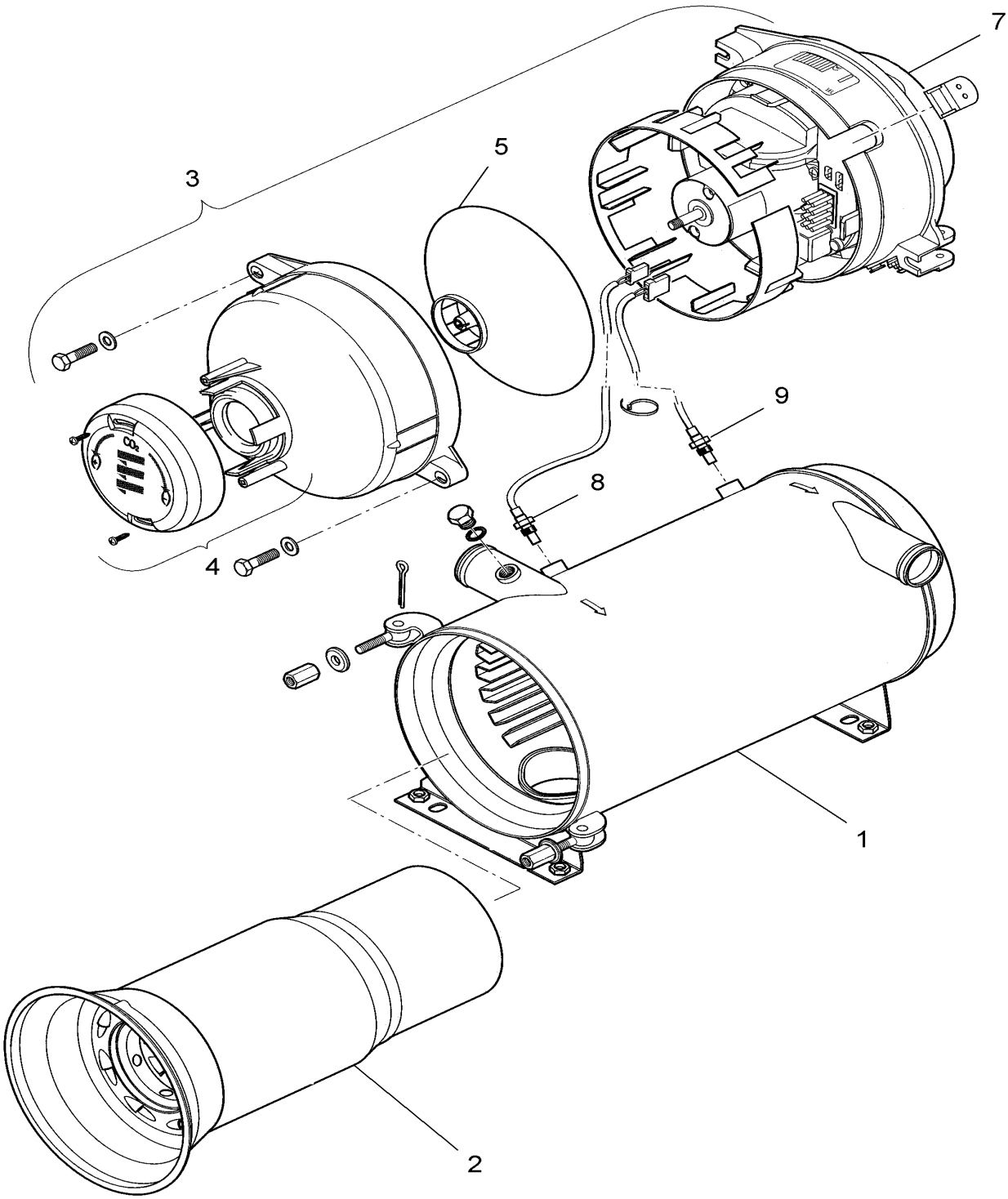

De 3-4417 À 8-1043		Date:07-2024	PAGE:HF-2350-05
CHAUFFERETTE AUXILIAIRE - "OPTION" - "ESPAR" 103000 B.T.U.			

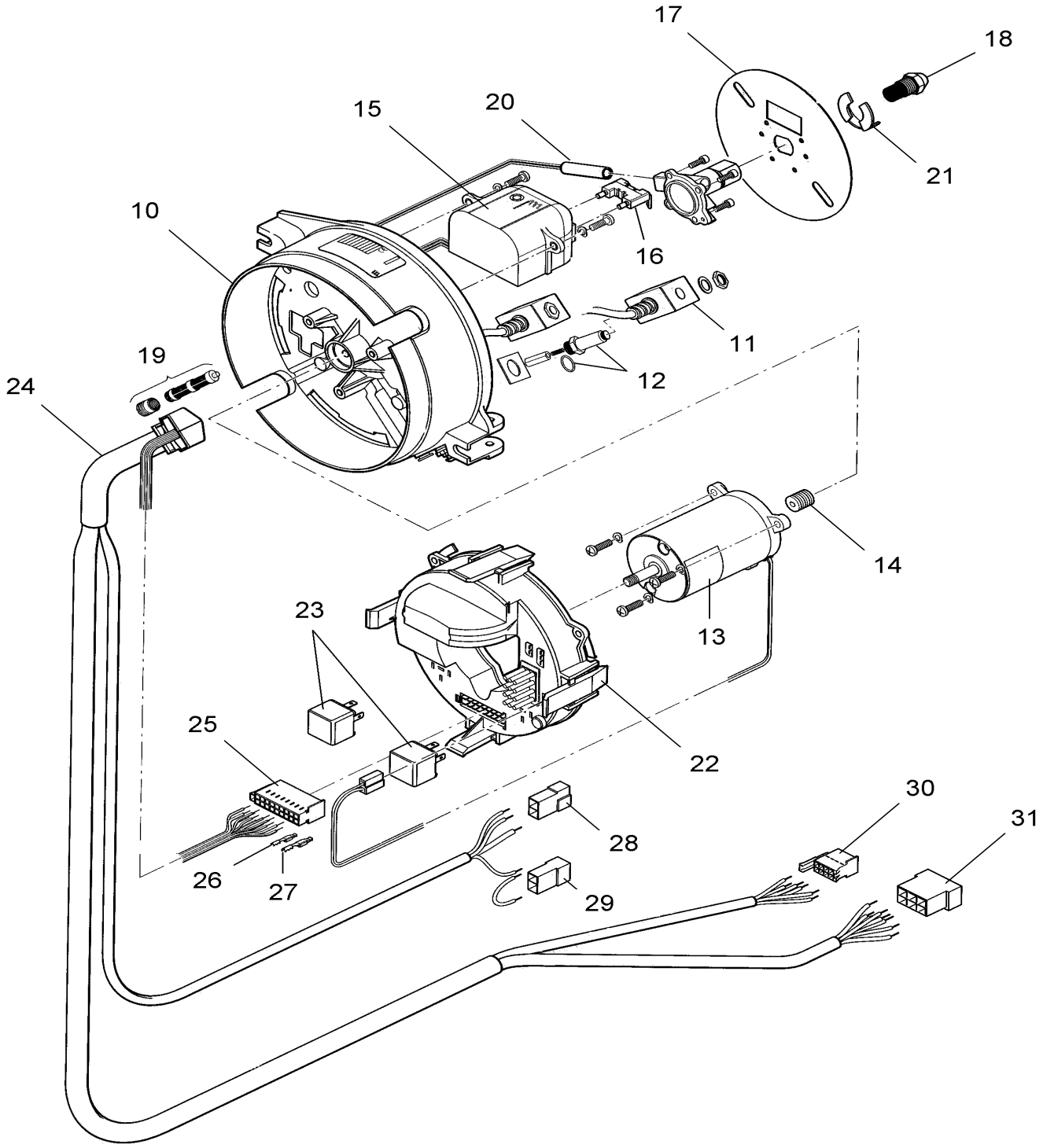

De 3-4417 À 8-1043		Date:07-2024	PAGE:HF-2350-05

CHAUFFERETTE AUXILIAIRE - "OPTION" - "ESPAR" 103000 B.T.U.

Numéro d'article	Pièces	Description	H3411	H3455	VIP455	NOTES
1	1818 06 00 00	ECHANGEUR DE CHALEUR	1	1		A
2	1818 57 00 00	CHAMBRE DE COMBUSTION	1	1		A
3	1818 99 10 00	BRULEUR	1	1		A
4	1818 15 08 00	COUVERCLE	1	1		A
5	1818 15 02 00	ROUE DE VENTILATEUR	1	1		A
7	1818 15 00 04	DOUILLE	1	1		A
8	1818 41 00 00	CAPTEUR DE TEMPERATURE	1	1		A
9	1818 40 00 00	INTERRUPTEUR DE SECURITE	1	1		A
10	1818 99 45 01	POMPE	1	1		A
11	249 00 004	BOBINE SOLENOIDE	1	1		
12	249 00 008	QUINCAILLERIE POUR BOBINE SOLENOIDE	1	1		
13	1818 15 01 00	MOTEUR ELECTRIQUE	1	1		A
14	1818 45 00 01	RACCORD	1	1		A
15	1818 15 03 00	DISTRIBUTEUR D'ALLUMAGE	1	1		A
16	1818 15 04 00	ELECTRODE D'INGITION	1	1		A
17	1818 15 00 05	PLAQUE DE CHICANE	1	1		A
18	330 00 027	PULVERISATEUR DE CARBURANT	1	1		
19	249 00 009	FILTRE	1	1		
20	1000 30 85 00	RESSORT	1	1		A
21	121 22 100	RESSORT DE RETENUE	1	1		
22	1818 50 00 10	CONTROL UNIT	1	1		A
23	203 00 087	RELAIS	1	1		
24	1818 01 01 00	HARNAIS	1	1		A
25	206 31 292	CONNECTEUR	1	1		
26	562807	TERMINAL FEMELLE / 16-14 / AMP 927777-3	AR	AR		
27	562806	TERMINAL FEMELLE / 20-16 / AMP 927779-3	AR	AR		
28	562473	CONNECTEUR / FASTIN-FASTON (.250) / TH 2C / AMP 180908-0	1	1		
29	562643	CONNECTEUR / FASTIN-FASTON (.250) / TH 2C / AMP 180924	1	1		
30	206 31 298	CONNECTEUR	1	1		
31	206 31 006	CONNECTEUR	1	1		
		A) AJOUTER LE PREFIXE "25" POUR LE NUMERO COMPLET				

De 3-4417 À 8-1043		Date:07-2024	PAGE:HF-2350-10
INSTALLATION CHAUFFERETTE AUXILIAIRE			

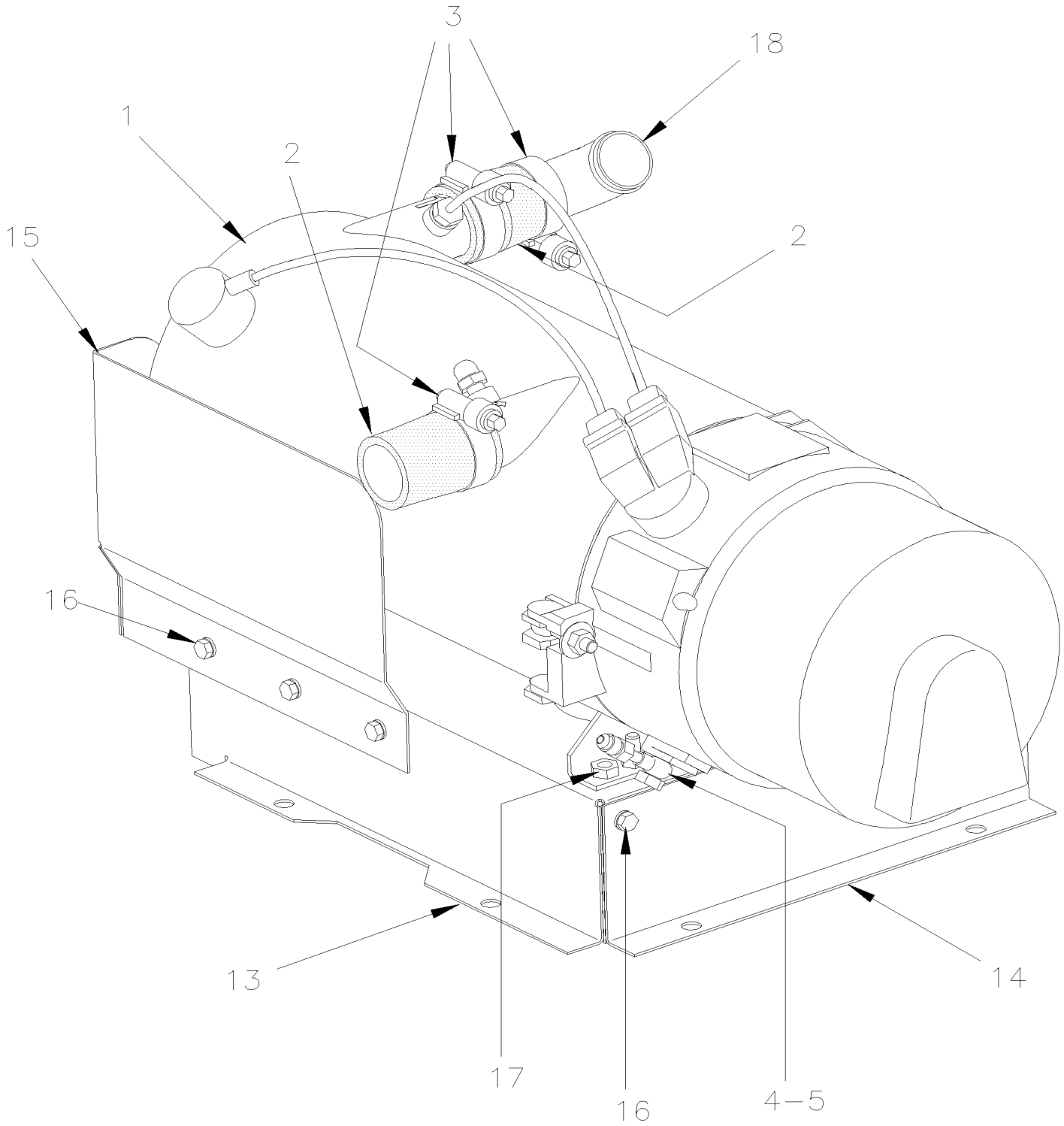

De 3-4417 À 8-1043		Date:07-2024	PAGE:HF-2350-10
INSTALLATION CHAUFFERETTE AUXILIAIRE			

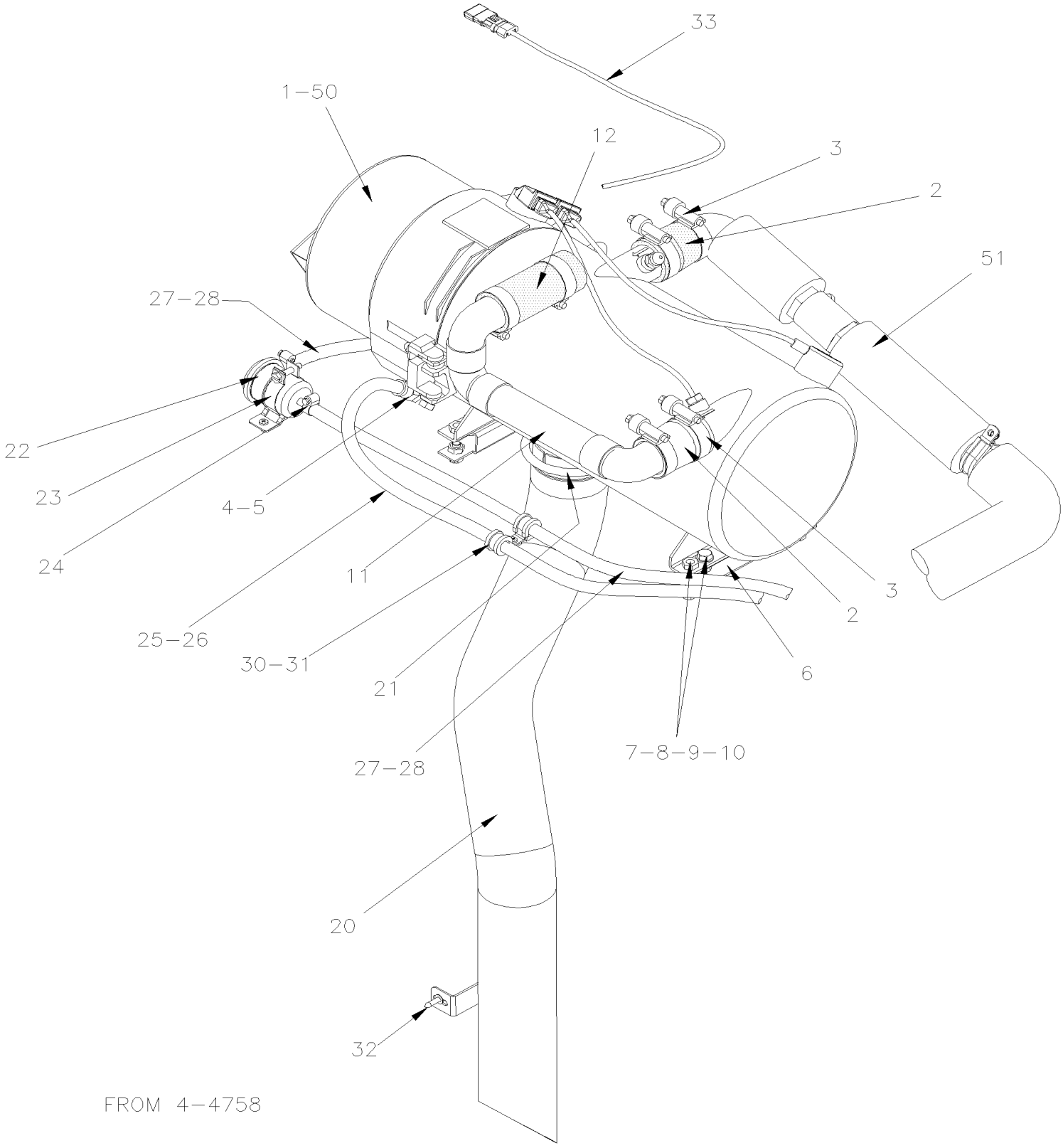

De 3-4417 À 8-1043		Date:07-2024	PAGE:HF-2350-10

INSTALLATION CHAUFFERETTE AUXILIAIRE

Numéro d'article	Pièces	Description	H3441	H3455	VIP45	NOTES
	Call order desk	WEBASTO THERMO 300 100000BTU ASSY W/HOSE & SPACERS À 3-4757	1	1	1	P
	373886P	CHAUFFE-EAU ASS ASSY W/HOSE & SPACERS De 4-4758	1	1	1	
1	**871202**	**. CHAUFFERETTE AUXILIAIRE - "SPHEROS" 100,000 B.T.U. De 3-4417 À 8-1043**	1	1	1	
2	373800	. BOYAU REDUCTEUR / 1 1/2" I.D.x1 3/8" I.D.x65MM	2	2	2	
3	504657	. BRIDE DE SERRAGE / 1"1/16-2" C.T. 9424	3	3	3	
4	5011238	. RACCORD BANJO / 10MMx#6JIC-M	1	1	1	
5	5011237	. RACCORD BANJO / 10MMx#4JIC-M	1	1	1	
6	374322	. ESPACEUR ASS.	2	2	2	
7	500069	. VIS A TETE HEXAGONAL M8-1.25x16 G10.9 DP	4	4	4	
8	5001341	. RONDELLE PLATE 8.4x17.0x1.6 SS	4	4	4	
9	5001161	. RONDELLE FREIN FENDUE 8.1x14.8x2.0 SS-304	4	4	4	
10	5001188	. ECROU HEX M8-1.25 SS	4	4	4	
11	373887P	. TUYAU, WEBASTO ASS.	1	1	1	
12	051383	BOYAU / AVEC SYSTEME A/C CENTRALE / 1 3/8" I.D. X 150MM	1	1	1	
13	373805	BOITE ECHAPPEMENT / W/100000 BTU "WEBASTO" À 3-4757	1	1	1	
13	373765	BOITE ECHAPPEMENT / W/80000 BTU "PROHEAT" À 3-4757	1	1	1	
NS	373284	ESPACEUR À 3-4757	2	2	2	
14	373840	PANNEAU À 3-4757	1	1	1	
15	373856	DEFLECTEUR À 3-4757	1	1	1	
16	502631	VIS A TETE HEXAGONAL M6-1.0x20 G8.8 Z050 À 3-4757	AR	AR	AR	
NS	502564	RONDELLE FREIN FENDUE 6.1x11.8x1.6 Z050 À 3-4757	AR	AR	AR	
17	502780	VIS A TETE HEXAGONAL M8-1.25x25 SS BK À 3-4757	4	4	4	
NS	500441	RONDELLE PLATE .312x.734x.065 Z050 À 3-4757	4	4	4	
NS	502744	ECROU HEX STOVER M8-1.25 Z050 À 3-4757	4	4	4	
18	373804	COUDE 2 OURLET À 3-4757	1	1	1	
20	373950	TUYAU D'ECHAPPEMENT De 4-4758	1	1	1	
20	374386	TUYAU D'ECHAPPEMENT De 4-4758	1	1	1	A
21	871203	BRIDE EN "U" / 3" I.D. De 4-4758	1	1	1	
22	871037	FILTRE A CARBURANT	1	1	1	
23	871038	COURROIE	1	1	1	
24	504014	BRIDE DE SERRAGE / 1/4"-5/8" SS / HM-4	2	2	2	
25	373790	BOYAU / LIGNE CARBURANT / #4 7924MM	1	1	1	
25	503706	. BOYAU #4 #4	AR	AR	AR	
26	501347	. CONNECTEUR FEMELLE / TYPE "PUSH-LOK" / #4JIC-Fx#4 BR	1	1	1	
27	373837	BOYAU / LIGNE CARBURANT / #4 7924MM	1	1	1	
27	503706	. BOYAU #4 #4	AR	AR	AR	
28	5011235	. CONNECTEUR FEMELLE / TYPE "PUSH-LOK" / #6JIC-Fx#4 BR	1	1	1	
30	952627	COLLET DE RETENUE / 1/2" I.D.	AR	AR	AR	
31	500946	VIS AUTOTARAUDEUSE TETE BOMBE PHILLIPS #8x1/2 N500	AR	AR	AR	
32	500526	VIS AUTOTARAUDEUSE TETE HEX EPAULEMENT #12x3/4 N500	1	1	1	
33	067266	CABLE DÉTECTEUR THERMIQUE LINÉAIRE 3M / 168C/180C // 334F/356F De 5-0230	1	1	1	
. NS	563587	. MODULE DE FIN DE CIRCUIT De 5-0230	1	1	1	

De 3-4417 À 8-1043		Date:07-2024	PAGE:HF-2350-10

INSTALLATION CHAUFFERETTE AUXILIAIRE

Numéro d'article	Pièces	Description	H3411	H3455	VIP455	NOTES
50	**871100**	**CHAUFFERETTE AUXILIAIRE - "PROHEAT" 80,000 B.T.U. De 3-4417 À 3-4757**				
50	**871329**	**CHAUFFERETTE AUXILIAIRE - "PROHEAT" 80,000 B.T.U. De 4-4758**				
51	373801	TUYAU ASS CHAUFFAGE / LIGNE ALIMENTATION À 3-4757	1	1	1	
51	373885P	TUYAU ASS CHAUFFAGE / LIGNE ALIMENTATION De 4-4758	1	1	1	
52	501861	. ROBINET 1 ¼" (WELDED)	1	1	1	
53	**HF-2222-00**	**TUYAUTERIE CHAUFFAGE SECTION ARRIERE À 3-4757**				
53	**HF-2222-01**	**TUYAUTERIE CHAUFFAGE SECTION ARRIERE De 4-4758**				
		A) CE TUYAU EST FAIT DE FAÇON À DONNÉ PLUS D'ESPACE SI VOTRE VÉHICULE AS DES PNEUS DE LA SERIE 365.				
		P) CONTACTER LE BUREAU DE PRISE DE COMMANDE				

De 3-4417 À 8-1043		Date:07-2024	PAGE:871202
CHAUFFERETTE AUXILIAIRE - "SPHEROS" 100,000 B.T.U.			

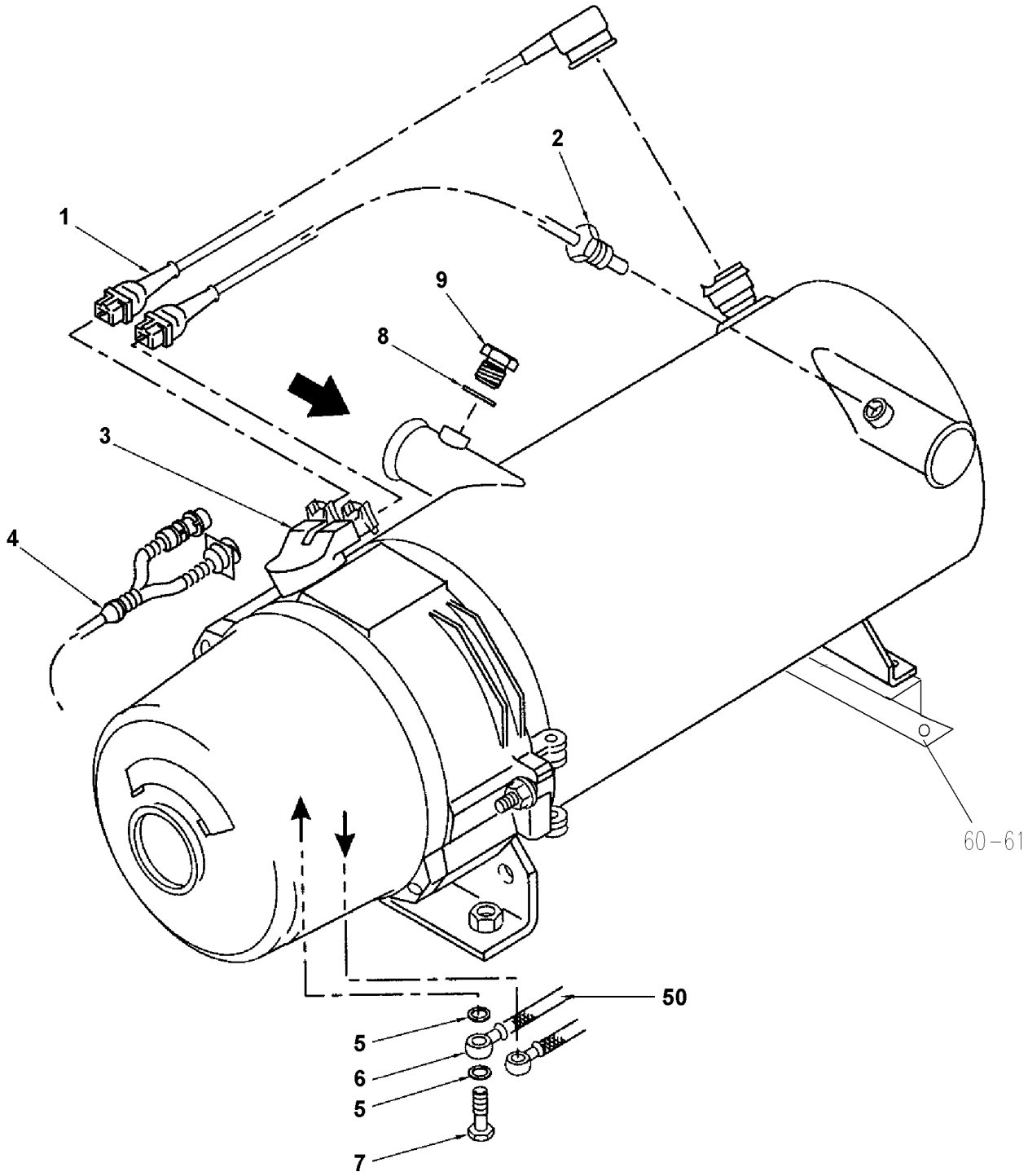

De 3-4417 À 8-1043		Date:07-2024	PAGE:871202
CHAUFFERETTE AUXILIAIRE - "SPHEROS" 100,000 B.T.U.			

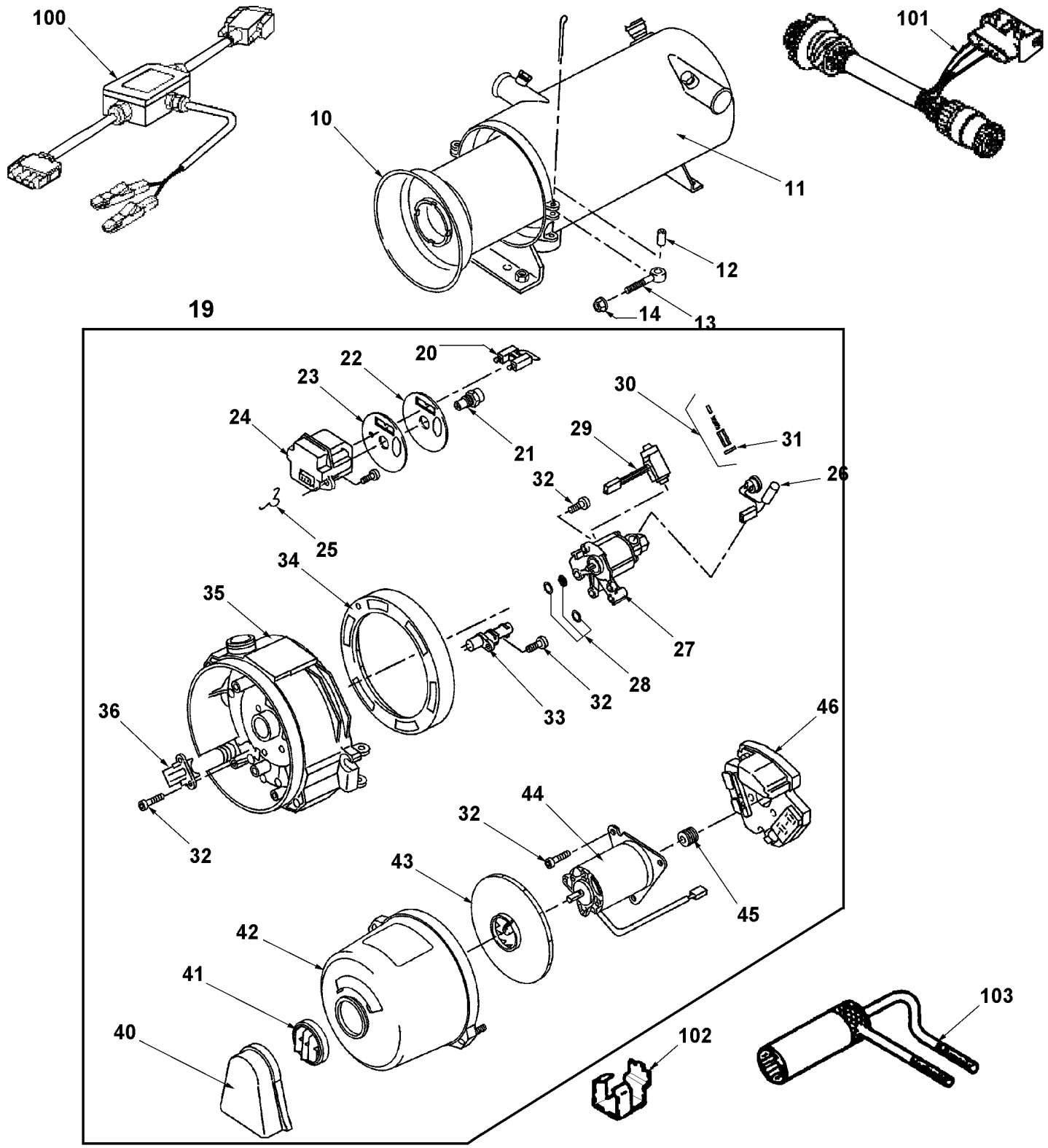

De 3-4417 À 8-1043		Date:07-2024	PAGE:871202

CHAUFFERETTE AUXILIAIRE - "SPHEROS" 100,000 B.T.U.

Numéro d'article	Pièces	Description	H3411	H3455	VIP455	NOTES
		CHAUFFERETTE AUXILIAIRE - "WEBASTO" 100,000 B.T.U.	1	1	1	
1	871284	. LIMITEUR DE TEMPERATURE 120C	1	1	1	
2	871285	. CAPTEUR DE TEMPERATURE	1	1	1	
2	G1094742	. CAPTEUR DE TEMPERATURE	1	1	1	
3	194873	. CABLAGE ASS / AVEC PROTECEUR CAOUTCHOUC / CONTROLE & HARNAIS	1	1	1	
4	871286	. HARNAIS PRINCIPALE	1	1	1	
5	870923	. RONDELLE POUR RACCORD BANJO / M10	1	1	1	
6	5011237	. RACCORD BANJO / 10MMx#4JIC-M	1	1	1	
6	5011238	. RACCORD BANJO / 10MMx#6JIC-M	1	1	1	
7	870929	. BOULON CREUX POUR RACCORD BANJO / M10-1.0	1	1	1	
8	N.S.P.	. JOINT D'ETANCHEITE / (151 173)	1	1	1	2
9	N.S.P.	. BOUCHON / (199 87A)	1	1	1	2
10	871288	. CHAMBRE A COMBUSTION	1	1	1	
11	871289	. ECHANGEUR DE CHALEUR	1	1	1	
NS	871431	. . DECALQUE WEBASTO	1	1	1	
12	N8890598	. COLLET	2	2	2	
13	N8890596	. VIS A ŒIL	2	2	2	
14	502692	. ECROU HEX EPAULEMENT STOVER M8-1.25 Z050	1	1	1	
19	N8894780	. TETE DE BRULEUR ASM, - "WEBASTO" THERMO 300	1	1	1	
19	N8896417	. TETE DE BRULEUR ASM, - "WEBASTO" THERMO 350	1	1	1	
20	871290	. . ELECTRODE D'ALLUMAGE	1	1	1	
21	871291	. . GICLEUR 0.85 GPH - "WEBASTO" THERMO 300	1	1	1	
21	870918	. . GICLEUR 0.80 GPH	AR	AR	AR	
22	871368	. . DISQUE	1	1	1	
23	871369	. . DISQUE	1	1	1	
24	871292	. . BOBINE D'ALUMAGE	1	1	1	
25	N8883147	. . SUPPORT CARTOUCHE PRE-CHAUF	1	1	1	
26	871293	. . ELEMENT DE CHAUFFAGE AVEC THERMOSTAT	1	1	1	
27	871294	. . FUEL PUMP	1	1	1	
28	871295	. . . KIT, SEAL & SCREEN, FUEL PUMP	1	1	1	
29	871296	. . . ELECTROVANE	1	1	1	
30	870919	. . . . DECHARGEUR DE PUISSANCE ASS.	1	1	1	
31	871297	. . . . JOINT D'ETANCHEITE	1	1	1	
32	502653	. . VIS MECANIQUE TETE CYLINDRIQUE PHILLIPS M5-0.8x16 SS	AR	AR	AR	
33	871298	. . CAPTEUR DE FLAMME	1	1	1	
34	194824	. . ANNEAU D'AJUSTEMENT	1	1	1	
35	N8890616	. . CARTER	1	1	1	
35	G1094733	. . CARTER	1	1	1	
36	N8890590	. . ATTACHE	1	1	1	
36	G1094734	. . ATTACHE	1	1	1	
40	871299	. . BAVETTE	1	1	1	
41	871300	. . GRILLE	1	1	1	

De 3-4417 À 8-1043		Date:07-2024	PAGE:871202

CHAUFFERETTE AUXILIAIRE - "SPHEROS" 100,000 B.T.U.

Numéro d'article	Pièces	Description	H3441	H3455	VIP455	NOTES
42	871301	. . COUVERCLE	1	1	1	
NS	G1017565	. . DECAL "DANGER"	1	1	1	
43	871302	. . ROTOR DE TURBINE	1	1	1	
44	871303	. . SYST. D'ENTRAINEMENT VARIABLE	1	1	1	
45	871304	. . . EMBRAYAGE	1	1	1	
46	871305	. . BOITIER DE COMMANDE	1	1	1	
		VOIR INSTALLATION CHAUFFERETTE AUXILIAIRE				
60	374322	ESPACEUR ASS.	2	2	2	
61	500069	VIS A TETE HEXAGONAL M8-1.25x16 G10.9 DP	4	4	4	
NS	5001341	RONDELLE PLATE 8.4x17.0x1.6 SS	4	4	4	
NS	5001161	RONDELLE FREIN FENDUE 8.1x14.8x2.0 SS-304	4	4	4	
NS	5001188	ECROU HEX M8-1.25 SS	4	4	4	
100	871320	ENSEMBLE DIAGNOSTIQUE 2.2	AR	AR	AR	
100	N8894700	ENSEMBLE DIAGNOSTIQUE	AR	AR	AR	
101	871321	ADAPTATEUR DE CABLAGE	AR	AR	AR	
101	195314	ADAPTATEUR DE CABLAGE	1	1	1	
102	870937	CALIB. POUR ELECTRODE D'ALUM.	AR	AR	AR	
103	870938	CLEF POUR GICLEUR	AR	AR	AR	
		2) PAS VENDU PAR PREVOST (VOIR NUMERO DU MANUFATURIER A LA FIN DE LA DESCRIPTION)				

De 3-4417 À 3-4757		Date:07-2024	PAGE:871100
CHAUFFERETTE AUXILIAIRE - "PROHEAT" 80,000 B.T.U.			

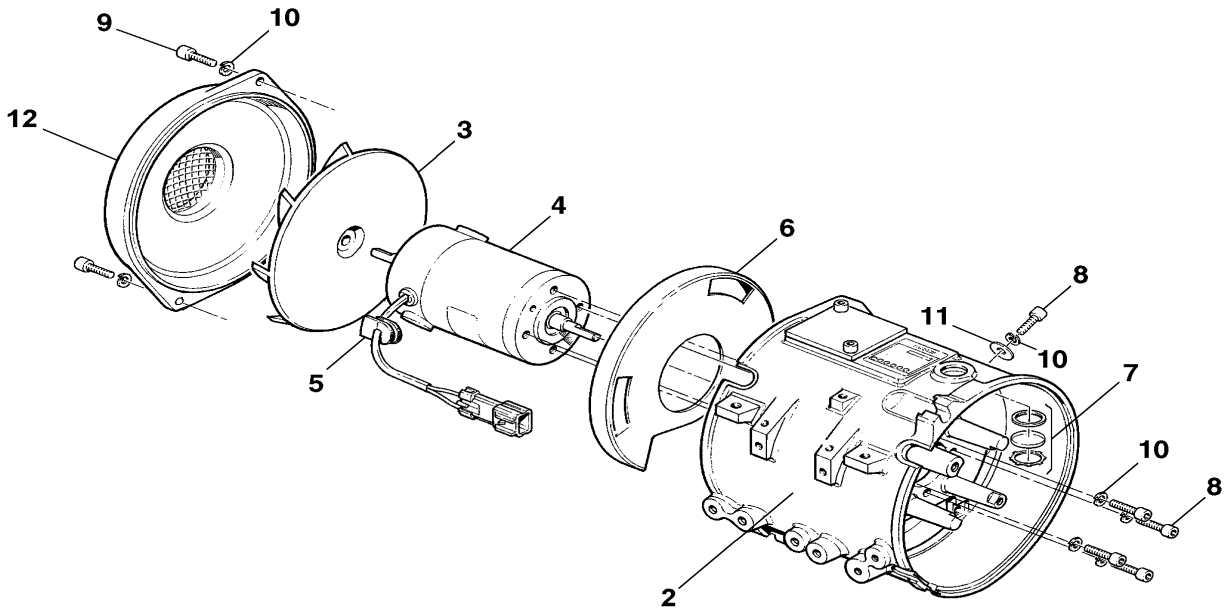

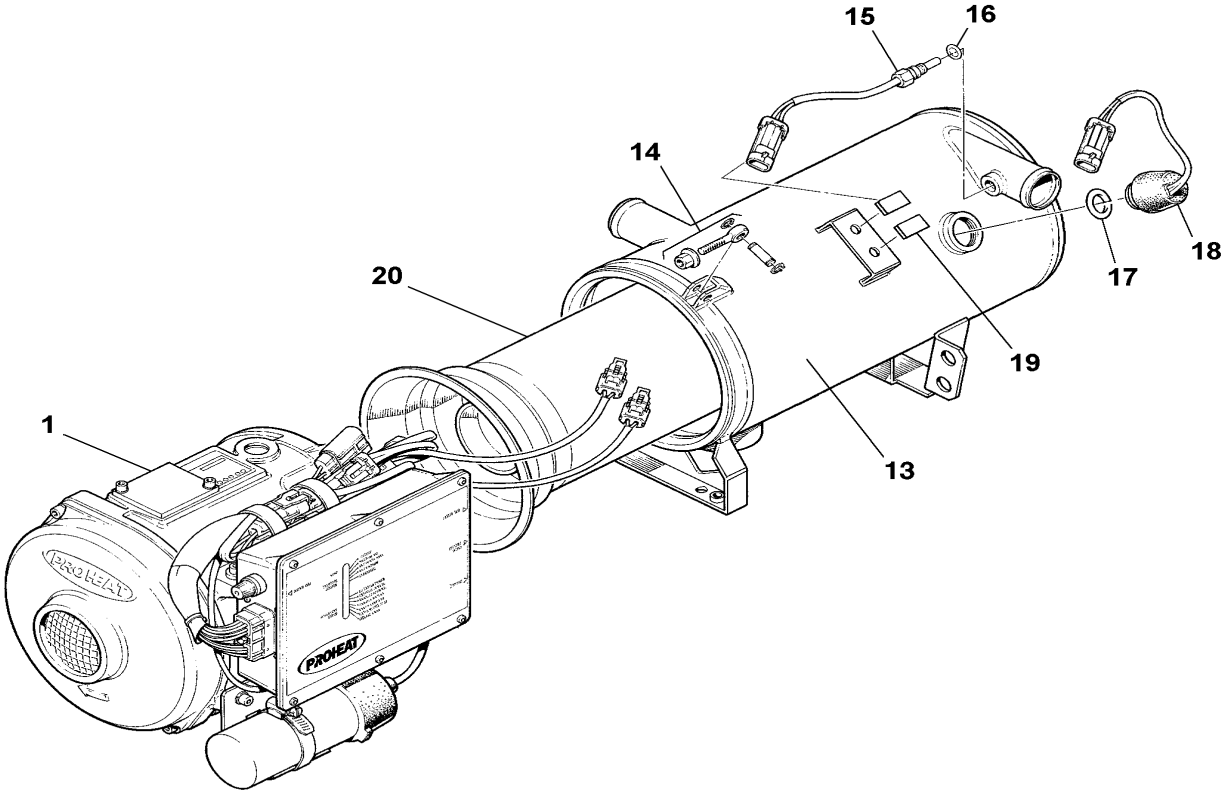

De 3-4417 À 3-4757		Date:07-2024	PAGE:871100
CHAUFFERETTE AUXILIAIRE - "PROHEAT" 80,000 B.T.U.			

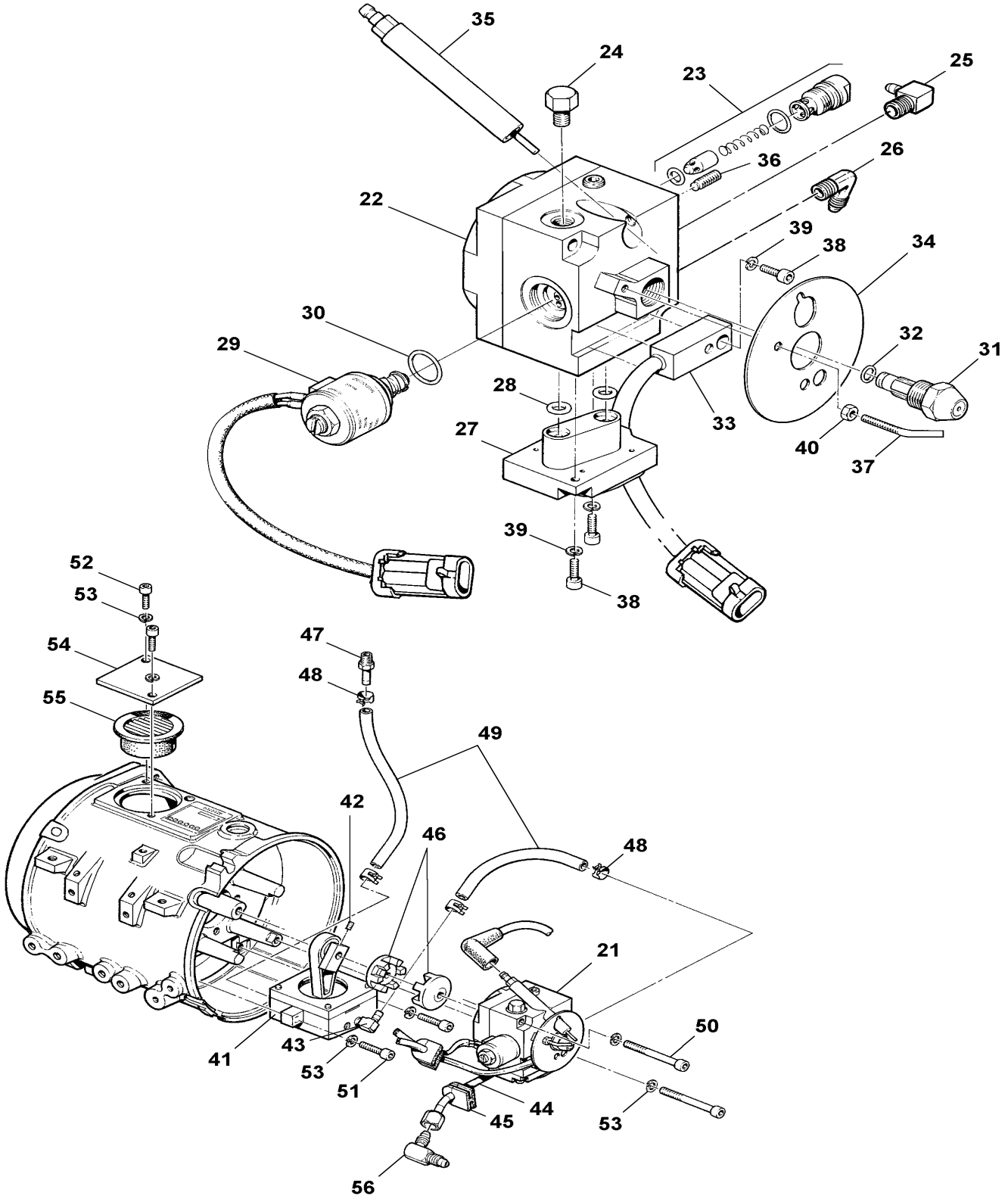

De 3-4417 À 3-4757		Date:07-2024	PAGE:871100
CHAUFFERETTE AUXILIAIRE - "PROHEAT" 80,000 B.T.U.			

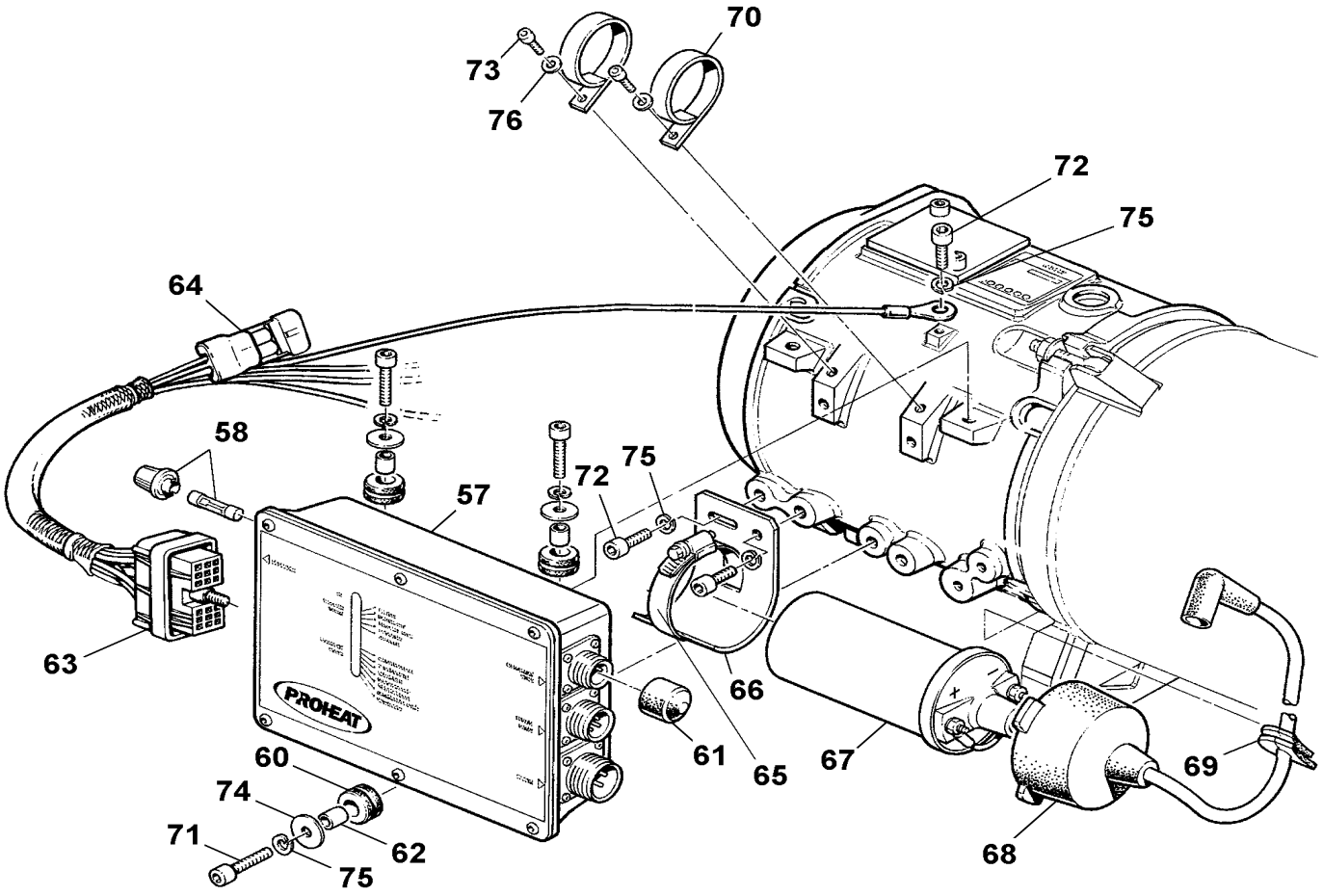

De 3-4417 À 3-4757		Date:07-2024	PAGE:871100

CHAUFFERETTE AUXILIAIRE - "PROHEAT" 80,000 B.T.U.

Numéro d'article	Pièces	Description	H3411	H3455	VIP455	NOTES
		CHAUFFERETTE AUXILIAIRE - "PROHEAT" 80,000 B.T.U.	1	1	1	
1	N8890283	. TETE DU BRULEUR ASS	1	1	1	
2	N8890292	. . BOITIER TETE DE BRULEUR	1	1	1	
3	N8890294	. . AILETTE	1	1	1	
NS	N8890347	. . . BAGUE DE RETENUE	1	1	1	
4	N8890295	. . MOTEUR 24V	1	1	1	
5	N8890296	. . PASSE FIL STYLE " D "	1	1	1	
6	N8890297	. . CHICANE	1	1	1	
7	N8890298	. . TROUSSE VERRE D'INSPECTION	1	1	1	
8	N8890299	. . VIS TETE CYLINDRIQUE SIX PANS CREUX M6-1.0x20 ZP	5	5	5	
9	N8890300	. . VIS TETE CYLINDRIQUE SIX PANS CREUX M6-1.0x16 ZP	2	2	2	
10	N8890301	. . RONDELLE FREIN FENDUE M6 ZP	7	7	7	
11	N8890302	. . RONDELLE PLATE 1/4 ZP	1	1	1	
12	N8890293	. . COUVERCLE	1	1	1	
13	N8890285	. ECHANGEUR DE CHALEUR	1	1	1	
14	N8890286	. . TROUSSE BOULON + OEILLET >SS G1092651	2	2	2	
15	N8890287	. CAPTEUR DE TEMPERATURE	1	1	1	
16	N8890288	. . JOINT TORIQUE	1	1	1	
17	N8890289	. CAPTEUR SUR CHAUFFE	1	1	1	
18	N8890290	. . JOINT TORIQUE	1	1	1	
19	N8890291	. CLIP	2	2	2	
20	N8890284	. TUBE DE COMBUSTION	1	1	1	
21	N8890306	. UNITE DE DEBIT DU CARBURANT >SS G1092672	1	1	1	
22	N8890331	. . FUEL PUMP	1	1	1	
23	N8890334	. . . SOUPAPE DE DÉCHARGE	1	1	1	
24	N8890341	. . . BOUCHON A TETE HEXAGONAL / TYPE "ORB" / #2ORB-M BR	1	1	1	
25	N8890305	. . . COUDE 1/4 ID HOSE x 1/8 NPT MALE	1	1	1	
26	N8890346	. . . RACCORD COUDE, 1/4 ID JIC M X 1/8 NTPM	1	1	1	
27	N8890332	. . REGULATEUR DE CARBURANT >SS G1092698	1	1	1	
28	N8890333	. . . JOINT TORIQUE	2	2	2	
29	N8890335	. . VALVE SOLENOIDE, 24V >SS G1092701	1	1	1	
30	N8890336	. . . JOINT TORIQUE	1	1	1	
31	N8890337	. . GICLEUR	1	1	1	
32	N8890338	. . . JOINT TORIQUE	1	1	1	
33	N8890339	. . CAPTEUR DE FLAMME >SS G1092705	1	1	1	
34	N8890340	. . ECRAN PROTECTEUR DE FLAMME	1	1	1	
35	N8890342	. . ELECTRODE SPARK	1	1	1	
36	N8890348	. . . VIS D'AJUSTEMENT	1	1	1	
37	N8890343	. . ELECTRODE MISE A LA MASSE	1	1	1	
38	N8890329	. . VIS TETE CYLINDRIQUE SIX PANS CREUX M4-0.7x10 ZP	3	3	3	
39	N8890344	. . RONDELLE LO SPT ZP M4	3	3	3	
40	N8890345	. . ECROU, M4 X 0.7	1	1	1	

De 3-4417 À 3-4757		Date:07-2024	PAGE:871100

CHAUFFERETTE AUXILIAIRE - "PROHEAT" 80,000 B.T.U.

Numéro d'article	Pièces	Description	H3411	H3455	VIP45	NOTES
41	N8890303	. COMPRESSEUR	1	1	1	
42	N8890304	. . VIS D'AJUSTEMENT #10-32x3/8	1	1	1	
43	N8890305	. . COUDE 1/4 ID HOSE x 1/8 NPT MALE	2	2	2	
44	N8890307	. TUBE A CARBURANT	1	1	1	
45	N8890296	. PASSE FIL STYLE " D "	2	2	2	
46	N8890308	. ACCOUPLEMENT, 8MM	1	1	1	
47	N8890309	. RACCORD, 1/4 ID X 1/8 NPTM	1	1	1	
48	N8890310	. BRIDE À RESSORT	1	1	1	
49	N8890311	. BOYAU 3/16 ID	AR	AR	AR	
50	N8890312	. VIS TETE CYLINDRIQUE SIX PANS CREUX M6-1.0x60 ZP	2	2	2	
51	N8890299	. VIS TETE CYLINDRIQUE SIX PANS CREUX M6-1.0x20 ZP	2	2	2	
52	N8890300	. VIS TETE CYLINDRIQUE SIX PANS CREUX M6-1.0x16 ZP	2	2	2	
53	N8890301	. RONDELLE FREIN FENDUE M6 ZP	6	6	6	
54	N8890313	. COUVERCLE	1	1	1	
55	N8890314	. FILTRE A L'AIR	1	1	1	
56	N8890315	. RACCORD COUDE, 1/4 JIC M UNION	1	1	1	
57	N8890316	. MODULE CONTRÔLE	1	1	1	
58	N8890317	. . SUPPORT DE FUSIBLE	1	1	1	
NS	560062	. . . FUSIBLE / 15 AMPS / AGC-15	1	1	1	
60	N8890320	. . PASSE-FIL	3	3	3	
61	N8890323	. . CAPUCHON DE VINYLE	1	1	1	
62	N8890319	. ESPACEUR	3	3	3	
63	N8890321	. HARNAIS PRINCIPAL >SS G1092688	1	1	1	
64	N8890322	. BOUCHON	1	1	1	
65	N8890324	. BRIDE, #32 SS	1	1	1	
66	N8890325	. SUPPORT EN "J"	1	1	1	
67	N8890326	. IGNITION COIL	1	1	1	
68	N8890327	. CABLE D'ALUMAGE >SS G1092694	1	1	1	
69	N8890296	. PASSE FIL STYLE " D "	1	1	1	
70	N8890328	. ATTACHE	2	2	2	
71	N8890299	. VIS TETE CYLINDRIQUE SIX PANS CREUX M6-1.0x20 ZP	2	2	2	
72	N8890300	. VIS TETE CYLINDRIQUE SIX PANS CREUX M6-1.0x16 ZP	2	2	2	
73	N8890329	. VIS TETE CYLINDRIQUE SIX PANS CREUX M4-0.7x10 ZP	1	1	1	
74	N8890302	. RONDELLE PLATE 1/4 ZP	3	3	3	
75	N8890301	. RONDELLE FREIN FENDUE M6 ZP	6	6	6	
76	N8890330	. RONDELLE, M4	2	2	2	
		LES ITEMS SUIVANTS SONT RELIES AVEC				
		DEMARRAGE AUTOMATIQUE				
		AVEC INSTALLATION CHAUFFERETTE AUXILIAIRE				
		AVEC CHARGEUR BATTERIES 110V				

De 3-4417 À 3-4757		Date:07-2024	PAGE:871100

CHAUFFERETTE AUXILIAIRE - "PROHEAT" 80,000 B.T.U.

Numéro d'article	Pièces	Description	H3411	H3455	VIP455	NOTES
111	066236	CABLAGE I/F CHARGEUR A BATTERIES / AVEC BASE DE RELAIS				A
111	068248	CABLAGE I/F CHARGEUR A BATTERIES / AVEC BASE DE RELAIS	1	1	1	A
112	066332	CABLAGE ASS PUISSANCE / AVEC PORTE FUSIBLE & REDRESSEUR				A
113	563332	RELAIS 24V S.P.D.T. / AVEC RESISTANCE / "VOLVO" (20374662)				A
114	500946	VIS AUTOTARAUDEUSE TETE BOMBE PHILLIPS #8x1/2 N500				A
		A) LOCALISER PRES DU RELAIS QUI FAIT FONCTIONER LE MOTEUR D'ÉVAPORATEUR				

De 4-4758		Date:07-2024	PAGE:871329
CHAUFFERETTE AUXILIAIRE - "PROHEAT" 80,000 B.T.U.			

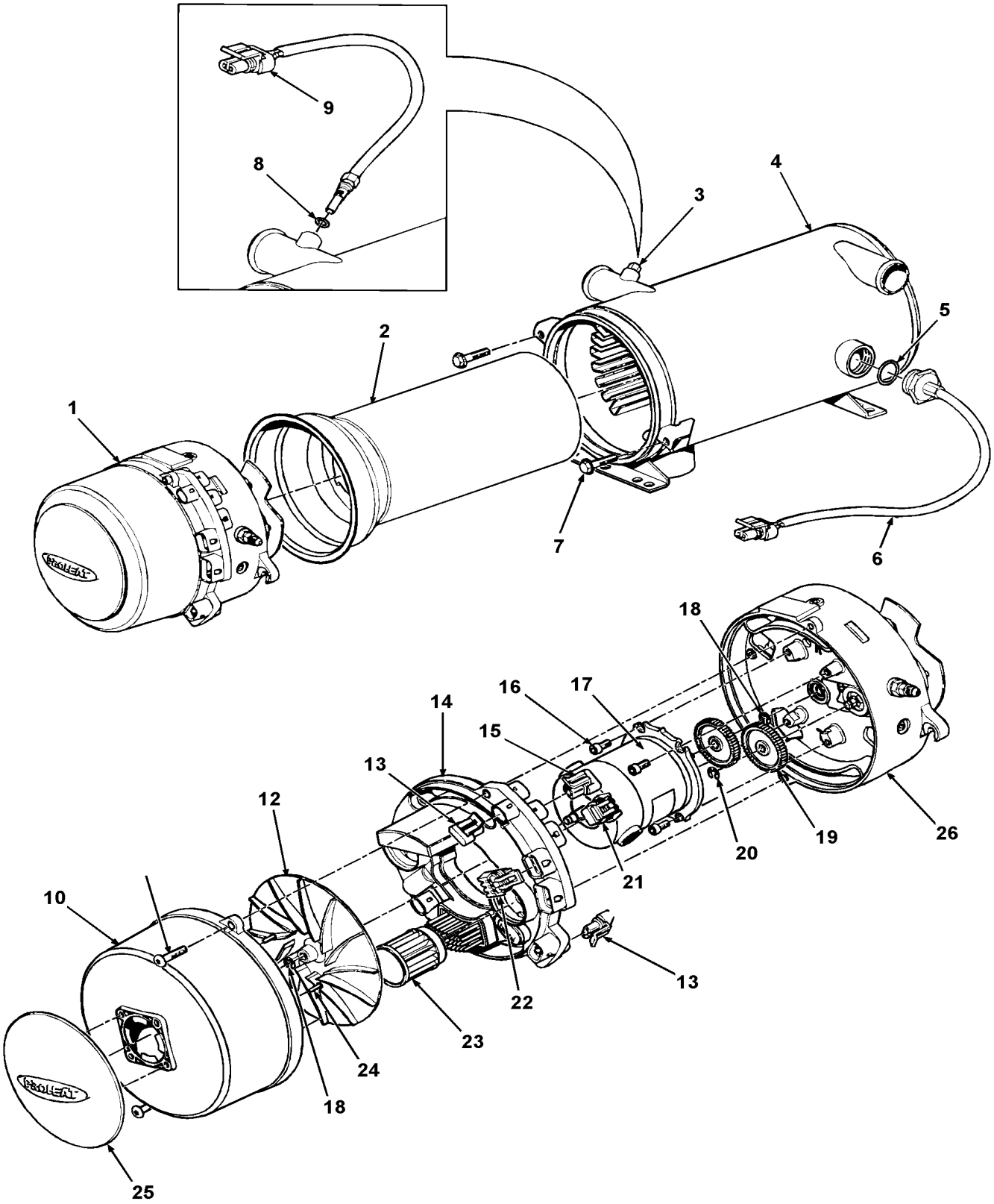

De 4-4758		Date:07-2024	PAGE:871329
CHAUFFERETTE AUXILIAIRE - "PROHEAT" 80,000 B.T.U.			

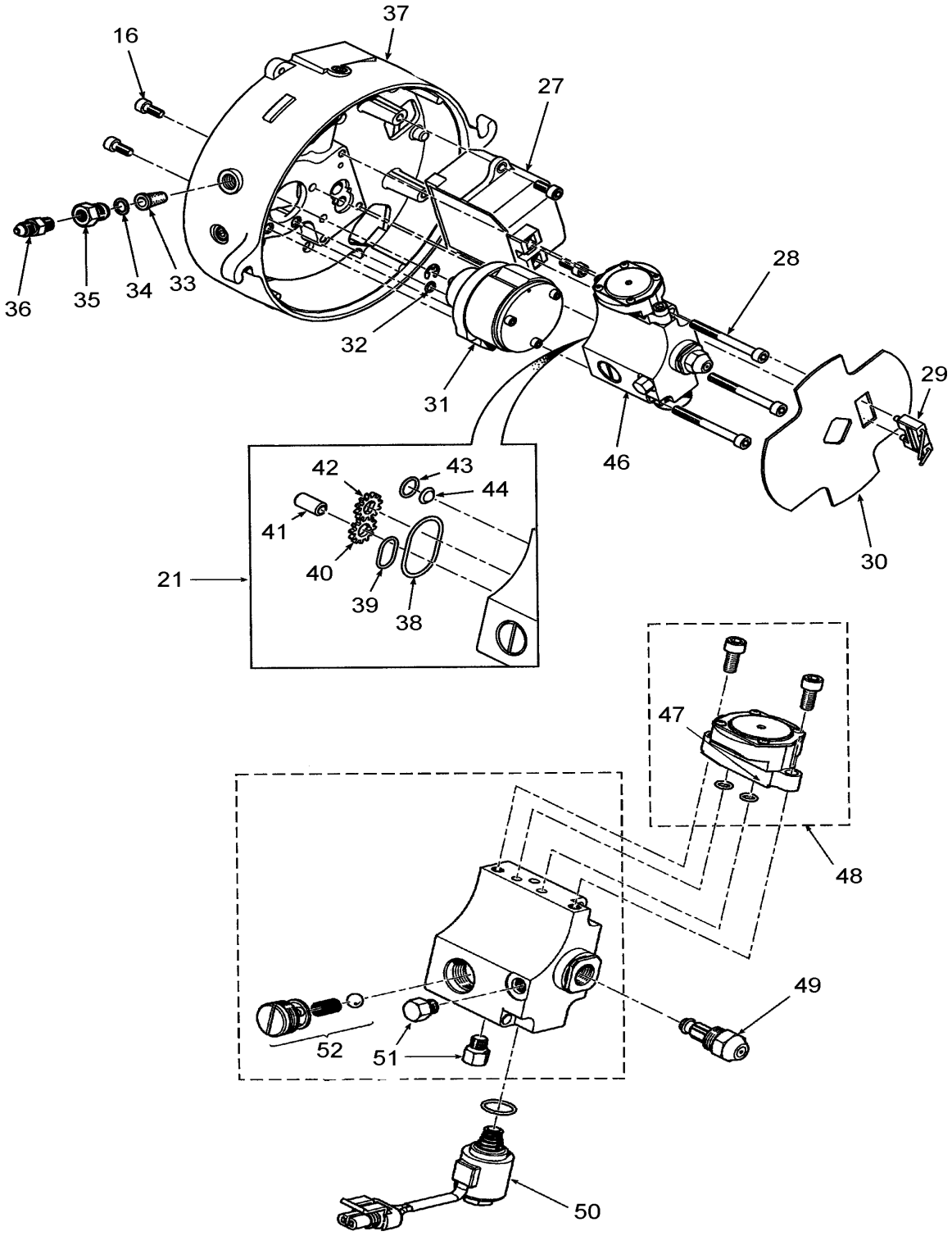

De 4-4758		Date:07-2024	PAGE:871329

CHAUFFERETTE AUXILIAIRE - "PROHEAT" 80,000 B.T.U.

Numéro d'article	Pièces	Description	H3411	H3455	VIP45	NOTES
NS	065839	CABLAGE ASSY INTERFACE AVEC "PRO-HEAT" M-80 À 4-4887				
NS	066172	CABLAGE ASSY INTERFACE AVEC "PRO-HEAT" M-80 De 4-4888				
NS	065839	CABLAGE ASSY INTERFACE AVEC "PRO-HEAT" M-80 À 5-8366				
NS	066172	CABLAGE ASSY INTERFACE AVEC "PRO-HEAT" M-80 De 5-8367 À 7-8753				
NS	066172	CABLAGE ASSY INTERFACE AVEC "PRO-HEAT" M-80 De 7-8754				
		CHAUFFERETTE AUXILIAIRE - "PROHEAT" 80,000 B.T.U.	1	1	1	
1	N8892398	. TETE DU BRULEUR ASS	1	1	1	
2	N8892399	. TUBE DE COMBUSTION	1	1	1	
3	N8892400	. BOUCHON	1	1	1	
4	N8892401	. ECHANGEUR DE CHALEUR	1	1	1	
5	N8892402	. O-RING	1	1	1	
6	N8892403	. CAPTEUR DE TEMPERATURE	1	1	1	
7	N8892405	. VIS, M8X1.25X30 (2/PKG) (2/PKG)	1	1	1	
8	N8892406	. JOINT TORIQUE	1	1	1	
9	N8892407	. CAPTEUR DE TEMPERATURE	1	1	1	
10	N8892408	. BATI DE VENTILATEUR	1	1	1	
11	N8892409	. VIS, M6X1X25MM (2/PKG) M6X1X25 (2/PKG)	1	1	1	
12	N8892410	. VENTILATEUR	1	1	1	
13	N8892411	. BOUCHON (2/PKG)	1	1	1	
14	N8892412	. PRIMARY CONTROL MODULE	1	1	1	
15	N8892413	. BOUCHON	1	1	1	
16	N8892414	. VIS TETE CYLINDRIQUE SIX PANS CREUX M6-1.0x16 ZP	1	1	1	
17	N8892415	. MOTEUR ÉLECTRIQUE 24V	1	1	1	
18	N8892416	. BAGUE DE RETENUE (3/PKG)	1	1	1	
19	N8892417	. ENS. D'ENGRENAGE POUR PROHEAT M80	1	1	1	
20	N8892418	. BAGUE DE RETENUE (2/PKG)	1	1	1	
21	N8892419	. BOUCHON	1	1	1	
22	N8892420	. BOUCHON	1	1	1	
23	N8892421	. FILTRE A L'AIR	1	1	1	
24	N8892422	. VIS	1	1	1	
25	N8892423	. BAVETTE	1	1	1	
26	N8892414	. VIS TETE CYLINDRIQUE SIX PANS CREUX M6-1.0x16 ZP	1	1	1	
27	N8892426	. KIT IGNITION MODULE & ELECTRODE	1	1	1	
28	N8892427	. VIS M6-1 X 60 MM (3/PKG)	1	1	1	
29	N8892428	. ELECTRODE D'INGITION	1	1	1	
30	N8892429	. ECRAN PROTECTEUR DE FLAMME	1	1	1	
31	N8892430	. COMPRESSEUR	1	1	1	
32	N8892431	. JOINT TORIQUE (3/PKG)	1	1	1	
33	N8892432	. FILTRE A CARBURANT	1	1	1	
34	N8892433	. JOINT TORIQUE	1	1	1	
35	N8892434	. ADAPTATEUR	1	1	1	
36	N8892435	. CONNECTEUR MALE / TYPE JIC 37° / #4JIC-Mx1/8NPT-M BR	1	1	1	

De 4-4758		Date:07-2024	PAGE:871329

CHAUFFERETTE AUXILIAIRE - "PROHEAT" 80,000 B.T.U.

Numéro d'article	Pièces	Description	H3411	H3455	VIP455	NOTES
37	N8892436	. BRIDE DE LA TETE BRULEUR	1	1	1	
38	N8892437	. JOINT TORIQUE	1	1	1	
39	N8892438	. JOINT TORIQUE	1	1	1	
40	N8892439	. GEAR	1	1	1	
41	N8892440	. ARBRE DE RENVOI	1	1	1	
42	N8892441	. ENGRENAGE MENANT	1	1	1	
43	N8892442	. JOINT TORIQUE	1	1	1	
44	N8892443	. CREPINE	1	1	1	
45	N8892444	. FUEL PUMP SERVICE KIT	1	1	1	
46	N8892445	. FUEL DELIVERY BLOCK ASM	1	1	1	
47	N8892446	. JOINT TORIQUE (3/PKG)	1	1	1	
48	N8892447	. REGULATOR ASM	1	1	1	
49	N8892448	. GICLEUR	1	1	1	
50	N8892449	. SOLENOIDE	1	1	1	
51	N8892450	. BOUCHON A TETE HEXAGONAL / TYPE "ORB" / #2ORB-M BR	1	1	1	
52	N8892451	. SOUPAPE DE DÉCHARGE	1	1	1	
NS	N8892404	. KIT D'ANALYSE DES DONNÉES	1	1	1	
		LES ITEMS SUIVANTS SONT RELIES AVEC				
		DEMARRAGE AUTOMATIQUE				
		AVEC INSTALLATION CHAUFFERETTE AUXILIAIRE				
		AVEC CHARGEUR BATTERIES 110V				
111	066236	CABLAGE I/F CHARGEUR A BATTERIES / AVEC BASE DE RELAIS	1	1	1	A
111	068248	CABLAGE I/F CHARGEUR A BATTERIES / AVEC BASE DE RELAIS	1	1	1	A
111	066968	CABLAGE ASS AVEC SIUPPORT FUSIBLE / AVEC "PRO-HEAT" M-80 / "OPTION"	1	1	1	
112	066332	CABLAGE ASS PUISSANCE / AVEC PORTE FUSIBLE & REDRESSEUR	1	1	1	A
113	563332	RELAIS 24V S.P.D.T. / AVEC RESISTANCE / "VOLVO" (20374662)	1	1	1	A
114	500946	VIS AUTOTARAUDEUSE TETE BOMBE PHILLIPS #8x1/2 N500	1	1	1	A
		A) SI VOUS N'AVEZ PAS DE SYSTEME DE SUPPRESSION DE FEU				

De 3-4417 À 8-1043		Date:07-2024	PAGE:HF-2355-00
INSTALLATION CAMERA DE RECULE			

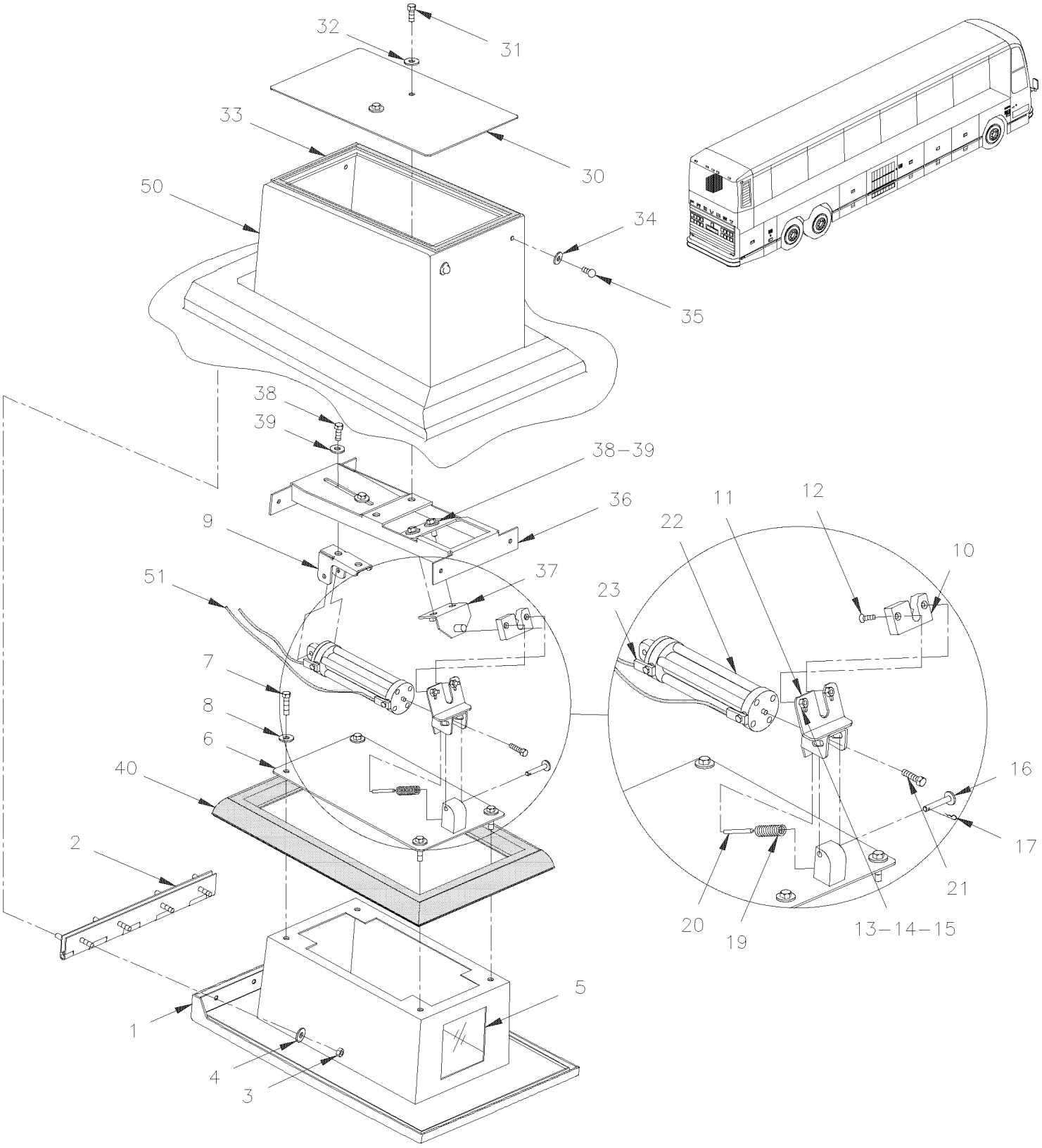

De 3-4417 À 8-1043		Date:07-2024	PAGE:HF-2355-00

INSTALLATION CAMERA DE RECULE

Numéro d'article	Pièces	Description	H3411	H3455	VIP45	NOTES
	490770	GAINE D'EVENTAIL			1	
1	490767	. CARTER			1	
2	490765	. PENTURE			1	
3	5001180	. ECROU HEX BAGUE DE NYLON #10-24 SS			4	
4	500989	. RONDELLE PLATE .219x.875x.062 Z050			4	
5	490768	. VITRE			1	
5	682176	. SCELLANT SIKA #221 / NOIR / 310ml CARTRIDGE			AR	
5	680453	. RUBAN SCELLANT / CLAIRE / 1/32"x1/2"x65' / 1795			AR	
6	490761	. PLAQUE			1	
7	502622	. VIS A TETE HEXAGONAL M6-1.0x20 SS BK			4	
8	502571	. RONDELLE D'ETANCHEITE .281x.625x20GA SS			4	
9	490760	. FIXATION			1	
10	990225	. LOQUET			1	
11	490755	. FIXATION			1	
12	502642	. VIS MECANIQUE TETE PLATE PHILLIPS #6-32x3/4 SS			2	
13	500581	. RONDELLE FREIN FENDUE .141x.250x.031 SS			2	
14	502556	. RONDELLE PLATE 4.3x9.0x0.8 SS			2	
15	500553	. ECROU HEX #6-32 SS			2	
16	490459	. AXE DE CHAPE ATTACHMENT			2	
17	502187	. GOUPILLE 1/16 x 1 5/32 ZP			1	
NS	502637	. RONDELLE PLATE .200x.437x.037 SS			2	
19	490759	. RESSORT COMPRESSION / .322 O.D. x 1.439 x .058			1	
20	505221	. AXE 1/8 X 3/8			1	
21	500512	. VIS TETE HEX EPAULEMENT #10-32x1/2 ZP			1	
22	990224	. CYL.AIR 3/4 DOUB.AC. 4 1/4"			1	
23	642167	. COUDE MALE 90º ROTATIF / TYPE "PUSH-IN" / #2x10-32 BR			2	
30	490769	COUVERCLE			1	
NS	506071	RUBAN ADH1 CC POL 1/8"x1/2"x60' / GREY 2520X			AR	
31	502622	VIS A TETE HEXAGONAL M6-1.0x20 SS BK			1	
32	502571	RONDELLE D'ETANCHEITE .281x.625x20GA SS			1	
33	506648	RUBAN ADH1 CC POL 1/8" x 1/2"x 60' / GREY 2542			AR	
34	500964	RONDELLE PLATE .203x.500x.047 Z050			4	
35	504488	RIVET "MAGNA-LOK" TETE BOMBE 3/16x17/64 SS			4	
36	490756	MODULE DE FIXATION			1	
37	490757	PENE			1	
38	5001181	VIS A TETE HEXAGONAL M6-1.0x12 SS			4	
39	502582	RONDELLE FREIN STRIEE 6.1x16.2x0.9 Z050			4	
40	490766	JOINT D'ETANCHEITE CAOUTCHOUC / CAMERA DE RECUL / 281MM X 167.5MM			1	E
50	**HF-1851-00**	**INSTALLATION - LUNETTE AVANT ET ARRIERE**				
51	**HF-1202-00**	**TUBES PLASTIQUE / AIR D.O.T.**				

De 3-4417 À 8-1043		Date:07-2024	PAGE:HF-2355-00

INSTALLATION CAMERA DE RECULE

Numéro d'article	Pièces	Description	H3411	H3455	VIP455	NOTES
		E) CE JOINT TORIQUE EST FIXE SUR LA LUNETTE ARRIERE				

De 3-4417 À 8-1043		Date:07-2024	PAGE:HF-2355-10
INSTALLATION CAMERA AVANT			

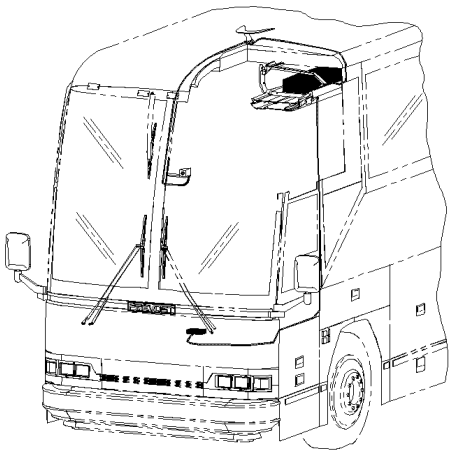

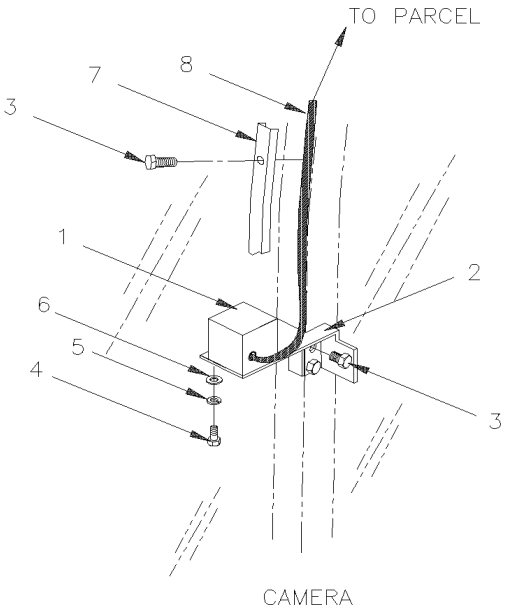

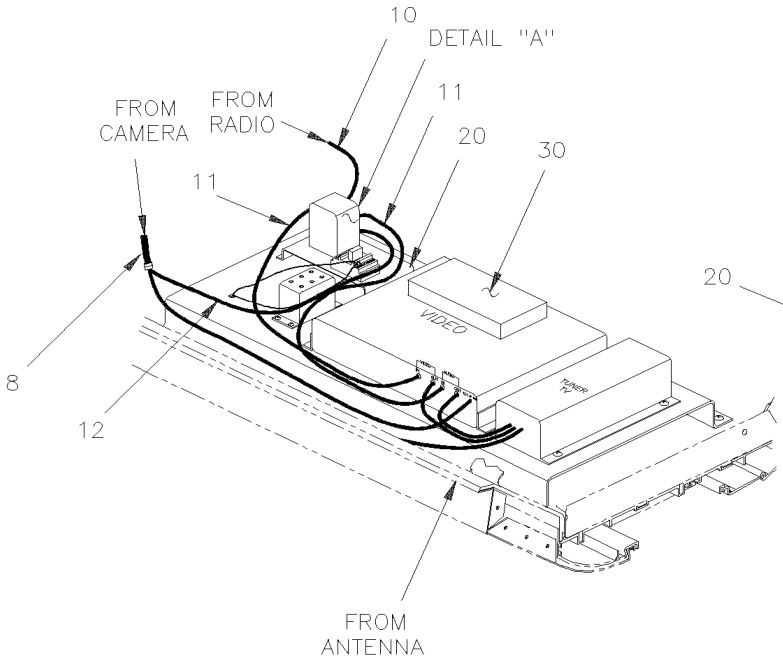

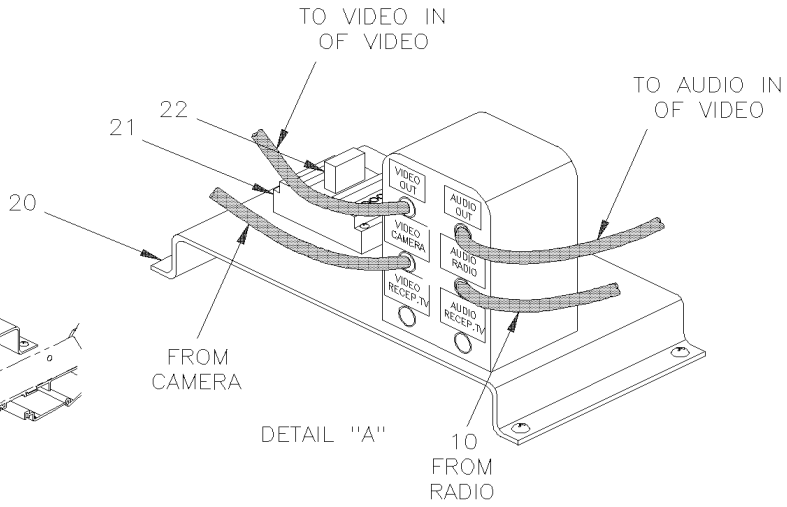

De 3-4417 À 8-1043		Date:07-2024	PAGE:HF-2355-10

INSTALLATION CAMERA AVANT

Numéro d'article	Pièces	Description	H3411	H3455	VIP455	NOTES
1	900914	CAMERA AVANT	1	1		
2	405263	ATTACHE, MIROIR ET CAMERA ASS.	1	1		
3	500641	VIS AUTOTARAUDEUSE TETE CYLINDRIQUE PHILLIPS #8x3/4 Z050	6	6		
4	500162	VIS A TETE HEXAGONAL 1/4-20x1/2 G5 Z050	2	2		
5	500440	RONDELLE PLATE .250x.562x.065 Z050	2	2		
6	500473	RONDELLE FREIN FENDUE .262x.489x.062 Z050	2	2		
7	326554	MOULURE CACHE FIL 820MM À 6-0559	1	1		
7	327552	MOULURE CACHE FIL 723MM De 6-0560	1	1		
8	900912	CABLGEE ASS / CAMERA AVANT	1	1		
10	900866	CABLAGE RCA / 1M/1M / 25' À 6-0559	1	1		
10	901110	CABLAGE RCA / 2M/2M / 25' De 6-0560	1	1		
10	900671	ADAPTATEUR EN "Y" RCA / 1M/2F / 4" À 6-0559	1	1		
10	900758	ADAPTATEUR EN "Y" RCA / 1F/2M / 9" À 6-0559	1	1		
11	900856	CABLAGE RCA / 2M/2M / 3' À 6-0559	2	2		
12	900913	CABLAGE ASS / VIDEO & CAMERA AVANT À 6-0559	1	1		
12	066822	CABLAGE ASS / VIDEO & CAMERA AVANT De 6-0560	1	1		
13	500576	VIS AUTOTARAUDEUSE TETE CYLINDRIQUE PHILLIPS #6-32x1/2 Z050 À 6-0559	4	4		
13	500467	RONDELLE FREIN A DENT INTERIEUR .138x.275x.019 Z050 À 6-0559	4	4		
20	404701	PLAQUE RELAIS ET PLUG RCA ASS. À 6-0559	1	1		
21	562937	. BASE DE RELAIS - MY À 6-0559	1	1		
22	562936	. RELAIS 24V 4.P.D.T. À 6-0559	1	1		
NS	562161	. BORNE À 6-0559	1	1		
30	**HF-2317-20**	**INSTALLATION LECTEUR VIDEO VHS - "R.E.I."**				

De 3-4417 À 8-1043		Date:07-2024	PAGE:HF-2355-20
INSTALLATION MONITEUR CAMERA DE RECULE			

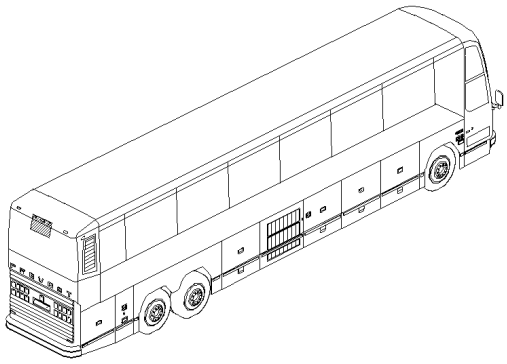

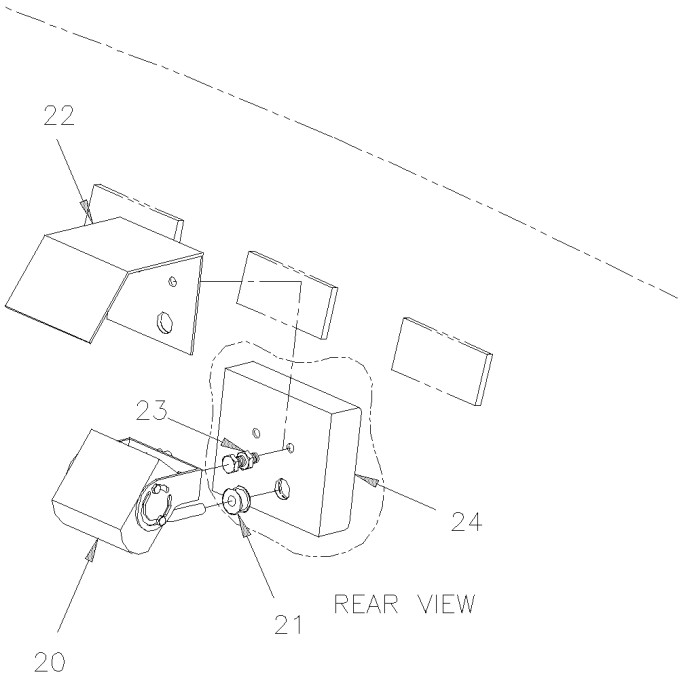

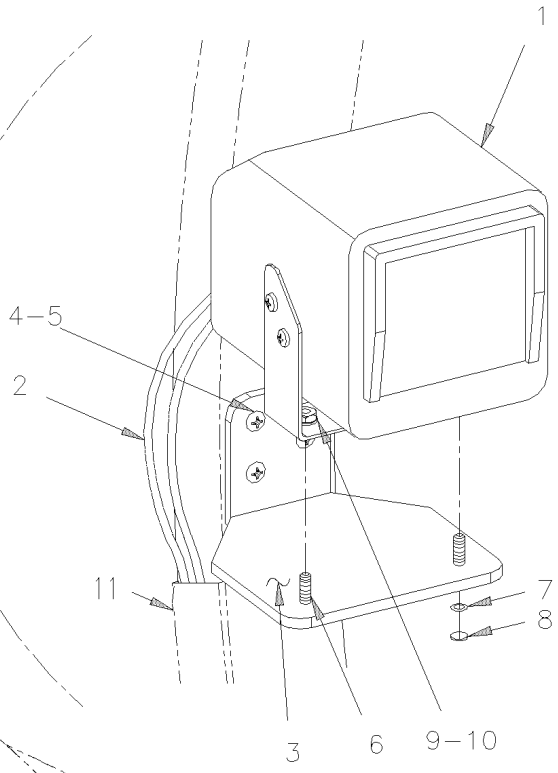

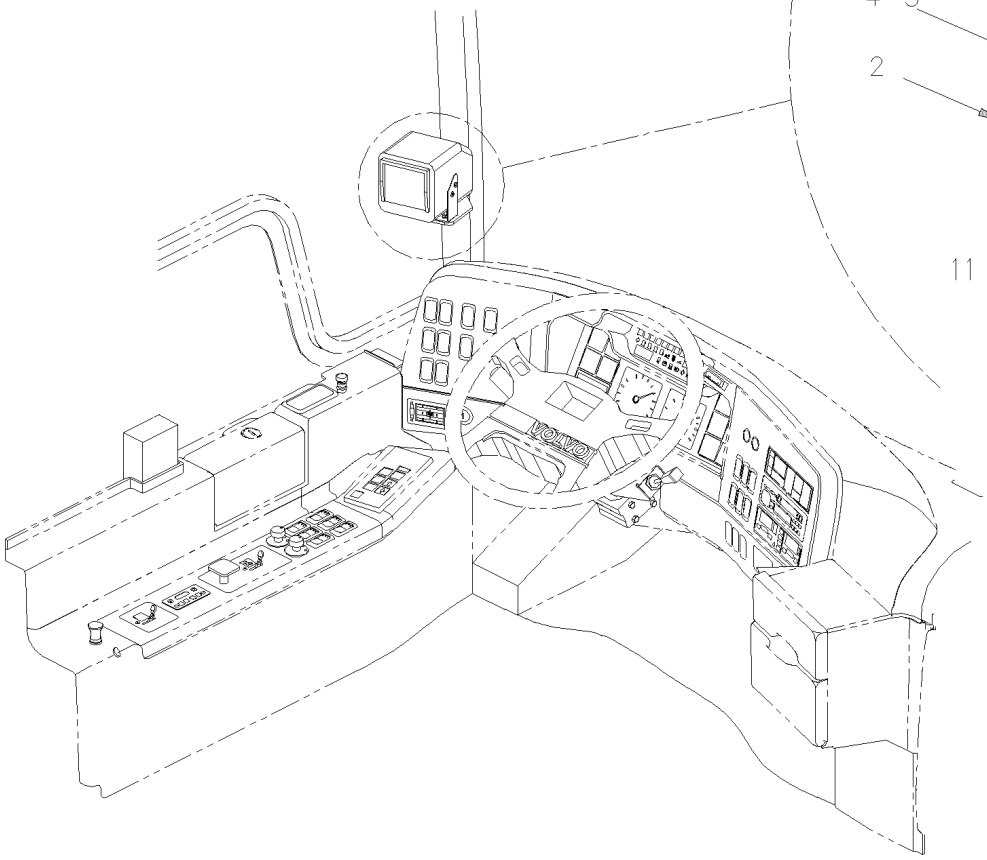

De 3-4417 À 8-1043		Date:07-2024	PAGE:HF-2355-20

INSTALLATION MONITEUR CAMERA DE RECULE

Numéro d'article	Pièces	Description	H3411	H3455	VIP455	NOTES
1	990334	MONITEUR CLARION 12 VOLT	1	1	1	
2	065063	CABLAGE ASS / MONITEUR DE RECUL	1	1	1	
. NS	990335	. CABLAGE MONITEUR "CLARION"	1	1	1	
. NS	560851	. CONNECTEUR / COM. MATE-N-LOCK / PH 4C / AMP 1-480426-0	1	1	1	
. NS	504397	. PASSE-FIL / .750x1.062x.062x.375x1.375	1	1	1	
. NS	N.P.N.	. CABLAGE ASS / MONITEUR DE RECUL	AR	AR	AR	4
2	064410	CABLAGE ASS / VIDEO CAMERA DE RECULE / CAMERA & MONITEUR B&W / 60'	1	1	1	
. NS	990288	. CABLAGE CAMERA DE RECULE 60'	1	1	1	
. NS	561681	. CONDUIT CONV / FENDU / NOIR & GRIS / .350"	25	25	25	
3	490848	SUPPORT MONITOR RECUL	1	1	1	
4	502735	VIS MECANIQUE TETE BOMBE PHILLIPS #10-32x1 SS BK	4	4	4	
5	502774	ECROU A DOUILLE #10-32x.625	4	4	4	
6	5001000	VIS MECANIQUE TETE BOMBE PHILLIPS #8-32x5/8 SS	2	2	2	
7	504412	BASE A RONDELLE PLATE 8 GA.	2	2	2	
8	504403	CAPUCHON DECORATIF NOIR 8 GA.	2	2	2	
9	500438	RONDELLE PLATE .187x.437x.050 Z050	2	2	2	
10	500670	ECROU HEX BAGUE DE NYLON #8-32 Z050	2	2	2	
11	327281	MOULURE CACHE FIL	1	1	1	
20	990303	CAMERA DE RECULE - "CLARION" / NOIR ET BLANC	1	1	1	B
20	901267	CAMERA RECUL REI COULEUR	1	1	1	C
21	504625	PASSE-FIL / .250x.750x.250x.437x1.000	1	1	1	
22	490853	PROTECTEUR CAMERA RECUL	1	1	1	
23	502737	VIS A TETE HEXAGONAL M6-1.0x25 SS BK	3	3	3	
23	5001433	VIS A TETE HEXAGONAL M6-1.0x25 SS	3	3	3	
NS	502573	RONDELLE PLATE 6.4x12.5x1.6 SS	3	3	3	
23	502570	RONDELLE FREIN FENDUE 6.1x11.8x1.6 SS	3	3	3	
24	490852	SUPPORT CAMERA RECUL	1	1	1	
NS	680532	SCELLANT SIKA #221 / GRIS / 310ml CARTRIDGE	AR	AR	AR	
NS	066954	CABLAGE INTERFACE AVEC CAMERA "CLARION" NOIR & BLANC De 6-0643	1	1	1	B
NS	067185	CABLAGE INTERFACE AVEC CAMERA "R.E.I." COULEUR De 6-0643	1	1	1	C
		B) LA CAMÉRA NOIR ET BLANC PEUT ÊTRE RELIER À L'ÉCRAN PLAT COULEUR DU "GPS" #901231 AVEC LE CABLABLE #066954				
		C) LA CAMÉRA COULEUR PEUT ÊTRE RELIER À L'ÉCRAN PLAT COULEUR DU "GPS" #901231 AVEC LE CABLABLE #067185				
		4) PAS DE NUMERO DE PIECE				

De 3-4417 À 8-1043		Date:07-2024	PAGE:HF-2360-00
PLAQUE D'IDENTIFICATION ASS & LETTRES			

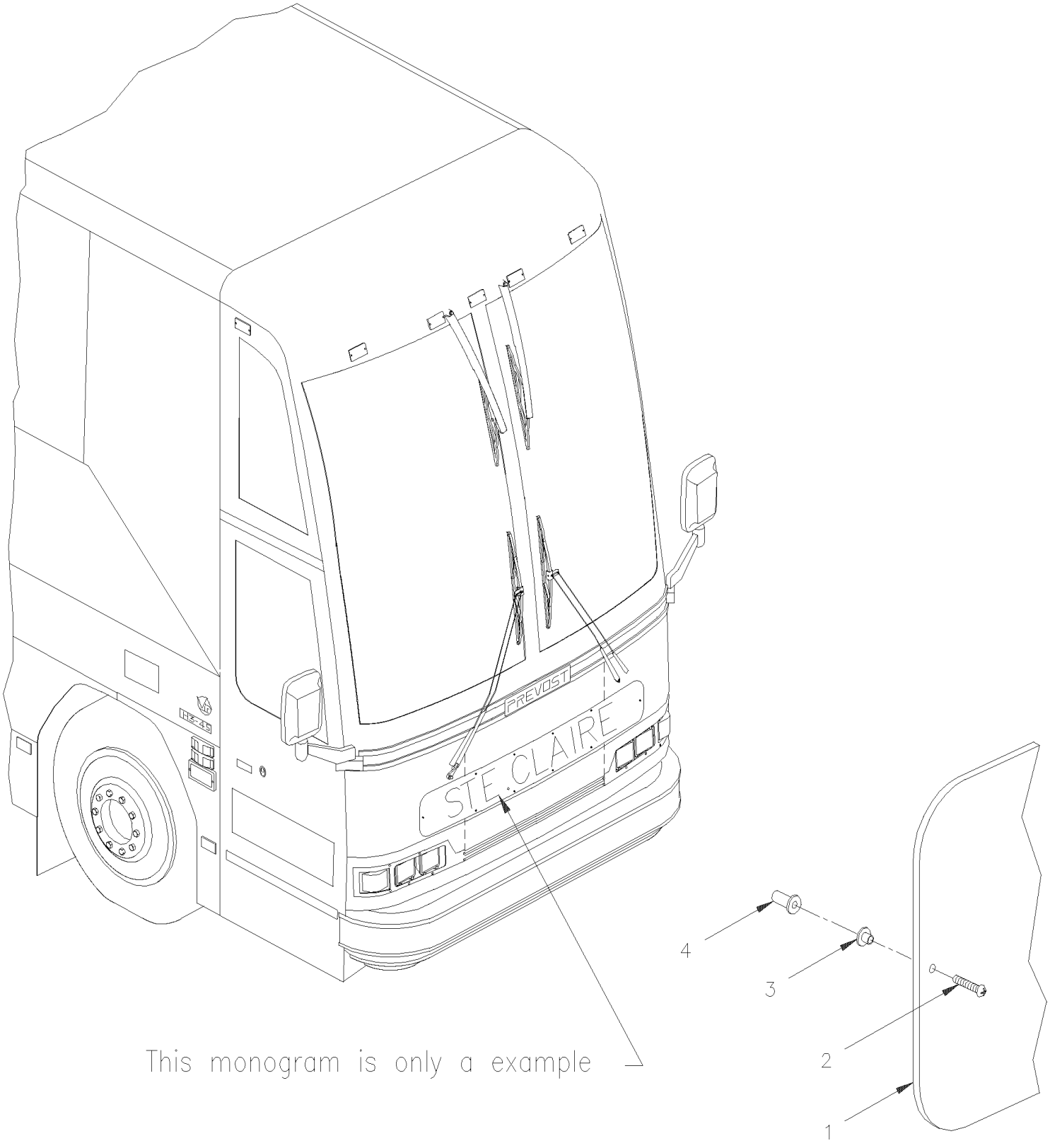

De 3-4417 À 8-1043		Date:07-2024	PAGE:HF-2360-00

PLAQUE D'IDENTIFICATION ASS & LETTRES

Numéro d'article	Pièces	Description	H3411	H3455	VIP45	NOTES
		AVANT DE COMMANDE "MONOGRAMME" OU "DECALQUE"				
		S.V.P. SPECIFIE LE NOM…				
	490392	ENSEMBLE DECALQUE ICC # & ETC...."	1	1		
1	490494P	ECUSSON AVANT ASS.(H-3 ET H-5) (WHITE OR GREY)	1	1		
1	490492	. ECUSSON AVANT (H-3 ET H-5) 5/8"	1	1		
1	490716P	MONOG AVANT ASS ROUGE GREY	1	1		
1	490700	. MONOGRAMME AVANT ROUGE #2793 5/8"	1	1		
1	490683P	MONOGRAMME AVANT OR "SCOTCH"	1	1		
1	490686	. MONOGRAMME DECOUPE 1/2"	1	1		
2	502735	VIS MECANIQUE TETE BOMBE PHILLIPS #10-32x1 SS BK	10	10		A
3	900251	RUBBER BUSHING	10	10		B
4	500519	ECROU A DOUILLE #10-32x.518	10	10		
NS	680130	PLASTIQUE ADHESIF 1L 1 Liter	AR	AR		
NS	490307	LETTRE "A" / ACRYLIQUE BLANC	AR	AR		
NS	490608	LETTRE "A" / ACRYLIQUE GRIS	AR	AR		
NS	490308	LETTRE "B" / ACRYLIQUE BLANC	AR	AR		
NS	490609	LETTRE "B" / ACRYLIQUE GRIS	AR	AR		
NS	490309	LETTRE "C" / ACRYLIQUE BLANC	AR	AR		
NS	490610	LETTRE "C" / ACRYLIQUE GRIS	AR	AR		
NS	490310	LETTRE "D" / ACRYLIQUE BLANC	AR	AR		
NS	490611	LETTRE "D" / ACRYLIQUE GRIS	AR	AR		
NS	490311	LETTRE "E" / ACRYLIQUE BLANC	AR	AR		
NS	490612	LETTRE "E" / ACRYLIQUE GRIS	AR	AR		
NS	490312	LETTRE "F" / ACRYLIQUE BLANC	AR	AR		
NS	490613	LETTRE "F" / ACRYLIQUE GRIS	AR	AR		
NS	490313	LETTRE "G" / ACRYLIQUE BLANC	AR	AR		
NS	490614	LETTRE "G" / ACRYLIQUE GRIS	AR	AR		
NS	490314	LETTRE "H" / ACRYLIQUE BLANC	AR	AR		
NS	490615	LETTRE "H" / ACRYLIQUE GRIS	AR	AR		
NS	490336	LETTRE "I" / ACRYLIQUE BLANC	AR	AR		
NS	490616	LETTRE "I" / ACRYLIQUE GRIS	AR	AR		
NS	490315	LETTRE "J" / ACRYLIQUE BLANC	AR	AR		
NS	490617	LETTRE "J" / ACRYLIQUE GRIS	AR	AR		
NS	490316	LETTRE "K" / ACRYLIQUE BLANC	AR	AR		
NS	490618	LETTRE "K" / ACRYLIQUE GRIS	AR	AR		
NS	490317	LETTRE "L" / ACRYLIQUE BLANC	AR	AR		
NS	490619	LETTRE "L" / ACRYLIQUE GRIS	AR	AR		
NS	490318	LETTRE "M" / ACRYLIQUE BLANC	AR	AR		
NS	490620	LETTRE "M" / ACRYLIQUE GRIS	AR	AR		

De 3-4417 À 8-1043		Date:07-2024	PAGE:HF-2360-00

PLAQUE D'IDENTIFICATION ASS & LETTRES

Numéro d'article	Pièces	Description	H3411	H3455	VIP45	NOTES
NS	490319	LETTRE "N" / ACRYLIQUE BLANC	AR	AR		
NS	490621	LETTRE "N" / ACRYLIQUE GRIS	AR	AR		
NS	490320	LETTRE "O" / ACRYLIQUE BLANC	AR	AR		
NS	490622	LETTRE "O" / ACRYLIQUE GRIS	AR	AR		
NS	490321	LETTRE "P" / ACRYLIQUE BLANC	AR	AR		
NS	490597	LETTRE "P" / ACRYLIQUE GRIS	AR	AR		
NS	490322	LETTRE "Q" / ACRYLIQUE BLANC	AR	AR		
NS	490624	LETTRE "Q" / ACRYLIQUE GRIS	AR	AR		
NS	490323	LETTRE "R" / ACRYLIQUE BLANC	AR	AR		
NS	490625	LETTRE "R" / ACRYLIQUE GRIS	AR	AR		
NS	490324	LETTRE "S" / ACRYLIQUE BLANC	AR	AR		
NS	490626	LETTRE "S" / ACRYLIQUE GRIS	AR	AR		
NS	490325	LETTRE "T" / ACRYLIQUE BLANC	AR	AR		
NS	490599	LETTRE "T" / ACRYLIQUE GRIS	AR	AR		
NS	490326	LETTRE "U" / ACRYLIQUE BLANC	AR	AR		
NS	490628	LETTRE "U" / ACRYLIQUE GRIS	AR	AR		
NS	490327	LETTRE "V" / ACRYLIQUE BLANC	AR	AR		
NS	490629	LETTRE "V" / ACRYLIQUE GRIS	AR	AR		
NS	490328	LETTRE "W" / ACRYLIQUE BLANC	AR	AR		
NS	490598	LETTRE "W" / ACRYLIQUE GRIS	AR	AR		
NS	490329	LETTRE "X" / ACRYLIQUE BLANC	AR	AR		
NS	490631	LETTRE "X" / ACRYLIQUE GRIS	AR	AR		
NS	490330	LETTRE "Y" / ACRYLIQUE BLANC	AR	AR		
NS	490632	LETTRE "Y" / ACRYLIQUE GRIS	AR	AR		
NS	490331	LETTRE "Z" / ACRYLIQUE BLANC	AR	AR		
NS	490633	LETTRE "Z" / ACRYLIQUE GRIS	AR	AR		
NS	490332	ET "&" / ACRYLIQUE BLANC	AR	AR		
NS	490634	ET "&" / ACRYLIQUE GRIS	AR	AR		
NS	490333	POINT "." / ACRYLIQUE BLANC	AR	AR		
NS	490635	POINT "." / ACRYLIQUE GRIS	AR	AR		
NS	490334	TIRET "-" / ACRYLIQUE BLANC	AR	AR		
NS	490636	TIRET "-" / ACRYLIQUE GRIS	AR	AR		
NS	490335	VIRGULE "," / ACRYLIQUE BLANC	AR	AR		
NS	490637	VIRGULE "," / ACRYLIQUE GRIS	AR	AR		
		A) POUR FIXER MONOGRAMME				
		B) CHASSIS & MONOGRAMME				

De 3-4417 À 6-0335		Date:07-2024	PAGE:HF-2370-00
INSTALLATION POMPE "ST & ST"			

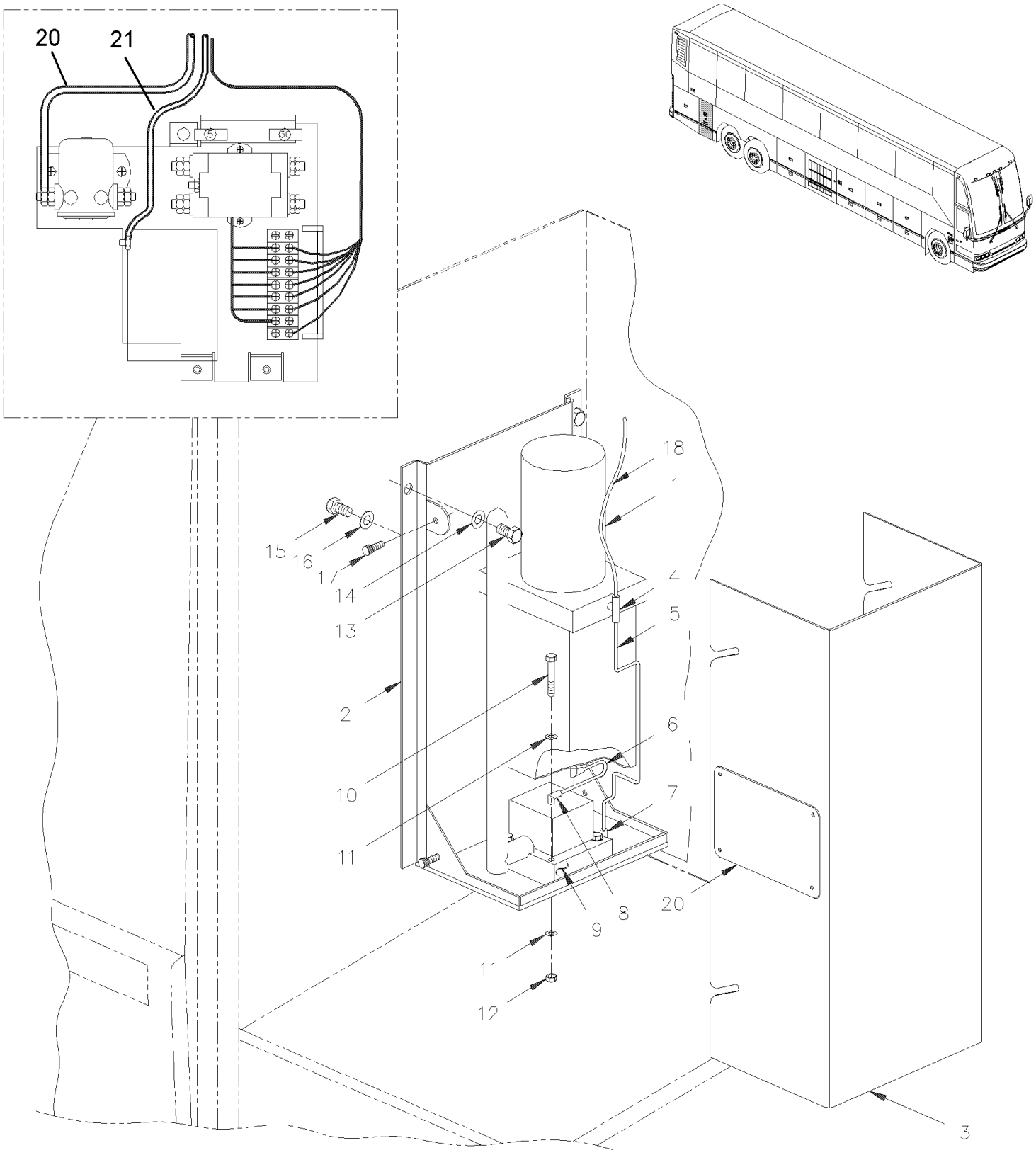

De 3-4417 À 6-0335		Date:07-2024	PAGE:HF-2370-00

INSTALLATION POMPE "ST & ST"

Numéro d'article	Pièces	Description	H3411	H3455	VIP45	NOTES
1	860835	POMPE ELECTRIQUE 24 VOLTS ASS.	1	1		
2	285458	SUPPORT ASS.	1	1		
3	285456	COUVERCLE MONITEUR R.E.I.	1	1		
NS	810034	. OZITE CHARBON 12' 12 FT WIDE	AR	AR		
4	5011060	RACCORD EN "T" / TYPE JIC 37° / #6JIC-Mx #6JIC-Mx3/8NPT-M STL	1	1		
5	285196	BOYAU ASS / #6 330MM	1	1		
6	285195	TUYAU CUIVRE	1	1		
7	501695	COUDE MALE 90º / TYPE JIC 37° / #6JIC-Mx1/4NPT-M STL	1	1		
8	641372	COUDE MALE 90º NON-ROTATIF / TYPE "PUSH-IN" / #6x1/4NPT-M BR	2	2		
9	860836	POMPE MANUELLE ASSEMBLEE	1	1		
10	500172	VIS A TETE HEXAGONAL 1/4-20x2 1/2 G5 PT ZP	4	4		
11	500440	RONDELLE PLATE .250x.562x.065 Z050	8	8		
12	500770	ECROU HEX STOVER 1/4-20 Z050	4	4		A
13	502617	ECROU HEX BAGUE DE NYLON M10-1.5 Z050	4	4		
NS	500462	RONDELLE PLATE .343x1.500x.083 SS	4	4		
14	500602	VIS DE SERRAGE A MAIN EPAULEMENT 1/4-20x3/4	4	4		
15	500190	VIS A TETE HEXAGONAL 3/8-16x3/4 G5 Z050	2	2		
16	502616	RONDELLE FREIN FENDUE 10.2x18.1x2.2 SS	2	2		
17	5001323	ECROU A PRISE M6-1.0	4	4		
18	285197	BOYAU ASS / #6 8535MM	1	1		
NS	560482	COLLET DE RETENUE / 3/4" I.D. / W/HOLE 3/16"	2	2		
NS	501695	COUDE MALE 90º / TYPE JIC 37° / #6JIC-Mx1/4NPT-M STL	1	1		
20	860865	PLAQUE INSTRUCTION POMPE MANU.	1	1		
		A) POUR FIXER LE BALLAST				

De 3-4417 À 6-0335		Date:07-2024	PAGE:HF-2370-05
MONTE PERSONNE "ST & ST" - MODEL SSPL 660 LTA			

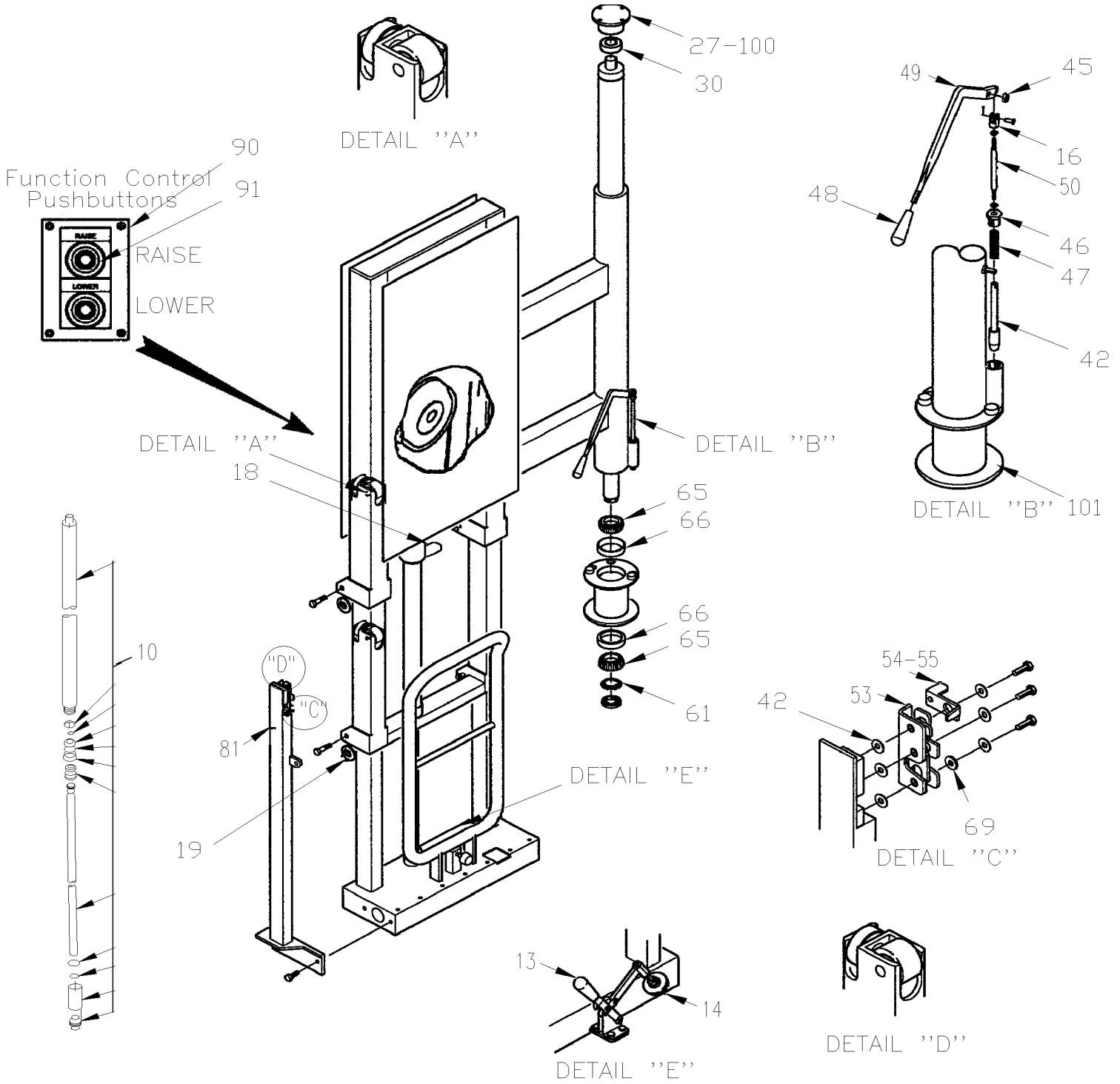

De 3-4417 À 6-0335		Date:07-2024	PAGE:HF-2370-05
MONTE PERSONNE "ST & ST" - MODEL SSPL 660 LTA			

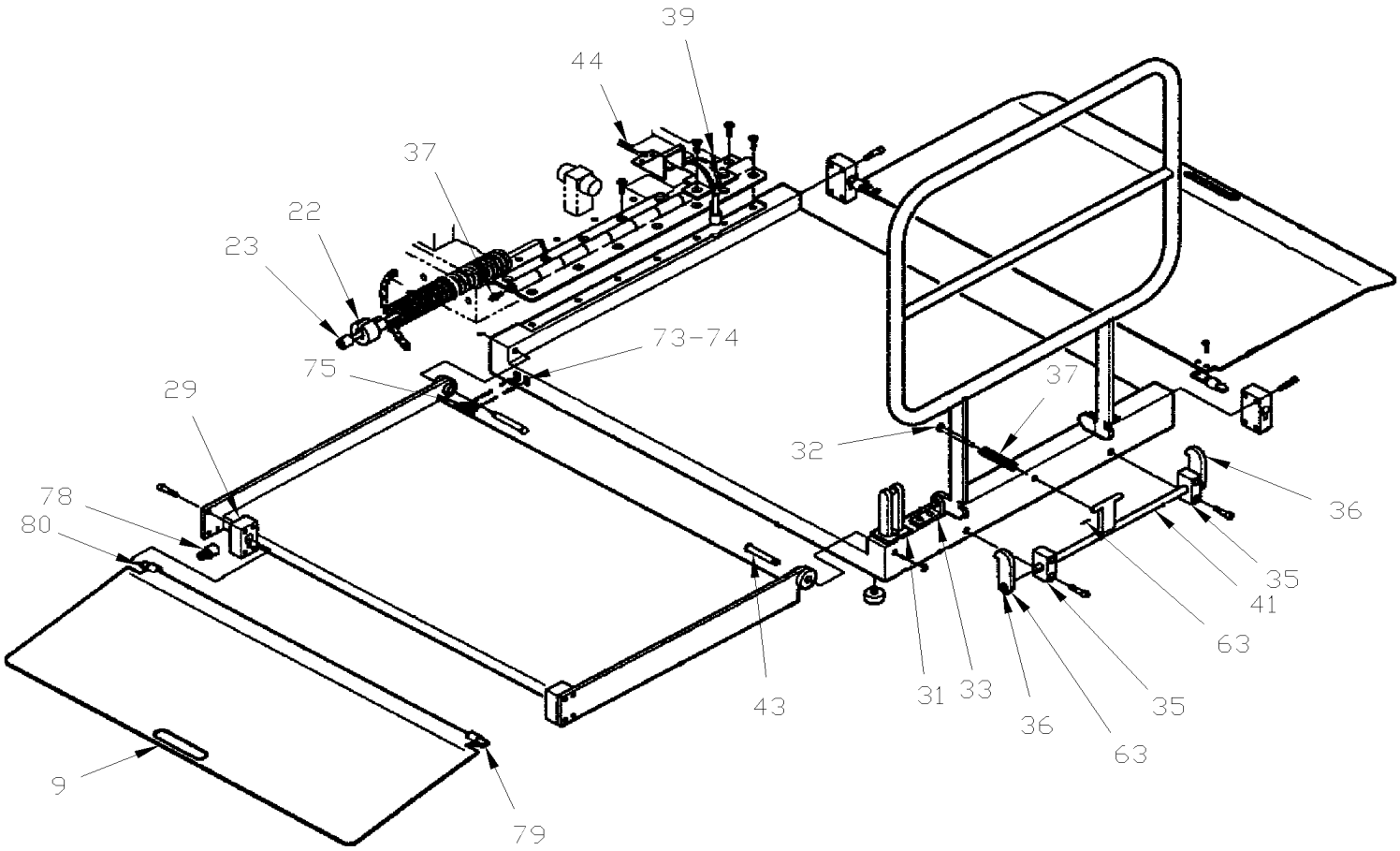

De 3-4417 À 6-0335		Date:07-2024	PAGE:HF-2370-05

MONTE PERSONNE "ST & ST" - MODEL SSPL 660 LTA

Numéro d'article	Pièces	Description	H3411	H3455	VIP455	NOTES
	860827	ASCENSEUR FAUTEUIL ROULANT		1		
9	862042	GARDE AVANT		1		
10	N.S.P.	CYLINDRE ASS COURSE 66" (C-14872)		1		2
10	N.S.P.	CYLINDRE ASS COURSE 66" (D-14059)		1		2
13	861010	BRIDE DE SERRAGE		1		
14	861011	TETE D'ATTACHE		1		
16	861049	CHAPE		1		
18	860900	CYLINDRE HYD. WCL		1		
19	861012	ROULEAU		2		
22	861015	ATTACHE DE CABLE		1		
23	861016	CABLE		1		
27	861020	CAPUCHON ROTATIVE		1		
29	861022	BLOC D'ARRET		2		
30	861058	ROULEMENT		1		
31	861023	ATTACHE		1		
32	861024	TIGE		1		
33	861025	SUPPORT		1		
35	861027	BLOC DE PIVOT		2		
36	861028	ATTACHE		2		
37	861029	RESSORT		1		
39	861039	POULIE		1		
41	861033	TIGE		1		
42	861034	GOUPILLE D'INDEXAGE		1		
43	861035	TIGE		2		
44	861036	COUVERCLE DE CABLE		1		
45	861049	CHAPE		1		
46	861050	COUVERCLE DE RESSORT		1		
47	861051	RESSORT COMPRESSION / .767 O.D. x 2.512 x .104		1		
48	861052	POIGNEE		1		
49	861018	POIGNEE		1		
50	861048	TIGE		1		
52	861057	ROULEMENT		4		
53	861053	ATTACHE		1		
54	861054	LEVIER		1		
55	861056	ROTULE		1		
61	861059	RONDELLE D'ARRET		1		
62	861060	BAGUE		2		
63	861061	GOUPILLE RONDE 1/8 X 3/4		3		
65	861064	ROULEMENT CONE		2		
66	861065	ROULEMENT BAGUE		2		
67	861066	PASSE-FIL		2		
69	861067	ESPACEUR		1		

De 3-4417 À 6-0335		Date:07-2024	PAGE:HF-2370-05

MONTE PERSONNE "ST & ST" - MODEL SSPL 660 LTA

Numéro d'article	Pièces	Description	H3411	H3455	VIP45	NOTES
73	861371	INTERRUPTEUR DU HAUT		1		
74	861372	RESSORT		1		
75	861370	INTERRUPTEUR DU BAS		3		
78	861369	INTERRUPTEUR CONSOLE GAUCHE - BUS		1		
79	862043	TIGE		1		
80	862044	TIGE		1		
81	861242	COURROIE DE SECURITE		AR		
90	064093	TELECOMMANDE / "ST"& "ST" À 3-4506		1		
91	562301	. INTER. BOUTON POUSSOIR BLANC / S.P.S.T. / N.O À 3-4506		2		
NS	403618	. PLAQUE IDENTIF UP/DOWN À 3-4506		1		
NS	064092	PLAQUE À 3-4506		1		
NS	900859	SUPPORT DE MICROPHONE À 3-4506		1		
100	324699	PLAQUE DE FINITION SUPERIEUR / 132MM O.D.		1		
NS	340884	ESPACEUR SUPERIEUR / 98.5MM O.D.		1		
NS	5001499	VIS A TETE HEXAGONAL M8-1.25x30 SS		4		
NS	5001161	RONDELLE FREIN FENDUE 8.1x14.8x2.0 SS-304		4		
NS	506071	RUBAN ADH1 CC POL 1/8"x1/2"x60' / GREY 2520X		AR		
101	324659	PLAQUE DE FINITION INFERIEUR / 202MM O.D.		1		
NS	327148	ESPACEUR / PLANCHER / 35MM		4		
NS	5001493	VIS A TETE HEXAGONAL M10-1.5x70 SS		4		
NS	502616	RONDELLE FREIN FENDUE 10.2x18.1x2.2 SS		4		
NS	500618	VIS AUTOTARAUDEUSE TETE PLATE PHILLIPS #10x1 Z050		2		
		2) PAS VENDU PAR PREVOST (VOIR NUMERO DU MANUFATURIER A LA FIN DE LA DESCRIPTION)				

De 3-4417 À 8-1043		Date:07-2024	PAGE:HF-2370-10
DECALQUE MONTE PERSONNE			

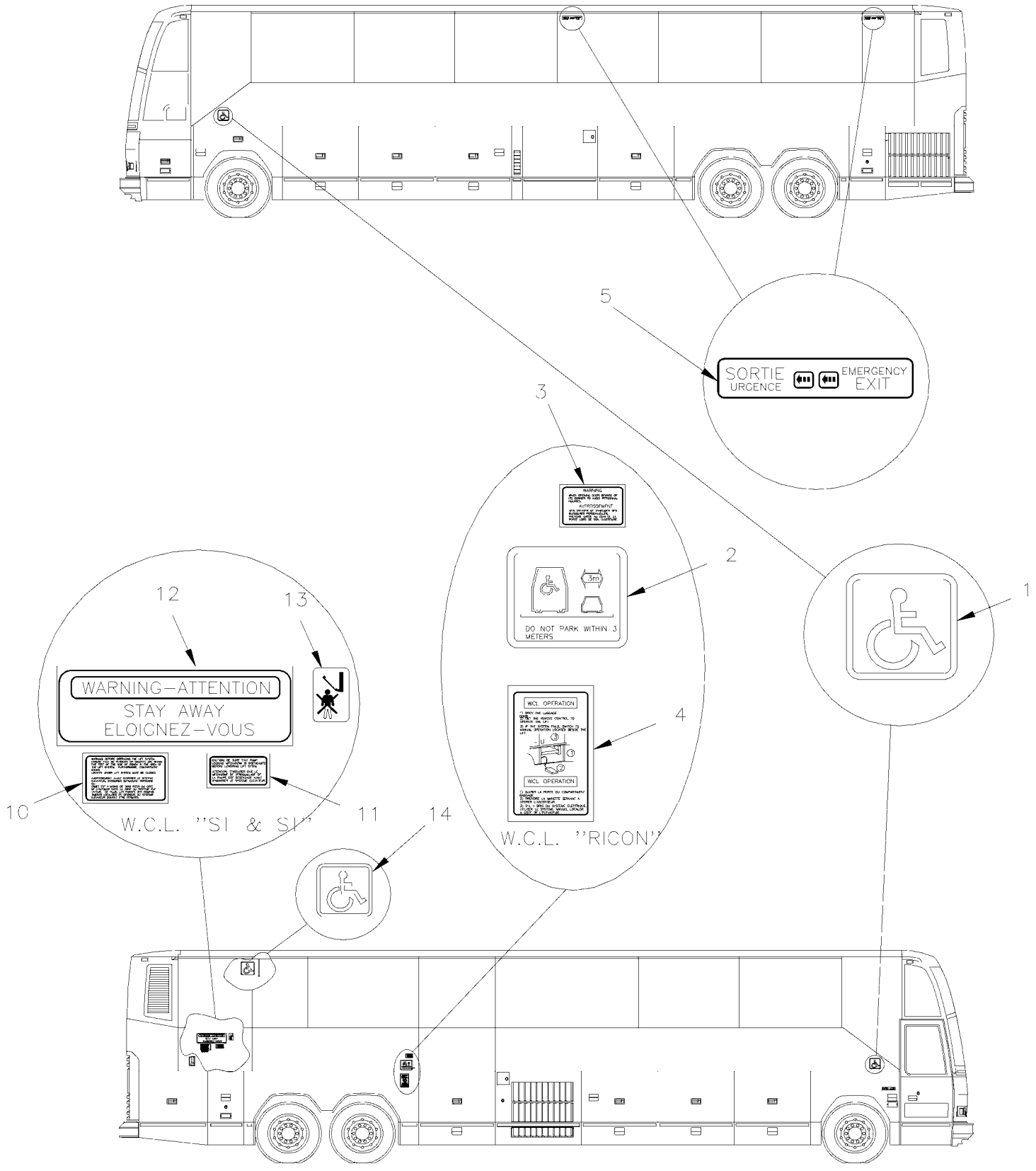

De 3-4417 À 8-1043		Date:07-2024	PAGE:HF-2370-10
DECALQUE MONTE PERSONNE			

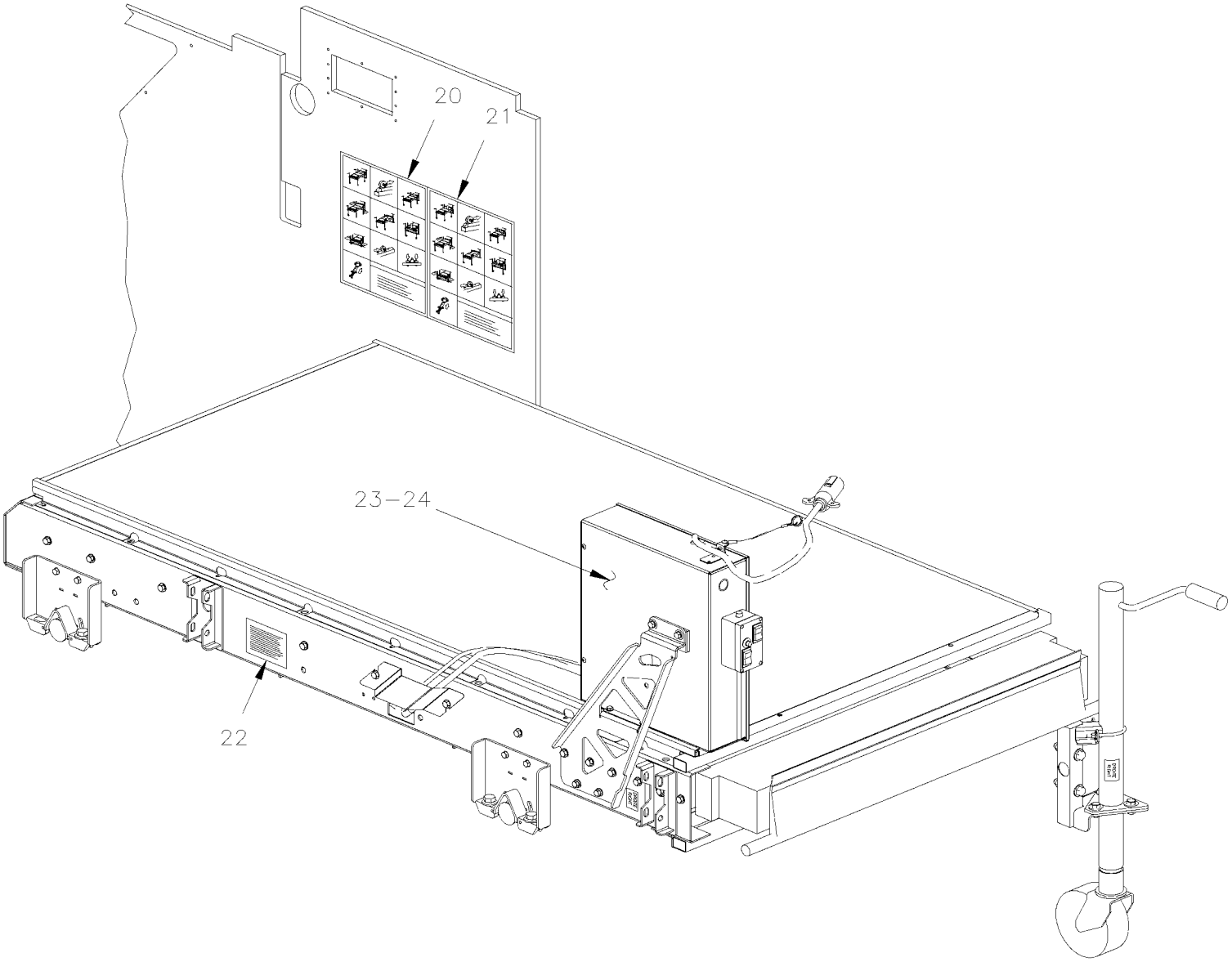

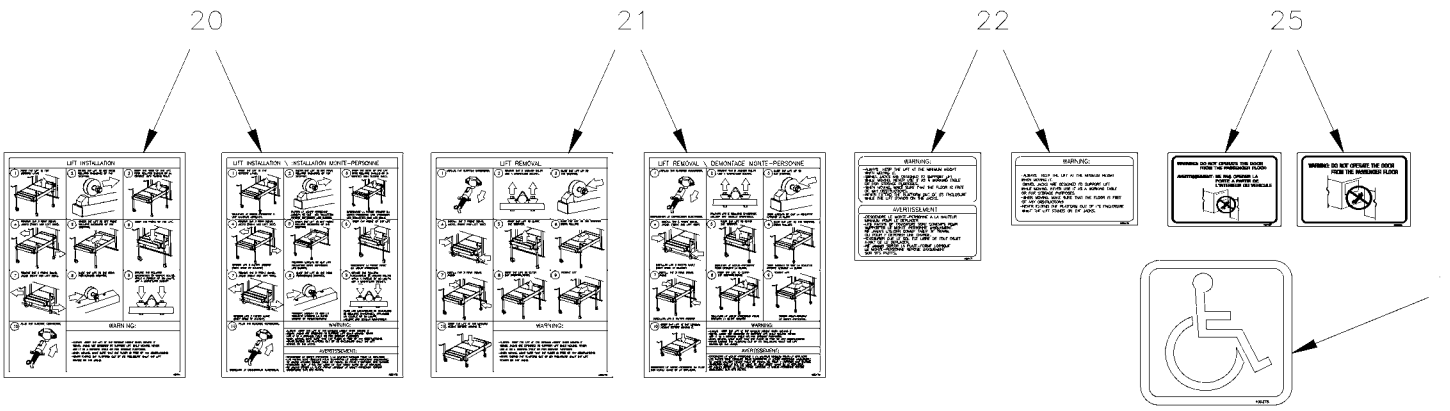

De 3-4417 À 8-1043		Date:07-2024	PAGE:HF-2370-10

DECALQUE MONTE PERSONNE

Numéro d'article	Pièces	Description	H3411	H3455	VIP45	NOTES
1	404087	DECALQUE / CHAISE ROULANTE BLEU / 180MM x 180MM	2	2		
2	404083	DECALQUE / DO NOT PARK WITHIN 3 METRES / ENGLISH & FRANCAIS	1	1		A
2	404089	DECALQUE / DO NOT PARK WITHIN 3 METRES / ENGLISH	1	1		
2	405645	DECALQUE / DO NOT PARK WITHIN 3 METRES / ENGLISH & SPANISH	1	1		
3	403898	DECALQUE AVERTISSEMENT WCL ANG./FR / ENGLISH & FRANCAIS	1	1		A
3	404332	DECALQUE AVERTISSEMENT WCL ANG./FR / ENGLISH	1	1		
3	405644	DECALQUE AVERTISSEMENT WCL ANG./FR / ENGLISH & SPANISH	1	1		
4	404333	DECALQUE WCL RIC9 BILINGUE	1	1		
5	404084	DECALQUE SORTIE D'URGENCE ANG. / ENGLISH & FRANCAIS	1	1		A
5	404088	DECALQUE SORTIE D'URGENCE ANG. / ENGLISH	1	1		
5	405629	DECALQUE SORTIE D'URGENCE ANG. / ENGLISH & SPANISH	1	1		
10	403896	DECALQUE À 6-0335	1	1		A
11	403897	DECALQUE À 6-0335	1	1		A
12	404085	DECALQUE À 6-0335	1	1		A
12	404090	DECALQUE À 6-0335	1	1		
13	403895	DECALQUE W.C.L À 6-0335	1	1		
14	405378	DECALQUE / CHAISE ROULANTE BLEU / 102MM x 102MM	1	1		
20	405474	DECALQUE / PICTOGRAM LIFT INSTALL… / ENGLISH À 5-0193	1	1		
20	405745	DECALQUE / PICTOGRAM LIFT INSTALL… / ENGLISH De 5-0194	1	1		
20	405475	DECALQUE "PICTOGRAM LIFT INSTALL…/ MONTAGE" / ENGLISH & FRANCAIS À 5-0193	1	1		
20	405746	DECALQUE "PICTOGRAM LIFT INSTALL…/ MONTAGE" / ENGLISH & FRANCAIS De 5-0194	1	1		
20	405654	DECALQUE / PICTOGRAM LIFT INSTALL… / ENGLISH & SPANISH À 5-0193	1	1		
20	405742	DECALQUE / PICTOGRAM LIFT INSTALL… / ENGLISH & SPANISH De 5-0194	1	1		
21	405472	DECALQUE, DEMONTAGE WCL ANG. / ENGLISH & FRANCAIS À 5-0193	1	1		
21	405744	DECALQUE, DEMONTAGE WCL ANG. / ENGLISH & FRANCAIS De 5-0194	1	1		
21	405473	DECALQUE, DEMONTAGE WCL ANG./FR. / ENGLISH À 5-0193	1	1		
21	405743	DECALQUE, DEMONTAGE WCL ANG./FR. / ENGLISH De 5-0194	1	1		
21	405653	DECALQUE, DEMONTAGE WCL ANG./FR. / ENGLISH & SPANISH À 5-0193	1	1		
21	405741	DECALQUE, DEMONTAGE WCL ANG./FR. / ENGLISH & SPANISH De 5-0194	1	1		
22	405471	DECALQUE, PATTES WCL ANG./FR. / ENGLISH & FRANCAIS	1	1		
22	405470	DECALQUE, PATTES WCL ANG./FR. / ENGLISH	1	1		
22	405652	DECALQUE, PATTES WCL ANG./FR. / ENGLISH & SPANISH	1	1		
23	405469	DECALQUE / INSTRUCTION D'OPÉRATION MANUEL / FRENCH	1	1		
24	405503	DECALQUE OPERATION NORMALE WCL / ENGLISH À 5-0193	1	1		
24	405749	DECALQUE OPERATION NORMALE SORTIE / ENGLISH De 5-0194	1	1		
24	405504	DECAL / INSTRUCTION D'OPÉRATION DE L'ÉLÉVATEU / FRENCH À 5-0193	1	1		
24	405750	DECALQUE OPERATION NORMALE SORTIE / ENGLISH & FRANCAIS De 5-0194	1	1		
25	405468	DECALQUE "MANUAL OPERATING INSTRUCTION…" / ENGLISH	1	1		
25	405467	DECAL / INSTRUCTION D'OPÉRATION DE L'ÉLÉVATEU / FRENCH À 5-0193	1	1		
25	405747	DECALQUE OPERATION NORMALE ENTRER / ENGLISH De 5-0194	1	1		
26	405378	DECALQUE / CHAISE ROULANTE BLEU / 102MM x 102MM	1	1		
NS	405466	DECALQUE OPERATION NORMALE WCL / ENGLISH À 5-0193	1	1		

De 3-4417 À 8-1043		Date:07-2024	PAGE:HF-2370-10

DECALQUE MONTE PERSONNE

Numéro d'article	Pièces	Description	H3411	H3455	VIP455	NOTES
NS	405748	DECALQUE OPERATION NORMALE ENTRER / ENGLISH & FRANCAIS De 5-0194	1	1		
		A) BILINGUE FRANCAIS & ANGLAIS				

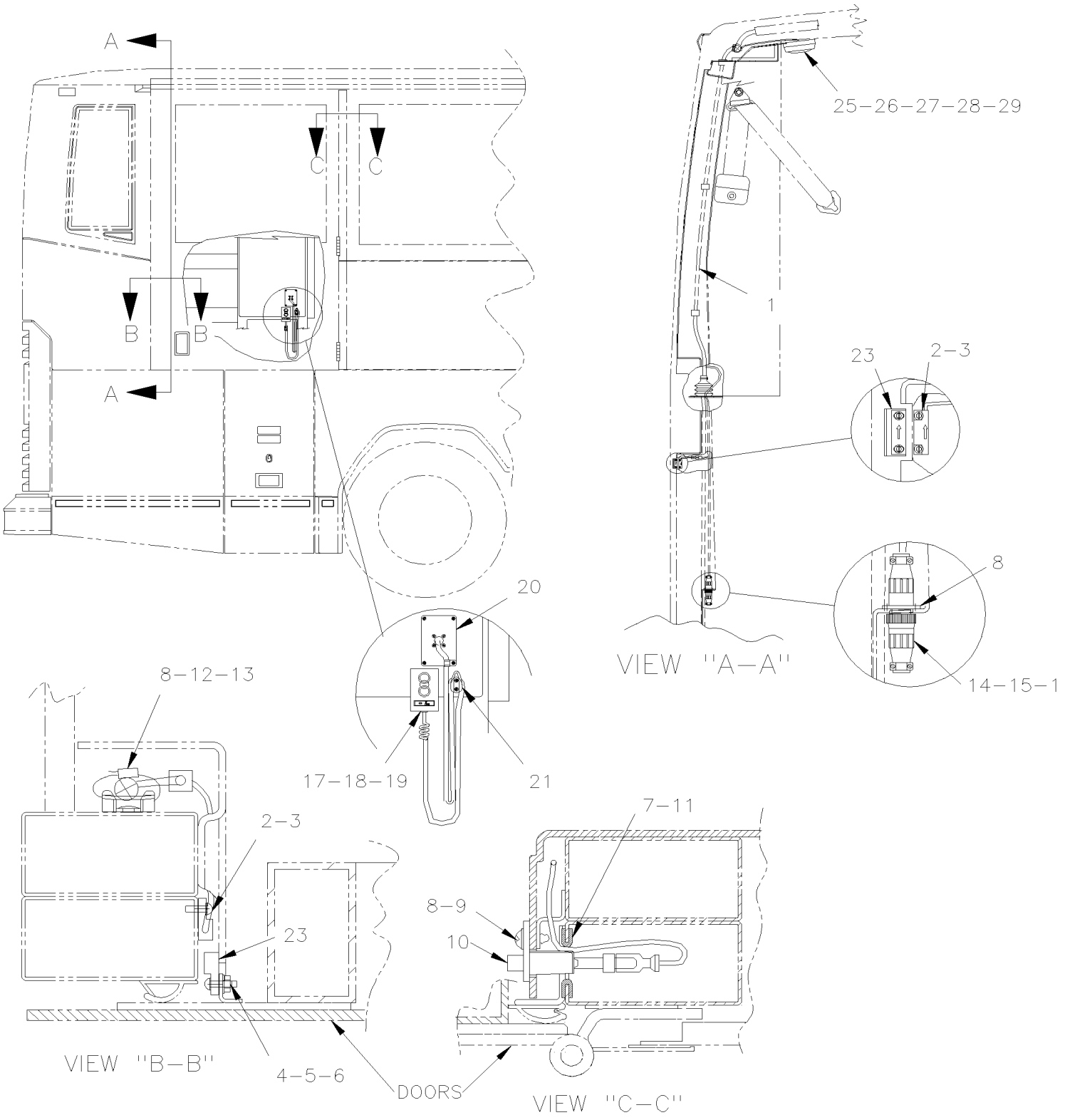
A
A
B
B
C
C
25–26–27–28–29
1
23
2–3
8
14–15–1
VIEW "A–A"
20
17–18–19
21
8–12–13
2–3
23
4–5–6
VIEW "B–B"
7–11
8–9
10
DOORS
VIEW "C–C"

De 3-4417 À 6-0335		Date:07-2024	PAGE:HF-2370-15

ACCESSOIRES "ST & ST"

Numéro d'article	Pièces	Description	H3411	H3455	VIP45	NOTES
1	063963	CABLAGE ASS / ACCESSOIRES MONTE PERSONNE / "ST & ST"	1	1		
2	063971	INTERRUPTEUR ASSEMBLE	1	1		
2	064360	INTERRUPTEUR ASSEMBLE	1	1		
3	500798	VIS AUTOTARAUDEUSE TETE CYLINDRIQUE PHILLIPS #4-3/8 ZP	2	2		
4	500518	VIS MECANIQUE TETE BOMBE PHILLIPS #4-40x1/2 Z050	2	2		
5	502520	ECROU HEX #4-40 Z050	2	2		
6	500467	RONDELLE FREIN A DENT INTERIEUR .138x.275x.019 Z050	2	2		
7	506338	EXTRUSION DE CAOUTCHOUC / 1/16" x 1/4" INT "U" SHAPE / ROUND C.T.L.	AR	AR		
8	500654	VIS AUTOTARAUDEUSE TETE BOMBE PHILLIPS #8-32x1/2 Z050	AR	AR		
9	500022	RONDELLE FREIN A DENT INTERIEUR .168x.340x.023 Z050	1	1		
10	562303	INTERRUPTEUR / S.P.S.T. / N.C.	1	1		
11	680066	ADHESIF / ADBOND #5014 / 23.6ML BOTTLE	AR	AR		
12	504637	ATTACHE CABLE / 3/16" x 13"	AR	AR		
13	504013	SUPPORT ATTACHE / 1/4" X 1/4" I.D.	AR	AR		
14	561687	CONNECTEUR / CPC SERIES 1 / SH 4C / AMP 206060-1	1	1		
15	561651	SERRE-CABLE / CPC / #11 / AMP 206062-1	2	2		
16	561240	TERMINAL FEMELLE / 18-16 / SIGNAL CONTACT / AMP 66101-2	3	3		
17	064093	TELECOMMANDE / "ST"& "ST" À 3-4505	1	1		
17	862445	TELECOMMANDE / "ST"& "ST" De 3-4506	1	1		
18	403618	. PLAQUE IDENTIF UP/DOWN À 3-4505	1	1		
19	562301	. INTER. BOUTON POUSSOIR BLANC / S.P.S.T. / N.O À 3-4505	2	2		
20	064092	PLAQUE	1	1		
21	900859	SUPPORT DE MICROPHONE	1	1		
23	562641	AIMANT	1	1		
25	830110	LAMPE ASS.	1	1		
26	502677	VIS MECANIQUE TETE RONDE PHILLIPS M4-0.7x25 SS	1	1		
27	500589	ECROU A DOUILLE M4-0.7x13.5	2	2		
28	561553	AMPOULE / 10WATT-24VOLTS / SAE# 5637	2	2		
29	504062	PASSE-FIL / .4375x.687x.125x.375x.937	1	1		
NS	405285	PROTECTEUR W.C.L. ST & ST De 3-4506	1	1		

De 3-4417 À 3-4684		Date:07-2024	PAGE:HF-2370-20
CEINTURE DE SECURITE CHAISE ROULANTE			

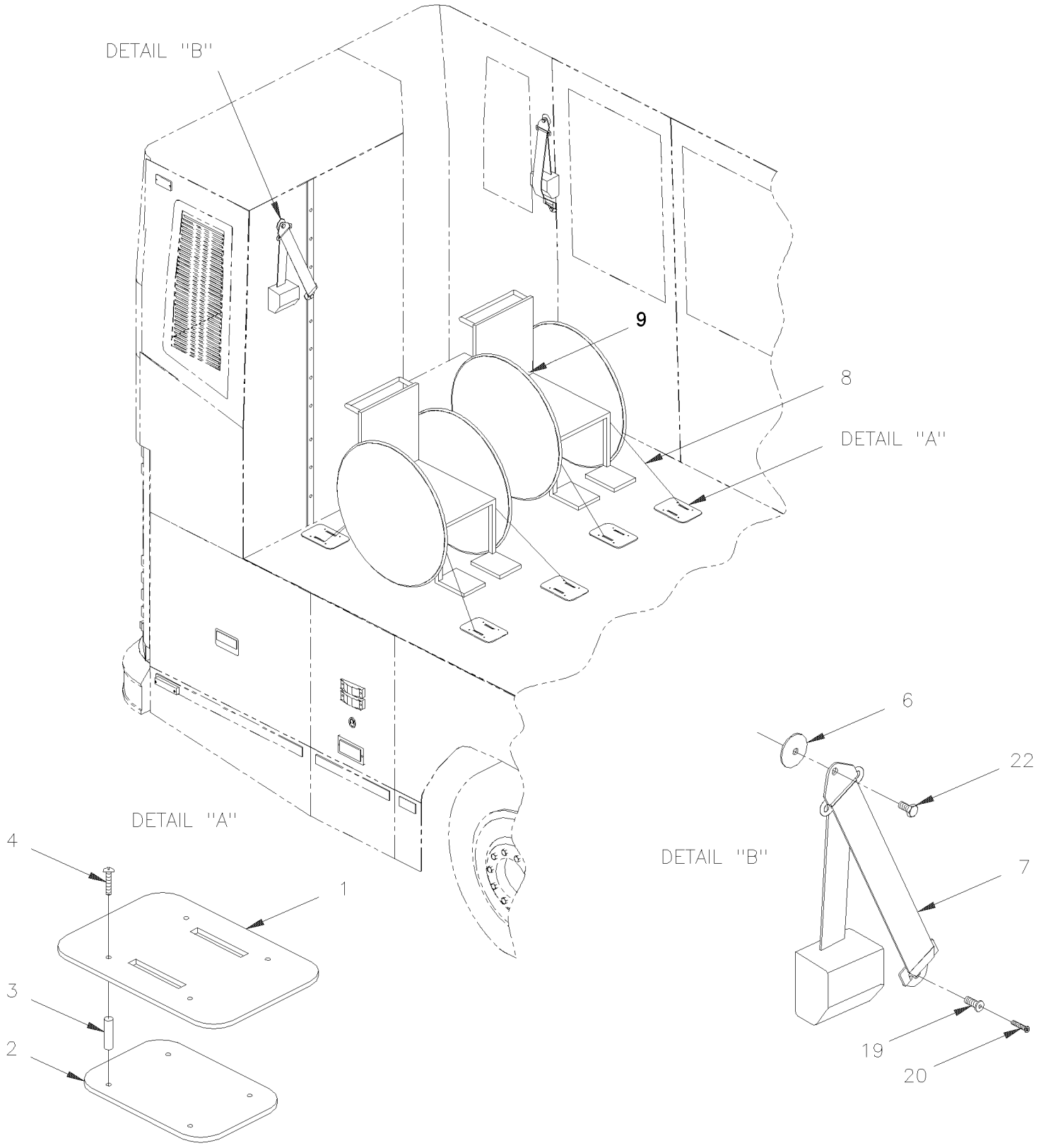

De 3-4417 À 3-4684		Date:07-2024	PAGE:HF-2370-20

CEINTURE DE SECURITE CHAISE ROULANTE

Numéro d'article	Pièces	Description	H3411	H3455	VIP45	NOTES
2	363374	RECEPTACLE	4	4		
3	504617	ESPACEUR M10x30LG	12	12		
3	504618	ESPACEUR M10x12LG	4	4		
4	5001187	VIS MECANIQUE TETE PLATE FENDUE M8-1.25x50 SS EMN	16	16		
6	403873	RONDELLE DE FINITION	1	1		
7	860824	CEINTURE BANDOULIERE RETRACT.	1	1		
8	860825	COURROIE DE RETENUE CHAISE	1	1		
9	860826	CEINTURE ABDOMINALE	1	1		
19	500322	ECROU SERTISSABLE TETE PLATE OUVERTE 1/4-20x.35x.216	1	1		
20	5001097	VIS AUTOTARAUDEUSE TETE OVALE PHILLIPS #6-32x3/4 SS410 BK	1	1		
22	500074	VIS A TETE HEXAGONAL 7/16-20x2 G5 Z050	2	2		
NS	862967	COUTEAU POUR COURROIE / WCL / EMERGENCY	1	1		
1H3-2	363375	PLAQUE D'ANCRAGE	4	4		

De 3-4685 À 8-1043		Date:07-2024	PAGE:HF-2370-21
CEINTURE DE SECURITE CHAISE ROULANTE			

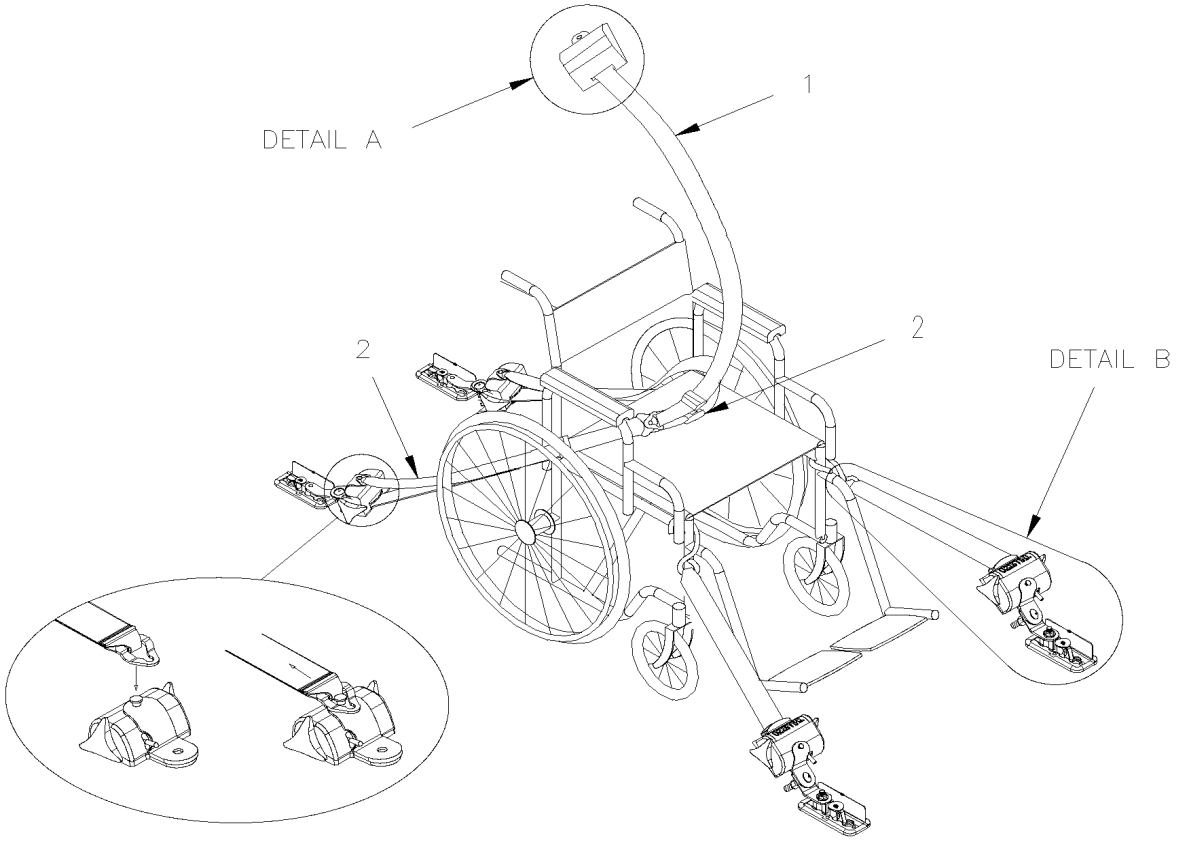

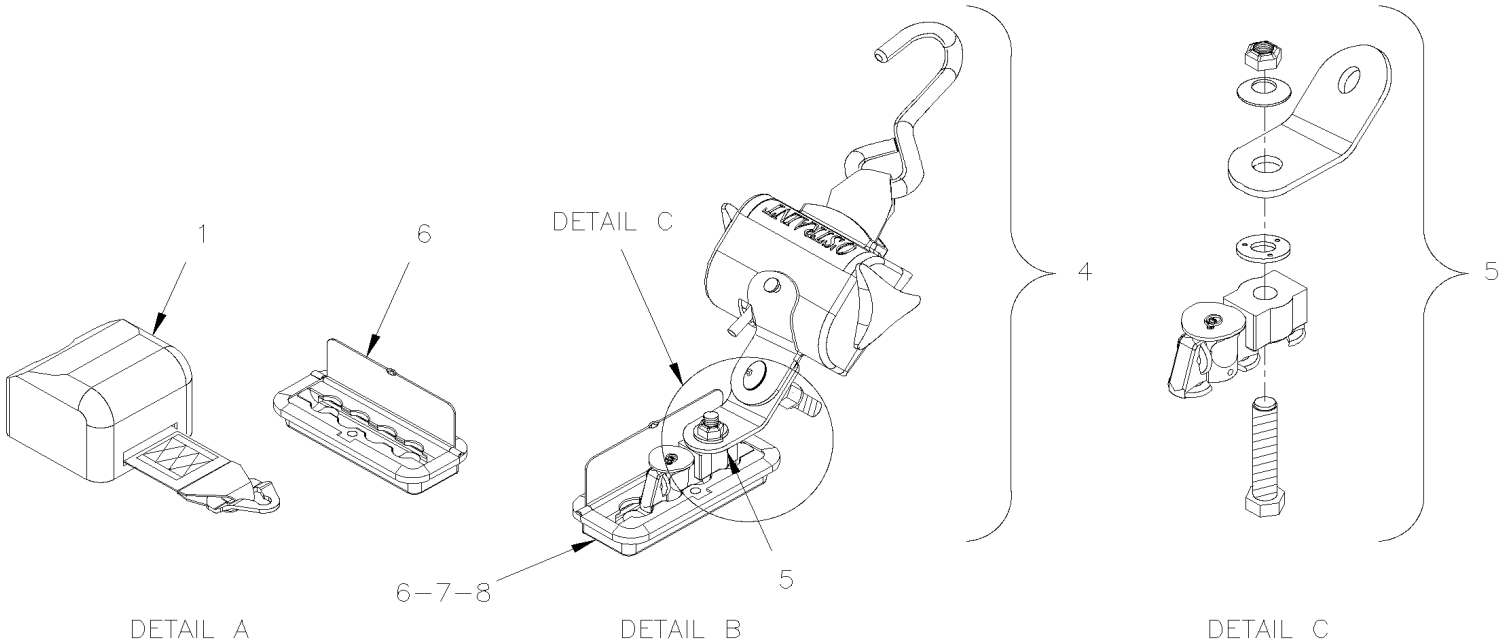

De 3-4685 À 8-1043		Date:07-2024	PAGE:HF-2370-21

CEINTURE DE SECURITE CHAISE ROULANTE

Numéro d'article	Pièces	Description	H3411	H3455	VIP455	NOTES
	861930	ENSEMBLE DE CEINTURE	AR	AR		A
1	861931	. CEINTURE BADOULIERE RETRACT.	1	1		
2	861932	. ENSEMBLE CEINTURE ABDOMINALE	1	1		
4	861934	. COURROIE DE RETENUE ASS. (SET OF 4 W/TRAC ADAPTOR)	1	1		
5	861935	. . ADAPTATEUR DE RAIL	4	4		
6	861929	ANCRAGE DE PLANCHER	8	8		
NS	862213	VIS FRAISEE 6 PANS CREUX 5/16-18x1 3/4 SS	2	2		
7	223822	ESPACEUR 1/2" O.D. X 20MM	16	16		
8	223818	PLAQUE D'ANCRAGE	8	8		
		A) INCLUS ITEMS 1, 2, 3, 4, 5 & 7				

De 3-4417 À 4-4704		Date:07-2024	PAGE:HF-2380-00
INSTALLATION MONTE PERSONNE "RICON" MODEL "F9A"			

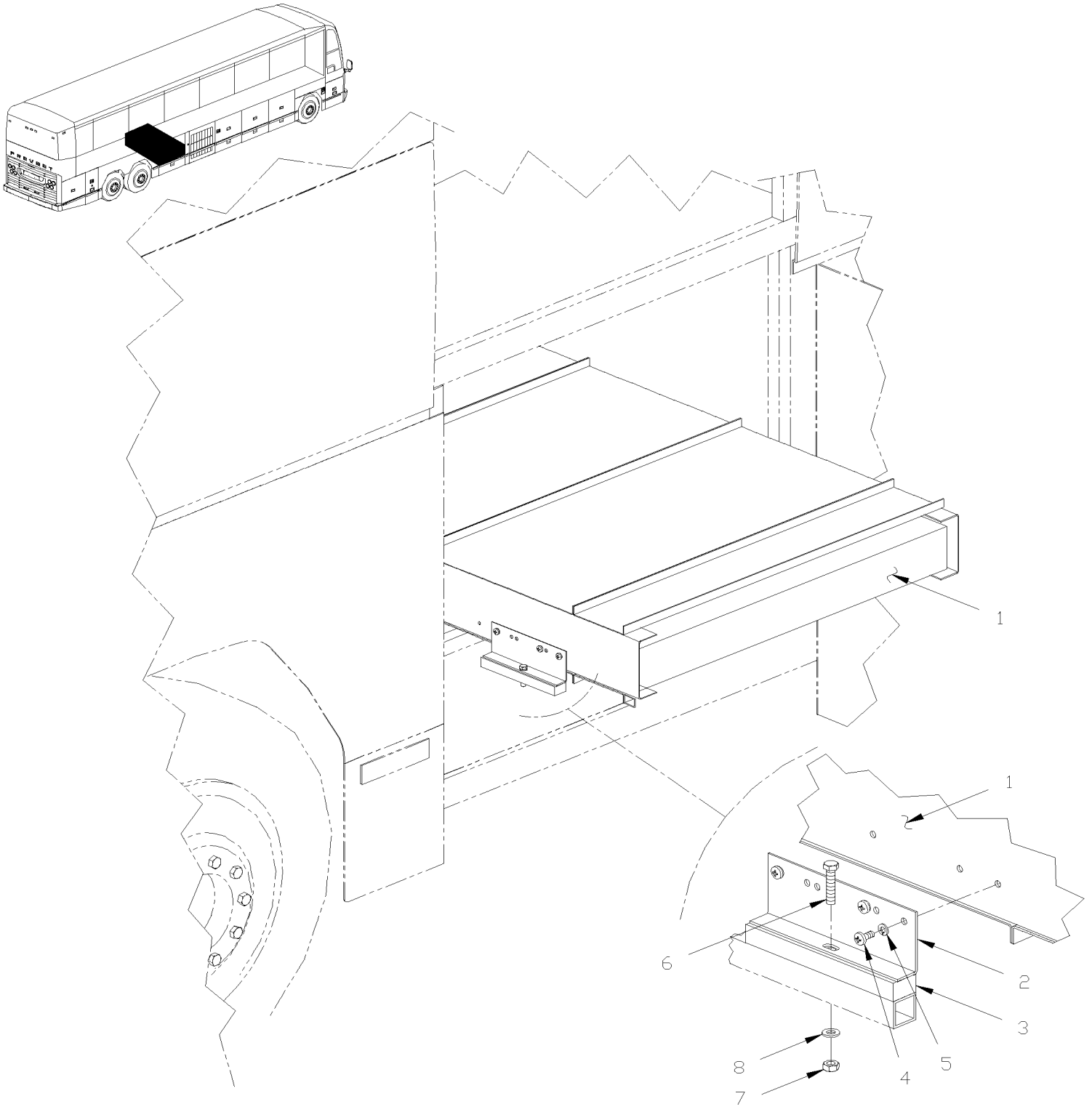

De 3-4417 À 4-4704		Date:07-2024	PAGE:HF-2380-00

INSTALLATION MONTE PERSONNE "RICON" MODEL "F9A"

Numéro d'article	Pièces	Description	H3411	H3455	VIP455	NOTES
1	**HF-2380-05**	**MONTE PERSONNE "RICON" MODEL "F9A"**				
2	325275	SUPPORT		4		
3	325276	ESPACEUR		4		
4	500565	VIS MECANIQUE TETE RONDE PHILLIPS 5/16-18x3/4 SS		12		
5	500035	RONDELLE FREIN FENDUE .317x.586x.078 SS		12		
6	502680	VIS A TETE HEXAGONAL M10-1.5x50 SS		4		
7	502617	ECROU HEX BAGUE DE NYLON M10-1.5 Z050		4		
8	500445	RONDELLE PLATE .437x1.000x.083 Z050		4		
NS	285401	PROTECTEUR WCL RIC9		1		
NS	285416	PROTECTEUR / EN "C" 1300MM		1		
NS	5001097	VIS AUTOTARAUDEUSE TETE OVALE PHILLIPS #6-32x3/4 SS410 BK		7		
NS	500345	RONDELLE DE FINITION FRAISE .187x.500x.090 BR BK		7		
NS	285835	TABLETTE ARRIERE		1		
NS	285836	TABLETTE AVANT		1		
NS	351270	ISOLANT		3		
NS	351271	ISOLANT		1		
NS	500272	VIS MECANIQUE TETE PLATE PHILLIPS #8-32x1/2 ZP		4		
NS	500446	RONDELLE PLATE .531x1.250x.125 Z050		2		
NS	500716	ECROU HEX 1/2-20 Z050		2		

De 4-4705 À 5-0178		Date:07-2024	PAGE:HF-2380-01
INSTALLATION MONTE PERSONNE "RICON" AMOVIBLE MODEL "F9T"			

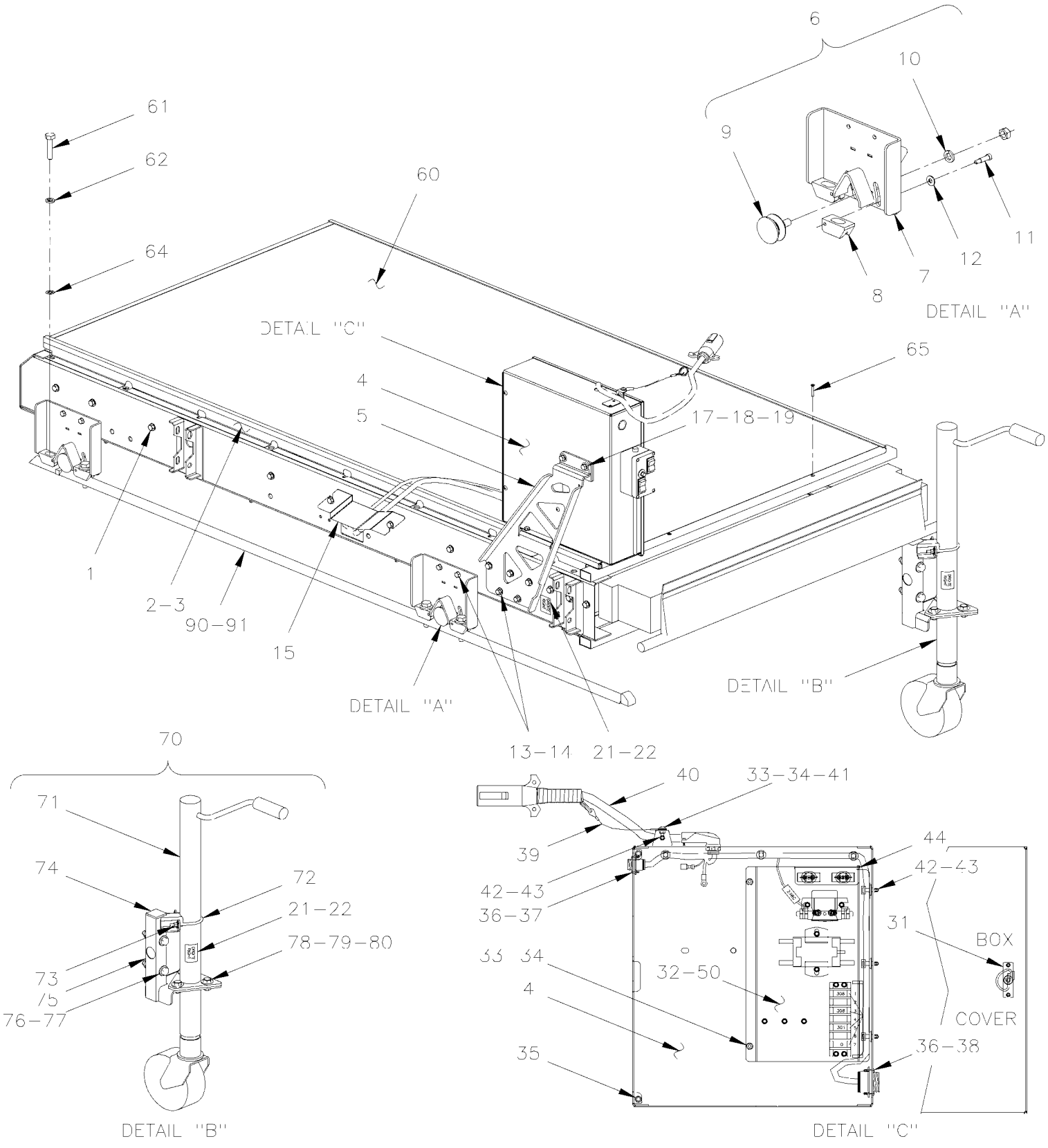

PREVOST

MANUEL DE PIÈCES

De 4-4705 À 5-0178		Date:07-2024	PAGE:HF-2380-01

INSTALLATION MONTE PERSONNE "RICON" AMOVIBLE MODEL "F9T"

Numéro d'article	Pièces	Description	H3411	H3455	VIP45	NOTES
1	862352	MONTE PERSONNE RICON F9T-DE004 À 5-0178	1	1		
2	490971	GLISSIERE DROITE WCL AMOVIBLE	1	1		
3	490990	GLISSIERE GAUCHE, WCL AMOVIBLE	1	1		
4	364035	BOITE ASS	1	1		
5	364029	SUPPORT ASS. WCL AMOVIBLE	1	1		
6	491008	CHARIOT, WCL AMOVIBLE ASS.	4	4		
7	490998	. PLAQUE D'ATTACHE,WCL AMOVIBLE ASS.(SOUDE	1	1		
8	490995	. ETRIER	1	1		
9	990418	. ROULETTE AVEC RAINURE EN V SS 2" USE W/SCREW	1	1		
NS	500652	. ECROU HEX 1/2-20 SS	1	1		
10	500944	. RONDELLE FREIN FENDUE .506x.873x.125 N500	2	2		
11	502638	. RONDELLE PLATE .312x.734x.065 N500	2	2		
12	500631	. VIS EPAULEMENT SIX PAN CREUX 5/16x3/4 {1/4-20 SS	2	2		
13	955525	VIS A TETE HEXAGONAL 5/16-18x1 G5 ZG603	10	10		
14	500942	RONDELLE FREIN FENDUE 8.1x14.8x2.0 N500	10	10		
NS	502638	RONDELLE PLATE .312x.734x.065 N500	2	2		
15	491013	PLAQUE PROTECTRICE	1	1		
17	500347	VIS A TETE HEXAGONAL 5/16-18x1 1/4 SS	2	2		
NS	364031	ESPACEUR	2	2		
18	5001448	RONDELLE PLATE .343x.875x.062 SS18-8	2	2		
19	500035	RONDELLE FREIN FENDUE .317x.586x.078 SS	2	2		
21	491002	DECALQUE GAUCHE WCL ANG./FR. / ENGLISH & FRANCAIS	1	1		
21	491056	DECALQUE GAUCHE ANGLAIS/ESPAGNOL / ENGLISH & SPANISH	1	1		
22	491001	DECALQUE DROIT WCL ANG./FR. / ENGLISH & FRANCAIS	1	1		
22	491055	DECALQUE DROIT ANGLAIS/ESPAGNOL / ENGLISH & SPANISH	1	1		
30	491033	BOITE POMPE ELECT.ASS	1	1		
31	504203	LOQUET	1	1		
NS	504105	RIVET AVEUGLE TETE BOMBE OUVERT 1/8x3/16 AL	2	2		
32	563370	PLAQUE PUISSANCE WCL RICON F9T	1	1		
33	5001180	ECROU HEX BAGUE DE NYLON #10-24 SS	5	5		
34	5001241	VIS MECANIQUE TETE GOUTTE PHILLIPS #10-24x1/2 SS	5	5		
35	504498	BOUCHON / .406ODx.218THx.250HOLEx.125	2	2		
36	500518	VIS MECANIQUE TETE BOMBE PHILLIPS #4-40x1/2 Z050	8	8		
37	561820	ECROU A ANNEAU #13 / 1.125" I.D. W/4 4-40	1	1		
38	561823	ECROU A ANNEAU #23 / 1.812" I.D. W/4 4-40	1	1		
39	502929	CABLE DE RETENUE 150MM	1	1		
40	065857	CABLAGE ASS / ALIMENTATION / MONTE PERSONNE "RICON"	1	1		
41	500964	RONDELLE PLATE .203x.500x.047 Z050	1	1		
42	509815	ATTACHE CABLE	AR	AR		
43	504637	ATTACHE CABLE / 3/16" x 13"	AR	AR		
44	506338	EXTRUSION DE CAOUTCHOUC / 1/16" x 1/4" INT "U" SHAPE / ROUND C.T.L.	AR	AR		
NS	680066	ADHESIF / ADBOND #5014 / 23.6ML BOTTLE	AR	AR		

De 4-4705 À 5-0178		Date:07-2024	PAGE:HF-2380-01

INSTALLATION MONTE PERSONNE "RICON" AMOVIBLE MODEL "F9T"

Numéro d'article	Pièces	Description	H3411	H3455	VIP45	NOTES
50	**HF-2380-61**	**INSTALLATION POMPE - MONTE PERSONNE "RICON" MODEL "F9T" & "F9TF"**				
60	990417	PANNEAU FIBRE DE VERRE / AU DESSUS MONTE PERSONNE "RICON" / 1000MM X 1940MM	1	1		
61	5001538	VIS TETE HEX EPAULEMENT STRIEE M12-1.75x50 G500	8	8		
62	500944	RONDELLE FREIN FENDUE .506x.873x.125 N500	8	8		
64	5001568	RONDELLE ARRET BOULON RONDE M12 ZP	8	8		
65	502903	VIS AUTOTARAUDEUSE TETE PLATE PHILLIPS #10-24x1 1/4 N500	2	2		
70	490988P	CRIC GAUCHE ASS.	2	2		
70	490989P	CRIC DROIT ASS.	2	2		
71	990416	. CRIC	1	1		
72	503399	. BRIDE EN "U" / 2" I.D. X 1/4-20	1	1		
73	500769	. ECROU HEX 1/4-20 Z050	2	2		
NS	500441	. RONDELLE PLATE .312x.734x.065 Z050	2	2		
NS	500473	. RONDELLE FREIN FENDUE .262x.489x.062 Z050	2	2		
74	508394	. BOUCHON PLASTIQUE POUR TUBE CARRE1.5X1.5	1	1		
75	490981	. SUPPORT GAUCHE ASS. (SOUDE)	1	1		
75	490982	. SUPPORT DROIT ASS. (SOUDE)	1	1		
76	5001862	. VIS A TETE HEXAGONAL M12-1.75x70 G10.9 N500	2	2		
77	500860	. ECROU HEX M12-1.75 Z050	2	2		
NS	500958	. RONDELLE PLATE .531x1.062x.095 SS	4	4		
78	502559	. VIS A TETE HEXAGONAL M10-1.5x25 G8.8 Z050	3	3		
79	502644	. RONDELLE PLATE 10.5x30.0x2.5 Z050	3	3		
80	500680	. ECROU HEX STOVER M10-1.5 Z050	3	3		
90	215121	CORNIERE, COMPT. BAGAGE WCL ASS. (SOUDE)	1	1		
91	255122	BASE ROULEMENT,COMPT BAG. WCL ASS WELDED	1	1		

De 5-0179 À 8-1043		Date:07-2024	PAGE:HF-2380-02
INSTALLATION MONTE PERSONNE "RICON" AMOVIBLE MODEL "F9TF"			

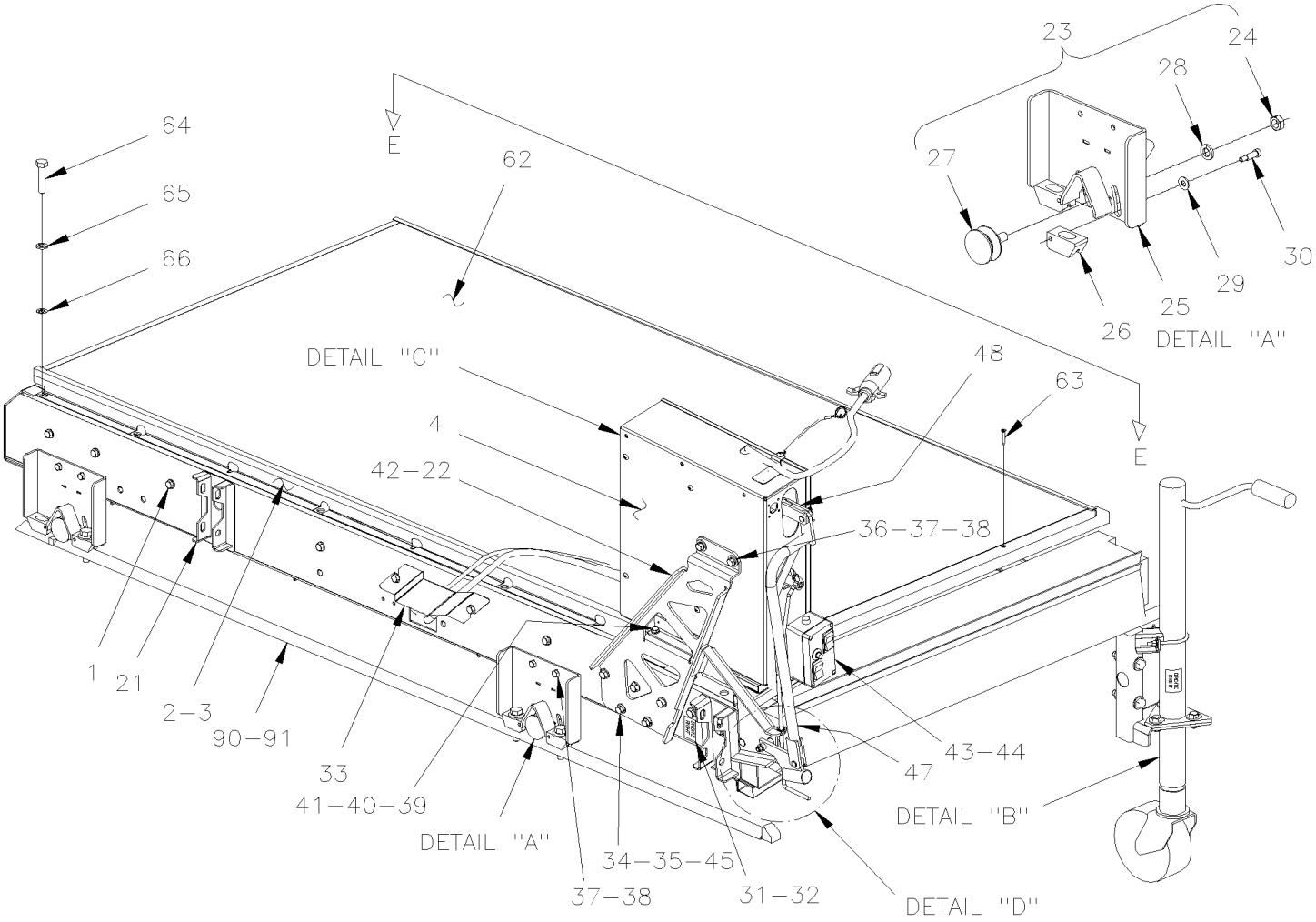

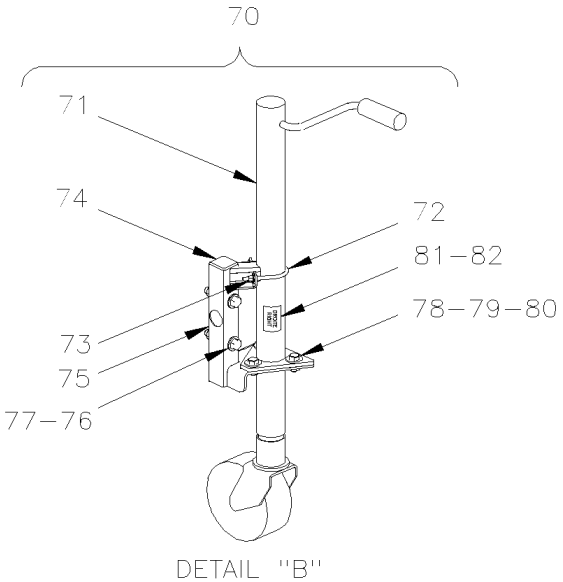

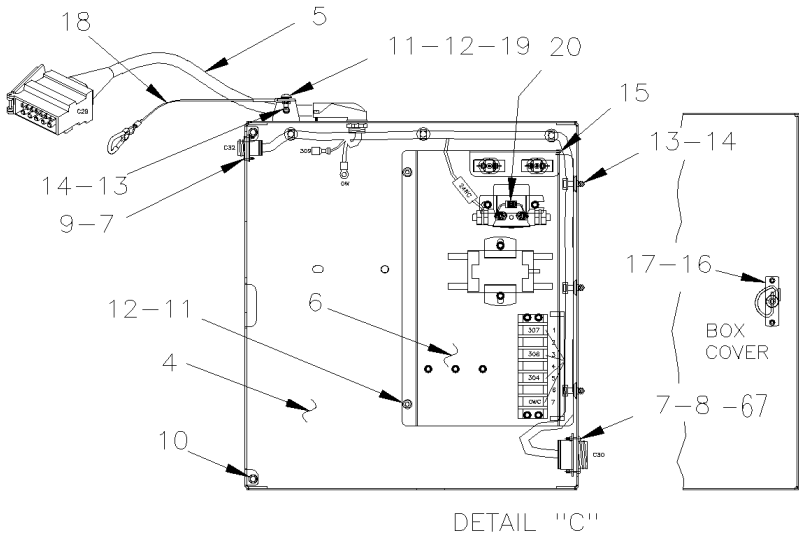

De 5-0179 À 8-1043		Date:07-2024	PAGE:HF-2380-02
INSTALLATION MONTE PERSONNE "RICON" AMOVIBLE MODEL "F9TF"			

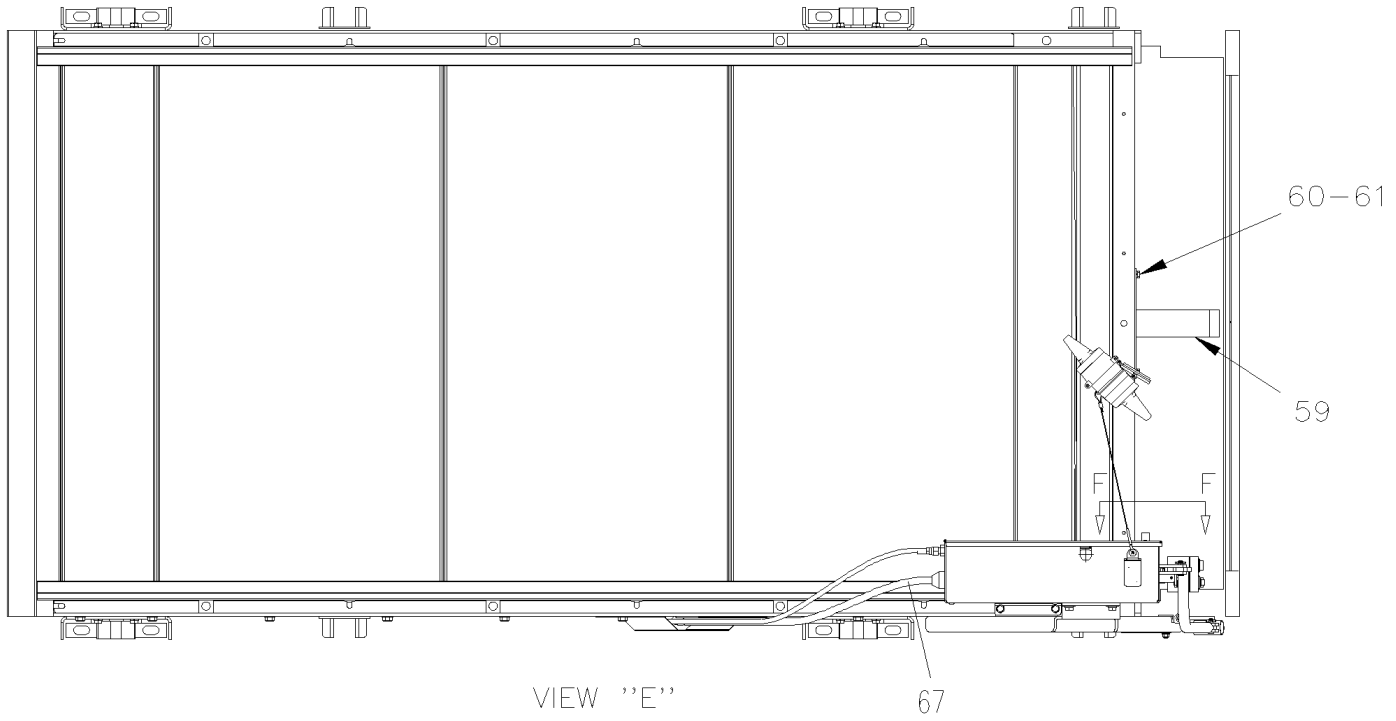

VIEW ''E''

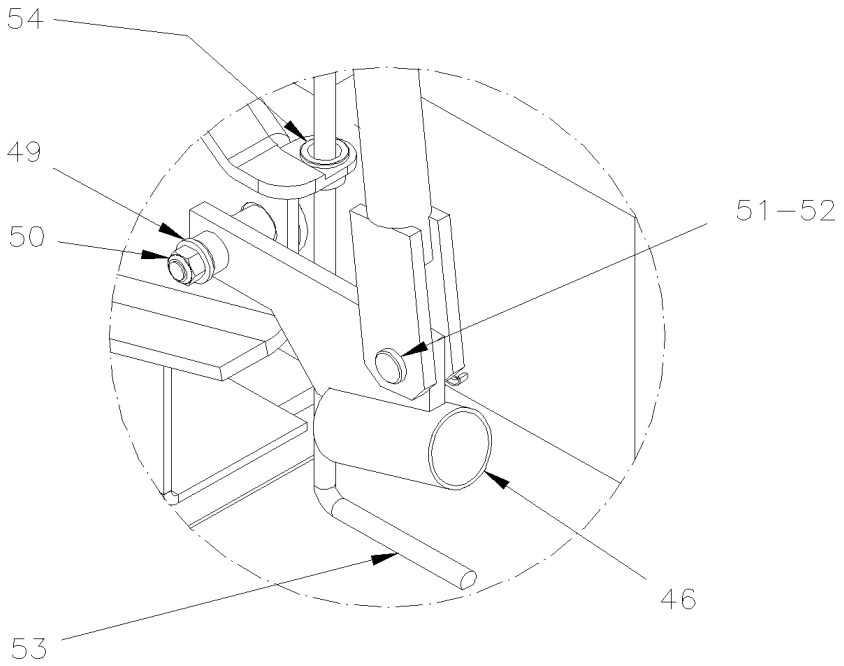

DETAIL ''D''

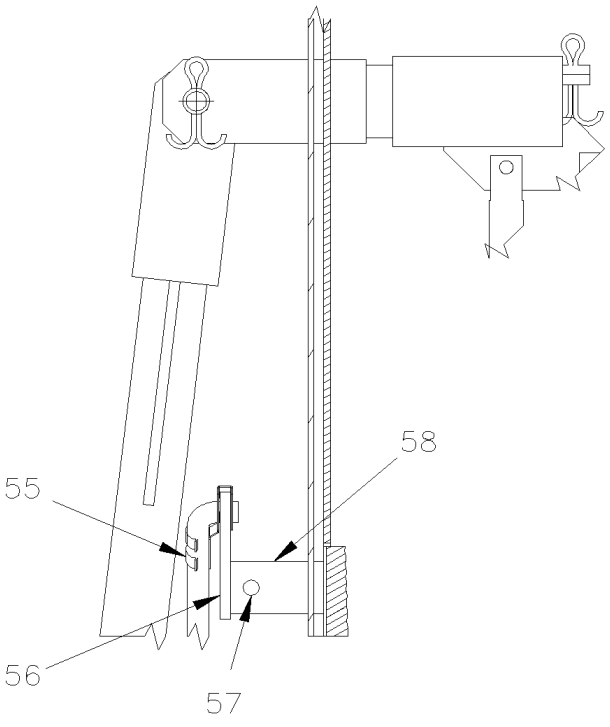

VIEW ''F''

De 5-0179 À 8-1043		Date:07-2024	PAGE:HF-2380-02

INSTALLATION MONTE PERSONNE "RICON" AMOVIBLE MODEL "F9TF"

Numéro d'article	Pièces	Description	H3411	H3455	VIP455	NOTES
	490891P	. MONTE PERSONNE AMOVIBLE ASS. W/ PUMP BOX ASSY / "F9TF"	1	1		A
1	862662	MONTE PERSONNE "RICON" - F9TF-DE004	1	1		
1	**HF-2380-07**	**MONTE PERSONNE AMOVIBLE "RICON" MODEL "F9TF"**				
2	490971	GLISSIERE DROITE WCL AMOVIBLE	1	1		
3	490990	GLISSIERE GAUCHE, WCL AMOVIBLE	1	1		
4	491017P	BOITE POMPE ELECT.ASS	1	1		
4	364074	. BOITE ASS	1	1		
5	066307	. CABLAGE ASS / ALIMENTATION / MONTE PERSONNE "RICON"	1	1		
6	563370	. PLAQUE PUISSANCE WCL RICON F9T	1	1		
7	500518	. VIS MECANIQUE TETE BOMBE PHILLIPS #4-40x1/2 Z050	8	8		
8	561823	. ECROU A ANNEAU #23 / 1.812" I.D. W/4 4-40	1	1		
9	561820	. ECROU A ANNEAU #13 / 1.125" I.D. W/4 4-40	1	1		
10	504498	. BOUCHON / .406ODx.218THx.250HOLEx.125	2	2		
11	5001180	. ECROU HEX BAGUE DE NYLON #10-24 SS	5	5		
12	5001241	. VIS MECANIQUE TETE GOUTTE PHILLIPS #10-24x1/2 SS	5	5		
13	509815	. ATTACHE CABLE	6	6		
14	504637	. ATTACHE CABLE / 3/16" x 13"	11	11		
15	506338	. EXTRUSION DE CAOUTCHOUC / 1/16" x 1/4" INT "U" SHAPE / ROUND C.T.L.	AR	AR		
NS	680066	. ADHESIF / ADBOND #5014 / 23.6ML BOTTLE	AR	AR		
16	504105	. RIVET AVEUGLE TETE BOMBE OUVERT 1/8x3/16 AL	2	2		
17	504203	. LOQUET	1	1		
18	364072P	. CABLE DE RETENUE	1	1		
18	283069	. . CABLAGE	1	1		
18	780341	. . MANCHON 1/16OD SS	1	1		
18	504723	. . CROCHET A RESSORT	1	1		
19	500964	. RONDELLE PLATE .203x.500x.047 Z050	1	1		
20	064792	. DIODE ASS	1	1		
. NS	561740	. . DIODE / 3AMPS	1	1		
. NS	560082	. . COSSE ANNEAU #10 / 16-14 / ISOLE / AMP 626033-2	1	1		
. NS	560815	. . COSSE ANNEAU #10 / 22-18 / ISOLE / AMP 42037-2	1	1		
. NS	562499	. . TUBE THERMORETRACTABLE / .250"-.125" / CLEAR / ALPHA FIT 221-1/4	AR	AR		
21	491009	. PLAQUE ATTACHE ASS. SOUDE	4	4		
22	491094	SUPPORT ASS. WCL AMOVIBLE	1	1		
23	491008	CHARIOT, WCL AMOVIBLE ASS.	4	4		
24	500652	. ECROU HEX 1/2-20 SS	1	1		
25	490998	. PLAQUE D'ATTACHE,WCL AMOVIBLE ASS.(SOUDE	1	1		
26	490995	. ETRIER	1	1		
27	990418	. ROULETTE AVEC RAINURE EN V SS 2" USE W/SCREW	1	1		
28	500944	. RONDELLE FREIN FENDUE .506x.873x.125 N500	1	1		
29	502638	. RONDELLE PLATE .312x.734x.065 N500	2	2		
30	500631	. VIS EPAULEMENT SIX PAN CREUX 5/16x3/4 {1/4-20 SS	2	2		
31	491002	DECALQUE GAUCHE WCL ANG./FR. / ENGLISH & FRANCAIS	1	1		

De 5-0179 À 8-1043		Date:07-2024	PAGE:HF-2380-02

INSTALLATION MONTE PERSONNE "RICON" AMOVIBLE MODEL "F9TF"

Numéro d'article	Pièces	Description	H3411	H3455	VIP45	NOTES
31	491056	DECALQUE GAUCHE ANGLAIS/ESPAGNOL / ENGLISH & SPANISH	1	1		
32	491001	DECALQUE DROIT WCL ANG./FR. / ENGLISH & FRANCAIS	1	1		
32	491055	DECALQUE DROIT ANGLAIS/ESPAGNOL / ENGLISH & SPANISH	1	1		
33	491013	PLAQUE PROTECTRICE	1	1		
34	955525	VIS A TETE HEXAGONAL 5/16-18x1 G5 ZG603	10	10		
35	500942	RONDELLE FREIN FENDUE 8.1x14.8x2.0 N500	10	10		
36	500347	VIS A TETE HEXAGONAL 5/16-18x1 1/4 SS	2	2		
37	5001448	RONDELLE PLATE .343x.875x.062 SS18-8	2	2		
38	500035	RONDELLE FREIN FENDUE .317x.586x.078 SS	2	2		
39	955513	VIS A TETE HEXAGONAL 1/4-20x3/4 G5 ZG603	2	2		
40	500877	RONDELLE PLATE .250x.562x.065 N500	2	2		
41	502874	ECROU HEX BAGUE DE NYLON 1/4-20 N500	10	10		
42	364031	ESPACEUR	2	2		
43	900859	SUPPORT DE MICROPHONE	1	1		
44	504379	RIVET AVEUGLE TETE BOMBE OUVERT 3/16x1/4 SS	2	2		
45	502638	RONDELLE PLATE .312x.734x.065 N500	2	2		
46	491091	PIVOT ASS.	1	1		
47	491087	BRAS ASS.	1	1		
48	491083	TUBE ASS	1	1		
49	500877	RONDELLE PLATE .250x.562x.065 N500	1	1		
50	502681	ECROU HEX BAGUE DE NYLON M6-1.0 N500 G8	1	1		
51	502024	AXE DE CHAPE 5/16 x 13/16 BZC	2	2		
52	502102	GOUPILLE FENDUE 1/8 x 1	3	3		
53	491097	TIGE	1	1		
54	504226	PASSE-FIL / .391x.578x.406	1	1		
55	504243	CLIP 1/4 ROD LH	1	1		
56	491100	PIVOT	1	1		
57	505420	AXE M4.5 x 20	1	1		
58	491101	UNION	1	1		
59	491102	GUIDE	1	1		
60	502772	VIS A TETE HEXAGONAL 1/4-20x1/2 G5 N500	2	2		
61	502853	RONDELLE FREIN FENDUE 6.1x11.8x1.6 N500	2	2		
62	990417	PANNEAU FIBRE DE VERRE / AU DESSUS MONTE PERSONNE "RICON" / 1000MM X 1940MM	1	1		
63	502903	VIS AUTOTARAUDEUSE TETE PLATE PHILLIPS #10-24x1 1/4 N500	2	2		
64	5001538	VIS TETE HEX EPAULEMENT STRIEE M12-1.75x50 G500	8	8		
65	500944	RONDELLE FREIN FENDUE .506x.873x.125 N500	8	8		
66	5001568	RONDELLE ARRET BOULON RONDE M12 ZP	8	8		
67	864071	HARNAIS, ELECTRICITE RPINCIPALE	1	1		
70	490988P	CRIC GAUCHE ASS.	2	2		
70	490989P	CRIC DROIT ASS.	2	2		
71	990416	. CRIC	1	1		

De 5-0179 À 8-1043		Date:07-2024	PAGE:HF-2380-02

INSTALLATION MONTE PERSONNE "RICON" AMOVIBLE MODEL "F9TF"

Numéro d'article	Pièces	Description	H3411	H3455	VIP45	NOTES
72	503399	. BRIDE EN "U" / 2" I.D. X 1/4-20	1	1		
73	500769	. ECROU HEX 1/4-20 Z050	2	2		
NS	500441	. RONDELLE PLATE .312x.734x.065 Z050	2	2		
NS	500473	. RONDELLE FREIN FENDUE .262x.489x.062 Z050	2	2		
74	508394	. BOUCHON PLASTIQUE POUR TUBE CARRE1.5X1.5	1	1		
75	490981	. SUPPORT GAUCHE ASS. (SOUDE)	1	1		
75	490982	. SUPPORT DROIT ASS. (SOUDE)	1	1		
76	5001862	. VIS A TETE HEXAGONAL M12-1.75x70 G10.9 N500	2	2		
77	500860	. ECROU HEX M12-1.75 Z050	2	2		
NS	500958	. RONDELLE PLATE .531x1.062x.095 SS	4	4		
78	502559	. VIS A TETE HEXAGONAL M10-1.5x25 G8.8 Z050	3	3		
79	502644	. RONDELLE PLATE 10.5x30.0x2.5 Z050	3	3		
80	500680	. ECROU HEX STOVER M10-1.5 Z050	3	3		
81	491002	. DECALQUE GAUCHE WCL ANG./FR. / ENGLISH & FRANCAIS	1	1		
81	491056	. DECALQUE GAUCHE ANGLAIS/ESPAGNOL / ENGLISH & SPANISH	1	1		
82	491001	. DECALQUE DROIT WCL ANG./FR. / ENGLISH & FRANCAIS	1	1		
82	491055	. DECALQUE DROIT ANGLAIS/ESPAGNOL / ENGLISH & SPANISH	1	1		
90	215857	CORNIERE, COMPT. BAGAGE WCL ASS.	1	1		
91	215861	BASE ROULEMENT,COMPT BAG. WCL ASS WELDED UNDER FLOOR	1	1		
		A) N'INCLUS PAS LES ROULETTES DE TRANSPORT				
		R) CETTE PIÈCE EST UTILISER EN RETROFIT FAIT PAR UNE SUCCURSALE PREVOST				

De 3-4417 À 4-4704		Date:07-2024	PAGE:HF-2380-05
MONTE PERSONNE "RICON" MODEL "F9A"			

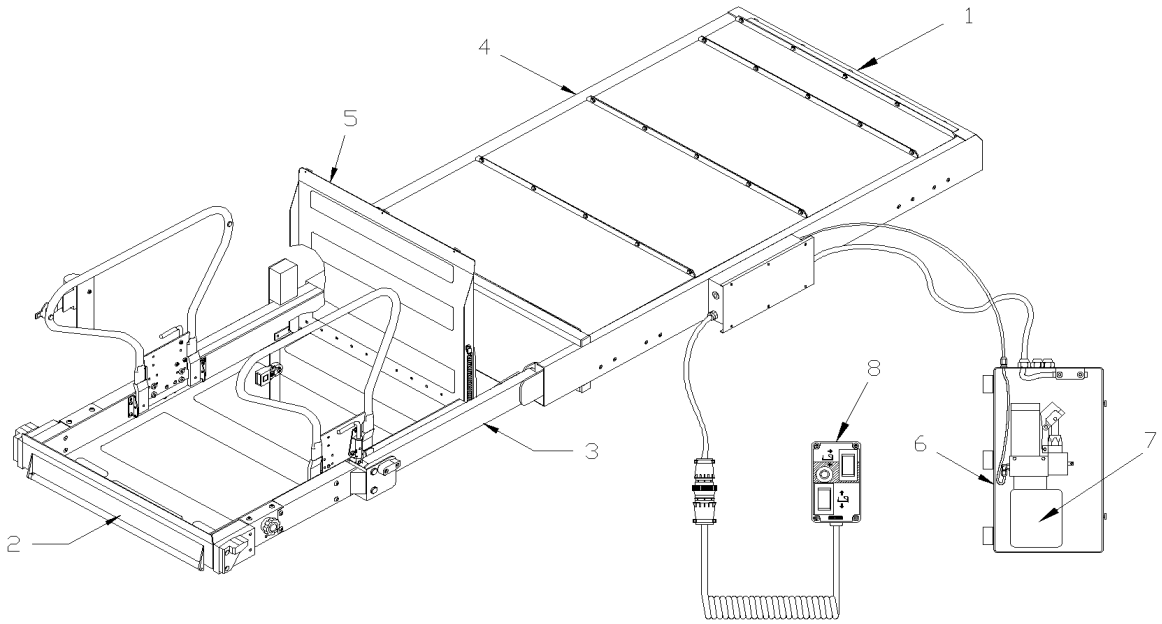

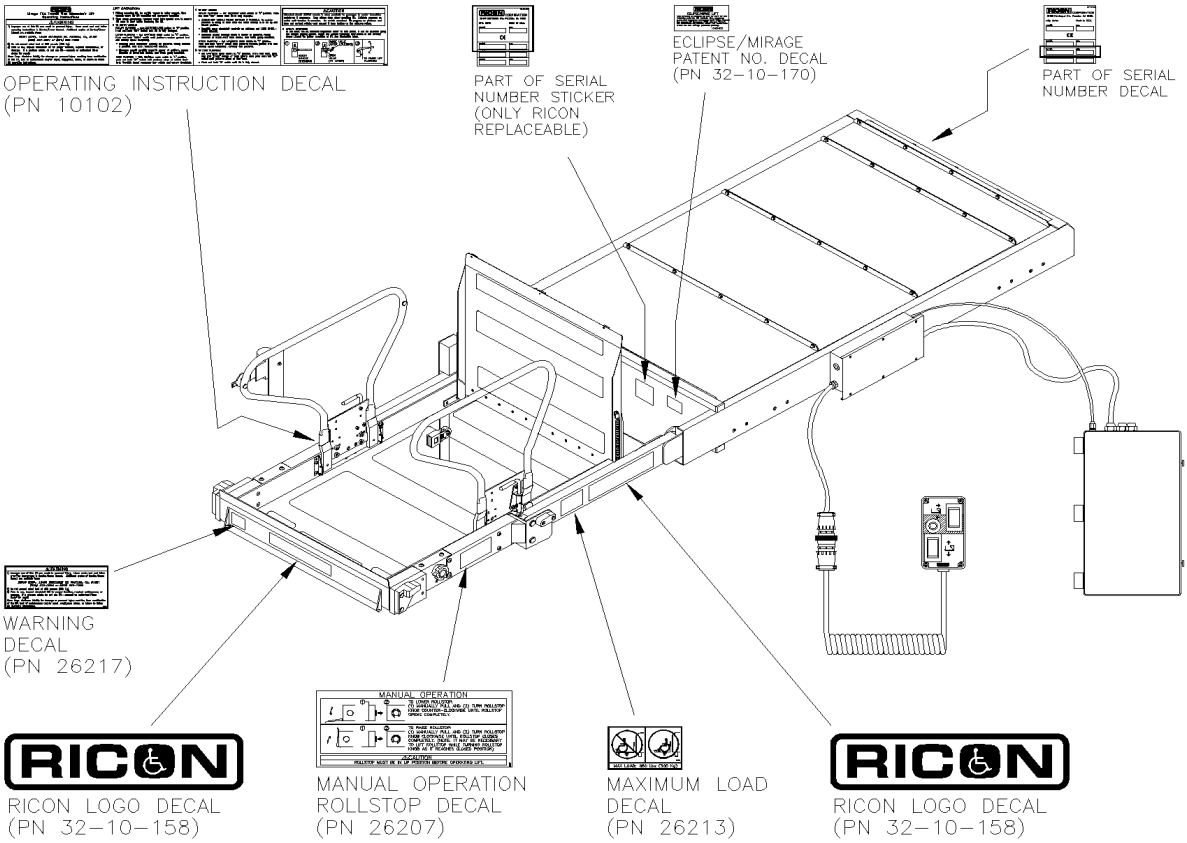

De 3-4417 À 4-4704		Date:07-2024	PAGE:HF-2380-05

MONTE PERSONNE "RICON" MODEL "F9A"

Numéro d'article	Pièces	Description	H3411	H3455	VIP45	NOTES
	860901	MONTE PERSONNE RICON F9A	1	1		
1	**HF-2380-10**	**. BOITIER ASS - MONTE PERSONNE - "RICON" MODEL "F9A"**				
2	**HF-2380-20**	**. PLATFORME ASS - MONTE PERSONNE "RICON" MODEL "F9A"**				
3	**HF-2380-30**	**. CADRE MOBILE ASS - MONTE PERSONNE "RICON" MODEL "F9A"**				
4	**HF-2380-40**	**. CHARIOT ASS - MONTE PERSONNE "RICON" MODEL "F9A"**				
5	**HF-2380-50**	**. PLATEAU DE TRANSFERS - MONTE PERSONNE "RICON" MODEL "F9A"**				
6	**HF-2380-60**	**. INSTALLATION POMPE - MONTE PERSONNE "RICON" MODEL "F9A"**				
7	**HF-2380-65**	**. . POMPE ASS - MONTE PERSONNE "RICON"**				
8	862206	. COMMANDE DE CONTROLE ASS.	1	1		
. NS	196844	. . INTERRUPTEUR WHITE	1	1		
NS	864191	DVD "CAMPAGNE DE RAPPEL" W.C.L.	1	1		
NS	864173	DECALQUE "FASTEN BELT" CHAISE ROULANTE	1	1		
NS	864194	DECALQUE "ATACHER LA... " CHAISE ROULANTE	1	1		

De 4-4705 À 5-0178		Date:07-2024	PAGE:HF-2380-06
MONTE PERSONNE AMOVIBLE "RICON" MODEL "F9T"			

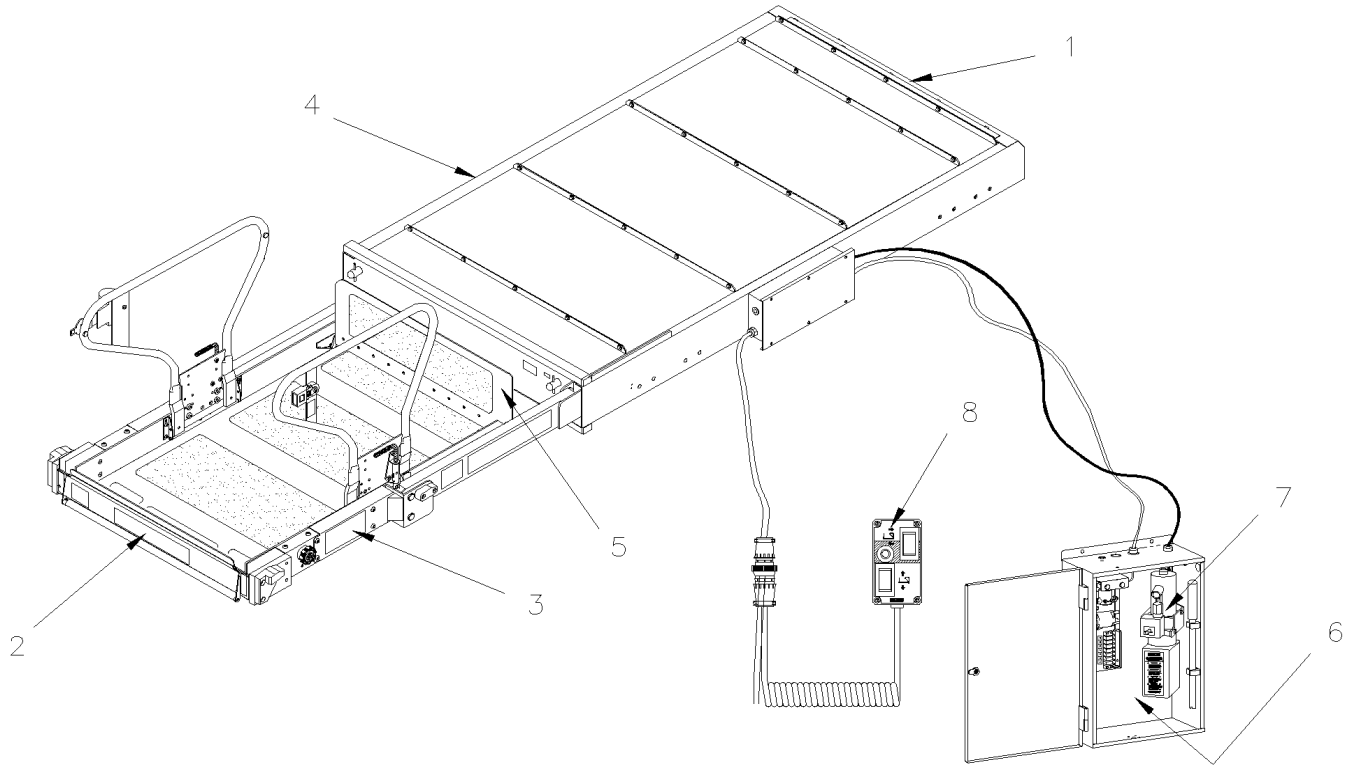

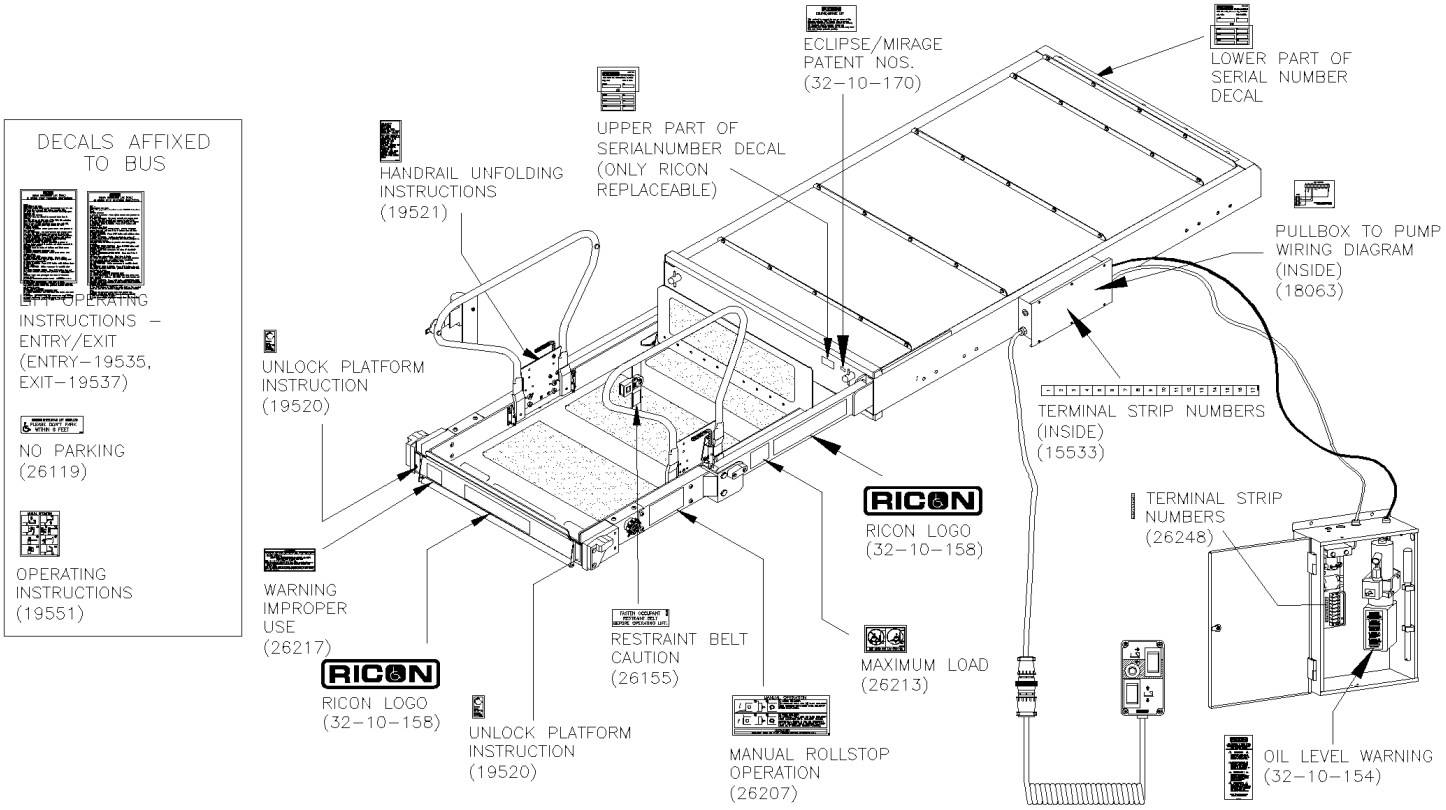

De 4-4705 À 5-0178		Date:07-2024	PAGE:HF-2380-06

MONTE PERSONNE AMOVIBLE "RICON" MODEL "F9T"

Numéro d'article	Pièces	Description	H3411	H3455	VIP45	NOTES
	862352	MONTE PERSONNE RICON F9T-DE004	1	1		
1	**HF-2380-11**	**. BOITIER ASS - MONTE PERSONNE - "RICON" MODEL "F9T" & "F9TF"**				
2	**HF-2380-21**	**. PLATFORME ASS - MONTE PERSONNE "RICON" MODEL "F9T"**				
3	**HF-2380-31**	**. CADRE MOBILE ASS - MONTE PERSONNE "RICON" MODEL "F9T" & "F9TF"**				
4	**HF-2380-41**	**. CHARIOT ASS - MONTE PERSONNE "RICON" MODEL "F9T" & "F9TF"**				
5	**HF-2380-51**	**. PLATEAU DE TRANSFERS - MONTE PERSONNE "RICON" MODEL "F9T" & "F9TF"**				
6	**HF-2380-61**	**. INSTALLATION POMPE - MONTE PERSONNE "RICON" MODEL "F9T" & "F9TF"**				
7	**HF-2380-65**	**. . POMPE ASS - MONTE PERSONNE "RICON"**				
8	196149	BOITIER DE COMMANDE AVEC CORDE	1	1		

De 5-0179 À 8-1043		Date:07-2024	PAGE:HF-2380-07
MONTE PERSONNE AMOVIBLE "RICON" MODEL "F9TF"			

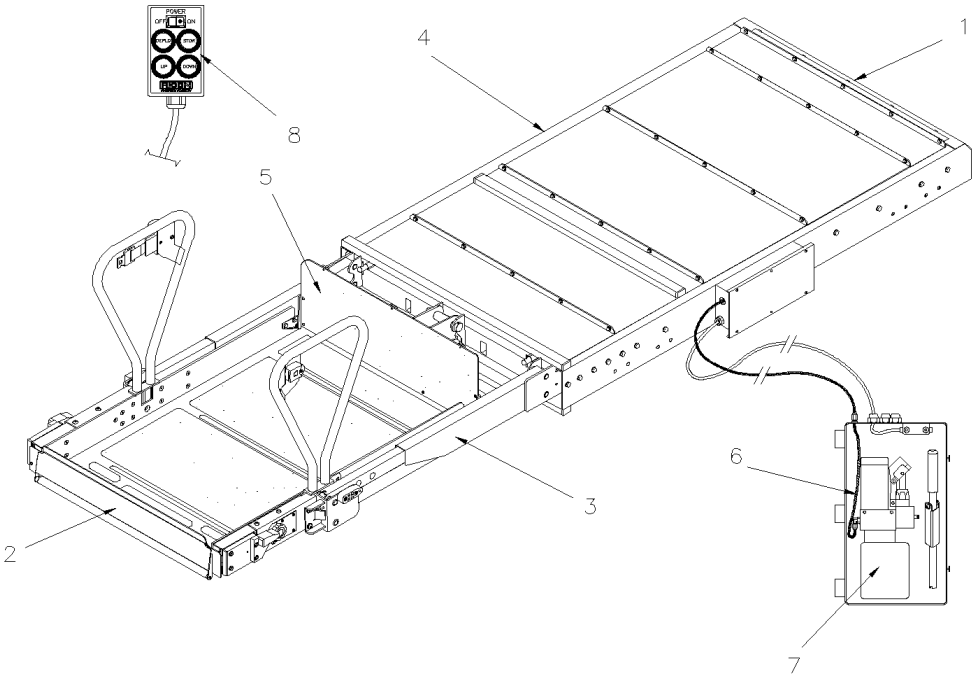

DECALS AFFIXED TO VEHICLE

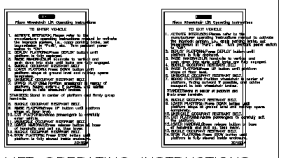

LIFT OPERATING INSTRUCTIONS, ENTRY AND EXIT
ENTRY–32159, EXIT–32160

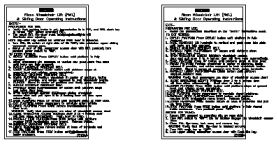

LIFT OPERATING INSTRUCTIONS, ENTRY AND EXIT, FOR LIFTS WITH A STOP AT INTERMEDIATE HEIGHT
ENTRY–32154, EXIT–32155

NO PARKING
(26119)

MANUAL OPERATING INSTRUCTIONS
(19551)

MANUAL OPERATING INSTRUCTIONS – ENGLISH–FRENCH
(29254)

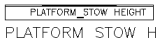

PLATFORM STOW HEIGHT
(19550)

TWS WARNING
(31997)

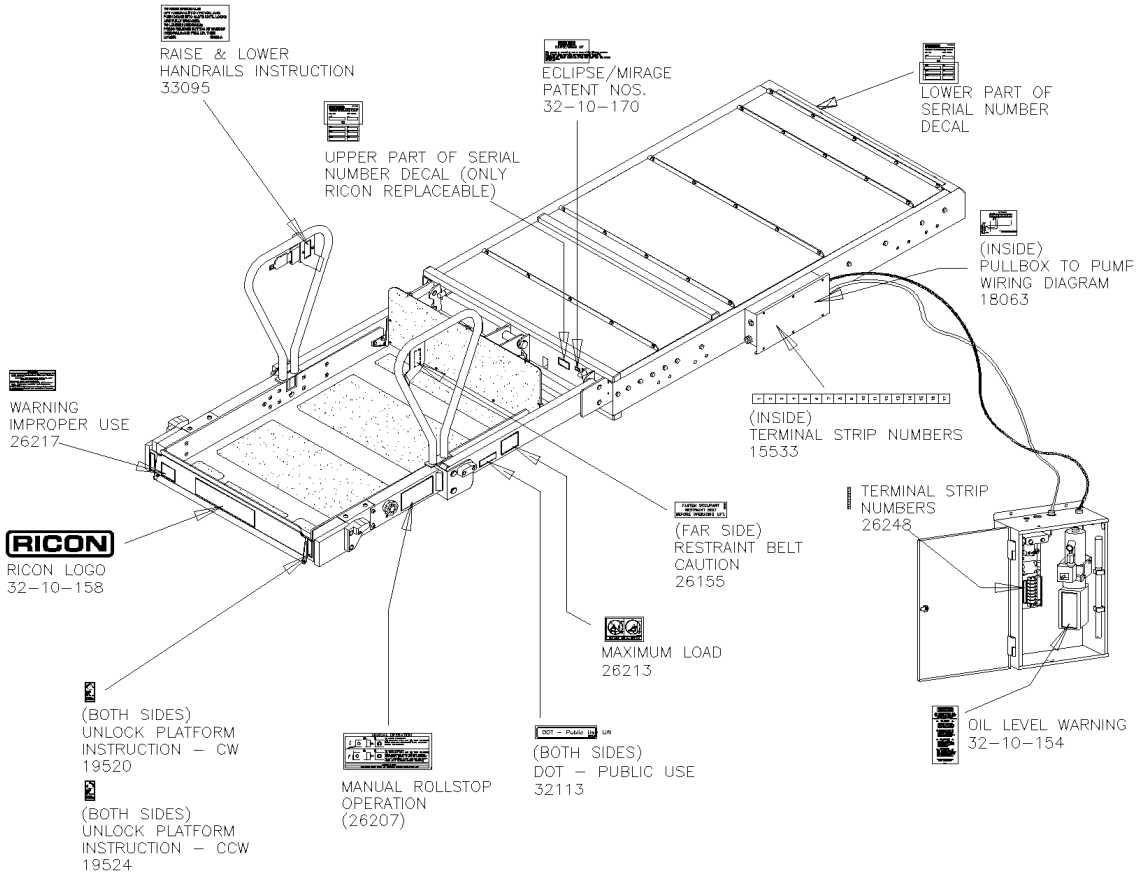

De 5-0179 À 8-1043		Date:07-2024	PAGE:HF-2380-07

MONTE PERSONNE AMOVIBLE "RICON" MODEL "F9TF"

Numéro d'article	Pièces	Description	H3411	H3455	VIP45	NOTES
	862662	MONTE PERSONNE "RICON" - F9TF-DE004	1	1		
1	**HF-2380-11**	**. BOITIER ASS - MONTE PERSONNE - "RICON" MODEL "F9T" & "F9TF"**				
2	**HF-2380-22**	**. PLATFORME ASS - MONTE PERSONNE "RICON" MODEL "F9TF"**				
3	**HF-2380-31**	**. CADRE MOBILE ASS - MONTE PERSONNE "RICON" MODEL "F9T" & "F9TF"**				
4	**HF-2380-41**	**. CHARIOT ASS - MONTE PERSONNE "RICON" MODEL "F9T" & "F9TF"**				
5	**HF-2380-51**	**. PLATEAU DE TRANSFERS - MONTE PERSONNE "RICON" MODEL "F9T" & "F9TF"**				
6	**HF-2380-61**	**. INSTALLATION POMPE - MONTE PERSONNE "RICON" MODEL "F9T" & "F9TF"**				
7	**HF-2380-65**	**. . POMPE ASS - MONTE PERSONNE "RICON"**				
8	862986	BOITIER DE COMMANDE AVEC CORDE	1	1		
8	862987	HARNAIS, BOITIER DE CONTRÔLE	1	1		
8	862988	HARNAIS, INTERFACE TWS	1	1		
NS	862989	COMPTEUR DE CYCLE	1	1		
NS	19514002	ROLLSTOP ADJ. TOOL	1	1		
NS	19514003	BRIDGEPLATE HGT GAUGE TOOL	1	1		

De 3-4417 À 4-4704		Date:07-2024	PAGE:HF-2380-10
BOITIER ASS - MONTE PERSONNE - "RICON" MODEL "F9A"			

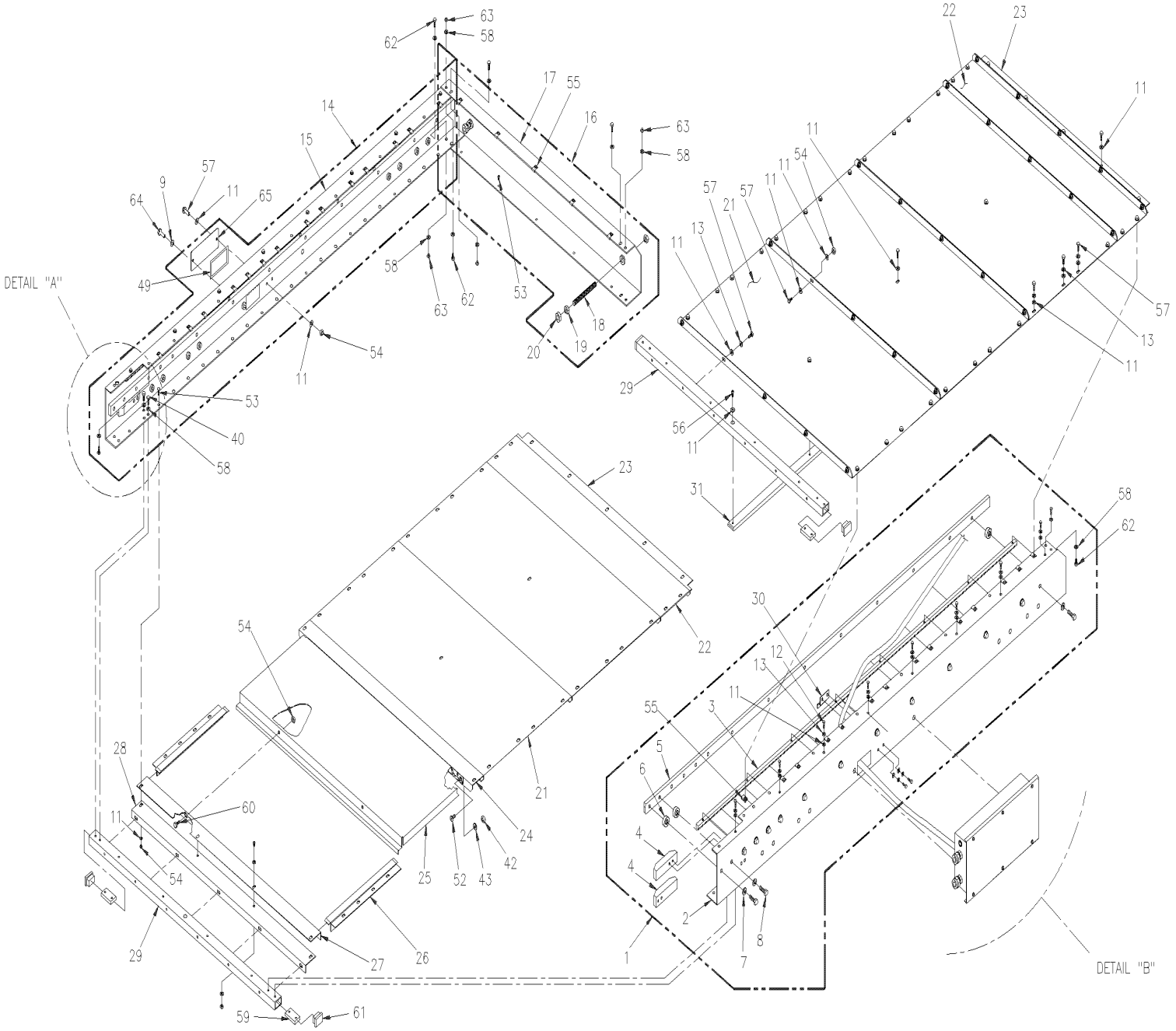

De 3-4417 À 4-4704		Date:07-2024	PAGE:HF-2380-10
BOITIER ASS - MONTE PERSONNE - "RICON" MODEL "F9A"			

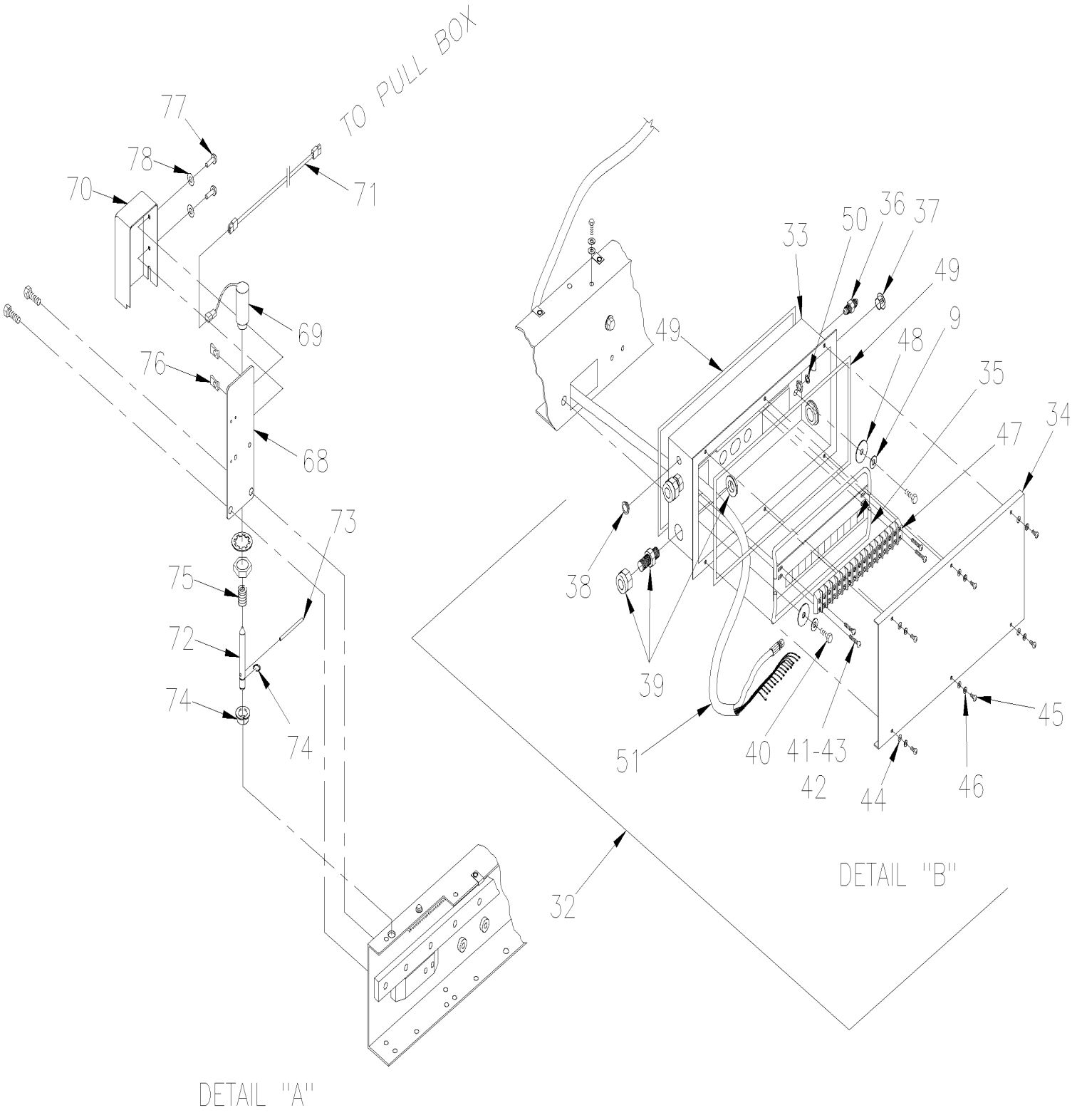

De 3-4417 À 4-4704		Date:07-2024	PAGE:HF-2380-10

BOITIER ASS - MONTE PERSONNE - "RICON" MODEL "F9A"

Numéro d'article	Pièces	Description	H3411	H3455	VIP455	NOTES
1	Call order desk	POUTRE "C" / CADRE / 78.81 MACHINE DROITE	1	1		P
2	Call order desk	POUTRE "C" / CADRE / 78.81 SOUDE DROITE	1	1		P
3	863006	SUPPORT ENGRENAGE	2	2		
4	862109	BLOCK D'ARRET	2	2		
4	862110	BLOCK D'ARRET	2	2		
5	862993	RAIL, GUIDE DU CHARIOT	2	2		
6	Call order desk	ESPACEUR .40	28	28		P
7	500270	RONDELLE PLATE .406x1.000x.063 SS	28	28		
8	Call order desk	VIS A TETE HEXAGONAL 3/8-16x1.00 SS	1	1		P
9	500035	RONDELLE FREIN FENDUE .317x.586x.078 SS	14	14		
11	500411	RONDELLE PLATE .260x.697x.050 SS	AR	AR		
12	5001315	VIS A TETE HEXAGONAL 1/4-20x1 SS	16	16		
13	502570	RONDELLE FREIN FENDUE 6.1x11.8x1.6 SS	58	58		
14	Call order desk	POUTRE "C" / CADRE / 78.81 MACHINE GAUCHE	1	1		P
15	Call order desk	POUTRE "C" / CADRE / 78.81 SOUDE GAUCHE	1	1		P
16	Call order desk	POUTRE "C" / CADRE / 78.81 ARRIERE	1	1		P
17	Call order desk	POUTRE "C" / CADRE / 78.81 SOUDE ARRIERE	1	1		P
18	Call order desk	VIS D'AJUSTEMENT	2	2		P
19	Call order desk	ECROU HEX MINCE 1/2-20	4	4		P
20	863008	BUTTE D'ARRET CHARIOT	2	2		
21	Call order desk	COUVERCLE / 19.98"	5	5		P
22	Call order desk	COUVERCLE / 6.67"	2	2		P
23	Call order desk	SUPPORT / MONTAGE COUVERCLE	2	2		P
24	Call order desk	SUPPORT / MONTAGE PORTE D'ACCES	1	1		P
25	Call order desk	PANNEAU	1	1		P
26	Call order desk	SUPPORT / PORTE D'ACCES	2	2		P
27	Call order desk	RENFORT DE PORTE D'ACCES	1	1		P
28	Call order desk	RENFORT MONTAGE PORTE D'ACCES	1	1		P
29	862998	TUBE TRANVERSE AVANT	2	2		
30	Call order desk	SUPPORT	1	1		P
31	Call order desk	RAIL / GUIDE CHARIOT	1	1		P
32	Call order desk	BOITIER DE CONTRÔLE ASS	1	1		P
33	Call order desk	BOITIER	1	1		P
34	Call order desk	COUVERCLE	1	1		P
35	Call order desk	BARRE D'ACCOUPLEMENT	1	1		P
36	863086	RACCORD BUN 1/4J 2.08L	1	1		
37	N8889990	COUVERCLE ROND	1	1		
38	Call order desk	BOUCHON	1	1		P
39	Call order desk	GAINE	3	3		P
40	Call order desk	VIS A TETE HEXAGONAL 5/16-18x5/8 G5	10	10		P
41	Call order desk	VIS TETE BOUTON #10-24x7/8 SS	4	4		P
42	5001180	ECROU HEX BAGUE DE NYLON #10-24 SS	9	9		

De 3-4417 À 4-4704		Date:07-2024	PAGE:HF-2380-10

BOITIER ASS - MONTE PERSONNE - "RICON" MODEL "F9A"

Numéro d'article	Pièces	Description	H3411	H3455	VIP455	NOTES
43	Call order desk	RONDELLE PLATE #10 SS	13	13		P
44	Call order desk	RONDELLE PLATE #8 SS	6	6		P
45	Call order desk	VIS TETE BOUTON #8-32x1/2 SS	6	6		P
46	Call order desk	RONDELLE FREIN FENDUE #8 SS	6	6		P
47	Call order desk	TERMINAL STRIP / 15 THERM	1	1		P
48	Call order desk	RONDELLE FREIN FENDUE 7/16 SS	2	2		P
49	506465	RUBAN ADH1 CC NEO 1/8"x1/4"x60' / BLACK 1220	AR	AR		
50	N8886025	RONDELLE FREIN A DENT EXTERIEUR 7/16 SS	1	1		
51	Call order desk	HARNAIS PRINCIPALE	1	1		P
52	Call order desk	VIS FRAISEE 6 PANS CREUX #10-24x1/2 SS	5	5		P
53	Call order desk	VIS CARROSSERIE 1/4-20x5/8 SS	39	39		P
54	5001251	ECROU HEX BAGUE DE NYLON 1/4-20 SS	56	56		
55	500837	ECROU RESSORT EN "U" 1/4-20 .064-.125	36	36		
56	Call order desk	VIS TETE BOUTON SIX PAN CREUX 1/4-20x5/8 SS	3	3		P
57	N8886004	VIS A TETE HEXAGONAL 1/4-20x5/8 SS	AR	AR		
58	Call order desk	RONDELLE PLATE 5/16 SS	14	14		P
59	Call order desk	PLAQUE TRAVERSE AVANT	4	4		P
60	Call order desk	VIS A TETE HEXAGONAL 1/4-20x3/4 SS	2	2		P
61	868230	CAPUCHON	4	4		
62	Call order desk	VIS A TETE HEXAGONAL 5/16-18x3/4 SS	4	4		P
63	500685	ECROU HEX BAGUE DE NYLON 5/16-18 SS	4	4		
64	Call order desk	VIS A TETE HEXAGONAL 5/16-18x1/2 SS	1	1		P
65	Call order desk	PLAQUE DE FERMETURE	1	1		P
68	Call order desk	SUPPORT ASS	1	1		P
69	862111	BOBINE 24V	1	1		
70	Call order desk	COUVERLCE	1	1		P
71	862112	HARNAIS	1	1		
72	Call order desk	GOUPILLE	1	1		P
73	Call order desk	GOUPILLE SS 5/32x2.50	1	1		P
74	Call order desk	BAGUE	1	1		P
		P) CONTACTER LE BUREAU DE PRISE DE COMMANDE				

De 4-4705 À 8-1043		Date:07-2024	PAGE:HF-2380-11
BOITIER ASS - MONTE PERSONNE - "RICON" MODEL "F9T" & "F9TF"			

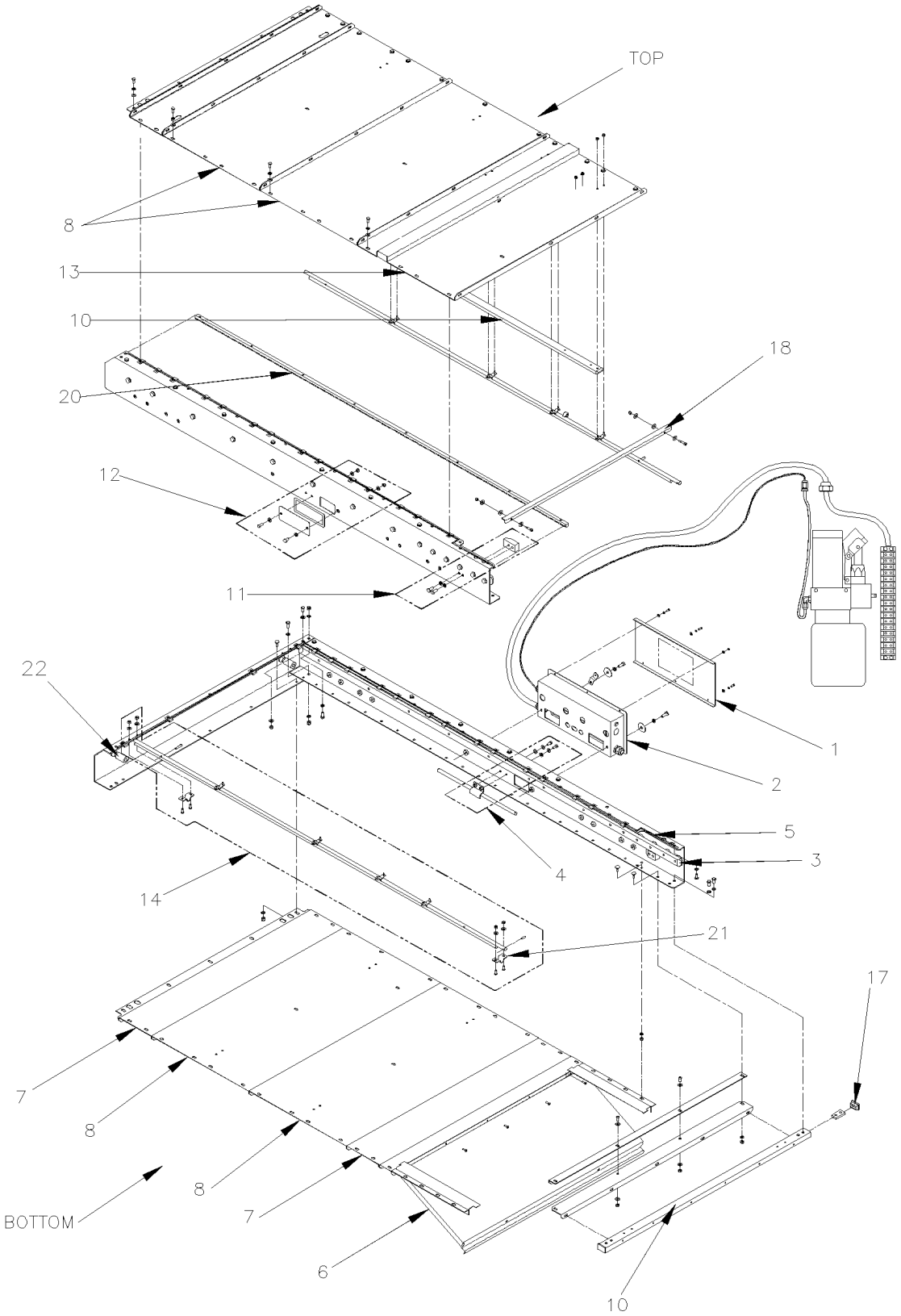

De 4-4705 À 8-1043		Date:07-2024	PAGE:HF-2380-11

BOITIER ASS - MONTE PERSONNE - "RICON" MODEL "F9T" & "F9TF"

Numéro d'article	Pièces	Description	H3411	H3455	VIP455	NOTES
1	862991	ENS. COUVERCLE BOITIER DE CONTRÔLE	1	1		
2	Call order desk	BOITIER DE CONTRÔLE ASS À 5-0178	1	1		P
2	862992	BOITIER DE CONTRÔLE ASS De 5-0179	1	1		
3	862999	GUIDE, RAIL DU CHARIOT	2	2		
4	862994	ENS. COLLIER POUR BOYAU	1	1		
5	19509886	JOINT ASS.	1	1		
6	862995	ENS. PANNEAU D'ACCESS	1	1		
7	862996	ENS. ENGRENAGE ROULEAU D'ARRET	2	2		
8	862997	ENS. COUVERCLE BOITIER	4	4		
10	862998	TUBE TRANVERSE AVANT	1	1		
11	863000	ENS. STOP BLOQUE	2	2		
12	863001	ENS. PLAQUE DE BLOCAGE	1	1		
13	863002	ENS. COUVERCLE TRINGLERIE	1	1		
14	863003	ENS. ARBRE DE RELACHE DE PLATFORME / GAUCHE	2	2		
17	863004	BOUCHON NYLON 1.0" X 1.5"	4	4		
18	868231	BARRE D'ACCOUPLEMENT ARBRE RELACHE PLATFORME	1	1		
20	863006	SUPPORT ENGRENAGE	2	2		
21	863007	SUPPORT ARBRE RELACHE PLATFORME	4	4		
22	863008	BUTTE D'ARRET CHARIOT	2	2		
		P) CONTACTER LE BUREAU DE PRISE DE COMMANDE				

De 3-4417 À 4-4704		Date:07-2024	PAGE:HF-2380-20

PLATFORME ASS - MONTE PERSONNE "RICON" MODEL "F9A"

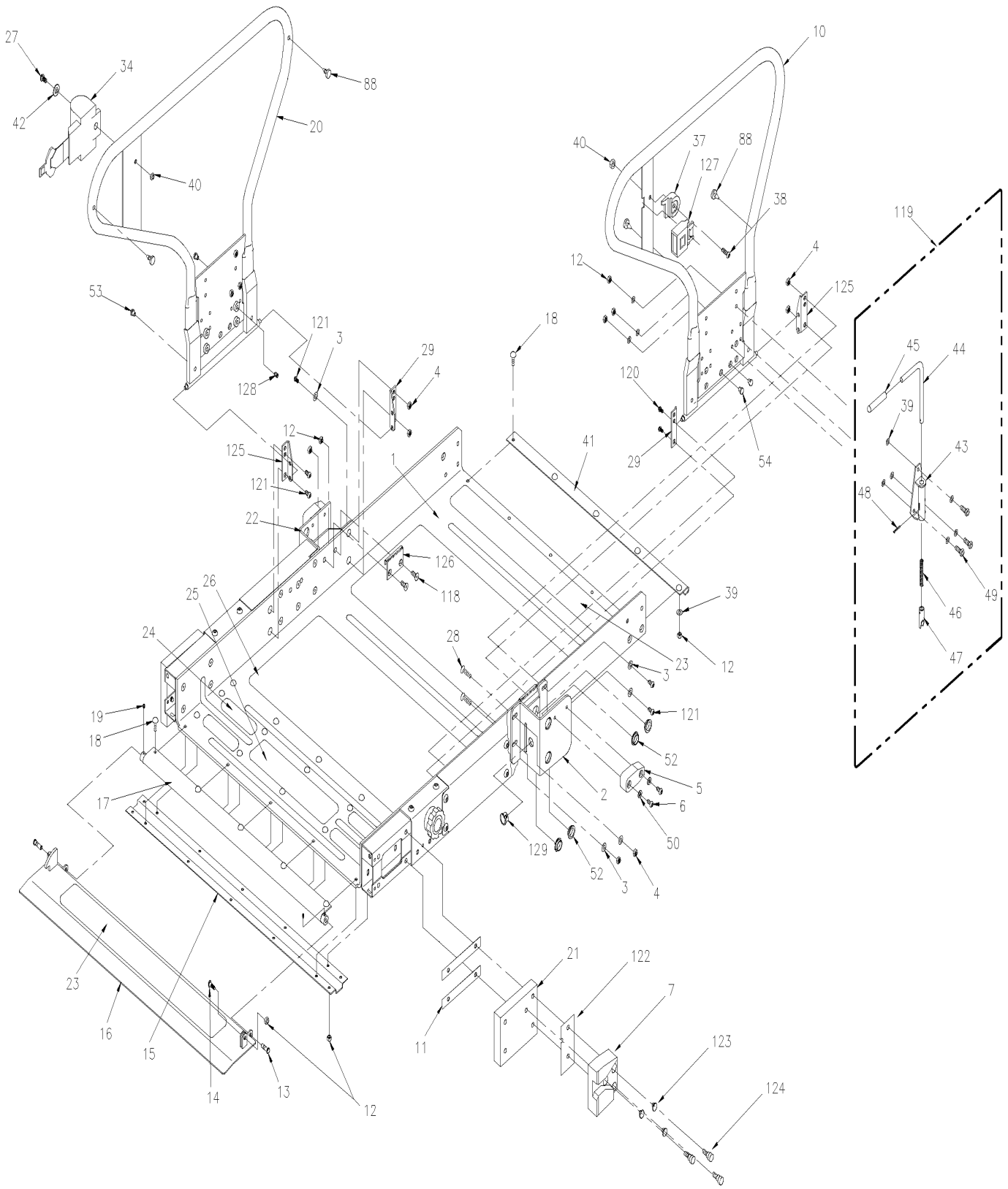

De 3-4417 À 4-4704		Date:07-2024	PAGE:HF-2380-20
PLATFORME ASS - MONTE PERSONNE "RICON" MODEL "F9A"			

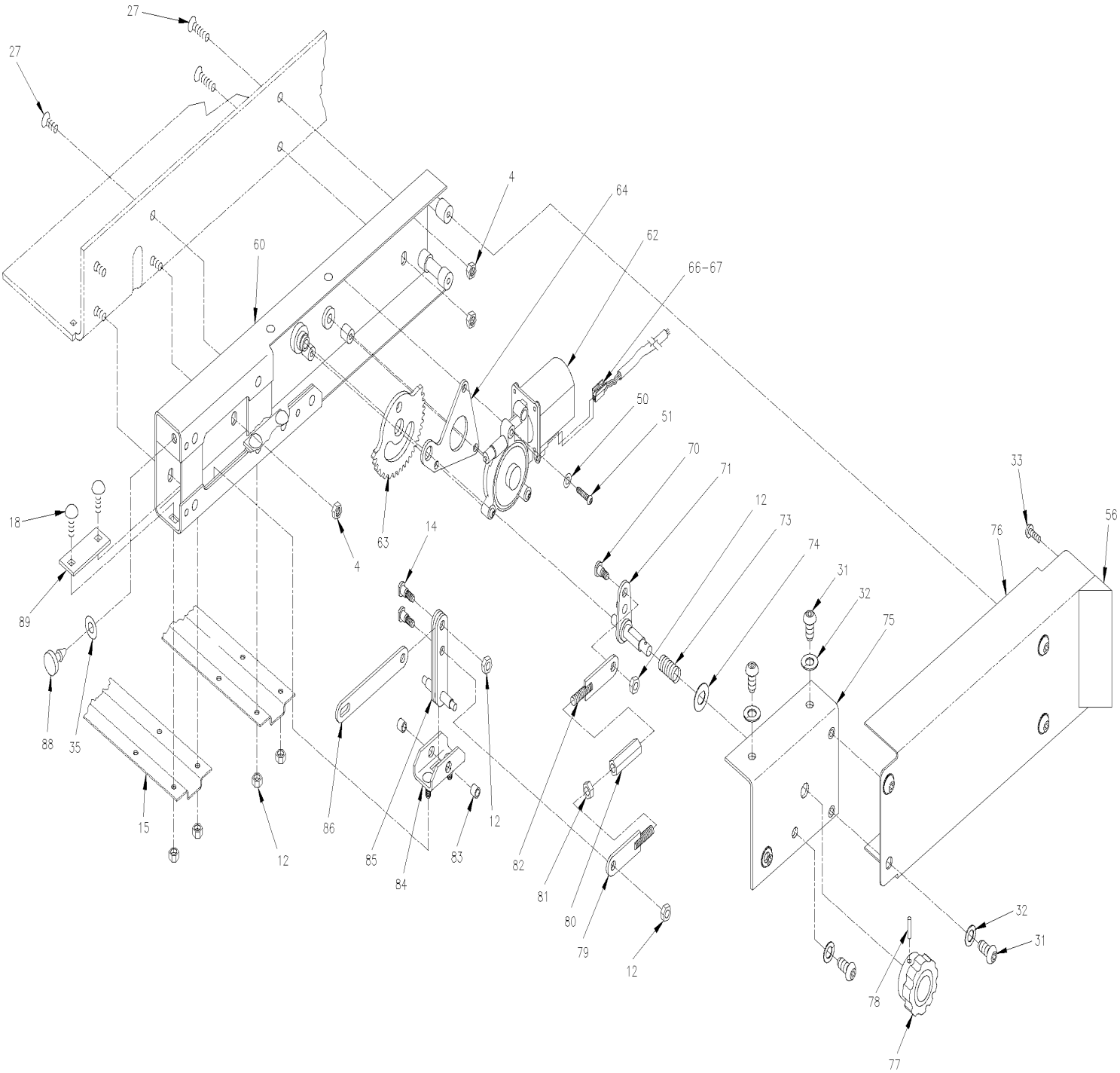

De 3-4417 À 4-4704		Date:07-2024	PAGE:HF-2380-20

PLATFORME ASS - MONTE PERSONNE "RICON" MODEL "F9A"

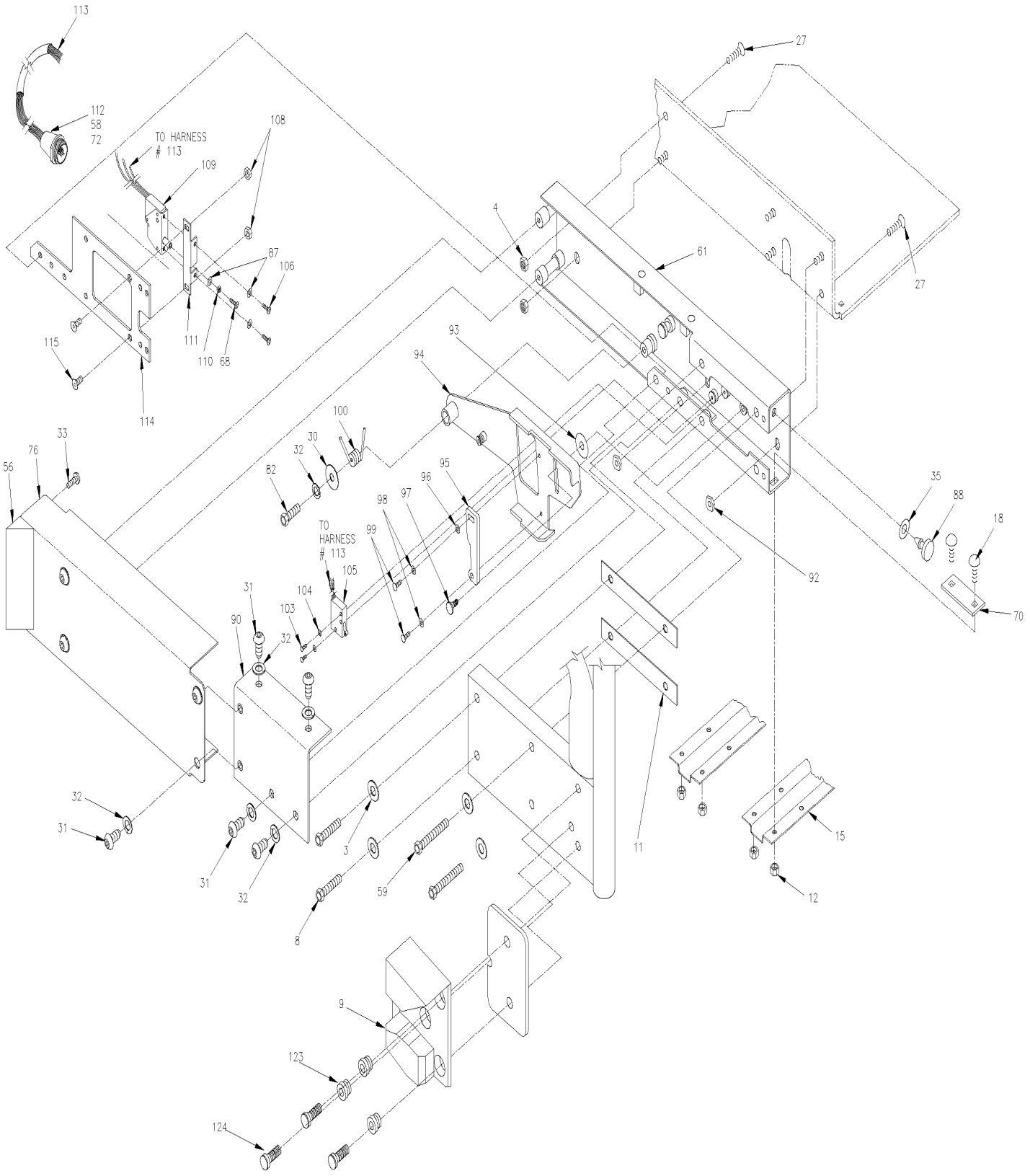

De 3-4417 À 4-4704		Date:07-2024	PAGE:HF-2380-20

PLATFORME ASS - MONTE PERSONNE "RICON" MODEL "F9A"

Numéro d'article	Pièces	Description	H3411	H3455	VIP455	NOTES
1	Call order desk	PLATE-FORME 32.25x47.00		1		P
2	866132	SUPPORT ASS PIVOT DE PLATFORME DROIT		1		
3	Call order desk	RONDELLE PLATE .32x.75x.08 SS		20		P
4	500685	ECROU HEX BAGUE DE NYLON 5/16-18 SS		AR		
5	862113	GUIDE		2		
6	Call order desk	VIS TETE BOUTON SIX PAN CREUX 1/4-20x3/4 SS		4		P
7	862114	BLOC/GUIDE PLATE-FORME DR		1		
8	Call order desk	VIS A TETE HEXAGONAL 5/16-18x1 1/2 SS		4		P
9	862115	BLOC/GUIDE PLATEFORME GAUCHE		1		
10	Call order desk	MAIN COURANTE SOUDE ASS DROITE		1		P
10	Call order desk	MAIN COURANTE SOUDE ASS DROITE		1		P
11	Call order desk	CALE D'EPAISSEUR ROULEMENT MAIN COURANTE .50		4		P
12	500771	ECROU HEX 1/4-20 SS		47		
13	Call order desk	GOUPILLE SS 5/16x1.00		2		P
14	N8886020	VIS EPAULEMENT .250x.313		3		
15	Call order desk	LISSE		2		P
16	Call order desk	ROULEAU D'ARRET ASS		1		P
17	863649	LISSE		1		
18	Call order desk	VIS CARROSSERIE 1/4-20x3/4 SS		31		P
19	Call order desk	VIS D'AJUSTEMENT HEXS SS 1/4-20x1/4 1/4-20x1/4 SS		2		P
20	Call order desk	MAIN COURANTE SOUDE ASS GAUCHE		1		P
21	Call order desk	RECOUVREMENT ASS		2		P
21	Call order desk	RECOUVREMENT ASS		2		P
22	866133	SUPPORT ASS PIVOT DE PLATFORME GAUCHE		1		
23	863621	ANTIDÉRAPANT / 25.50x3.0 / JAUNE		2		
24	863017	ANTIDÉRAPANT / 5.5x1.5 / JAUNE		4		
25	863016	ANTIDÉRAPANT / 12.75x3.0 / JAUNE		1		
26	863620	ANTIDÉRAPANT / 25.50x12 / GRIS		2		
27	Call order desk	VIS FRAISEE 6 PANS CREUX 5/16-18x3/4 SS		9		P
28	Call order desk	VIS FRAISEE 6 PANS CREUX 5/16-18x1.00 SS		8		P
29	Call order desk	SUPPORT MAIN COURANTE DROITE		2		P
30	Call order desk	RONDELLE FREIN FENDUE 7/16 SS		1		P
31	Call order desk	VIS TETE BOUTON SIX PAN CREUX 5/16-18x1/2 SS		16		P
32	Call order desk	RONDELLE FREIN FENDUE 5/16 SS		17		P
33	Call order desk	VIS MECANIQUE TETE PHILLIPS #8-32x1/16 SS		4		P
34	862116	ENSEMBLE, CEINTURE A RETRACTEUR		1		
35	500975	RONDELLE PLATE .378x.620x.094 NYL		2		
37	860137	BLOC DE MONTAGE		1		
38	Call order desk	VIS TETE BOUTON SIX PAN CREUX 5/16-18x1 3/8 SS		1		P
39	N8885992	RONDELLE PLATE .250 SS		23		
40	Call order desk	ECROU HEX BORGNE 5/16-18 SS		2		P
41	Call order desk	LISSE / ARRIERE PLATFORME		1		P

De 3-4417 À 4-4704		Date:07-2024	PAGE:HF-2380-20

PLATFORME ASS - MONTE PERSONNE "RICON" MODEL "F9A"

Numéro d'article	Pièces	Description	H3411	H3455	VIP455	NOTES
42	Call order desk	RONDELLE		1		P
43	Call order desk	SUPPORT ASS		2		P
45	Call order desk	CAPUCHON VINYLE		2		P
46	N.S.S.	RESSORT 2.5x.50x.52		2		1
47	864174	ENS. ATTACHE ASS		2		
48	Call order desk	GOUPILLE ELASTIQUE SS 1/8 X 1.00		2		P
49	Call order desk	VIS A TETE HEXAGONAL 1/4-20x3/4 SS		6		P
50	502570	RONDELLE FREIN FENDUE 6.1x11.8x1.6 SS		10		
51	Call order desk	VIS TETE BOUTON SIX PAN CREUX 1/4-20x.1 1/8 SS		2		P
52	863018	BRIDE DE ROULEMENT 3/4 I.D. X 1/4 W		8		
53	195003	BUTEE DE CAOUTCHOUC		2		
54	Call order desk	BUTEE DE CAOUTCHOUC		3		P
56	Call order desk	BLOC		2		P
58	Call order desk	AXE MALE		6		P
59	Call order desk	VIS A TETE HEXAGONAL 5/16-18x2.00 SS		4		P
60	Call order desk	POUTRE "C" ASS / BATI / PRS / DROIT		1		P
60	Call order desk	POUTRE "C" ASS / BATI / PRS COURT / DROIT		1		P
61	Call order desk	POUTRE "C" ASS / BATI / PRS / GAUCHE		1		P
61	Call order desk	POUTRE "C" ASS / BATI / PRS COURT / DROIT		1		P
62	862117	ENS MOTEUR 24V AVEC QUINCAILLERIE		1		
63	867628	ENGRENAGE		1		
64	Call order desk	PLAQUE		1		P
66	19518250	TERMINAL CONNECTOR-2 CIRCUIT / PACK-CON		1		
67	Call order desk	TERMINAL / PACK-CON SERIE 1 / HD FEM		1		P
68	Call order desk	VIS MECANIQUE TETE CYLINDRIQUE PHILLIPS #6-32x5/8 SS		1		P
70	862208	BOULON A COLERETTE		1		
71	862207	DECLENCHEUR		1		
72	Call order desk	GAINE		1		P
73	N.S.S.	RESSORT / RELACHE MANUEL		1		1
74	867694	RONDELLE 1/2"		1		
75	Call order desk	SUPPORT / RELACHE MANUELLE DROIT		1		P
76	Call order desk	COUVERCLE		2		P
77	862210	TROUSSE BOUTON AJUSTEMENT		1		
77	862118	. BOUTON		1		
78	862119	. GOUPILLE ELASTIQUE SS 1/8 X 1 1/4		1		
79	863623	TIGE DE LIAISON ASS. DROITE		1		
80	863622	TIGE DE LIAISON		1		
81	5001189	ECROU HEX 5/16-18 SS		1		
82	863624	TIGE DE LIAISON ASS. GAUCHE		1		
83	Call order desk	BAGUE / PIVOT ARBRE		2		P
84	Call order desk	SUPPORT		1		P
85	Call order desk	TIGE DE LIAISON COMPENSATOIR		1		P

De 3-4417 À 4-4704		Date:07-2024	PAGE:HF-2380-20

PLATFORME ASS - MONTE PERSONNE "RICON" MODEL "F9A"

Numéro d'article	Pièces	Description	H3411	H3455	VIP455	NOTES
86	Call order desk	TIGE DE LIAISON		1		P
87	Call order desk	RONDELLE FREIN FENDUE #6 SS		3		P
88	862120	BUTEE DE CAOUTCHOUC		2		
89	Call order desk	RENFORCEMENT		4		P
90	Call order desk	SUPPORT / RELACHE MANUELLE GAUCHE		1		P
92	Call order desk	ERCOU "T" SS 5/16-18		4		P
93	Call order desk	RONDELLE PLATE .315x1.156x.062 NYL		1		P
94	Call order desk	PIED/ ACTUATEUR / SOUDE ASS		1		P
95	863041	PLAQUE, INTERRUPTEUR DE L'ACTUATEUR		1		
96	Call order desk	RONDELLE PLATE #10 SS		1		P
97	Call order desk	BOULON A COLLERETTE		1		P
98	N8885969	RONDELLE FREIN FENDUE .193 SS		2		
99	Call order desk	VIS TETE BOUTON SIX PAN CREUX #10-24x3/8 SS		2		P
100	862121	RESSORT GAUCHE		1		
103	Call order desk	VIS MECANIQUE TETE CYLINDRIQUE PHILLIPS #4-40x5/8		2		P
104	Call order desk	RONDELLE FREIN FENDUE #4		2		P
105	862122	INTERRUPTEUR DE FIN DE COURSE		1		
106	Call order desk	VIS MECANIQUE TETE CYLINDRIQUE PHILLIPS #6-32x1/4 SS		2		P
108	5001180	ECROU HEX BAGUE DE NYLON #10-24 SS		2		
109	862123	INTERRUPTEUR		1		
109	864026	INTERRUPTEUR		1		
110	500553	ECROU HEX #6-32 SS		1		
111	Call order desk	SUPPORT / INTERRUPTEUR DE POSITION		1		P
112	Call order desk	RECEPTACLE		1		P
113	863512	HARNAIS ASS / INTERRUPTEUR		1		A
113	863039	. HARNAIS, INTERRUPTEUR DE ROULEAU D'ARRET		1		
. NS	865043	. . PLONGEUR DU ROULEAU D'ARRET		1		
114	Call order desk	PLAQUE RENFORCEMENT GAUCHE		1		P
115	Call order desk	VIS FRAISEE 6 PANS CREUX #10-24x1/2 SS		2		P
118	N8885961	VIS TETE FRAISEE SIX PAN CREUX 1/4-20x3/4 SS		4		
119	865085	SYSTEME DE BARRURE ASS		1		
120	Call order desk	VIS TETE BOUTON SIX PAN CREUX 5/16-18x3/4 SS		2		P
121	Call order desk	VIS TETE BOUTON SIX PAN CREUX 5/16-18x1.00 SS		6		P
124	Call order desk	VIS A TETE HEXAGONAL 5/16-18x1/2 SS		6		P
125	Call order desk	SUPPORT MAIN COURANTE GAUCHE		2		P
126	Call order desk	PLAQUE BARRURE MAIN COURANTE		2		P
127	862124	BOUCLE DE CEINTURE		1		
127	862216	BOUCLE DE CEINTURE AVEC INTERRUPTEUR		1		
128	Call order desk	VIS D'AJUSTEMENT HEXS SS 5/16-18x.50 5/16-18x1/2 SS		2		P
129	Call order desk	BAGUE .75x.25		1		P

De 3-4417 À 4-4704		Date:07-2024	PAGE:HF-2380-20

PLATFORME ASS - MONTE PERSONNE "RICON" MODEL "F9A"

Numéro d'article	Pièces	Description	H3411	H3455	VIP45	NOTES
		A) INCLUS ITEMS 58, 68, 72, 87, 105, 108, 109, 110, 111, 112 & 113				
		1) PAS VENDU SEPAREMENT				
		P) CONTACTER LE BUREAU DE PRISE DE COMMANDE				

De 4-4705 À 5-0178		Date:07-2024	PAGE:HF-2380-21
PLATFORME ASS - MONTE PERSONNE "RICON" MODEL "F9T"			

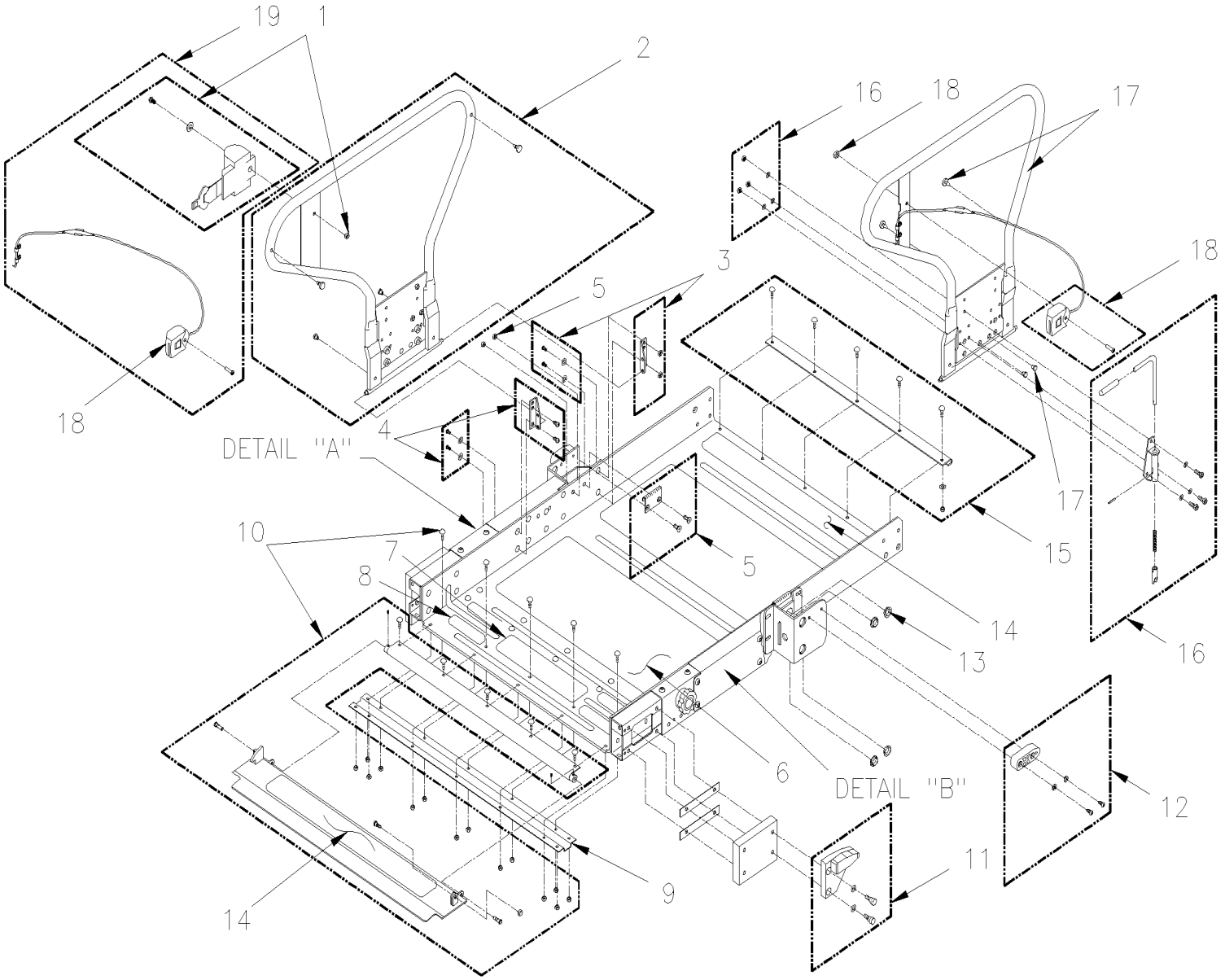

De 4-4705 À 5-0178		Date:07-2024	PAGE:HF-2380-21
PLATFORME ASS - MONTE PERSONNE "RICON" MODEL "F9T"			

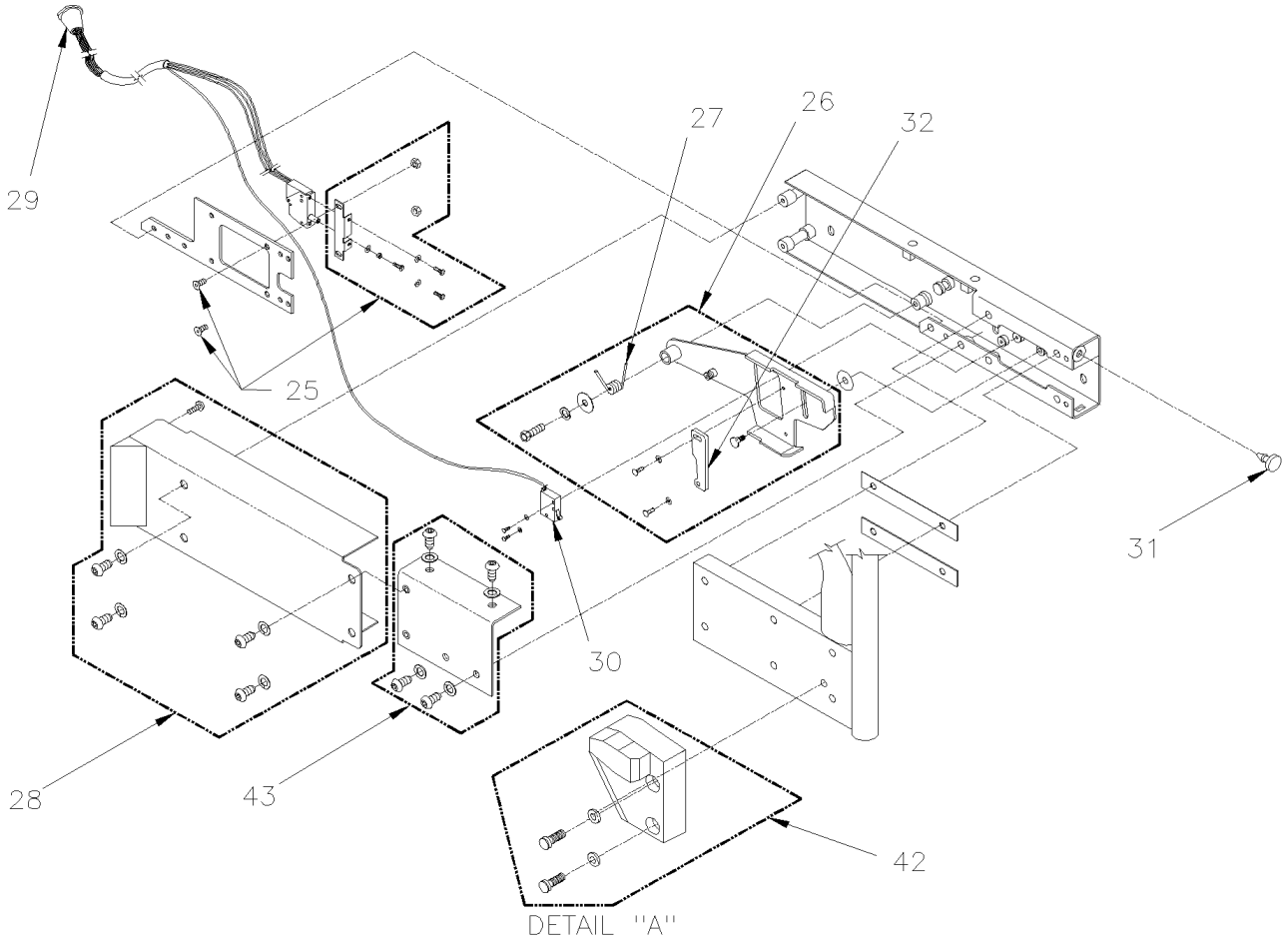

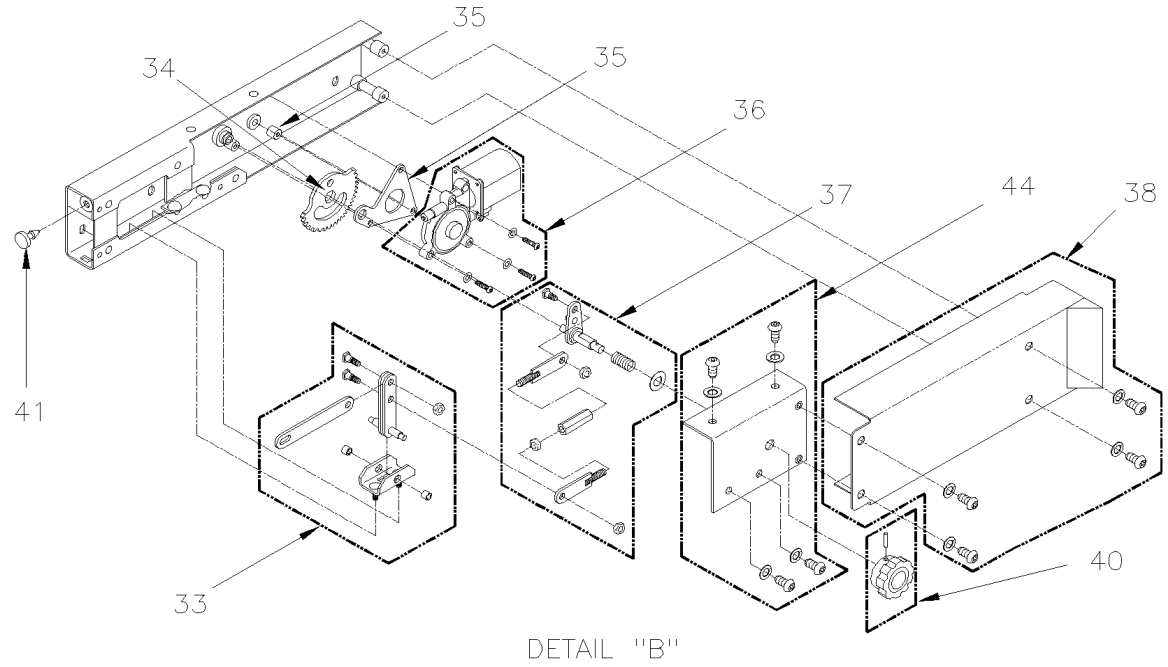

De 4-4705 À 5-0178		Date:07-2024	PAGE:HF-2380-21

PLATFORME ASS - MONTE PERSONNE "RICON" MODEL "F9T"

Numéro d'article	Pièces	Description	H3411	H3455	VIP45	NOTES
1	862116	ENSEMBLE, CEINTURE A RETRACTEUR	1	1		
2	19508803	ENS. RAMPE ESCAMOTABLE GAUCHE	1	1		
3	19509877	ENS. SUPPORT PIVOT RAMPE DROITE	1	1		
4	19509878	ENS. SUPPORT PIVOT RAMPE DROITE	1	1		
5	Call order desk	ENS. VERROUS RAMPE	1	1		P
6	863620	ANTIDÉRAPANT / 25.50x12 / GRIS	1	1		
7	863016	ANTIDÉRAPANT / 12.75x3.0 / JAUNE	1	1		
8	863017	ANTIDÉRAPANT / 5.5x1.5 / JAUNE	1	1		
9	19509879	RENFORT PLATE-FORME	4	4		
10	Call order desk	ENS. ROULEAU D'ARRET ASS	1	1		P
11	862114	BLOC/GUIDE PLATE-FORME DR	1	1		
12	862115	BLOC/GUIDE PLATEFORME GAUCHE	1	1		
13	863018	BRIDE DE ROULEMENT 3/4 I.D. X 1/4 W	2	2		
14	863621	ANTIDÉRAPANT / 25.50x3.0 / JAUNE	4	4		
15	863021	ENS. RENFORT PLATFORME ARRIERE	1	1		
16	864174	ENS. ATTACHE ASS	1	1		
17	19508804	ENS. RAMPE ESCAMOTABLE DROITE	1	1		
17	862120	BUTEE DE CAOUTCHOUC	2	2		
17	Call order desk	BUTEE DE CAOUTCHOUC	2	2		P
17	Call order desk	BUTEE DE CAOUTCHOUC	2	2		P
17	Call order desk	BUTEE DE CAOUTCHOUC	4	4		P
18	7775207	KIT, SAFETY BELT BUCKLE ASSEMBLY AVECDETECTEUR	1	1		
19	862124	BOUCLE DE CEINTURE	1	1		
25	863036	ENS. SUPPORT DE INTERRUPTEUR DE POSITION	1	1		
26	863037	ENS. ACTUATEUR ASS	1	1		
27	862121	RESSORT GAUCHE	1	1		
28	19509874	ENS, COUVERCLE DE COTE	1	1		
29	863039	HARNAIS, INTERRUPTEUR DE ROULEAU D'ARRET	1	1		
. NS	865043	. PLONGEUR DU ROULEAU D'ARRET	1	1		
30	863129	INTERRUPTEUR DE POSITION	1	1		
31	862120	BUTEE DE CAOUTCHOUC	1	1		
32	863041	PLAQUE, INTERRUPTEUR DE L'ACTUATEUR	1	1		
33	863031	ENS. TRINGLERIE ROULEAU D'ARRET	1	1		
34	862996	ENS. ENGRENAGE ROULEAU D'ARRET	1	1		
35	863032	ENS. PLAQUE DE MONTAGE ENGRENAGE MOTEUR	1	1		
36	862117	ENS MOTEUR 24V AVEC QUINCAILLERIE	1	1		
37	863033	ENS. TRINGLERIE ENGRENAGE MOTEUR	1	1		
38	19509874	ENS, COUVERCLE DE COTE	1	1		
40	862210	TROUSSE BOUTON AJUSTEMENT	1	1		
41	862120	BUTEE DE CAOUTCHOUC	1	1		
42	Call order desk	ENS. GUIDE DE PLATFORME GAUCHE	1	1		P
43	19509876	ENS. SUPPORT RELACHE ROULEAU D'ARRET	1	1		

De 4-4705 À 5-0178		Date:07-2024	PAGE:HF-2380-21

PLATFORME ASS - MONTE PERSONNE "RICON" MODEL "F9T"

Numéro d'article	Pièces	Description	H3411	H3455	VIP455	NOTES
44	19509875	ENS. SUPPORT ACTUATEUR	1	1		
		P) CONTACTER LE BUREAU DE PRISE DE COMMANDE				

De 5-0179 À 8-1043		Date:07-2024	PAGE:HF-2380-22
PLATFORME ASS - MONTE PERSONNE "RICON" MODEL "F9TF"			

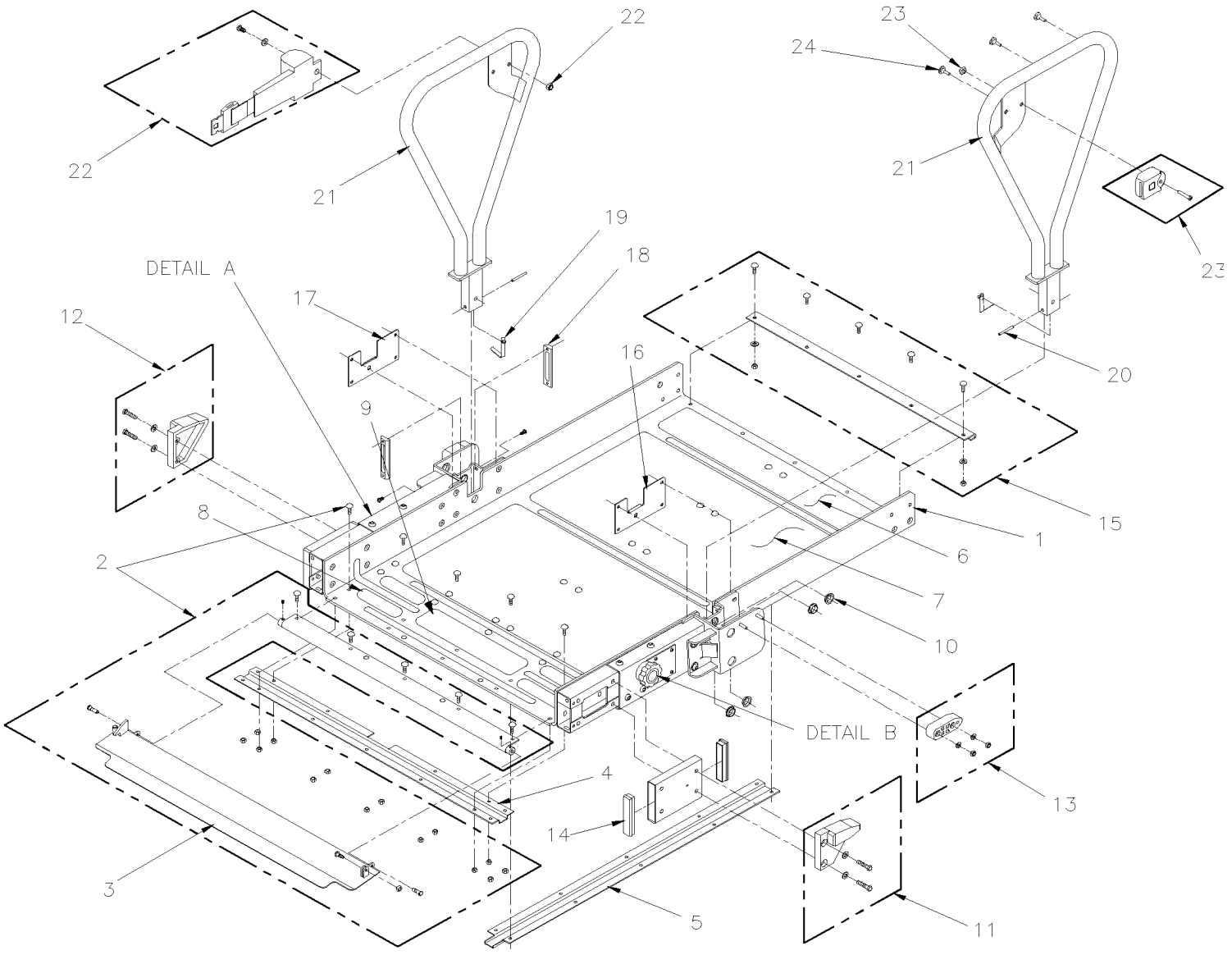

De 5-0179 À 8-1043		Date:07-2024	PAGE:HF-2380-22
PLATFORME ASS - MONTE PERSONNE "RICON" MODEL "F9TF"			

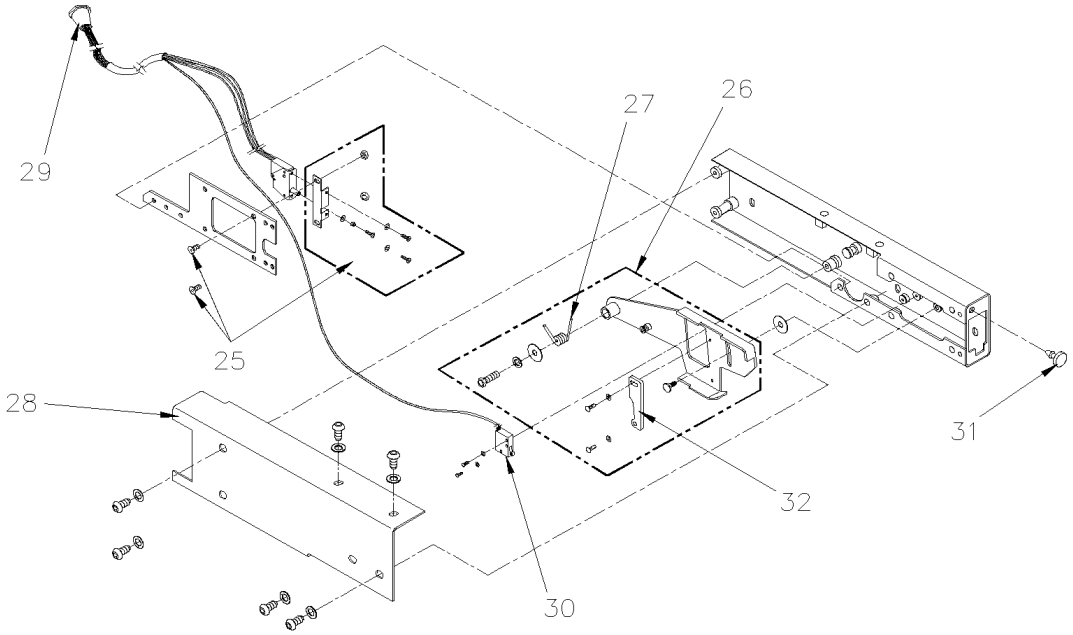

DETAIL A

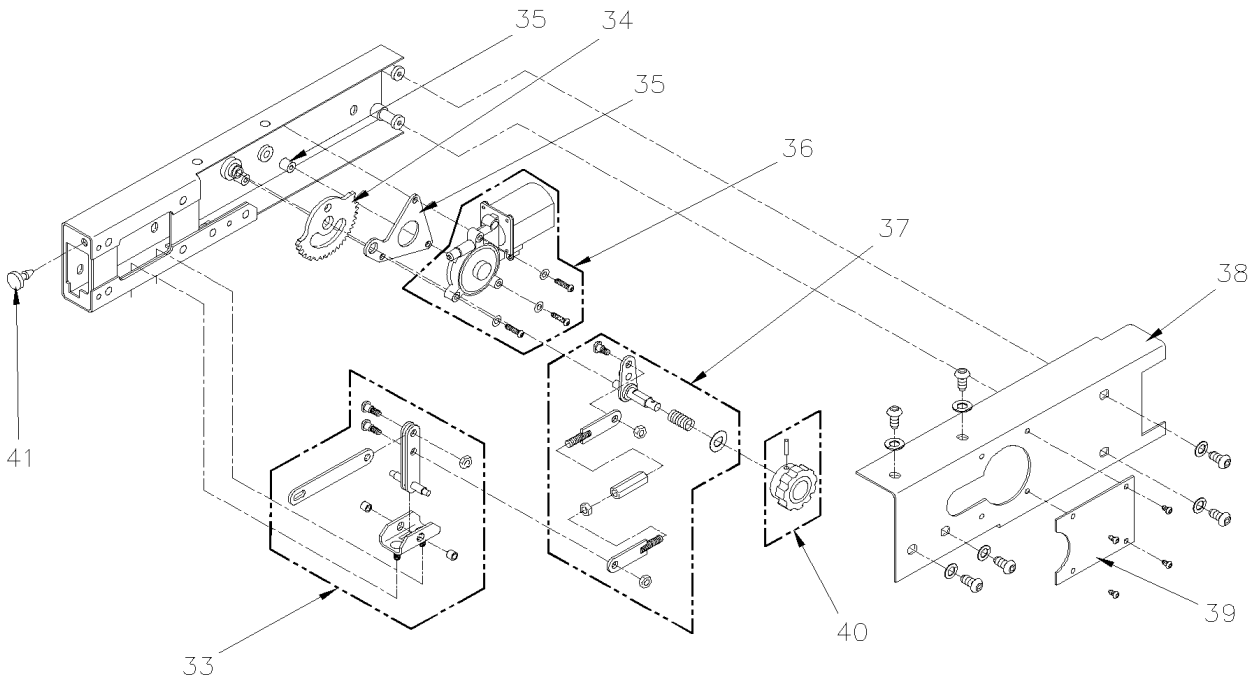

DETAIL B

De 5-0179 À 8-1043		Date:07-2024	PAGE:HF-2380-22

PLATFORME ASS - MONTE PERSONNE "RICON" MODEL "F9TF"

Numéro d'article	Pièces	Description	H3411	H3455	VIP45	NOTES
1	865627	PLATFORME	1	1		
2	863010	ENS. ROULEAU D'ARRET ASS	1	1		
3	Call order desk	ROULEAU D'ARRET PEINTURE	1	1		P
4	865628	RENFORT ET HARNAIS DE LA CONDUITE	1	1		
5	865629	HARNAIS, CONDUITE AVANT VERS L'ARRIERE	1	1		
6	863014	ANTIDERAPANT JAUNE 3.0" X 31.0"	1	1		
7	863015	ANTIDERAPANT GRIS 16.0" X 31.0"	1	1		
8	863016	ANTIDÉRAPANT / 12.75x3.0 / JAUNE	1	1		
9	863017	ANTIDÉRAPANT / 5.5x1.5 / JAUNE	4	4		
10	863018	BRIDE DE ROULEMENT 3/4 I.D. X 1/4 W	1	1		
11	862114	BLOC/GUIDE PLATE-FORME DR	1	1		
12	862115	BLOC/GUIDE PLATEFORME GAUCHE	1	1		
13	863019	ENS. GUIDE DE PLATFORME ARRIERE	2	2		
14	863020	CAPUCHON	4	4		
15	863021	ENS. RENFORT PLATFORME ARRIERE	1	1		
16	865630	PLAQUE BARRURE DROITE	1	1		
17	865631	PLAQUE BARRURE GAUCHE	1	1		
18	863024	GUIDE MAIN COURANTE	4	4		
19	863618	BOUTON, BARRURE MAIN COURANTE	2	2		
20	863026	AXE PIVOT MAIN COURANTE	2	2		
21	864222	MAIN COURANTE	2	2		
22	863028	ENS. RETRACTEUR CEINTURE DE SECURTIE	1	1		
23	863029	ENS. BOUCLE CEINTURE DE SECURTIE	1	1		
23	7775207	KIT, SAFETY BELT BUCKLE ASSEMBLY AVECDETECTEUR	1	1	1	
24	862120	BUTEE DE CAOUTCHOUC	1	1		
25	863036	ENS. SUPPORT DE INTERRUPTEUR DE POSITION	1	1		
26	863037	ENS. ACTUATEUR ASS	1	1		
27	862121	RESSORT GAUCHE	1	1		
28	863038	COUVERCLE ROULEAU D'ARRET GAUCHE	1	1		
29	863039	HARNAIS, INTERRUPTEUR DE ROULEAU D'ARRET	1	1		
. NS	865043	. PLONGEUR DU ROULEAU D'ARRET	1	1		
30	863040	INTERRUPTEUR DE POSITION	1	1		
31	862120	BUTEE DE CAOUTCHOUC	1	1		
32	863041	PLAQUE, INTERRUPTEUR DE L'ACTUATEUR	1	1		
33	863031	ENS. TRINGLERIE ROULEAU D'ARRET	1	1		
34	862996	ENS. ENGRENAGE ROULEAU D'ARRET	1	1		
35	863032	ENS. PLAQUE DE MONTAGE ENGRENAGE MOTEUR	1	1		
36	862117	ENS MOTEUR 24V AVEC QUINCAILLERIE	1	1		
37	863033	ENS. TRINGLERIE ENGRENAGE MOTEUR	1	1		
38	863034	COUVERCLE ROULEAU D'ARRET DROIT	1	1		
39	868236	COUVERCLE RELACHE MANUEL	1	1		
40	862210	TROUSSE BOUTON AJUSTEMENT	1	1		

De 5-0179 À 8-1043		Date:07-2024	PAGE:HF-2380-22

PLATFORME ASS - MONTE PERSONNE "RICON" MODEL "F9TF"

Numéro d'article	Pièces	Description	H3411	H3455	VIP45	NOTES
41	862120	BUTEE DE CAOUTCHOUC	1	1		
		P) CONTACTER LE BUREAU DE PRISE DE COMMANDE				

De 3-4417 À 4-4704		Date:07-2024	PAGE:HF-2380-30
CADRE MOBILE ASS - MONTE PERSONNE "RICON" MODEL "F9A"			

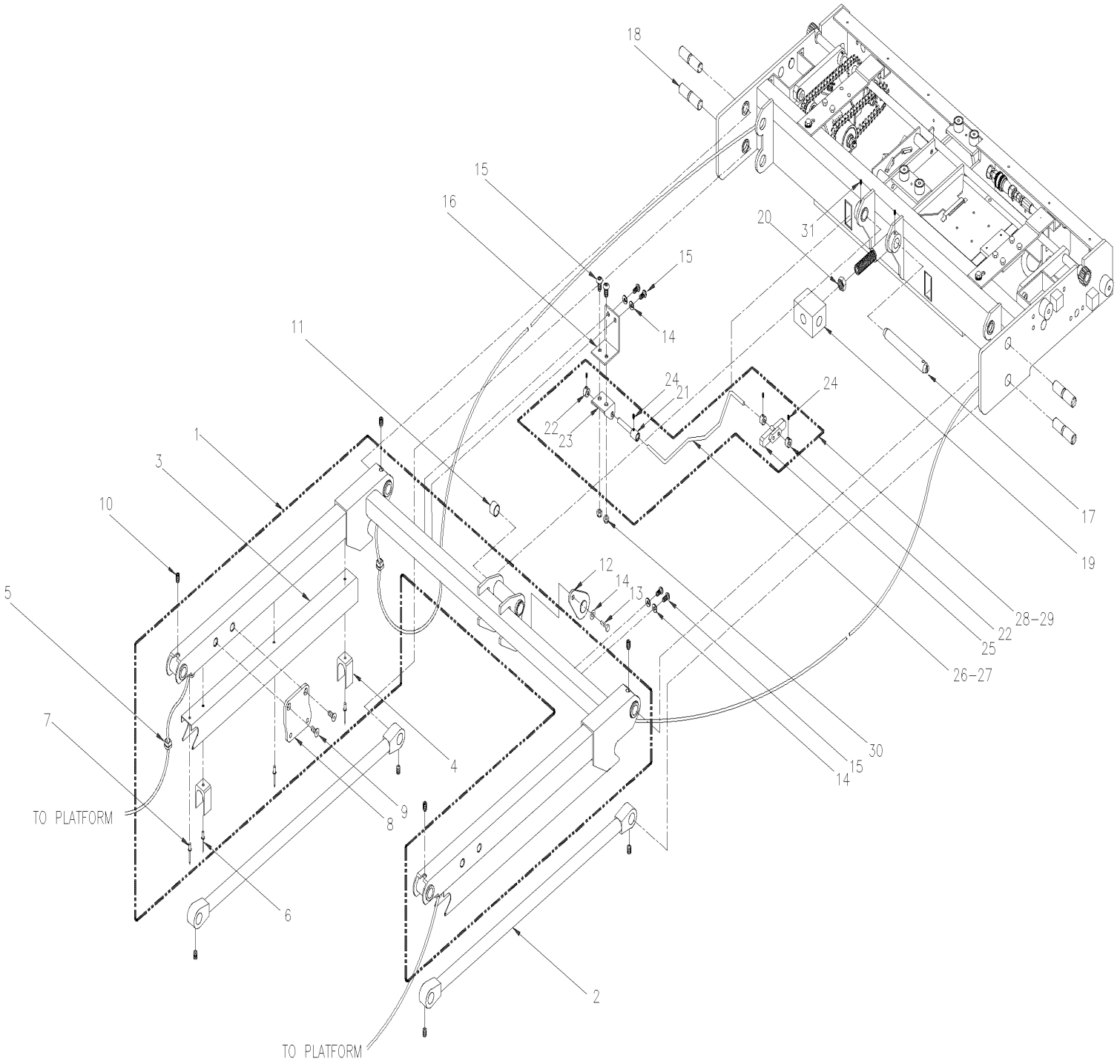

De 3-4417 À 4-4704		Date:07-2024	PAGE:HF-2380-30

CADRE MOBILE ASS - MONTE PERSONNE "RICON" MODEL "F9A"

Numéro d'article	Pièces	Description	H3411	H3455	VIP45	NOTES
1	862125	CADRE DE LEVAGE ASS.	1	1		
2	862126	BRAS ASS.	2	2		
3	Call order desk	COUVERCLE	2	2		P
4	Call order desk	GIIRE BRAS BLOCAGE	4	4		P
5	Call order desk	GAINE	4	4		P
6	Call order desk	RIVET ACIER 3/16x5/8	4	4		P
7	Call order desk	RIVET ACIER 3/16x3/8	4	4		P
8	Call order desk	PLAQUE ACTUATEUR PLATEAU DE TRANSFERE	2	2		P
9	Call order desk	VIS TETE FRAISEE SIX PAN CREUX 1/4-20x5/8	4	4		P
10	Call order desk	VIS D'AJUSTEMENT HEXS SS 5/16-18x.50 5/16-18x1/2 SS	8	8		P
11	862127	ROULEMENT	6	6		
12	862212	ENSEMBLE DE PLAQUE DE RETENUE	1	1		
13	Call order desk	VIS A TETE HEXAGONAL 5/16-18x5/8 SS	2	2		P
14	Call order desk	RONDELLE FREIN FENDUE 5/16 SS	6	6		P
15	Call order desk	VIS TETE BOUTON 5/16-18x5/8 SS	6	6		P
16	Call order desk	SUPPORT PIVOT TIGE ACTUATEUR	1	1		P
17	863055	TIGE .75D X 6.0L	1	1		
18	862128	GOUPILLE DE PIVOTEMENT	4	4		
19	196113	TOURILLON - CYLINDRE	1	1		
20	Call order desk	CONTRE ECROU HEX 3/4-16 SS	1	1		P
21	Call order desk	COLLIER TIGE DE L'ACTUATEUR	1	1		P
22	Call order desk	COLLET .25x.63x.38	3	3		P
23	Call order desk	SUPPORT SYSTEME ELECTRIQUE	1	1		P
24	Call order desk	VIS D'AJUSTEMENT HEXS SS 10-32x1/4 #10-32x1/4 SS	6	6		P
25	Call order desk	BLOC CAME INTERRUPTEUR D'ACTUATEUR	1	1		P
26	Call order desk	TIGE ACTUATOR GAUCHE	1	1		P
27	Call order desk	TIGE ACTUATOR DROIT	1	1		P
28	862129	ACTIONNEUR GAUCHE ASS.	1	1		
29	862130	ACTIONNEUR DR ASS.	1	1		
30	Call order desk	ECROU HEX MINCE 5/16-18 NYL	2	2		P
31	Call order desk	VIS D'AJUSTEMENT HEXS SS 1/4-20x1/4 1/4-20x1/4 SS	2	2		P
		P) CONTACTER LE BUREAU DE PRISE DE COMMANDE				

De 4-4705 À 8-1043		Date:07-2024	PAGE:HF-2380-31
CADRE MOBILE ASS - MONTE PERSONNE "RICON" MODEL "F9T" & "F9TF"			

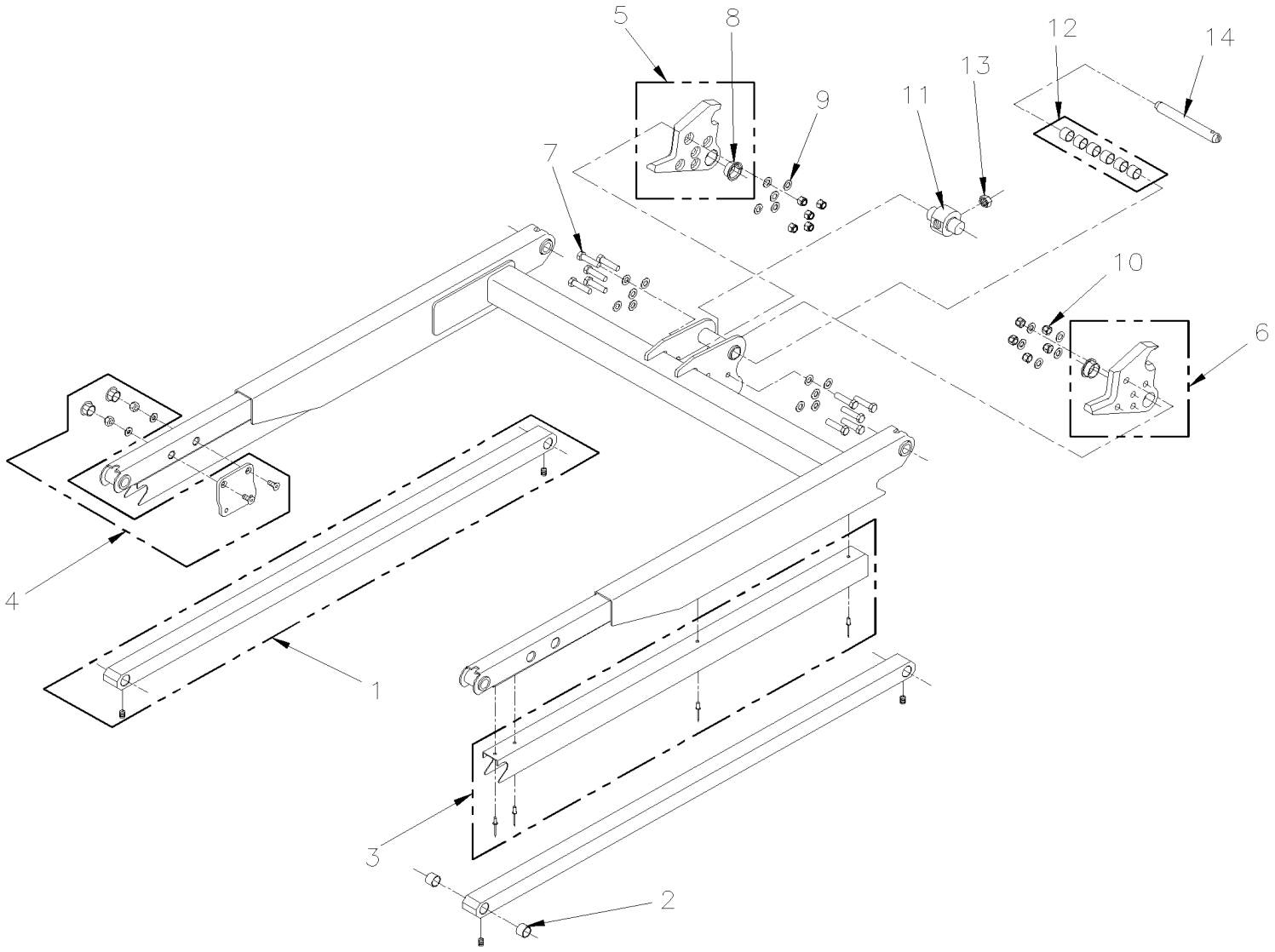

De 4-4705 À 8-1043		Date:07-2024	PAGE:HF-2380-31

CADRE MOBILE ASS - MONTE PERSONNE "RICON" MODEL "F9T" & "F9TF"

Numéro d'article	Pièces	Description	H3411	H3455	VIP45	NOTES
1	863042	ENS. BRAS INFERIEUR	2	2		
2	863043	COUSSINET .88 O.D. X .751 I.D. X .38	4	4		
3	863044	ENS. COUVERCLE BRAS INFERIEUR	2	2		
4	863045	ENS. PLAQUE ACTUATEUR	2	2		
5	863046	PLAQUE ASS, RENFORCEMENT CHAPE GAUCHE	1	1		
6	863047	PLAQUE ASS, RENFORCEMENT CHAPE DROIT	1	1		
7	863048	VIS A TETE HEXAGONAL 3/8-16x1 1/2 SS	1	1		
8	863049	BRIDE DE ROULEMENT 1.00 I.D. X 3/4 W	2	2		
9	863050	RONDELLE PLATE .40x.75x.06 SS	2	2		
10	863051	ECROU 3/8/-16 SS	1	1		
11	863052	COROISILLO, AXE SOLIDE	1	1		
12	863053	ENS. ROULEMENT .751 O.D X .875 I.D. X .63	1	1		
13	863054	ECROU D'ARRET 3/14-16	1	1		
14	863055	TIGE .75D X 6.0L	1	1		

De 3-4417 À 4-4704		Date:07-2024	PAGE:HF-2380-40
CHARIOT ASS - MONTE PERSONNE "RICON" MODEL "F9A"			

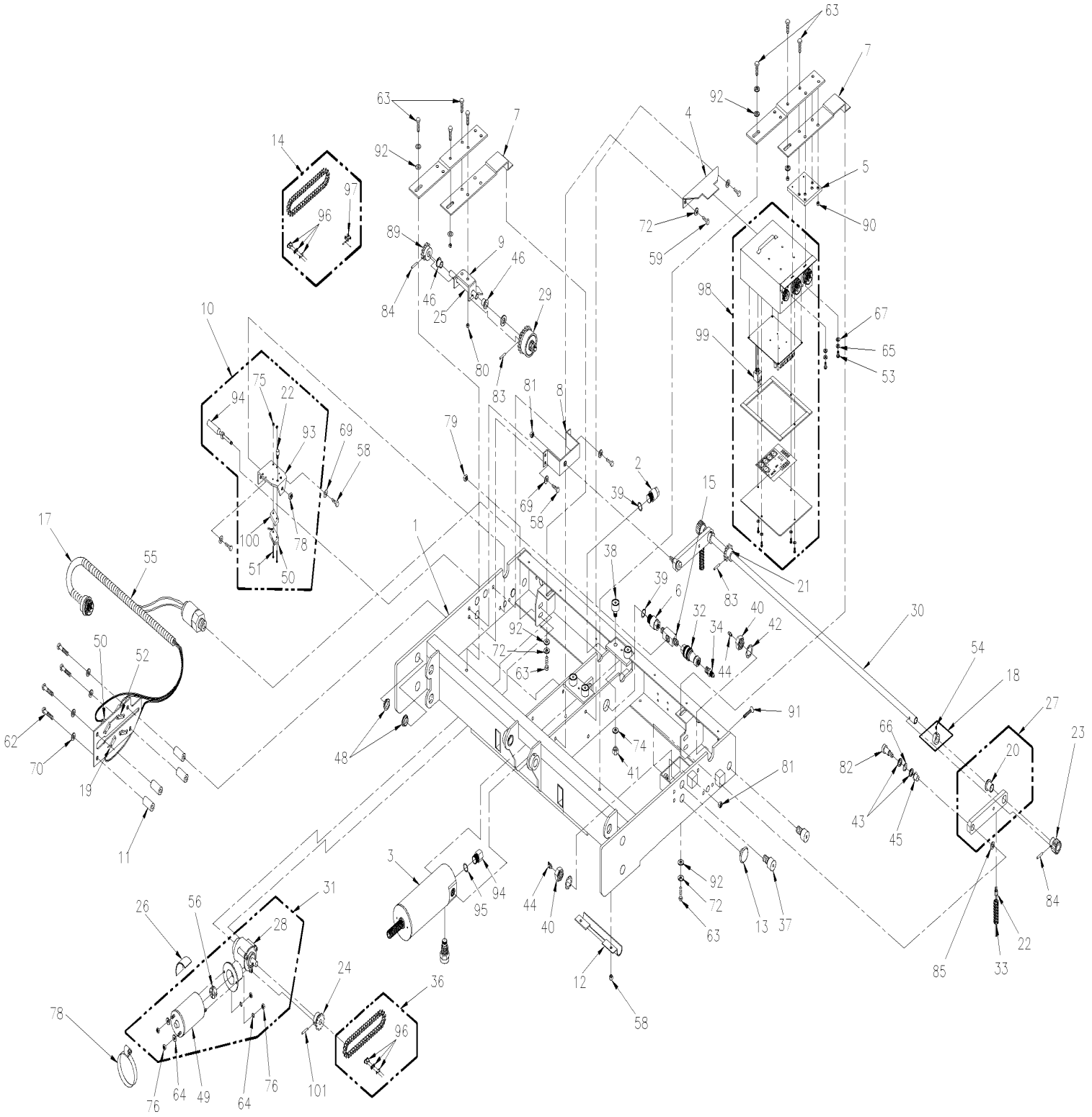

De 3-4417 À 4-4704		Date:07-2024	PAGE:HF-2380-40

CHARIOT ASS - MONTE PERSONNE "RICON" MODEL "F9A"

Numéro d'article	Pièces	Description	H3411	H3455	VIP455	NOTES
1	Call order desk	CHARIOT ASS	1	1		P
2	Call order desk	RACCORD / PIVOT	1	1		P
3	862131	VERIN HYDRAULIQUE	1	1		
4	Call order desk	SUPPORT BOITIER CHARIOT	1	1		P
6	863583	TROUSSE, ADAPTATEUR ET JOINT	1	1		
7	863068	SUPPORT ARBRE INTERMEDIARE ARRIERE	2	2		
8	Call order desk	SUPPORT ASS	2	2		P
9	Call order desk	SUPPORT ASS	1	1		P
10	862211	INTERRUPTEUR DE FIN DE COURSE ASS.	2	2		
11	Call order desk	ESPACEUR PLAQUE D'INTERRUPTEUR	3	3		P
12	Call order desk	BRIDE HARNAIS	1	1		P
13	Call order desk	BOUTON	2	2		P
14	862132	CHAINE	1	1		
15	863583	TROUSSE, ADAPTATEUR ET JOINT	1	1		
16	Call order desk	PLAQUE INTERRUPTEUR	1	1		P
17	862133	HARNAIS ASS. UP TO SEPT 99	1	1		
17	862134	HARNAIS AVEC INTERRUPTEUR A PRESSION ASS FROM SEPT 99	1	1		
18	Call order desk	COLLIER VIS D'AJUSTEMENT	2	2		P
19	862135	BLOC DE PLASTIQUE	4	4		
20	Call order desk	ROULEMENT .625x.719x.38	2	2		P
21	862136	ROUE DENTEE 12 DENTS	1	1		
22	862137	BOUTON, SUPPORT A RESSORT	2	2		
23	862138	ENGRENAGE	2	2		
24	862139	ROUE DENTEE 8 DENTS	1	1		
25	862140	ARBRE .50 X 5.00	1	1		
26	Call order desk	JOINT D'ETANCHEITE / CAOUTCHOUC 1/8x1/2	1	1		P
27	Call order desk	TIGE DE LIAISON / ARBRE D'ENTAINEMENT	2	2		P
28	862141	BOITE D'ENGRENAGE RATIO 24:1	1	1		
29	862142	EMBRAYAGE	1	1		
30	862143	ARBRE	1	1		
31	862144	MOTEUR D'ENGRENAGE 24V	1	1		
32	863236	RACCORD / QUICK-DISCONNECT 1/4	1	1		
33	862145	RESSORT COMPRESSION	2	2		
34	863732	ADAPTATEUR 1/4NPT-1/4JIC MALE	1	1		
36	862132	CHAINE	1	1		
37	Call order desk	BASCULEUR 1 1/4x3/4	4	4		P
38	N8886024	BASCULEUR 1.00x5/8 / 7/16-20	4	4		
39	863582	JOINT TORIQUE	2	2		
40	863733	CONTRE ECROU HEX 3/16	5	5		
41	Call order desk	CONTRE ECROU HEX 7/16-20	4	4		P
42	863734	RONDELLE FREIN A DENT INTERIEUR 3/4	4	4		
43	Call order desk	RONDELLE NYL	4	4		P

De 3-4417 À 4-4704		Date:07-2024	PAGE:HF-2380-40

CHARIOT ASS - MONTE PERSONNE "RICON" MODEL "F9A"

Numéro d'article	Pièces	Description	H3441	H3455	VIP455	NOTES
44	863735	RACCORD / GRAISSE 65° / (PRESS-IN)	4	4		
45	Call order desk	COUSSINET	2	2		P
46	862146	COUSSINET 12 EDU08	2	2		
47	Call order desk	BAGUE	1	1		P
48	863018	BRIDE DE ROULEMENT 3/4 I.D. X 1/4 W	8	8		
49	862147	MOTEUR 1/4HP 24VDC	1	1		
50	862122	INTERRUPTEUR DE FIN DE COURSE	1	1		
51	Call order desk	VIS MECANIQUE TETE CYLINDRIQUE PHILLIPS #4-40x1 1/8	4	4		P
52	Call order desk	VIS MECANIQUE TETE CYLINDRIQUE PHILLIPS #4-40x1.00 ZP	8	8		P
53	Call order desk	VIS MECANIQUE TETE CYLINDRIQUE PHILLIPS #8-32x1/2 SS	2	2		P
54	Call order desk	VIS D'AJUSTEMENT HEXS 10-24x1/4 #10-24x1/4	2	2		P
55	561482	CONDUIT CONV / NON-FENDU / NOIR / .500"	4	4		
56	Call order desk	ACCOUPLEMENT	1	1		P
58	N.P.N.	VIS CAP HEX SS 1/4-20x1/2	10	10		4
59	Call order desk	VIS A TETE HEXAGONAL 5/16-18x1/2 SS	2	2		P
61	Call order desk	VIS A TETE HEXAGONAL 5/16-18x7/8 G5	1	1		P
62	Call order desk	VIS A TETE HEXAGONAL 5/16-18x2 1/2 G5	3	3		P
63	Call order desk	VIS A TETE HEXAGONAL 5/16-18x3/4 SS	4	4		P
64	Call order desk	RONDELLE FREIN A DENT INTERIEUR #10	4	4		P
65	Call order desk	RONDELLE FREIN FENDUE #8 SS	2	2		P
66	Call order desk	RONDELLE FREIN ONDULE 1/2	2	2		P
67	Call order desk	RONDELLE PLATE #8 SS	22	22		P
69	N8885992	RONDELLE PLATE .250 SS	10	10		
70	Call order desk	RONDELLE PLATE 5/16	3	3		P
72	Call order desk	RONDELLE FREIN FENDUE 5/16 SS	10	10		P
74	N8886025	RONDELLE FREIN A DENT EXTERIEUR 7/16 SS	4	4		
75	500425	ECROU HEX BAGUE DE NYLON #4-40 SS	4	4		
76	Call order desk	ECROU HEX #10-32	4	4		P
78	5001352	ECROU HEX BAGUE DE NYLON 1/4-20 SS	2	2		
79	Call order desk	ECROU HEX 5/16-18 SS	2	2		P
80	500685	ECROU HEX BAGUE DE NYLON 5/16-18 SS	2	2		
81	Call order desk	ECROU HEX BAGUE DE NYLON 3/8-16	2	2		P
82	862148	BOULON A EPAULEMENT 1/2 X 3/4	2	2		
83	862149	GOUPILLE "SPIROL" 5/32X1 1/4(1BAG=10 PIN	2	2		
84	862150	GOUPILLE "SPIROL"5/32X1.00 (1BAG=10 PIN)	3	3		
85	Call order desk	RONDELLE .578x1.06x.310 NYL	2	2		P
86	Call order desk	EMBRAYAGE / LIMITATEUR DE COUPLE	1	1		P
90	500685	ECROU HEX BAGUE DE NYLON 5/16-18 SS	4	4		
91	Call order desk	VIS TETE FRAISEE SIX PAN CREUX 1/4-20x5/8	2	2		P
92	Call order desk	RONDELLE PLATE .32x.75x.08 SS	AR	AR		P
93	Call order desk	SUPPORT	3	3		P
94	863234	BOUCHON 3/4-16 CAV / JOINT TORIQUE / HEX HD	1	1		

De 3-4417 À 4-4704		Date:07-2024	PAGE:HF-2380-40

CHARIOT ASS - MONTE PERSONNE "RICON" MODEL "F9A"

Numéro d'article	Pièces	Description	H3411	H3455	VIP455	NOTES
NS	862209	RESSORT	1	1		
95	863235	ESPACEUR	1	1		
96	862151	MAILLON DE RACCORD NICKEL #35	2	2		
97	862152	MAILLON COUDE #35	1	1		
98	862099	BOITE ELECTRIQUE ASS / W STD W.C.L.	1	1		
98	862957	BOITE ELECTRIQUE ASS / W/REMOVABLE W.C.L.	1	1		
99	862153	RELAIS 12V	1	1		
100	Call order desk	SUPPORT / INTERRUPTEUR DE POSITION	1	1		P
101	862154	GOUPILLE ELASTIQUE 5/32 X 3/4	1	1		
		4) PAS DE NUMERO DE PIECE				
		P) CONTACTER LE BUREAU DE PRISE DE COMMANDE				

De 4-4705 À 8-1043		Date:07-2024	PAGE:HF-2380-41
CHARIOT ASS - MONTE PERSONNE "RICON" MODEL "F9T" & "F9TF"			

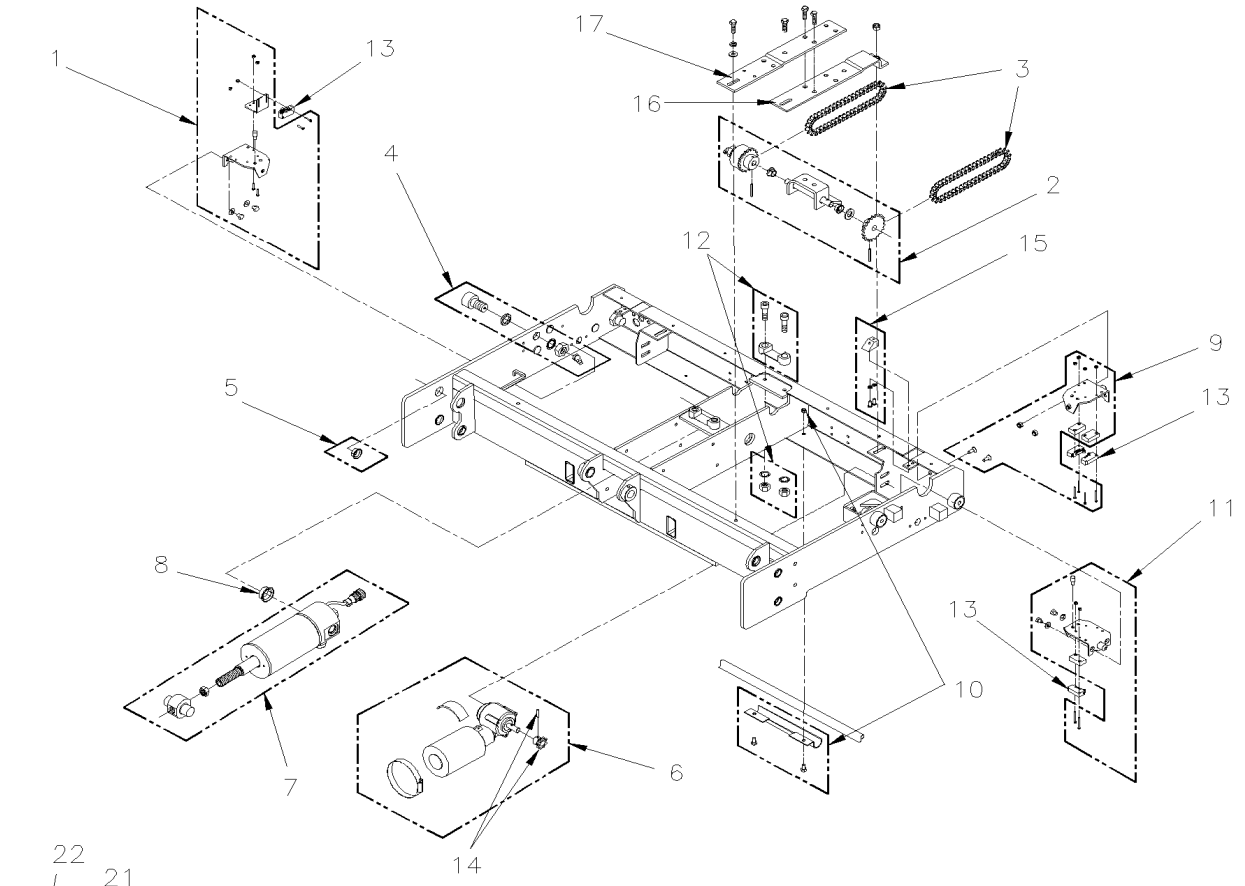

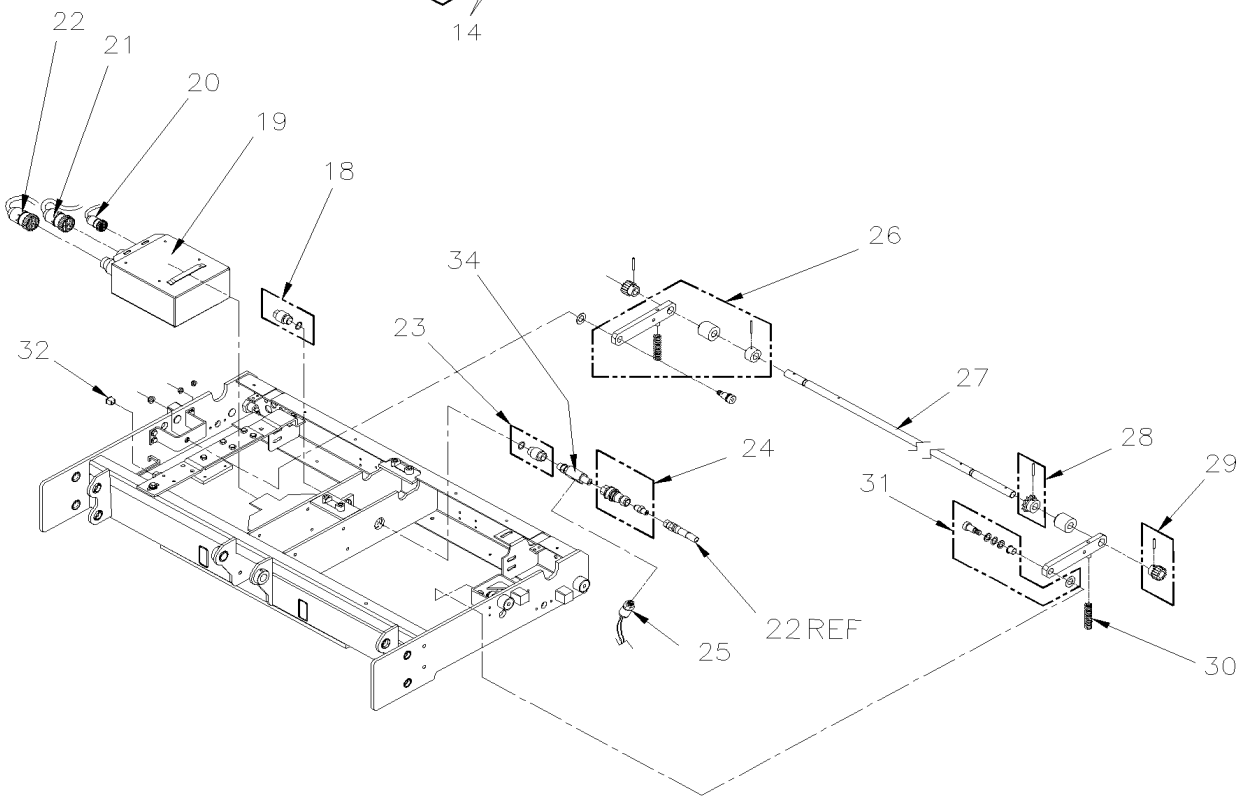

De 4-4705 À 8-1043		Date:07-2024	PAGE:HF-2380-41

CHARIOT ASS - MONTE PERSONNE "RICON" MODEL "F9T" & "F9TF"

Numéro d'article	Pièces	Description	H3411	H3455	VIP455	NOTES
1	863056	ENS. SUPPORT INTERRUPTEUR	1	1		
2	863057	ENS. ARBRE INTERMEDIAIRE ASS	1	1		
3	863058	CHAINE D'ENTRAINEMENT	2	2		
4	19509869	ENS. ROULEAU 1 1/4 O.D. À 5-0178	4	4		
4	863059	ENS. ROULEAU 1 1/4 O.D. De 5-0179	4	4		
5	863128	ROULEMENT	1	1		
6	863060	ENS. MOTOR ASS	1	1		
7	864161	CYLINDRE HYDRAULIQUE À 5-0178	1	1		
7	863061	CYLINDRE HYDRAULIQUE De 5-0179	1	1		
8	863062	ROULEMENT 1"I.D. B20	1	1		
9	863063	ENS. SUPPORT INTERRUPTEUR	1	1		
10	863064	ENS. COLLIER POUR HARNAIS	1	1		
11	863065	ENS. SUPPORT INTERRUPTEUR	1	1		
12	N8892390	ENS. BLOQUE GUIDE POUR CHARIOT	1	1		
13	863129	INTERRUPTEUR DE POSITION	4	4		
14	863066	ENS. ENGRENAGE 8 DENTS	1	1		
15	863067	ENS. REDEMARAGE DU SYS DE RELACHE	2	2		
16	863068	SUPPORT ARBRE INTERMEDIARE ARRIERE	1	1		
17	863069	SUPPORT ARBRE INTERMEDIARE AVANT	1	1		
18	863070	ENS. CAPUCHON CYLINDRE HYDRAULIQUE	1	1		
19	196349	BOITE ELECTRIQUE ASS. / W/REMOVABLE W.C.L. À 5-0178	1	1		
19	862957	BOITE ELECTRIQUE ASS / W/REMOVABLE W.C.L. De 5-0179	1	1		
20	863071	HARNAIS CYLINDRE HYDRAULIQUE À 5-0178	1	1		
20	863071	HARNAIS CYLINDRE HYDRAULIQUE De 5-0179	1	1		
21	866153	HARNAIS, ELECTRICITE DU CHARIOT À 5-0178	1	1		
21	863072	HARNAIS, ELECTRICITE DU CHARIOT De 5-0179	1	1		
22	19507735	HARNAIS, ELECTRICITE RPINCIPALE À 5-0178	1	1		
22	864071	HARNAIS, ELECTRICITE RPINCIPALE De 5-0179	1	1		
23	19509871	ENS. RACCORD A PIVOT, CYLINDRE HYDRAULIQUE À 5-0178	1	1		
23	863074	ENS. RACCORD A PIVOT, CYLINDRE HYDRAULIQUE De 5-0179	1	1		
24	863076	ENS. RACCORD	1	1		
25	863077	ENS. INTERRUPTEUR DE PRESSION	1	1		
26	863078	ENS. BIELLETTE ASS	2	2		
27	863079	ARBRE D'ENTRAINEMENT	1	1		
28	863080	ENS. ENGRENAGE 12 DENTS	1	1		
29	863081	ENS. ENGRENAGE 18 DENTS	2	2		
30	863082	RESSORT, COMP .609 O.D. X 2.53	2	2		
31	863083	ENS. COUSSINET	2	2		
32	863084	CAPUCHON, CONNECTEUR CONTROLLEUR DE PROGAMME	1	1		
34	866059	BLOC CONNECTEUR	1	1	1	

De 3-4417 À 4-4704		Date:07-2024	PAGE:HF-2380-50
PLATEAU DE TRANSFERS - MONTE PERSONNE "RICON" MODEL "F9A"			

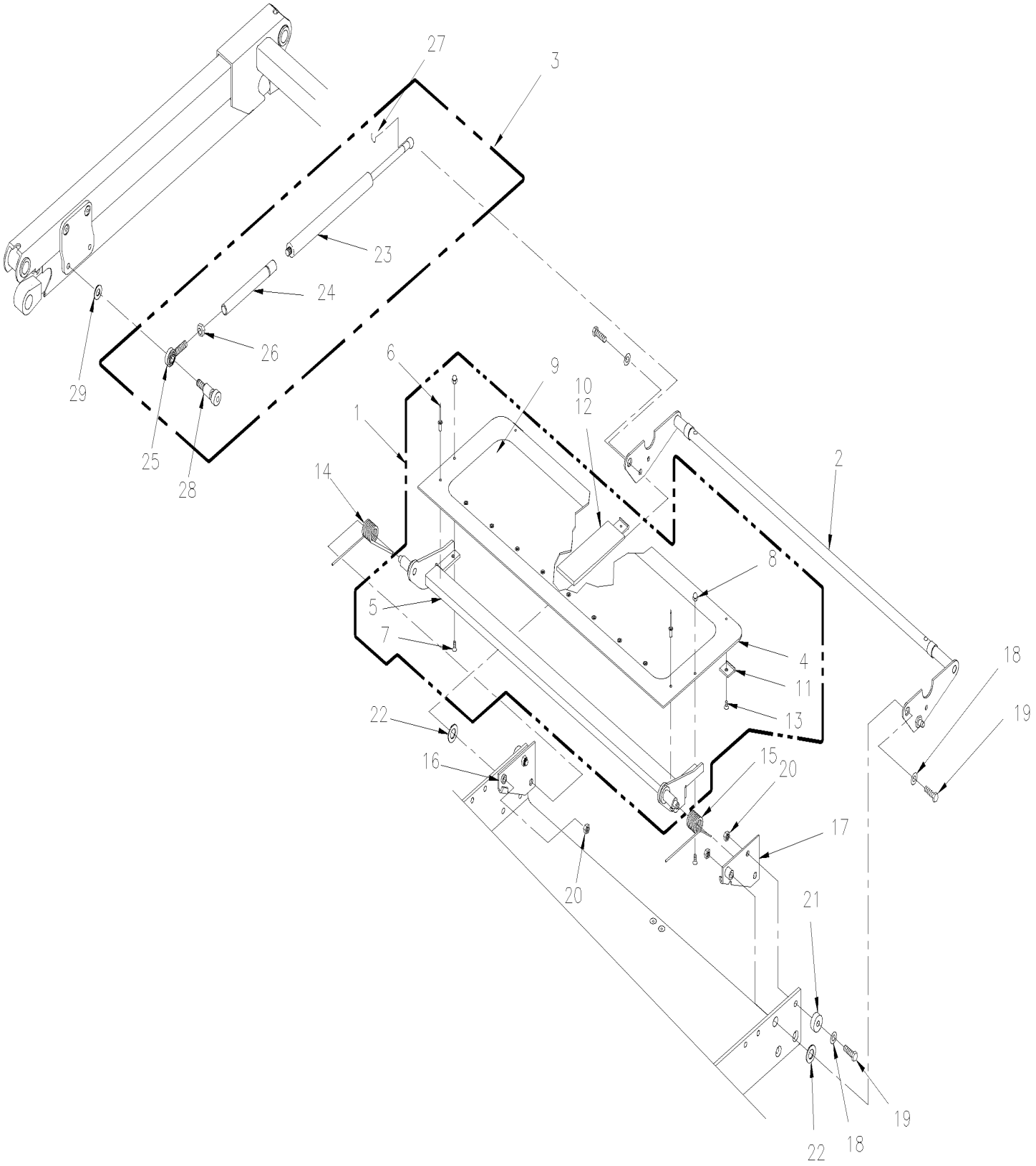

De 3-4417 À 4-4704		Date:07-2024	PAGE:HF-2380-50

PLATEAU DE TRANSFERS - MONTE PERSONNE "RICON" MODEL "F9A"

Numéro d'article	Pièces	Description	H3441	H3445	VIP45	NOTES
1	860058	PLATEAU DE TRANSFERS ASS 9"	1	1		
2	8611004	ETRIER - PLATEAU DE TRANSFERE	1	1		
3	Call order desk	TIGE ASS / PLATEAU DE TRANSFERE 26" UTS	2	2		P
3	196586	ENS. TIGE ACTUATEUR ASS	2	2		
4	860335	PLAQUE PLATEAU DE TRANSFERE	1	1		
5	Call order desk	SUPPORT ASS	1	1		P
6	Call order desk	RIVET AL 3/16x3/8	10	10		P
7	Call order desk	VIS FRAISEE 6 PANS CREUX #10-24x1/2 SS	2	2		P
8	Call order desk	ECROU HEX BORGNE #10-24	2	2		P
9	860341	ANTIDÉRAPANT / 25.560x7.00 / JAUNE	1	1		
10	860343	BLOC D'ARRET PLAQUE GUIDE DE LIAISON	1	1		
11	860346	ATTACHE	3	3		
12	860347	RUBBAN ADHESIF	AR	AR		
13	Call order desk	VIS MECANIQUE TETE PLATE PHILLIPS #10-24x1/4	3	3		P
14	863106	RESSORT, PLATEAU DE TRANSFERS, GAUCHE	1	1		
15	863105	RESSORT, PLATEAU DE TRANSFERS, DROIT	1	1		
16	Call order desk	SUPPORT "B" MONTAGE PLAQUE GAUCHE	1	1		P
17	Call order desk	SUPPORT "B" MONTAGE PLAQUE DROIT	1	1		P
18	Call order desk	RONDELLE PLATE .32x.59x.06 SS	4	4		P
19	Call order desk	VIS A TETE HEXAGONAL 5/16-18x1 1/4 SS	4	4		P
20	Call order desk	ECROU HEX BAGUE DE NYLON 5/16-18 SS	4	4		P
21	Call order desk	BAGUE .75x.32x.38	2	2		P
22	Call order desk	RONDELLE PLATE .578x1.067x.062 NYL	2	2		P
23	862155	RESSORT PNEUMATIQUE	2	2		
24	861709	TIGE ASS / PLATEAU DE TRANSFERE 26"	1	1		
24	Call order desk	TIGE ASS / PLATEAU DE TRANSFERE 18.5"-23.5"	1	1		P
25	Call order desk	TIGE DE BOUT LT THD R1700	2	2		P
26	Call order desk	ECROU HEX FILET GAUCHE 3/8-24	2	2		P
27	980017	GOUPILLE DE SURETE 10MM	2	2		
28	Call order desk	VIS A TETE HEXAGONAL 5/16-18x1/2 SS	2	2		P
29	Call order desk	ENTRETOISE	2	2		P
		P) CONTACTER LE BUREAU DE PRISE DE COMMANDE				

De 4-4705 À 8-1043		Date:07-2024	PAGE:HF-2380-51
PLATEAU DE TRANSFERS - MONTE PERSONNE "RICON" MODEL "F9T" & "F9TF"			

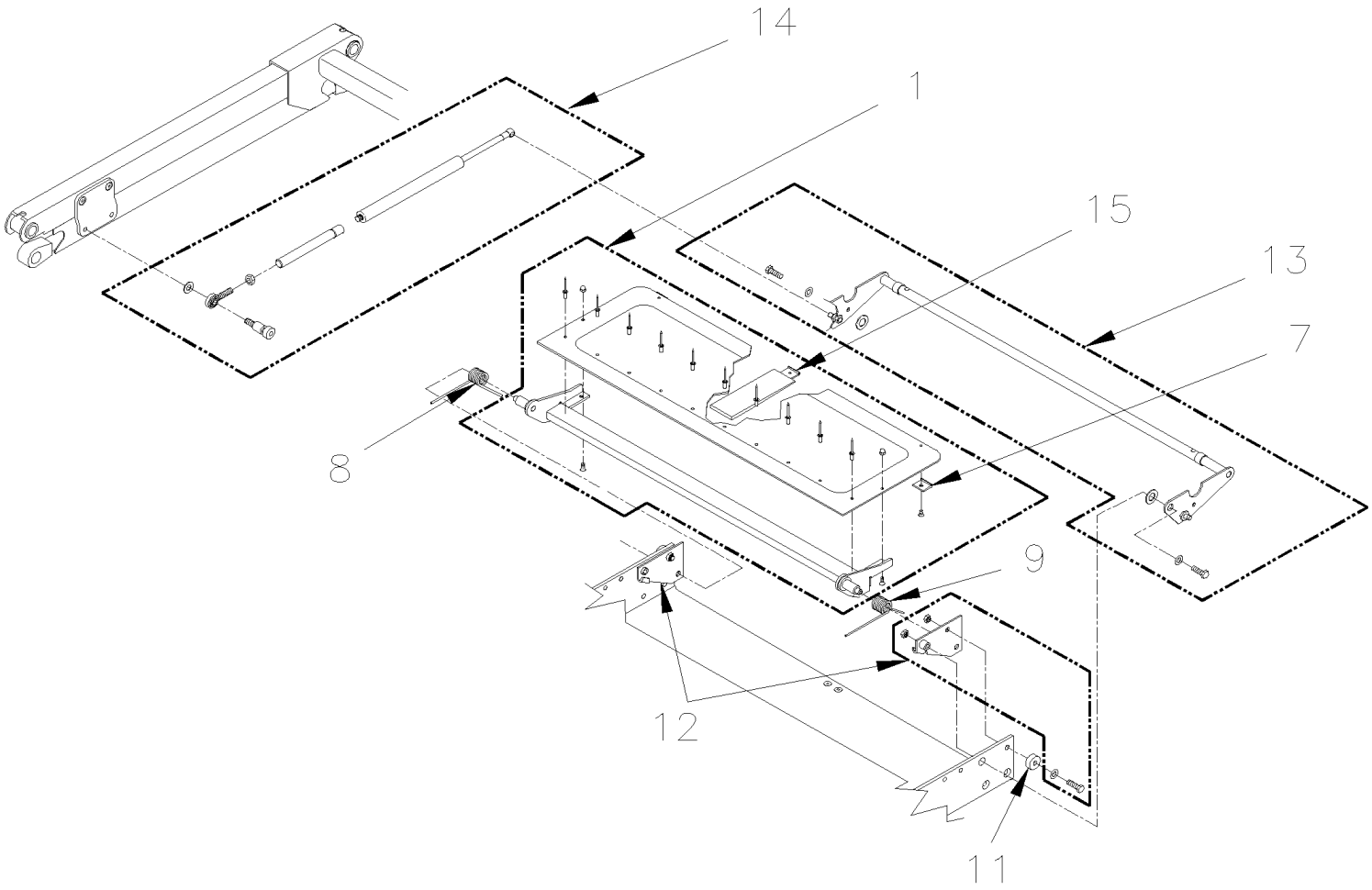

De 4-4705 À 8-1043		Date:07-2024	PAGE:HF-2380-51
PLATEAU DE TRANSFERS - MONTE PERSONNE "RICON" MODEL "F9T" & "F9TF"			

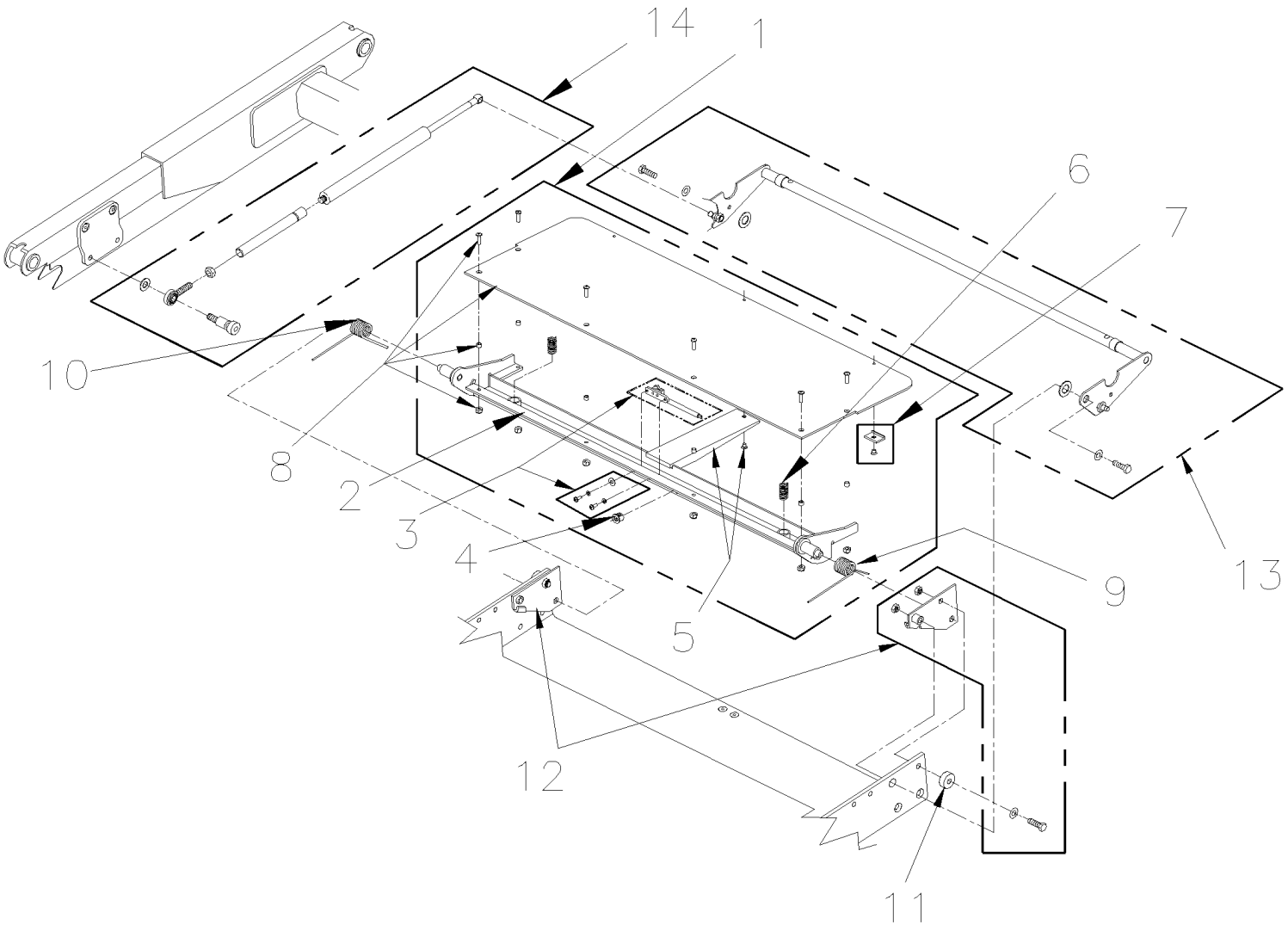

De 4-4705 À 8-1043		Date:07-2024	PAGE:HF-2380-51

PLATEAU DE TRANSFERS - MONTE PERSONNE "RICON" MODEL "F9T" & "F9TF"

Numéro d'article	Pièces	Description	H3411	H3455	VIP45	NOTES
1	19509866	PLATEAU DE TRANSFERS ASS 9" À 5-0178	1	1		
1	863097	PLATEAU DE TRANSFERS ASS 9" De 5-0179	1	1		
2	860228	CADRE PLATEAU DE TRANSFERS	1	1		
3	863099	ENS. INTERUPTEUR ASS	1	1		
4	863100	COUSSINET 1/2"	1	1		
5	863101	ENS. GUIDE PLATEAU DE TRANSFERS	1	1		
6	863102	RESSORT COMP. SS	2	2		
7	863103	ATTACHE, PLATEAU DE TRANSFERS	2	2		
8	863104	ENS. PLAQUE, PLATEAU DE TRANSFERT	1	1		
9	863105	RESSORT, PLATEAU DE TRANSFERS, DROIT	1	1		
10	863106	RESSORT, PLATEAU DE TRANSFERS, GAUCHE	1	1		
11	863107	BAGUE .75x.32x.38	1	1		
12	863108	ENS. DE SUPPORT DE MONTAGE	1	1		
13	863109	ENS. REMONTRE PLATEAU DE TRANSFERS	1	1		
14	196586	ENS. TIGE ACTUATEUR ASS À 5-0178	1	1		
14	863110	ENS. TIGE ACTUATEUR ASS De 5-0179	2	2		
15	196658	BLOCK, BRIDGE PLATE GUIDE À 5-0178	1	1		

De 3-4417 À 4-4704		Date:07-2024	PAGE:HF-2380-60
INSTALLATION POMPE - MONTE PERSONNE "RICON" MODEL "F9A"			

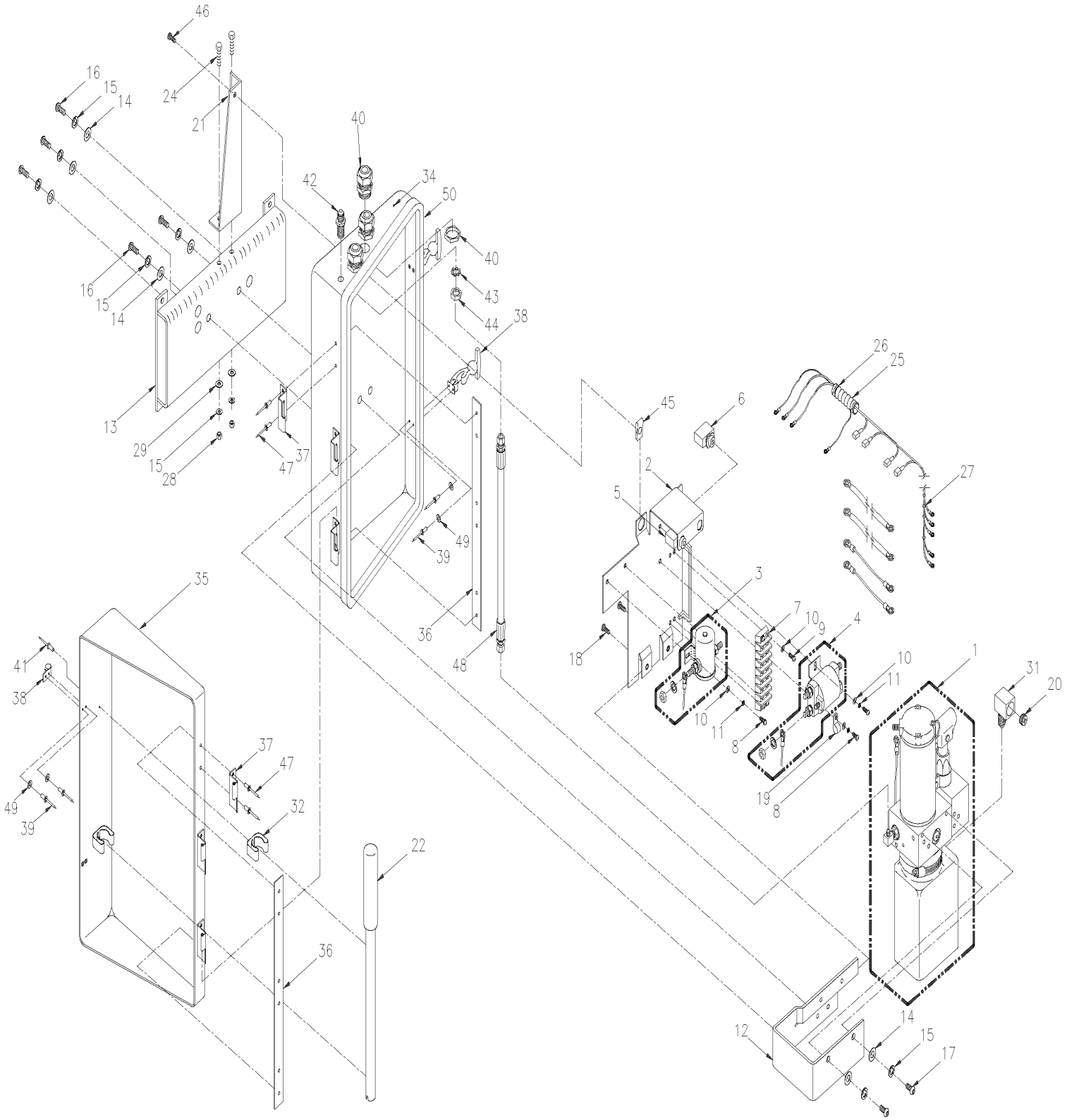

De 3-4417 À 4-4704		Date:07-2024	PAGE:HF-2380-60

INSTALLATION POMPE - MONTE PERSONNE "RICON" MODEL "F9A"

Numéro d'article	Pièces	Description	H3411	H3455	VIP45	NOTES
1	**HF-2380-65**	**POMPE ASS - MONTE PERSONNE "RICON"**				
2	Call order desk	PLAQUE	1	1		P
3	862100	BOBINE SP 24 V	1	1		
4	862101	BOBINE 24V DP LARGE	1	1		
5	862102	DISJONCTEUR / 8AMP	1	1		
6	862103	DISJONCTEUR / 30AMPS	1	1		
6	860986	DISJONCTEUR / 50AMPS	1	1		
7	Call order desk	TERMINAL STRIP / 10-18GA	1	1		P
8	Call order desk	VIS MECANIQUE TETE PHILLIPS #10-32x5/16 SS	4	4		P
9	Call order desk	VIS MECANIQUE TETE PHILLIPS #10-32x3/4	4	4		P
10	Call order desk	RONDELLE PLATE #10 SS	8	8		P
11	N8885969	RONDELLE FREIN FENDUE .193 SS	4	4		
12	Call order desk	SUPPORT MONTAGE POMPE	1	1		P
13	Call order desk	SUPPORT ASS MONTAGE POMPE	1	1		P
14	Call order desk	RONDELLE PLATE .32x.75x.08 SS	7	7		P
15	Call order desk	RONDELLE FREIN FENDUE 5/16 SS	11	11		P
16	Call order desk	VIS TETE BOUTON SIX PAN CREUX 5/16-24x3/4 SS	5	5		P
17	Call order desk	VIS TETE BOUTON SIX PAN CREUX 5/16-18x3/4 SS	2	2		P
18	Call order desk	VIS TETE BOUTON SIX PAN CREUX #10-32x1/2 SS	2	2		P
19	Call order desk	BRIDE EN "C"	1	1		P
20	863095	CAPUCHON RENIFLARD	1	1		
21	Call order desk	SUPPORT	1	1		P
22	868483	BRAS, SYSTEME DE POMPAGE MANUEL	1	1		
24	Call order desk	VIS A TETE HEXAGONAL 5/16-18x3/4 SS	2	2		P
25	561482	CONDUIT CONV / NON-FENDU / NOIR / .500"	AR	AR		
26	504012	ATTACHE CABLE / 3/16" X 6"1/2	2	2		
27	504012	ATTACHE CABLE / 3/16" X 6"1/2	9	9		
28	502600	ECROU HEX BAGUE DE NYLON 5/16-18 Z050	2	2		
29	5001189	ECROU HEX 5/16-18 SS	2	2		
31	Call order desk	RACCORD COUDE / FEMELLE	1	1		P
32	504585	BRIDE A RESSORT 3/4"	2	2		
34	Call order desk	BOITIER POMPE	1	1		P
35	Call order desk	BOITIER DE LA POMPE	1	1		P
36	Call order desk	PLAQUE DE RENFORCEMENT	2	2		P
37	Call order desk	HINGE SS 2.50x2.00	6	6		P
38	Call order desk	LOQUET	2	2		P
39	504431	RIVET AVEUGLE TETE BOMBE OUVERT 1/8x3/8 AL	8	8		
40	Call order desk	GAINE	3	3		P
41	504247	RIVET AVEUGLE TETE BOMBE OUVERT 5/32x3/8 AL	2	2		
42	863086	RACCORD BUN 1/4J 2.08L	1	1		
43	N8886025	RONDELLE FREIN A DENT EXTERIEUR 7/16 SS	1	1		
44	Call order desk	CONTRE ECROU HEX 7/16-20	1	1		P

De 3-4417 À 4-4704		Date:07-2024	PAGE:HF-2380-60

INSTALLATION POMPE - MONTE PERSONNE "RICON" MODEL "F9A"

Numéro d'article	Pièces	Description	H3411	H3455	VIP455	NOTES
45	500837	ECROU RESSORT EN "U" 1/4-20 .064-.125	1	1		
46	Call order desk	VIS TETE BOUTON SIX PAN CREUX 1/4-20x3/4 SS	1	1		P
47	504120	RIVET AVEUGLE TETE BOMBE FERME 3/16x1/2 AL	12	12		
48	Call order desk	BOYAU ASSY / 11"x 1/4JIC x1/4JIC	1	1		P
49	Call order desk	RONDELLE PLATE #8	8	8		P
50	Call order desk	JOINT D'ETANCHEITE / PORTE 7/16X53/64	AR	AR		P
		P) CONTACTER LE BUREAU DE PRISE DE COMMANDE				

De 4-4705 À 8-1043		Date:07-2024	PAGE:HF-2380-61
INSTALLATION POMPE - MONTE PERSONNE "RICON" MODEL "F9T" & "F9TF"			

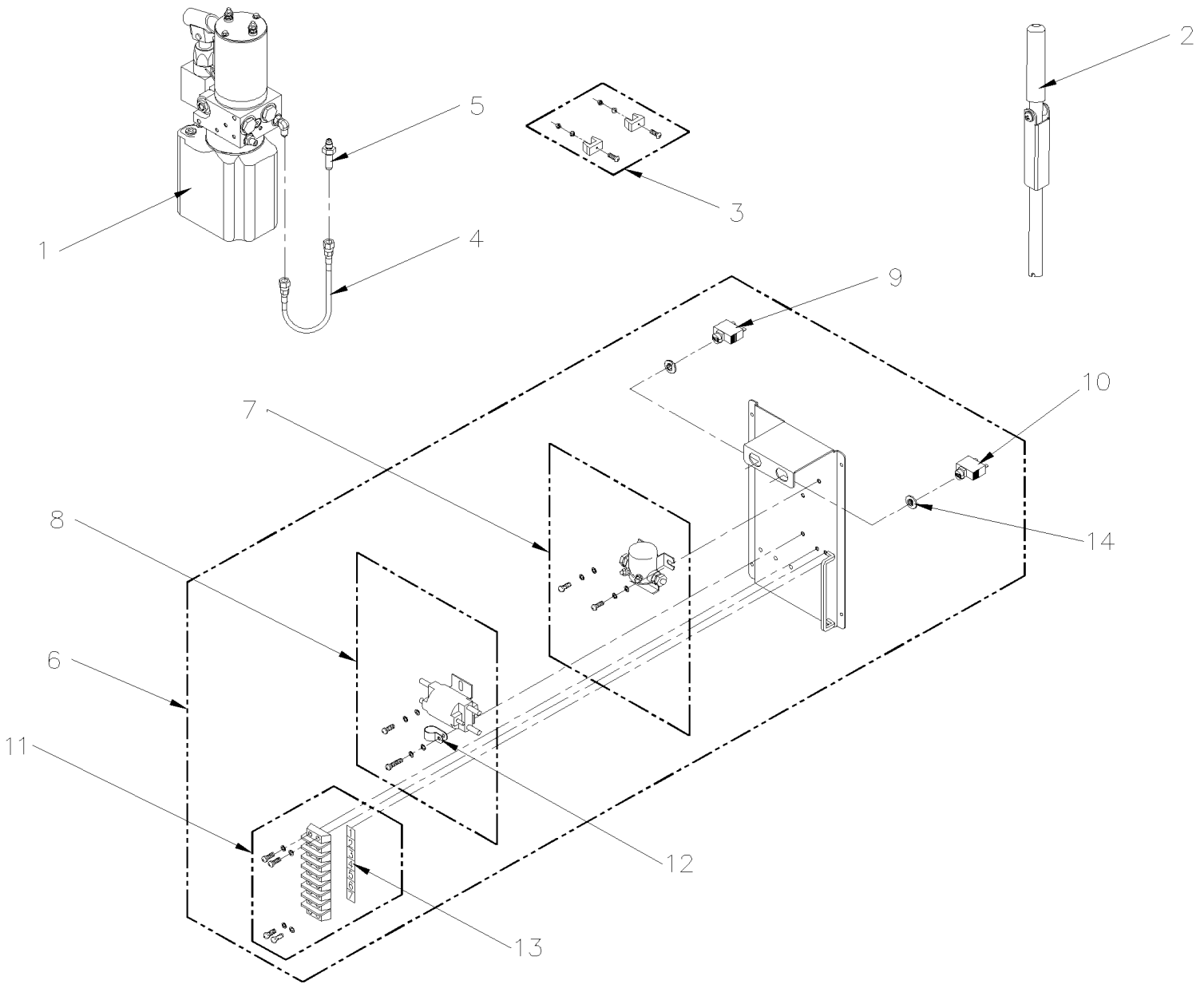

De 4-4705 À 8-1043		Date:07-2024	PAGE:HF-2380-61

INSTALLATION POMPE - MONTE PERSONNE "RICON" MODEL "F9T" & "F9TF"

Numéro d'article	Pièces	Description	H3411	H3455	VIP45	NOTES
1	**HF-2380-65**	**POMPE ASS - MONTE PERSONNE "RICON"**				
2	464678	BRAS, SYSTEME DE POMPAGE MANUEL	1	1		
3	868251	SUPPORT A OUTIL	1	1		
4	863085	BOYAU ASS 13 3/4"	1	1		
5	863086	RACCORD BUN 1/4J 2.08L	1	1		
6	863087	ENS. PLAQUE SOLENOIDE ASS 24VDC	1	1		
7	862100	BOBINE SP 24 V	1	1		
8	862101	BOBINE 24V DP LARGE	1	1		
9	862102	DISJONCTEUR / 8AMP	1	1		
10	862103	DISJONCTEUR / 30AMPS	1	1		
11	863088	ENS. TERMINAUX	1	1		
12	863089	COLLIER NYLON 3/8 NOIR	1	1		
13	863090	DECALQUE "TERMINAL STRIP NUMBERS"	1	1		
14	863091	ADAPTATEUR .625 D-HOLE	1	1		

De 3-4417 À 8-1043		Date:07-2024	PAGE:HF-2380-65
POMPE ASS - MONTE PERSONNE "RICON"			

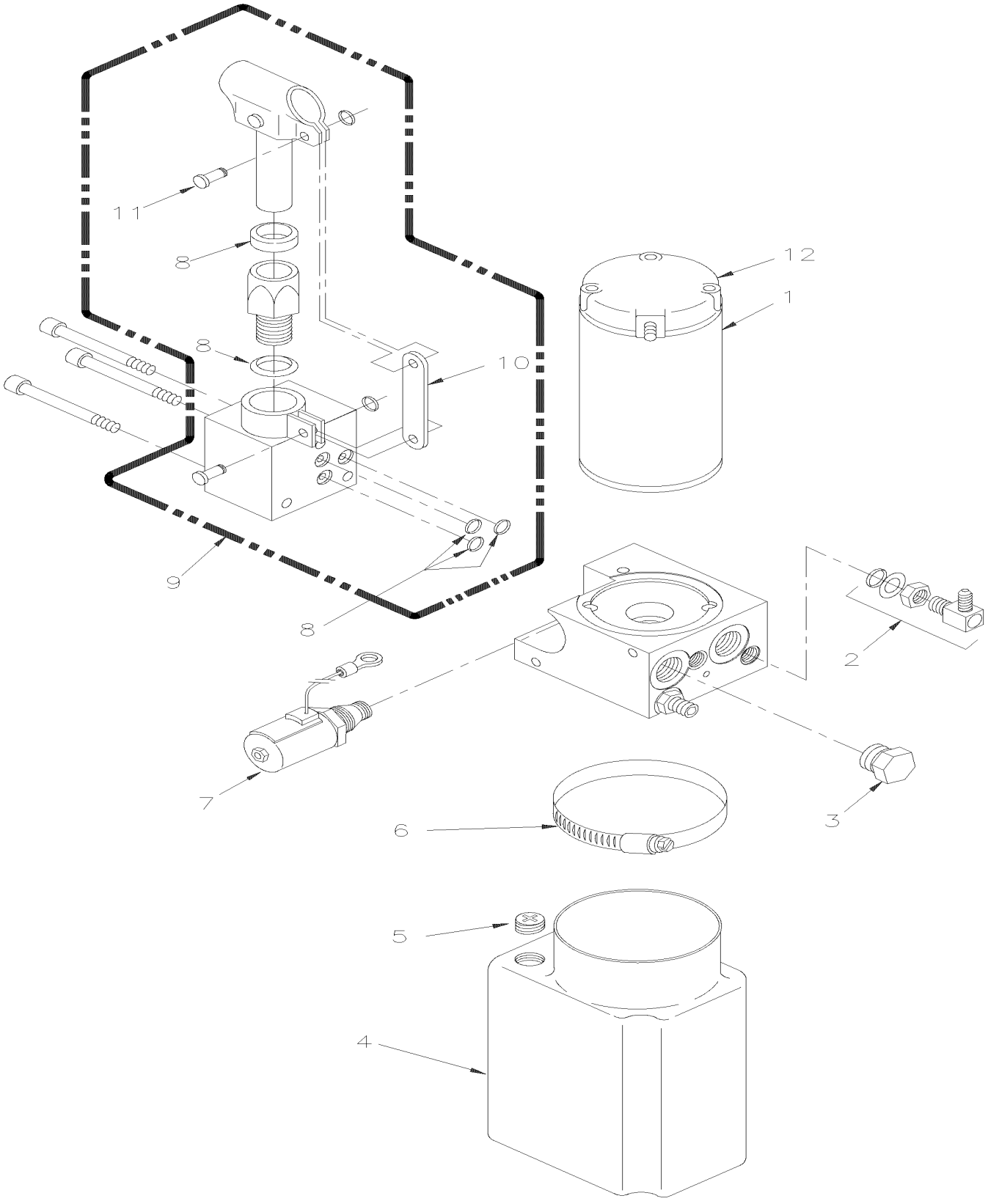

De 3-4417 À 8-1043		Date:07-2024	PAGE:HF-2380-65

POMPE ASS - MONTE PERSONNE "RICON"

Numéro d'article	Pièces	Description	H3411	H3455	VIP455	NOTES
	192298	POMPE ASS 2.0 KPSI / 24V À 4-4704	1	1		
	863112	POMPE ASS 2.0 KPSI / 24V De 4-4705 À 5-0178	1	1		
	863112	POMPE ASS 2.0 KPSI / 24V De 5-0179	1	1		
1	N.S.S.	. MOTEUR ASS. 24V/3" POMPE MONARCH	1	1		1
2	868147	. RACCORD EN "L" 1/4 SAE O-RING BOSS 1/4 JIC	1	1		
3	860122	. BOUCHON / CAVITE 3/4-16 SANS JOINT	2	2		
4	862105	. RESERVOIR RICON À 4-4704	1	1		
4	863092	. RESERVOIR RICON De 4-4705	1	1		
5	863095	. CAPUCHON RENIFLARD	1	1		
6	504235	. BRIDE DE SERRAGE / 3"9/16"-4"1/2 SS / HS-64	1	1		
7	860153	. ENS. SOUPAPE AVEC TERMIMAUX	1	1		
8	862107	. ENSEMBLE DE JOINT	1	1		
9	863093	. POMPE DE RESERVE MANUEL SANS POIGNEE	1	1		
10	868253	. SUPPORT	1	1		
11	868254	. AXE ET ANNEAU DE RETENUE	2	2		
12	862108	. ENS BALAIS DE MOTEUR	1	1		
NS	685682	HUILE HYDRAULIQUE (19 LITERS)	1	1		
		1) PAS VENDU SEPAREMENT				

De 3-4417 À 7-0771		Date:07-2024	PAGE:HF-2390-00
JOINT & AXE DE BARRURE RALLONGE ESCAMOTABLE			

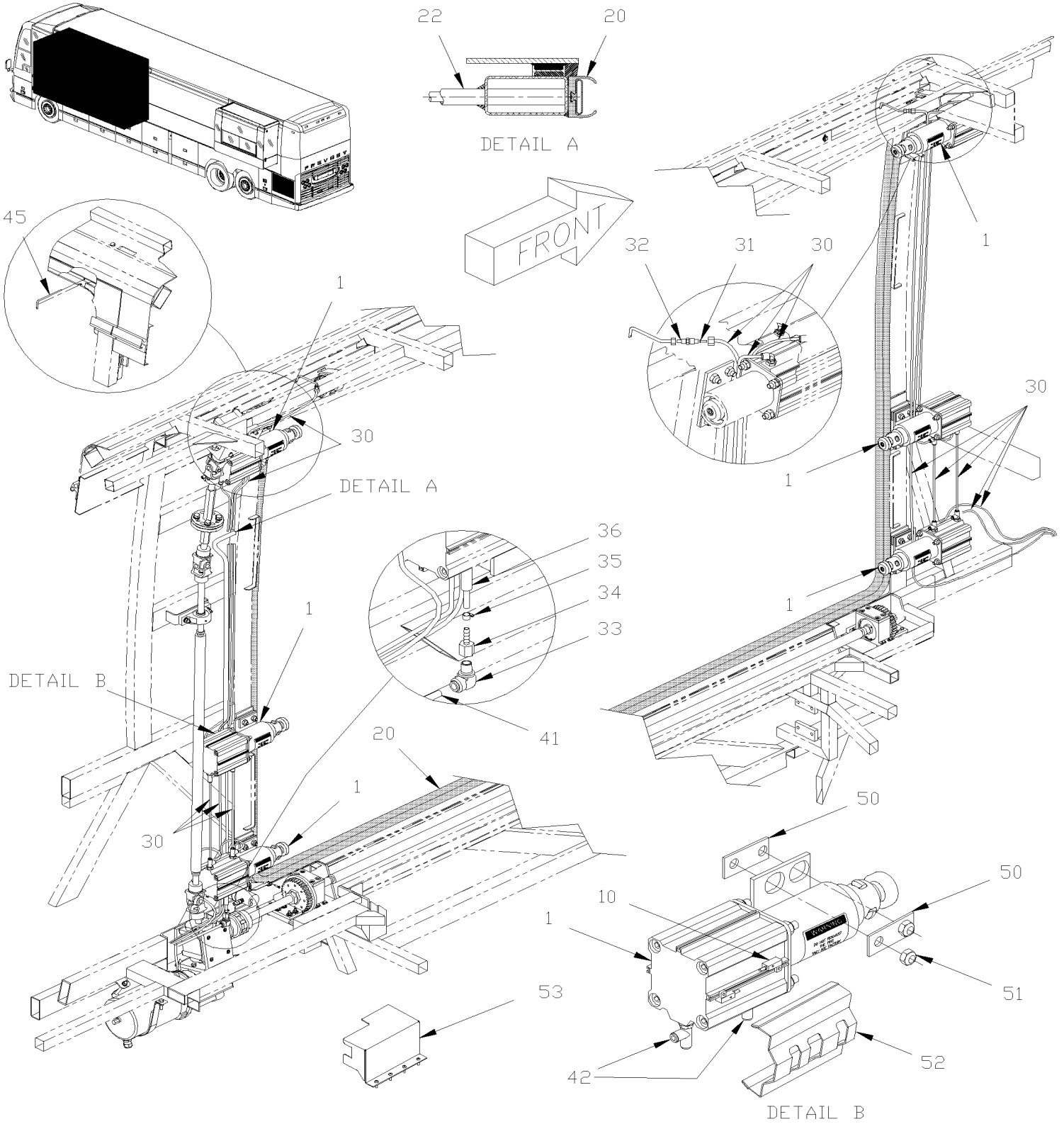

De 3-4417 À 7-0771		Date:07-2024	PAGE:HF-2390-00
JOINT & AXE DE BARRURE RALLONGE ESCAMOTABLE			

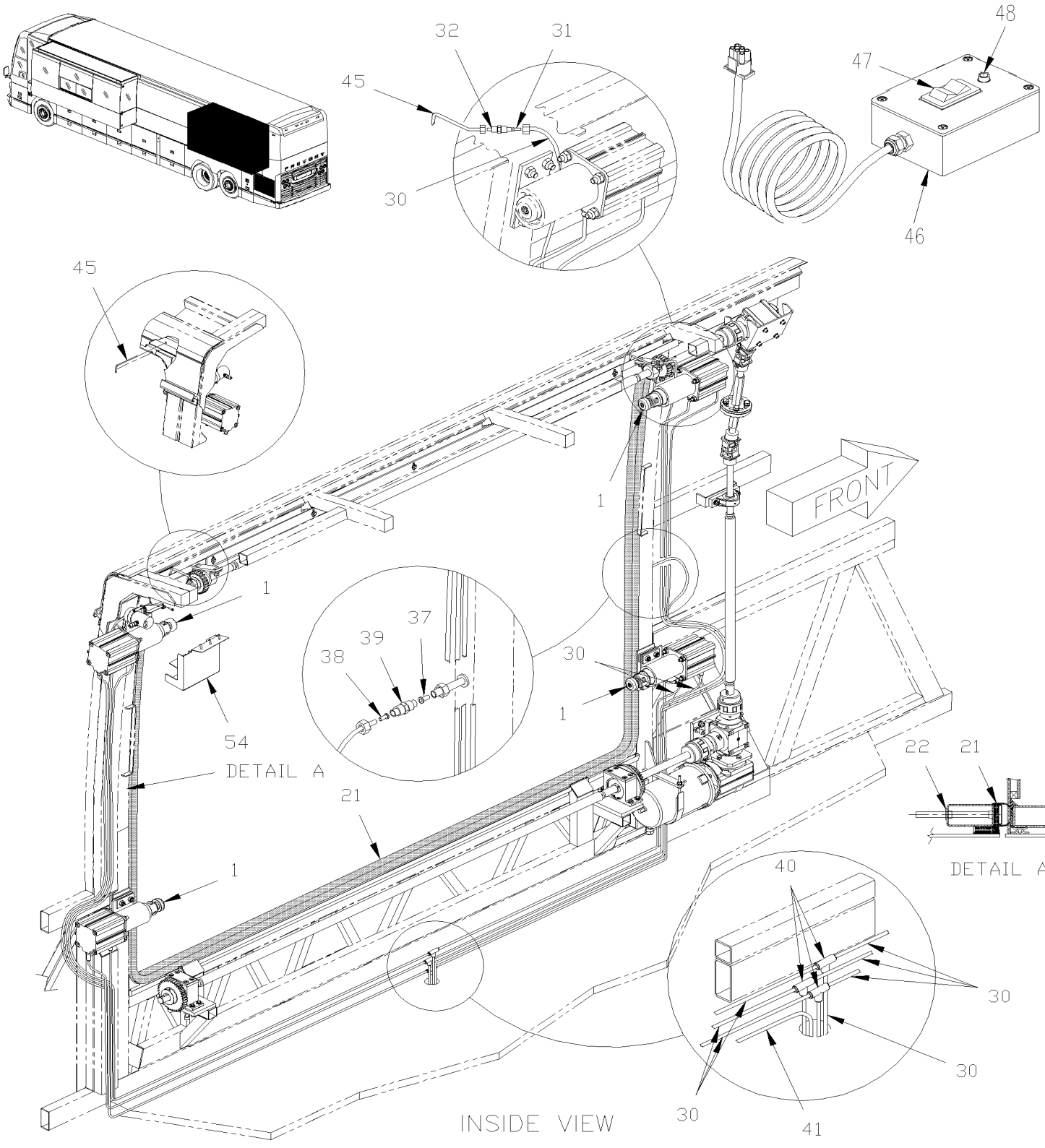

De 3-4417 À 7-0771		Date:07-2024	PAGE:HF-2390-00

JOINT & AXE DE BARRURE RALLONGE ESCAMOTABLE

Numéro d'article	Pièces	Description	H3411	H3455	VIP45	NOTES
1	**HF-2390-70**	**AXE DE BARRURE ASS - RALLONGE ESCAMOTABLE**				
10	690407	INTERRUPTEUR DE PROXIMITE À 4-4816			2	
. NS	690342	. CAPTEUR DE POSITION À 4-4816			1	
. NS	690308	. CONNECTEUR / MINI UNIVERSAL MATE-N-LOK / SH 4C / AMP 172167-1 À 4-4816			1	
10	065846	INTERRUPTEUR DE PROXIMITE De 4-4817			2	
10	563345	CAPTEUR DE POSITION De 4-4817			2	
20	690422	JOINT D'ETANCHEITE ASS.EXT. 4465MM x 1975MM / 978MM À 4-4816			1	
20	476323	JOINT D'ETANCHEITE ASS.EXT. 4465MM x 1975MM / 978MM De 4-4817			1	
20	479427	INSTALLATION JOINT / AVANT / "VIP" / COTE RUE 4465MM x 1975MM			1	
. NS	4705187	. JOINT GONFLABLE / AVANT 4465MM x 1975MM			1	
. NS	471623	. JOINT GONFLABLE / AVANT 4465MM x 1975MM			1	
. NS	IS-16080	. SEE INSTRUCTION SHEET			1	
. NS	FI-16080	. VOIR FEUILLE D'INSTRUCTION			1	
21	690229	JOINT GONFLABLE / ARRIERE 2330MM x 1673MM / 763MM À 4-4816			1	
21	476321	JOINT GONFLABLE / ARRIERE 2330MM x 1673MM / 763MM De 4-4817			1	
21	479435	INSTALLATION JOINT / ARRIERE 2330MM x 1673MM			1	
. NS	4705183	. SEAL, INFLATABLE / ARRIERE 2330MM x 1673MM			1	
. NS	470961	. BASE JOINT / ARRIERE 2330MM x 1673MM			1	
. NS	IS-16080	. SEE INSTRUCTION SHEET			1	
. NS	FI-16080	. VOIR FEUILLE D'INSTRUCTION			1	
22	503540	TUBE, NYLON 5/8 O.D. / NOIR S.L.			AR	
NS	682176	SCELLANT SIKA #221 / NOIR / 310ml CARTRIDGE			AR	
30	503402	TUBE, NYLON 1/4 O.D. / NOIR S.L.			AR	
31	690324	INSERTION / TYPE "COMPRESS-ALIGN" / #4x.040 BR À 4-4816			2	
31	642012	INSERTION / TYPE "COMPRESS-ALIGN" / #4x.040 BR De 4-4817			2	
32	690322	UNION REDUCTEUR / TYPE "COMPRESS-ALIGN" / #4x#3 BR À 4-4816			2	
32	642011	UNION REDUCTEUR / TYPE "COMPRESS-ALIGN" / #4x#3 BR De 4-4817			2	
33	641372	COUDE MALE 90º NON-ROTATIF / TYPE "PUSH-IN" / #6x1/4NPT-M BR			1	
34	N.P.N.	RACCORD FEMELLE NPT X 1/4 HOSE			1	4
35	504014	BRIDE DE SERRAGE / 1/4"-5/8" SS / HM-4			1	
36	N.P.N.	BOYAU 1/2			1	4
37	690323	ADAPTEUR D'ALIGNEMENT			1	
38	690321	ADAPTEUR D'ALIGNEMENT			1	
39	690325	ADAPTEUR D'ALIGNEMENT			1	
40	690382	ADAPTATEUR EN TÉ			3	
41	503404	TUBE, NYLON 3/8 O.D. / NOIR S.L.			AR	
42	**HF-2390-70**	**AXE DE BARRURE ASS - RALLONGE ESCAMOTABLE**				
45	690219	TUBE, AIR À 4-4816			2	
45	144635	TUBE, AIR De 4-4817			2	
46	382048	TELECOMMANDE ASS.			1	
. NS	563380	. INTERRUPTEUR BLACK			1	
. NS	564421	. LAMPE PILOTE VERTE / LED 24V			1	

De 3-4417 À 7-0771		Date:07-2024	PAGE:HF-2390-00

JOINT & AXE DE BARRURE RALLONGE ESCAMOTABLE

Numéro d'article	Pièces	Description	H3411	H3455	VIP45	NOTES
. NS	382047	. AUTOCOLLANT DE TELECOMMANDE			1	
NS	382047	. AUTOCOLLANT DE TELECOMMANDE			1	
47	563380	. INTERRUPTEUR BLACK			1	
48	563379	. LAMPE PILOTE VERTE / 28 VOLTS			1	
50	690125	PLAQUE À 4-4816			AR	
50	144623	PLAQUE De 4-4817			AR	
NS	144636	ESPACEUR 0.015"			AR	
NS	144637	ESPACEUR 0.031"			AR	
NS	144638	ESPACEUR 0.062"			AR	
NS	144639	ESPACEUR 0.125"			AR	
NS	144640	CALE D'EPAISSEUR .1875			AR	
NS	144641	CALE D'EPAISSEUR .250			AR	
51	502617	ECROU HEX BAGUE DE NYLON M10-1.5 Z050			AR	
53	Call order desk	TRANSDUCTEUR			1	P
54	Call order desk	TRANSDUCTEUR			1	P
		4) PAS DE NUMERO DE PIECE				
		P) CONTACTER LE BUREAU DE PRISE DE COMMANDE				

De 7-0772 À 8-1043		Date:07-2024	PAGE:HF-2390-01
JOINT GONFLABLE RALLONGE ESCAMOTABLE			

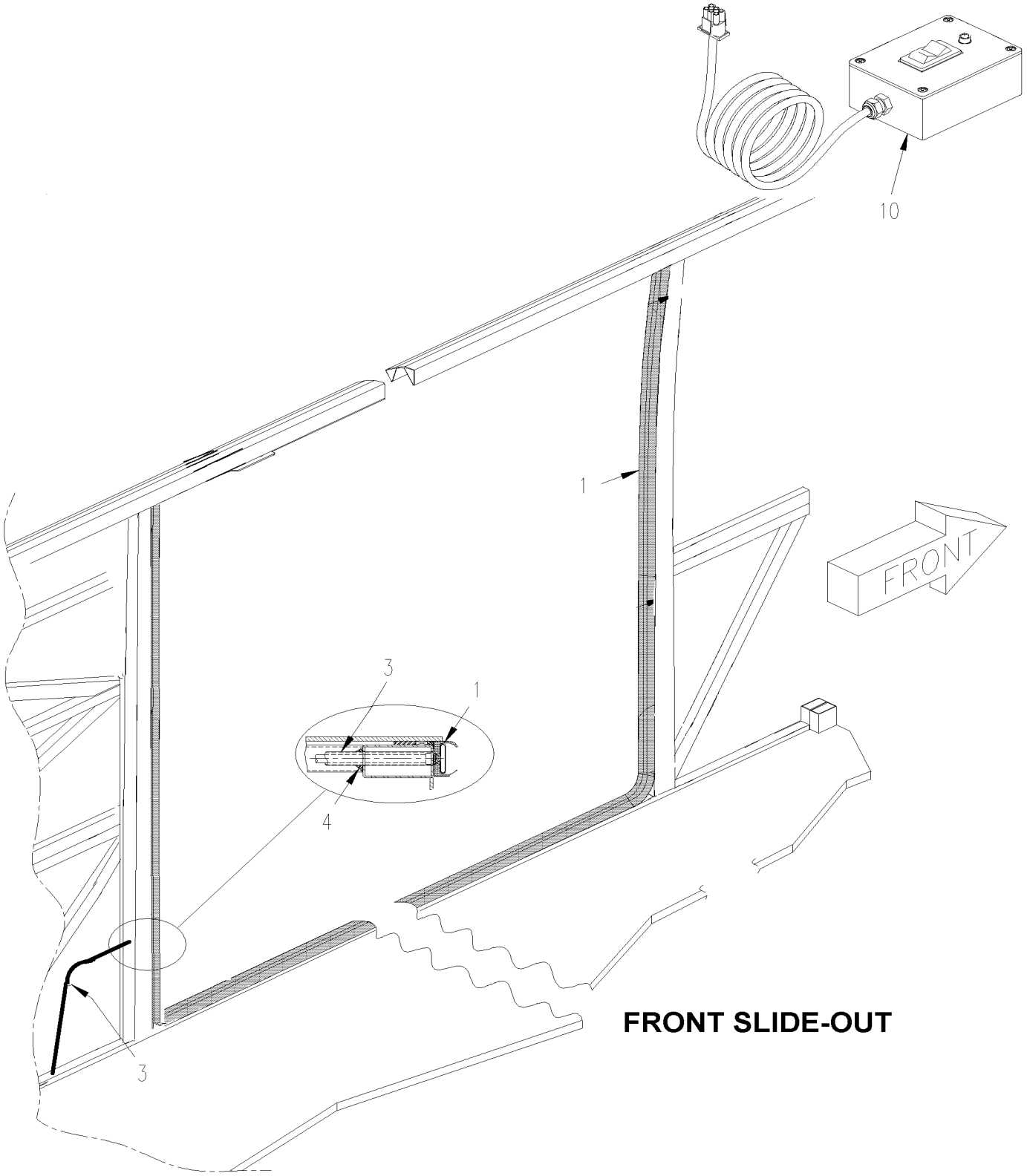

FRONT SLIDE-OUT

De 7-0772 À 8-1043		Date:07-2024	PAGE:HF-2390-01
JOINT GONFLABLE RALLONGE ESCAMOTABLE			

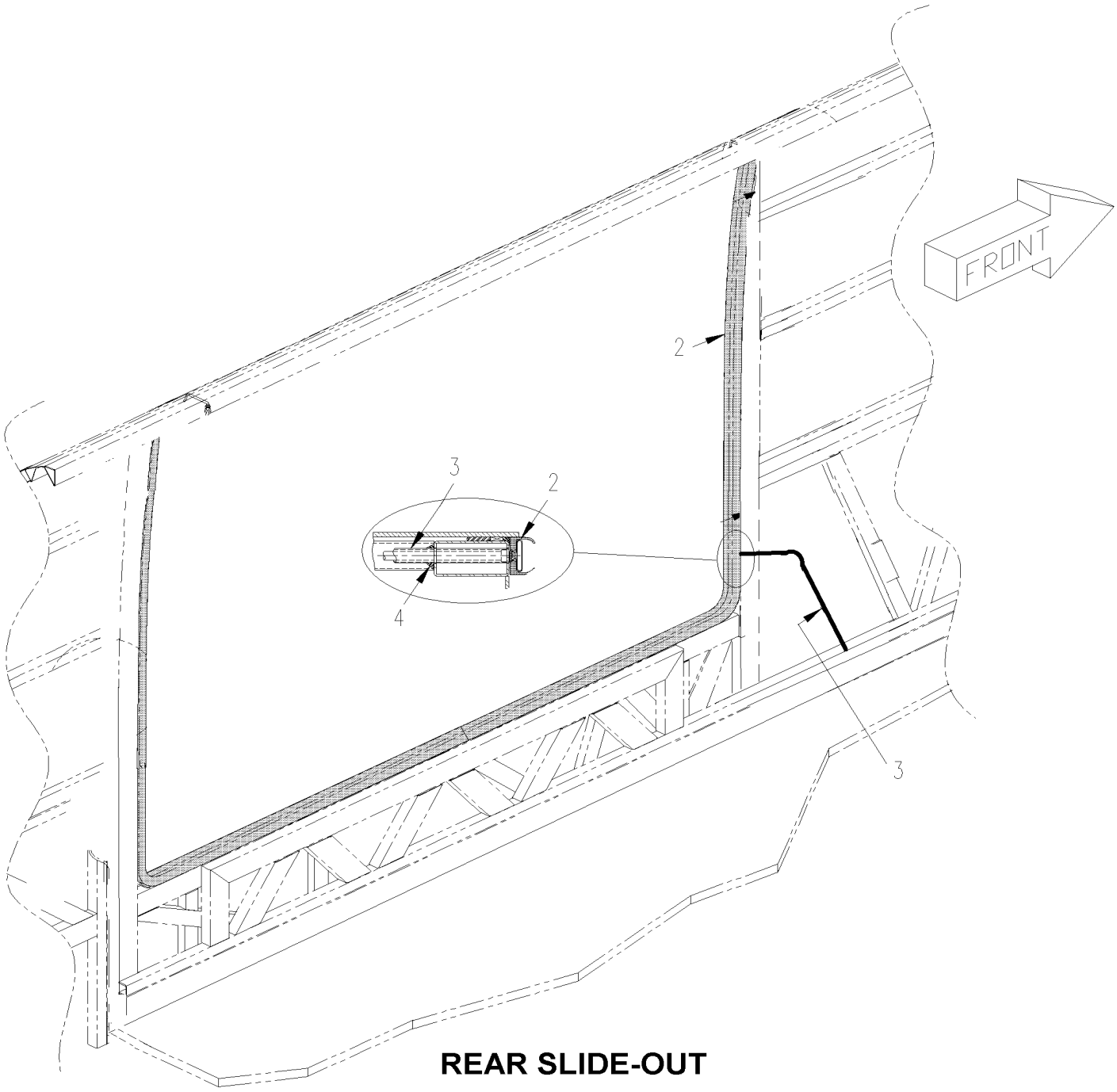

REAR SLIDE-OUT

De 7-0772 À 8-1043		Date:07-2024	PAGE:HF-2390-01

JOINT GONFLABLE RALLONGE ESCAMOTABLE

Numéro d'article	Pièces	Description	H3411	H3455	VIP45	NOTES
1	476701	JOINT GONFLABLE ASS AVANT / "VIP" / A/14' COTE RUE 4464MM x 1971MM / 300MM			1	
1	479742	INSTALLATION JOINT / AVANT /"VIP" / A/14' COTE RUE 4464MM x 1971MM			1	
. NS	470499	. JOINT BASE AVANT / "VIP" / A/14' COTE RUE 4464MM x 1971MM / 300MM			1	
. NS	4705158	. JOINT GONFLABLE AVANT / "VIP" / A/14' COTE RUE 4464MM x 1971MM / 300MM			1	
. NS	IS-16078	. SEE INSTRUCTION SHEET			1	
. NS	FI-16078	. VOIR FEUILLE D'INSTRUCTION			1	
2	476704	JOINT GONFLABLE ASS ARRIERE / "VIP" / A/10' COTE RUE 3347MM x 1673MM / 115MM			1	
2	479740	INSTALLATION JOINT / ARRIERE /"VIP" / A/10' COTE RUE 3347MM x 1673MM			1	
. NS	470586	. JOINT BASE ARRIERE / "VIP" / A/10' COTE RUE 3347MM x 1673MM / 115MM			1	
. NS	470587	. JOINT GONFLABLE ASS AVANT / "VIP" / A/10' COTE RUE 3347MM x 1673MM / 115MM			1	
. NS	IS-16078	. SEE INSTRUCTION SHEET			1	
. NS	FI-16078	. VOIR FEUILLE D'INSTRUCTION			1	
2	476702	JOINT GONFLABLE ASS ARRIERE / "VIP" / A/7' COTE RUE 2331MM x 1673MM / 115MM			1	
2	479739	INSTALLATION JOINT / ARRIERE /"VIP" / A/7' COTE RUE 2331MM x 1673MM			1	
. NS	470592	. JOINT BASE ARRIERE / "VIP" / A/7' COTE RUE 2231MM x 1673MM / 115MM			1	
. NS	470593	. JOINT GONFLABLE ASS AVANT / "VIP" / A/7' COTE RUE 2231MM x 1673MM / 115MM			1	
. NS	IS-16078	. SEE INSTRUCTION SHEET			1	
NS	478309	JOINT GONFLABLE ASS ARRIERE / "VIP" / A/7' COTE TROTTOIR 2331MM x 1971MM / 300MM De 7-0994			1	
2	479737	INSTALLATION JOINT / ARRIERE /"VIP" / A/7' COTE TROTTOIR 2331MM x 1971MM			1	
. NS	470596	. JOINT BASE ARRIERE / "VIP" / A/7' COTE TROTTOIR 2331MM x 1971MM / 300MM			1	
. NS	470597	. JOINT GONFLABLE ASS AVANT / "VIP" / A/7' COTE TROTTOIR 2331MM x 1971MM / 300MM			1	
. NS	IS-16078	. SEE INSTRUCTION SHEET			1	
. NS	FI-16078	. VOIR FEUILLE D'INSTRUCTION			1	
NS	478310	JOINT GONFLABLE ASS ARRIERE / "VIP" / A/10' COTE TROTTOIR 3347MM x 1971MM / 300MM De 7-0994			1	
2	479738	INSTALLATION JOINT / ARRIERE /"VIP" / A/10' COTE TROTTOIR 3347MM x 1971MM			1	
. NS	470594	. JOINT BASE ARRIERE / "VIP" / A/10' COTE TROTTOIR 3347MM x 1971MM / 300MM			1	
. NS	470595	. JOINT GONFLABLE ASS AVANT / "VIP" / A/10' COTE TROTTOIR 3347MM x 1971MM / 300MM			1	
. NS	IS-16078	. SEE INSTRUCTION SHEET			1	
. NS	FI-16078	. VOIR FEUILLE D'INSTRUCTION			1	
3	503541	TUBE, NYLON 3/4" O.D. / NOIR S.L			AR	
NS	504715	BRIDE DE SERRAGE / 7/32"-5/8" SS			1	
NS	642010	CONNECTEUR FEMELLE / TYPE "HOSE BARB" / #4x1/4NPT-F BR			1	
NS	641331	CONNECTEUR MALE / TYPE "PUSH-IN" / #6x1/4NPT-M BR			1	
NS	509815	ATTACHE CABLE			AR	
NS	562679	FIXATION ADH. 4 COTES 1.000 x 1.000 x .160			AR	
NS	504637	ATTACHE CABLE / 3/16" x 13"			AR	
3	504720	PASSE-FIL / 2.375x3.000x.250x.437x3.250			AR	
4	684517	ADHESIF SIMSON #ISR 70-03 / GRIS / 310ml CARTRIDGE			AR	
10	382048	TELECOMMANDE ASS.			1	
. NS	563380	. INTERRUPTEUR BLACK			1	
. NS	564421	. LAMPE PILOTE VERTE / LED 24V			1	
. NS	382047	. AUTOCOLLANT DE TELECOMMANDE			1	

De 3-4417 À 7-0771		Date:07-2024	PAGE:HF-2390-10

PANNEAU DE CONTRÔLE - RALLONGE ESCAMOTABLE

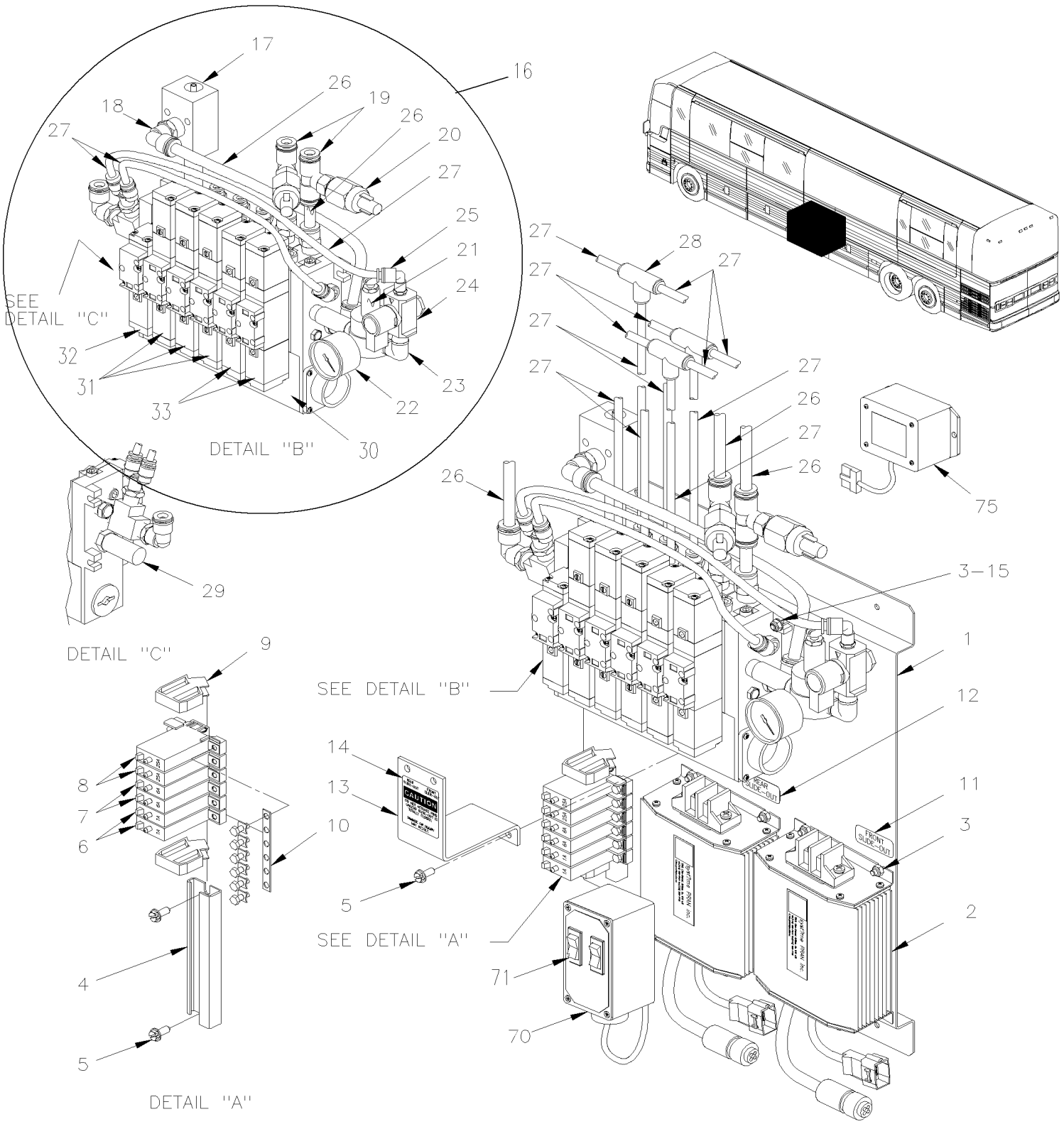

De 3-4417 À 7-0771		Date:07-2024	PAGE:HF-2390-10
PANNEAU DE CONTRÔLE - RALLONGE ESCAMOTABLE			

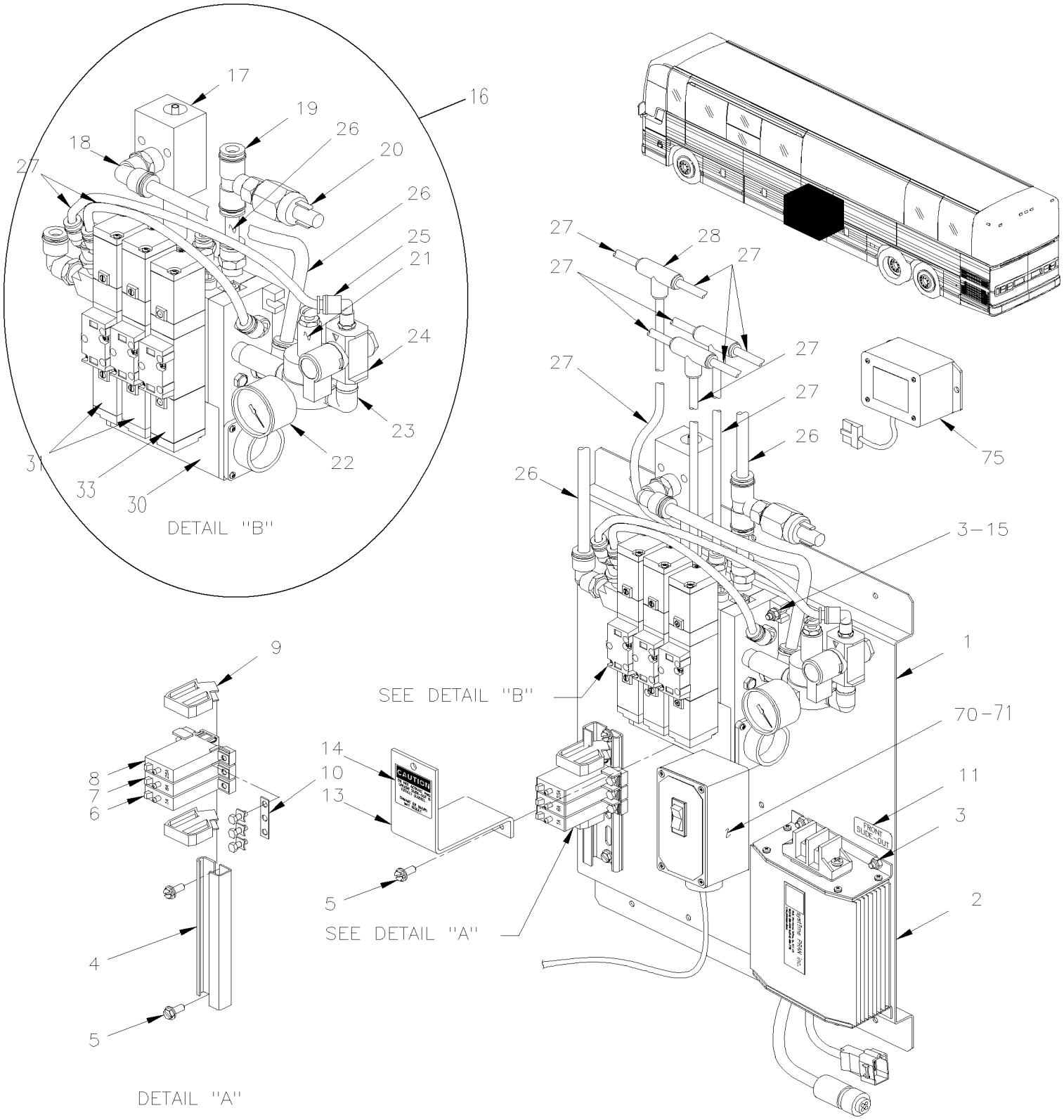

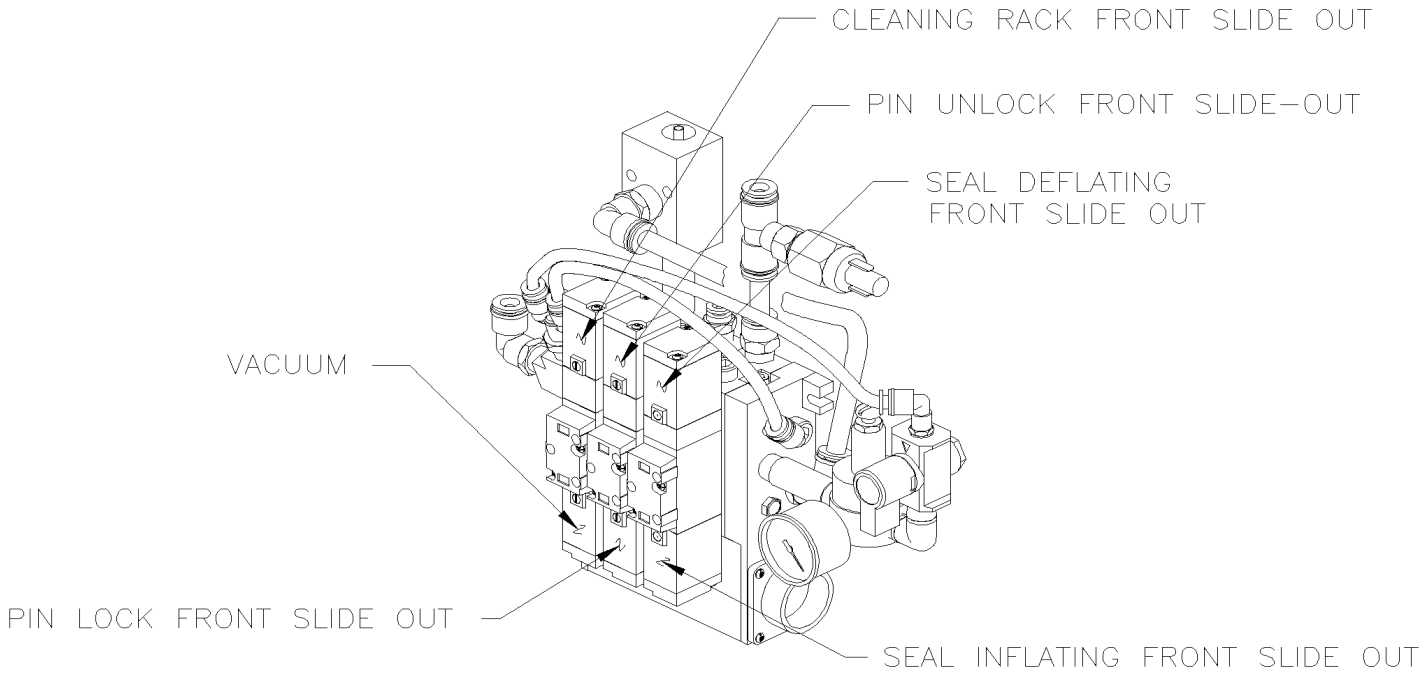

WITH FRONT SLIDE OUT ONLY

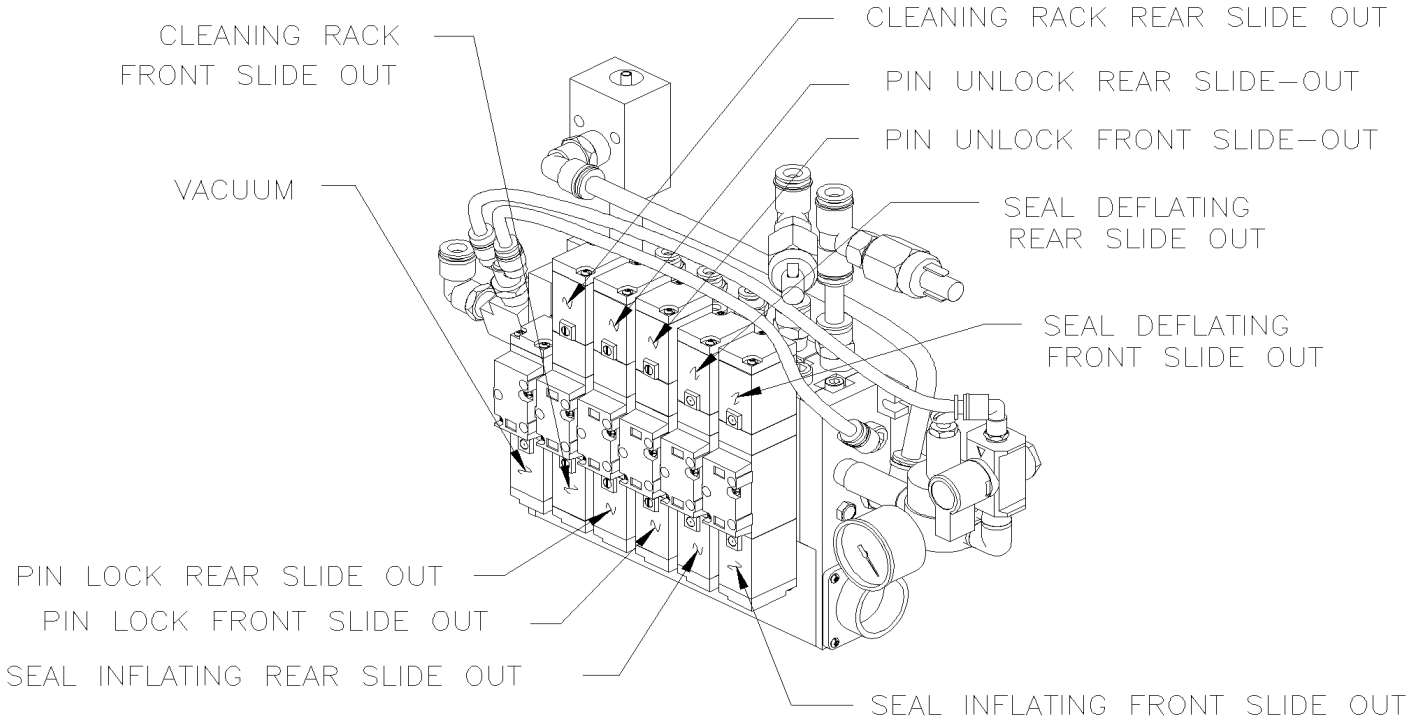

WITH FRONT & REAR SLIDE OUT

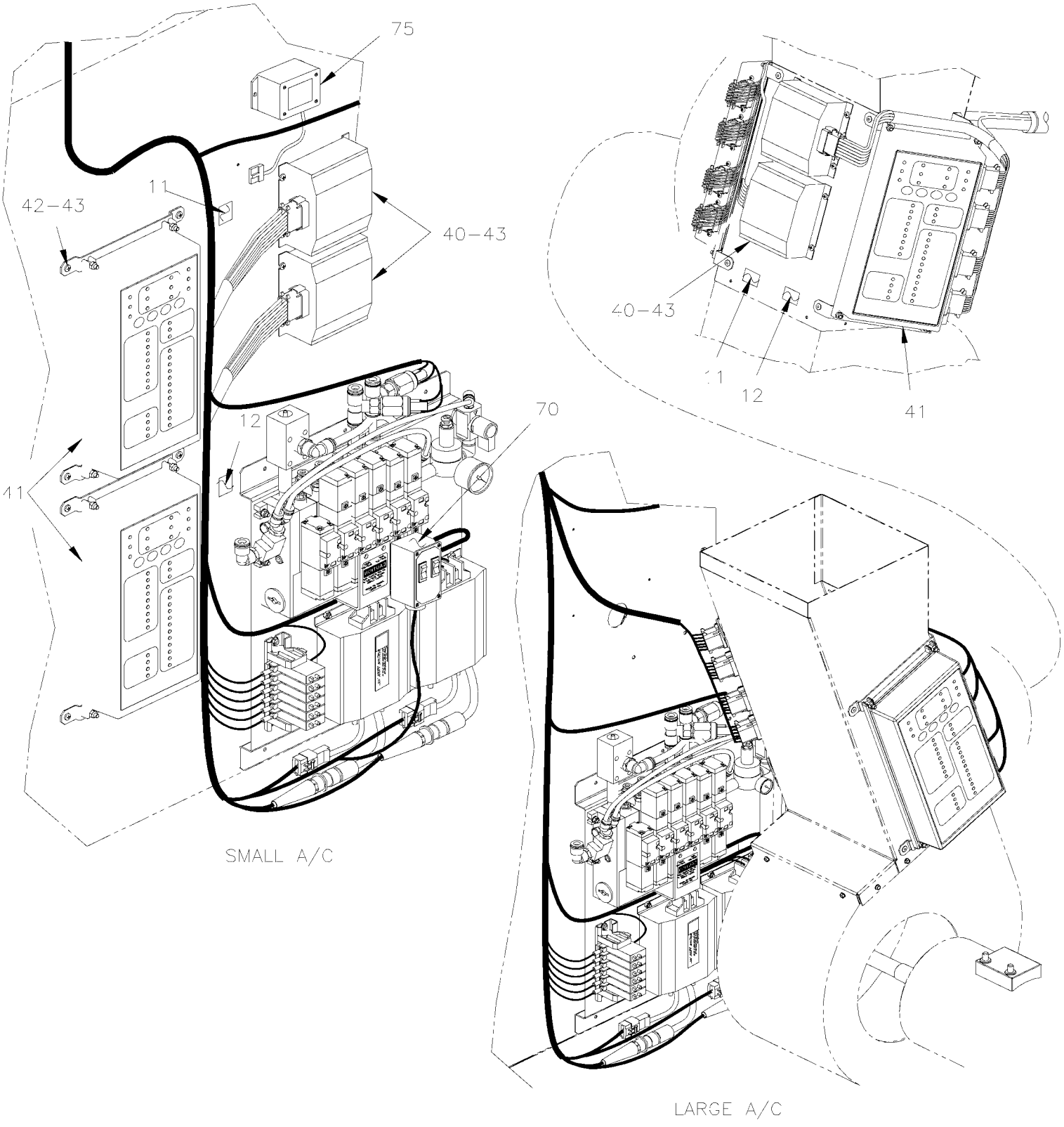
75
11
42-43
40-43
12
41
70
40-43
1
12
41
SMALL A/C
LARGE A/C

De 3-4417 À 7-0771		Date:07-2024	PAGE:HF-2390-10

PANNEAU DE CONTRÔLE - RALLONGE ESCAMOTABLE

Numéro d'article	Pièces	Description	H3441	H3455	VIP45	NOTES
1	065903	SUPPORT MODULES ELECT./PNEUM. (SOUDE) W/DOUBLE SLIDE-OUT			1	
1	065904	SUPPORT MODULES ELECT./PNEUM. (SOUDE) W/SINGLE SLIDE-OUT			1	
2	563318	CONTROLE DE MOTEUR ASS 24V			1	F
2	563319	CONTROLE DE MOTEUR ASS 24V			1	R
3	502783	VIS AUTOTARAUDEUSE TETE HEX EPAULEMENT #6x3/8 ZP À 4-4907			12	
3	502841	ECROU HEX BAGUE DE NYLON M5-0.8 N500 De 4-4908			12	
4	690063	SUPPORT RAIL / 100MM À 4-4907			1	
4	381203	SUPPORT RAIL / 100MM De 4-4908			1	
5	690275	SCR TP HEXW SLT ZP #12-16 X 1/2 LG À 4-4907			4	
5	502868	VIS AUTOTARAUDEUSE TETE GOUTTE PHILLIPS #10-16x1/2 N500 De 4-4908			4	
6	690356	DISJONCTEUR 1AMPS / 24V / À 4-4907			2	
6	563382	DISJONCTEUR 1AMPS / 24V / De 4-4908			2	
7	561790	DISJONCTEUR 6AMPS / 24V /			2	
8	561795	DISJONCTEUR 25AMPS / 24V /			1	
9	690357	BUTEE À 4-4907			1	
9	561729	BUTEE De 4-4908			1	
10	381817	BARRE OMNIBUS AVEC/6 TROUS / 77MM			1	
11	690096	AUTOCOLLANT "FRONT SLIDE-OUT" >SS 065921 À 4-4907			1	
11	065921	AUTOCOLLANT "FRONT SLIDE-OUT" >SS 065921 De 4-4908			1	
12	690097	AUTOCOLLANT "REAR SLIDE-OUT" >SS 065922 À 4-4907			1	
12	065922	AUTOCOLLANT "REAR SLIDE-OUT" >SS 065922 De 4-4908			1	
13	144819	SUPPORT PROTECTEUR VALVE SLIDE-OUT / W/DOUBLE "SLIDE-OUT" À 4-4907			1	
13	142345	SUPPORT PROTECTEUR VALVE SLIDE-OUT / W/DOUBLE "SLIDE-OUT" De 4-4908			1	
13	144825	SUPPORT PROTECTEUR VALVE SLIDE-OUT / W/SINGLE "SLIDE-OUT" À 4-4907			1	
13	142346	SUPPORT PROTECTEUR VALVE SLIDE-OUT / W/SINGLE "SLIDE-OUT" De 4-4908			1	
14	144823	DECALQUE "DO NOT ACTIVE…." / W/DOUBLE "SLIDE-OUT"			1	
14	144824	DECALQUE "DO NOT ACTIVE…." / W/SINGLE "SLIDE-OUT"			1	
15	N.P.N.	RONDELLE PLATE M5 ZP			4	4
16	144820	BLOC VALVE, SLIDE-OUT DOUBLE ASS. / W/DOUBLE "SLIDE-OUT" À 4-4907			1	
16	142371	BLOC VALVE, SLIDE-OUT DOUBLE ASS. / W/DOUBLE "SLIDE-OUT" De 4-4908			1	
16	144821	BLOC VALVE, SLIDE-OUT DOUBLE ASS. / W/SINGLE "SLIDE-OUT" À 4-4907			1	
16	142372	BLOC VALVE, SLIDE-OUT DOUBLE ASS. / W/SINGLE "SLIDE-OUT" De 4-4908			1	
17	690344	. GENERATEUR DE VACUUM PARKER			1	
18	641375	. COUDE MALE 90º NON-ROTATIF / TYPE "PUSH-IN" / #6x3/8NPT-M BR			1	
19	642002	. RACCORD EN "T" FEMELLE / TYPE "PUSH-IN" / #6X#6X1/4NPT-F PLAS			1	
20	690361	. INTERRUPTEUR DE VACUUM À 4-4907			1	
20	690423	. INTERRUPTEUR DE VACUUM De 4-4908			1	
20	690411	. COMMUTATEUR DE PRESSION À 5-0067			AR	H
21	690380	. REGULATEUR DE PRESSION			1	
22	690379	. MANOMETRE 1/8NPT			1	
23	641999	. COUDE MALE 90º / TYPE TUYAU / 3/8NPT-Mx3/8NPT-M BR			1	
24	690351	. VALVE FERME-EXHAUST MANUELLE			1	

De 3-4417 À 7-0771		Date:07-2024	PAGE:HF-2390-10

PANNEAU DE CONTRÔLE - RALLONGE ESCAMOTABLE

Numéro d'article	Pièces	Description	H3411	H3455	VIP45	NOTES
25	641371	. COUDE MALE 90º NON-ROTATIF / TYPE "PUSH-IN" / #4x1/4NPT-M BR			1	
26	503404	. TUBE, NYLON 3/8 O.D. / NOIR S.L.			AR	
27	503402	. TUBE, NYLON 1/4 O.D. / NOIR S.L.			AR	
28	690382	. ADAPTATEUR EN TÉ			6	
29	N17945	. SILENCIEUX / 1/4NPT-M			1	AS
29	641926	. SILENCIEUX / 1/4NPT-M			2	
NS	642048	. SILENCIEUX / 1/8NPT-M			1	
30	642006	. BLOC VALVE / W/DOUBLE "SLIDE-OUT"			1	
30	642007	. BLOC VALVE / W/SINGLE "SLIDE-OUT"			1	
30	642055	. . TROUSSE REPARATION DE VALVES / 1S-0			1	S
30	642056	. . TROUSSE DE REPARATION DE VALVES / 2S-0			1	D
31	641996	. . . VALVE ASS. 5/3 DOUBLE A/BOBINE 24V			AR	
. NS	642059	. . . . JOINT D'ETANCHEITE / RECTANGULAIRE			1	
32	641997	. . . VALVE ASS. 5/2 SIMPLE A/BOBINE 24V			1	
. NS	642059	. . . . JOINT D'ETANCHEITE / RECTANGULAIRE			1	
33	641995	. . . VALVE ASS. 5/2 DOUBLE A/BOBINE 24V			AR	
. NS	642059	. . . . JOINT D'ETANCHEITE / RECTANGULAIRE			1	
40	563222	MODULE PROTECTION A RELAIS PRAN			2	
41	563261	CONTROLEUR MULTIPLE EXT NOUVEL LOGIC À 4-4907			2	
41	**062328**	**ENS DE REMPLACEMENT DE MODULE SLIDE OUT AVANT À 4-4907**			1	A
41	**062381**	**ENS DE REMPLACEMENT DE MODULE SLIDE OUT ARRIERE À 4-4907**			1	A
41	563430	CONTROLEUR MULTIPLE EXT NOUVEL LOGIC De 4-4908			2	
41	**060481**	**ENS DE REMPLACEMENT DE MODULE De 4-4908**			2	A
41	7770121	OUTIL DIAGNOSTIQUE, VISIONPLEX			1	
42	065908	SUPPORT, MODULE PRAN (SOUDÉ)			2	
43	500854	VIS AUTOTARAUDEUSE TETE BOMBE PHILLIPS #8-32x3/4 N500			AR	
70	382091	TELECOMMANDE ASS. MODE MANUEL SLIDE-OUT De 4-4908			1	
71	563547	. INTERRUPTEUR A BASCULE M/ON-OFF-M/ON DPDT WHITE De 4-4908			2	
NS	066171	. DECALQUE De 4-4908			1	
75	563540	REGULATEUR DE VOLTAGE / PRAN De 4-4908			1	
		A) SERVICE SEULEMENT				
		AS) TEL QUE VUED				
		D) INCLUDE ITEM # 31 QTY 3 , ITEM # 32 QTY 1 & ITEM # 33 QTY 2				
		F) UTILISE SEULEMENT AVEC RALLONGE ESCAMOTABLE AVANT				
		H) UTILISE SEULEMENT AVEC OPERATION EN HAUTE ALTITUDE				
		R) UTILISE SEULEMENT AVEC RALLONGE ESCAMOTABLE ARRIERE				
		S) INCLUS ITEM # 31 QTY 2 & ITEM # 33 QTY 1				
		4) PAS DE NUMERO DE PIECE				

À 4-4907		Date:07-2024	PAGE:062328
ENS DE REMPLACEMENT DE MODULE SLIDE OUT AVANT			

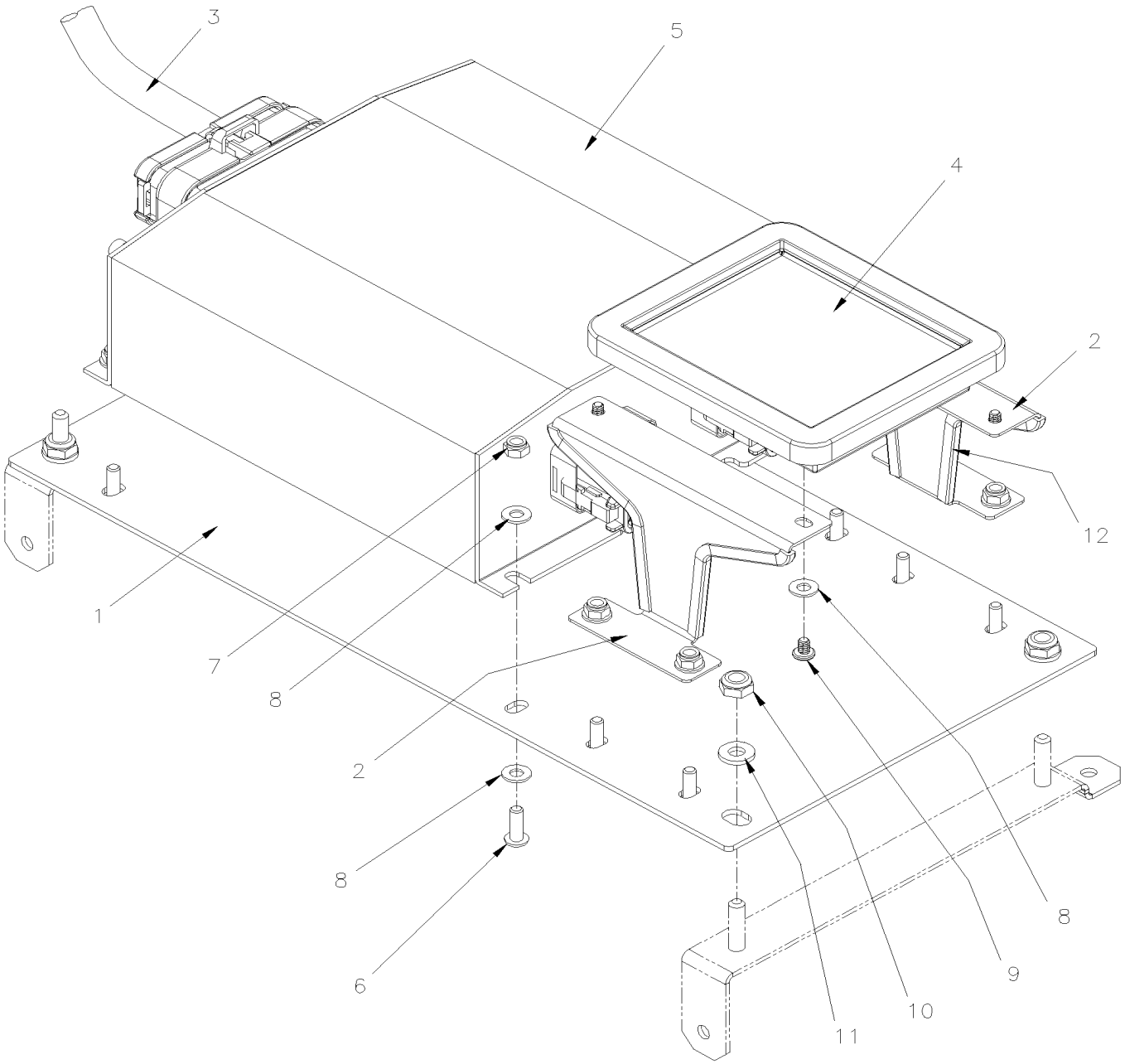

À 4-4907		Date:07-2024	PAGE:062328

ENS DE REMPLACEMENT DE MODULE SLIDE OUT AVANT

Numéro d'article	Pièces	Description	H3411	H3455	VIP455	NOTES
1	060575	BASE	1	1	1	
2	060579	SUPPORT CLAVIER	2	2	2	
3	560555	CABLAGE POUR MODULE RALLONGE ESCAMOTABLE / GEN 2	1	1	1	
4	560556	CLAVIER POUR MODULE RALLONGE ESCAMOTABLE AVANT / GEN 2	1	1	1	
5	560557	MODULE / GEN 2	1	1	1	
NS	560558	PRAN J1939 FILS INTERFACE	1	1	1	
6	5001996	VIS MECANIQUE TETE CYLINDRIQUE PHILLIPS M4-0.7x12 N500	8	8	8	
7	500539	ECROU HEX BAGUE DE NYLON M4-0.7 N500	8	8	8	
8	502556	RONDELLE PLATE 4.3x9.0x0.8 SS	20	20	20	
9	5000355	VIS MECANIQUE TETE CYLINDRIQUE PHILLIPS #6-32x3/16 SS	4	4	4	
10	502841	ECROU HEX BAGUE DE NYLON M5-0.8 N500	4	4	4	
11	5001137	RONDELLE PLATE .203x.438x.050 SS	4	4	4	
12	5060120	PASSE FIL ADHESIVE .036-.062	AR	AR	AR	

À 4-4907		Date:07-2024	PAGE:062381
ENS DE REMPLACEMENT DE MODULE SLIDE OUT ARRIERE			

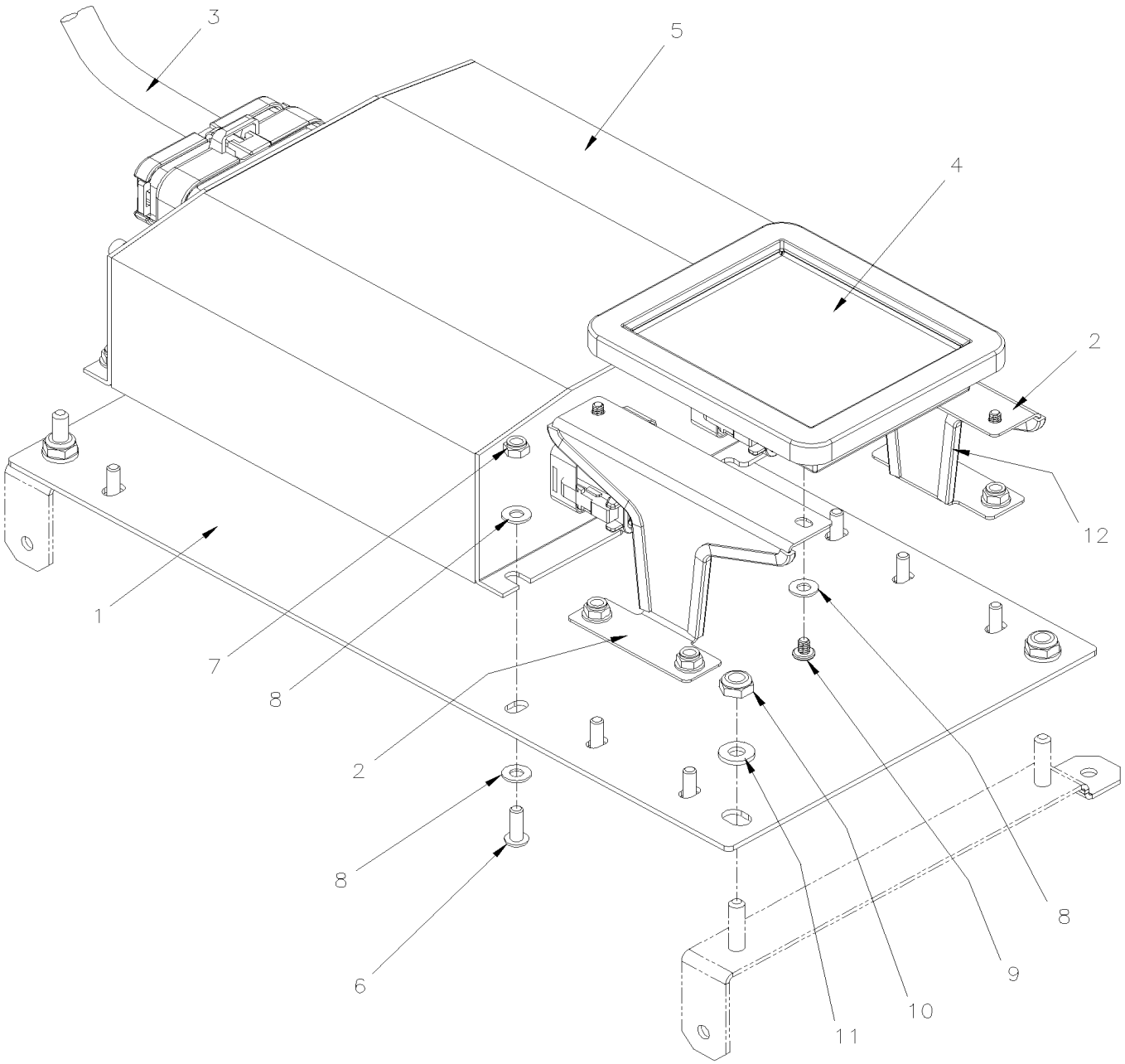

À 4-4907		Date:07-2024	PAGE:062381

ENS DE REMPLACEMENT DE MODULE SLIDE OUT ARRIERE

Numéro d'article	Pièces	Description	H3411	H3455	VIP455	NOTES
1	060575	BASE	1	1	1	
2	060579	SUPPORT CLAVIER	2	2	2	
3	560555	CABLAGE POUR MODULE RALLONGE ESCAMOTABLE / GEN 2	1	1	1	
4	560559	CLAVIER POUR MODULE RALLONGE ESCAMOTABLE ARRIERE / GEN 2	1	1	1	
5	560557	MODULE / GEN 2	1	1	1	
NS	560558	PRAN J1939 FILS INTERFACE	1	1	1	
6	5001996	VIS MECANIQUE TETE CYLINDRIQUE PHILLIPS M4-0.7x12 N500	8	8	8	
7	500539	ECROU HEX BAGUE DE NYLON M4-0.7 N500	8	8	8	
8	502556	RONDELLE PLATE 4.3x9.0x0.8 SS	20	20	20	
9	5000355	VIS MECANIQUE TETE CYLINDRIQUE PHILLIPS #6-32x3/16 SS	4	4	4	
10	502841	ECROU HEX BAGUE DE NYLON M5-0.8 N500	4	4	4	
11	5001137	RONDELLE PLATE .203x.438x.050 SS	4	4	4	
12	5060120	PASSE FIL ADHESIVE .036-.062	AR	AR	AR	

De 4-4908		Date:07-2024	PAGE:060481
ENS DE REMPLACEMENT DE MODULE			

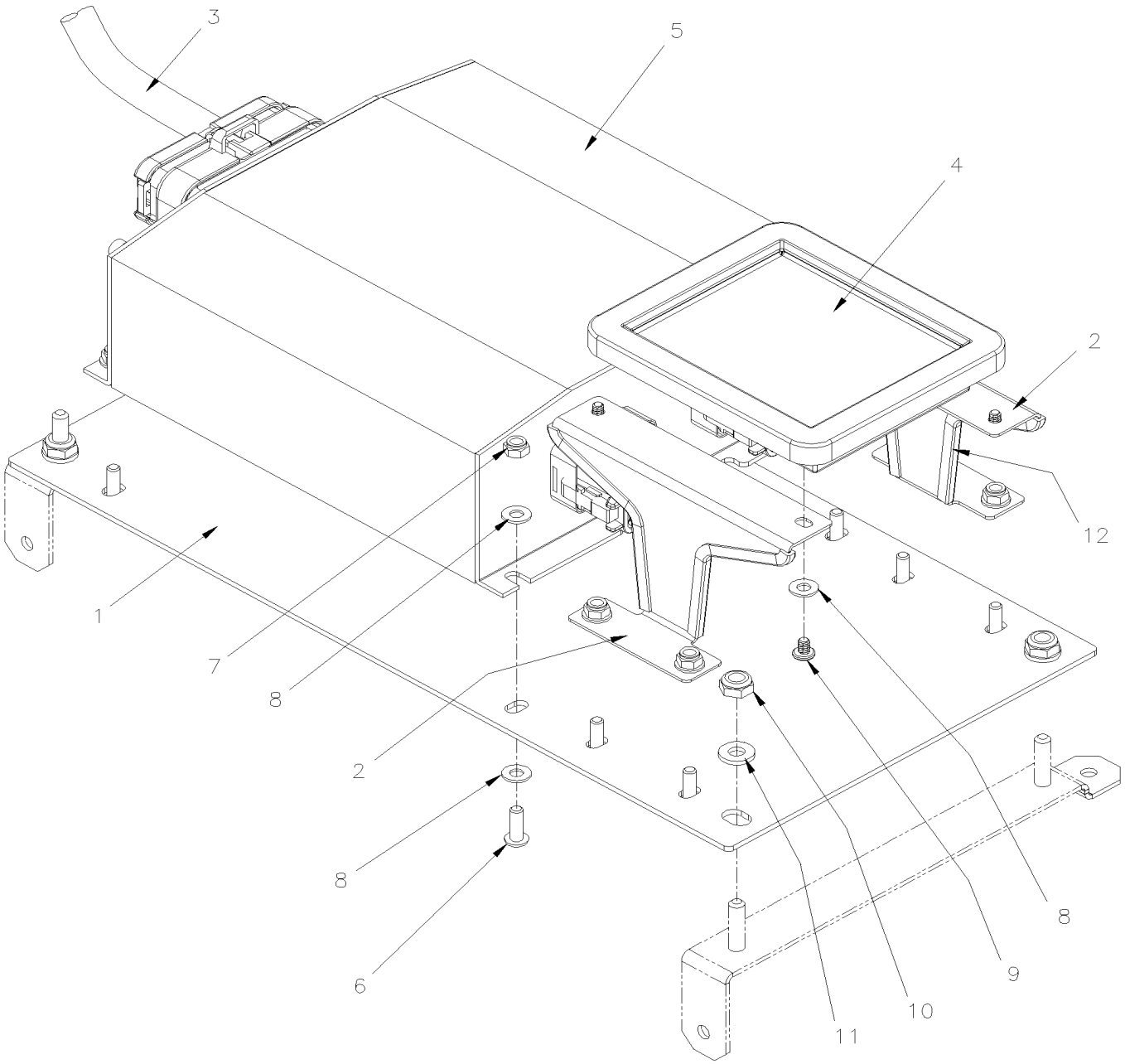

De 4-4908		Date:07-2024	PAGE:060481

ENS DE REMPLACEMENT DE MODULE

Numéro d'article	Pièces	Description	H3411	H3455	VIP455	NOTES
1	060575	BASE	1	1	1	
2	060579	SUPPORT CLAVIER	2	2	2	
3	560351	CABLAGE POUR MODULE RALLONGE ESCAMOTABLE	1	1	1	
4	560348	CLAVIER, POUR MODULE PRAN	1	1	1	
5	560349	MODULE PRAN	1	1	1	
6	5001996	VIS MECANIQUE TETE CYLINDRIQUE PHILLIPS M4-0.7x12 N500	8	8	8	
7	500539	ECROU HEX BAGUE DE NYLON M4-0.7 N500	8	8	8	
8	502556	RONDELLE PLATE 4.3x9.0x0.8 SS	20	20	20	
9	5000355	VIS MECANIQUE TETE CYLINDRIQUE PHILLIPS #6-32x3/16 SS	4	4	4	
10	502841	ECROU HEX BAGUE DE NYLON M5-0.8 N500	4	4	4	
11	5001137	RONDELLE PLATE .203x.438x.050 SS	4	4	4	
12	5060120	PASSE FIL ADHESIVE .036-.062	AR	AR	AR	
13	IS-16103	SEE INSTRUCTION SHEET	1	1	1	

De 7-0772 À 8-1043		Date:07-2024	PAGE:HF-2390-11
PANNEAU DE CONTRÔLE - RALLONGE ESCAMOTABLE - MUX			

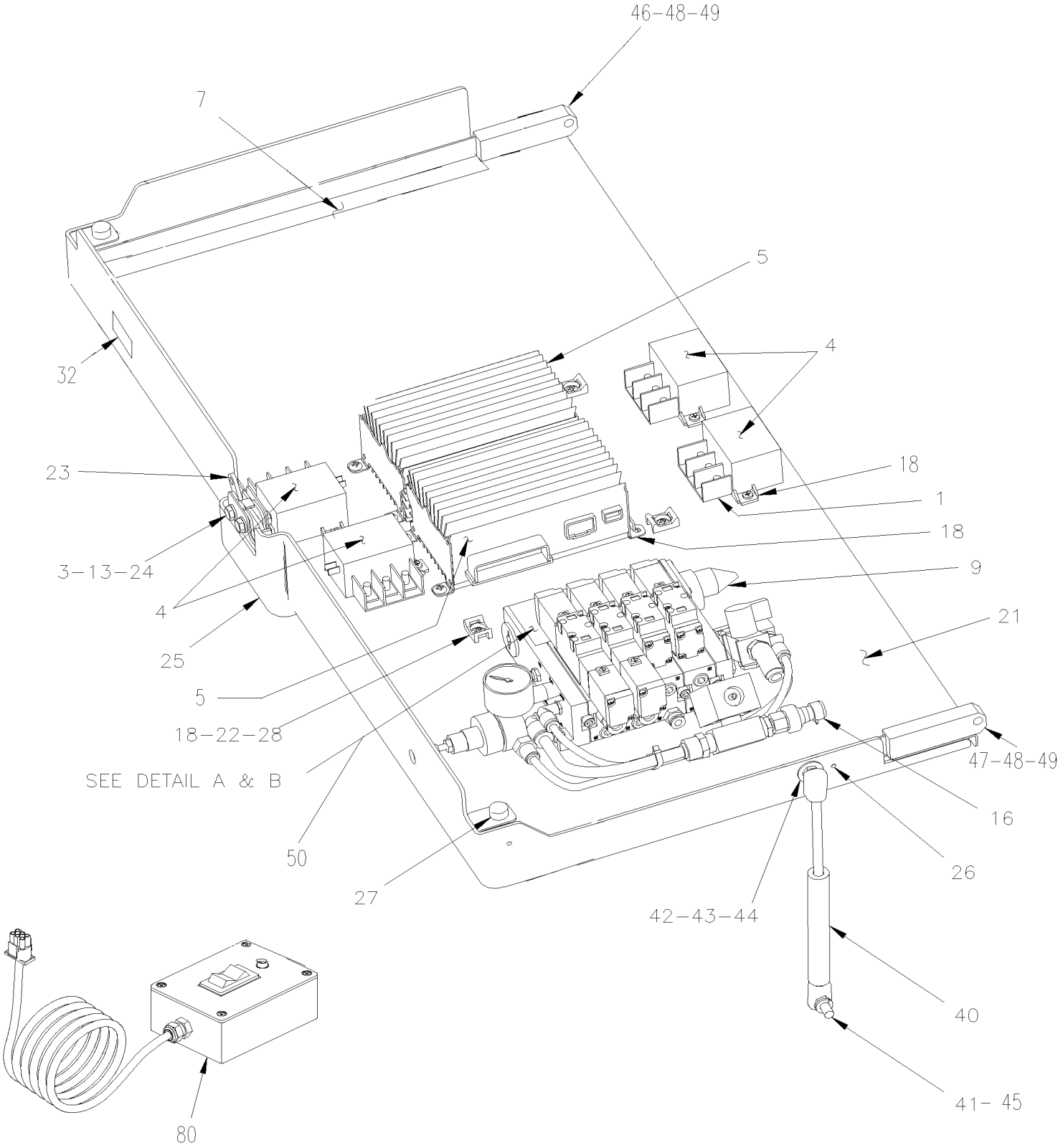

De 7-0772 À 8-1043		Date:07-2024	PAGE:HF-2390-11
PANNEAU DE CONTRÔLE - RALLONGE ESCAMOTABLE - MUX			

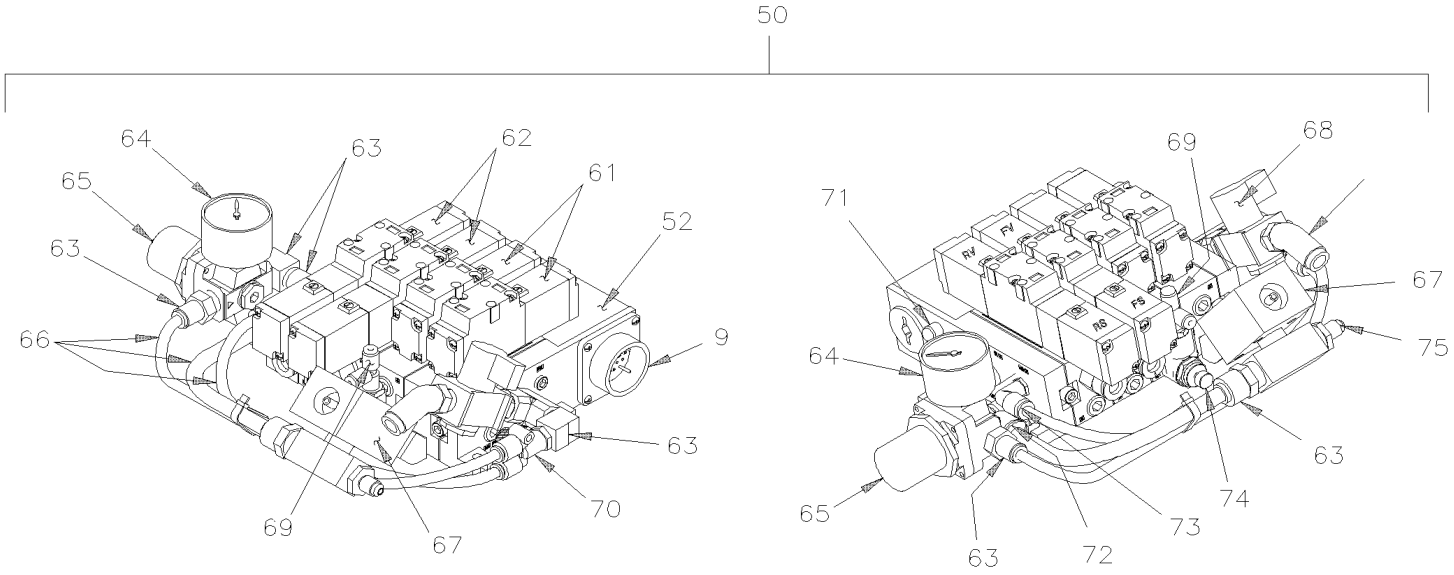

WITH DOOBLE SLIDE—OUT

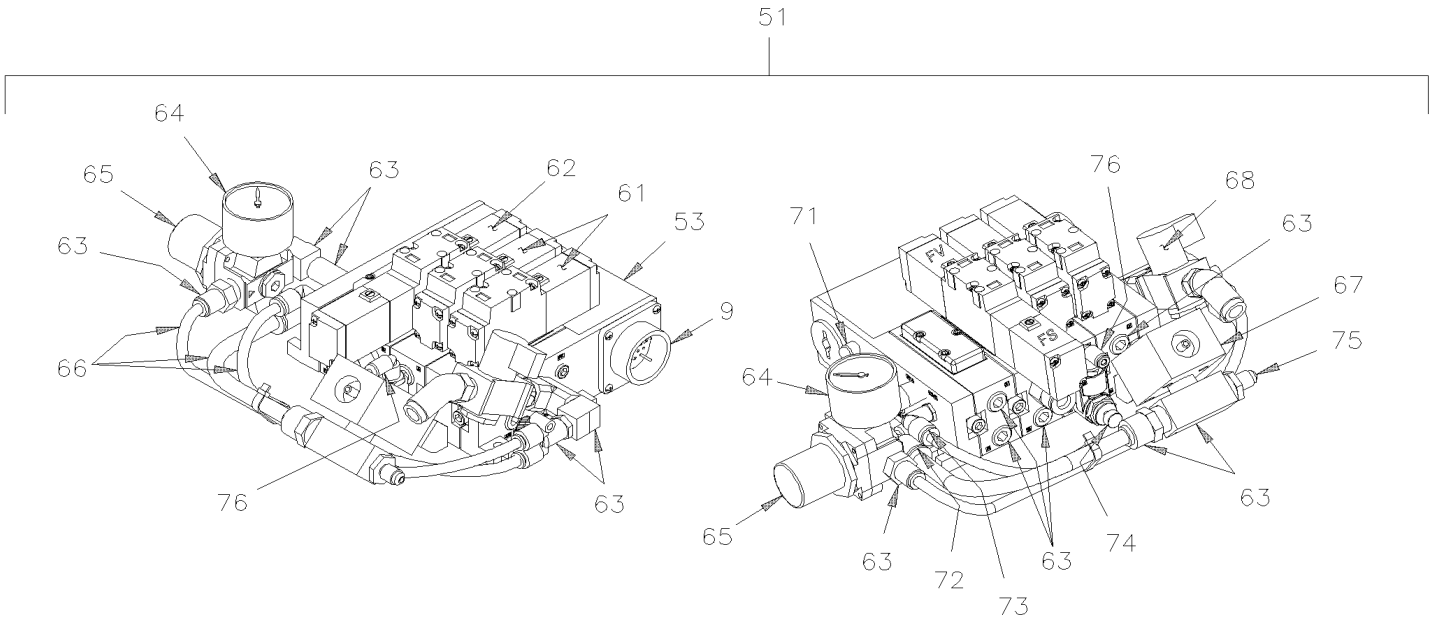

WITH SINGLE SLIDE—OUT

De 7-0772 À 8-1043		Date:07-2024	PAGE:HF-2390-11

PANNEAU DE CONTRÔLE - RALLONGE ESCAMOTABLE - MUX

Numéro d'article	Pièces	Description	H3411	H3455	VIP45	NOTES
1	5001182	ECROU HEX BAGUE DE NYLON M6-1.0 SS			6	
3	500440	RONDELLE PLATE .250x.562x.065 Z050			2	
4	563445	RELAIS PUISSANCE 24V 130 AMPS / S.P.D.T. N.O.			4	
5	563273	MODULE I/O B / VOLVO MULTIPLEX / ALUMINUM À 7-0791			AR	
. NS	563132	. CONNECTEUR / SH 2C / YAZAKI 7283-6458-40 À 7-0791			1	
. NS	563133	. CONNECTEUR / JUNIOR POWER TIMER / SH 29C / AMP 1-963449-2 À 7-0791			1	
. NS	562957	. CONNECTEUR / SH 5C / VERT / JAE IL-AG5-5S-S3C1 À 7-0791			1	
5	565865	MODULE I/O B / VOLVO MULTIPLEX / ALUMINUM De 7-0792			AR	
. NS	563132	. CONNECTEUR / SH 2C / YAZAKI 7283-6458-40 De 7-0792			1	
. NS	563133	. CONNECTEUR / JUNIOR POWER TIMER / SH 29C / AMP 1-963449-2 De 7-0792			1	
. NS	562957	. CONNECTEUR / SH 5C / VERT / JAE IL-AG5-5S-S3C1 De 7-0792			1	
7	066928	SUPPORT DE RETENUE			1	
9	066793	CABLAGE SLIDE-OUT AVANT GAUCHE			1	
9	067147	CABLAGE SLIDE-OUT AVANT GAUCHE De 7-0944 À 7-0944			1	
9	066794	CABLAGE SLIDE-OUT ARRIERE GAUCHE			1	
9	067123	CABLAGE SLIDE-OUT ARRIERE DROIT De 7-0944 À 7-0944			1	
13	502819	CONTRE ECROU HEX 1/4-20 Z050			2	
15	500658	VIS AUTOTARAUDEUSE TETE CYLINDRIQUE PHILLIPS #10-24x3/4 Z050			4	
16	563459	TRANSDUCTEUR -14.7 to 100LBS / 1/8 NPT-F			1	
. NS	563159	. CONNECTEUR / METRI-PACK 150 / SH 3C / PED 12065287			1	
17	500841	VIS AUTOTARAUDEUSE TETE CYLINDRIQUE PHILLIPS #14x3/4 Z050			4	
18	502868	VIS AUTOTARAUDEUSE TETE GOUTTE PHILLIPS #10-16x1/2 N500			AR	
20	500638	VIS AUTOTARAUDEUSE TETE CYLINDRIQUE PHILLIPS #8x1/2 Z050			1	
21	066632	BOITE POUR COMPOSANTES ELEC/PNEU ASS. / W/DOUBLE "SLIDE-OUT"			1	
21	067156	BOITE POUR COMPOSANTES ELEC/PNEU ASS. / W/TRIPLE "SLIDE-OUT" De 7-0944 À 7-0944			1	
22	504013	SUPPORT ATTACHE / 1/4" X 1/4" I.D.			AR	
23	780778	LOQUET COTE GAUCHE			1	
24	500163	VIS A TETE HEXAGONAL 1/4-20x3/4 G5 Z050			1	
25	066380	PROTECTEUR PLASTIQUE POUR BOITE A/EXT.			1	
26	504105	RIVET AVEUGLE TETE BOMBE OUVERT 1/8x3/16 AL			6	
27	504334	BUTEE DE CAOUTCHOUC / .625 OD x .406 TH x .156 HOLE			1	
NS	500576	VIS AUTOTARAUDEUSE TETE CYLINDRIQUE PHILLIPS #6-32x1/2 Z050			2	
28	504637	ATTACHE CABLE / 3/16" x 13"			AR	
32	066885	DECALQUE BTE JCT 3 EXTENSION VIP / W/DOUBLE "SLIDE-OUT"			1	
32	067182	DECALQUE BTE JCT 3 EXTENSION VIP / W/TRIPLE "SLIDE-OUT" De 7-0944 À 7-0944			1	
40	980029	CYLINDRE AU GAZ / 354/219MM C/C / 46LBS			1	
41	980015	ROTULE / W/10 MM X M8-1.25 / 29.18 MM			1	
42	980027	ROTULE / W/10 MM X M8-1.25 / 36.5MM			1	
43	500332	RONDELLE PLATE .328x.875x.062 N500			1	
44	500868	ECROU HEX BAGUE DE NYLON M8-1.25 Z050			1	
45	Call order desk	CABL. SOUS PLANCHER TRANS ZF INST X3-45 FIXED TO STRUCTURE			1	P
46	066489	BLOC PENTURE ASS. GAUCHE-PANN.CTRL A/EXT FIXED TO STRUCTURE			1	

De 7-0772 À 8-1043		Date:07-2024	PAGE:HF-2390-11

PANNEAU DE CONTRÔLE - RALLONGE ESCAMOTABLE - MUX

Numéro d'article	Pièces	Description	H3411	H3455	VIP45	NOTES
47	066490	BLOC PENTURE ASS. DROIT-PANN.CTRL A/EXT FIXED TO STRUCTURE			1	
NS	5001634	VIS PRESSION SIX PAN CREUX FORME CUVETTE M6-1.0X12MM Z050			6	
48	507381	BAGUE A EPAULEMENT 1/4" I,D,			2	
49	502180	GOUPILLE 3/32 x 1/2 Z050			2	
50	144866	BLOC VALVE ASS / W/DOUBLE "SLIDE-OUT"			1	
51	144867	BLOC VALVE ASS / W/SINGLE "SLIDE-OUT"			1	
51	144881	BLOC VALVE ASS / W/TRIPLE "SLIDE-OUT" De 7-0944 À 7-0944			1	
52	642024	. BLOC VALVE / W/DOUBLE "SLIDE-OUT"			1	D
53	642025	. BLOC VALVE / W/SINGLE "SLIDE-OUT"			1	S
53	642091	. BLOC VALVE / W/TRIPLE "SLIDE-OUT" De 7-0944 À 7-0944			1	
61	641995	. . VALVE ASS. 5/2 DOUBLE A/BOBINE 24V			1	
. NS	642059	. . . JOINT D'ETANCHEITE / RECTANGULAIRE			1	
62	641997	. . VALVE ASS. 5/2 SIMPLE A/BOBINE 24V			1	
. NS	642059	. . . JOINT D'ETANCHEITE / RECTANGULAIRE			1	
63	**HF-1201-00**	**. RACCORDS - DIVERS**				
64	690379	. MANOMETRE 1/8NPT			1	
65	647891	. REGULATEUR DE PRESSION			1	
66	**HF-1202-00**	**. TUBES PLASTIQUE / AIR D.O.T.**				
67	690344	. GENERATEUR DE VACUUM PARKER			1	
67	690424	. GENERATEUR DE VACUUM PARKER De 7-0944 À 7-0944			1	
68	690351	. VALVE FERME-EXHAUST MANUELLE			1	
69	641920	. RACCORD EN "T" MALE / TYPE "PUSH-IN" / #2x#2x1/4NPT-M PLAS			1	
70	642047	. RACCORD EN "Y" MALE / TYPE "PUSH-IN" / #4X#4X1/4NPT-M PLAS			1	
71	642048	. SILENCIEUX / 1/8NPT-M			1	
71	641926	. SILENCIEUX / 1/4NPT-M			2	
72	642051	. COUDE MALE 90° / TYPE "PUSH-IN" / #6x1/4NPT-M PLAS			1	
73	642052	. COUDE MALE 90° / TYPE "PUSH-IN" / #2x3/8NPT-M PLAS			1	
74	642050	. REGULATEUR D'AIR			1	
75	642049	. CONNECTEUR MALE / TYPE "PUSH-IN" / #4x3/8NPT-M PLAS			1	
76	642053	. COUDE MALE 90° / TYPE "PUSH-IN" / #2x1/4NPT-M PLAS			1	
80	382048	TELECOMMANDE ASS.			AR	
. NS	563380	. INTERRUPTEUR BLACK			1	
. NS	564421	. LAMPE PILOTE VERTE / LED 24V			1	
. NS	382047	. AUTOCOLLANT DE TELECOMMANDE			1	
		D) INCLUS ITEM # 61 QTY 2 & ITEM # 62 QTY 2				
		S) INCLUDE ITEM # 61 QTY 1 & ITEM # 62 QTY 2				
		P) CONTACTER LE BUREAU DE PRISE DE COMMANDE				

De 3-4417 À 7-0771		Date:07-2024	PAGE:HF-2390-20
INST. MECANISME AVANT - RALLONGE ESCAMOTABLE			

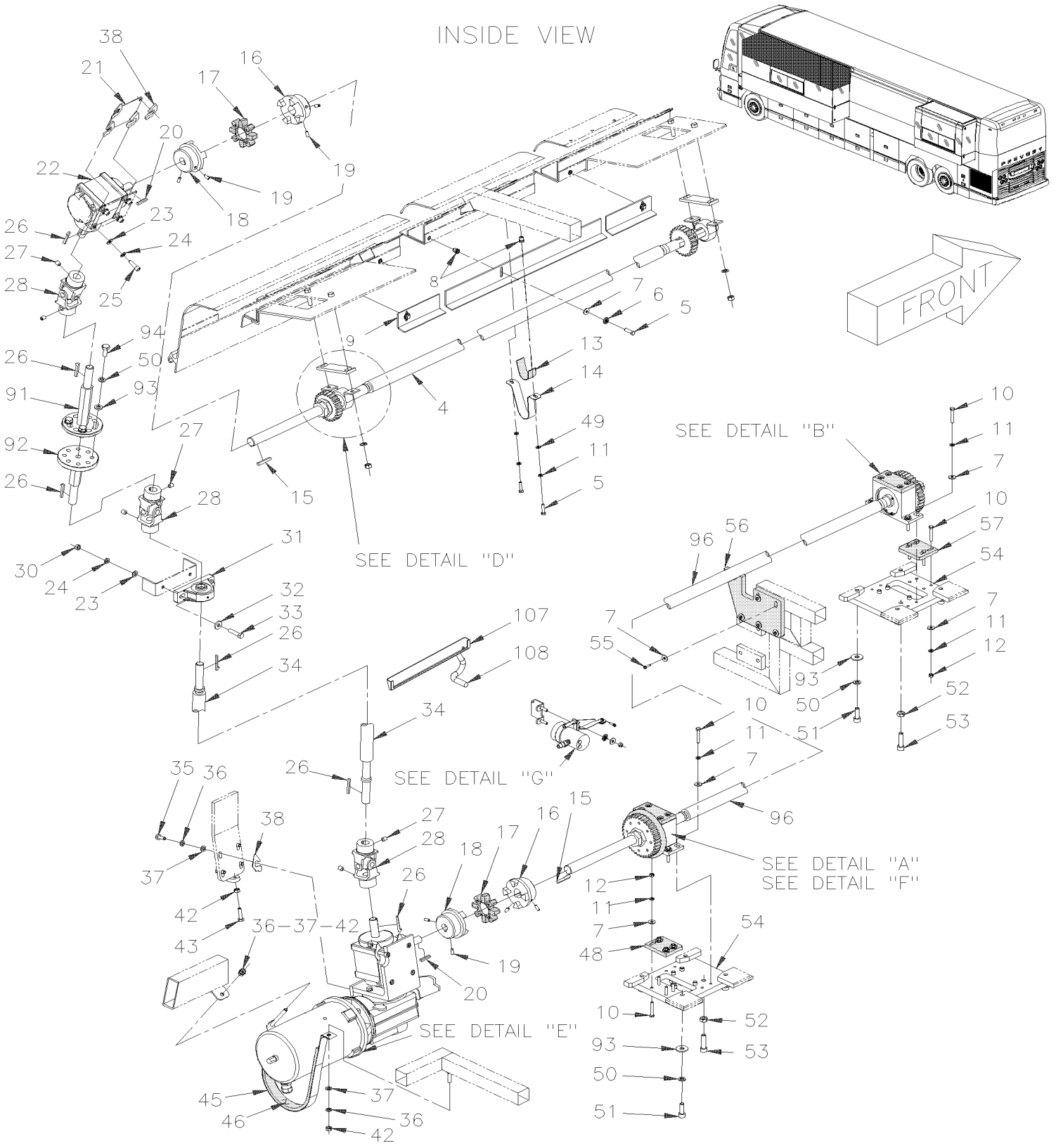

De 3-4417 À 7-0771		Date:07-2024	PAGE:HF-2390-20
INST. MECANISME AVANT - RALLONGE ESCAMOTABLE			

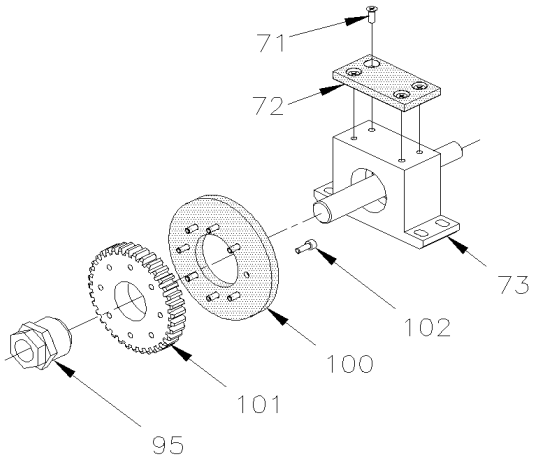

DETAIL "A"

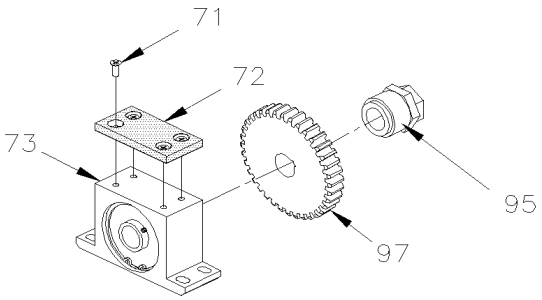

DETAIL "B"

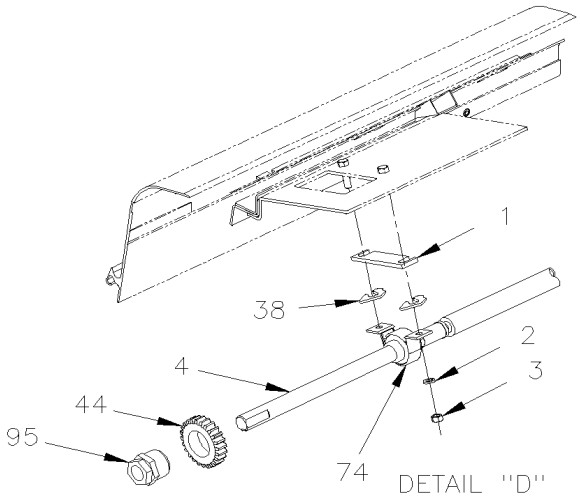

DETAIL "D"

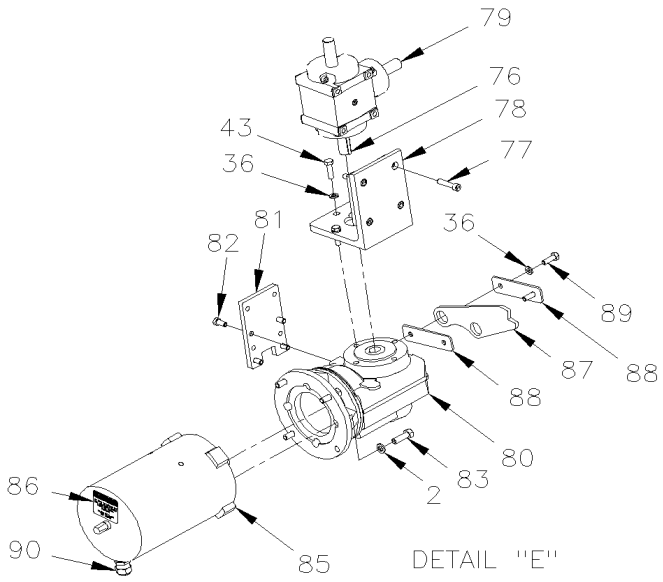

DETAIL "E"

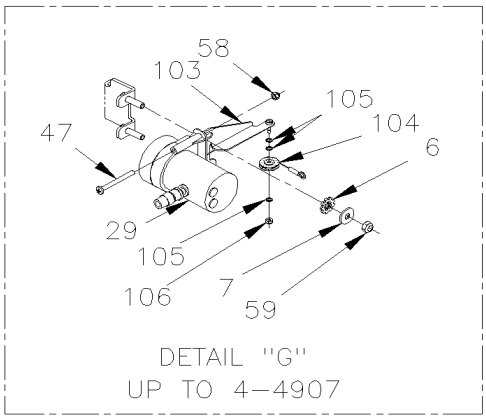

DETAIL "G"
UP TO 4–4907

INSIDE VIEW

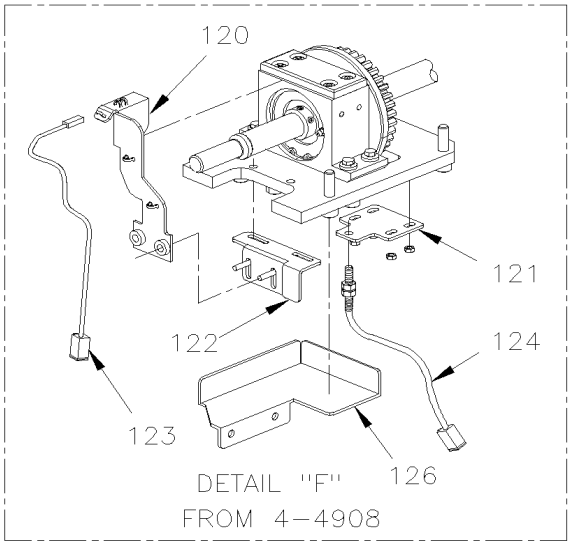

DETAIL "F"
FROM 4–4908

De 3-4417 À 7-0771		Date:07-2024	PAGE:HF-2390-20

INST. MECANISME AVANT - RALLONGE ESCAMOTABLE

Numéro d'article	Pièces	Description	H3411	H3455	VIP455	NOTES
1	690019	ESPACEUR 6.35MM À 4-4847			2	
1	479128	ESPACEUR 6.35MM De 4-4848			2	
2	500478	RONDELLE FREIN FENDUE .380x.683x.094 Z050			8	
3	500783	ECROU HEX 3/8-16 Z050			4	
4	476228	ARBRE DE TRANSMISSION ARRIERE HAUT			1	
5	5001209	VIS A TETE HEXAGONAL M6-1.0x25 G8.8 Z050			8	
6	690267	RONDELLE FREIN STRIEE 6.1x16.0x0.9 ZP À 4-4847			8	
6	500356	RONDELLE FREIN STRIEE 6.1x16.0x0.9 N500 De 4-4848			8	
7	690261	RONDELLE PLATE 6.4x12.0x1.6 SS À 4-4847			29	
7	502573	RONDELLE PLATE 6.4x12.5x1.6 SS De 4-4848			29	
8	690259	ECROU INSERTION TYPE "A-L" OE M6-1.0 0.7-4.2 ZP À 4-4847			8	
8	502842	ECROU INSERTION TYPE "A-L" OE M6-1.0 0.7-4.2 Z050 De 4-4848			8	
9	476105	PLAQUE D'ARRET			1	
10	502793	VIS A TETE HEXAGONAL M6-1.0x45 G8.8 Z050 À 4-4907			16	
10	5001209	VIS A TETE HEXAGONAL M6-1.0x25 G8.8 Z050 De 4-4908			16	
NS	942605	RONDELLE FREIN A DENT EXTERIEUR 6.4x11.0x0.7 ZP De 4-4908			AR	
11	502564	RONDELLE FREIN FENDUE 6.1x11.8x1.6 Z050			18	
12	502581	ECROU HEX M6-1.0 Z050			8	
13	690347	RUB AD1 UHMW .050" X 1" X 50' À 4-4847			AR	
13	5060057	RUBAN ADH1 UHMW .050" X 1" X 50' De 4-4848			AR	
14	476231	SUPPORT			1	
15	690006	CLE 3/16" À 4-4847			2	
15	476160	CLE 3/16" De 4-4848			2	
16	690016	RACCORD MECANIQUE 1" / TYPE GS 38 À 3-4502			2	
16	407513	RACCORD MECANIQUE 1" / TYPE GS 38 De 3-4503			2	
. NS	502506	. VIS PRESSION SIX PAN CREUX FORME CUVETTE M4-0.7x16 De 3-4503			1	
. NS	5001282	. VIS PRESSION SIX PAN CREUX FORME CUVETTE 1/4-20x5/8 De 3-4503			1	
17	690364	DISQUE INTERMEDIAIRE - 38 POLYURETHANE / TYPE GS 38 À 4-4847			2	
17	507632	DISQUE INTERMEDIAIRE - 38 POLYURETHANE / TYPE GS 38 De 4-4848			2	
18	690017	RACCORD MECANIQUE 3/4" / TYPE GS 38 À 3-4502			2	
19	407512	RACCORD MECANIQUE 3/4" / TYPE GS 38 De 3-4503			2	
. NS	502503	. VIS TETE CYLINDRIQUE SIX PANS CREUX 5/16-18x1 1/2 N500 De 3-4503			1	
. NS	5001282	. VIS PRESSION SIX PAN CREUX FORME CUVETTE 1/4-20x5/8 De 3-4503			1	
20	690233	CLE À 4-4847			2	
20	476039	CLE De 4-4848			2	
21	690245	PLAQUE À 4-4847			1	
21	479129	PLAQUE De 4-4848			1	
22	690346	RENVOI D'ANGLE A ENGRENAGE - S/O UPPER RATIO 1:1 À 4-4847			1	
22	970299	RENVOI D'ANGLE A ENGRENAGE - S/O UPPER RATIO 1:1 De 4-4848			1	
23	500441	RONDELLE PLATE .312x.734x.065 Z050			6	
24	500476	RONDELLE FREIN FENDUE .317x.586x.078 Z050			6	
25	5001263	VIS TETE CYLINDRIQUE SIX PANS CREUX 5/16-18x1 ZP			4	

De 3-4417 À 7-0771		Date:07-2024	PAGE:HF-2390-20

INST. MECANISME AVANT - RALLONGE ESCAMOTABLE

Numéro d'article	Pièces	Description	H3411	H3455	VIP455	NOTES
26	690234	CLE 3/16" X 3/16" À 3-4625			6	
26	476037	CLE 3/16" X 3/16" De 3-4626			6	
27	5001167	VIS PRESSION SIX PAN CREUX FORME CUVETTE 3/8-16x1/2			6	
28	505525	JOINT UNIVERSEL 3/4" À 3-4625			3	
28	475977	JOINT UNIVERSEL 3/4" De 3-4626			3	
. NS	476066	. BRIDE EN "C" De 3-4626			2	
. NS	500239	. VIS TETE CYLINDRIQUE SIX PANS CREUX 1/4-20x1 ZP De 3-4626			4	
. NS	500319	. VIS PRESSION SIX PAN CREUX FORME CUVETTE 5/16-18x1/2 De 3-4626			2	
28	690320	CROIX DE JOINT UNIVERSEL 3/4"			3	
29	690355	LINEAR POSITION TRANSDUCER À 4-4907			1	
30	500778	ECROU HEX 5/16-18 N500			2	
31	690317	PALIER NP3/4 À 4-4847			1	
31	507630	PALIER NP3/4 De 4-4848			1	
32	500441	RONDELLE PLATE .312x.734x.065 Z050			2	
33	500183	VIS A TETE HEXAGONAL 5/16-18x1 1/2 G5 PT Z050			2	
34	476233	ARBRE DE TRANSMISSION VERTICAL ARRIERE			1	
35	502790	VIS A TETE HEXAGONAL M8-1.25x20 G8.8 Z050			4	
36	5001003	RONDELLE FREIN FENDUE 8.1x12.7x2.0 Z050			12	
37	500874	RONDELLE PLATE 8.4x17.0x1.6 Z050			6	
38	690056	ESPACEUR 0.015" À 4-4847			AR	
38	144636	ESPACEUR 0.015" De 4-4848			AR	
38	690057	ESPACEUR 0.031" À 4-4847			AR	
38	144637	ESPACEUR 0.031" De 4-4848			AR	
38	690058	ESPACEUR 0.062" À 4-4847			AR	
38	144638	ESPACEUR 0.062" De 4-4848			AR	
38	690059	ESPACEUR 0.125" À 4-4847			AR	
38	144639	ESPACEUR 0.125" De 4-4848			AR	
38	690404	CALE D'EPAISSEUR .1875 À 4-4847			AR	
38	144640	CALE D'EPAISSEUR .1875 De 4-4848			AR	
38	690403	CALE D'EPAISSEUR .250 À 4-4847			AR	
38	144641	CALE D'EPAISSEUR .250 De 4-4848			AR	
42	502543	ECROU HEX M8-1.25 Z050			4	
43	500544	VIS A TETE HEXAGONAL M8-1.25x30 G8.8 Z050			5	
44	690075	ENGRENAGE DROIT DU HAUT À 4-4847			1	
44	479115	ENGRENAGE DROIT DU HAUT De 4-4848			1	
45	476072	SUPPORT ASS.			1	
46	690338	CAOUT.SPONGIEUX AUTO-COLLANT 1"X5/16"			AR	
47	690270	VIS MECANIQUE TETE CYLINDRIQUE PHILLIPS M4-0.7x45 ZP À 4-4847			2	
47	502921	VIS MECANIQUE TETE CYLINDRIQUE PHILLIPS M4-0.7x45 Z050 De 4-4848 À 4-4907			2	
48	690117	GLISSIERE >SS 476071 À 4-4847			1	
48	476071	GLISSIERE >SS 476071 De 4-4848			1	
49	502644	RONDELLE PLATE 10.5x30.0x2.5 Z050			2	

De 3-4417 À 7-0771		Date:07-2024	PAGE:HF-2390-20

INST. MECANISME AVANT - RALLONGE ESCAMOTABLE

Numéro d'article	Pièces	Description	H3411	H3455	VIP45	NOTES
50	500257	RONDELLE FREIN FENDUE 10.2x18.1x2.2 Z050			12	
51	70314708	VIS TETE CYLINDRIQUE SIX PANS CREUX M10-1.5X30 G8.8 ZP			8	
52	500256	ECROU HEX M10-1.5 Z050			8	
53	500317	VIS TETE CYLINDRIQUE SIX PANS CREUX M10-1.5x45 G8.8 ZP			8	
54	382015	PLAQUE DE MONTAGE À 4-4907			2	
54	382060	PLAQUE DE MONTAGE De 4-4908			2	
55	500539	ECROU HEX BAGUE DE NYLON M4-0.7 N500			5	
56	476101	SUPPORT D'ARBRE			1	
57	382015	PLAQUE DE MONTAGE À 4-4847			1	
57	382060	PLAQUE DE MONTAGE De 4-4848			1	
58	500590	ECROU HEX BAGUE DE NYLON M4-0.7 Z050 À 4-4907			2	
59	502511	ECROU HEX BAGUE DE NYLON M6-1.0 Z050 À 4-4907			2	
66	690219	TUBE, AIR À 4-4847			2	
66	144635	TUBE, AIR De 4-4848			2	
67	682176	SCELLANT SIKA #221 / NOIR / 310ml CARTRIDGE			AR	
69	690125	PLAQUE À 4-4847			24	
69	144623	PLAQUE De 4-4848			24	
70	502617	ECROU HEX BAGUE DE NYLON M10-1.5 Z050			24	
71	5001198	VIS MECANIQUE TETE PLATE PHILLIPS M6-1.0x16 Z050			8	
72	690037	PLAQUE À 4-4847			2	
72	479101	PLAQUE De 4-4848			2	
73	690222	PALIER ASS, À 4-4847			2	
73	479123	PALIER ASS, De 4-4848 À 4-4907			2	
73	476399	PALIER ASS, / WITH 2 HOLES TO INSTALL REE De 4-4908			2	
74	690315	PALIER LPB1 >SS 507631 À 4-4847			2	
74	507631	PALIER LPB1 >SS 507631 De 4-4848			2	
. NS	5000101	. PALIER De 4-4848			1	
. NS	5000100	. ROULEMENT 1PO ID x 52MM OD De 4-4848			1	
76	690007	CLE 3/16" À 4-4847			1	
76	476037	CLE 3/16" X 3/16" De 4-4848			1	
77	502512	VIS TETE CYLINDRIQUE SIX PANS CREUX 5/16-18x1 1/2 ZP			4	
78	690035	SUPPORT ASS. À 4-4847			1	
78	476087	SUPPORT ASS. De 4-4848			1	
79	690345	RENVOI D'ANGLE A ENGRENAGE - S/O LOWER RATIO 1:1.5 À 4-4847			1	
79	970298	RENVOI D'ANGLE A ENGRENAGE - S/O LOWER RATIO 1:1.5 De 4-4848			1	
80	690314	REDUCTEUR VITESSE MOTEUR 140:1 - S/O À 4-4847			1	
80	970297	REDUCTEUR VITESSE MOTEUR 140:1 - S/O De 4-4848			1	
81	Call order desk	SUPPORT			1	P
82	690256	VIS TETE CYLINDRIQUE SIX PANS CREUX M8-1,25x18 G8.8 À 4-4847			4	
82	5001573	VIS TETE CYLINDRIQUE SIX PANS CREUX M8-1.25x18 G8.8 De 4-4848			4	
83	500192	VIS A TETE HEXAGONAL 3/8-16x1 1/4 G5 Z050			4	
NS	N25539	ADHESIF POUR FILET LOCTITE #262 / RED / 250ml			AR	

De 3-4417 À 7-0771		Date:07-2024	PAGE:HF-2390-20

INST. MECANISME AVANT - RALLONGE ESCAMOTABLE

Numéro d'article	Pièces	Description	H3441	H3455	VIP45	NOTES
85	690363	MOTEUR 1/3 HP À 4-4847			1	
85	563315	MOTEUR 1/3 HP De 4-4848			1	
86	690236	AUTOCOLL OPERATION MANUELLE >SS 476108 À 4-4847			2	
86	476108	AUTOCOLL OPERATION MANUELLE >SS 476108 De 4-4848			2	
87	Call order desk	RENFORCEMENT DE MOTEUR			1	P
88	690239	ESPACEUR			2	
89	502589	VIS A TETE HEXAGONAL M8-1.25x25 G8.8 Z050			2	
90	690337	CONNECTEUR STRAIGHT-THRU / HEYCO #3231 / NOIR 1/2NPT-M / .170-.450 À 4-4847			1	
90	563336	CONNECTEUR STRAIGHT-THRU / HEYCO #3231 / NOIR 1/2NPT-M / .170-.450 De 4-4848			1	
91	690246	ARBRE, HAUT (SOUDE) À 4-4847			1	
91	475988	ARBRE, HAUT (SOUDE) De 4-4848			1	
92	690247	ARBRE, BAS (SOUDE) À 4-4847			1	
92	475985	ARBRE, BAS (SOUDE) De 4-4848			1	
93	502644	RONDELLE PLATE 10.5x30.0x2.5 Z050			12	
94	5001231	VIS A TETE HEXAGONAL M10-1.5x25 SS			4	
95	690313	ACCOUPLEMENT TRANTORQUE GT À 4-4847			2	
95	505523	ACCOUPLEMENT TRANTORQUE GT De 4-4848			2	
96	476196	ARBRE DE TRANSMISSION ARRIERE-BAS			1	
97	479103	ENGRENAGE			1	
100	690076	ROUE GUIDE À 4-4847			1	
100	479102	ROUE GUIDE De 4-4848			1	
101	690077	ENGRENAGE À 4-4847			1	
101	479105	ENGRENAGE De 4-4848			1	
102	502531	VIS A TETE HEXAGONAL M6-1.0x16 G8.8 Z050			8	
103	Call order desk	SUPPORT CAPTEUR DE POSITION À 4-4907			1	P
104	690279	IDLER PULLEY À 4-4907			1	
105	690278	SHIM RND 1/64" À 4-4847			3	
105	502923	SHIM RND 1/64" De 4-4848 À 4-4907			3	
106	500425	ECROU HEX BAGUE DE NYLON #4-40 SS À 4-4907			1	
120	066030	SUPPORT CAPTEUR De 4-4908			1	
121	066044	SUPPORT CAPTEUR De 4-4908			1	
122	066063	SUPPORT CAPTEUR De 4-4908			1	
123	066079	CAPTEUR MAGNETIQUE 5VDC SLIDE-OUT ASS. / W/SLIDE OUT De 4-4908			1	?
. NS	563426	. CAPTEUR DE PROXIMITE De 4-4908			1	
. NS	830122	. DIODE VERTE / 24VOLTS / L-41-1302-5100A De 4-4908			1	
. NS	562477	. CONNECTEUR / DT SERIES / SH 4C / GRIS / DEUTSCH DT06-4S De 4-4908			1	
124	066080	COMMUTATEUR PROXIMITE ASS / TEETH READER SLIDE OUT De 4-4908			1	?
126	476362	PROTECTEUR, CAPTEUR EXTENSION AVANT De 4-4908			1	
		?) VOIR ECRAN DE DETAILS				

De 3-4417 À 7-0771		Date:07-2024	PAGE:HF-2390-20

INST. MECANISME AVANT - RALLONGE ESCAMOTABLE

Numéro d'article	Pièces	Description	H3411	H3455	VIP455	NOTES
		P) CONTACTER LE BUREAU DE PRISE DE COMMANDE				

De 7-0772 À 8-1043		Date:07-2024	PAGE:HF-2390-21
INST. MECANISME AVANT - RALLONGE ESCAMOTABLE			

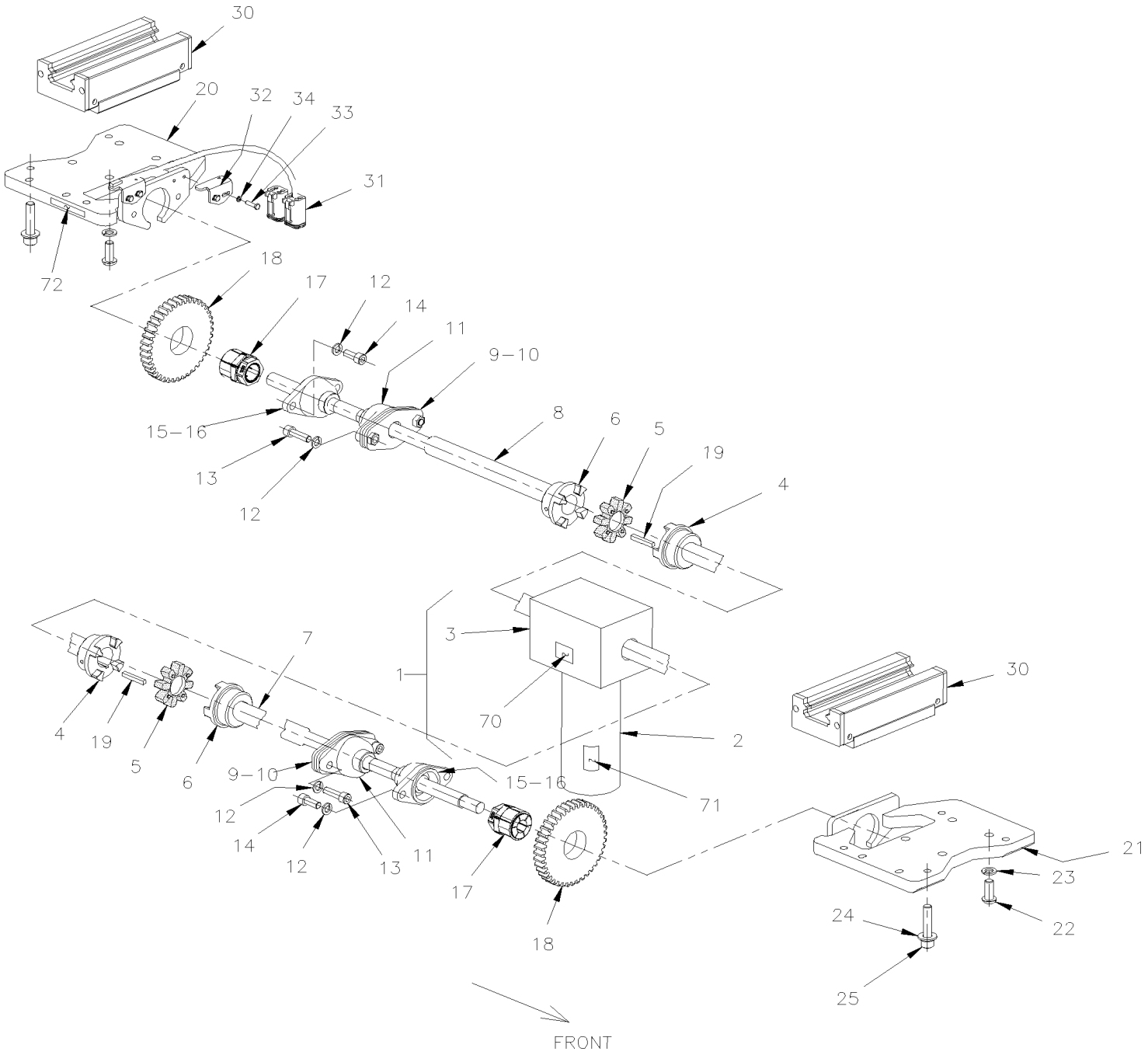

De 7-0772 À 8-1043		Date:07-2024	PAGE:HF-2390-21
INST. MECANISME AVANT - RALLONGE ESCAMOTABLE			

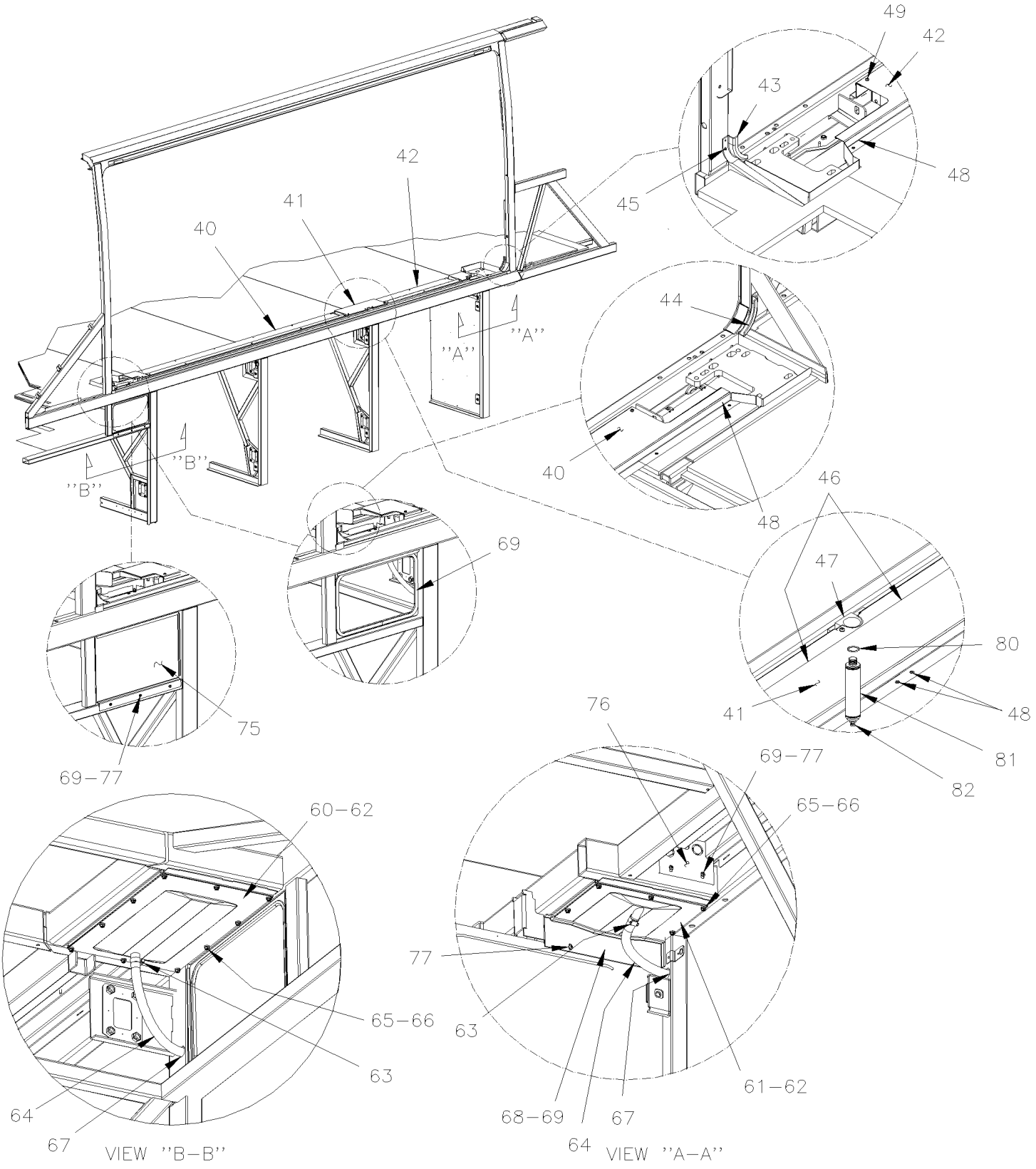

De 7-0772 À 8-1043		Date:07-2024	PAGE:HF-2390-21

INST. MECANISME AVANT - RALLONGE ESCAMOTABLE

Numéro d'article	Pièces	Description	H3441	H3455	VIP45	NOTES
1	066651	MOTEUR SLIDE-OUT ASS.			1	?
. NS	563936	. MOTEUR			1	
. . NS	563937	. . MOTEUR 24V			1	
. . NS	563938	. . REDUCTEUR S/O			1	
. NS	561944	. CONNECTEUR / CPC SERIES 3 / PH 3C / AMP 206426-1			1	
. NS	564831	. COQUE ARR. CONN. AMP CPC #17 - STD			1	
. NS	561698	. TERMINAL MALE 16-12 / POWER CONTACT / AMP 66261-4			2	
2	563936	. MOTEUR			1	
. NS	563937	. . MOTEUR 24V			1	
. NS	563938	. . REDUCTEUR S/O			1	
3	563938	. REDUCTEUR S/O			1	
NS	505533	. CLE 6MM x 6MM x 40MM			2	
NS	5001450	VIS A TETE HEXAGONAL M8-1.25x20 G10.9 DP			4	
NS	500035	RONDELLE FREIN FENDUE .317x.586x.078 SS			4	
4	505530	ACCOUPLEMENT D'ARBRE 20MM I.D. / TYPE GS 28			2	
5	505529	DISQUE INTERMEDIAIRE - 38 POLYURETHANE / TYPE GS 28			2	
6	505528	SHAFT COUPLING DIA. 1.125" / TYPE GS 28			2	
7	470134	ARBRE 2578MM			1	
8	470135	ARBRE 1192MM			1	
9	470129	PLAQUE DE SERRAGE			2	
10	470128	ESPACEUR 3/16"			AR	
11	507641	PALIER FLASQUE			2	
NS	501499	RACCORD DE GRAISSAGE 45º / 1/4-28			2	
NS	684754	GRAISSE OPTIMOL OLISTA LONGTIME CARTOUCH / CARTRIGE 14Oz			AR	
NS	477916	PLAQUE DE FERMETURE SS 168MM x 94MM			2	
NS	477917	PLAQUE PLASTIQUE 76MM x 74MM			2	
NS	5001017	VIS AUTOTARAUDEUSE TETE HEX EPAULEMENT #10-24x1/2 Z050			8	
NS	500964	RONDELLE PLATE .203x.500x.047 Z050			8	
NS	504511	PASSE-FIL / .500x1.000x.062x.250x1.250			1	
12	502616	RONDELLE FREIN FENDUE 10.2x18.1x2.2 SS			8	
13	5001620	VIS TETE CYLINDRIQUE SIX PANS CREUX M10-1.5X35 G10.9 G500			4	
14	5001616	VIS TETE CYLINDRIQUE SIX PANS CREUX M10-1.5X25 G10.9 DP			4	
15	470116	PALIER FLASQUE			2	
16	501490	RACCORD DE GRAISSAGE / 1/8 NPT			1	
17	470118	ACCOUPLEMENT TRANTORQUE			2	
18	470119	ENGRENAGE			2	
19	505527	CLAVETTE D'ARBRE 1/4"x1/4"x1 3/4" LG			2	
20	477752	BASE DU GUIDE LINEAIRE ASS.(SOUDE)			1	
21	477753	BASE GUIDE LINEAIRE ASS (SOUDE)			1	
22	5001621	VIS TETE CYLINDRIQUE SIX PANS CREUX M12-1.75x55 G10.9 DP			8	
22	5001615	VIS TETE BOUTON SIX PAN CREUX M12-1.75x30 G10.9 G500			8	
23	500747	RONDELLE FREIN FENDUE 12.2x21.1x2.5 N500			8	

De 7-0772 À 8-1043		Date:07-2024	PAGE:HF-2390-21

INST. MECANISME AVANT - RALLONGE ESCAMOTABLE

Numéro d'article	Pièces	Description	H3411	H3455	VIP45	NOTES
24	5001622	VIS TETE CYLINDRIQUE SIX PANS CREUX M12-1.75x40 G10.9 DP			8	
25	5001623	CONTRE ECROU HEX M12x1.75 SS			8	
NS	684420	MARQUEUR DE SURETE POUR BOULONS 90ml			AR	
30	470107	GUIDE			2	
NS	507642	DUMMY EN PLASTIQUE POUR GUIDE LINEAIRE UTILISIE AVEC 470107 ONLY			AR	W
NS	685232	RAIL EXTENSION OUTIL			AR	T
NS	685233	RAIL EXTENSION OUTIL			AR	T
31	066852	CAPTEUR MAGNETIQUE 5VDC SLIDE-OUT ASS. / W/SLIDE OUT			2	?
. NS	563426	. CAPTEUR DE PROXIMITE			1	
. NS	563452	. DIODE VERTE / 5VOLTS			1	
. NS	562477	. CONNECTEUR / DT SERIES / SH 4C / GRIS / DEUTSCH DT06-4S			1	
32	477829	SUPPORT CAPTEUR			1	
33	5001146	VIS A TETE HEXAGONAL M5-0.8x20 SS BK			4	
34	500804	RONDELLE PLATE .203x.500x.047 N500			4	
40	328248	PLAQUE, PROTECTRICE EXT. AVANT WE			1	
41	328628	PLAQUE PROTECTRICE EXTENSION AVANT VIP			1	
42	328250	PLAQUE, PROTECTRICE EXT. AVANT WE			1	
43	477748	GOUTTIERE EXTENSION			1	
44	477747	GOUTTIERE EXTENSION			1	
45	504379	RIVET AVEUGLE TETE BOMBE OUVERT 3/16x1/4 SS			AR	
46	506227	RUBAN ADH1 CC POL 1/16"x3/4"x100' / GREY 2520			AR	
47	328224	JOINT D'ETANCHEITE			1	
48	5001349	VIS A BOIS TETE GOUTTE PHILLIPS #8x7/8			13	
49	500799	VIS AUTOTARAUDEUSE TETE CYLINDRIQUE PHILLIPS #8-32x3/8 N500			AR	
NS	680532	SCELLANT SIKA #221 / GRIS / 310ml CARTRIDGE			AR	
60	476527	PANNEAU D'ACCES ASS			1	
61	476535	PANNEAU D'ACCES			1	
62	478123	JOINT D'ETANCHEITE			1	
63	504230	BRIDE DE SERRAGE / 3/8"-7/8" SS / HS-6			1	
64	503707	HOSE / RENFORCE PVC 1/2" I.D. 100' / S.L.			AR	
65	5001605	VIS AUTOTARAUDEUSE TETE HEX RONDELLE FENDUE #12x3/4 SS			20	
66	5001686	RONDELLE D'ETANCHEITE .218x.625x20GA SS			20	
67	684517	ADHESIF SIMSON #ISR 70-03 / GRIS / 310ml CARTRIDGE			AR	
68	485568	TRAPPE D'ACCES			1	
. NS	506268	. RUBAN ADH1 POL 3/8"x1/2"x25' / GREY 1820			AR	
69	478328	JOINT D'ETANCHEITE 1090MM			1	
69	5061121	. JOINT D'ETANCHEITE			AR	
NS	680459	ADHESIF CYANOACRYLATE LOCTITE 404 Quick Set(TM)			AR	
NS	478243	JOINT D'ETANCHEITE 1348MM			1	
70	477987	DECALQUE " ON OVERRIDE MUST BE LOW TORQUE"			1	
71	478251	DECALQUE "SEAL MUST BE DEFLATED..."			1	
NS	477988	DECALQUE "PAT PENDING"			1	

De 7-0772 À 8-1043		Date:07-2024	PAGE:HF-2390-21

INST. MECANISME AVANT - RALLONGE ESCAMOTABLE

Numéro d'article	Pièces	Description	H3411	H3455	VIP45	NOTES
72	477990	DECALQUE "THIS SLIDE-OUT PLATE IS FACTORY.."			1	
NS	477991	DECALQUE "CAUTION" DO NOT MAKE ANY MODI.."			1	
73	502868	VIS AUTOTARAUDEUSE TETE GOUTTE PHILLIPS #10-16x1/2 N500			9	
74	500855	RONDELLE PLATE .188x.438x.049 N500			9	
75	476554	TRAPPE D'ACCES / A/C AUX			1	
76	476591	PLAQUE DE FERMETURE			1	
77	500855	RONDELLE PLATE .188x.438x.049 N500			AR	
80	507345	JOINT TORIQUE / TYPE "ORS" / #16 NEO			1	
81	642027	CYLINDRE 1 1/16"			1	
82	641126	CONNECTEUR MALE / TYPE "PUSH-IN" / #2x1/8NPT-M BR			1	
		T) CES EXTENSIONS SONT POUR FACILITER L'ENLÈVEMENT DU CAISSON				
		W) AVERTISSEMENT VOUS AUREZ BESOIN "DUMMY" AVANT D'ENLEVER LA RALLONGE ESCAMOTABLE DE LA STRUCTURE				
		?) VOIR ECRAN DE DETAILS				

De 3-4417 À 7-0771		Date:07-2024	PAGE:HF-2390-30
INST. MECANISME ARRIERE- RALLONGE ESCAMOTABLE			

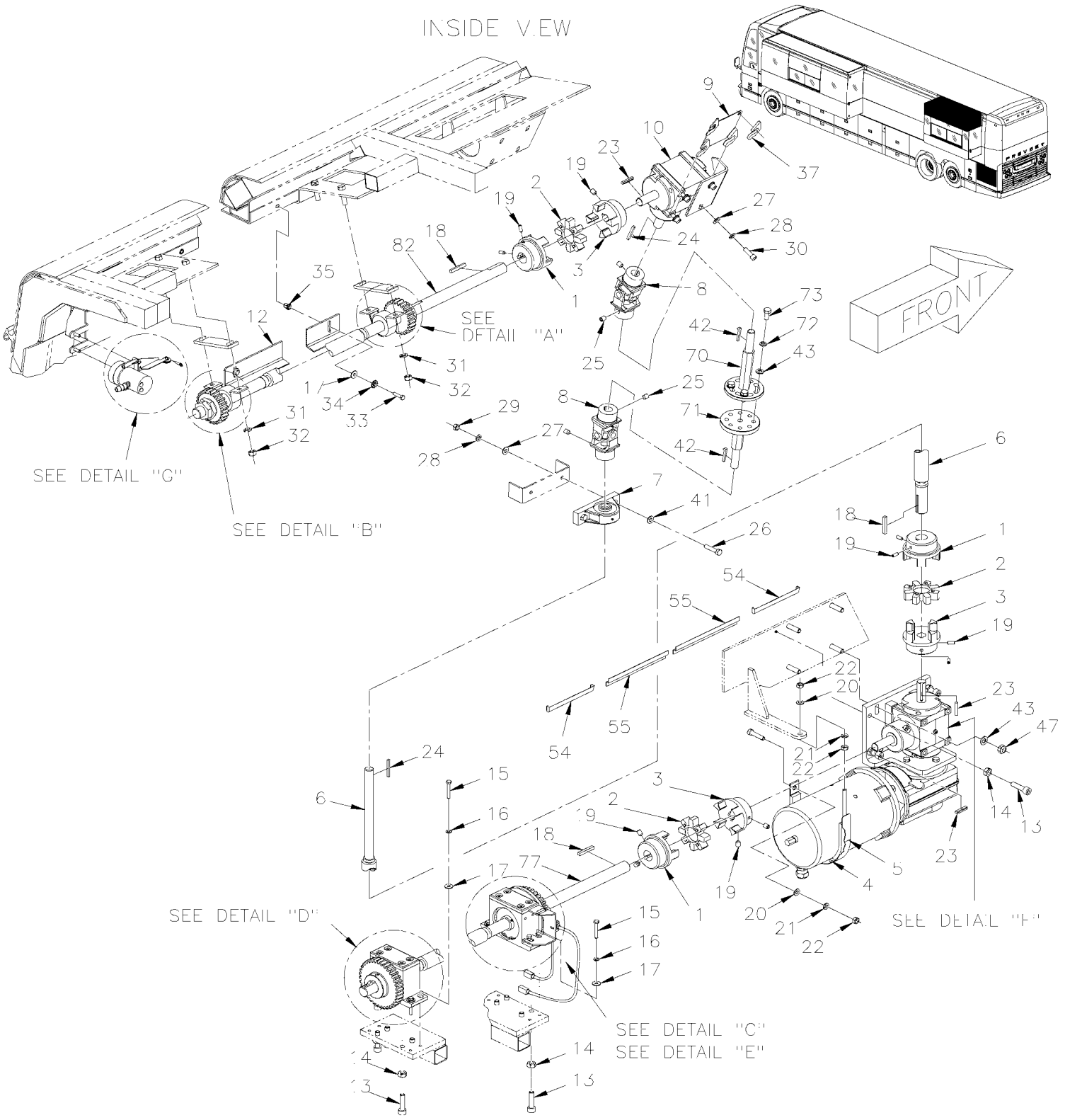

De 3-4417 À 7-0771		Date:07-2024	PAGE:HF-2390-30
INST. MECANISME ARRIERE- RALLONGE ESCAMOTABLE			

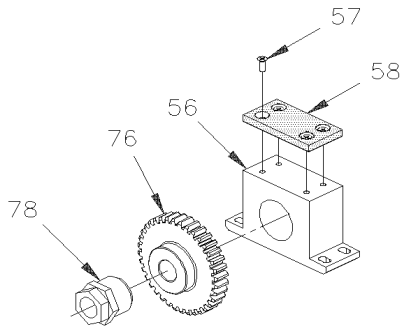

DETAIL "D"

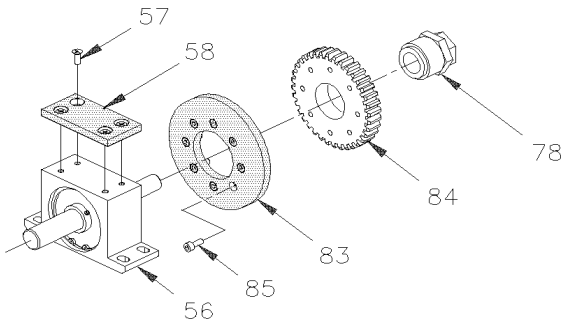

DETAIL "C"

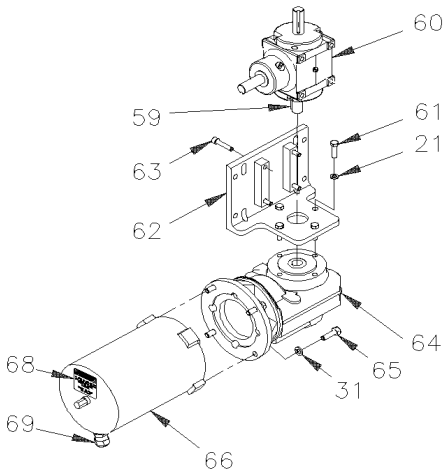

DETAIL "F"

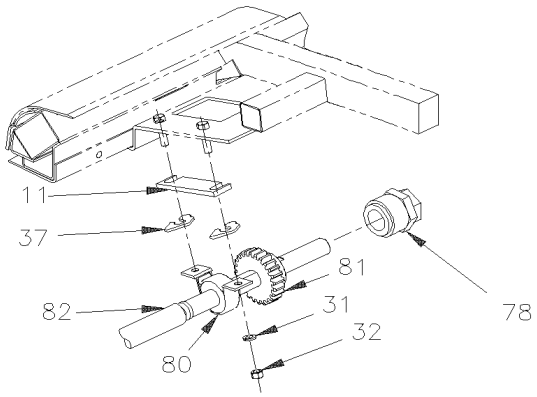

DETAIL "A"

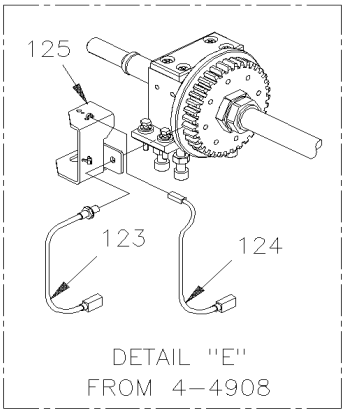

DETAIL "E"
FROM 4—4908

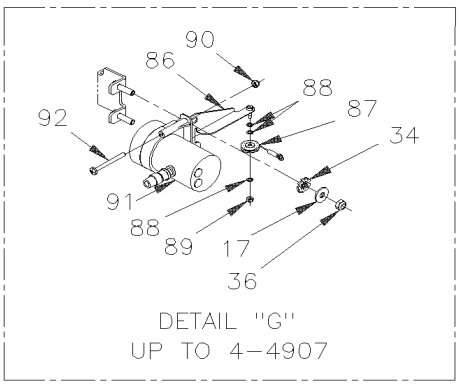

DETAIL "G"
UP TO 4—4907

INSIDE VIEW

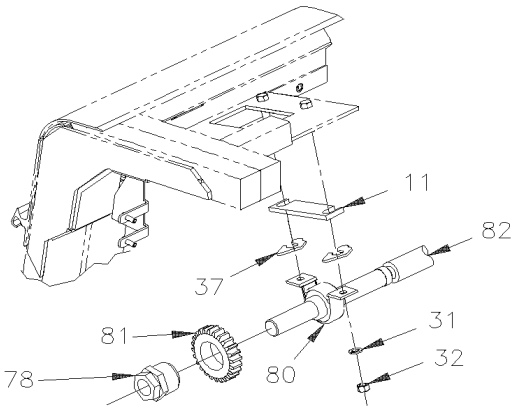

DETAIL "B"

De 3-4417 À 7-0771		Date:07-2024	PAGE:HF-2390-30

INST. MECANISME ARRIERE- RALLONGE ESCAMOTABLE

Numéro d'article	Pièces	Description	H3411	H3455	VIP455	NOTES
1	690016	RACCORD MECANIQUE 1" / TYPE GS 38 À 3-4502			1	
1	407513	RACCORD MECANIQUE 1" / TYPE GS 38 De 3-4503			1	
. NS	502506	. VIS PRESSION SIX PAN CREUX FORME CUVETTE M4-0.7x16 De 3-4503			1	
. NS	5001282	. VIS PRESSION SIX PAN CREUX FORME CUVETTE 1/4-20x5/8 De 3-4503			1	
2	690365	DISQUE INTERMEDIAIRE - 38 POLYURETHANE / TYPE GS 38 À 3-4503			1	
2	5061049	DISQUE INTERMEDIAIRE - 38 POLYURETHANE De 3-4504			1	
3	690017	RACCORD MECANIQUE 3/4" / TYPE GS 38 À 3-4502			1	
3	407512	RACCORD MECANIQUE 3/4" / TYPE GS 38 De 3-4503			1	
. NS	502503	. VIS TETE CYLINDRIQUE SIX PANS CREUX 5/16-18x1 1/2 N500 De 3-4503			1	
. NS	5001282	. VIS PRESSION SIX PAN CREUX FORME CUVETTE 1/4-20x5/8 De 3-4503			1	
4	690338	CAOUT.SPONGIEUX AUTO-COLLANT 1"X5/16"			1	
5	690160	VITRE, SMPLE 13% / SUPERIEUR / 1287.4MM			1	
6	690046	ARBRE DE TRANSMISSION VERTICAL ARRIERE À 4-4847			1	
6	479118	ARBRE DE TRANSMISSION VERTICAL ARRIERE De 4-4848			1	
7	690317	PALIER NP3/4 À 4-4847			1	
7	507630	PALIER NP3/4 De 4-4848			1	
8	505525	JOINT UNIVERSEL 3/4" À 3-4625			2	
8	475977	JOINT UNIVERSEL 3/4" De 3-4626			2	
. NS	476066	. BRIDE EN "C" De 3-4626			2	
. NS	500239	. VIS TETE CYLINDRIQUE SIX PANS CREUX 1/4-20x1 ZP De 3-4626			4	
. NS	500319	. VIS PRESSION SIX PAN CREUX FORME CUVETTE 5/16-18x1/2 De 3-4626			2	
NS	500239	. VIS TETE CYLINDRIQUE SIX PANS CREUX 1/4-20x1 ZP De 3-4626			4	
NS	500319	. VIS PRESSION SIX PAN CREUX FORME CUVETTE 5/16-18x1/2 De 3-4626			2	
9	690245	PLAQUE À 4-4847			1	
9	479129	PLAQUE De 4-4848			1	
10	690346	RENVOI D'ANGLE A ENGRENAGE - S/O UPPER RATIO 1:1 À 4-4847			1	
10	970299	RENVOI D'ANGLE A ENGRENAGE - S/O UPPER RATIO 1:1 De 4-4848			1	
11	690019	ESPACEUR 6.35MM À 4-4847			2	
11	479128	ESPACEUR 6.35MM De 4-4848			2	
12	476106	PLAQUE D'ARRET			1	
13	500317	VIS TETE CYLINDRIQUE SIX PANS CREUX M10-1.5x45 G8.8 ZP			12	
14	500256	ECROU HEX M10-1.5 Z050			12	
15	502793	VIS A TETE HEXAGONAL M6-1.0x45 G8.8 Z050			8	
16	502564	RONDELLE FREIN FENDUE 6.1x11.8x1.6 Z050			8	
17	690261	RONDELLE PLATE 6.4x12.0x1.6 SS À 4-4847			15	
17	502573	RONDELLE PLATE 6.4x12.5x1.6 SS De 4-4848			15	
18	690006	CLE 3/16" À 4-4847			3	
18	476160	CLE 3/16" De 4-4848			3	
19	5001282	VIS PRESSION SIX PAN CREUX FORME CUVETTE 1/4-20x5/8			12	
20	500874	RONDELLE PLATE 8.4x17.0x1.6 Z050			2	
21	5001003	RONDELLE FREIN FENDUE 8.1x12.7x2.0 Z050			6	
22	502543	ECROU HEX M8-1.25 Z050			3	

De 3-4417 À 7-0771		Date:07-2024	PAGE:HF-2390-30

INST. MECANISME ARRIERE- RALLONGE ESCAMOTABLE

Numéro d'article	Pièces	Description	H3411	H3455	VIP45	NOTES
23	690233	CLE À 4-4847			3	
23	476039	CLE De 4-4848			3	
24	690007	CLE 3/16" À 4-4847			2	
24	476037	CLE 3/16" X 3/16" De 4-4848			2	
25	5001167	VIS PRESSION SIX PAN CREUX FORME CUVETTE 3/8-16x1/2			4	
26	500183	VIS A TETE HEXAGONAL 5/16-18x1 1/2 G5 PT Z050			2	
27	500441	RONDELLE PLATE .312x.734x.065 Z050			6	
28	500476	RONDELLE FREIN FENDUE .317x.586x.078 Z050			6	
29	500778	ECROU HEX 5/16-18 N500			2	
30	5001263	VIS TETE CYLINDRIQUE SIX PANS CREUX 5/16-18x1 ZP			4	
31	500478	RONDELLE FREIN FENDUE .380x.683x.094 Z050			8	
32	500783	ECROU HEX 3/8-16 Z050			4	
33	5001209	VIS A TETE HEXAGONAL M6-1.0x25 G8.8 Z050			5	
34	690267	RONDELLE FREIN STRIEE 6.1x16.0x0.9 ZP À 4-4847			7	
34	500356	RONDELLE FREIN STRIEE 6.1x16.0x0.9 N500 De 4-4848			7	
35	690259	ECROU INSERTION TYPE "A-L" OE M6-1.0 0.7-4.2 ZP À 4-4847			5	
35	502842	ECROU INSERTION TYPE "A-L" OE M6-1.0 0.7-4.2 Z050 De 4-4848			5	
36	502511	ECROU HEX BAGUE DE NYLON M6-1.0 Z050 À 4-4907			2	
37	690056	ESPACEUR 0.015" À 4-4847			AR	
37	144636	ESPACEUR 0.015" De 4-4848			AR	
37	690057	ESPACEUR 0.031" À 4-4847			AR	
37	144637	ESPACEUR 0.031" De 4-4848			AR	
37	690058	ESPACEUR 0.062" À 4-4847			AR	
37	144638	ESPACEUR 0.062" De 4-4848			AR	
37	690059	ESPACEUR 0.125" À 4-4847			AR	
37	144639	ESPACEUR 0.125" De 4-4848			AR	
37	690404	CALE D'EPAISSEUR .1875 À 4-4847			AR	
37	144640	CALE D'EPAISSEUR .1875 De 4-4848			AR	
37	690403	CALE D'EPAISSEUR .250 À 4-4847			AR	
37	144641	CALE D'EPAISSEUR .250 De 4-4848			AR	
41	500441	RONDELLE PLATE .312x.734x.065 Z050			2	
42	690234	CLE 3/16" X 3/16" À 4-4847			2	
42	476037	CLE 3/16" X 3/16" De 4-4848			2	
43	502644	RONDELLE PLATE 10.5x30.0x2.5 Z050			8	
47	502216	ECROU HEX EPAULEMENT M10-1.5 SS			4	
52	690219	TUBE, AIR À 4-4847			2	
52	144635	TUBE, AIR De 4-4848			2	
54	221266	GOUTTIERE			2	
55	Call order desk	GOUTTIERE			1	P
56	690222	PALIER ASS, À 4-4847			2	
56	479123	PALIER ASS, De 4-4848 À 4-4907			2	
56	476399	PALIER ASS, / WITH 2 HOLES TO INSTALL REE De 4-4908			2	

De 3-4417 À 7-0771		Date:07-2024	PAGE:HF-2390-30

INST. MECANISME ARRIERE- RALLONGE ESCAMOTABLE

Numéro d'article	Pièces	Description	H3411	H3455	VIP45	NOTES
57	5001198	VIS MECANIQUE TETE PLATE PHILLIPS M6-1.0x16 Z050			8	
58	690037	PLAQUE			2	
59	690007	CLE 3/16"			1	
60	690345	RENVOI D'ANGLE A ENGRENAGE - S/O LOWER RATIO 1:1.5 À 4-4847			1	
60	970298	RENVOI D'ANGLE A ENGRENAGE - S/O LOWER RATIO 1:1.5 De 4-4848			1	
61	500544	VIS A TETE HEXAGONAL M8-1.25x30 G8.8 Z050			4	
62	475979	SUPPORT ASS.			1	
63	502512	VIS TETE CYLINDRIQUE SIX PANS CREUX 5/16-18x1 1/2 ZP			4	
64	690314	REDUCTEUR VITESSE MOTEUR 140:1 - S/O À 4-4847			1	
64	970297	REDUCTEUR VITESSE MOTEUR 140:1 - S/O De 4-4848			1	
65	500192	VIS A TETE HEXAGONAL 3/8-16x1 1/4 G5 Z050			4	
66	690363	MOTEUR 1/3 HP À 4-4847			1	
66	563315	MOTEUR 1/3 HP De 4-4848			1	
67	N25539	ADHESIF POUR FILET LOCTITE #262 / RED / 250ml			AR	
68	690236	AUTOCOLL OPERATION MANUELLE >SS 476108 À 4-4847			2	
68	476108	AUTOCOLL OPERATION MANUELLE >SS 476108 De 4-4848			2	
69	690337	CONNECTEUR STRAIGHT-THRU / HEYCO #3231 / NOIR 1/2NPT-M / .170-.450 À 4-4847			1	
69	563336	CONNECTEUR STRAIGHT-THRU / HEYCO #3231 / NOIR 1/2NPT-M / .170-.450 De 4-4848			1	
70	690246	ARBRE, HAUT (SOUDE) À 4-4847			1	
70	475988	ARBRE, HAUT (SOUDE) De 4-4848			1	
71	690247	ARBRE, BAS (SOUDE) À 4-4847			1	
71	475985	ARBRE, BAS (SOUDE) De 4-4848			1	
72	500257	RONDELLE FREIN FENDUE 10.2x18.1x2.2 Z050			4	
73	5001231	VIS A TETE HEXAGONAL M10-1.5x25 SS			4	
76	479103	ENGRENAGE			1	
77	479104	ARBRE DE TRANSMISSION ARRIERE-BAS			1	
78	690313	ACCOUPLEMENT TRANTORQUE GT À 4-4847			2	
78	505523	ACCOUPLEMENT TRANTORQUE GT De 4-4848			2	
80	690315	PALIER LPB1 >SS 507631 À 4-4847			2	
80	507631	PALIER LPB1 >SS 507631 De 4-4848			2	
. NS	5000101	. PALIER De 4-4848			1	
. NS	5000100	. ROULEMENT 1PO ID x 52MM OD De 4-4848			1	
81	690075	ENGRENAGE DROIT DU HAUT À 4-4847			1	
81	479115	ENGRENAGE DROIT DU HAUT De 4-4848			2	
82	479117	ARBRE DE TRANSMISSION ARRIERE HAUT			1	
83	690076	ROUE GUIDE À 4-4847			1	
83	479102	ROUE GUIDE De 4-4848			1	
84	690077	ENGRENAGE À 4-4847			1	
84	479105	ENGRENAGE De 4-4848			1	
85	502531	VIS A TETE HEXAGONAL M6-1.0x16 G8.8 Z050			8	
86	065850	SUPPORT ASS., INTERRUPTEUR À 4-4907			1	
87	690279	IDLER PULLEY À 4-4847			1	

De 3-4417 À 7-0771		Date:07-2024	PAGE:HF-2390-30

INST. MECANISME ARRIERE- RALLONGE ESCAMOTABLE

Numéro d'article	Pièces	Description	H3411	H3455	VIP455	NOTES
87	502924	IDLER PULLEY De 4-4848 À 4-4907			1	
88	690278	SHIM RND 1/64" À 4-4847			3	
88	502923	SHIM RND 1/64" De 4-4848 À 4-4907			3	
89	500425	ECROU HEX BAGUE DE NYLON #4-40 SS À 4-4907			1	
90	500590	ECROU HEX BAGUE DE NYLON M4-0.7 Z050 À 4-4907			2	
91	690388	TRANSDUCT DE POSITN LINEAIRE >SS 563346 À 4-4847			1	
91	563346	TRANSDUCT DE POSITN LINEAIRE >SS 563346 De 4-4848 À 4-4907			1	
92	690270	VIS MECANIQUE TETE CYLINDRIQUE PHILLIPS M4-0.7x45 ZP À 4-4847			2	
92	502921	VIS MECANIQUE TETE CYLINDRIQUE PHILLIPS M4-0.7x45 Z050 De 4-4848 À 4-4907			2	
123	066080	COMMUTATEUR PROXIMITE ASS / TEETH READER SLIDE OUT De 4-4908			1	?
124	066079	CAPTEUR MAGNETIQUE 5VDC SLIDE-OUT ASS. / W/SLIDE OUT De 4-4908			1	?
. NS	563426	. CAPTEUR DE PROXIMITE De 4-4908			1	
. NS	830122	. DIODE VERTE / 24VOLTS / L-41-1302-5100A De 4-4908			1	
. NS	562477	. CONNECTEUR / DT SERIES / SH 4C / GRIS / DEUTSCH DT06-4S De 4-4908			1	
125	066033	SUPPORT CAPTEUR De 4-4908			1	
		?) VOIR ECRAN DE DETAILS				
		P) CONTACTER LE BUREAU DE PRISE DE COMMANDE				

De 7-0772 À 8-1043		Date:07-2024	PAGE:HF-2390-31
INST. MECANISME ARRIERE- RALLONGE ESCAMOTABLE			

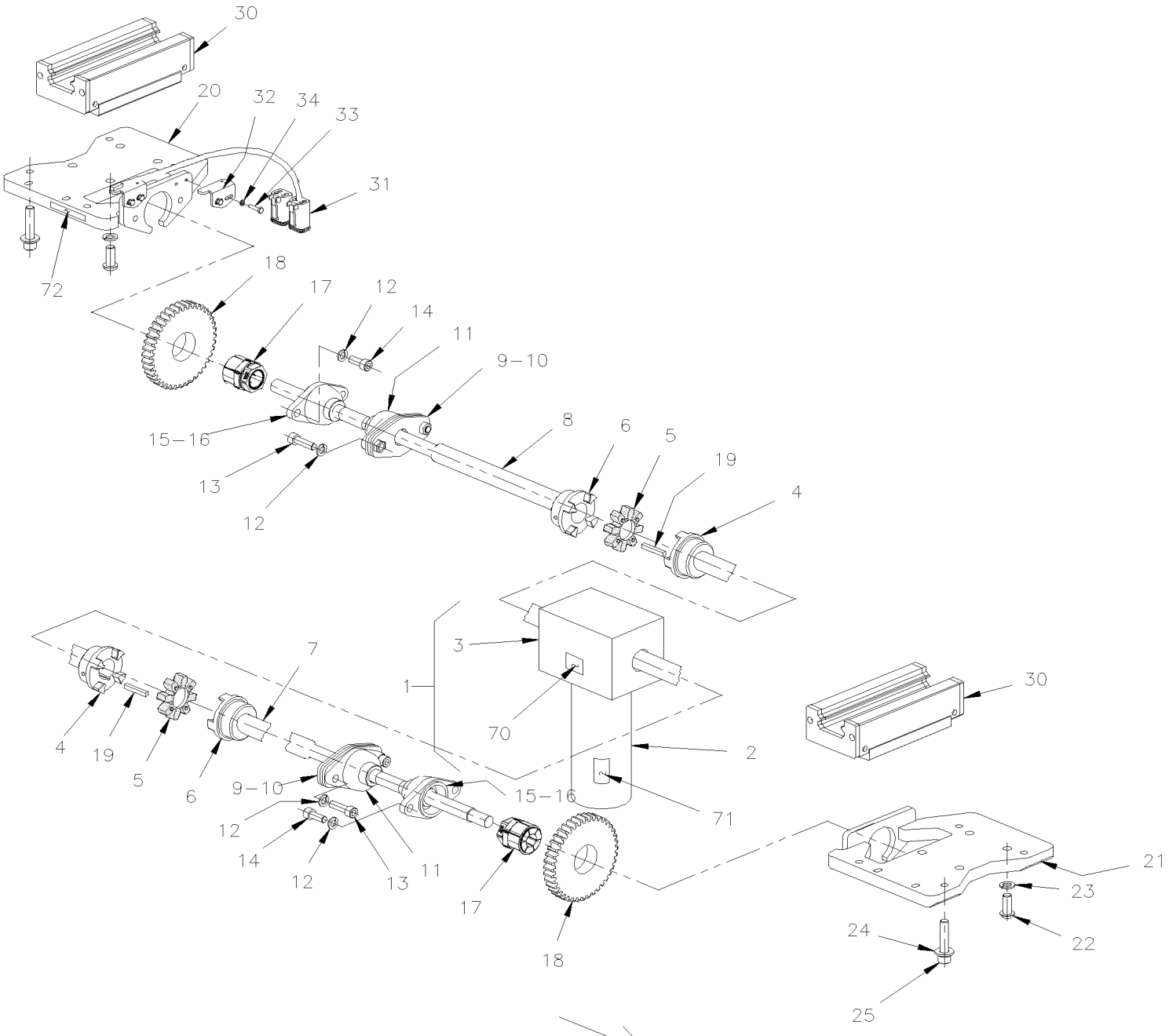

De 7-0772 À 8-1043		Date:07-2024	PAGE:HF-2390-31
INST. MECANISME ARRIERE- RALLONGE ESCAMOTABLE			

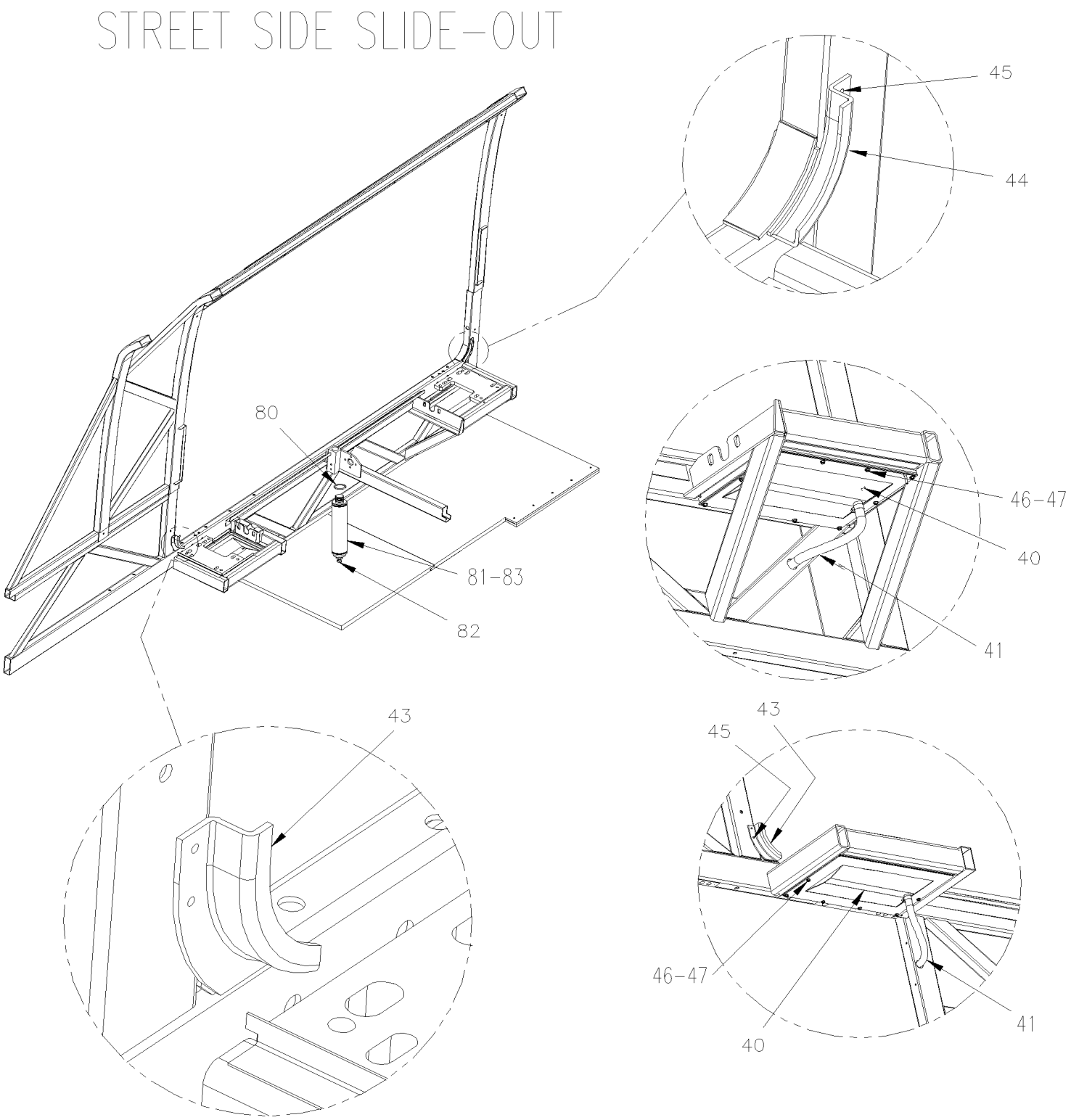

De 7-0772 À 8-1043		Date:07-2024	PAGE:HF-2390-31
INST. MECANISME ARRIERE- RALLONGE ESCAMOTABLE			

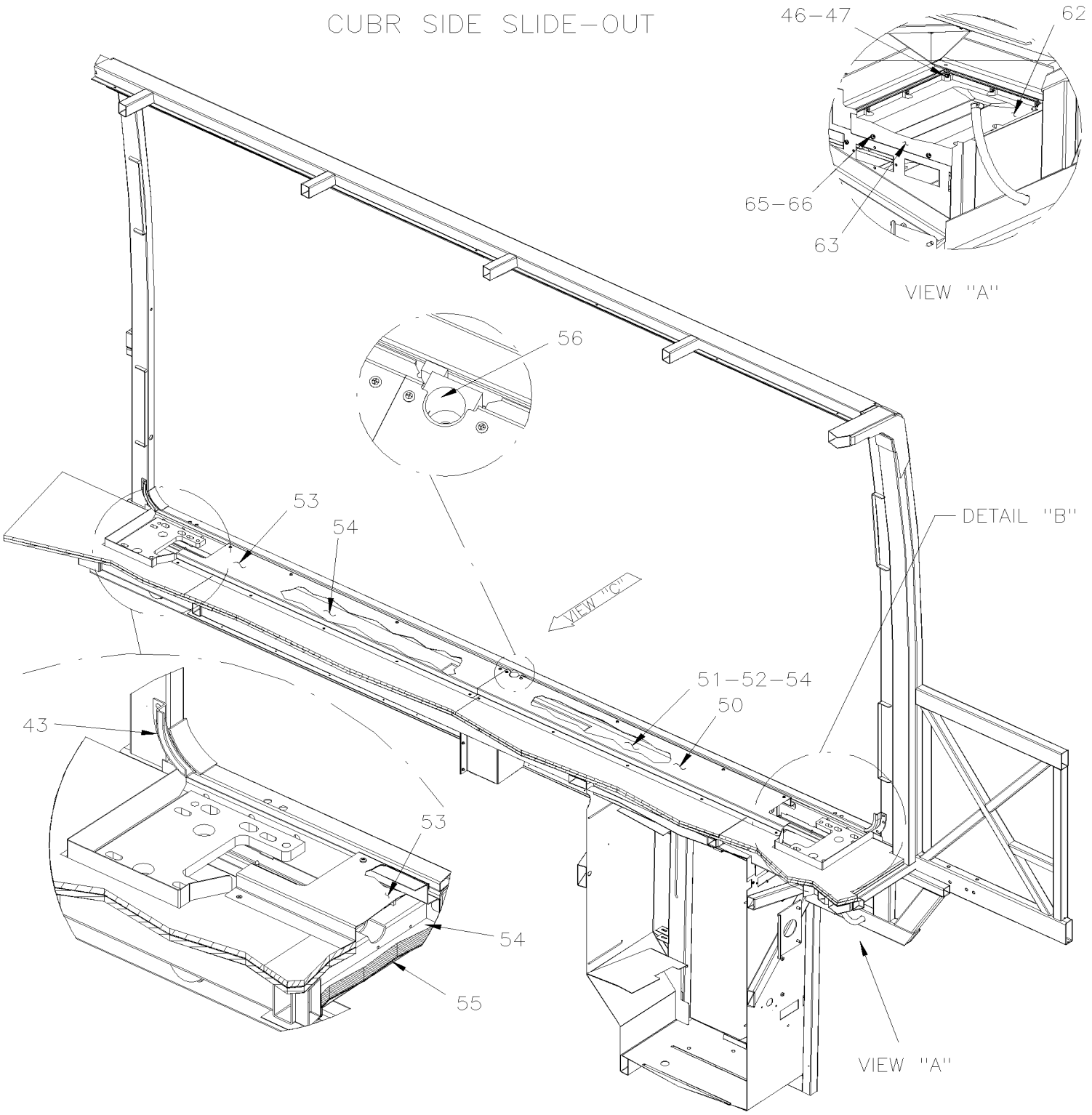

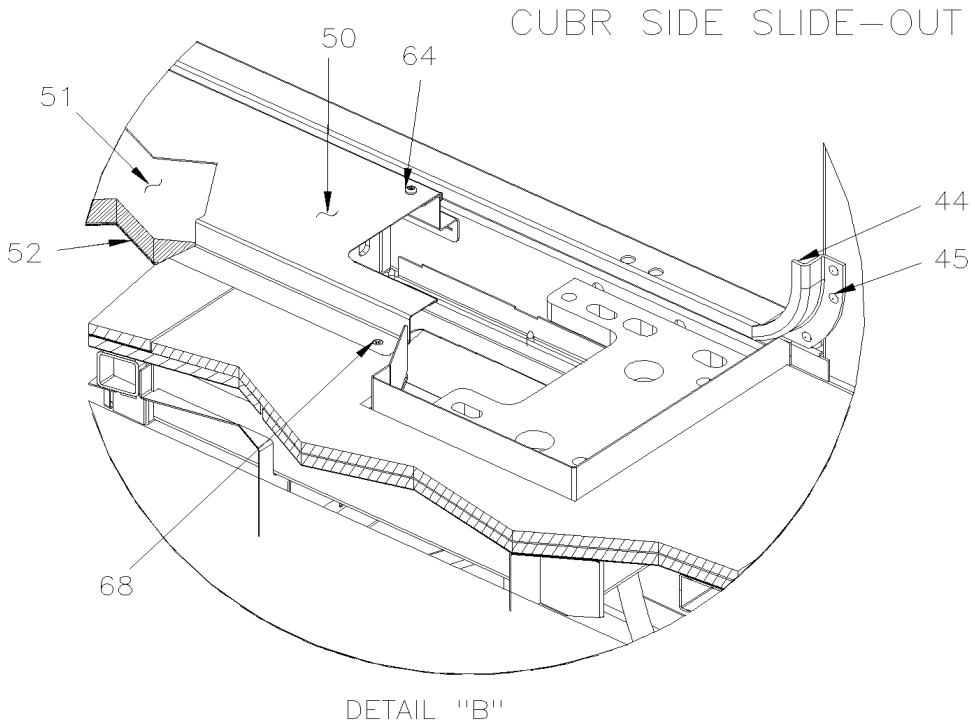
CUBR SIDE SLIDE-OUT
50
64
51
44
52
45
68
DETAIL "B"

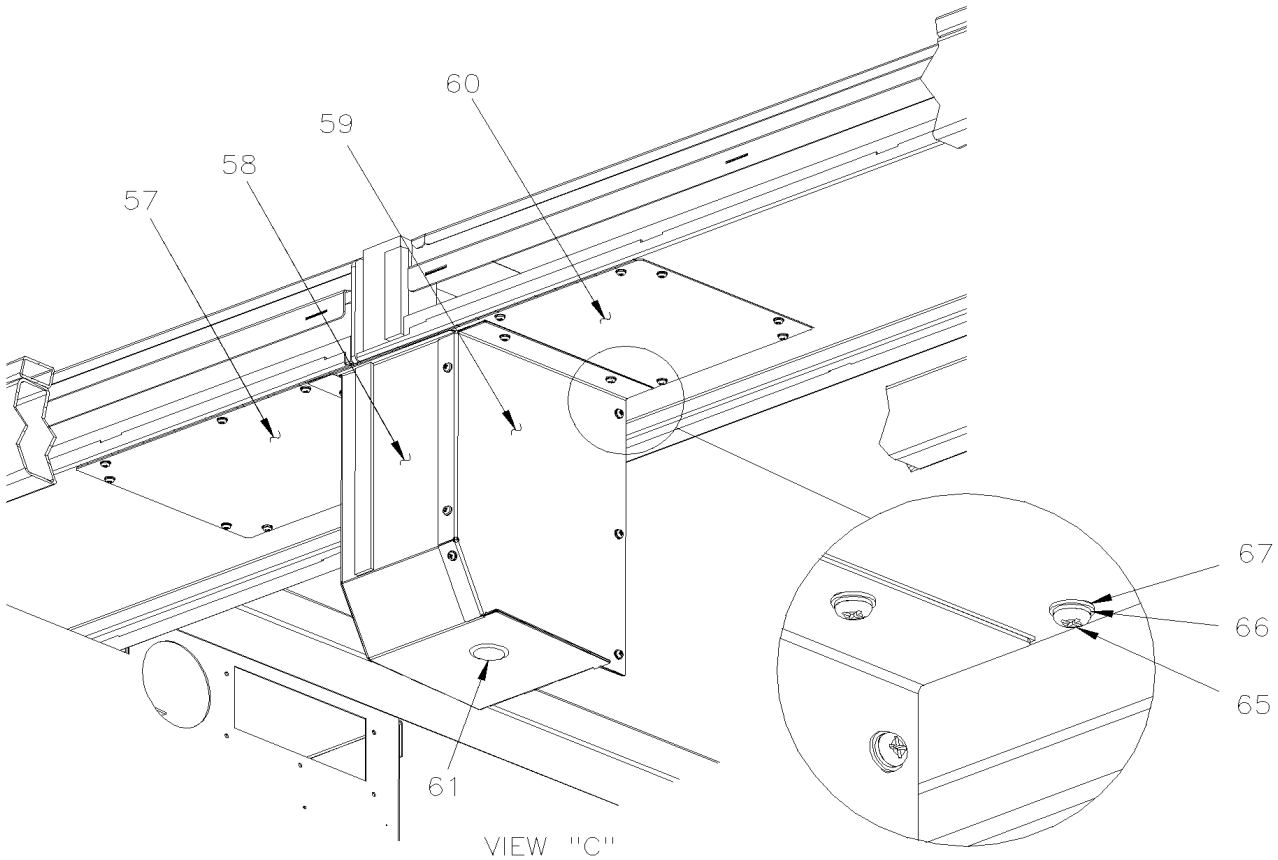
60
59
58
57
67
66
65
61
VIEW "C"

De 7-0772 À 8-1043		Date:07-2024	PAGE:HF-2390-31

INST. MECANISME ARRIERE- RALLONGE ESCAMOTABLE

Numéro d'article	Pièces	Description	H3411	H3455	VIP45	NOTES
1	066651	MOTEUR SLIDE-OUT ASS. À 7-0648			1	?
. NS	563936	. MOTEUR À 7-0648			1	
. . NS	563937	. . MOTEUR 24V À 7-0648			1	
. . NS	563938	. . REDUCTEUR S/O À 7-0648			1	
. NS	561944	. CONNECTEUR / CPC SERIES 3 / PH 3C / AMP 206426-1 À 7-0648			1	
. NS	564831	. COQUE ARR. CONN. AMP CPC #17 - STD À 7-0648			1	
. NS	561698	. TERMINAL MALE 16-12 / POWER CONTACT / AMP 66261-4 À 7-0648			2	
1	066969	MOTEUR SLIDE-OUT ASS. De 7-0649			1	?
. NS	564036	. MOTEUR De 7-0649			1	
. . NS	563937	. . MOTEUR 24V De 7-0649			1	
. . NS	563938	. . REDUCTEUR S/O De 7-0649			1	
. NS	561944	. CONNECTEUR / CPC SERIES 3 / PH 3C / AMP 206426-1 De 7-0649			1	
. NS	561655	. SERRE-CABLE / CPC / #17 / AMP 206070-8 De 7-0649			1	
. NS	561698	. TERMINAL MALE 16-12 / POWER CONTACT / AMP 66261-4 De 7-0649			2	
2	563936	. MOTEUR À 7-0648			1	
. NS	563937	. . MOTEUR 24V À 7-0648			1	
. NS	563938	. . REDUCTEUR S/O À 7-0648			1	
2	564036	. MOTEUR De 7-0649			1	
. NS	563937	. . MOTEUR 24V De 7-0649			1	
. NS	563938	. . REDUCTEUR S/O De 7-0649			1	
3	563938	. REDUCTEUR S/O			1	
NS	505533	. CLE 6MM x 6MM x 40MM			2	
NS	5001450	VIS A TETE HEXAGONAL M8-1.25x20 G10.9 DP			4	
NS	500035	RONDELLE FREIN FENDUE .317x.586x.078 SS			4	
4	505530	ACCOUPLEMENT D'ARBRE 20MM I.D. / TYPE GS 28			2	
5	505529	DISQUE INTERMEDIAIRE - 38 POLYURETHANE / TYPE GS 28			2	
6	505528	SHAFT COUPLING DIA. 1.125" / TYPE GS 28			2	
7	470144	ARBRE 859MM / BACKWARD			1	C
7	476544	ARBRE 1326MM			1	
8	470141	ARBRE 776MM / FORWARD			1	C
8	476544	ARBRE 1326MM			1	
9	470129	PLAQUE DE SERRAGE			2	
10	470128	ESPACEUR 3/16"			AR	
11	507641	PALIER FLASQUE			2	
NS	501499	RACCORD DE GRAISSAGE 45º / 1/4-28			2	
NS	684754	GRAISSE OPTIMOL OLISTA LONGTIME CARTOUCH / CARTRIGE 14Oz			AR	
12	5001620	VIS TETE CYLINDRIQUE SIX PANS CREUX M10-1.5X35 G10.9 G500			4	
13	502616	RONDELLE FREIN FENDUE 10.2x18.1x2.2 SS			4	
14	5001616	VIS TETE CYLINDRIQUE SIX PANS CREUX M10-1.5X25 G10.9 DP			4	
15	470116	PALIER FLASQUE			2	
16	501490	RACCORD DE GRAISSAGE / 1/8 NPT			1	
17	470118	ACCOUPLEMENT TRANTORQUE			2	

De 7-0772 À 8-1043		Date:07-2024	PAGE:HF-2390-31

INST. MECANISME ARRIERE- RALLONGE ESCAMOTABLE

Numéro d'article	Pièces	Description	H3411	H3455	VIP455	NOTES
18	470119	ENGRENAGE			2	
19	505527	CLAVETTE D'ARBRE 1/4"x1/4"x1 3/4" LG			2	
20	477752	BASE DU GUIDE LINEAIRE ASS.(SOUDE)			1	C
21	477753	BASE GUIDE LINEAIRE ASS (SOUDE)			1	C
22	5001621	VIS TETE CYLINDRIQUE SIX PANS CREUX M12-1.75x55 G10.9 DP			1	
22	5001615	VIS TETE BOUTON SIX PAN CREUX M12-1.75x30 G10.9 G500			8	
23	500747	RONDELLE FREIN FENDUE 12.2x21.1x2.5 N500			8	
24	5001622	VIS TETE CYLINDRIQUE SIX PANS CREUX M12-1.75x40 G10.9 DP			8	
25	5001623	CONTRE ECROU HEX M12x1.75 SS			8	
NS	684420	MARQUEUR DE SURETE POUR BOULONS 90ml			AR	
30	470107	GUIDE			2	
NS	507642	DUMMY EN PLASTIQUE POUR GUIDE LINEAIRE UTILISIE AVEC 470107 ONLY			AR	W
NS	685232	RAIL EXTENSION OUTIL			AR	T
NS	685233	RAIL EXTENSION OUTIL			AR	T
31	066852	CAPTEUR MAGNETIQUE 5VDC SLIDE-OUT ASS. / W/SLIDE OUT			2	?
. NS	563426	. CAPTEUR DE PROXIMITE			1	
. NS	563452	. DIODE VERTE / 5VOLTS			1	
. NS	562477	. CONNECTEUR / DT SERIES / SH 4C / GRIS / DEUTSCH DT06-4S			1	
32	470120	SUPPORT CAPTEUR			2	
33	5001146	VIS A TETE HEXAGONAL M5-0.8x20 SS BK			4	
34	500804	RONDELLE PLATE .203x.500x.047 N500			4	
NS	500914	RONDELLE FREIN FENDUE .193x.334x.047 N500			4	
40	Call order desk	PANNEAU D'ACCES ASS AVEC DRAIN			2	P
40	477888	. PANNEAU D'ACCES			1	
NS	477889	. JOINT D'ETANCHEITE			2	
41	503707	. HOSE / RENFORCE PVC 1/2" I.D. 100' / S.L.			AR	
NS	504230	. BRIDE DE SERRAGE / 3/8"-7/8" SS / HS-6			2	
43	477748	GOUTTIERE EXTENSION			1	
44	477747	GOUTTIERE EXTENSION			1	
45	504379	RIVET AVEUGLE TETE BOMBE OUVERT 3/16x1/4 SS			4	
NS	680532	SCELLANT SIKA #221 / GRIS / 310ml CARTRIDGE			AR	
NS	684517	ADHESIF SIMSON #ISR 70-03 / GRIS / 310ml CARTRIDGE			AR	
46	500526	VIS AUTOTARAUDEUSE TETE HEX EPAULEMENT #12x3/4 N500			16	
47	5001686	RONDELLE D'ETANCHEITE .218x.625x20GA SS			16	
		LES ITEMS #50 A 69 SONT				
		RELIE AVEC RALLONGE ESCAMOTABLE COTE TROTTOIR				
50	328422	PLAQUE, PROTECTRICE EXT. AVANT WE 1398MM De 8-1067			1	SL
50	328457	PLAQUE, PROTECTRICE EXT. AVANT WE 931MM			1	
51	351871	ISOLANT, MECANIQUE EXTENSION ARR. DR.VIP 1112MM De 8-1067			1	SL
51	351903	ISOLANT, MECANIQUE EXTENSION ARR. DR.VIP 643MM			1	

De 7-0772 À 8-1043		Date:07-2024	PAGE:HF-2390-31

INST. MECANISME ARRIERE- RALLONGE ESCAMOTABLE

Numéro d'article	Pièces	Description	H3411	H3455	VIP45	NOTES
52	351897	ISOLANT, MECANIQUE EXTENSION VIP 1112MM De 8-1067			1	SL
53	328421	PLAQUE, PROTECTRICE EXT. AVANT WE 1374MM De 8-1067			1	SL
53	328456	PLAQUE, PROTECTRICE EXT. AVANT WE 826MM			1	
53	506227	RUBAN ADH1 CC POL 1/16"x3/4"x100' / GREY 2520			AR	
54	351870	ISOLANT, MECANIQUE EXTENSION ARR. DR.VIP 1219MM De 8-1067			1	SL
54	351905	ISOLANT, MECANIQUE EXTENSION ARR. DR.VIP 667.5MM			1	
55	351896	ISOLANT, MECANIQUE EXTENSION VIP 1219MM De 8-1067			1	SL
56	328224	JOINT D'ETANCHEITE De 8-1067			1	
57	Call order desk	PANNEAU D'ACCES ASS / ARRIERE			1	P SL
. NS	476913	. PANNEAU D'ACCES / ARRIERE			1	SL
. NS	351880	. ISOLANT, TRAPPE D'ACCES EXTENSION VIP			1	SL
. NS	351895	. ISOLANT,TRAPPE D'ACCES EXTENSION VIP			1	SL
. NS	506001	. RUBAN ADH1 CC POL 1/8"x3/4"x60' / GREY 2520X			AR	SL
. NS	680532	. SCELLANT SIKA #221 / GRIS / 310ml CARTRIDGE			AR	SL
57	Call order desk	PANNEAU D'ACCES ASS / ARRIERE			1	P
. NS	476940	. PANNEAU D'ACCES / ARRIERE			1	
. NS	351902	. ISOLANT, TRAPPE D'ACCES EXTENSION VIP			1	
. NS	506001	. RUBAN ADH1 CC POL 1/8"x3/4"x60' / GREY 2520X			AR	
58	Call order desk	BOITE PROTECTION, MOTEUR EXTENSION, ASS.			1	P SL
. NS	476903	. BOITE PROTECTION, MOTEUR EXTENSION VIP			1	SL
. NS	506001	. RUBAN ADH1 CC POL 1/8"x3/4"x60' / GREY 2520X			AR	SL
. NS	506071	. RUBAN ADH1 CC POL 1/8"x1/2"x60' / GREY 2520X			AR	SL
. NS	506191	. RUBAN ADH1 CC POL 1/8"x1/4"x60' / GREY 2520X			AR	SL
. NS	680532	. SCELLANT SIKA #221 / GRIS / 310ml CARTRIDGE			AR	SL
59	Call order desk	COUVERCLE PROTECTION ASS. MOTEUR EXT.			1	P SL
. NS	476904	. COUVERCLE PROTECTION, MOTEUR EXTENSION			1	SL
. NS	506001	. RUBAN ADH1 CC POL 1/8"x3/4"x60' / GREY 2520X			AR	SL
. NS	506071	. RUBAN ADH1 CC POL 1/8"x1/2"x60' / GREY 2520X			AR	SL
. NS	680532	. SCELLANT SIKA #221 / GRIS / 310ml CARTRIDGE			AR	SL
59	Call order desk	COUVERCLE PROTECTION ASS. MOTEUR EXT.			1	P
. NS	476939	. COUVERCLE PROTECTION, MOTEUR EXTENSION			1	
. NS	476953	. JOINT D'ETANCHEITE			1	
. NS	506001	. RUBAN ADH1 CC POL 1/8"x3/4"x60' / GREY 2520X			AR	
. NS	684517	. ADHESIF SIMSON #ISR 70-03 / GRIS / 310ml CARTRIDGE			AR	
60	Call order desk	PANNEAU D'ACCES ASS / AVANT			1	P SL
. NS	476932	. PANNEAU D'ACCES / AVANT			1	SL
. NS	351881	. ISOLANT, TRAPPE D'ACCES EXTENSION VIP			1	SL
. NS	351894	. ISOLANT,TRAPPE D'ACCES EXTENSION VIP			1	SL
. NS	506001	. RUBAN ADH1 CC POL 1/8"x3/4"x60' / GREY 2520X			AR	SL
. NS	680532	. SCELLANT SIKA #221 / GRIS / 310ml CARTRIDGE			AR	SL
60	476942P	PANNEAU D'ACCES ASS / AVANT			1	
. NS	476938	. PANNEAU D'ACCES / AVANT			1	

De 7-0772 À 8-1043		Date:07-2024	PAGE:HF-2390-31

INST. MECANISME ARRIERE- RALLONGE ESCAMOTABLE

Numéro d'article	Pièces	Description	H3411	H3455	VIP45	NOTES
. NS	351900	. ISOLANT, TRAPPE D'ACCES EXTENSION VIP			1	
. NS	351901	. ISOLANT,TRAPPE D'ACCES EXTENSION VIP			1	
. NS	506001	. RUBAN ADH1 CC POL 1/8"x3/4"x60' / GREY 2520X			AR	
61	504433	BOUCHON "SNAP-IN" / 1.090 O.D.			1	
62	476880P	PANNEAU D'ACCES ASS			2	
. NS	476881	. PANNEAU D'ACCES			1	
. NS	486892	. ISOLANT			1	
63	485585	PANNEAU DE FERMETURE			1	
64	500799	VIS AUTOTARAUDEUSE TETE CYLINDRIQUE PHILLIPS #8-32x3/8 N500			AR	
65	502799	VIS A TETE HEXAGONAL M4-0.7X16 G8.8 N500			AR	
66	502834	RONDELLE FREIN FENDUE 4.1x7.6x0.9 N500			AR	
67	502556	RONDELLE PLATE 4.3x9.0x0.8 SS			AR	
68	5001349	VIS A BOIS TETE GOUTTE PHILLIPS #8x7/8			8	
69	Call order desk	PANNEAU D'ACCES ASS			1	P SB
. NS	476972	. PANNEAU D'ACCES			1	SB
. NS	506227	. RUBAN ADH1 CC POL 1/16"x3/4"x100' / GREY 2520			AR	SB
70	477987	DECALQUE " ON OVERRIDE MUST BE LOW TORQUE"			1	
71	477989	DECALQUE "SEAL MUST BE DEFLATED…"			1	
NS	477988	DECALQUE "PAT PENDING"			1	
72	477990	DECALQUE "THIS SLIDE-OUT PLATE IS FACTORY.."			1	
NS	477991	DECALQUE "CAUTION" DO NOT MAKE ANY MODI.."			1	
73	502556	RONDELLE PLATE 4.3x9.0x0.8 SS			26	
74	502834	RONDELLE FREIN FENDUE 4.1x7.6x0.9 N500			26	
75	502799	VIS A TETE HEXAGONAL M4-0.7X16 G8.8 N500			26	
80	507345	JOINT TORIQUE / TYPE "ORS" / #16 NEO			1	
81	642027	CYLINDRE 1 1/16"			1	
82	641126	CONNECTEUR MALE / TYPE "PUSH-IN" / #2x1/8NPT-M BR			1	
83	470133	TIGE DE SECURITE 1 1/4" O.D. x 120MM À 8-1066			1	
83	470182	TIGE DE SECURITE 1 1/4" O.D. x 116MM De 8-1067			1	
		C) IMAGE MIRROIR AVEC UN CAISSON ARRIÈRE COTÉ DROIT				
		SB) AVEC UN CAISSON DE 7.5 PIED EN POSITION RECULÉ				
		SL) AVEC CAISSON DE 10.5 PIEDS				
		T) CES EXTENSIONS SONT POUR FACILITER L'ENLÈVEMENT DU CAISSON				
		W) AVERTISSEMENT VOUS AUREZ BESOIN "DUMMY" AVANT D'ENLEVER LA RALLONGE ESCAMOTABLE DE LA STRUCTURE				
		?) VOIR ECRAN DE DETAILS				
		P) CONTACTER LE BUREAU DE PRISE DE COMMANDE				

De 3-4417 À 8-1043		Date:07-2024	PAGE:HF-2390-40
SUPPORT DE LIT - RALLONGE ESCAMOTABLE			

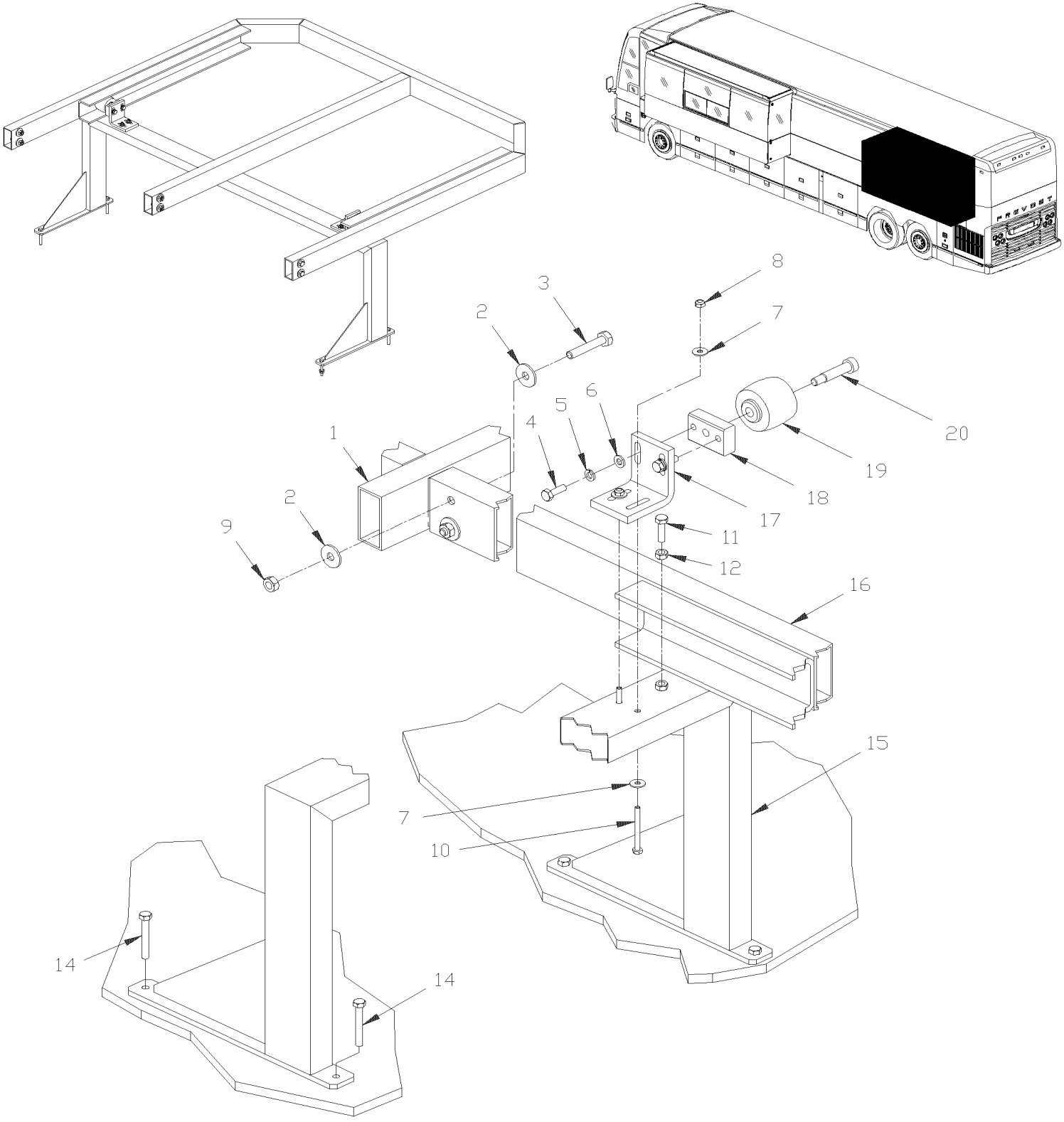

De 3-4417 À 8-1043		Date:07-2024	PAGE:HF-2390-40

SUPPORT DE LIT - RALLONGE ESCAMOTABLE

Numéro d'article	Pièces	Description	H3411	H3455	VIP455	NOTES
1	Call order desk	CAISSE ARRIERE FAB À 7-0771			1	P
1	Call order desk	CAISSE ARR. GAUCHE 7.5' VIP ASS. De 7-0772			1	P
1	Call order desk	CAISSE ARR. GA. LARGE VIP ASS. De 7-0772			1	P
2	502644	RONDELLE PLATE 10.5x30.0x2.5 Z050			12	
3	5001485	VIS A TETE HEXAGONAL M10-1.5x60 G8.8 Z050			6	
4	502589	VIS A TETE HEXAGONAL M8-1.25x25 G8.8 Z050			4	
5	5001003	RONDELLE FREIN FENDUE 8.1x12.7x2.0 Z050			4	
6	500874	RONDELLE PLATE 8.4x17.0x1.6 Z050			4	
7	690261	RONDELLE PLATE 6.4x12.0x1.6 SS			14	
7	502573	RONDELLE PLATE 6.4x12.5x1.6 SS			14	
8	502611	VIS AUTOTARAUDEUSE TETE PLATE PHILLIPS #6x1/2 Z050			10	
9	500256	ECROU HEX M10-1.5 Z050			6	
10	509839	VIS A TETE HEXAGONAL M6-1.0x60 G8.8 ZP			4	
11	500544	VIS A TETE HEXAGONAL M8-1.25x30 G8.8 Z050			2	
12	502543	ECROU HEX M8-1.25 Z050			2	
13	680038	ADHESIF POUR FILET LOCTITE #243 / BLUE / 50ml			AR	
14	500185	VIS A TETE HEXAGONAL 5/16-18x2 1/4 G5 Z050			1	
15	226909P	BASE DE LIT ASSEMBLEE			1	
16	690215	BASE DE LIT ASSEMBLEE			1	
16	407525	BASE DE LIT ASSEMBLEE			1	
17	476178	SUPPORT ANGULAIRE			2	
18	476177	PLAQUE			2	
19	476181	CASTERS WHEEL			2	
20	5001064	VIS EPAULEMENT SIX PAN CREUX 12x40 {M10-1.5			2	
		P) CONTACTER LE BUREAU DE PRISE DE COMMANDE				

De 3-4417 À 7-0771		Date:07-2024	PAGE:HF-2390-50
INSTALLATION RALLONGE ESCAMOTABLE			

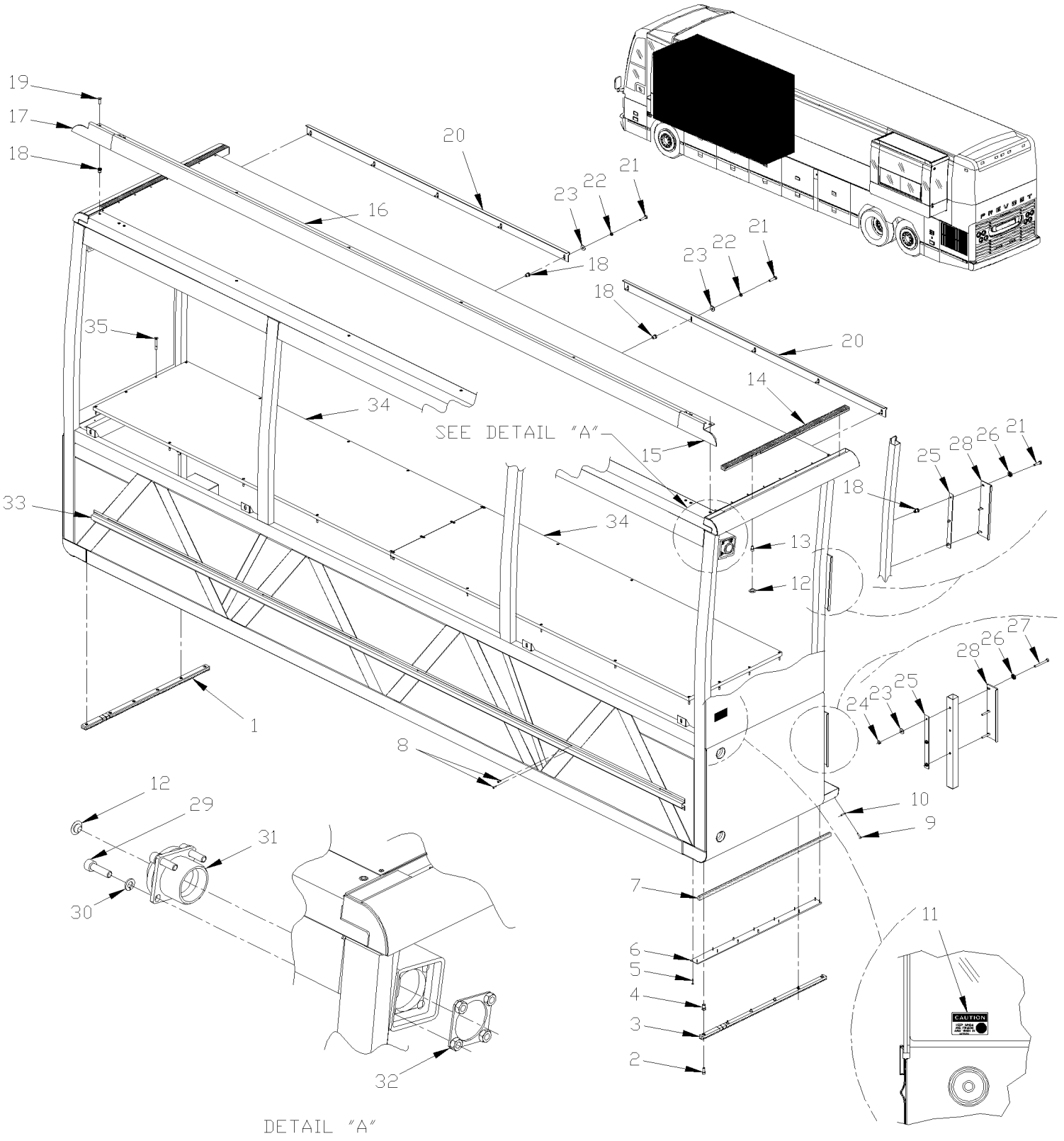

De 3-4417 À 7-0771		Date:07-2024	PAGE:HF-2390-50
INSTALLATION RALLONGE ESCAMOTABLE			

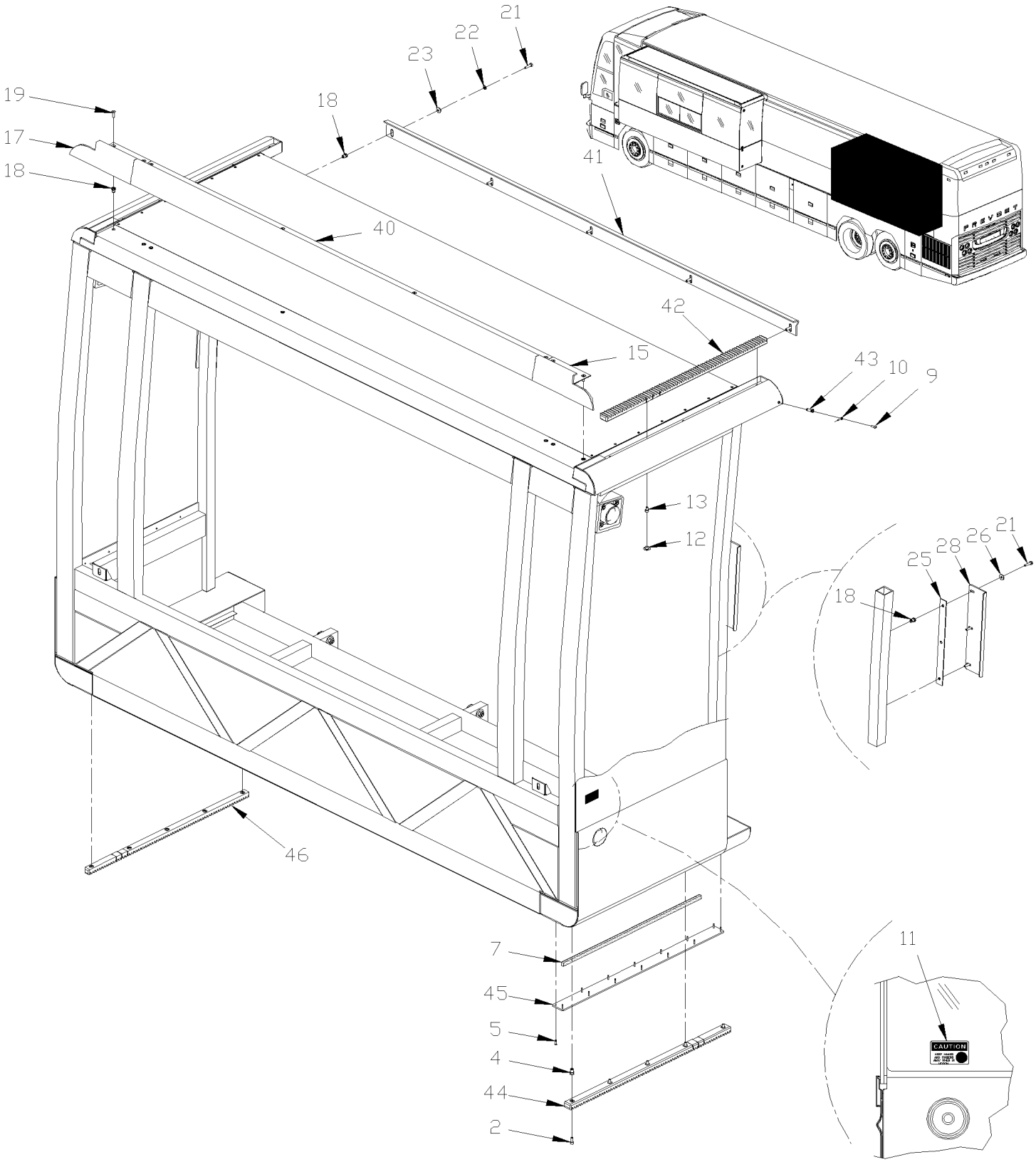

De 3-4417 À 7-0771		Date:07-2024	PAGE:HF-2390-50

INSTALLATION RALLONGE ESCAMOTABLE

Numéro d'article	Pièces	Description	H3411	H3455	VIP45	NOTES
1	690183	CREMAIL INFER CAISSSE ARRIERE >SS 407521 À 4-4847			1	
1	407517	CREMAIL INFER CAISSSE ARRIERE >SS 407521 De 4-4848			1	
2	502531	VIS A TETE HEXAGONAL M6-1.0x16 G8.8 Z050			12	
3	690184	CREMAIL INFER CAISSSE ARRIERE >SS 407521 À 4-4847			1	
3	407516	CREMAIL INFER CAISSSE ARRIERE >SS 407521 De 4-4848			1	
4	690280	ECROU INSERTION TYPE "A-L" OE M6-1.0 4.2-6.6 ZP À 4-4847			12	
4	502839	ECROU INSERTION TYPE "A-L" OE M6-1.0 4.2-6.6 Z050 De 4-4848			12	
5	504107	RIVET AVEUGLE TETE BOMBE OUVERT 1/8x5/16 AL			28	
6	690138	PLAQUE >SS 490498 / S.B. À 4-4847			2	
6	490498	PLAQUE >SS 490498 / S.B. De 4-4848 À 4-4907			2	
6	476352	GLISSIERE, SLIDE-OUT AVANT / S.B. De 4-4908 À 4-4999			2	
6	477585	GLISSIERE, SLIDE-OUT AVANT / B.A. De 4-5000			2	
7	506277	RUBAN ADH1 CC POL 1/2"x3/4"x15' / GREY 2520X			AR	
8	504339	RIVET AVEUGLE TETE BOMBE OUVERT 1/8x3/8 SS			16	
9	690258	VIS MECANIQUE TETE CYLINDRIQUE PHILLIPS M5-0.8x16 ZP À 4-4847			1	
9	502653	VIS MECANIQUE TETE CYLINDRIQUE PHILLIPS M5-0.8x16 SS De 4-4848			1	
10	**HF-2390-20**	**INST. MECANISME AVANT - RALLONGE ESCAMOTABLE**	1	1	1	
11	690232	DECALQUE " KEEP HANDS & FINGERS AWAY.." À 4-4847			2	
11	476130	DECALQUE " KEEP HANDS & FINGERS AWAY.." De 4-4848			2	
12	690285	BOUCHON "SNAP-IN" / 1/2" À 4-4847			18	
12	502840	BOUCHON "SNAP-IN" / .500 O.D. De 4-4848			18	
13	5001025	VIS TETE CYLINDRIQUE SIX PANS CREUX M6-1.0x12 G8.8			12	
14	690196	CREMAIL SUPER ASS.CAISE AVANT >SS 407515 À 4-4847			2	
14	407515	CREMAIL SUPER ASS.CAISE AVANT >SS 407515 De 4-4848			2	
15	475686	EXTRUSION / SECTION ARRIERE / 268.4MM			1	
16	475689	EXTRUSION / CENTRALE AVANT 3887MM			1	
17	475688	EXTRUSION / SECTION AVANT / 268.4MM			1	
18	690259	ECROU INSERTION TYPE "A-L" OE M6-1.0 0.7-4.2 ZP			26	
19	502631	VIS A TETE HEXAGONAL M6-1.0x20 G8.8 Z050			10	
20	690142	PLAQUE D'ARRET À 4-4847			2	
20	476179	BUTEE D'EXTENSION 1790MM De 4-4848			2	
21	5001209	VIS A TETE HEXAGONAL M6-1.0x25 G8.8 Z050			16	
22	502564	RONDELLE FREIN FENDUE 6.1x11.8x1.6 Z050			10	
23	690261	RONDELLE PLATE 6.4x12.0x1.6 SS À 4-4847			16	
23	502573	RONDELLE PLATE 6.4x12.5x1.6 SS De 4-4848			16	
24	502511	ECROU HEX BAGUE DE NYLON M6-1.0 Z050			6	
25	690214	ESPACEUR À 4-4847			4	
25	476180	ESPACEUR De 4-4848			4	
26	690267	RONDELLE FREIN STRIEE 6.1x16.0x0.9 ZP À 4-4847			12	
26	500356	RONDELLE FREIN STRIEE 6.1x16.0x0.9 N500 De 4-4848			12	
27		VIS CAP HEX ZP M6-1.0 X 55 / (5000138)			6	
28	690141	PLAQUE D'ARRET À 4-4847			4	

De 3-4417 À 7-0771		Date:07-2024	PAGE:HF-2390-50

INSTALLATION RALLONGE ESCAMOTABLE

Numéro d'article	Pièces	Description	H3411	H3455	VIP45	NOTES
28	476176	PLAQUE PLIEE De 4-4848			4	
29	690271	VIS TETE CYLINDRIQUE SIX PANS CREUX M10-1.5x35 G10.9 À 4-4847			24	
29	502877	VIS TETE CYLINDRIQUE SIX PANS CREUX M10-1.5x35 G10.9 De 4-4848			24	
30	500257	RONDELLE FREIN FENDUE 10.2x18.1x2.2 Z050			24	
31	690144	VERIN PNEUMAT RECEPTEUR/ACIER >SS 407518 À 4-4847			6	
31	407518	VERIN PNEUMAT RECEPTEUR/ACIER >SS 407518 De 4-4848			6	
31	690216	VERIN PNEUMATIQUE RECEPTEUR / CHROME			6	
32	690139	PLAQUE DE BOULONNAGE ASS. >SS 490964 À 4-4847			6	
32	490964	PLAQUE DE BOULONNAGE ASS. >SS 490964 De 4-4848			6	
33		GUIDAGE HORIZONTAL			1	
34		PANNEAU DE PLANCHER ASS / (0200773)			2	
35	5001535	VIS AUTOPERCANTE CARRE #14x1 3/4 Z050			28	
36	N25539	ADHESIF POUR FILET LOCTITE #262 / RED / 250ml			AR	
37	682176	SCELLANT SIKA #221 / NOIR / 310ml CARTRIDGE			AR	
40	475687	EXTRUSION / CENTRALE ARRIERE 1754MM			1	
41	690142	PLAQUE D'ARRET			1	
42	690195	CREMAIL SUPER ASS.CAISE AVANT >SS 407515 À 4-4847			2	
42	407522	CREMAIL SUPER ASS.CAISE AVANT >SS 407515 De 4-4848			2	
43	690260	ECROU INSERTION TYPE "A-L" OE M5-0.8 3.3-5.7 ZP À 4-4847			1	
43	502879	ECROU INSERTION TYPE "A-L" OE M5-0.8 3.3-5.7 ZP De 4-4848			1	
44	690220	CREMAIL INFER CAISSSE ARRIERE >SS 407521 À 4-4847			1	
44	407520	CREMAIL INFER CAISSSE ARRIERE >SS 407521 De 4-4848			1	
45	690191	PLAQUE >SS 490965 À 4-4847			2	
45	490965	PLAQUE >SS 490498 / S.B. De 4-4848 À 4-4907			2	
45	476353	PLAQUE >SS 490498 / S.B. De 4-4908			2	
46	690221	CREMAIL INFER CAISSSE ARRIERE >SS 407521 À 4-4847			1	
46	407521	CREMAIL INFER CAISSSE ARRIERE >SS 407521 De 4-4848			1	

De 7-0772 À 8-1043		Date:07-2024	PAGE:HF-2390-51

INSTALLATION RALLONGE ESCAMOTABLE

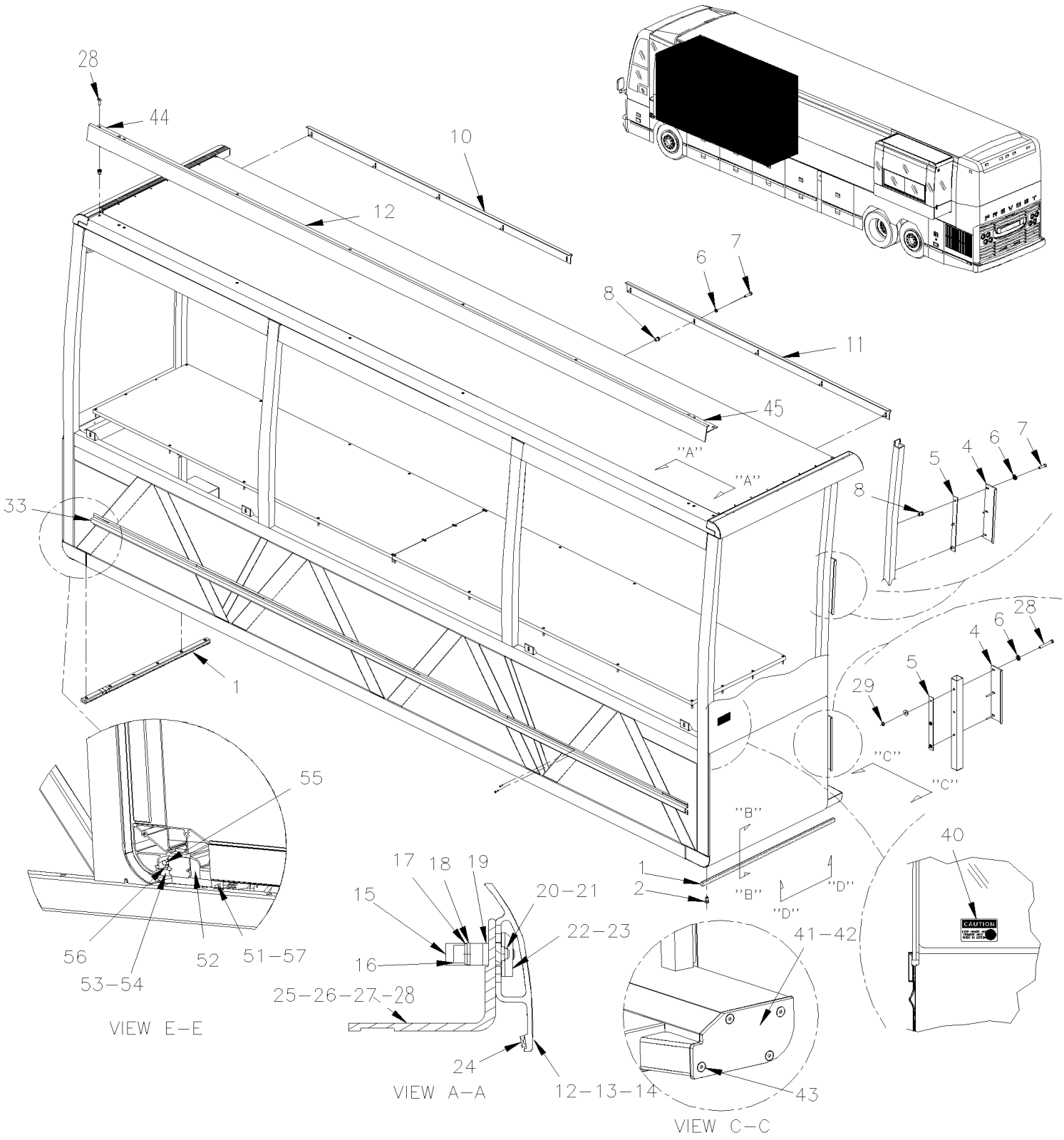

De 7-0772 À 8-1043		Date:07-2024	PAGE:HF-2390-51
INSTALLATION RALLONGE ESCAMOTABLE			

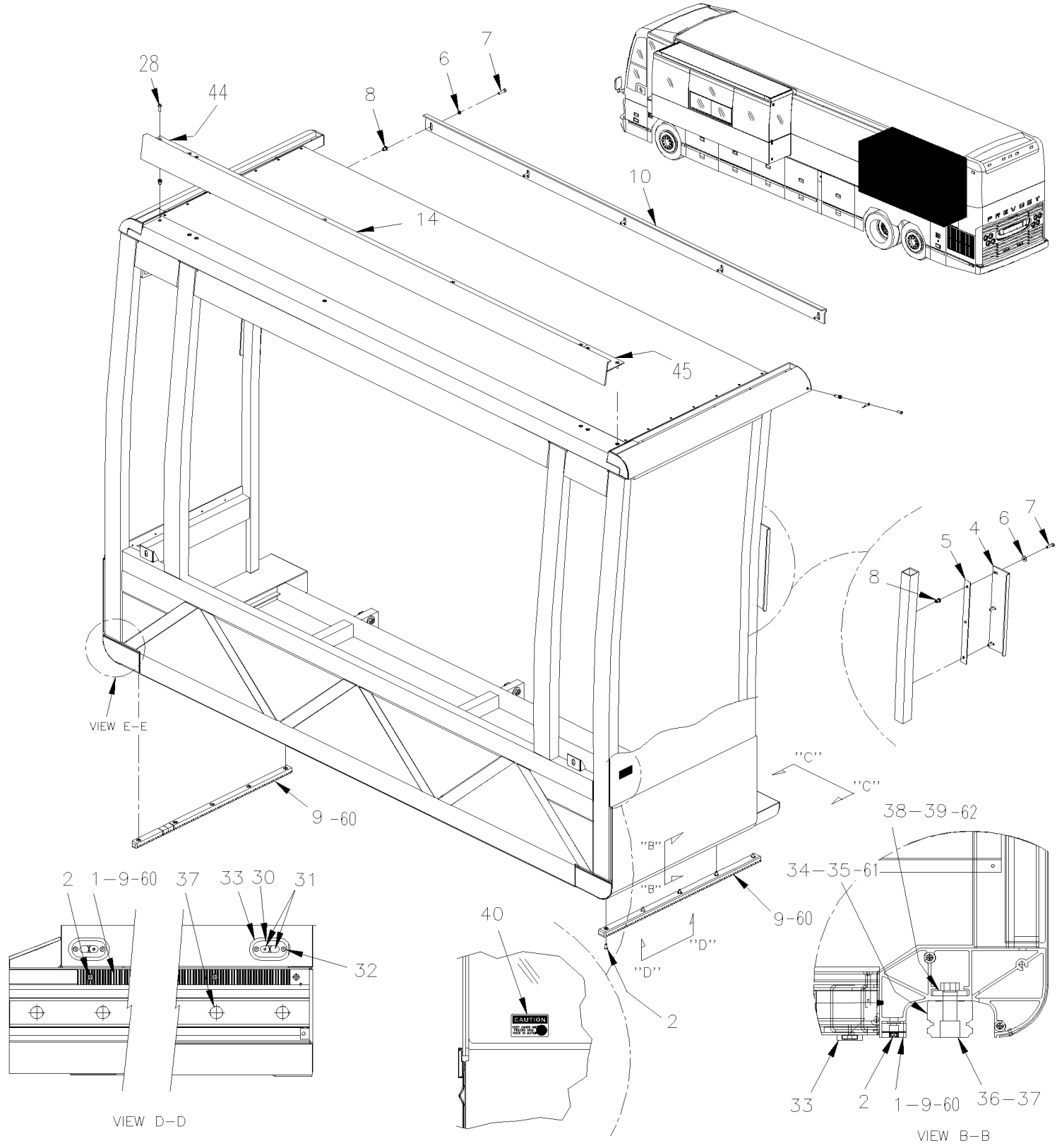

De 7-0772 À 8-1043		Date:07-2024	PAGE:HF-2390-51

INSTALLATION RALLONGE ESCAMOTABLE

Numéro d'article	Pièces	Description	H3411	H3455	VIP455	NOTES
1	470125	CREMAILLERE 935MM			2	
2	502531	VIS A TETE HEXAGONAL M6-1.0x16 G8.8 Z050			12	
4	476176	PLAQUE PLIEE			4	
5	476180	ESPACEUR			4	
6	5001586	RONDELLE PLATE 6.4x17.0x3.0 Z050			AR	
7	5001209	VIS A TETE HEXAGONAL M6-1.0x25 G8.8 Z050			16	
8	502839	ECROU INSERTION TYPE "A-L" OE M6-1.0 4.2-6.6 Z050			AR	
9	470125	CREMAILLERE 935MM			2	
10	477994	BUTEE D'EXTENSION 1354MM X 67.2MM HIGHT À 7-0943			1	
10	479224	BUTEE D'EXTENSION 1354MM X 54.2MM HIGHT À 7-0943			1	L
10	479251	BUTEE D'EXTENSION 1354MM X 59.8MM De 7-0944			1	
11	478263	BUTEE D'EXTENSION 1600MM X 67.2MM HIGHT À 7-0943			1	
11	479223	BUTEE D'EXTENSION 1600MM X 54.2MM HIGHT À 7-0943			1	L
11	479252	BUTEE D'EXTENSION 1600MM X 59.8MM De 7-0944			1	
12	Call order desk	EXTRUSION & BUTEES ASS / 4426MM			1	P
12	478013	. MOULURE HAUT DE CAISSON 4426MM			1	
13	Call order desk	MOULURE FINITION ASS 3309MM			1	P
13	478036	. MOULURE HAUT DE CAISSON 3309MM			1	
14	Call order desk	MOULURE FINITION ASS 2295MM			1	P
14	478219	. MOULURE HAUT DE CAISSON 2295MM			1	
15	478012	. BLOC D'ARRET			2	
16	5001610	. VIS TETE CYLINDRIQUE SIX PANS CREUX M6-1.0x25 SS EMN			2	
17	502570	. RONDELLE FREIN FENDUE 6.1x11.8x1.6 SS			12	
18	502573	. RONDELLE PLATE 6.4x12.5x1.6 SS			12	
19	477725	. CALE D'EPAISSEUR 12.7MM x 101MM x 11GA			AR	
19	477807	. CALE D'EPAISSEUR 12.7MM x 101MM x 16GA			AR	
20	477778	. PLAQUE D'ANCRAGE FILETEE			2	
21	5001612	. VIS TETE FRAISEE SIX PAN CREUX M4-0.7x8 SS EMN			2	
22	478011	. PLAQUE D'ATTACHE 51MM			2	
23	5001648	. VIS TETE CYLINDRIQUE SIX PANS CREUX M6-1.0x18 SS BK			8	
24	506191	. RUBAN ADH1 CC POL 1/8"x1/4"x60' / GREY 2520X			AR	
25	478060	. SUPPORT MOULURE 4281MM			1	
26	478078	. SUPPORT MOULURE 3164MM			1	
27	478061	. SUPPORT MOULURE 2148MM			1	
28	971850	VIS MECANIQUE TETE PLATE TORX M6-1.0x20 G8.8 ZP			AR	
29	502511	ECROU HEX BAGUE DE NYLON M6-1.0 Z050			6	
30	470124	SUPPORT AIMANT			2	
31	562949	AIMANT CERAMIQUE .200x.700 DIA			4	
32	5001614	VIS TETE FRAISEE SIX PAN CREUX M4-0.7x16 SS EMN			4	
33	476473	JOINT D'ETANCHEITE/SUPPORT AIMANT			2	
34	470108	RAIL ROULEMENT LINEAIRE 1058MM			2	
35	470126	RAIL ROULEMENT LINEAIRE 904MM			2	

De 7-0772 À 8-1043		Date:07-2024	PAGE:HF-2390-51

INSTALLATION RALLONGE ESCAMOTABLE

Numéro d'article	Pièces	Description	H3411	H3455	VIP45	NOTES
NS	507642	DUMMY EN PLASTIQUE POUR GUIDE LINEAIRE UTILISIE AVEC 470107 ONLY			AR	W
NS	685232	RAIL EXTENSION OUTIL			1	T
NS	685233	RAIL EXTENSION OUTIL			1	T
36	5001617	VIS TETE CYLINDRIQUE SIX PANS CREUX M14-2.0x55 G10.9 DP			AR	
NS	680038	ADHESIF POUR FILET LOCTITE #243 / BLUE / 50ml			AR	
37	504721	CAP DE FINITION			AR	
38	470104	BANDE DE FIXATION 1020MM			2	
39	477901	BANDE DE FIXATION 900MM			2	
40	476130	DECALQUE " KEEP HANDS & FINGERS AWAY.."			2	
NS	477989	DECALQUE "SEAL MUST BE DEFLATED…"			1	
41	477879	PLAQUE DE FERMETURE			1	
NS	477744	JOINT D'ETANCHEITE			1	
42	477681	PLAQUE DE FERMETURE			1	
NS	477790	JOINT D'ETANCHEITE			1	
43	5001617	VIS TETE CYLINDRIQUE SIX PANS CREUX M14-2.0x55 G10.9 DP			8	
44	476624P	EMBOUT GAUCHE ASS. LH			1	
NS	474696	. EMBOUT INF. GAUCHE FORMER to 7-0859 À 7-0859			1	
NS	474700	. EMBOUT INF. GAUCHE De 7-0860			1	
NS	474695	. EMBOUT SUP. GAUCHE FORMER to 7-0859 À 7-0859			1	
NS	474701	. EMBOUT SUP. GAUCHE De 7-0860			1	
NS	478011	. PLAQUE D'ATTACHE 51MM			1	
NS	5060074	. RUBAN ADH1 URE 3/8" X 2" X 30' / GREY 1820			AR	
NS	5001648	. VIS TETE CYLINDRIQUE SIX PANS CREUX M6-1.0x18 SS BK			2	
NS	502570	. RONDELLE FREIN FENDUE 6.1x11.8x1.6 SS			2	
45	476625P	EMBOUT DROIT ASS. RH			1	
45	474698	. EMBOUT INF. DROIT FORMER to 7-0859 À 7-0859			1	
45	474702	. EMBOUT INF. DROIT De 7-0860			1	
45	474697	. EMBOUT SUP. DROIT FORMER to 7-0859 À 7-0859			1	
45	474703	. EMBOUT SUP. DROIT De 7-0860			1	
45	478011	. PLAQUE D'ATTACHE 51MM			1	
45	5060074	. RUBAN ADH1 URE 3/8" X 2" X 30' / GREY 1820			AR	
45	5001648	. VIS TETE CYLINDRIQUE SIX PANS CREUX M6-1.0x18 SS BK			2	
45	502570	. RONDELLE FREIN FENDUE 6.1x11.8x1.6 SS			2	
50	502839	ECROU INSERTION TYPE "A-L" OE M6-1.0 4.2-6.6 Z050			12	
51	470114	ESPACEUR DE NYLON 100MM x 41MM x 35MM			2	
52	476415	BLOC D'ETANCHEITE 77MM			2	
53	476416	BLOC D'ETANCHEITE 77MM			1	
54	476436	BLOC D'ETANCHEITE 77MM			1	
55	5001603	VIS TETE CYLINDRIQUE SIX PANS CREUX M10-1.5x20 SS EMN			2	
56	5001602	VIS PRESSION SIX PAN CREUX FORME PLATE M6-1.0x6 SS			2	
57	5001604	VIS TETE CYLINDRIQUE SIX PANS CREUX M8-1.25x70 G8.8 G500			4	
NS	502889	RONDELLE FREIN FENDUE 8.1x12.7x2.0 N500			4	

De 7-0772 À 8-1043		Date:07-2024	PAGE:HF-2390-51

INSTALLATION RALLONGE ESCAMOTABLE

Numéro d'article	Pièces	Description	H3411	H3455	VIP455	NOTES
NS	479248	ENS. RETROFIT CAISSON AV GA LIBERTY			1	L
NS	479249	ENS.RETROFIT CAIS. AR COURT LIBERTY			1	L
NS	479250	ENS.RETROFIT CAIS. AR LARGE LIBERTY			1	L
		LES ITEMS SUIVANTES SONT RELIES				
		AVEC RALLONGE ESCAMOTABLE COTE TROTTOIR				
60	476617	CREMAILLERE 635MM			2	
61	476618	RAIL ROULEMENT LINEAIRE 753MM			1	
62	476616	BANDE DE FIXATION 750MM			1	
		L) EMPLOYER SEULEMENT PAR LE "CONVERTER" "LIBERTY COACH" SEULEMENT				
		T) CES EXTENSIONS SONT POUR FACILITER L'ENLÈVEMENT DU CAISSON				
		W) AVERTISSEMENT VOUS AUREZ BESOIN DE 2 "DUMMY" AVANT D'ENLEVER LA RALLONGE ESCAMOTABLE DE LA STRUCTURE				
		P) CONTACTER LE BUREAU DE PRISE DE COMMANDE				

De 3-4417 À 7-0771		Date:07-2024	PAGE:HF-2390-70
AXE DE BARRURE ASS - RALLONGE ESCAMOTABLE			

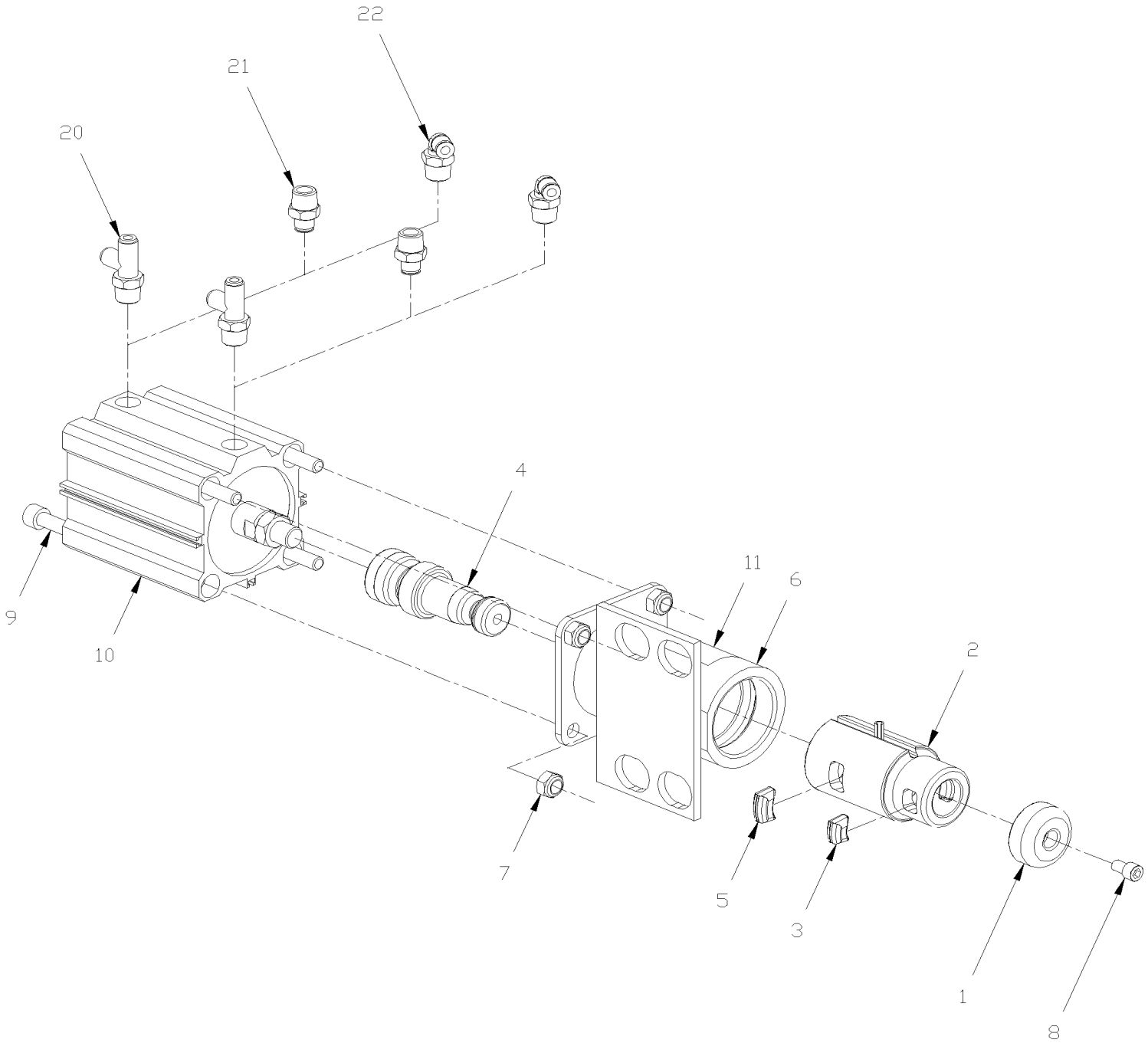

De 3-4417 À 7-0771		Date:07-2024	PAGE:HF-2390-70

AXE DE BARRURE ASS - RALLONGE ESCAMOTABLE

Numéro d'article	Pièces	Description	H3411	H3455	VIP455	NOTES
	N.P.N.	CYLINDRE ASS. À 3-4502			AR	4
	641976	CYLINDRE ASS. AVEC PIN SANS FITTING De 3-4503			AR	
. NS	690402	. KIT DE PINS De 3-4503			1	
1	641974	. . TETE MOBILE À 4-4797			1	
1	144627	. . TETE MOBILE De 4-4798			1	
2	690397	. . MANCHON LAITON À 4-4797			1	
2	144628	. . MANCHON LAITON De 4-4798			1	
3	641967	. . GOUPILLE PETIT 7 DEG De 3-4503 À 4-4797			2	
3	144631	. . GOUPILLE PETIT 7 DEG De 4-4798			2	
4	641959	. . ARBRE DE PISTON DE BARRURE De 3-4503 À 4-4797			1	
4	144630	. . ARBRE DE PISTON DE BARRURE De 4-4798			1	
5	641968	. . GOUPILLE LARGE 7 DEG De 3-4503 À 4-4797			2	
5	144629	. . GOUPILLE LARGE 7 DEG De 4-4798			2	
6	641975	. RECEPTACLE ASS. De 3-4503 À 4-4797			1	
6	144624	. RECEPTACLE ASS. De 4-4798			1	
7	502859	. ECROU HEX BAGUE DE NYLON M10-1.5 N500			4	
8	690393	. VIS TETE CYLINDRIQUE SIX PANS CREUX 5/16-18x1/2 ZP			1	
9	690417	. VIS TETE CYLINDRIQUE SIX PANS CREUX M10-1.5x140			4	
10	690412	. CYLINDRE			1	
11	144622	DECALQUE / "DO NOT READJUST..."			1	
20	641960	RACCORD EN "T" MALE / TYPE "PUSH-IN" / #4x#4x3/8NPT-M PLAS			1	
20	641961	RACCORD EN "T" MALE / TYPE "PUSH-IN" / #4x#4x 3/8NPT-M x .71ID PLAS			1	
21	641964	CONNECTEUR MALE / TYPE "PUSH-IN" / #4x3/8NPT-M PLAS			1	
21	641965	CONNECTEUR MALE / "PUSH-IN" /AVEC RESTRICTION #4x 3/8NPT-M x .71ID PLAS			1	
22	641962	COUDE MALE 90° / TYPE "PUSH-IN" / #4x3/8NPT-M PLAS			1	
22	641963	COUDE MALE 90° / "PUSH-IN" / AVEC RESTRICTION #4x3/8NPT-M x .71ID PLAS			1	
		4) PAS DE NUMERO DE PIECE				

		Date:07-2024	PAGE:Abréviations

Abréviations

Numéro d'article	Pièces	Description	Quantité	Notes
A	ABS	SYSTEME FREIN ANTIBLOCAGE		
A	ADH1	ONE SIDE ADHESIVE		
A	ADH2	ADHESIF DES DEUX COTES		
A	AR	QUANTITE REQUISE		
A	ASSY	ASSEMBLE		
B	BDG	BINDING		
B	BEL	BELLEVILLE		
B	BOW	COURBÉ		
B	BR	LAITON		
B	BRAZ	SOUDE		
B	BRZ	BRONZE		
B	BUT	BOUTON		
B	BZC	CHROMATE ZINC BRILLANT		
C	C.E.	EXTREMITE DU COMMUTATEUR		
C	C.T.	TENSION CONSTANTE		
C	C/C	CENTRE/CENTRE		
C	CC	CLOSED CELL		
C	CCW	SENS ANTI HORAIRE		
C	CEB	PROTECTEUR ACCORDEON		
C	CHE	TETE CYLINDRIQUE		
C	CHR	CHROME		
C	CHY	CHERRY		
C	CK	FRAISEE		
C	CKD	FERME A CLE		
C	CKF	CHASSE FRAISEE		
C	CKS	FERME SANS CLE		
C	CLE	EXTREMITE FERMEE		
C	CON	CONCAVE		
C	CONV	CONVOLUTED TUBING		
C	COP	CUIVRE		
C	CP	PLAQUAGE CADMIUM		
C	CPG	RACCORD		
C	CPV	CAPTIVE		
C	CRG	CAROSSERIE		
C	CRS	ACIER LAMINE A FROID		
C	CSL	CHATEAU		
C	CT	TENSION CONSTANTE		
C	CW	SENS HORAIRE		
C	CYL.	CYLINDRE		
D	D.E.	EXTREMITE MOTRICE		
D	D.P.D.T.	BIPOLAIRE A DEUX DIRECTION		
D	DIA.	DIAMETRE		
D	DIFF	DIFFERENTIEL		
D	DOB	DIAMETER OVER BALLS		
D	DR	PERCER		
D	DRV	DRIVE		
D	DW	DOUBLE VAGUE		
E	ECU	UNITE DE CONTROLE ELECTRONIQUE		
E	EFF	EFFECTIVE		
E	EMN	EMRALON		

		Date:07-2024	PAGE:Abréviations

Abréviations

Numéro d'article	Pièces	Description	Quantité	Notes
E	ENG.	MOTEUR		
E	EXT	EXTERIEUR		
F	F	FEMELLE		
F	FER	FERRULE		
F	FFB	PLATE COURBE		
F	FH	RACCORD BOYAU		
F	FIB	FIBRE		
F	FIL	FILLISTEUR		
F	FL	PLATE		
F	FLRET	RETENUE FLOTTANT		
F	FN	FINITION		
F	FORM	STRATIFIE, ARBORITE .038"x48"x96"		
F	FRT	AVANT		
F	FT	COMPLETEMENT FILTE		
G	G500	MAGNI 565 GRIS / 500 HEURES BROUILLARD SALIN		
G	GAL	GALVANISÉ		
G	GND	MISE A LA TERRE		
H	H.P.	HAUTE PRESSION		
H	HD	UTILSATION SEVERE		
H	HEX	HEXAGONALE		
H	HEXF	HEXAGONALE BRIDE		
H	HEXH	HEXAGONALE HEAVY		
H	HEXS	SIX PAN CREUX		
H	HEXW	RONDELLE HEXAGONAL		
H	HI	HAUT		
H	HK	CROCHET		
H	HRS	ACIER LAMINE A CHAUD		
H	HVAC	CHAUFFAGE, VENTILATION & AIR CLIMATISE		
H	HYD	HYDRAULIQUE		
I	I.D.	DIAMETRE INTERNE		
I	INS	TUBE ATTACHE CHARNIERE		
I	INT	INTERIEUR		
J	JCT	JONCTION		
L	L.P.	BASSE PRESSION		
L	LED	DIODE ELECTRO LUMINESCENTE		
L	LGE	LARGE		
L	LH	GAUCHE		
L	LO	BARRURE		
L	LUGG.	BAGAGE		
M	M	MALE		
M	M & F	MALE & FEMELLE		
M	MA	MACHINE		
M	MAX	MAXIMUM		
M	MGLP	MAGNA-LOK		
M	MIN	MINIMUM		
M	MNB	MONOBOLT		
M	MNL	MONEL		
N	N.C.	NORMALEMENT FERME		
N	N.O.	NORMALEMENT OUVERT		
N	N.P.N.	PAS DE NUMERO DE PIECE		

		Date:07-2024	PAGE:Abréviations

Abréviations

Numéro d'article	Pièces	Description	Quantité	Notes
N	N.S.P.	PAS VENDU CHEZ PREVOST		
N	N.S.S.	PAS VENDU SEPAREMENT		
N	N/A	NON DISPONIBLE		
N	N500	MAGNI 565 NOIR / 500 HEURES BROUILLARD SALIN		
N	NEG.	NEGATIVE		
N	NEO	NEOPRENE		
N	NERB	NEOPRENE & LAITON		
N	NIT	NITRILE		
N	NP	PLAQUE NICKEL		
N	NPT	PAS DE TUYAUTERIE NATIONAL		
N	NS	NON ILLUSTRE		
N	NYAL	NYLON & ALUMINIUM		
N	NYL	NYLON		
N	NYRT	INSERTION EN NYLON		
O	O.D.	DIAMETRE EXTERIEUR		
O	O.S.	SURDIMENSIONNE		
O	OE	EMBOUT OUVERT		
O	OKD	EMBOUT OUVERT AVEC CLE		
O	OKS	EMBOUT OUVERT SANS CLE		
O	OPT.	OPTION		
O	OV	OVALE		
P	PH	PHILIPS		
P	PHB	PHOSPHOR BRONZE		
P	PHC	RECOUVREMENT PHOSPHATE		
P	PLAS	PLASTIQUE		
P	PLEX	GLASS 3/8 x 27 1/2 x 22 1/2		
P	PO	POUSSER		
P	POL	POLYETHYLENE		
P	POLCAR	POLYCARBONATE		
P	POLY	POLYPROPYLENE		
P	POLYA	POLYAMIDE		
P	POLYP	POLYPROPYLENE		
P	POS.	POSITIVE		
P	PRDG	SAILLIE		
P	PROT	PROTECTEUR		
P	PT	PARTILEMENT FILETE		
R	RBP	BUTOIR CAOUTCHOUC		
R	RCT	RECEPTACLE		
R	REC	RECTANGULAIRE		
R	RES	EVIDEMENT		
R	RET	RETENUE		
R	RH	DROITE		
R	RND	ROND		
R	RR	ARRIERE		
R	RUB	CAOUTCHOUC		
R	RVT	RIVET		
S	S.C.C.	SPECIFIE CODE DE COULEUR		
S	S.D.	SPECIFIE LA DIMENSION		
S	S.L.	SPECIFIE LA LONGUEUR		
S	S.P.D.T	UNIPOLAIRE A DEUX DIRECTION		

		Date:07-2024	PAGE:Abréviations

Abréviations

Numéro d'article	Pièces	Description	Quantité	Notes
S	S.P.S.T	UNIPOLAIRE UNIDIRECTIONNEL		
S	SB	SATIN MÉLANGE		
S	SCT	SECTION		
S	SERR	CRANTÉ		
S	SG	GARDE RESSORT		
S	SHR	EPAULEMENT		
S	SLE	DOUILLE		
S	SLO	AUTOBLOQUANT		
S	SLT	FENDUE		
S	SM	PETIT		
S	SOL	SOLIDE		
S	SPE	SPECIAL		
S	SPR	RESSORT		
S	SPT	FENDUE		
S	SQ	CARRE		
S	SQS	PRISE CARRE		
S	SS	ACIER INOXIDABLE		
S	STD	STANDARD		
S	STL	ACIER		
S	STO	STOVER		
S	SW	ARTICULE		
S	SWL FITT.	ADAPTATEUR ARTICULE		
T	TC	COUPE FILET		
T	TH	EPAISSEUR		
T	TP	TARAUDAGE		
T	TPG	TARAUDAGE		
T	TR	TRUSS		
T	TRANS.	TRANSMISSION		
T	TWAY	BARRURE DOUBLE SENS		
T	TXV	VALVE D'EXPANSION THERMIQUE		
U	U.S.	SOUS DIMENSIONNE		
V	VAC	VEHICULE AVEC CONTROLE DE L'ACCELERATION		
W	W	AVEC		
W	W.S.	LAME ONDULE		
W	W/O	SANS		
W	WD	SOUDE		
W	WIND.	FENETRE		
W	WO	BOIS		
W	WOC	SANS CERAMIQUE		
X	XX-XXXX-XX	VOIR PAGE		
Y	YZP	PLAQUAGE ZINC JAUNE		
Z	Z050	PLAQUAGE ZINC		
Z	ZG603	ZINC FER NOIR		
Z	ZP	PLAQUAGE ZINC		
N	N_A	NON DISPONIBLE		
W	W_O	SANS		
C	C_C	CENTRE/CENTRE		